https://zavodjbi.com/

ТИПОВЫЕ КОНСТРУКЦИИ, ИЗДЕЛИЯ
И УЗЛЫ ЗДАНИЙ И СООРУЖЕНИЙ

СЕРИЯ 3.501.1-146
ПРОЛЕТНЫЕ СТРОЕНИЯ СБОРНЫЕ ЖЕЛЕЗОБЕТОННЫЕ ДЛИНОЙ от 2.95 до 16.5м ДЛЯ ЖЕЛЕЗНОДОРОЖНЫХ МОСТОВ

ВЫПУСК 2

АРМАТУРНЫЕ ИЗДЕЛИЯ
РАБОЧИЕ ЧЕРТЕЖИ

2670-04

3-72

https://zavodjbi.com/

https://zavodjbi.com/

ТИПОВЫЕ КОНСТРУКЦИИ, ИЗДЕЛИЯ
И УЗЛЫ ЗДАНИЙ И СООРУЖЕНИЙ

СЕРИЯ 3.501.1-146
ПРОЛЕТНЫЕ СТРОЕНИЯ СБОРНЫЕ ЖЕЛЕЗОБЕТОННЫЕ ДЛИНОЙ от 2.95 до 16.5м ДЛЯ ЖЕЛЕЗНОДОРОЖНЫХ МОСТОВ

ВЫПУСК 2
АРМАТУРНЫЕ ИЗДЕЛИЯ
РАБОЧИЕ ЧЕРТЕЖИ

Разработаны
Ленгипротрансмостом
Минтрансстроя

Главный инженер института — А.К.Васин

Начальник отдела типового проектирования — С.С.Ткаченко

Главный инженер проекта — В.М.Пашковский

Утверждены указанием МПС от 28.07.89 N Г-1976у для применения в проектах для строительства новых железнодорожных линий и вторых путей и введены в действие с 01.01.90г.

2670/04

https://zavodjbi.com/

Обозначение	Наименование	Стр.
3.501.1-146.2 С1... С13.0	Сетка плиты арматурная С1... С13	4
3.501.1-146.2 С14...С27.0	Сетка плиты арматурная С14... С27	5
3.501.1-146.2 С28...С39.0	Сетка плиты арматурная С28... С39	6
3.501.1-146.2 С40...С45.0	Сетка плиты арматурная С40...С45	7
3.501.1-146.2 С48...С57.0	Сетка плиты арматурная С48...С57	8
3.501.1-146.2 С58...С63.0	Сетка плиты арматурная С58...С63	9
3.501.1-146.2 С64...С75.0	Сетка бортика арматурная С64... С75	10
3.501.1-146.2 С76...С87.0	Сетка бортика арматурная С76...С87	11
3.501.1-146.2 С88...С100.0	Сетка бортика арматурная С88...С100	12
3.501.1-146.2 С101...С113.0	Сетка бортика арматурная С101...С113	13
3.501.1-146.2 С114...С125.0	Сетка бортика арматурная С114... С125	14
3.501.1-146.2 С126...С137.0	Сетка бортика арматурная С126...С137	15
3.501.1-146.2 С138.0	Сетка бортика арматурная С138.0	16

Обозначение	Наименование	Стр.
3.501.1-146.2 С201.0	Сетка диафрагмы арматурная С 201	16
3.501.1-146.2 С139...С142.0	Сетка ребра арматурная С139... С142	17
3.501.1-146.2 С143... С146.0	Сетка ребра арматурная С143... С146	18
3.501.1-146.2 С147... С151.0	Сетка ребра арматурная С147... С151	19
3.501.1-146.2 С152... С156.0	Сетка ребра арматурная С152... С156	20
3.501.1-146.2 С157... С161.0	Сетка ребра арматурная С157... С161	21
3.501.1-146.2 С162... С166.0	Сетка ребра арматурная С162... С166	22
3.501.1-146.2 С167... С170.0	Сетка ребра арматурная С167... С170	23
3.501.1-146.2 С171... С174.0	Сетка ребра арматурная С171... С174	24
3.501.1-146.2 С175... С178.0	Сетка ребра арматурная С175... С178	25
3.501.1-146.2 С179... С182.0	Сетка ребра арматурная С179... С182	26

Инв.№ подл. | Подпись и дата | Взам.инв.№

Нач.отд.	Ткаченко		
Н.контр.	Миронова		
Гип	Дошковский		
Рук.гр.	Акулова		

3.501.1 – 146.2

Содержание

Стадия	Лист	Листов
Р	1	2

Ленгипротранстрой

2670-04

https://zavodjbi.com/

Обозначение	Наименование	Стр.
3.501.1-146.2 С183...С184.0	Сетка ребра арматурная С183... С184	27
3.501.1-146.2 С185... С186.0	Сетка ребра арматурная С185... С186	28
3.501.1-146.2 С187... С189.0	Сетка ребра арматурная С187... С189	29
3.501.1-146.2 С190...С192.0	Сетка ребра арматурная С190... С192	30
3.501.1-146.2 С193...С196.0	Сетка ребра арматурная С193... С196	31
3.501.1-146.2 С197... С200.0	Сетка ребра арматурная С197... С200	32
3.501.1-146.2 С203... С205.0	Сетка ребра арматурная С203... С205	33
3.501.1-146.2 С206... С208.0	Сетка ребра арматурная С206... С208	34
3.501.1-146.2 С209... С212.0	Сетка ребра арматурная С209... С212	35
3.501.1-146.2 С213... С216.0	Сетка ребра арматурная С213... С216	36
3.501.1-146.2 С217... С220.0	Сетка ребра арматурная С217... С220	37
3.501.1-146.2 С221... С224.0	Сетка ребра арматурная С221... С224	38
3.501.1-146.2 С225... С229.0	Сетка ребра арматурная С225... С229	39
3.501.1-148.2 С230... С234.0	Сетка ребра арматурная С230... С234	40

Обозначение	Наименование	Стр.
3.501.1-146.2 С235... С238.0	Сетка диафрагмы арматурная С235... С238	41
3.501.1-148.2 С239... С250.0	Сетка бутов арматурная С239... С250	42
3.501.1-146.2 С251... С262.0	Сетка бутов арматурная С251... С262	43
3.501.1-146.2 С263... С269.0	Сетка плиты арматурная С263... С269	44
3.501.1-146.2 С270... С273.0	Сетка диафрагмы арматурная С270... С273	45
3.501.1-146.2 С274.0	Сетка бортика арматурная С274	46
3.501.1-146.2 С275.0	Сетка арматурная С275	47
3.501.1-146.2 С276.0	Сетка арматурная С276	47

Инв. № подл. | Подпись и дата | Взам. инв. №

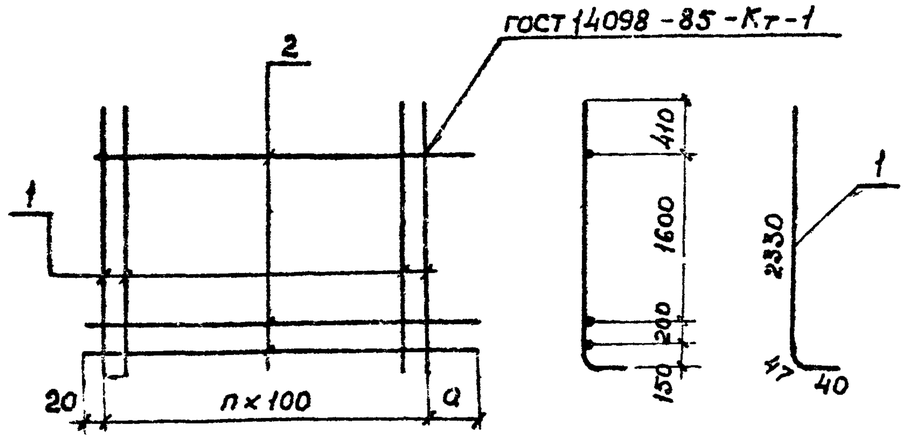

Сетки из сталей ВСт5пс2 и 25Г2С для балок с индексами М и М1 вязаные.

Поз.	Наименование		Кол. на исполнение 3.501.1-146.2 С1...С13.0													Примечание
			–	01	02	03	04	05	06	07	08	09	10	11	12	
	Арматура ГОСТ 5781-82															
1	ф10 А II (А III)	ℓ=2420	30	38	33	32	30	25	23	20	17	15	13	10	29	
2	ф8 АI	ℓ=3250	3													
		ℓ=3740		3												
		ℓ=3240			3											
		ℓ=3140				3										
		ℓ=2940					3									
		ℓ=2440						3								
		ℓ=2240							3							
		ℓ=1940								3						
		ℓ=1640									3					
		ℓ=1440										3				
		ℓ=1240											3			
		ℓ=940												3		
		ℓ=2870													3	
	Марка		С1	С2	С3	С4	С5	С6	С7	С8	С9	С10	С11	С12	С13	

Обозначение	Марка	a мм	n шт.	Масса, кг
3.501.1-146.2 С1...С13.0	С1	330	29	48.9
-01	С2	20	37	61.4
-02	С3	20	32	53.4
-03	С4	20	31	51.7
-04	С5	20	29	48.5
-05	С6	20	24	40.4
-06	С7	20	22	37.2
-07	С8	20	19	32.3
-08	С9	20	16	27.5
-09	С10	20	14	24.2
-10	С11	20	12	21.0
-11	С12	20	9	16.1
-12	С13	30	28	46.9

Нач.отд.	Ткаченко		
Н.контр	Миронова		
Гип	Пашковский		
Рук.гр.	Якулова		
Ст.инж.	Панина		06.87
Инжен.	Гордеев		

3.501.1-146.2 С1...С13.0

Сетка плиты арматурная С1...С13

Стадия	Масса	Масштаб
Р	см. табл.	—
Лист	Листов 1	

Ленгипротрансмост

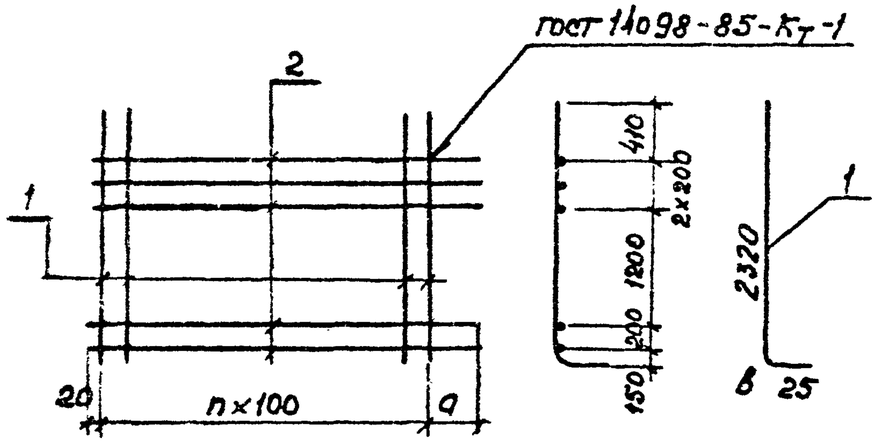

Поз.	Наименование		Кол. на исполнение 3.501.1-146.2 С14..С27.0														Приме-чание
			—	01	02	03	04	05	06	07	08	09	10	11	12	13	
	Арматура ГОСТ 5781-82																
1	ф14 А III	ℓ=2410	30		38		33		32		25		23		15		
	ф12 А III	ℓ=2400		30		38		33		32		25		23		15	
2	ф8 А I	ℓ=3250	5	5													
		ℓ=3740			5	5											
		ℓ=3240					5	5									
		ℓ=3140							5	5							
		ℓ=2440									5	5					
		ℓ=2240											5	5			
		ℓ=1440													5	5	
	Марка		С14	С15	С16	С17	С18	С19	С20	С21	С22	С23	С24	С25	С26	С27	

Сетки из сталей Вст5пс2 и 25Г2С
для балок с индексами М и М1 вязаные.

Обозначение	Марка	a мм	в мм	n шт.	Масса, кг
3.501.1-146.2 С14..С27.0	С14	330	66	29	93.5
-01	С15	330	57	29	70.5
-02	С16	20	66	37	118.2
-03	С17	20	57	37	88.6
-04	С18	20	66	32	102,6
-05	С19	20	57	32	76.9
-06	С20	20	66	31	99,5
-07	С21	20	57	31	74,6
-08	С22	20	66	24	77,7
-09	С23	20	57	24	58,2
-10	С24	20	66	22	71.5
-11	С25	20	57	22	53.5
-12	С26	20	66	14	46,6
-13	С27	20	57	14	34,9

Инв.№ подл. | Подпись и дата | Взам. инв.№

Нач. отд.	Ткаченко		
Н. контр.	Миронова		
ГИП	Лашкарёва		
Рук. гр.	Акулова		
Ст. инж.	Панина		10.87
Инженер	Горбачев		

3.501.1-146.2 С14...С27.0

Сетка плиты арматурная С14...С27

Стадия	Масса	Масштаб
Р	см. табл.	—
Лист	Листов	

Ленгипротранспост

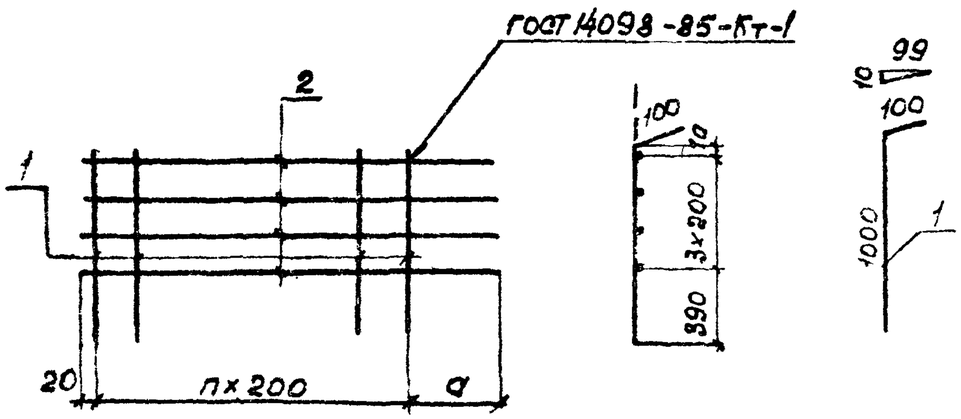

Поз.	Наименование		Кол на исполнение 3.501.1-146.2 С28...С390 —	01	02	03	04	05	06	07	08	09	10	11	Примечание
	Арматура ГОСТ 5781-82														
1	ф8AI	ℓ=1100	15	20	17	16	13	12	11	9	8	7	6	15	
2	ф8AI	ℓ=3250	4												
		ℓ=3840		4											
		ℓ=3240			4										
		ℓ=3040				4									
		ℓ=2440					4								
		ℓ=2240						4							
		ℓ=2040							4						
		ℓ=1640								4					
		ℓ=1440									4				
		ℓ=1240										4			
		ℓ=1040											4		
		ℓ=2870												4	
Марка			С28	С29	С30	С31	С32	С33	С34	С35	С36	С37	С38	С39	

Обозначение		Марка	a мм	n шт.	Масса, кг
3.501.1	С28...С39.0	С28	430	14	11.7
	-01	С29	20	19	14.8
	-02	С30	20	16	12.5
	-03	С31	20	15	11.8
	-04	С32	20	12	9.5
	-05	С33	20	11	8.8
	-06	С34	20	10	8.0
	-07	С35	20	8	6.5
	-08	С36	20	7	5.8
	-09	С37	20	6	5.0
	-10	С38	20	5	4.3
	-11	С39	50	14	11.1

Инв. № подл. | Подпись и дата | Взам. инв. №

Нач.отд	Ткаченко			3.501.1-146.2	С28...С390
Н.контр	Миронова			Сетка плиты арматурная С28...С39	Стадия: Р; Масса: см табл.; Масштаб: —
ГИП	Гашкевич		0687		Лист; Листов 1
Рук гр	Акулова				Ленгипротрансмост
Ст.инж.	Ткачина				
Инженер	Сергеев				

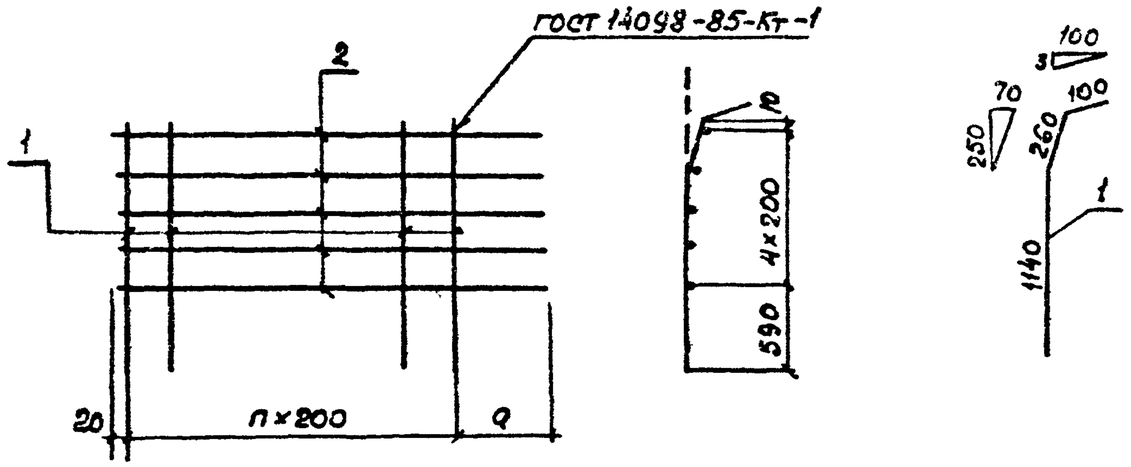

Обозначение	Марка	a мм	n мм	Масса, кг
3.501.1-146.2 с40..с45.0	с40	430	14	15.3
-01	с41	20	19	19.4
-02	с42	20	16	16.5
-03	с43	20	12	12.5
-04	с44	20	11	11.5
-05	с45	20	7	7.6

	Наименование		3.501.1-146.2 с40...с45.0 —	01	02	03	04	05	Примечание
	Арматура ГОСТ 5781-82								
1	ф 8 AI	ℓ = 1500	15	20	17	13	12	8	
2	ф 8 AI	ℓ = 3250	5						
		ℓ = 3840		5					
		ℓ = 3240			5				
		ℓ = 2440				5			
		ℓ = 2240					5		
		ℓ = 1440						5	
	Марка		с40	с41	с42	с43	с44	с45	

Нач отд	Ткаченко		
Н контр	Миронова		
ГИП	Пашковский		
Рук гр	Асулова		
Ст инж	Лапина		06 87
Инженер	Горбеев		

3.501.1-146.2 с40...с45.0

Сетка плиты арматурная с40...с45

Стадия	Масса	Масштаб
Р	См. табл.	—

Ленгипротрансмост

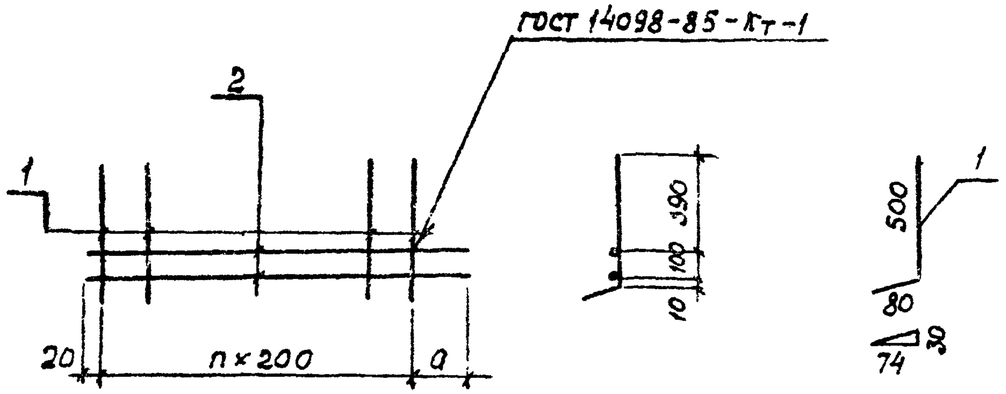

Поз.	Наименование		Кол. на исполнение 3.501.1-146.2 С46...С57.0												Примечание
			—	01	02	03	04	05	06	07	08	09	10	11	
	Арматура ГОСТ 5781-82														
1	ф8АI	l=580	15	20	17	16	13	12	11	9	8	7	6	15	
2	ф8АI	l=3250	2												
		l=3840		2											
		l=3240			2										
		l=3040				2									
		l=2440					2								
		l=2240						2							
		l=2040							2						
		l=1640								2					
		l=1440									2				
		l=1240										2			
		l=1040											2		
		l=2870												2	
		Марка	С46	С47	С48	С49	С50	С51	С52	С53	С54	С55	С56	С57	

Обозначение	Марка	a мм	n шт.	Масса, кг
3.501.1-146.2 С46...С57.0	С46	430	14	6.0
-01	С47	20	19	7,6
-02	С48	20	16	6,5
-03	С49	20	15	6,1
-04	С50	20	12	4.9
-05	С51	20	11	4,5
-06	С52	20	10	4,1
-07	С53	20	8	3.7
-08	С54	20	7	3.0
-09	С55	20	6	2,6
-10	С56	20	5	2,2
-11	С57	50	14	5,8

Нач.отд.	Ткаченко		
Н.контр.	Миронова		
Гип	Пашковский		
Рук.гр.	Акулова		
Ст.инж	Панина		06.87
Инженер	Гордеев		

3.501.1-146.2 С46...С57.0

Сетка плиты арматурная С46...С57.

Стадия	Масса	Масштаб
Р	см. табл.	—
Лист	Листов 1	

Ленгипротрансмост

ЗАВОД КБИ

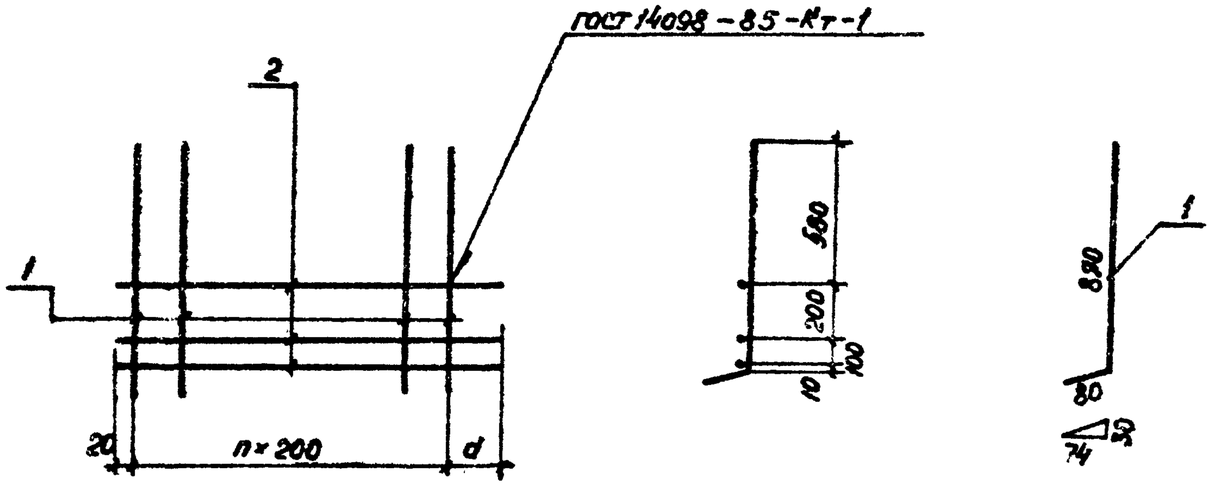

Поз.	Наименование	3.501.1-146.2 С58...С63.0 —	01	02	03	04	05	Примечание
	Арматура ГОСТ 5781-82							
1.	⌀8 AI ℓ=950	15	20	17	13	12	8	
2.	⌀8 AI ℓ=3250	3						
	ℓ=3840		3					
	ℓ=3240			3				
	ℓ=2440				3			
	ℓ=2240					3		
	ℓ=1440						3	
	Марка	С58	С59	С60	С61	С62	С63	

Обозначение	Марка	a мм	n шт.	Масса, кг
3.501.1-146.2 С58...С63.0	С58	430	14	9.5
-01	С59	20	19	12.1
-02	С60	20	16	10.2
-03	С61	20	12	7.8
-04	С62	20	11	7.1
-05	С63	20	7	4.7

Инв.№ подл. | Подпись и дата | Взам. инв.№

Нач.отд	Ткаченко		
Н.контр	Миронова		
ГИП	Пономаренко		
Рук.гр.	Якунова		
Ст.инж	Романо		06.88
Инженер	Гордеев		

3.501.1-146.2 С58...С63.0

Сетка плиты арматурная С58...С63

Стадия	Масса	Масштаб
Р	Ст.	——
Лист	Листов 1	

Ленгипротрансмост

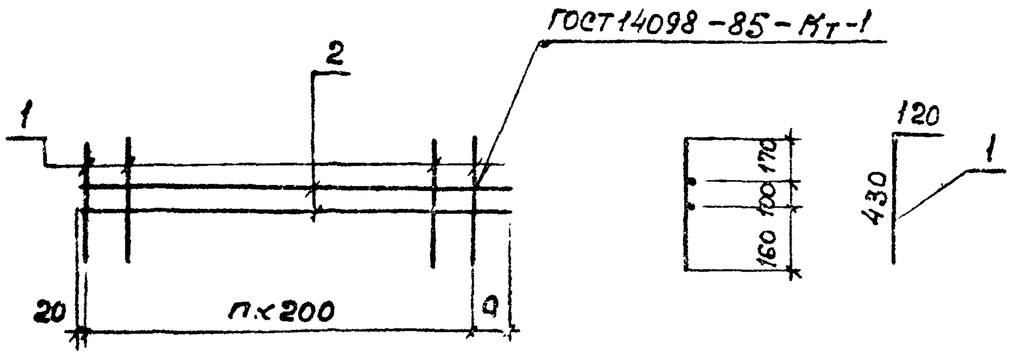

Поз.	Наименование		Кол. на исполнение 3.501.1-146.2 С64...С75.0 —	01	02	03	04	05	06	07	08	09	10	11	Примечание
	Арматура ГОСТ 5781-82														
1	ф 8 AI	ℓ=550	15	20	17	16	13	12	11	9	8	7	6	15	
2	ф 8 AI	ℓ=3250	2												
		ℓ=3840		2											
		ℓ=3240			2										
		ℓ=3040				2									
		ℓ=2440					2								
		ℓ=2240						2							
		ℓ=2040							2						
		ℓ=1640								2					
		ℓ=1440									2				
		ℓ=1240										2			
		ℓ=1040											2		
		ℓ=2870												2	
	Марка		С64	С65	С66	С67	С68	С69	С70	С71	С72	С73	С74	С75	

Обозначение	Марка	a мм	n шт.	Масса, кг
3.501.1-146.2 С64...С75.0	С64	430	14	5.8
-01	С65	20	19	7.4
-02	С66	20	16	6.3
-03	С67	20	15	5.9
-04	С68	20	12	4,8
-05	С69	20	11	4.4
-06	С70	20	10	4.0
-07	С71	20	8	3.3
-08	С72	20	7	2.9
-09	С73	20	6	2,5
-10	С74	20	5	2.1.
-11	С75	50	14	5.5

Нач.отд.	Ткаченко		
Н.контр.	Мирочова		
ГИП	Пашковский		
Рук.гр.	Якулова		
Ст.инж.	Панина		06.87
Инженер	Гордеев		

3.501.1-146.2 С64... С75.0

Сетка бортика арматурная С64... С75

Стадия	Марка	Масштаб
Р	СЧ. табл.	—
Лист	Листов 1	

Ленгипротрансмост

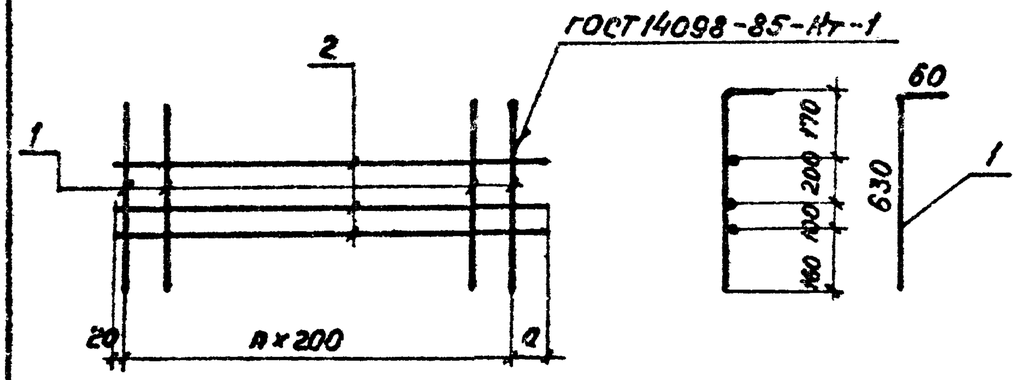

Поз.	Наименование		Количество на исполнение 3.501.1-146.2 С76...С87.0												Примечание
			—	01	02	03	04	05	06	07	08	09	10	11	
	Арматура ГОСТ 5781-82														
1	8 AI	ℓ = 690	15	20	17	16	13	12	11	9	8	7	6	15	
2	8 AI	ℓ = 3250	3												
		ℓ = 3840		3											
		ℓ = 3240			3										
		ℓ = 3040				3									
		ℓ = 2440					3								
		ℓ = 2240						3							
		ℓ = 2040							3						
		ℓ = 1640								3					
		ℓ = 1440									3				
		ℓ = 1240										3			
		ℓ = 1040											3		
		ℓ = 2870												3	
	Марка		С76	С77	С78	С79	С80	С81	С82	С83	С84	С85	С86	С87	

Обозначение	Марка	a мм	n шт.	Масса, кг
3.501.1-146.2 С76...С87.0	С76	430	14	7,9
— 01	С77	20	19	10,0
— 02	С78	20	18	8,5
— 03	С79	20	15	8,0
— 04	С80	20	12	6,4
— 05	С81	20	11	5,9
— 06	С82	20	10	5,4
— 07	С83	20	8	4,4
— 08	С84	20	7	3,9
— 09	С85	20	6	3,4
— 10	С86	20	5	2,9
— 11	С87	50	14	7,5

Нач.отд.	Ткаченко			3.501.1-146.2 С76...С87.0
Н.контр.	Миронова			Сетка арматурная С76...С87
ГИП	Пашковский			Стадия: Р; Масса: см. лист 1; Масштаб: —
Рук.гр.	Якушова			Лист; Листов 1
Ст.инж.	Панина		06.87	Венгипротяжпромстрой
Инженер	Гордеев			

ЗАВОДЧИ
https://zavodgi.com/

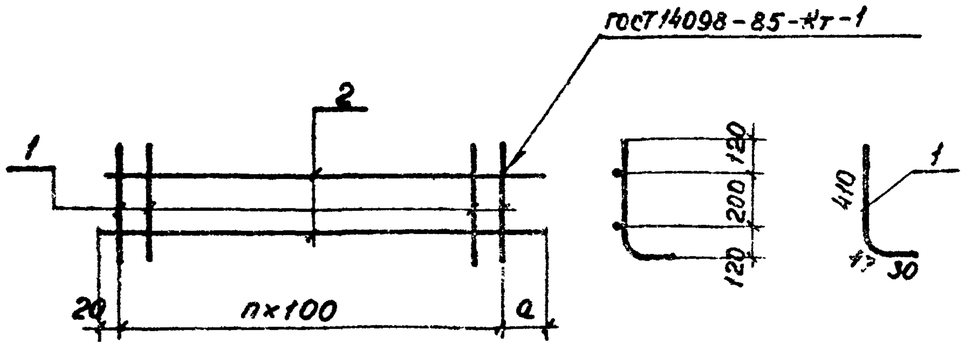

Сетки из сталей ВСт5пс2 и 25Г2С для обозначениями МиМ1 вязаные.

Поз.	Наименование		Количество на исполнение 3.501.1-146.2 С88...С100.0													Примечание
			—	01.	02	03	04	05	06	07	08	09	10	11	12	
	Арматура ГОСТ 5781-82															
1	10 AII (AIII)	ℓ = 490	30	38	33	32	30	25	23	20	17	15	13	10	29	
2	8 AI	ℓ = 3250	2													
		ℓ = 3740		2												
		ℓ = 3240			2											
		ℓ = 3140				2										
		ℓ = 2940					2									
		ℓ = 2440						2								
		ℓ = 2240							2							
		ℓ = 1940								2						
		ℓ = 1640									2					
		ℓ = 1440										2				
		ℓ = 1240											2			
		ℓ = 940												2		
		ℓ = 2870													2	

Марка	С88	С89	С90	С91	С92	С93	С94	С95	С96	С97	С98	С99	С100	

Обозначение	Марка	a мм	n мм	Масса, кг
3.501.1-146.2 С88...С100.0	С88	330	29	11.7
-01	С89	20	37	14,5
-02	С90	20	32	12.6
-03	С91	20	31	12.2
-04	С92	20	29	11.4
-05	С93	20	24	9,5
-06	С94	20	22	8,8
-07	С95	20	19	7,6
-08	С96	20	16	6,5
-09	С97	20	14	5,7
-10	С98	20	12	4,9
-11	С99	20	9	3,8
-12	С100	50	28	11,1

Нач. отд.	Ткаченко		
Н. контр.	Миронова		
Гл. п	Пашковский		
Рук. гр.	Якушова		
Ст. инж.	Лонина		86 84
Инженер	Гордеев		

3.501-1-146.2 С88...С100.0

Сетка бортика арматурная С88... С100

Стадия	Масса	Масштаб
Р	см. табл.	—
Лист	Листов 1	

Ленгипротранспост

2677-04

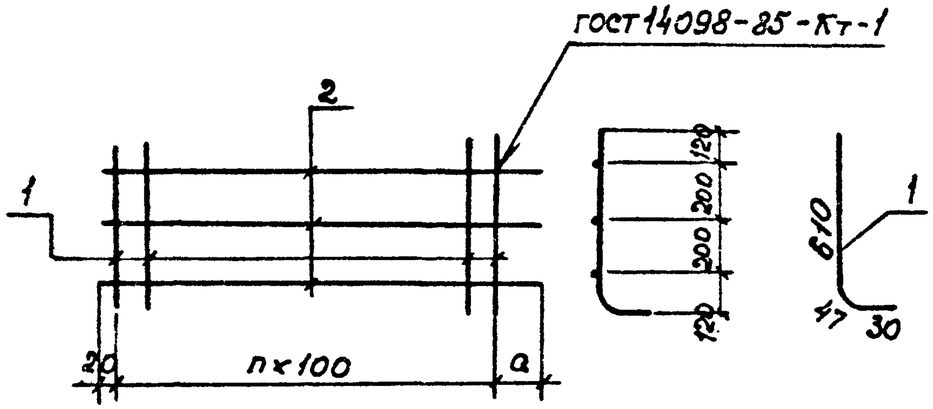

Сетки из сталей ВСт5пс2 и 25Г2С для балок с индексами М и М1 вязаные.

Поз.	Наименование		Кол. на исполнение 3.501.1-146.2 С101...С113.0													Примечание
			–	01	02	03	04	05	06	07	08	09	10	11	12	
	Арматура ГОСТ 5781-82															
1	ф10А II (АIII)	ℓ = 690	30	38	33	32	30	25	23	20	17	15	13	10	29	
2	ф8АI	ℓ = 3250	3													
		ℓ = 3740		3												
		ℓ = 3240			3											
		ℓ = 3140				3										
		ℓ = 2940					3									
		ℓ = 2440						3								
		ℓ = 2240							3							
		ℓ = 1940								3						
		ℓ = 1640									3					
		ℓ = 1440										3				
		ℓ = 1240											3			
		ℓ = 940												3		
		ℓ = 2870													3	
Марка			С101	С102	С103	С104	С105	С106	С107	С108	С109	С110	С111	С112	С113	

Обозначение	Марка	a мм	n шт.	Масса, кг
3.501.1-146.2 С101...С113.0	С101	330	29	16.7
-01	С102	20	37	20.7
-02	С103	20	32	18.0
-03	С104	20	31	17.4
-04	С105	20	29	16.3
-05	С106	20	24	13.6
-06	С107	20	22	12.5
-07	С108	20	19	10.9
-08	С109	20	16	9.2
-09	С110	20	14	8.1
-10	С111	20	12	7.0
-11	С112	20	9	5.4
-12	С113	50	28	15.8

Инв.№ подл. | Подпись и дата | Взам. инв.№

Нач. отд.	Ткаченко		
Н. контр.	Мирсонова		
ГИП	Пашкевич		
Рук. гр.	Кулова		
Вед. инж.	Панина		08.81
Инженер	Гордеев		

3501.1-146.2 С101...С113.0

Сетка бортика арматурная С101...С113

Стадия	Масса	Масштаб
Р	см. табл.	—
Лист	Листов 1	

Ленгипротрансмост

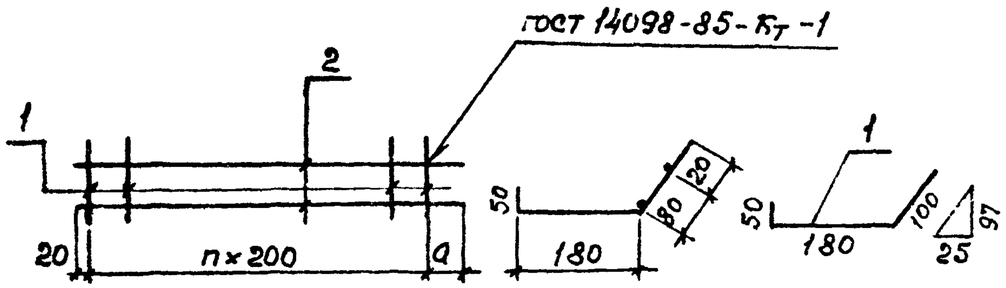

Поз.	Наименование		Кол. на исполнение 3.501.1-146.2 С114...С125.0												Примечание
			—	01	02	03	04	05	06	07	08	09	10	11	
	Арматура гост 5781-82														
1	ф 8А I	l = 330	15	20	17	16	13	12	11	9	8	7	6	15	
2	ф 8А I	l = 3250	2												
		l = 3840		2											
		l = 3240			2										
		l = 3040				2									
		l = 2440					2								
		l = 2240						2							
		l = 2040							2						
		l = 1640								2					
		l = 1440									2				
		l = 1240										2			
		l = 1040											2		
		l = 2870												2	
		Марка	С114	С115	С116	С117	С118	С119	С120	С121	С122	С123	С124	С125	

Обозначение	Марка	a мм	n шт.	Масса, кг
3.501.1-146.2 СН4...С125.0	С114	430	14	4,5
-01	С115	20	19	5,6
-02	С116	20	16	4,8
-03	С117	20	15	4,5
-04	С118	20	12	3,6
-05	С119	20	11	3,3
-06	С120	20	10	3,0
-07	С121	20	8	2,5
-08	С122	20	7	2,2
-09	С123	20	6	1,9
-10	С124	20	5	1,6
-11	С125	50	14	4,2

Инв. № подл. | Подпись и дата | Взам. инв. №

Нач. отд.	Ткаченко		
Н. контр.	Миронова		
Гип	Пашковский		
Рук. гр.	Акулова		
Вед. инж.	Панина		06.37
Инженер	Гордеев		

3.501.1-146.2 С114...С125.0

Сетка бортика арматурная С114...С125

Стадия	Масса	Масштаб
Р	см. табл.	—
Лист	Листов 1	

Ленгипротрансмост

ЗАВОД ЖБИ

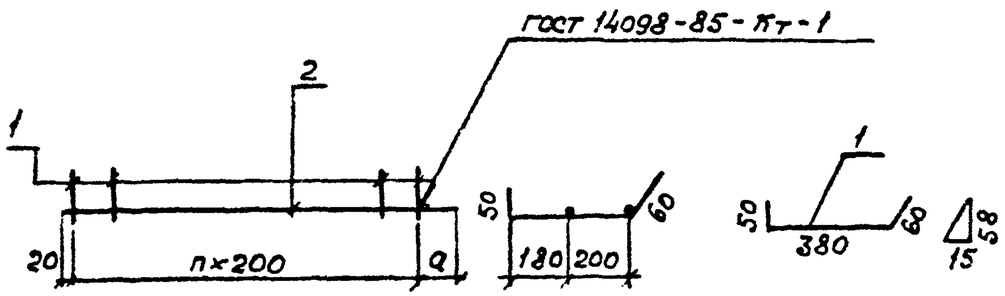

Поз.	Наименование		Кол. на исполнение 3.501.1-146.2 С126...С137.0												Примечание
			—	01	02	03	04	05	06	07	08	09	10	11	
	Арматура ГОСТ 5781-82														
1	⌀8АI	l=490	15	20	17	16	13	12	11	9	8	7	6	15	
2	⌀8АI	l=3250	2												
		l=3840		2											
		l=3240			2										
		l=3040				2									
		l=2440					2								
		l=2240						2							
		l=2040							2						
		l=1640								2					
		l=1440									2				
		l=1240										2			
		l=1040											2		
		l=2870												2	
		Марка	С126	С127	С128	С129	С130	С131	С132	С133	С134	С135	С136	С137	

Обозначение	Марка	a мм	n шт.	Масса, кг
3.501.1-146.2. С126..С137.0	С126	430	14	5,5
-01	С127	20	19	6,9
-02	С128	20	16	5,8
-03	С129	20	15	5,5
-04	С130	20	12	4,4
-05	С131	20	11	4,1
-06	С132	20	10	3,7
-07	С133	20	8	3,0
-08	С134	20	7	2,7
-09	С135	20	6	2,3
-10	С136	20	5	2,0
-11-	С137	50	14	5,2

Нач отд.	Ткаченко		
Н. контр.	Миронова		
Гип	Пашковский		
Рук гр.	Акулова		
Вед инж.	Панина		
Инженер	Гордеев		

3.501.1-146.2 С126..С137.0

Сетка бортика арматурная С126..С137

Стадия	Масса	Масштаб
Р	см. табл.	—
Лист	Листов 1	

Ленгипротрансмост

ЗАВОД ЖБИ

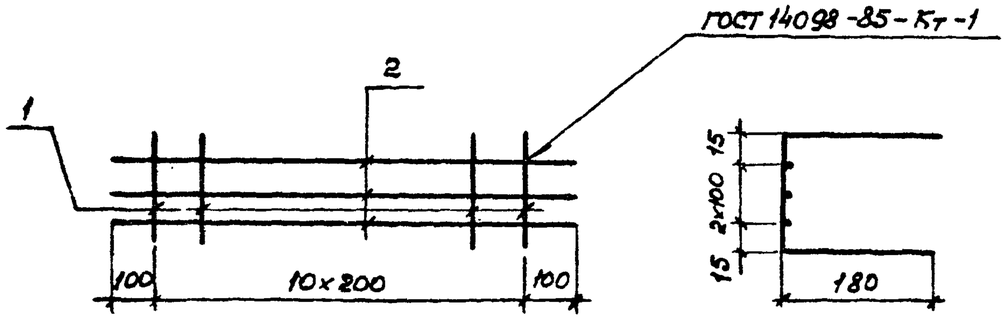

Форм.	Зона	Поз.	Обозначение	Наименование	Кол.	Примечание
				Детали		
Б4		1	3.501.1-146.2 С138.1	8 AI ГОСТ 5781-82 ℓ=590	11	2,6 кг
Б4		2	3.501.1-146.2 С138.2	8 AI ГОСТ 5781-82 ℓ=2200	3	2,6 кг

Нач. отд.	Ткаченко			3.501.1-146.2 С138.0
Н. контр.	Миронова			Сетка бортика арматурная С138.
ГИП	Пашковский			Стадия: Р; Масса: 5,2; Масштаб: —
Рук. гр.	Акулова			Лист; Листов 1
Вед. инж.	Панина		06.87	Ленгипротранспост
Инженер	Чернова			

Инв. № подл. | Подпись и дата | Взам. инв. №

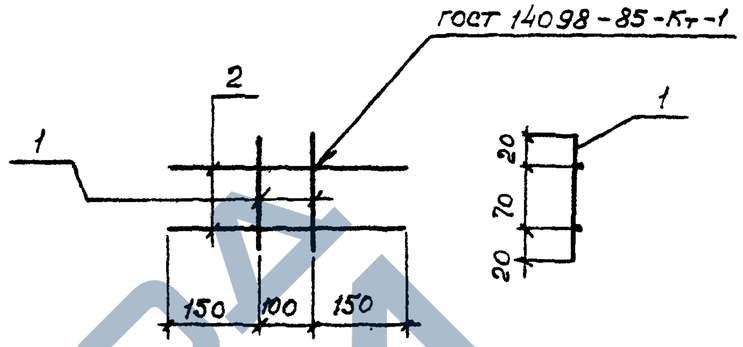

Сетки из сталей ВСт5пс2 и 25Г2С для балок с индексами М и М1 вязаные.

Форм.	Зона	Поз.	Обозначение	Наименование	Кол.	Примечание
				Детали		
Б4		1	3.501.1-146.2 С201.1	10 AII (AIII) ГОСТ 5781-82 ℓ=110	2	0,1 кг
Б4		2	3.501.1-146.2 С201.2	10 AII (AIII) ГОСТ 5781-82 ℓ=400	2	0,5 кг

Нач. отд.	Ткаченко			3.501.1-146.2 С201.0
Н. контр.	Миронова			Сетка диафрагмы арматурная С201.
ГИП	Пашковский			Стадия: Р; Масса: 0,6; Масштаб: —
Рук. гр.	Акулова			Лист; Листов 1
Вед. инж.	Панина		06.87	Ленгипротранспост
Инженер	Чернова			

Инв. № подл. | Подпись и дата | Взам. инв. №

https://zavodjbi.com/

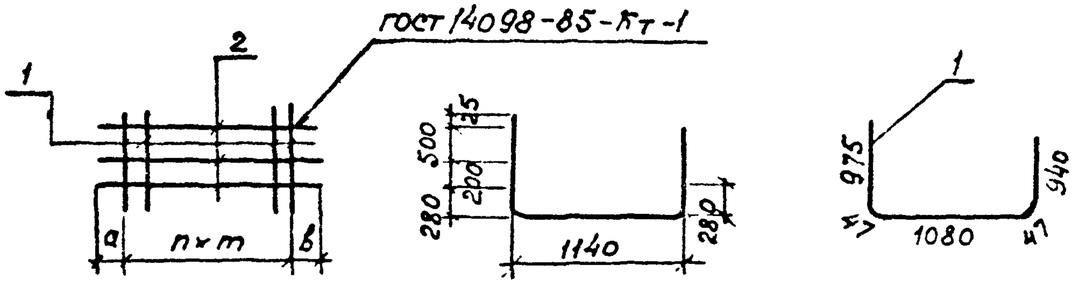

Поз.	Наименование		3.501.1-146.2 с139...с142.0					Примечание
			—	01	02	03	04	
	Арматура гост 5781-82							
1	⌀ 10AI	ℓ= 3090	15	15	17	11	12	
2	⌀ 8AI	ℓ= 1600	4	4				
		ℓ= 2800			4			
		ℓ= 3000				4		
		ℓ= 3250					4	
		Марка	с139	с139н	с140	с141	с142	

3.501.1-146.2 с139... с142.0 – изображено с 139.

3.501.1-146.2 с139... с142.0-01- зеркальное отражение с139

Обозначение	Марка	a мм	в мм	m мм	n шт	Масса кг
3.501.1-146.2 с139...с142.0	с139	50	150	100	14	31.3
-01	с139н	50	150	100	14	31.3
-02	с140	200	200	150	16	37.0
-03	с141	250	250	250	10	25.8
-04	с142	250	250	250	11	28.1

Нач отд.	Ткаченко		
Н. контр.	Миронова		
Гип	Пашковский		
Рук гр.	Акулова		
Ст. инж.	Панина		06.87
Инженер	Гордеев		

3 501.1-146.2 С139... С142.0

Сетка ребра арматурная с139... с142

Стадия	Масса	Масштаб
Р	см. табл.	—
Лист	Листов 1	

Ленгипротрансмост

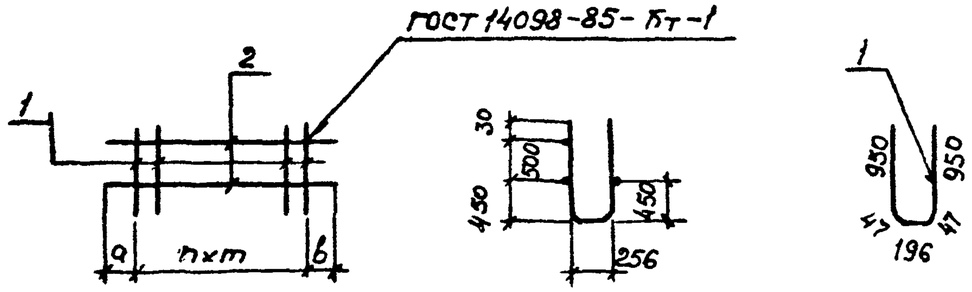

Поз.	Наименование		3.501.1-146.2 с143..с146 —	01	02	03	04	Приме-чание
	Арматура ГОСТ 5781-82							
1	ф10АI	ℓ=2190	15	15	17	11	12	
2	ф8АI	ℓ=1600	3	3				
		ℓ=2800			3			
		ℓ=3000				3		
		ℓ=3250					3	
Марка			с143	с143н	с144	с145	с146	

3.501.1-146.2 с143...с146.0 — изображено с143.
3.501.1-146.2 с143...с146.0-01 зеркальное отражение с143

Обозначение	Марка	a	b	m	n	Масса,
		мм	мм	мм	шт.	кг
3.501.1-146.2 с143...с146.0	с143	50	150	100	14	22.3
-01	с143н	50	150	100	14	22.3
-02	с144	200	200	150	16	26.4
-03	с145	250	250	250	10	18.5
-04	с146	250	250	250	11	20.1

Инв.№ подл. | Подпись и дата | Взам.инв.№

Нач.отд.	Ткаченко		
Н.контр.	Миронова		
ГИП	Пашковский		
Рук.гр.	Акулова		
Вед.инж.	Панина		06.84
Инженер	Гордеев		

3.501.1-146.2 с143...с146.0

Сетка ребра арматурная с143...с146

Стадия	Масса	Масштаб
Р	См. табл.	—
Лист	Листов 1	

Ленгипротрансмост

https://zavodjbi.com/

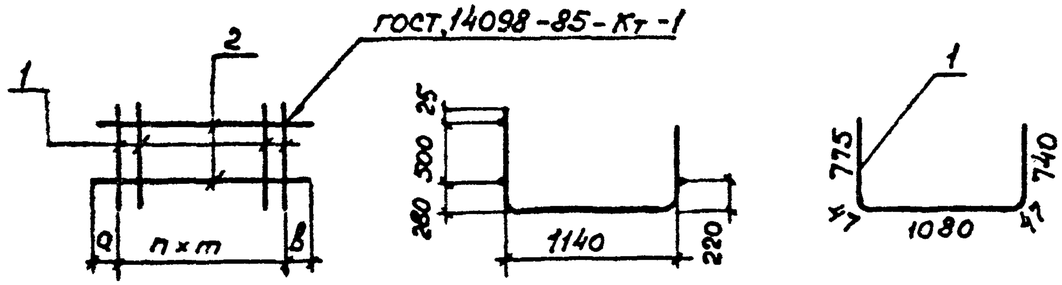

Поз.	Наименование		3.501.1-146.2 С147...С151.0							Примечание
			—	01	02	03	04	05	06	
	Арматура гост 5781-82									
1	ф10АI	l=2690	15	15	14	14	17	15	12	
2	ф8АI	l=1600	3	3						
		l=1500			3	3				
		l=2900					3			
		l=2600						3		
		l=3250							3	
		Марка	С147	С147н	С148	С148н	С149	С150	С151	

3.501.1-146.2 С147... С151.0 - изображено С147.
3.501.1-146.2 С147... С151.0-01 - зеркальное отражение С147н.
3.501.1-146.2 С147... С151.0-02 - изображено С148.
3.501.1-146.2 С147... С151.0-03 - зеркальное отражение С148н.

Обозначение	Марка	а мм	в мм	m мм	n шт.	Масса, кг
3.501.1-146.2. С147...С151.0	С147	50	150	100	14	26.9
-01	С147н	50	150	100	14	26.9
-02	С148	50	150	100	13	25.1
-03	С148н	50	150	100	13	25.1
-04	С149	250	250	150	16	31.8
-05	С150	250	250	150	14	28.1
-06	С151	250	250	250	11	23.9

Нач. отд.	Ткаченко		
Н. контр.	Миронова		
ГИП	Пашковский		
Рук. гр.	Акунова		
			66.11

3.501.1-146.2. С147...С151.0

Сетка ребра арматурная С147...С151

Стадия	Масса	Масштаб
Р	См табл.	—
Лист	Листов 1	

Ленгипротрансмост

Инв. № подл. | Подпись и дата | Взам. инв. №

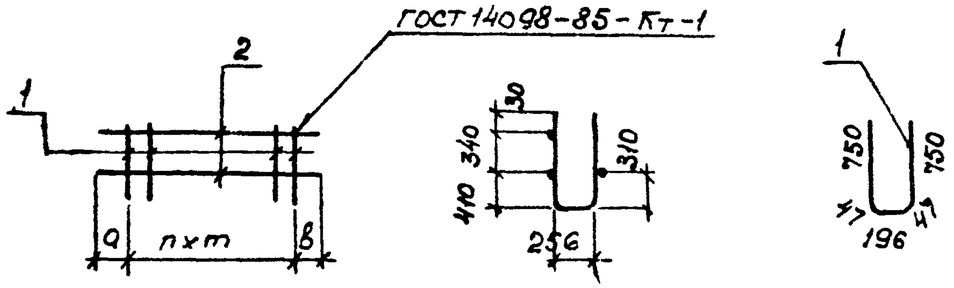

поз.	Наименование		3.501.1-146.2 с152..с156.0 —	01	02	03	04	05	06	Примечание
	Арматура ГОСТ 5781-82									
1	ф10AI	ℓ=1790	15	15	14	14	17	15	12	
2	ф8AI	ℓ=1600	3	3						
		ℓ=1500			3	3				
		ℓ=2900					3			
		ℓ=2600						3		
		ℓ=3250							3	
Марка			с152	с152н	с153	с153н	с154	с155	с156	

3.501.1-146.2 с152...с156.0 - изображено с 152.
3.501.1-146.2 с152...с156.0-01- зеркальное отражение с152
3.501.1-146.2 с152...с156.0-02 изображено с153.
3.501.1-146.2 с152...с156.0-03 зеркальное отражение с153

Обозначение	Марка	a мм	b мм	m мм	n шт.	Масса, кг
3.501.1-146.2 с152...156.0	с152	50	150	100	14	18.5
-01	с152н	50	150	100	14	18.5
-02	с153	50	150	100	13	17.3
-03	с153н	50	150	100	13	17.3
-04	с154	250	250	150	16	22.3
-05	с155	250	250	150	14	19.7
-06	с156	250	250	250	11	17.2

Инв.№ подл. | Подпись и дата | Взам. инв.№

Нач.отд.	Ткаченко		
Н.контр.	Миронова		
ГИП	Пошковский		
Рук.гр.	Асулова		
Вед.инж.	Панина		06.84
Инженер	Гордеев		

3.501.1-146.2 с152...с156.0

Сетка ребра арматурная с152...с156

Стадия	Масса	Масштаб
Р	см табл.	
Лист	Листов 1	

Ленгипротрансмост

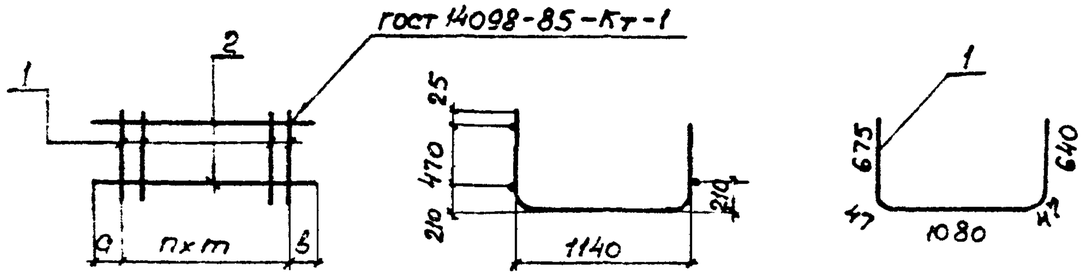

	Наименование		3.501.1-146.2 С157...С161.0						Примечание
			—	01	02	03	04	05	06	
	Арматура ГОСТ 5781-82									
1	ф 10 AI	ℓ = 2490	12	12	11	11	14	11	10	
2	ф 8 AI	ℓ = 1250	3	3						
		ℓ = 1150			3	3				
		ℓ = 2450					3			
		ℓ = 3000						3		
		ℓ = 2750							3	
	Марка		С157	С157м	С158	С158м	С159	С160	С161	

3.501.1-146.2 С157. С161.0 – изображено С157

3.501.1-146.2 С157...С161.0-01 – зеркальное отражение С157

3.501.1-146.2 С157...С161.0-02 – изображено С158

3.501.1-146.2 С157...С161.0-03 – зеркальное отражение С158

Обозначение	Марка	а мм	в мм	т мм	п мм	Масса, кг
3.501.1-146.2 С157...С161.0	С157	50	100	100	11	20.0
-01	С157м	50	100	100	11	20,0
-02	С158	50	100	100	10	18,3
-03	С158м	50	100	100	10	18,3
-04	С159	250	250	150	13	24.5
-05	С160	250	250	250	10	20.5
-06	С161	250	250	250	9	18.7

Нач отд	Ткаченко		
Н контр	Миронова		
ГИП	Пашковский		
Рук гр	Акулова		
Вед инж	Панина		1985
Инженер	Гордеев		

3.501.1-146.2 С157...С161.0

Сетка ребра арматурная С157...С161

Стадия	Масса	Масштаб
Р	См табл	—
Лист	Листов	

Ленгипротранс

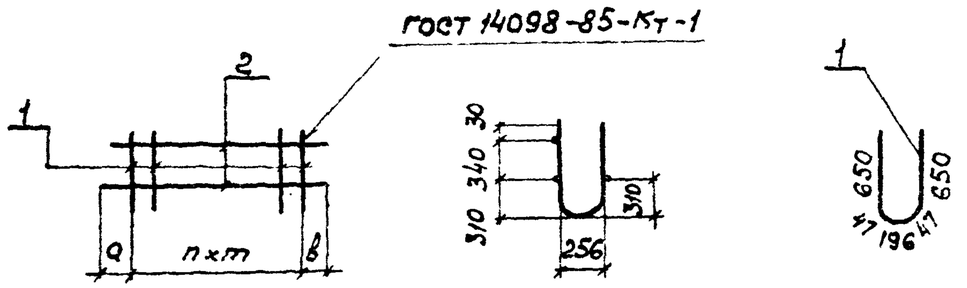

поз.	Наименование		3.501.1-146.2 С162...С166.0							Примечание
			—	01	02	03	04	05	06	
	Арматура ГОСТ 5781-82									
1	⌀10АI	ℓ=1590	12	12	11	11	14	11	10	
2	⌀8АI	ℓ=1250	3	3						
		ℓ=1150			3	3				
		ℓ=2450					3			
		ℓ=3000						3		
		ℓ=2750							3	
		Марка	С162	С162н	С163	С163н	С164	С165	С166	

3.501.1-146.2 С162...С166.0 — изображено С162.
3.501.1-146.2 С162...С166.0-01 - зеркальное отражение С162
3.501.1-146.2 С162...С166.0-02 - изображено С163.
3.501.1-146.2 С162...С166.0-03 - зеркальное отражение С163

Обозначение		Марка	a мм	в мм	m мм	n шт.	Примечание
3.501.1-146.2	С162...С166.0	С162	50	100	100	11	13.3
	-01	С162н	50	100	100	11	13.3
	-02	С163	50	100	100	10	12.2
	-03	С163н	50	100	100	10	12.2
	-04	С164	250	250	150	13	16.7
	-05	С165	250	250	250	10	14.4
	-06	С166	250	250	250	9	13.1

Нач.отд.	Ткаченко			3.501.1-146.2 С162...С166.0
Н.контр	Миронова			Сетка ребра арматурная С162...С166.
Гип.	Пашковский			Стадия: Р; Масса: см табл; Масштаб: —
Рук.гр.	Акулова			Лист; Листов 1
Вед.инж	Панина		06.87	Ленгипротрансмост
Инженер	Гордеев			

ЗАВОД ЖБИ

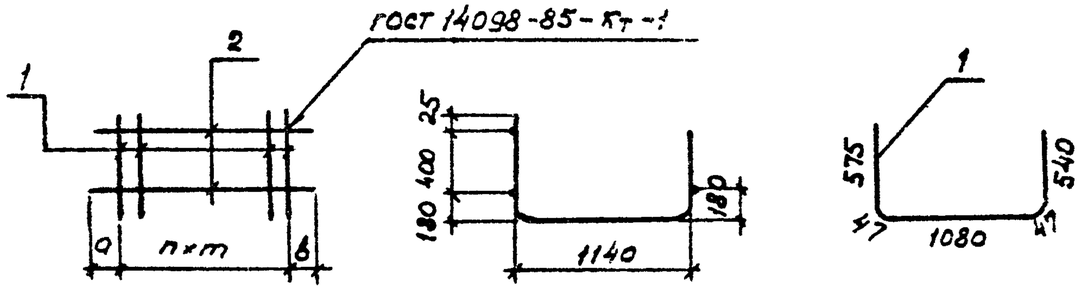

3.501.1-146.2 С167...С170.0 – изображено С 167.

3.501.1-146.2 С167...С170.0-01- зеркальное отражение С167

Обозначение	Марка	a мм	в мм	m мм	n шт.	Масса, кг
3.501.1-146.2 • С167..С170.0	С 167	50	125	100	9	17.8
-01	С167н	50	125	100	9	17.8
-02	С168	225	225	150	10	17.9
-03	С169	250	250	150	8	14.8
-04	С170	250	250	250	8	15.7

	Наименование	3.501.1-146.2 С167...С170.0 —	01	02	03	04	05	06	Примечание
	Арматура ГОСТ 5781-82								
1	ф10AI ℓ=2290	10	10	11	9	9			
2	ф8AI ℓ=1075	3	3						
	ℓ=1950			3					
	ℓ=1700				3				
	ℓ=2500					3			
	Марка	С167	С167н	С168	С169	С170			

				3.501.1-146.2 С167 С170.0	
				Сетка ребра арматурная С167...С170	Стадия: Р; Масса: см. табл.; Масштаб: —
Нач. отд	Ткаченко				Лист; Листов 1
Н.контр	Миронова				
ГИП	Пашковская				
Рук. гр	Аксенова				
Вед. инж	Панина		06.81		Ленгипротрансмост
Инженер	Зоколова				

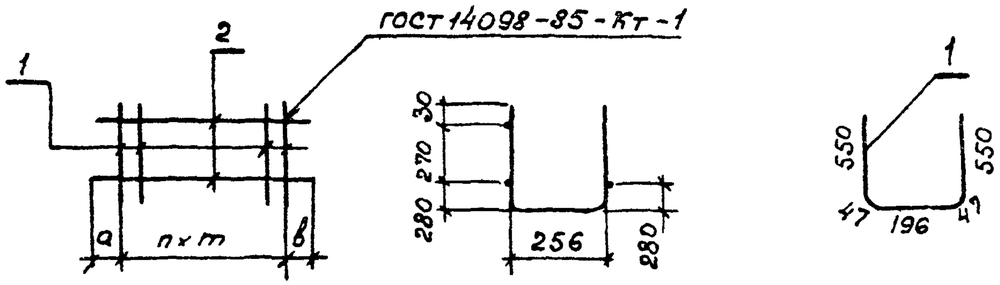

Поз.	Наименование	3.501.1-146.2 С171...С174.0 —	01	02	03	04			Примечание
	Арматура ГОСТ 5781-82								
1	ф 10 AI ℓ=1390	10	10	11	9	9			
2	ф 8 AI ℓ=1075	3	3						
	ℓ=1950			3					
	ℓ=1700				3				
	ℓ=2500					3			
Марка		С171	С171н	С172	С173	С174			

3.501.1-146.2 С171...С174.0 - изображено С171.

3.501.1-146.2 С171н ... С174.0-01 - зеркальное отражение С171

Обозначение	Марка	a мм	в мм	т мм	п шт.	Масса, кг
3.501.1-146.2 С171...С174.0	С171	50	125	100	9	9.9
-01	С171н	50	125	100	9	9.9
-02	С172	225	225	150	10	11.8
-03	С173	250	250	150	8	8.0
-04	С174	250	250	250	8	10.7

Нач. отд.	Ткаченко		
Н. контр.	Миронова		
ГИП	Пашковский		
Рук. гр.	Якулова		
Ст. инж.	Панина		06.87
Инженер	Гордеев		

3.501.1-146.2 С171...С174.0

Сетка ребра арматурная С171...С174

Стадия	Масса	Масштаб
Р	см. табл.	—
Лист	Листов 1	

Ленгипротрансмост

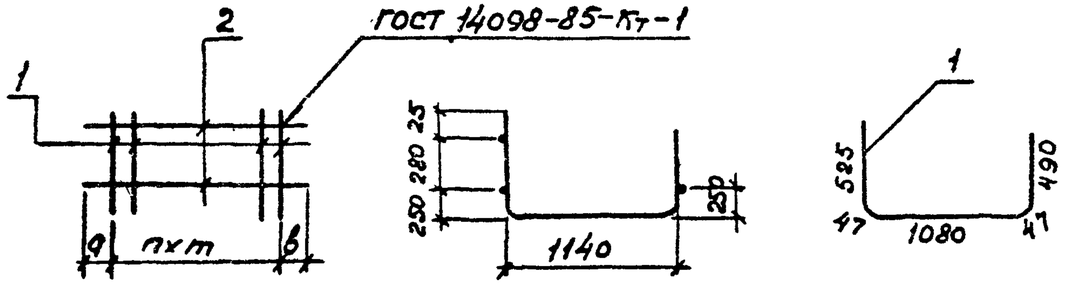

Поз.	Наименование	3.501.1-146.2 С175...С178.0 —	01	02	03	04	05		Примечание
	Арматура ГОСТ 5781-82								
1	ф10АI ℓ=2190	10	10	8	8	8	13		
2	ф8АI ℓ=1050	3	3						
	ℓ=850			3	3				
	ℓ=1550					3			
	ℓ=3500						3		
Марка		С175	С175н	С176	С176н	С177	С178		

3.501.1-146.2 С175...С178.0 – изображено С175.
3.501.1-146.2 С175...С178.0-01 – зеркальное отражение С175
3.501.1-146.2 С175...С178.0-02 – изображено С176.
3.501.1-146.2 С175...С178.0-03 – зеркальное отражение С176

Обозначение	Марка	а мм	в мм	т мм	п шт.	Масса, кг
3.501.1-146.2 С175...С178.0	С175	50	100	100	9	14.8
-01	С175н	50	100	100	9	14.8
-02	С176	50	100	100	7	11.9
-03	С176н	50	100	100	7	11.9
-04	С177	250	250	150	7	12.7
-05	С178	250	250	250	12	21.8

Инв. № подл. | Подпись и дата | Взам. инв. №

Нач. отд.	Ткаченко		
Н. контр.	Миронова		
ГИП	Пашковский		
Рук. гр.	Акулова		
Вед. инж.	Панина		06.87
Инженер	Соколова		

3.501.1-146.2 С175...С178.0

Сетка ребра арматурная С175...С178

Стадия	Масса	Масштаб
Р	см. табл.	—
Лист	Листов 1	

Ленгипротрансмост

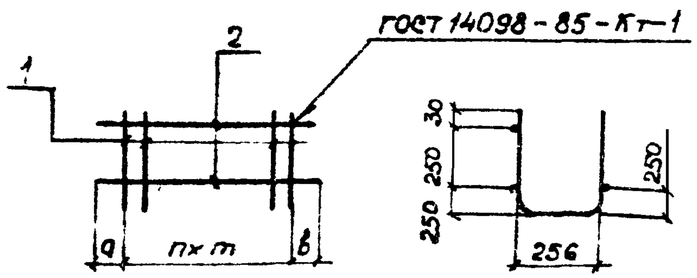

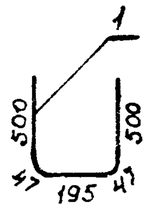

Поз	Наименование		3.501.1-146.2 С179 С182.0 —	01	02	03	04	05		Примечание
	Арматура ГОСТ 5781-82									
1	ф 10 AI	ℓ=1290	10	10	8	8	8	13		
2	ф 8 AI	ℓ=1050	3	3						
		ℓ=850			3	3				
		ℓ=1550					3			
		ℓ=3500						3		
Марка			С179	С179н	С180	С180н	С181	С182		

3.501.1-146.2 С179... С182.0 - изображено С179.
3.501.1-146.2 С179... С182.0-01-зеркальное отражение С179.
3.501.1-146.2 С179... С182.0-02-изображено С180.
3.501.1-146.2 С179... С182.0-03-зеркальное отражение С180.

Обозначение	Марка	a мм	в мм	m мм	n шт.	Масса. кг
3.501.1-146.2 С179...С182.0	С179	50	100	100	9	9.3
-01	С179н	50	100	100	9	9.3
-02	С180	50	100	100	7	7.4
-03	С180н	50	100	100	7	7.4
-04	С181	250	250	150	7	8.3
-05	С182	250	250	250	12	14.5

Нач отд	Ткаченко		
Н контр	Миронова		
ГИП	Лашкобакин		06.87
Рук. гр	Акулова		
Вед. инж	Лунина		06.87
Инженер	Соколова		

3.5011-146.2 С179... С182.0

Сетка ребра арматурная С179...С182.

Стадия	Масса	Масштаб
Р	см. табл	—
Лист	Листов 1	

Ленгипротрансмост

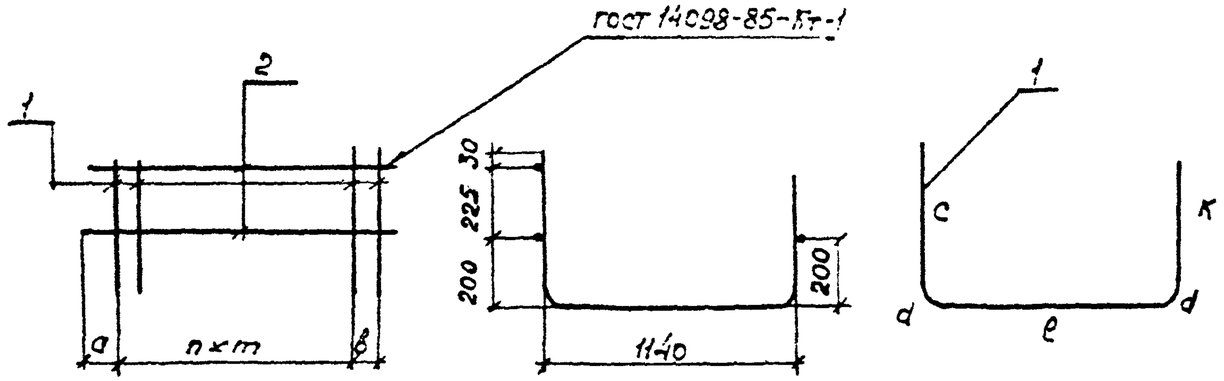

Поз.	Наименование	3.501.1-146.2 С183...С184.0 —	01	02				Примечание
	Арматура ГОСТ 5781-82							
1	Ф12АIII (АIII) ℓ=1980	14	14					
	Ф 10АI ℓ= 1990			13				
2	Ф 8АI ℓ= 1475	3	3					
	ℓ=3500			3				
Марка		С183	С183н	С184				

3.501.1-146.2 С183... С184.0— изображено С183.

3.501.1-146.2 С183... С184.0-01- зеркальное отражение С183

Обозначение	Марка	a мм	b мм	c мм	k мм	d мм	ℓ мм	m мм	n мм	Масса, кг
3.501.1-146.2 С183...С184.0	С183	50	125	413	378	66	1056	100	13	26.4
-01	С183н	50	125	413	378	66	1056	100	13	26.4
-02	С184	250	250	425	390	47	1080	250	12	20.2

Инв. № подл. | Подпись и дата | Взам. инв. №

Нач. отд	Ткаченко		
Н. контр	Миронова		
ГИП	Пашковская		1988
Рук. гр	Акулова		
Ведущ. инж.	Панино		
Инженер	Клещева		

3.501.1-146.2 С183 ... С184.0

Сетка ребра арматурная С183... С184.

Стадия	Масса	Масштаб
Р	см табл.	—
Лист	Листов 1	

Ленгипротранспост

2670-04

https://zavodjbi.com/

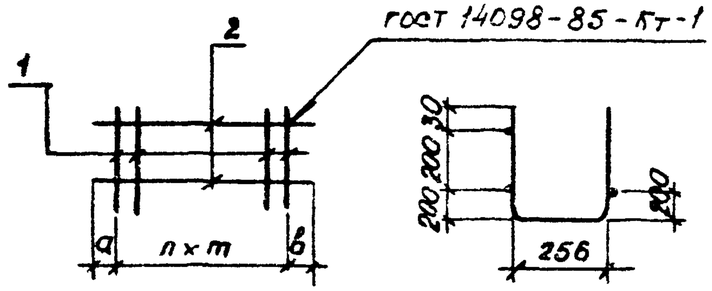

Поз.	Наименование		3.501.1-146.2 с185..с186.0 –	01	02				Примечание
	Арматура ГОСТ 5781-82								
1	ф 12 А II (А III)	ℓ = 1080	14	14					
	ф 10 А I	ℓ = 1090			13				
2	ф 8 А I	ℓ = 1475	3	3					
		ℓ = 3500			3				
Марка			с185	с185н	с186				

3.501.1-146.2 с185... с186.0 – изображено с185.

3.501.1-146.2 с185... с186.0-01 – зеркальное отражение с185

Обозначение	Марка	a мм	b мм	c мм	n мм	d мм	ℓ мм	m мм	Масса, кг
3.501.1-146.2 с185...с186.0	с185	50	125	388	13	66	172	100	15.2
-01	с185н	50	125	388	13	66	172	100	15.2
-02	с186	250	250	400	12	47	196	250	13.9

Нач. отд	Ткаченко		
Н. контр	Миронова		
ГИП	Пашкобский		06.97
Рук. гр.	Акулова		
Вед. инж.	Панина		
Инженер	Клеш,ева		

3.501.1-146.2 с185... с186.0

Сетка ребра арматурная с185... с186

Стадия	Масса	Масштаб
Р	см. табл.	—
Лист	Листов 1	

Ленгипротрансмост

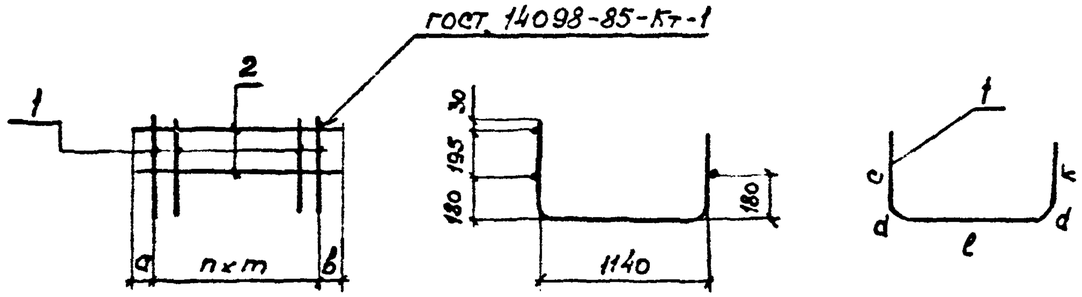

Поз.	Наименование		3.501.1-1462 С187...С189.0							Примечание
			–	01	02	03	04			
	Арматура ГОСТ 5781-82									
1	ф 10 А II (А III)	l = 1885	14	14	13	13				
	ф 10 А I	l = 1890					10			
2	ф 8 А I	l = 1500	3	3						
		l = 1400			3	3				
		l = 2750					3			
Марка			С187	С187н	С188	С188н	С189			

3.501.1-146.2 С187...С189.0 – изображено С187.
3.501.1-146.2 С187...С189.0-01 – зеркальное отражение С187
3.501.1-146.2 С187...С189.0-02 – изображено С188.
3.501.1-146.2 С187...С189.0-03 – зеркальное отражение С188

Обозначение	Марка	a мм	b мм	c мм	k мм	d мм	l мм	m мм	n шт	Масса, кг
3.501.1-146.2 С187..С189.0	С187	50	150	369	334	57	1068	100	13	18.1
-01	С187к	50	150	369	334	57	1068	100	13	18.1
-02	С188	50	150	369	334	57	1068	100	12	16.9
-03	С188н	50	150	369	334	57	1068	100	12	16.9
-04	С189	250	250	375	340	47	1080	250	9	15.0

Инв. № подл. | Подпись и дата | Взам. инв. №

Нач. отд	Тесоченко			
Н. контр.	Чиронова			
ГИП	Пашковский		06.03	
Рук. гр.	Акулова			
Вед. инж.	Панина			
Инженер	Черенова			

3.501.1-146.2 С187...С189.0

Сетка ребра арматурная С187..С189

Стадия	Масса	Масштаб
Р	см. табл.	
Лист	Листов 1	

Ленгипротранспост

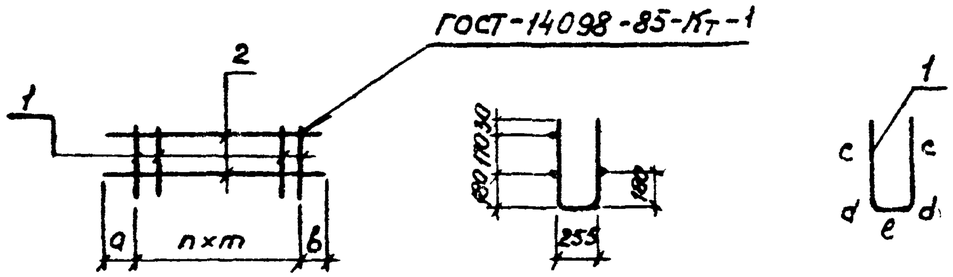

Поз.	Наименование	3.501.1-146.2 с190...с192.0							Примечание
		–	01	02	03	04			
	Арматура ГОСТ 5781-82								
1	ф10 A II (A III) ℓ = 990	14	14	13	13				
	ф10 A I ℓ = 990					10			
2	ф8 A I ℓ = 1500	3	3						
	ℓ = 1400			3	3				
	ℓ = 2750					3			
Марка		с190	с190н	с191	с191н	с192			

3.501.1-146.2 с190... с192.0 – изображено с190.
3.501.1-146.2 с190... с192.0-01 – зеркальное отражение с190
3.501.1-146.2 с190... с192.0-02 – изображено с191.
3.501.1-146.2 с190... с192.0-03 – зеркальное отражение с191

Обозначение	Марка	a мм	b мм	c мм	d мм	ℓ мм	m мм	n мм	Масса, кг
3.501.1-146.2 с190...с192.0	с190	50	150	344	57	184	100	13	10.4
-01	с190н	50	150	344	57	184	100	13	10.4
-02	с191	50	150	344	57	184	100	12	9.6
-03	с191н	50	150	344	57	184	100	12	9.6
-04	с192	250	250	350	47	196	250	9	9.4

Нач.отд.	Ткаченко		
Н.контр.	Миронова		
ГИП	Гашкевский		06.87
Рук.гр.	Акулова		
Вед.инж.	Панина		
Инженер	Чернова		

3.501.1-146.2 с190... с192.0

Сетка ребра арматурная с190... с192

Стадия	Масса	Масштаб
Р	см. табл.	—
Лист	Листов 1	

Ленгипротрансмост

Инв.№ подл. | Подпись и дата | Взам.инв.№

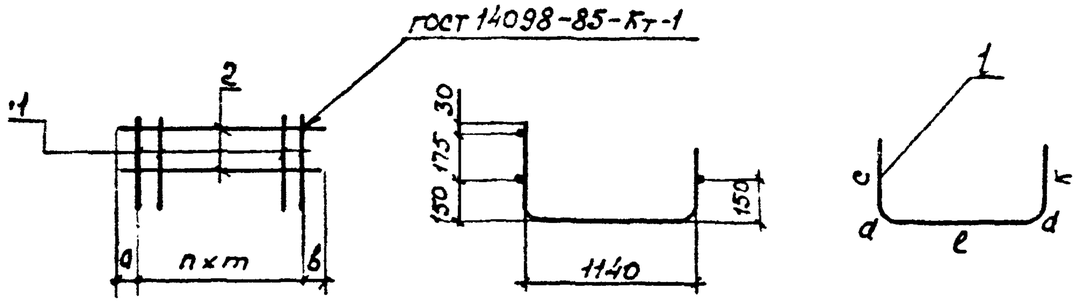

	Наименование	3.501.1-1462 С193..С196.0 —	01	02	03	04	05	Примечание
	Арматура ГОСТ 5781-82							
1	⌀10 AII (AIII) ℓ = 1790	8	8	6	6			
	⌀10 AI ℓ = 1790					9	7	
2	⌀8 AI ℓ = 975	3	3					
	ℓ = 700			3	3			
	ℓ = 2500					3		
	ℓ = 2000						3	
	Марка	С193	С193н	С194	С194н	С195	С196	

3.501.1-146.2 С193..С196.0 — изображено С193.
3.501.1-146.2 С193...С196.0-01 — Зеркальное отражение С193
3.501.1-1462 С193...С196.0-02 — изображено С194.
3.501.1-146.2 С193...С198.0-03 — Зеркальное отражение С194

Обозначение	Марка	а мм	в мм	с мм	к мм	d мм	ℓ мм	m мм	n мм	Масса, кг
3.501.1-146.2 С193..,С196.0	С193	50	225	319	284	57	1068	100	7	10,0
-01	С193н	50	225	319	284	57	1068	100	7	10.0
-02	С194	50	150	319	284	57	1068	100	5	7,5
-03	С194н	50	150	319	284	57	1068	100	5	7,5
-04	С195	250	250	325	290	47	1080	250	8	13.6
-05	С196	250	250	325	290	47	1080	250	6	10.1

Нач. отд.	Ткаченко			3.501.1-146.2 С193 ... С196.0
Н. контр.	Миронова			Сетка ребра арматурная С193...С196
ГИП	Пашковский		АС87	Стадия: Р; Масса: см табл.; Масштаб: — —
Рук гр	Акулова			Лист; Листов 1
Зав. сект.	Панина			Ленгипротяжмонтаж
Инженер	Чернова			

Инв. № подл. | Подпись и дата | Взам. инв. №

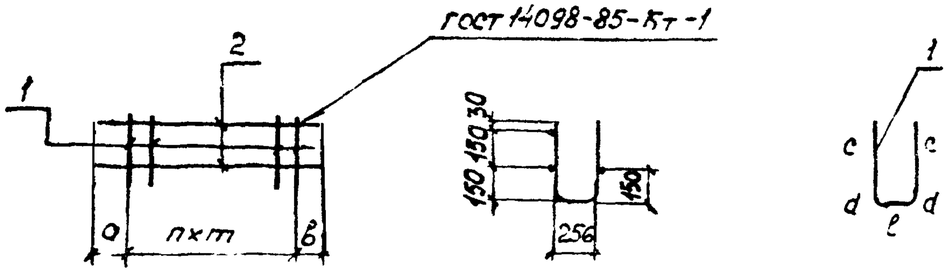

поз.	Наименование	3.501.1-146.2 С197...С200.0 —	01	02	03	04	05	Примечание
	Арматура ГОСТ 5781-82							
1	ф 10 AIII (AIII) l=890	8	8	6	6			
	ф 10 AI l=890					9	7	
2	ф 8 AI l=975	3	3					
	l=700			3	3			
	l=2500					3		
	l=2000						3	
	Марка	С197	С197н	С198	С198н	С199	С200	

3.501.1-146.2 С197... С200.0 – изображено С197.
3.501.1-146.2 С197... С200.0-01 – зеркальное отражение С197
3.501.1-146.2 С197... С200.0-02 – изображено С198.
3.501.1-146.2 С197... С200.0-03 – зеркальное отражение С198

Обозначение	Марка	a мм	b мм	c мм	d мм	l мм	m мм	n мм	Масса, кг
3.501.1-146.2 С197...С200.0	С197	50	225	294	57	184	100	7	5,6
-01	С197н	50	225	294	57	184	100	7	5.6
-02	С198	50	150	294	57	184	100	5	4.1
-03	С198н	50	150	294	57	184	100	5	4.1
-04	С199	250	250	300	47	196	250	8	7.9
-05	С200	250	250	300	47	196	250	6	6.2

Нач отд	Ткаченко		
Н контр	Миронова		
ГИП	Пашковский		0687
Рук гр	Акулова		
Вед инж	Гонина		
Инженер	Чернова		

3.501.1-146.2 С197...С200.0

Сетка ребра арматурная С197... С200

Стадия	Масса	Масштаб
Р	см табл	—
Лист	Листов 1	

Ленгипротранспроект

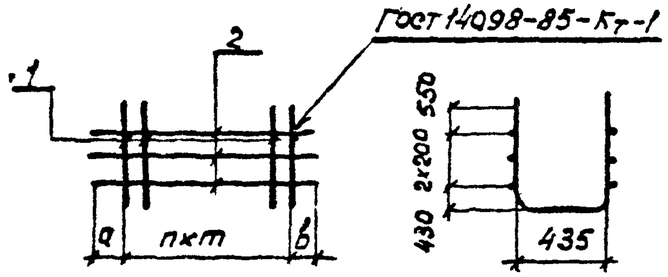

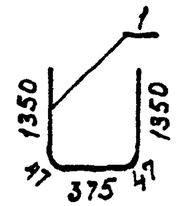

Поз.	Наименование		3.501.1-146.2 С20.3...С205.0 —	01	02					Примечание
	Арматура ГОСТ 5781-82									
1	ф10 AIII	ℓ=3170	19	16	20					
2	ф10 AI	ℓ=1970	6							
		ℓ=2750		6						
		ℓ=4300			6					
	Марка		С203	С204	С205					

Сетки из сталей ВСт5сп2 и 25Г2С
для балок с индексами М и М1 вязаные.

Обозначение	Марка	а мм	в мм	т мм	п шт	Масса, кг
3.501.1-146.2 С203...С205.0	С203	20	150	100	18	44.7
-01	С204	250	250	150	15	41.6
-02	С205	250	250	200	19	55.3

Инв. № подл. | Подпись и дата | Взам. инв. №

Нач. отд.	Ткачен.со		
Н.контр.	Миронова		
ГИП	Пошковский		0687
Рук.гр.	Акулова		
Вед.инж.	Панина		
Инженер	Соколова		

3.501.1-146 2 С203 С205.0

Сетка ребра арматурная С203...С205

Стадия	Масса	Масштаб
Р	см. табл.	—
Лист	Листов 1	

Ленгипротрансмост

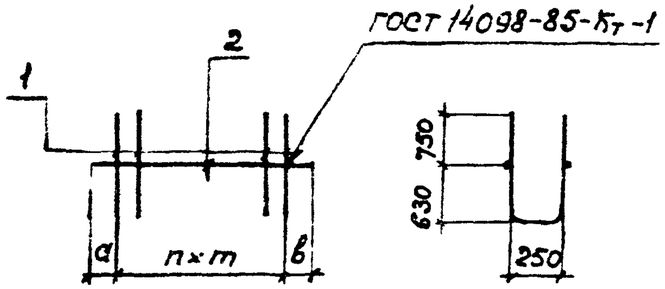

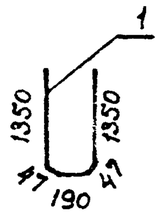

Поз	Наименование		3.501.1-146.2 с206...с208.0							Примечание
			—	01	02					
	Арматура ГОСТ 5781-82									
1	ф 10 А II	ℓ=2980	19	16	20					
2	ф 10 А I	ℓ=1970	2							
		ℓ=2750		2						
		ℓ=4300			2					
Марка			с206	с207	с208					

Сетки из сталей Вст5сп2 и 25Г2С
для балок с индексами М и М1 вязаные.

Обозначение	Марка	а мм	в мм	т мм	n шт.	Масса, кг
3.501.1-146.2 с206...с208.0	с206	20	150	100	18	37,5
-01	с207	250	250	150	15	33,0
-02	с208	250	250	200	19	42,3

Нач отд.	Ткаченко		
Н. контр.	Миронова		
ГИП	Гашковский		
Рук гр.	Акулова		
Вед инж	Панина		06.87
Инженер	Соколова		

3.501.1-146.2 С 206 С 208.0

Сетка ребра арматурная С 206...С 208

Стадия	Масса	Масштаб
Р	см табл.	—
Лист	Листов 1	

Ленгипротранмост

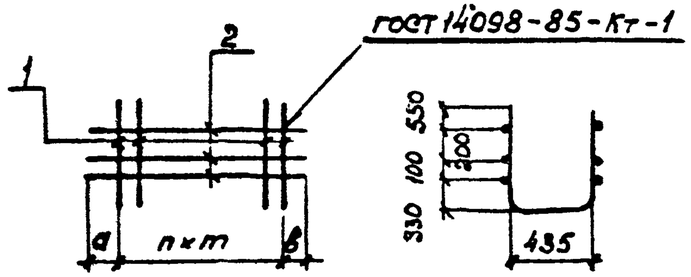

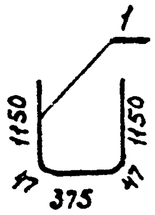

Поз	Наименование	3.501.1-146.2 с209...с212.0 —	01	02	03				Примечание
	Арматура ГОСТ 5781-82								
1	ф10AIII ℓ= 2770	17	15	16	14				
2	ф10AI ℓ= 1770	6							
	ℓ= 2600		6						
	ℓ= 3500			6					
	ℓ= 3100				6				
	Марка	с209	с210	с211	с212				

Сетки из сталей ВСт5сп2 и 25Г2С
для балок с индексами М и М1 вязаные

Обозначение	Марка	а мм	в мм	т мм	п шт.	Масса, кг
3.501.1-146.2 с209...с212.0	с209	20	150	100	16	35.8
-01	с210	250	250	150	14	35.4
-02	с211	250	250	200	15	40.5
-03	с212	250	250	200	13	35.6

Инв. № подл. | Подпись и дата | Взам. инв. №

				3.501.1-146.2 с209...с212.0	
				Сетка ребра арматурная с209...с212.	Стадия: Р; Масса: см. тайл; Масштаб: —
Нач. отд.	Ткаченко				Лист; Листов 1
Н. контр.	Миронова				
ГИП	Пашковский		06.87		Ленгипротрансмост
Рук. гр.	Акулова				
Вед. инж.	Панина		06.87		
Инженер	Соколова				

2670-04

https://zavodjbi.com/

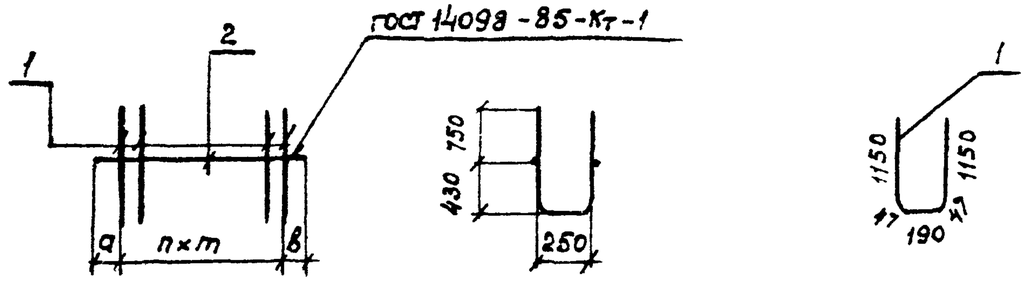

Сетки из сталей ВСт5сп2 и 25Г2с
для балок с индексами М и М1 вязаные.

Поз.	Наименование	3.501.1-146.2 с213...с216.0							Примечание
		—	01	02	03				
	Арматура ГОСТ 5781-82								
1	ф10AII ℓ=2584	17	15	16	14				
2	ф10AI ℓ=1770	2							
	ℓ=2600		2						
	ℓ=3500			2					
	ℓ=3100				2				
Марка		с213	с214	с215	с216				

Обозначение	Марка	а мм	в мм	т мм	п шт.	Масса, кг
3.501.1-146.2 с213...с216.0	с213	20	150	100	16	29,4
-01	с214	250	250	150	14	27,3
-02	с215	250	250	200	15	29,9
-03	с216	250	250	200	13	26,3

Инв.№ подл. | Подпись и дата | Взам. инв.№

Нач. отд.	Ткаченко			3.501.1-146.2	с213...с216.0
Н. контр.	Миронова			Сетка ребра арматурная с213...с216.	Стадия: Р; Масса: см. табл.; Масштаб: —
ГИП	Пашковский		0687		Лист; Листов 1
Рук. гр.	Якулова				Ленгипротранспост
Вед. инж.	Пахина				
Инженер	Соколова				

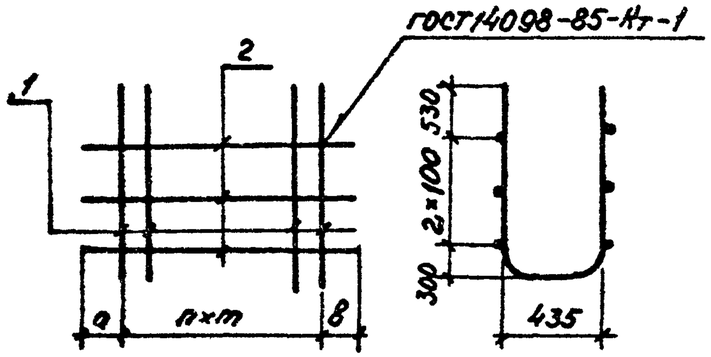

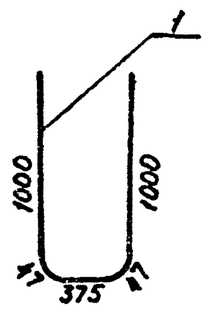

Поз.	Наименование	3.501.1-146.2 С217...С220.0 —	01	02	03				Примечание
	Арматура ГОСТ5781-82								
1	10 AII ℓ=2470	15	11	15	13				
2	10 AI ℓ=1620	6							
	ℓ=1900		6						
	ℓ=5300			6					
	ℓ=2900				6				
	Марка	С217	С218	С219	С220				

Сетки из сталей ВСт5сп2 и 25Г2С для балок с индексами М и М1 вязаные.

Обозначение	Марка	a мм	в мм	m мм	n шт.	Масса, кг
3.501.1-146.2 С217..С220.0	С217	20	200	100	14	29.0
-01	С218	200	200	150	10	25.8
-02	С219	250	250	200	14	35.3
-03	С220	250	250	200	12	30.7

Инв. № подл. | Подпись и дата | Взам. инв. №

Нач.отд.	Ткаченко			3.501.1-146.2 С217...С220	
Н.контр.	Миронова			Сетка ребра арматурная С217...С220	Стадия: Р; Масса: см. табл.; Масштаб: —
ГИП	Пошковский				Лист; Листов 1
Рук. гр.	Акулова				
Вед. инж.	Панина		06.17		Ленгипротрансмост
Инженер	Клещева				

2670-04

https://zavodjbi.com/

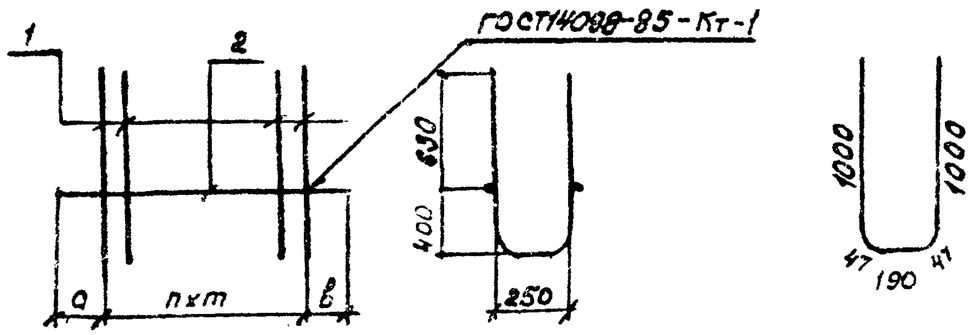

	Наименование		3.501.1-146.2 С221...С224.0							Примечание
			–	01	02	03				
	Арматура ГОСТ 5781-82									
1	ф10 А II	ℓ=2280	15	11	15	13				
2	ф10 А I	ℓ=1620	2							
		ℓ=1900		2						
		ℓ=3300			2					
		ℓ=2900				2				
	Марка		С221	С222	С223	С224				

Сетки из сталей ВСт5 сп2 и 25Г2С для балок с индексами т и т1 вязаные.

Обозначение	Марка	a мм	в мм	m мм	n шт.	Масса, кг
3.501.1-146.2 С221...С224.0	С221	20	200	100	14	23.2
-01	С222	200	200	150	10	17.9
-02	С223	250	250	200	14	25.3
-03	С224	250	250	200	12	22.0

			3.501.1-146.2	С221... С224.0
Нач. отд.	Ткаченко		Сетка ребра арматурная С221... С224	Стадия: Р; Масса: см. табл.; Масштаб: —
Н. контр.	Миронова			Лист; Листов 1
ГИП	Пашковский	06.87		Ленгипротрансмост
Рук. гр.	Якунова			
Вед. инж.	Панина			
Инженер	Клещева			

2670-04

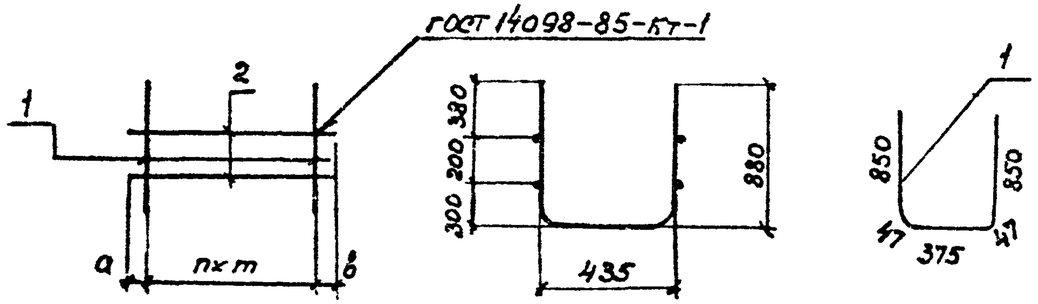

Сетки из сталей 8Ст5сп2 и 25Г2С
для балок с индексами т и т1 вязаные.

Поз.	Наименование		3.501.1-146.2 С225...С229.0 —	01	02	03	04	Примечание
	Арматура ГОСТ 578-82							
1	ф10АII	ℓ=2170	13	12	8	12	11	
2	ф10АI	ℓ=1445	4					
		ℓ=1345		4				
		ℓ=1500			4			
		ℓ=2700				4		
		ℓ=2500					4	
	Марка		С225	С226	С227	С228	С229	

Обозначение	Марка	а мм	в мм	т мм	n шт.	Масса, кг
3.501.1-146.2 С225...С229.0	С225	20	225	100	12	21.1
-01	С226	20	225	100	11	19.5
-02	С227	225	225	150	7	21.1
-03	С228	250	250	200	11	22.8
-04	С229	250	250	200	10	21.0

Инв. № подл. | Подпись и дата | Взам. инв. №

Нач. отд.	Ткаченко		
Н. контр.	Миронова		
ГИП	Лашковский		0423
Рук. гр.	Асулова		
Вед. инж.	Лапина		
Стажер	Чернова		

3.501.1-146.2 С225...С229.0

Сетка ребра арматурная С225... С229

Стадия	Масса	Масштаб
Р	см табл.	—
Лист	Листов 1	

Ленинградтрансмост

2670-04

https://zavodjbi.com/

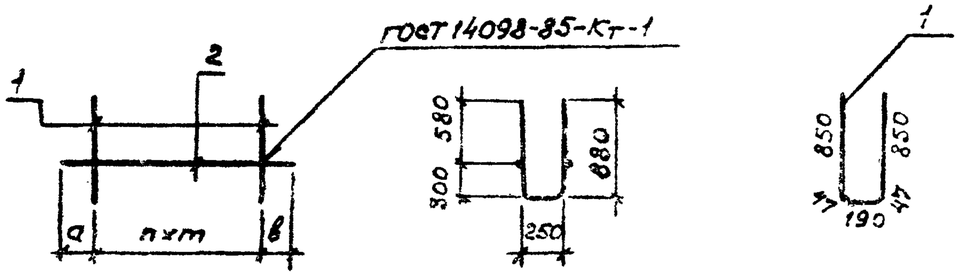

Поз.	Наименование		3.501.1-146.2 С230...С234.0					Примечание
			–	01	02	03	04	
	Арматура ГОСТ 5781-82							
1	⌀10А II	ℓ = 1980	13	12	8	12	11	
2	⌀10А I	ℓ = 1445	2					
		ℓ = 1345		2				
		ℓ = 1500			2			
		ℓ = 2700				2		
		ℓ = 2500					2	
		Марка	С230	С231	С232	С233	С234	

Сетки из сталей ВСт5сп2 и 25Г2С для балок с индексами М и М1 вязаные.

Обозначение	Марка	a мм	в мм	m мм	n мм	Масса, кг
3.501.1-146.2 С230...С234.0	С230	20	225	100	12	17,8
-01	С231	20	225	100	11	16,4
-02	С232	225	225	150	7	11,7
-03	С233	250	250	200	11	18,1
-04	С234	250	250	200	10	16,6

Нач. отд.	Ткаченко		
Н. контр.	Миронова		
Гип	Пашковский		06.87
Рук. гр.	Акулова		
Вед. инж.	Панина		
Инженер	Чернова		

3.501.1-146.2 С230...С234.0

Сетка ребра арматурная С230...С234

Стадия	Масса	Масштаб
Р	см табл	—
Лист	Листов 1	

Ленгипротрансмост

2.670-04

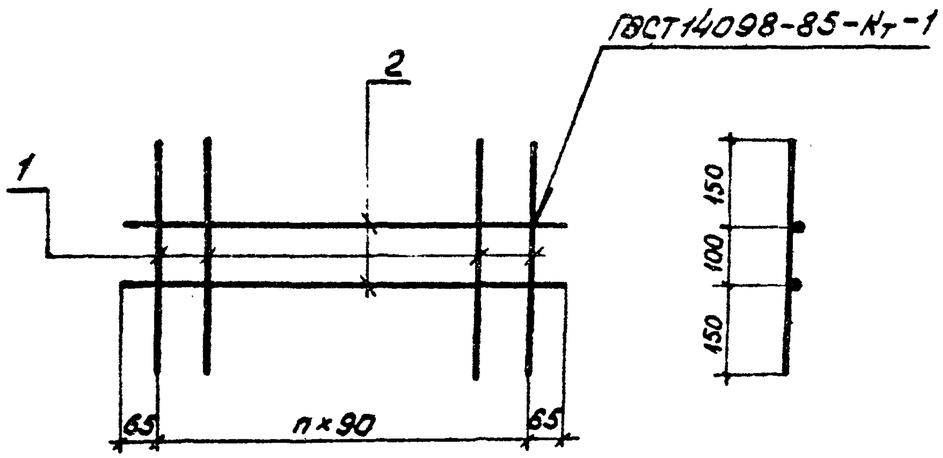

Поз.	Наименование	3.501.1-146.2 С235...С238.0							Примечание
		–	01	02	03				
	Арматура ГОСТ5781-82								
1	10AII (AIII) ℓ=400	10	8	6	5				
2	10AII (AIII) ℓ=940	2							
	ℓ=760		2						
	ℓ=580			2					
	ℓ=490				2				
	Марка	С235	С236	С237	С238				

Сетки из сталей ВСт5пс2 и 25Г2С для балок с индексами М и М1 вязаные.

Обозначение	Марка	n, шт.	Масса, кг
3.501.1-146.2 С235...С238.0	С235	9	3,6
– 01	С236	7	2,9
– 02	С237	5	2,2
– 03	С238	4	1,9

Нач.отд.	Ткаченко		
Н.контр.	Миронова		
Гл.инж.	Гашкевич		06.87
Рук.гр.	Акулова		
Вед.инж.	Панина		
Инженер	Суханова		

3.501.1-146.2 С235...С238.0

Сетка диафрагмы арматурная С235 ... С238

Стадия	Масса	Масштаб
Р	Сч. табл.	—
Лист	Листов 1	

Ленгипротранспост

Инв.№ подл. | Подпись и дата | Взам.инв.№

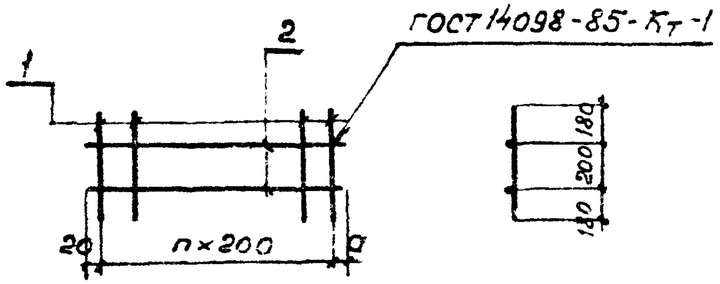

Поз	Наименование		Кол. на исполнение 3.501.1-146.2 С239...С250.0												Примечание
			–	01	02	03	04	05	06	07	08	09	10	11	
	Арматура ГОСТ 5781-82														
1	⌀8AI	l=560	15	20	17	16	15	13	12	11	9	8	7	6	
2	⌀8AI	l=3250	2												
		l=3840		2											
		l=3240			2										
		l=3040				2									
		l=2870					2								
		l=2440						2							
		l=2240							2						
		l=2040								2					
		l=1640									2				
		l=1440										2			
		l=1240											2		
		l=1040												2	
		Марка	С239	С240	С241	С242	С243	С244	С245	С246	С247	С248	С249	С250	

Обозначение	Марка	a, мм	n шт.	Масса, кг
3.501.1-146.2 С239...С250.0	С239	430	14	5,9
-01	С240	20	19	7,5
-02	С241	20	16	6,3
-03	С242	20	15	5,9
-04	С243	50	14	5,6
-05	С244	20	12	4,8
-06	С245	20	11	4,4
-07	С246	20	10	4,1
-08	С247	20	8	3,3
-09	С248	20	7	2,9
-10	С249	20	6	2,5
-11	С250	20	5	2,2

Нач отд	Ткаченко		
Н контр	Миронова		
Гл инж. пр	Пашковский		06.87
Рук. гр	Акулова		
Вед инж	Панина		06.87
Инж. ен-р	Соколова		

3.501.1-146.2 С239...С250.0

Сетка вутов арматурная С239...С250

Стадия	Масса	Масштаб
Р	см табл.	—
Лист	Листов 1	

Ленгипротрансмост

2670-04

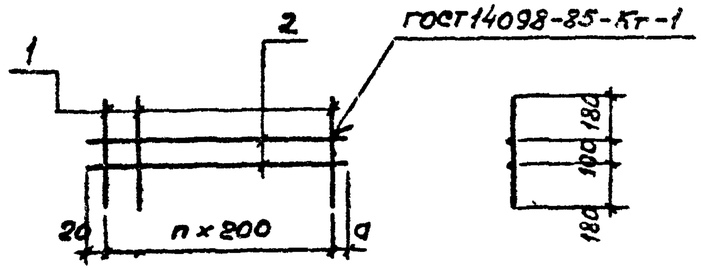

Поз.	Наименование	Кол. на исполнение 3.501.1-146.2 С251... С262.0												Приме-чание
		–	01	02	03	04	05	06	07	08	09	10	11	
	Арматура ГОСТ5781-82													
1	ф8 AI ℓ = 460	15	20	17	16	15	13	12	11	9	8	7	6	
2	ф8 AI ℓ = 3250	2												
	ℓ = 3840		2											
	ℓ = 3240			2										
	ℓ = 3040				2									
	ℓ = 2870					2								
	ℓ = 2440						2							
	ℓ = 2240							2						
	ℓ = 2040								2					
	ℓ = 1640									2				
	ℓ = 1440										2			
	ℓ = 1240											2		
	ℓ = 1040												2	
Марка		С251	С252	С253	С254	С255	С256	С257	С258	С259	С260	С261	С262	

Обозначение	Марка	a мм	n шт.	Масса, кг
3.501.1-146.2 С251...С262.0	С251	430	14	5.3
-01	С252	20	19	6.6
-02	С253	20	16	5.6
-03	С254	20	15	5.3
-04	С255	50	14	5.0
-05	С256	20	12	4.3
-06	С257	20	11	3.9
-07	С258	20	10	3.7
-08	С259	20	8	2.9
-09	С260	20	7	2.7
-10	С261	20	6	2.2
-11	С262	20	5	2.0

Инв. № подл. | Подпись и дата | Взам. инв. №

Нач. отд.	Ткаченко		
Н. контр.	Миронова		
ГИП	Пашкова		
Рук. гр.	Якулова		
Вед. инж.	Помина		
Инженер	Соколова		

3.501.1-146.2 С251...С262.0

Сетка бутов арматурная С251...С262

Стадия	Масса	Масштаб
Р	см. табл.	—
Лист	Листов 1	

Ленгипротрансмост

2670-СУ

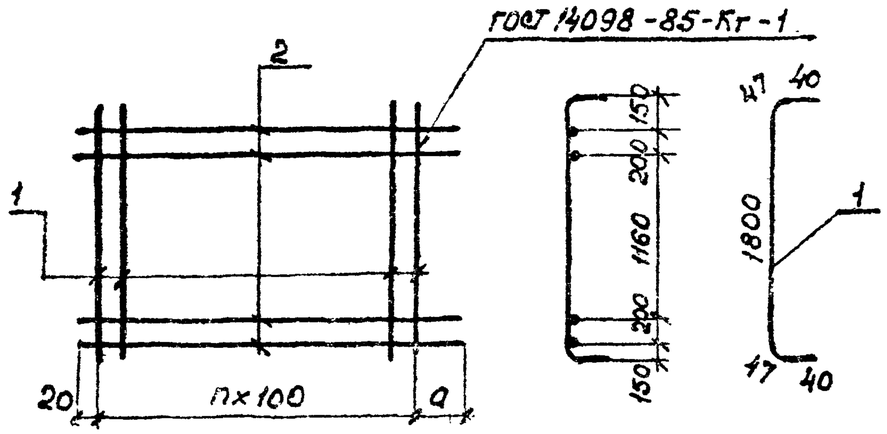

Сетки из сталей Вст5пс2 и 25Г2С для балок с индексами Ми М1 вязаные.

Поз.	Наименование		3.501.1-146.2 С263... С269.0 —	01	02	03	04	05	06				Примечание
	Арматура ГОСТ 5781-82												
1	ф10АII (АIII)	ℓ=1970	30	33	30	25	20	15	13				
1	ф8АI	ℓ=3250	4										
		ℓ=3240		4									
		ℓ=2940			4								
		ℓ=2440				4							
		ℓ=1940					4						
		ℓ=1440						4					
		ℓ=1240							4				
Марка			С263	С264	С265	С266	С267	С268	С269				

Обозначение	Марка	a мм	n шт.	Масса, кг
3.501.1-146.2 С263...С269.0	С263	330	29	41.8
-01	С264	20	32	45.4
-02	С265	20	29	41.3
-03	С266	20	24	34.4
-04	С267	20	19	27.5
-05	С268	20	14	20.6
-06	С269	20	12	17.8

Инв.№ подл. | Подпись и дата | Взам.инв.№

Нач.отд.	Ткаченко		
Н.контр.	Миронова		
Гип	Пашковский		05.93
Рук.гр.	Якулова		
Вед.инж.	Панина		
Инженер	Клещева		

3.501.1-146.2 С263... С269.0

Сетка плиты арматурная С263... С269

Стадия	Масса	Масштаб
Р	Сл. табл.	—
Лист	Листов 1	

Ленгипротрансмост

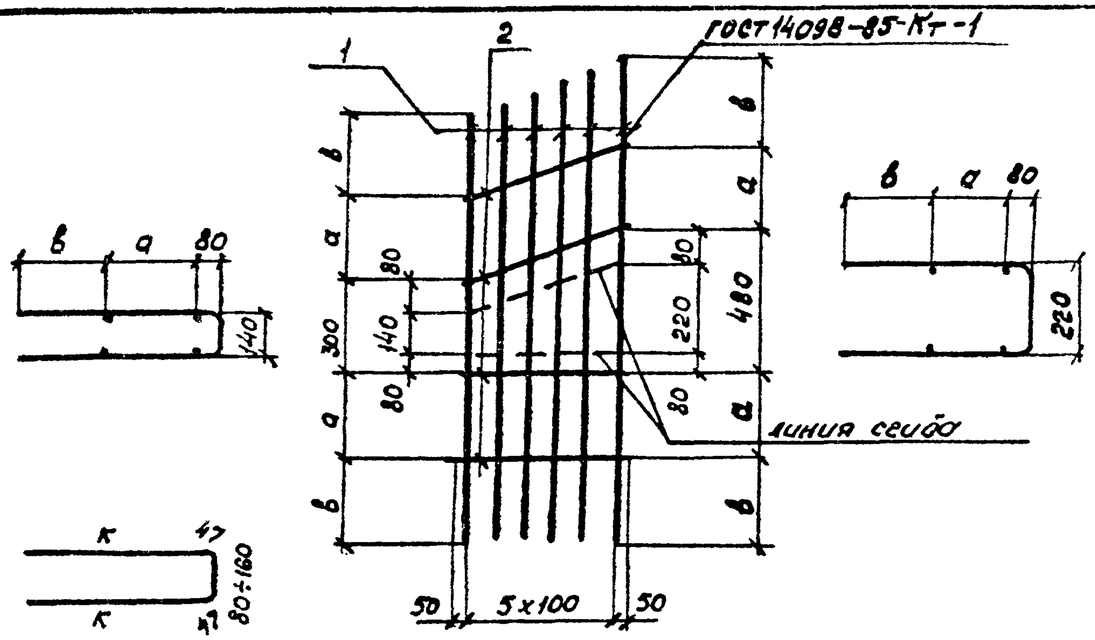

Поз.	Наименование		3.501.1-146.2 С270...С273.0					Примечание
			—	01	02	03		
	Арматура ГОСТ 5781-82							
1.	⌀10АII (АIII)	ℓ = 2140÷2320	6					
		ℓ = 1740÷1920		6				
		ℓ = 1440÷1620			6			
		ℓ = 1140÷1320				6		
2	⌀8АI	ℓ = 600	4	4	4	4		
		Марка	С270	С271	С272	С273		

Обозначение	Марка	а мм	в мм	к мм	Масса, кг
3.501.1-146.2 С270...С273.0	С270	280	540	970	9.2
-01	С271	280	440	770	7.8
-02	С272	280	290	620	6.6
-03	С273	—	420	470	5.5

Нач.отд.	Ткаченко	[signature]	
Н.контр.	Миронова	[signature]	
ГИП	Пашковский	[signature]	01.87
Рук гр.	Акулова	[signature]	
Вед.инж.	Панина	[signature]	06.87
Инженер	Чернова	[signature]	

3.501.1-146.2 С270... С273.0

Сетка диафрагмы арматурная С270...С273

Стадия	Масса	Масштаб
Р	см. табл.	—

Лист | Листов 1

Ленгипротранемост

2670-24

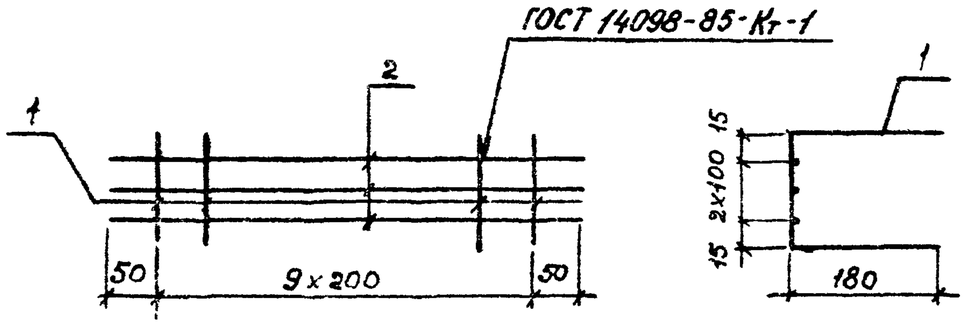

Формат	Зона	Поз.	Обозначение	Наименование	Кол.	Примеч.
				Детали		
Б4		1		ф8АI ГОСТ 5781-82 ℓ=590	10	2,3
Б4		2		ф8АI ГОСТ 5781-82 ℓ=1900	3	2,3

Нач отд.	Ткаченко		
Н. контр.	Мирочова		
Гип.	Пашковский		
Рук. гр.	Акулова		
Вед. инж.	Панина		06.87
Инженер	Клещева		

3.5011-146.2 С 274.0

Сетка бортика арматурная с 274.

Стадия	Масса	Масштаб
Р	4,6 кг	—
Лист	Листов 1	

Ленгипротрансмост

https://zavodjbi.com/

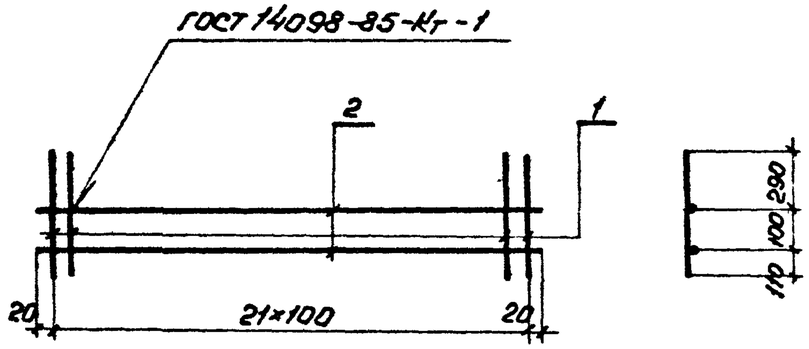

Формат	Зона	Поз.	Обозначение	Наименование	Кол.	Приме-чание
				Детали		
Б4		1	3.501.1-146.2 С275.1	ф8AI ГОСТ5781-82 L=2140	2	1.7 кг
Б4		2	3.501.1-146.2 С275.2	L=500	22	4.3 кг

Взам. инв.№ | Подпись и дата | Инв.№ подл.

Нач.отд.	Ткаченко		
Н.контр.	Миронова		
ГИП	Пашковский		06.87
Рук.гр.	Акулова		
Вед.инж.	Васильева		
Инженер	Кащеева		

3.501.1-146.2 С275.0

Сетка арматурная С275

Стадия	Масса	Масштаб
Р	6.0	—
Лист	Листов 1	

Ленгипротрансмост

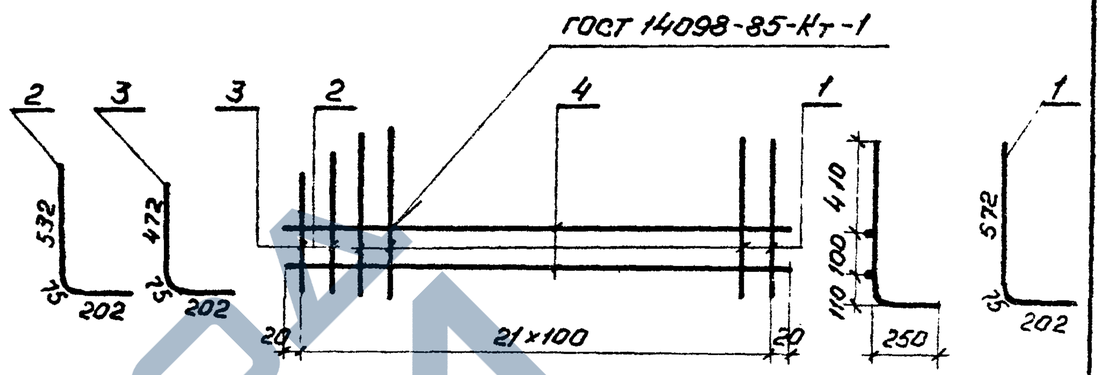

Формат	Зона	Поз.	Обозначение	Наименование	Кол.	Приме-чание
				Детали		
Б4		1	3.501.1-146.2 С276.1	ф16AII(AIII) ГОСТ5781-82 L=350	20	26.8 кг
Б4		2	3.501.1-146.2 С276.2	L=810	1	1.3 кг
Б4		3	3.501.1-146.2 С276.3	L=750	1	1.2 кг
Б4		4	3.501.1-146.2 С276.4	ф8AI ГОСТ5781-82 L=2140	2	1.7 кг

Взам. инв.№ | Подпись и дата | Инв.№ подл.

Нач.отд.	Ткаченко		
Н.контр.	Миронова		
ГИП	Пашковский		06.87
Рук.гр.	Акулова		
Вед.инж.	Васильева		
Инженер	Кащеева		

3.501.1-146.2 С276.0

Сетка арматурная С276

Стадия	Масса	Масштаб
Р	31.0	—
Лист	Листов 1	

Ленгипротрансмост

https://zavodjbi.com/

https://zavodjbi.com/

Отпечатано
в Новосибирском филиале ЦИТП
630006, г. Новосибирск, ул. Лазарева 33/1
Выдано в печать "23" IV 1990 г.
Заказ Г-676 Тираж 1070

https://zavodjbi.com/