https://zavodjbi.com/

Типовые конструкции, изделия и узлы зданий и сооружений

Серия 3.503.9-62

Пролетные строения сталежелезобетонные для автодорожных мостов разрезные и неразрезные с ездой поверху пролетами в свету 40,60 и 80м под габарит Г-8 в обычном и северном исполнении

Выпуск 4

Блоки железобетонной плиты проезжей части и тротуаров

Рабочие чертежи

19721
Цена 1-67

https://zavodjbi.com/

https://zavodjbi.com/

Типовые конструкции, изделия и узлы зданий и сооружений

СЕРИЯ 3.503.9-62

Пролетные строения сталежелезобетонные для автодорожных мостов разрезные и неразрезные с ездой поверху пролетами в свету 40, 60 и 80 м под габарит Г-8 в обычном и северном исполнении

Выпуск 4

Блоки железобетонной плиты проезжей части и тротуаров

Рабочие чертежи

Разработаны проектным институтом
Ленгипротрансмост
Главный инженер института А.К.Васин
Главный инженер проекта Н.Д.Шипов

Утверждены Минтрансстроем, распоряжение от 10.07.84 №ВС-727, введены в действие с 01.01.85

https://zavodjbi.com/

https://zavodjbi.com/

Обозначение	Наименование	Стр.
3.503.9-62.4-00.0.00	Содержание	2
3.503.9-62.4-00.0.00ТО	Техническое описание	4
3.503.9-62.4-01.0.00	Блок плиты П	9
3.503.9-62.4-01.0.00СБ	Блок плиты П	10
3.503.9-62.4-01.1.00	Сетка арматурная С1	12
3.503.9-62.4-01.2.00	Сетка арматурная С2	
3.503.9-62.4-01.3.00	Изделие закладное МН1	13
3.503.9-62.4-01.4.00	Изделие закладное МН2	
3.503.9-62.4-02.0.00	Блок плиты П	14
3.503.9-62.4-02.0.00СБ	Блок плиты П	15
3.503.9-62.4-02.1.00	Сетка арматурная С1	17
3.503.9-62.4-02.2.00	Сетка арматурная С2	
3.503.9-62.4-03.0.00	Блок тротуара Т	18
3.503.9-62 4-03.0.00СБ	Блок тротуара Т	19
3.503.9-62.4-03.1.00	Сетка арматурная С1	20
3.503.9-62.4-03.3.00	Сетка арматурная С3	20
3.503.9-62.4-03.2.00	Сетка арматурная С2	21
3.503.9-62.4-03.4.00	Сетка арматурная С4	
3.503.9-62.4-03.5.00	Каркас арматурный КП	22
3.503.9-62.4-03.6.00	Изделие закладное МН3	23
3.503.9-62.4-03.7.00	Изделие закладное МН4	
3.503.9-62.4-03.8.00	Изделие закладное МН5	24
3.503.9-62.4-03.9.00	Изделие закладное МН6	
3.503.9-62.4-04.0.00	Блок тротуара Т	25
3.503.9-62.4-04.0.00СБ	Блок тротуара Т	27
3.503.9-62.4-04.1.00	Сетка арматурная С1	28
3.503.9-62.4-04.3.00	Сетка арматурная С3	28

Нач.отд.	Володвик		3.503.9-62.4-00.0.00
Гл.спец.пр.	Степанов		
Гл.инж.пр.	Шитов		Содержание
Рук.гр.	Герасимов		Стадия: Р; Лист: 1; Листов: 2
Ст.инж.			Ленгипротрансмост
Ст.инж.	Владимиров		

Копировал 19.21 3 Формат А3

https://zavodjbi.com/

https://zavodjbi.com/

Обозначение	Наименование	Стр
3.503.9-62.4-04.2.00	Сетка арматурная С2	29
3.503.9-62.4-04.4.00	Сетка арматурная С4	
3.503.9-62.4-04.5.00	Каркас арматурный КП	30
3.503.9-62.4-04.6.00	Изделие закладное МН7	
3.503.9-62.4-04.7.00	Изделие закладное МН8	31
3.503.9-62.4-05.0.00	Блок тротуара ЖТ	32
3.503.9-62.4-05.0.00СБ	Блок тротуара ЖТ	33
3.503.9-62.4-05.1.00	Каркас арматурный КП	34
3.503.9-62.4-06.0.00	Блок тротуарный ЖТ	35
3.503.9-62.4-06.0.00СБ	Блок тротуара ЖТ	37
3.503.9-62.4-06.1.00	Каркас арматурный КП	38
3.503.9-62.4-06.2.00	Изделие закладное МН9	39
3.503.9-62.4-06.3.00	Изделие закладное МН10	
3.503.9-62.4-00.0.00ВМО	Ведомость расхода материалов блоков плит и тротуаров (обычное исполнение)	40
3.503.9-62.4-00.0.00ВМС	Ведомость расхода материалов блоков плит и тротуаров (северное исполнение)	41

Обозначение	Наименование	Стр
3.503.9-62.4-0 ОО.00НБ	Номенклатура блоков	42

https://zavodjbi.com/

I. ВВЕДЕНИЕ

I.I Данный выпуск 4 "Блоки железобетонной плиты проезжей части и тротуаров" (индустриальные строительные изделия) является составной частью комплексного проекта типовых конструкций серии 3.503.9-62 "Пролетные строения сталежелезобетонные для автодорожных мостов разрезные и неразрезные с ездой поверху пролетами в свету 40, 60 и 80 м под габарит Г-8 в обычном и северном исполнении" (корректировка серии 3.503-I3 и 3.503-I8).

I.2 По рабочим чертежам, входящим в состав настоящего выпуска, производится изготовление индустриальными методами блоков плиты проезжей части и тротуаров в обычном и северном исполнении на заводах или полигонах Минтрансстроя и других министерств и ведомств.

I.3 Для каждого пролетного строения количество изготавливаемых блоков по маркам определяется монтажными схемами сборной плиты проезжей части и тротуаров, приведенных в выпусках I-3 и 6-8 настоящего комплексного проекта.

2. НОРМАТИВНЫЕ ДОКУМЕНТЫ

При разработке рабочих чертежей конструкций железобетонной плиты проезжей части и тротуаров учтены следующие нормативные документы:

- СНиП П-Д.7-62^{X} "Мосты и трубы. Нормы проектирования";
- СНиП Ш-43-75 "Мосты и трубы. Правила производства и приемки работ" с учетом изменений и дополнений главы СНиП Ш-43.75, введенных с I июля I98I г. Постановлением Госстроя СССР от 3I декабря I980 г. за №2I9;
- СНиП П-28-73^{X} "Защита строительных конструкций от коррозии";
- СН 200-62 "Технические условия проектирования железнодорожных, автодорожных и городских мостов и труб";
- СН 365-67 "Указания по проектированию железобетонных и бетонных конструкций железнодорожных, автодорожных и городских мостов и труб";
- СН 3I3-65^{X} "Инструкция по технологии изготовления и установки стальных закладных деталей в сборных железобетонных и бетонных изделиях";
- СН 393-78 "Инструкция по сварке соединений арматуры и закладных деталей железобетонных конструкций;
- ВСН I55-69 "Указания по проектированию и строительству железобетонных и бетонных конструкций автодорожных и городских мостов и труб, предназначенных для эксплуатации в условиях низких температур" (северное исполнение).

3. МАТЕРИАЛЫ

3.I Для изготовления элементов железобетонной плиты проезжей части и тротуаров применяется бетон М 400 по ГОСТ 4795-68 "Бетон гидротехнический. Технические требования". Условия приготовления бетона предусмотрены по группе А в соответствии с СН 365-67. Бетон должен изготавливаться плотным и высококачественным при соблюдении требований главы СНиП Ш-43-75.

3.2 Проектная марка бетона по морозостойкости должна быть не ниже Мрз 300. При среднемесячной температуре воздуха наиболее холодного месяца в районе сооружения минус I5°С и выше допускается марка бетона по морозостойкости не ниже Мрз 200.

3.3 В качестве арматуры применяется сталь следующих марок:

для конструкций в обычном исполнении - стержни арматурной стали класса А-П марки ВСт5сп2 и класса А-I марки ВСт3пс2 по ГОСТ 578I-82. Допускается применение арматурной стали класса А-Ш марки 25Г2С по ГОСТ 578I-82 диаметром I6 и I4 мм вместо стержней диаметром I6 мм из стали класса А-П с укладкой их путем последовательного чередования через один стержень. При расчетной температуре воздуха до минус 30°С включительно допускается применение арматуры класса А-П марки ВСт5пс2;

для конструкций в северном исполнении - стержни арматурной стали класса Ас-П марки I0 ГТ и класса А-I марки ВСт3сп2 по ГОСТ 578I-82, допускается применение только в вязаных сетках стержней из арматурной стали класса А-Ш марки 25Г2С по ГОСТ 578I-75 диаметром I6 и I4 мм вместо стержней диаметром I6 мм

Нач отд	Воловик		3.503.9-62.4-00.0.00ТО		
Гл спец об	Степанов				
Гл инж пр	Шипов		Техническое описание	Стадия	Лист	Листов
Рук гр	Герасимова			Р	1	5
Ст инж				Ленгипротрансмост		
Инженер						

из сталей класса Ас-II с укладкой их путем последовательного чередования через один стержень, а также арматуры класса А-II марки ВСт5сп2 для районов с расчетной температурой наружного воздуха от -40°С до -55°С.

4. ПЛИТА ПРОЕЗЖЕЙ ЧАСТИ И ТРОТУАРЫ

4.1 Исходя из условий размещения ездового полотна под габарит Г-8, устройства ограждений и тротуаров шириной 1,0 или 1,5 м, ширина плиты проезжей части принята равной 10,0 м при толщине в середине пролета - 140 мм.

Продольным швом, шириной 60 мм, по оси пролетного строения над прогоном и поперечными швами, шириной 125 мм через 2625 мм, железобетонная плита разбита на монтажные блоки с размерами, измененными по концам арматурных выпусков из блоков в поперечных стыках, равными 2700х4970 мм. Блоки плиты в плане, измеренные по бетону, имеют размеры 2500х4970 мм.

4.2 Разбивка на монтажные блоки произведена из расчета того, чтобы по концам пролетных строений образовать участки плиты длиной 1645 или 1675 мм, устраиваемые из монолитного железобетона.

Целесообразность такого конструктивного решения определилась:

необходимостью заделки в плите разнотипных окаймляющих элементов деформационных швов;

малой повторяемостью конструкций концевых участков;

повышенной ответственностью объединения железобетонной плиты с главными балками по концам пролетных строений.

4.3 Для всей серии пролетных строений под габарит Г-8 монтажные блоки сборной плиты проезжей части практически имеют одинаковые массы, размеры и очертания. По опалубочным размерам блоки имеют различия только в высотах ребер над главными балками, а по армированию отличия имеются в части блоков, расположенных в растянутых зонах над промежуточными опорами неразрезных пролетных строений, в плитах которых, из условия ограничения величины раскрытия трещин, количество продольной арматуры увеличено вдвое по сравнению с плитами блоков, расположенных в сжатых зонах.

4.4 В монтажных блоках плиты проезжей части предусмотрены "окна", через которые производится объединение плиты с главными балками, и закладные части, с помощью которых стыкуются блоки между собой в продольном стыке и крепятся тротуарные блоки.

4.5 Тротуары на железобетонной плите проезжей части устраиваются из сборных накладных тротуарных блоков.

4.6 Бетонирование тротуарных блоков и плиты проезжей части рекомендется производить в металлической опалубке, тротуарных блоков в перевернутом положении, а блоков плит проезжей части в нормальном положении, для обеспечения гладких и ровных наружных поверхностей.

4.7 Закладные детали в тротуарных блоках и плитах проезжей части вместе со сварными швами должны тщательно очищаться от ржавчины, окалины, цементного раствора и покрываться суриком или органосиликатными материалами марки ВН по ТУ 84-505-79. Открытые поверхности тротуаров, по которым может стекать вода, рекомендуется дважды покрывать органосиликатными материалами марки ВН или водонепроницаемыми жидкостями гидрофобизирующими 136-41 по ГОСТ 10834-76.

4.8 На всех пролетных строениях под каждую ширину тротуара 1,0 м или 1,5 м, при полужестких и жестких ограждениях, предусмотрена установка тротуарных блоков только 2-х длин, равных 5240 мм и 2890 мм. Блоки длиной 2890 мм по 4 шт. на одно пролетное строение устанавливаются по два (нормальном и зеркальном отражении) на каждый конец пролетного строения.

В тротуарных блоках предусмотрены закладные части для прикрепления блоков к плите проезжей части, для крепления ограждений проезда и перил. Для строповки блоков при погрузке и разгрузке в них предусмотрены монтажные петли. Армирование блоков плиты проезжей части и тротуаров производится сварными и вязаными сетками. Выбор способа образования сеток определяется местными условиями строительства, наличием сталей для армирования конструкций, вида исполнения, расчетных температур в районе эксплуатации пролетных строений.

4.9 Отклонения размеров изготовленных монтажных блоков, сварных арматурных изделий (каркасов и сеток) и закладных деталей от проектных размеров не должны превышать величин, установленных ГОСТ 10922-75, таблицей 2а "Изменений и дополнений" главы СНиП II-43-75 и приведенных в нижеследующей таблице.

Конструкции	Допускаемые отклонения мм
I	2
I. Монтажные блоки плиты проезжей части:	
по толщине	+ I0; - 5
по длине и ширине	± I0
2. "Окна" под упоры по длине и ширине	± 5
3. Расстояние между "окнами" в осях	± 5
4. Тротуарные блоки по толщине	± 5
по длине и ширине	± I0
5. Положение осей выпусков арматуры	± 5
6. Закладные части от проектного положения в плоскости блока	± 5
из плоскости (выступать)	- 3
7. Искривление поверхности	0,00I наибольшего размера
8. Расстояние между отдельно установленными рабочими стержнями в плане	± I0
9. Расстояние между рядами арматуры (верхней и нижней)	± 5
I0. Расстояние между распределительными стержнями в одном ряду	± 25

Глубина и высота раковин, открытых пор, местных наплывов и вмятин, жировых и ржавых пятен на лицевых поверхностях изделий не должна превышать 3 мм при диаметре не более 5 мм.

Отклонение фактической массы блоков от проектной не должно превосходить ± 7%.

5. ОБОЗНАЧЕНИЕ ДОКУМЕНТОВ

5.I В проекте сборных блоков плиты проезжей части и тротуаров принята единая система обозначения всех разработанных документов, состоящая из семи групп цифр, разделенных дефисом или точкой. Каждая группа (кроме первой) состоит не более, чем из трехзначного числа:

$$\underbrace{x.xxx.x - xx}_{I}.\underset{2}{xx}-\underset{3}{xx}.\ \underset{4}{xxx}.\underset{5}{xx}-\underset{6}{xx}$$

первая группа - серия и ее номер;
вторая группа - номер выпуска;
третья группа - порядковый номер блока;
четвертая группа - порядковый номер сборочных единиц (сеток, каркасов и т.п.);
пятая группа - порядковый номер детали
шестая группа - порядковый номер исполнения.

Нумерация в группах 4, 5, 6 и 7 производится замещением знака "х" справа налево. Лишние знаки "х" отбрасываются. Если в обозначении какой-нибудь из группы отсутствует номер, то вместо "ххх" ставится "0", например, для отдельного стержня позиции 5 блока номер 2 3.503.9-62.4-02.0.05. При количестве изделий (исполнении) меньше I0 перед цифрой ставится 0.

5.2 В настоящем проекте принят групповой метод оформления конструкторской документации в соответствии с ГОСТ СПДС и ГОСТ ЕСКД.

6. МАРКИРОВКА БЛОКОВ

6.I Для блоков плиты проезжей части в обычном и северном исполнении приняты обозначения марок соответственно типа П1 и П1-М - для блоков на участках пролетных строений где плита сжата и типа П1-Д и П1-Д-М - для блоков плиты устанавливаемых в неразрезных пролетных строениях в растянутых зонах над промежуточными опорами, где 1,2 - порядковый номер блока в зависимости от геометрических размеров, а "М" означает "северное исполнение" блока. Блоки П1 и П1-Д отличаются только продольным армированием, геометрические размеры их одинаковы.

6.2 Для тротуарных блоков в обычном и северном исполнении приняты обозначения марок соответственно типа Т1-Л и Т1-Л-М - для блоков с полужестким ограждением проезжей части и типа ЖТ1-Л и ЖТ1-Л-М

– для блоков с жестким ограждением тротуаров, где "К" порядковый номер блока в зависимости от геометрических размеров, "Л" ширина тротуара I,0 м или I,5 м, а "М" означает "северное исполнение" блока.

6.3 Обозначение марок тротуарных блоков, располагающихся по концам пролетных строений, зеркального отражения принято типа ТК-Л-Н (обычное исполнение), ТК-Л-М-Н (северное исполнение), т.е. путем добавления в обозначении марки изображенного блока знака "Н".

6.4 Маркировка блоков плит проезжей части и тротуаров должна производиться на нижних поверхностях блоков, доступных для осмотра после их установки в проектное положение (в одну строчку), на плитах проезжей части – в середине пролета плит, на тротуарных блоках – на расстоянии I00-I50 мм от края блока с внешней стороны его с расположением текста марки вдоль блока.

7. МЕТОДЫ КОНТРОЛЯ

7.I Контроль качества материалов, применяемых для изготовления бетона, производится методами, установленными ГОСТ 4798-69 "Бетон гидротехнический. Методы испытания материалов для его приготовления".

7.2 Контроль качества бетона выполняется согласно ГОСТ I27305-78; ГОСТ I0060-76; ГОСТ I0I80-78; ГОСТ I2730.0-78 и ГОСТ I8I05.0-80.

7.3 Методы контроля сварной арматуры и закладных деталей должны соответствовать ГОСТ I0922-75.

7.4 Оценка прочности, жесткости и трещиностойкости блоков осуществляется по ГОСТ 8829-77.

7.5 Расположение арматуры и толщина защитного слоя должны контролироваться неразрушающими методами по ГОСТ I30I5.0-83.

7.6 Определение фактического веса производится с помощью динамометров или весов с точностью ± 2%.

7.7 Размеры блоков проверяются с помощью измерительных металлических линеек, изготовленных по ГОСТ 427-75 или измерительных металлических рулеток 2-го класса типа РС по ГОСТ 7502-80 "Рулетки измерительные металлические".

8. ХРАНЕНИЕ И ТРАНСПОРТИРОВАНИЕ

8.I Храниться блоки плит проезжей части и тротуаров у потребителя должны на специальном складе в штабелях в горизонтальном положении рассортированные по маркам. Высота штабеля должна быть не более 2,5м. Между рядами блоков, рядом с подъемными петлями, должны быть уложены строго по вертикали, одна над другой деревянные прокладки высотой на 2 см больше высоты петель. Прокладки под нижние ряды должны укладываться по плотному тщательно выровненному основанию и обеспечивать наличие воздушного зазора между основанием и нижним рядом свай. В штабеле должны находиться блоки только одной марки.

8.2 Погрузка и разгрузка блоков должны производиться за подъемные петли. При погрузке на транспортные средства блоки должны укладываться на подкладки и надежно закрепляться.

8.3 Транспортирование, погрузка, размещение и крепление блоков на железнодорожных открытых вагонах выполняется в соответствии с требованиями Правил перевозок грузов и Технических условий погрузки и крепления грузов (МПС СССР), а на автотранспорте – в соответствии с "Руководством по перевозке унифицированных сборных железобетонных деталей и конструкций (ЦНИИОМТП Госстроя СССР).

9. ТЕХНИКА БЕЗОПАСНОСТИ

9.I При изготовлении блоков железобетонной плиты проезжей части и тротуаров необходимо руководствоваться "Правилами техники безопасности и производственной санитарии при сооружении мостов и труб", утвержденными Минтрансстроем I7.I2.68 г. и Президиумом ЦК Профсоюза рабочих железнодорожного транспорта I8.I2.I968 г. главой СНиП III-4-80 "Техника безопасности в строительстве", а также соответствующими стандартами ССБТ.

9.2 На основании выше указанных документов на каждом предприятии должна составляться инструкция по технике безопасности, учитывающая номенклатуру блоков и конкретные условия их изготовления.

9.3 Требования по технике безопасности должны разрабатываться при составлении проекта технологического процесса изготовления блоков с учетом конкретных условий завода-изготовителя: для закрытых помещений или полигона на открытом воздухе, климатического района расположения завода, способа подачи бетонной смеси и т.п.

https://zavodjbi.com/

9.4 Рабочая инструкция по технике безопасности должна содержать разделы по безопасной работе при производстве сварочных работ, арматурных работ, при работе подъемно-транспортного оборудования, бетонных работ, работе с ручным виброинструментом, а также правила складирования готовой продукции, изложенных в главе СНиП III-4-80 "Техника безопасности в строительстве" разделе 8 настоящего технического описания и соответствующих стандартов ССБТ.

ЗАВОД ЖБИ

https://zavodjbi.com/

Формат	Зона	Поз.	Обозначение	Наименование	Кол на исполн 3.503.9-62.4.01.0.00									Примечание
					—	01	02	03						
				Документация										
			3.503.9-62.4.00.0.00 ТО	Техническое описание	X	X	X	X						
А3			3.503.9-62.4.01.0.00 СБ	Сборочный чертеж	X	X	X	X						
				Сборочные единицы										
А4		1	3.503.9-62.4.01.1.00	Сетка арматурная С1	1	1	1	1						
				Марка	П1,П1-М	П2,П2-М	П3,П3-М	П4,П4-М						

Нач.отд.	Валовик	[signature]	3.503.9-62.4-01.0.00
Гл.спец.отд.	Степанов		Блок плиты П
Гл.инж.пр.	Шипов	[signature]	Стадия: Р; Лист: 1; Листов: 2
Рук.гр.	Герасимова	[signature]	Ленгипротрансмост
Ст.инж.		[signature]	
Инж.	Владимирова	[signature]	

Инв № подл.	Подпись и дата	Взам. инв. №

Формат	Зона	Поз	Обозначение	Наименование	Кол на исполн 3.503.9-62.4.01.0.00									Примечание
					—	01	02	03						
А4		2	3.503.9-62.4-01.2.00	Сетка арматурная С2	1	1	1	1						
А4		3	3.503.9-62.4-01.3.00	Изделие закладное МН1	1	1	1	1						
				Детали										
Б4		5	3.503.9-62.4-01.0.01	Ф10А-I ГОСТ 5781-82, ℓ=2400	5	5	5	5						
А3		6	3.503.9-62.4-01.0.02	Ф10А-I ГОСТ 5781-82, ℓ=640	13	13	13	13						
А3		7	3.503.9-62.4-01.0.03	Ф10А-I ГОСТ 5781-82, ℓ=1200	4	4	4	4						
А3		8	3.503.9-62.4-01.0.04	Ф10А-I ГОСТ 5781-82, ℓ=900	20	20	20	20						
А3		9	3.503.9-62.4-01.0.05	Ф6А-I ГОСТ 5781-82, ℓ=160	58	52	52	52						
				Материалы										
				Б-10Н М400 Мрз200 или Мрз300	1,79	1,79	1,78	1,78						м3

19721 10

3.503.9-62.4-01.0.00 Лист 2

ЗАВОД ЖБИ

Опалубка

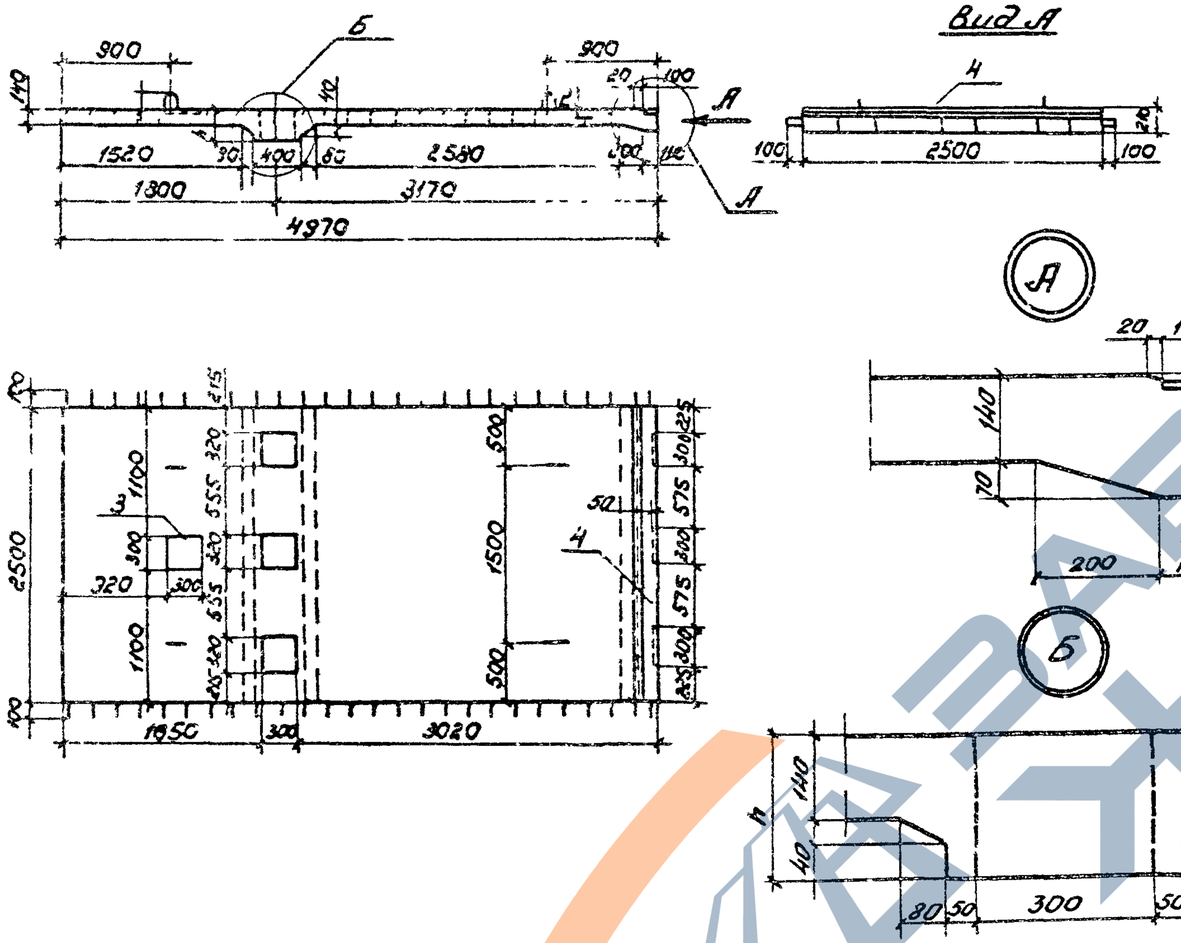

Ведомость деталей

Поз	Эскиз
6	130, 340, 170
7	Z=50, 280, 280, 200
8	140, 320, 300, 140
9	80

Обозначение	Марка блока	Высота h мм	Масса T
3 503 9-62 4-01 0 00	Л1, Л1-М	240	4,46
-01	Л2, Л2-М	220	4,46
-02	Л3, Л3-М	200	4,45
-03	Л4, Л4-М	180	4,45

Нач. отд.	Воловик		
Гл. спец. пр.	Степанов		
Гл. инж. пр.	Шигов		
Рук. гр.	Герасимова		
Ст. инж.			
Инж.	[illegible]		

3.503.9-62.4-01.0.00СБ

Блок плиты П

Стадия	Масса	Масштаб
Р	см. табл.	1:50

Лист 1 | Листов 2

Ленгипротрансмост

Формат А3

Армирование

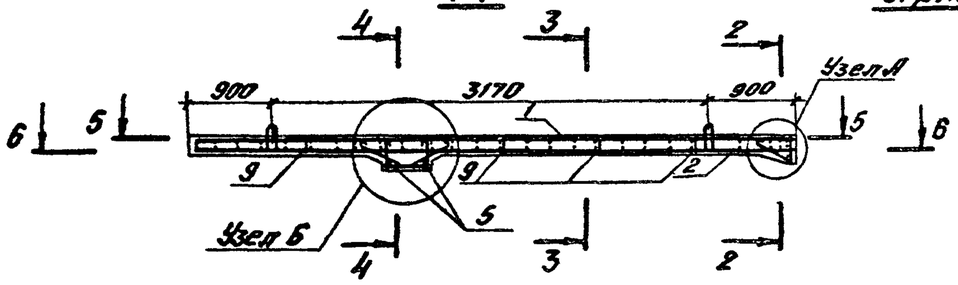

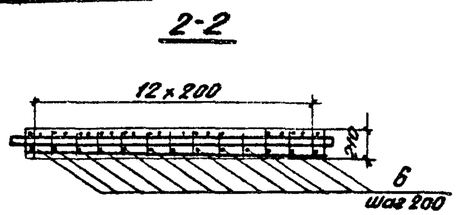

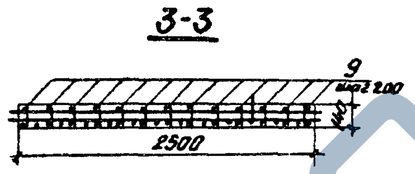

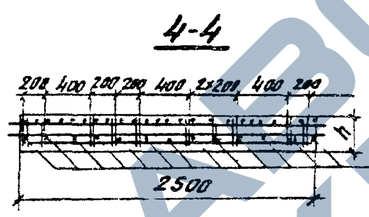

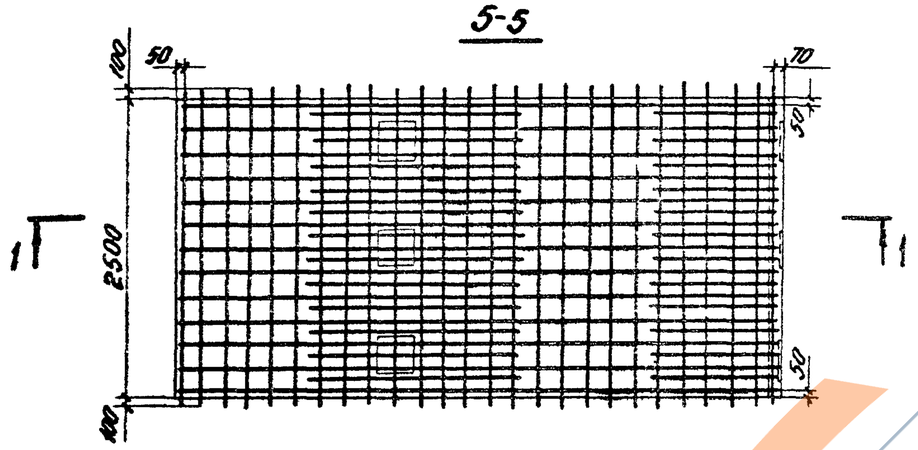

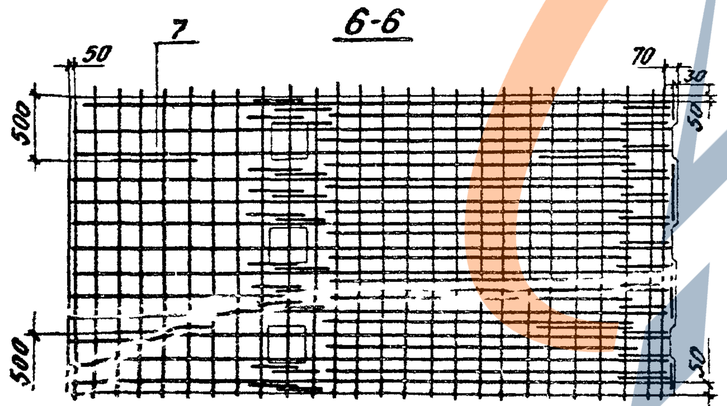

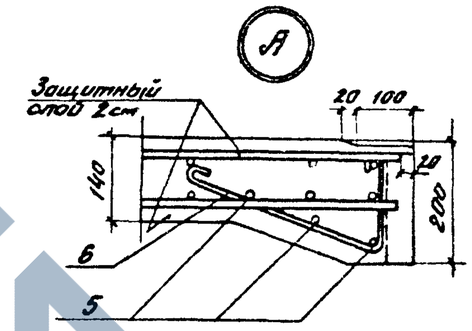

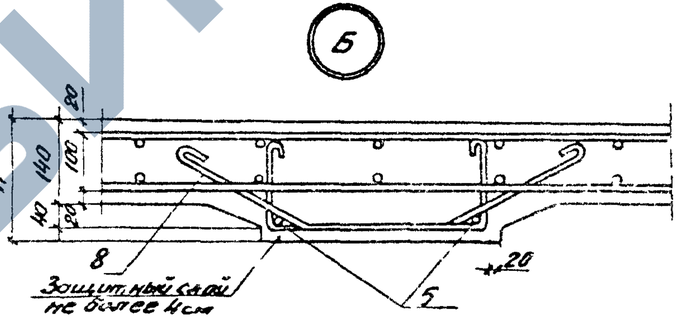

Марка применяемой стали

Класс арматурной стали	ГОСТ	Температура - t°C			
		до -30°C	Ниже -30°C до -40°C	Ниже -40°C до -55°C	Ниже -55°C
A-I	5781-82	ВСт3гс2			ВСт3сп2
					ВСт3пс2 2)
A-II		ВСт5пс2	ВСт5сп2	ВСт5сп2	—
			ВСт5пс2 2)		
Ас-II		—			10ГТ
Листовой прокат	380-71*	ВСт3пс2		—	
	6713-75*	—		15ХСНД	

1) t°C - расчетная минимальная температура воздуха (средняя наиболее холодной пятидневки)

2) только в вязанных каркасах

Для обеспечения защитного слоя и фиксирования взаимного положения арматурных сеток используются фиксаторы поз 9

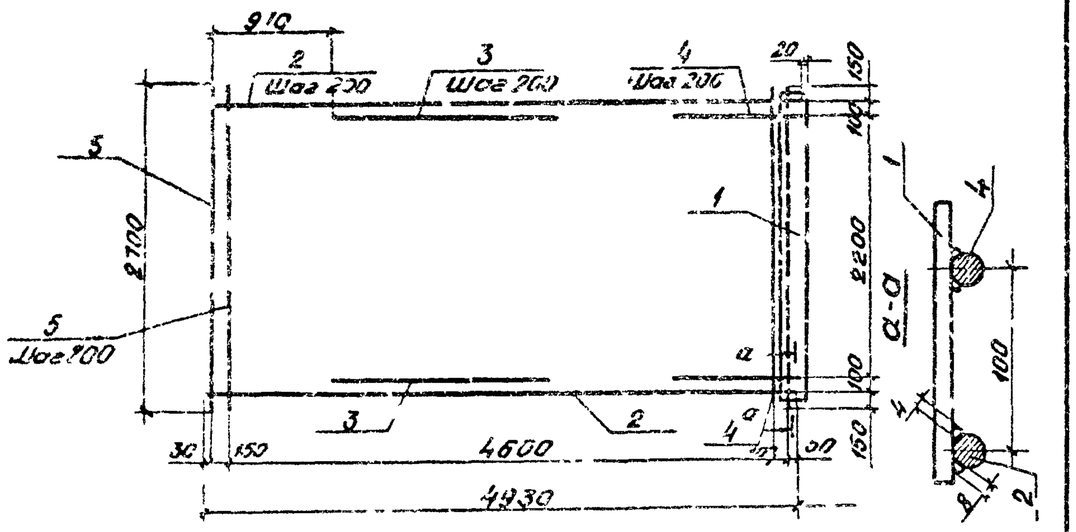

Формат	Зона	Поз	Обозначение	Наименование	Кол	Примечание
				Сборные единицы		
А4		1	3.503.9-62.4-01.1.00.00	Изделие закладное МН2	1	
				Детали		
Б4		2	3.503.9-62.4-01.1.01	Ф16А-II ГОСТ 5781-82, ℓ=4930	13	
Б4		3	3.503.9-62.4-01.1.02	Ф16А-II ГОСТ 5781-82, ℓ=1900	12	
Б4		4	3.503.9-62.4-01.1.03	Ф16А-II ГОСТ 5781-82, ℓ=1020	12	
Б4		5	3.503.9-62.4-01.1.04	Ф10А-I ГОСТ 5781-82, ℓ=2700	26	

Соединение стержней поз 2,3,4 и 5 в сетках производится с помощью контактной точечной электросварки
Допускается соединение стержней проволокой
Применение ручной дуговой сварки электродами не разрешается
Стержни поз 2 и 4 приваривают к закладному изделию МН2 двухсторонними швами длиной 80мм электродами типа Э42А (обычное исполнение) и Э50А (северное исполнение) по ГОСТ 9467-75

Нач отд	Воловик		
Гл спец отд	Степанов		
Гл инж пр	Шипов		
Рук гр	Герасимова		
Ст инж			
Инженер	Владимирова		

3.503.9-62.4-01.1.00

Сетка арматурная С1

Стадия	Масса	Масштаб
	2216	

Лист | Листов 1

Ленгипротрансмост

Копировал [signature] Формат А1

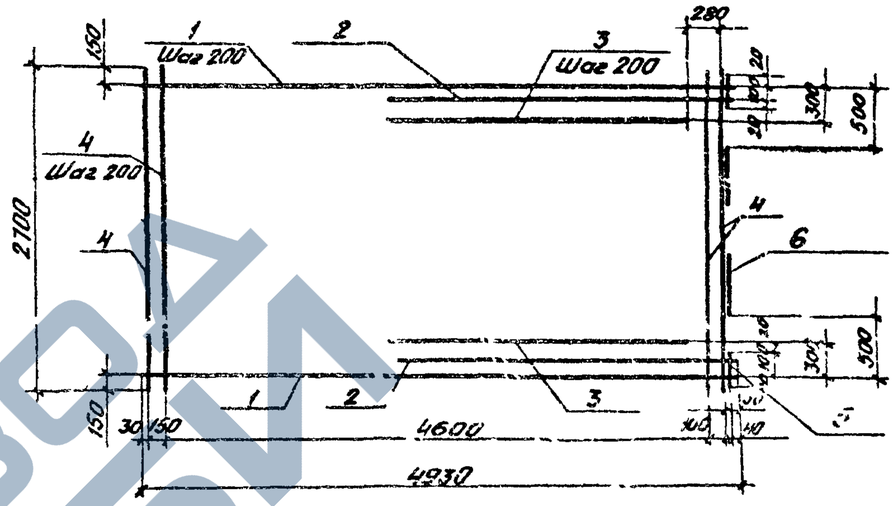

			Обозначение	Наименование	Кол	Примечание
				Детали		
Б4		1	3.503.9-62.4-01.2.01	Ф16А-II ГОСТ 5781-82, ℓ=4930	13	
Б4		2	3.503.9-62.4-01.2.02	Ф16А-II ГОСТ 5781-82, ℓ=2900	2	
Б4		3	3.503.9-62.4-01.2.03	Ф16А-II ГОСТ 5781-82, ℓ=2560	10	
Б4		4	3.503.9-62.4-01.2.04	Ф16А-II ГОСТ 5781-82, ℓ=2700	26	
Б4		5	3.503.9-62.4-01.2.05	Ф10А-I ГОСТ 5781-82, ℓ=140	2	
Б4		6	3.503.9-62.4-01.2.06	Ф10А-I ГОСТ 5781-82, ℓ=530	2	

Соединение стержней в сетках производится с помощью контактной точечной электросварки
Допускается соединение стержней вязальной проволокой.
Применение ручной дуговой сварки электродами не разрешается

Нач отд	Воловик		
Гл спец отд	Степанов		
Гл инж пр	Шипов		
Рук гр	Герасимова		
Ст инж			
Инженер	Владимирова		

3.503.9-62.4-01.2.00

Сетка арматурная С2

Стадия	Масса	Масштаб
Р	92	

Лист | Листов 1

Ленгипротрансмост

Взамен инв № | Подпись и дата | Инв № подл

Копировал [signature] 0721 13 Формат А4

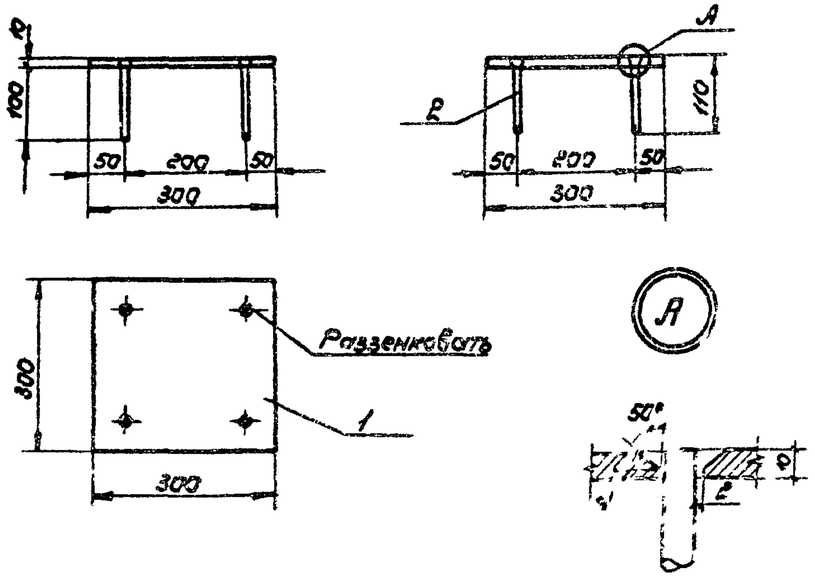

Формат	Зона	Поз	Обозначение	Наименование	Кол.	Примечание
				Детали		
Б4		1	3.503.9-62.4-01.3.01	Лист 300×10×300	1	
Б4		2	3.503.9-62.4-01.3.02	Анкер Ф12А-II ГОСТ 5781-82 ℓ=100	4	

Обычное исполнение - сталь марки ВСт3псб - углеродистая сталь обыкновенного качества по ГОСТ 380-71*
Северное исполнение - сталь марки 15ХСНД - низколегированная сталь для мостостроения по ГОСТ 6713-75*
Технические указания см. документ. 3.503.9-62.4-01.0.00СБ

Нач отд	Воловик		
Гл спец отд	Степанов		
Гл инж пр	Шипов		
Рук гр	Герасимова		
Ст инж			
Инж	Владимирова		

3.503.9-62.4-01.3.00

Изделие закладное МН1

Стадия	Масса	Масштаб
Р	7,4	1:10

Лист | Листов 1

Ленгипротрансмост

Копировал

Формат А4

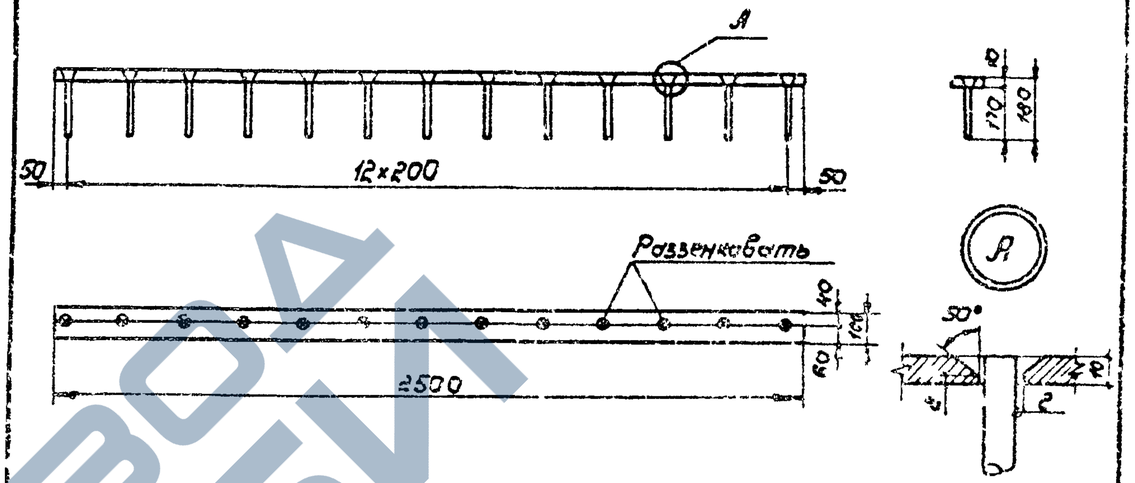

Формат	Зона	Поз.	Обозначение	Наименование	Кол.	Примечание
				Детали		
Б4		1	3.503.9-62.4-01.1.0.0.01	Лист 100×10×2500	1	
Б4		2	3.503.9-62.4-01.1.0.0.02	Анкер Ф12А-II ГОСТ 5781-82 ℓ=120	13	

Технические указания см. докум. 3.503.9-62.4-01.0.00 СБ.

Нач отд	Воловик		
Гл спец отд	Степанов		
Гл инж пр	Шипов		
Рук гр	Герасимова		
Ст инж			
Инж	Владимирова		

3.503.9-62.4-01.4.00.00

Изделие закладное МН2

Стадия	Масса	Масштаб
Р	21,7	1:10

Лист | Листов 1

Ленгипротрансмост

Взам. инв. №

Подпись и дата

Инв. № подл.

19721 14

Копировал

Формат А4

ЗАВОД КБИ

Формат	Зона	Поз	Обозначение	Наименование	Кол на исполн 3 503 9-62 4 02 000 —	01	02	03						Примечание
				Документация										
			3.503.9-62.4-00.0.00 ТО	Техническое описание	X	X	X	X						
А3			3.503.9-62.4-02.0.00 СБ	Сборочный чертеж	X	X	X	X						
				Сборочные единицы										
А4		1	3 503 9-62 4-02 100	Сетка арматурная С1	1	1	1	1						
				Марка	П1-Д П1-Д-М	П2-Д П2 Д-М	П3-Д П3-Д-М	П4-Д П4-Д-М						

Нач отд	Волавик	[signature]	3.503.9-62.4-02.0.00
Гл спец отд	Степанов	[signature]	Блок плиты П
Гл инж пр	Шипов	[signature]	Стадия: Р; Лист: 1; Листов: 2
Рук гр	Герасимова	[signature]	Ленгипротрансмост
Ст инж			
Инж	Краснуха	[signature]	

Инв № подл	Подпись и дата	Взамен инв №

Формат	Зона	Поз	Обозначение	Наименование	Кол на исполн 3 503 9-62 4 02 000 —	01	02	03						Примечание
А4		2	3.503.9-62.4-02.2.00	Сетка арматурная С2	1	1	1	1						
А4		3	3.503.9-62.4-01.3.00	Изделие закладное МН-1	1	1	1	1						
				Детали										
Б4		5	3.503.9-62.4-02.0.01	Ф10А-I ГОСТ 5781-82, ℓ=2400	5	5	5	5						
А3		6	3.503.9-62.4-02.0.02	Ф10А-I ГОСТ 5781-82, ℓ=640	13	13	13	13						
А3		7	3.503.9-62.4-02.0.03	Ф16А I ГОСТ 5781-82, ℓ=1200	4	4	4	4						
А3		8	3.503.9-62.4-02.0.04	Ф10А-I ГОСТ 5781-82, ℓ=900	20	20	20	20						
А3		9	3.503.9-62.4-02.0.05	Ф6А-I ГОСТ 5781-82, ℓ=160	52	52	52	52						
				Материалы										
				Бетон М400 Мрз 200 или 300	1,79	1,79	1,78	1,78						м³

19721 15

Формат А3

3.503.9-62.4-02.0.00 Лист 2

Опалубка

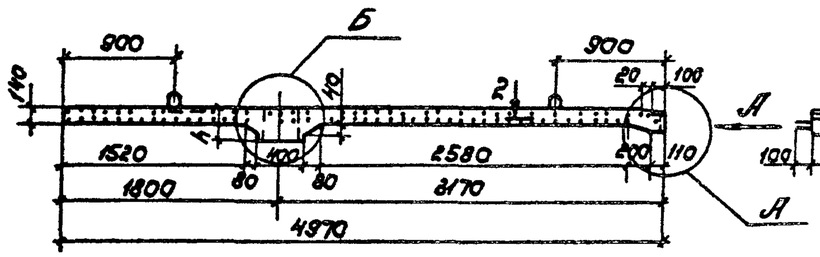

Вид А

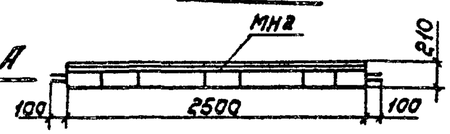

Ведомость деталей

Поз	Эскиз
6	130, 340, R=20, 170
7	R30, 280, 280, 200
8	140, 320, 300, 30°, 140
9	80

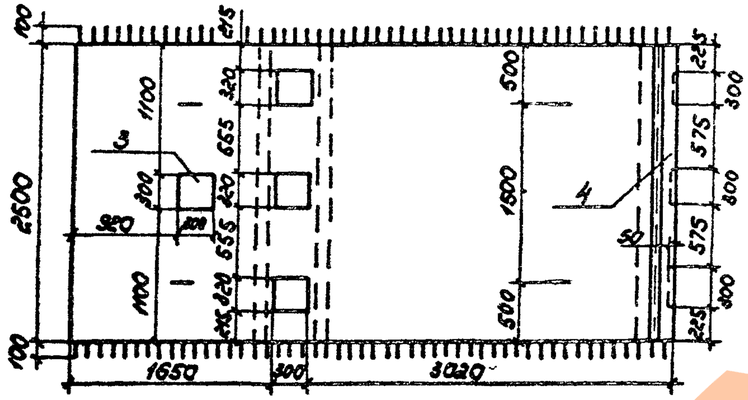

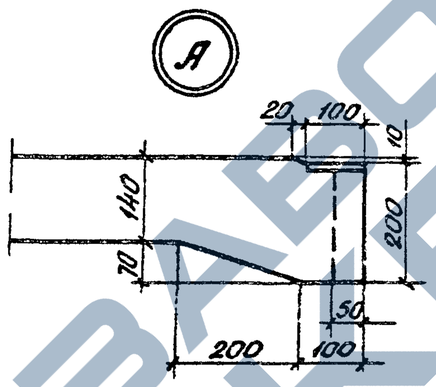

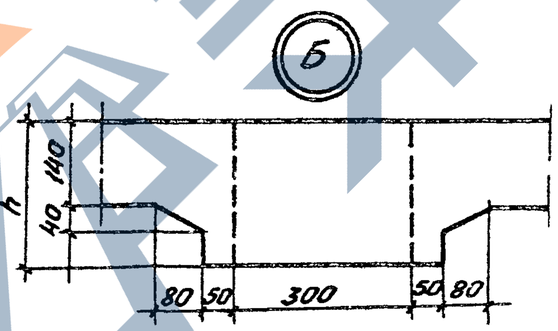

Обозначение	Марка блока	Высота h мм	Масса т
3.503.9-62.4-02.0.00	П1-Д, П1-ДМ	240	4,46
-01	П2-Д, П2-ДМ	220	4,46
-02	П3-Д, П3-ДМ	200	4,45
-03	П4-Д, П4-ДМ	180	4,45

Нач отд	Воловик		
Гл спец отд	Степанов		
Гл инж пр	Шилов		
Рук гр	Герасимова		
Ст инж			
Инж	Краскуска		

3.503.9-62.4-02.0.00СБ

Блок плиты П

Стадия	Масса	Масштаб
Р	см табл	1:50
Лист 1	Листов 2	

Ленгипротранспост

Копировал

19721 16 Формат А3

https://zavodjbi.com/

https://zavodjbi.com/

Армирование

1-1

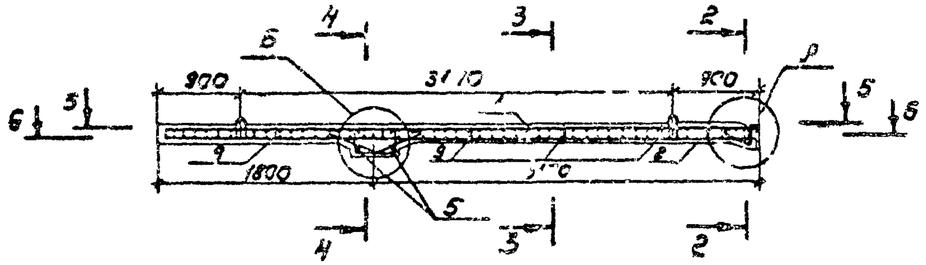

2-2

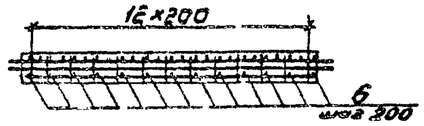

3-3

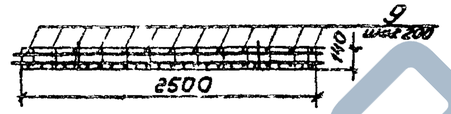

4-4

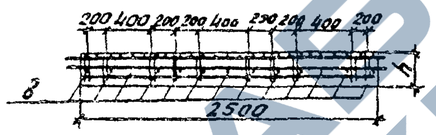

5-5

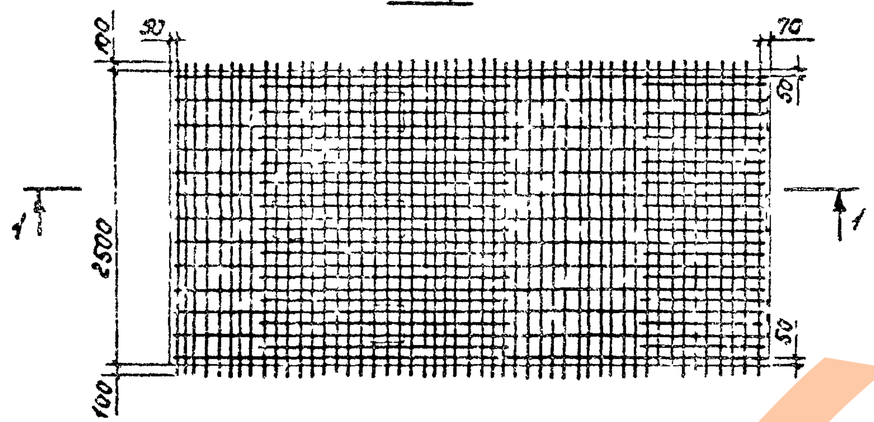

6-6

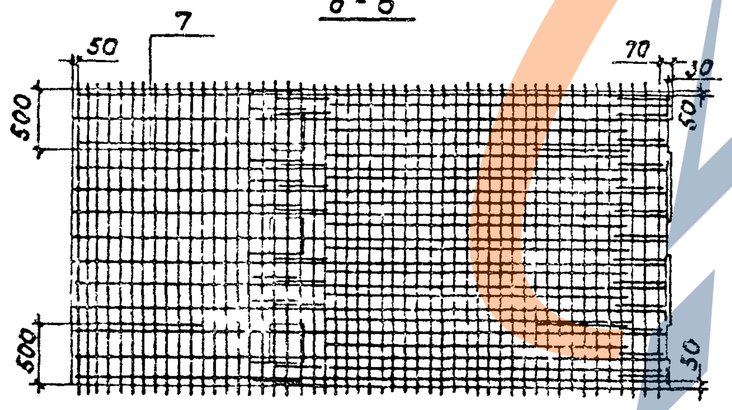

А

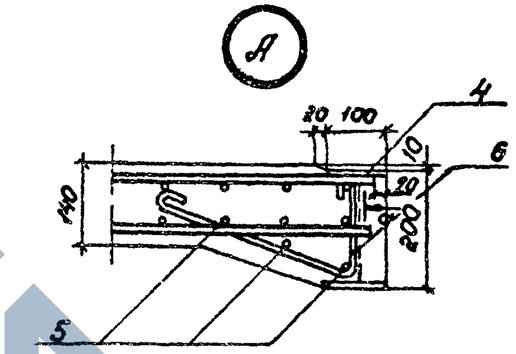

Б

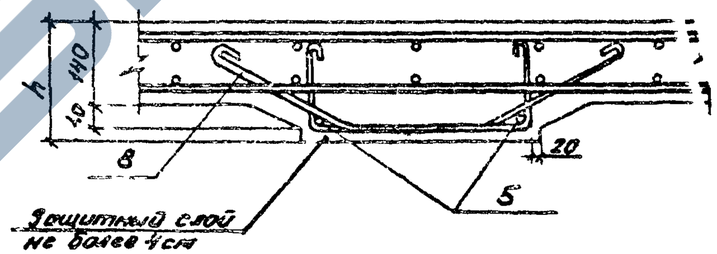

Технические требования см. докум. 3.503.9-62.4-01.0.00СБ

		3.503.9-62.4-02.0.00СБ	Лист 2

Копировал

Формат А3

https://zavodjbi.com/

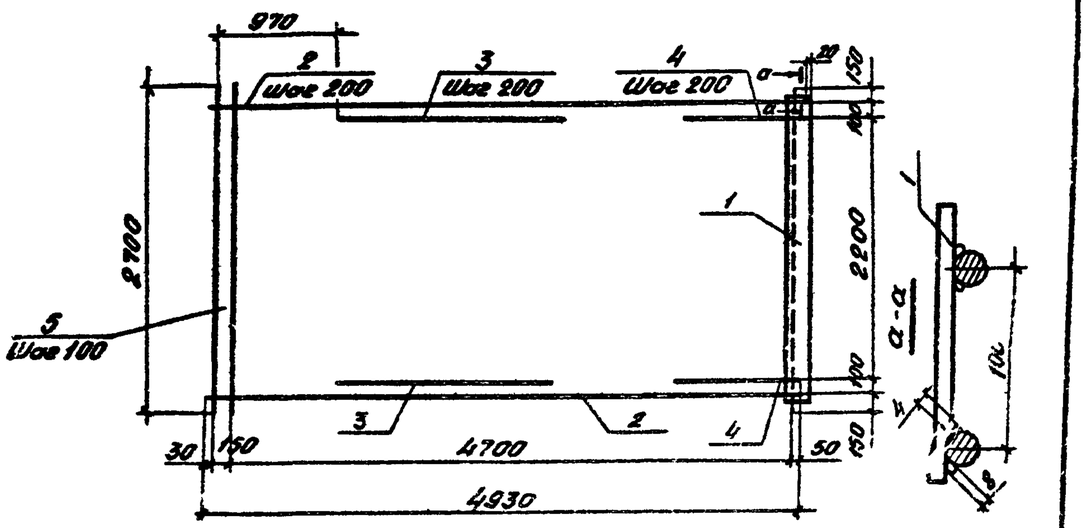

Формат	Зона	Поз.	Обозначение	Наименование	Кол.	Примечание
				Сборочные единицы		
А4		1	3.503.9-62.4-01.1.00.00	Изделие закладное МН2	1	
				Детали		
Б4		2	3.503.9-62.4-02.1.01	ф16А-II ГОСТ5781-82, ℓ=4930	13	
Б4		3	3.503.9-62.4-02.1.02	ф16А-II ГОСТ5781-82, ℓ=1900	12	
Б4		4	3.503.9-62.4-02.1.03	ф16А-II ГОСТ5781-82, ℓ=1020	12	
Б4		5	3.503.9-62.4-02.1.04	ф10А-I ГОСТ5781-82, ℓ=2700	49	

Соединение стержней поз.2,3,4 и 5 в сетках производится с помощью контактной точечной электросварки

Допускается соединение стержней вязальной проволокой

Применение ручной дуговой сварки электродами не разрешается

Стержни поз.2 и 4 привариваются к закладному изделию МН2 двухсторонними швами длиной 80мм электродами типа Э42А (обыкновенное исполнение) и Э50А (северное исполнение) по ГОСТ 9467-75

Нач.отд.	Волович		
Гл.спец.от	Степанов		
Гл.инж.пр	Шипов		
Рук.гр	Герасимова		
Ст.инж.			
Инженер	Краснуха		

3.503.9-62.4-62.1.00

Сетка арматурная С1

Стадия	Масса	Масштаб
Р	238.2	
Лист	Листов 1	

Ленгипротранспост

Копировал Бер

Формат А4

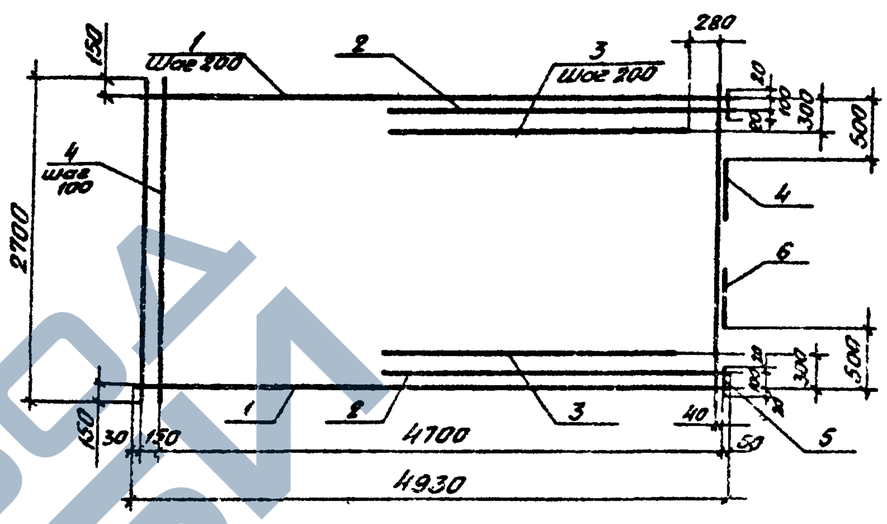

Формат	Зона	Поз.	Обозначение	Наименование	Кол.	Примечание
				Детали		
Б4		1	3.503.9-62.4-02.2.01	ф16А-II ГОСТ5781-82, ℓ=4930	13	
Б4		2	3.503.9-62.4-02.2.02	ф16А-II ГОСТ5781-82, ℓ=2900	2	
Б4		3	3.503.9-62.4-03.2.03	ф16А-II ГОСТ5781-82, ℓ=2560	10	
Б4		4	3.503.9-62.4-03.2.04	ф10А-I ГОСТ5781-82, ℓ=2700	49	
Б4		5	3.503.9-62.4-03.2.05	ф10А-I ГОСТ5781-82, ℓ=140	2	
Б4		6	3.503.9-62.4-03.2.06	ф10А-I ГОСТ5781-82, ℓ=530	2	

Соединение стержней в сетках производится с помощью контактной точечной электросварки

Допускается соединение стержней вязальной проволокой

Применение ручной дуговой сварки электродами не разрешается

Взам.инв.№

Подпись и дата

Инв.№ подл.

Нач.отд.	Волович		
Гл.спец.от	Степанов		
Гл.инж.пр	Шипов		
Рук.гр	Герасимова		
Ст.инж.			
Инженер	Краснуха		

3.503.9-62.4-02.2.00

Сетка арматурная С2

Стадия	Масса	Масштаб
Р	233.3	
Лист	Листов 1	

Ленгипротранспост

Копировал Бер

9721 18

Формат А4

https://zavodjbi.com/

Формат	Зона	Поз	Обозначение	Наименование	Кол на испол 3 5039-624-03 0 00 —	Кол на испол 3 5039-624-03 0 00 01	Примечание
				Документация			
			3 5039-624-00 0 00 ТО	Техническое описание			
А3			3 5039-624-03 0 00 СБ	Сборочный чертеж			
				Сборочные единицы			
А4		1	3 5039-62 4-03 1 00	Сетка арматурная С1	1		

Марка		
Т1-10 Т1-10М		
Т2-15 Т2-15М		

			3 503 9-62.4-03 0.00
Нач отд	Валовик		
Гл спец отд	Степанов		
Гл инж пр	Шилов		Блок тротуара Т
Рук гр	Герасимова		
Ст инж			
Инж	Владимирова		

Стадия	Лист	Листов
Р	1	2

Ленгипротрансмост

Инв № подл	Подпись и дата	Взам инв №

Формат	Зона	Поз	Обозначение	Наименование	Кол на испол 3 503 9-624 03.000 —	Кол на испол 3 503 9-624 03.000 01	Примечание
А4		2	3 503 9-62 4-03 2 00	Сетка арматурная С2		1	
А4		3	3503. 9-62 4-03 3 00	Сетка арматурная С3	1		
А4		4	3 503 9-62 4-03 4 00	Сетка арматурная С4		1	
А4		5	3 503. 9-62. 4-03 5 00	Каркас арматурный КП	1	1	
А4		6	3 503. 9-62. 4-03. 6.00	Изделие закладное МН3	2	2	
А4		7	3 503. 9-62. 4-03 7 00	Изделие закладное МН4	4	4	
А4		8	3 503 9-62 4-03 8 00	Изделие закладное МН5	7	7	
А4		9	3 503. 9-62 4-03 9 00	Изделие закладное МН6	2	2	
				Детали			
А3		10	3503. 9-62. 4-03 0 01	Строповочная петля Ф12А-I ГОСТ 5781-82 ℓ=340	4	4	
А3		11	3 503. 9-62 4-03 0 02	Строповочная петля Ф10А-I ГОСТ 5781-82 ℓ=940	2	2	
А3		12	3 503. 9-62. 4-03 0 03	Строповочная петля Ф10А-I ГОСТ 5781-82 ℓ=920	2	2	
Б4		13	3 503 9-62. 4-03 0 04	Ф6А-I ГОСТ 5781-82, ℓ=5190	1	1	
Б4		14	3 503. 9-62. 4-03 0 05	Ф10А-I ГОСТ 5781-82 ℓ=5190	2	2	
				Материалы			
				Бетон М400 Мрз 200 и М рз 300	0,74	1,14	м³

3 503. 9-62. 4-03 0.00	Лист 2

Инв № подл. | Подпись и дата | Взам инв № 12761

https://zavodjbi.com/

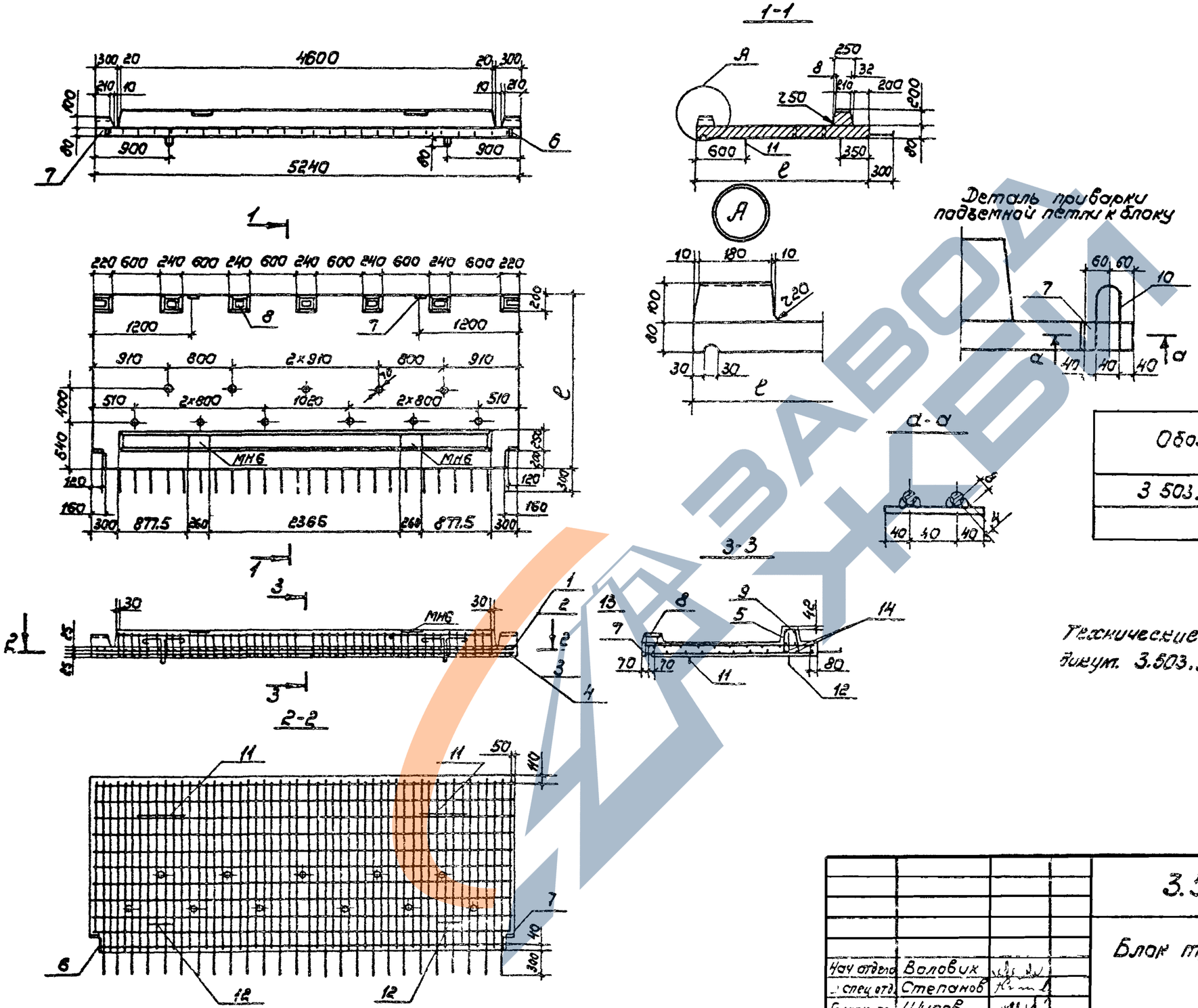

Ведомость деталей

Поз.	Эскиз
10	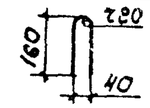
11	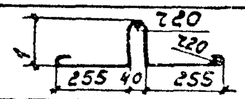
12	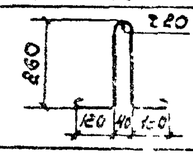

Обозначение	Марка блока	Длина l мм	Масса т
3 503.9-62 4-03 0 00	Т1-1,0	1650	1,84
-01	Т2-1,5	2150	2,90

Технические требования см. докум. 3.503.9-62.4-01.0.00СБ

Нач отдела	Воловик		
Спец отд	Степанов		
Гл инж пр	Шипов		
Рук гр	Герасимова		
Ст инж			
Инж	Владимирова		

3.503.9-62.4-03.0 00СБ

Блок тротуара Т

Стадия	Масса	Масштаб
Р	см табл	1 50

Лист | Листов 1

Ленгипротрансмост

Копировал

19721 20 Формат А3

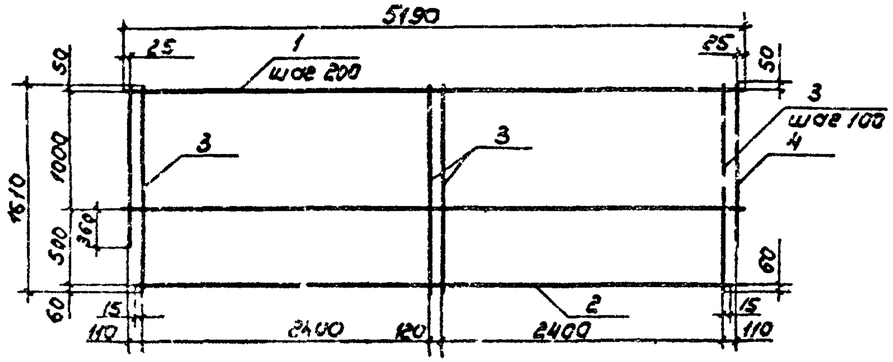

Формат	Зона	Поз	Обозначение	Наименование	Кол.	Примечание
				Детали		
Б4		1	3.503.9-62.4-03.1.01	ф6А-I ГОСТ 5781-82, ℓ=5190	6	
Б4		2	3.503.9-62.4-03.1.02	ф6А-I ГОСТ 5781-82, ℓ=4950	1	
Б4		3	3.503.9-62.4-03.1.03	ф8А-I ГОСТ 5781-82, ℓ=1610	50	
Б4		4	3.503.9-62.4-03.1.04	ф8А-I ГОСТ 5781-82, ℓ=1410	2	

Соединение стержней поз 1,2,3,4 в сетках производится с помощью контактной точечной электросварки

Допускается соединение стержней вязальной проволокой

Применение ручной дуговой сварки электродами не разрешается

		3.503.9-62.4-03.1.00	
Нач отд	Воловик	Сетка арматурная С1	Стадия: Р; Масса: 40,9; Масштаб: —
Гл спец отд	Степанов		Лист; Листов 1
Гл инж пр	Шипов		Ленгипротрансмост
Рук гр	Герасимова		
Ст инж			
Инж	Владимиров		

Копировал

Формат А4

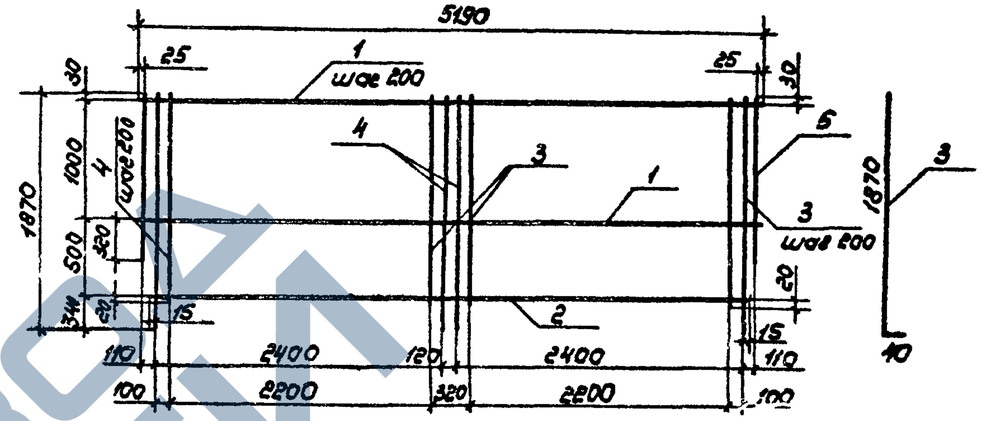

Формат	Зона	Поз	Обозначение	Наименование	Кол	Примечание
				Детали		
Б4		1	3.503.9-62.4-03.3.01	ф6А-I ГОСТ 5781-82, ℓ=5190	6	
Б4		2	3.503.9-62.4-03.3.02	ф6А-I ГОСТ 5781-82, ℓ=4950	1	
Б4		3	3.503.9-62.4-03.3.03	ф8А-I ГОСТ 5781-82, ℓ=1910	26	
Б4		4	3.503.9-62.4-03.3.04	ф8А-I ГОСТ 5781-82, ℓ=1550	24	
Б4		5	3.503.9-62.4-03.3.05	ф8А-I ГОСТ 5781-82, ℓ=1350	2	

Соединение стержней поз 1,2,3,4 и 5 в сетках производится с помощью контактной точечной электросварки

Допускается соединение стержней вязальной проволокой

Применение ручной дуговой сварки электродами не разрешается

Взам инв №

Подпись и дата

Инв № подл

		3.503.9-62.4-03.3.00	
Нач отд	Воловик	Сетка арматурная С3	Стадия: Р; Масса: 43,4; Масштаб: —
Гл спец отд	Степанов		Лист; Листов 1
Гл инж пр	Шипов		Ленгипротрансмост
Рук гр	Герасимова		
Ст инж			
Инж	Владимиров		

Копировал 12721 21 Формат А4

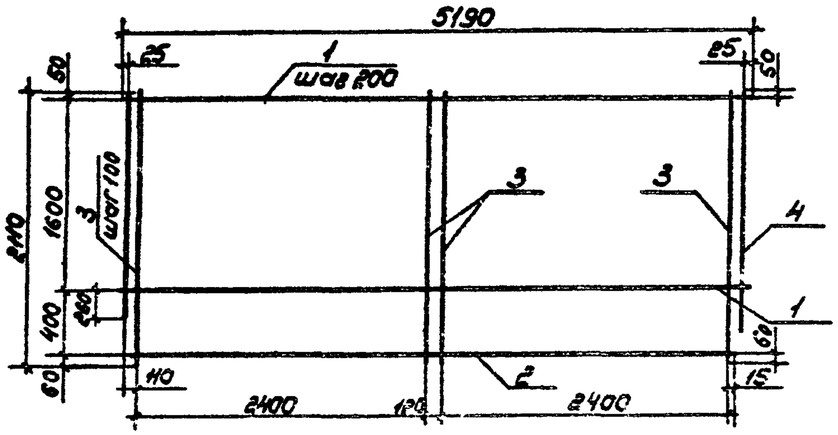

Формат	Зона	Поз	Обозначение	Наименование	Кол	Примечание
				Детали		
БЧ		1	3.503.9-62.4-03.2.01	ф6АI ГОСТ 5781-82, ℓ=5190	9	
БЧ		2	3.503.9-62.4-03.2.02	ф6АI ГОСТ 5781-82, ℓ=4350	1	
БЧ		3	3.503.9-62.4-03.2.03	ф10АI ГОСТ 5781-82, ℓ=2410	50	
БЧ		4	3.503.9-62.4-03.2.04	ф10АI ГОСТ 5781-82, ℓ=1910	2	

Соединение стержней п.1,2,3,4 в сетках производится с помощью контактной точечной электросварки
Допускается соединение стержней вязальной проволокой
Применение ручной дуговой сварки электродами не разрешается

Нач. отд	Волобик		
Гл. спец. отд	Степанов		
Гл. инж. пр.	Шипов		
Рук. гр.	Герасимова		
Ст. инж.			
Инж.	Владимирова		

3.503.9-62.4-03.2.00

Сетка арматурная С2

Стадия	Масса	Масштаб
Р	78,9	—
Лист	Листов 1	

Ленгипротранспост

Копировал

Формат А4

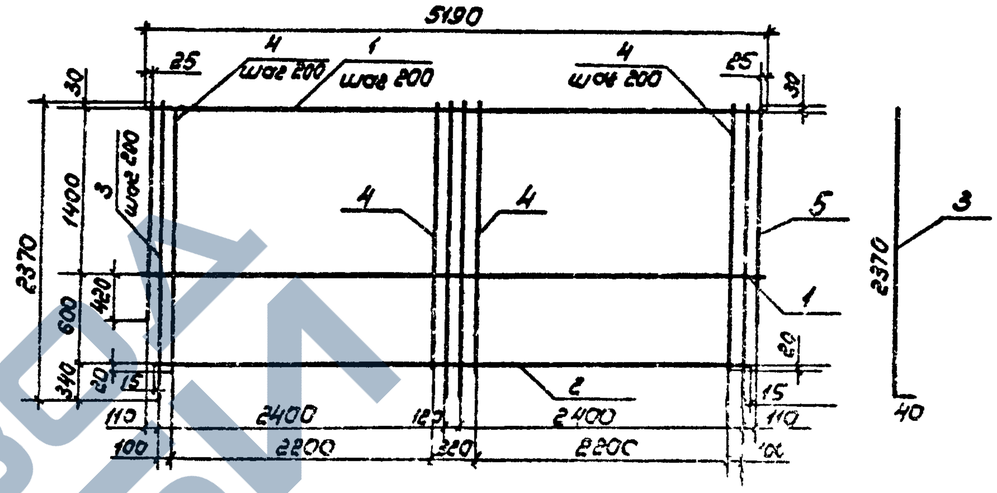

Формат	Зона	Поз	Обозначение	Наименование	Кол	Примечание
				Детали		
БЧ		1	3.503.9-62.4-03.4.01	ф6АI ГОСТ 5781-82, ℓ=5190	8	
БЧ		2	3.503.9-62.4-03.4.02	ф6АI ГОСТ 5781-82, ℓ=4950	1	
БЧ		3	3.503.9-62.4-03.4.03	ф10АI ГОСТ 5781-82, ℓ=2410	26	
БЧ		4	3.503.9-62.4-03.4.04	ф10АI ГОСТ 5781-82, ℓ=2350	24	
БЧ		5	3.503.9-62.4-03.4.05	ф10АI ГОСТ 5781-82, ℓ=1850	2	

Соединение стержней п.1,2,3,4,5 в сетках производится с помощью контактной точечной электросварки
Допускается соединение стержней вязальной проволокой
Применение ручной дуговой сварки электродами не разрешается

Инв. № подл. | Подпись и дата | Взам. инв. №

Нач. отд	Волобик		
Гл. спец. отд	Степанов		
Гл. инж. пр.	Шипов		
Рук. гр.	Герасимова		
Ст. инж.			
Инж.	Владимирова		

3.503.9-62.4-03.4.00

Сетка арматурная С4

Стадия	Масса	Масштаб
Р	81,6	—
Лист	Листов 1	

Ленгипротранспост

Копировал

19721 22

Формат А4

https://zavodjbi.com/

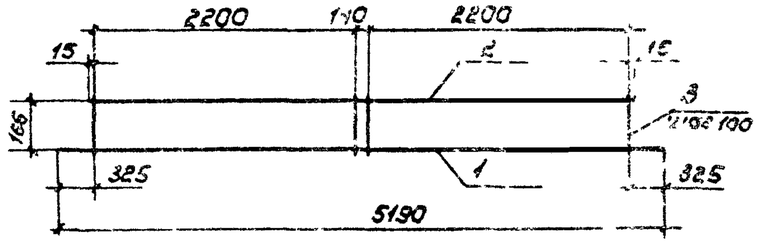

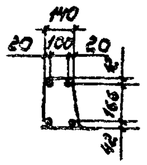

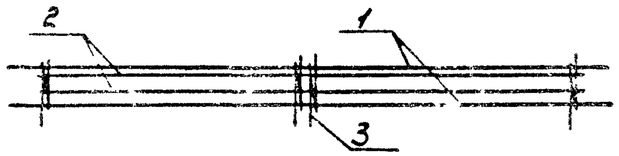

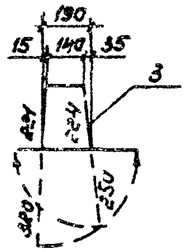

Формат	Зона	Поз	Обозначение	Наименование	Кол	Примечание
				Детали		
64		1	3.503.9-62.4-03.5.01	ф10А-I ГОСТ 5781-82, ℓ=5190	2	
64		2	3.503.9-62.4 03.5.02	ф10А-I ГОСТ 5781-82, ℓ=4570	2	
64		3	3.503.9-62.4-03.5.03	ф12А-II ГОСТ 5781-82, ℓ=1160	46	

Соединение стержней поз1,2,3 в каркасах производится с помощью контактной точечной электросварки

Допускается соединение стержней вязальной проволокой

Применение ручной дуговой сварки электродами не разрешается

Нач отд	Воловик	
Гл спец пт	Степанов	
Гл инж пр	Шилов	
Рук гр	Герасимова	
Ст инж		
Инж	Владимирова	23.0

3.503.9-62.4-03.5.00

Каркас арматурный КП

Стадия	Масса	Масштаб
Р	59,4	—
Лист	Листов 1	

Ленгипротрансмост

Копировал

Формат А4

Копировал

19721 23

Формат А4

https://zavodjbi.com/

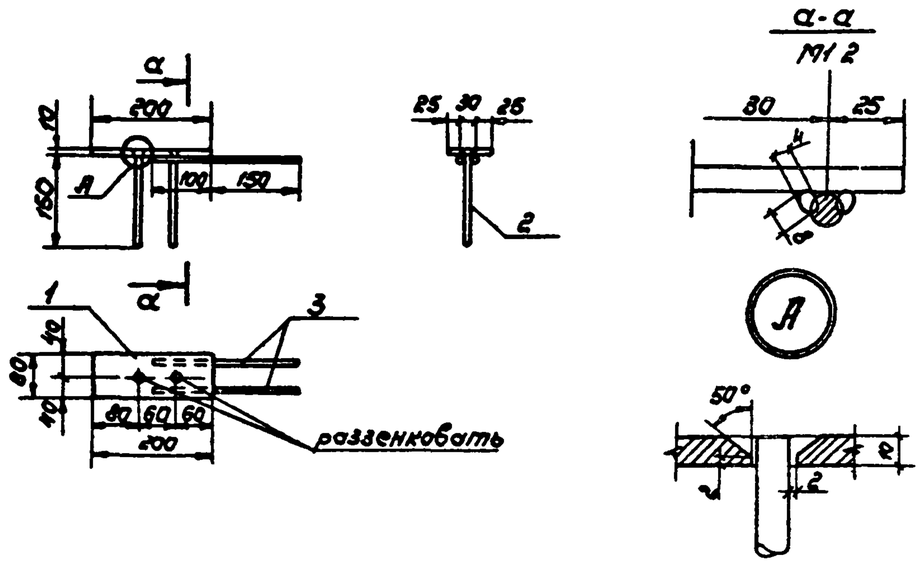

Формат	Зона	Поз.	Обозначение	Наименование	Кол.	Примечание
				Детали		
Б4			3.503.9-62.4-03.6.01	Лист 80×10×200	1	
Б4			3.503.9-62.4-03.6 02	Анкер Ф10А-II ГОСТ5781-82, ℓ=160	2	
Б4			3 503.9-62.4-03.6.03	Анкер Ф10А-II ГОСТ5781-82, ℓ=250	2	

Технические указания см. докум. 3.503.9-62.4-03.0.00СБ

		3.503.9-62.4-03.6.00	
Изделие закладное МН3		Стадия	Масса	Масштаб
		Р	1,8	1:10
		Лист	Листов 1
		Ленгипротранстрой	
Нач. отд	Воловик		
Гл спец отд	Степанов		
Гл инж пр	Шипов		
Рук гр.	Герасимова		
Ст инж			
Инж	Владимирова		

Копировал Формат А4

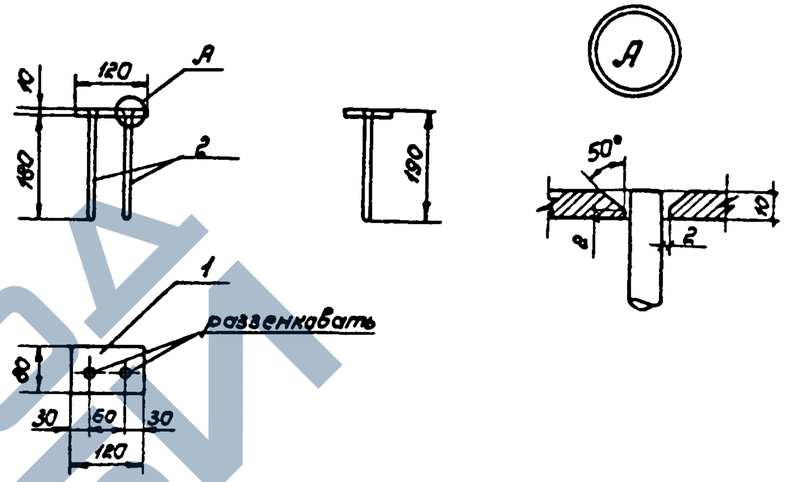

Формат	Зона	Поз	Обозначение	Наименование	Кол	Примечание
				Детали		
Б4		1	3.503.9-62.4-03.7.01	Лист 80×10×120	1	
Б4		2	3.503.9-62.4-03.7.02	Анкер Ф12А-II ГОСТ5781-82, ℓ=190	2	

Технические указания см. докум. 3.503.9-62.4-03.0.00СБ

Инв. № подл. | Подпись и дата | Взам. инв. №

		3.503.9-62.4-03. 7.00	
Изделие закладное МН4		Стадия	Масса	Масштаб
		Р	1.1	1:10
		Лист	Листов 1
		Ленгипротранстрой	
Нач отд	Воловик		
Гл спец отд	Степанов		
Гл инж пр	Шипов		
Рук гр	Герасимова		
Ст инж			
Инж	Владимирова		

Копировал 19721 24 Формат А4

https://zavodjbi.com/

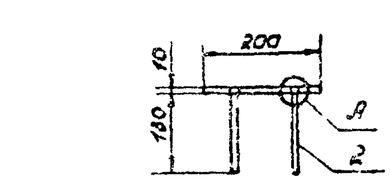

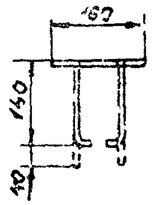

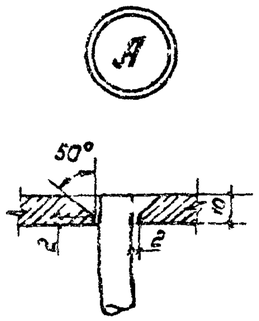

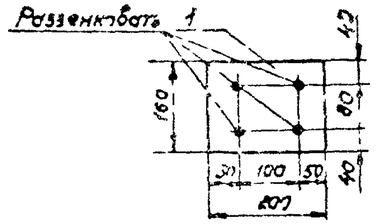

Формат	Зона	Поз	Обозначение	Наименование	Кол	Примечание
				Детали		
Б4		1	3.503.9-62.4-03.8.01	Лист 160×10×200	1	
Б4		2	3.503.9-62.4-03.8.02	Анкер Ф10А-II ГОСТ 5781-82 ℓ=180	4	

Технические указания см докум 3.503.9-62.4-03.0.00СБ

Нач отд	Воловик		
Гл спец от	Степанов		
Гл инж пр	Шилов		
Рук гр	Герасимова		
Ст инж			
Инж	Владимирова		

3.503.9-62.4-03.8.00

Изделие закладное
МН5

Стадия	Масса	Масштаб
Р	3.0	1:10
Лист	Листов 1	

Ленгипротрансмост

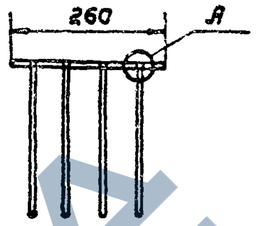

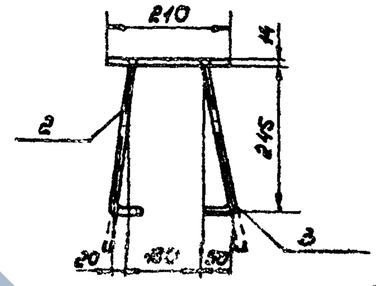

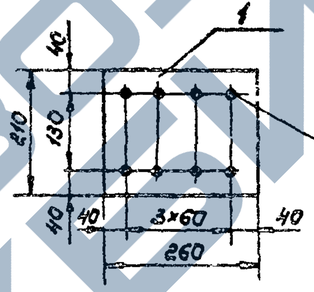

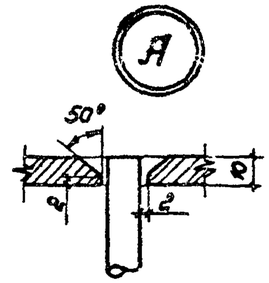

Формат	Зона	Поз	Обозначение	Наименование	Кол	Примечание
				Детали		
Б4		1	3.503.9-62.4-03.9.01	Лист 210×14×260	1	
Б4		2	3.503.9-62.4-03.9.02	Анкер Ф16А-II ГОСТ 5781-82 ℓ=330	4	
Б4		3	3.503.9-62.4-03.9.03	Анкер Ф16А-II ГОСТ 5781-82 ℓ=335	4	

Технические указания см докум. 3.503.9-62.4-03.0.00СБ

Взам инв №

Подпись и дата

Инв № подл

Нач отд	Воловик		
Гл спец от	Степанов		
Гл инж пр	Шилов		
Рук гр	Герасимова		
Ст инж			
Инж	Владимирова		

3.503.9-62.4-03.9.00

Изделие закладное
МН6

Стадия	Масса	Масштаб
Р	10,2	1:10
Лист	Листов 1	

Ленгипротрансмост

Копировал 19721 25 Формат А4

https://zavodjbi.com/

Формат	Зона	Поз	Обозначение	Наименование	Кол на испол. 3.503.9-62, 4-04.000 —	01	02	03						Примечание
				Документация										
			3 503 9-62.4:00.0.00 ТО	Техническое описание										
А3			3.503.9-62.4:04.000 СБ	Сборочный чертеж										
				Сборочные единицы										
А4		1	3.503.9-62.4.04.100	Сетка арматурная С1	1		1							
				Марка	Т3-10 Т3-10-М	Т4-15 Т4-15-М	Т3-10Н Т3-15-Мд	Т4-15Н Т4-15-Мд						

Начал	Волчек		3503.9-62.4-04.0.00
Гл.спец.отд	Степанов		
Гл.инж.пр.	Шипов		
Рук.гр.	Герасимюк		Блок тротуара Т
Ст.инж.			
Инж.	Красных		Ленгипротрансмост

Стадия	Лист	Листов
Р	1	3

Инв.№ подл.	Подпись и дата	Взамен инв.№

Формат	Зона	Поз	Обозначение	Наименование	Кол на испол 3.503.9-62.4-04.0.00 —	01	02	03						Примечание
А4		2	3.503.9-62.4-04 2.00	Сетка арматурная С2		1		1						
А4		3	3.503.9-62.4-04 3.00	Сетка арматурная С3	1		1							
А4		4	3.503.9-62.4-04 4.00	Сетка арматурная С4		1		1						
А4		5	3.503.9-62.4-04 5.00	Каркас арматурный КП	1	1	1	1						
А4		6	3.503.9-62.4-03. 6.00	Изделие закладное МН3	1	1	1	1						
А4		7	3.503.9-62.4-03 7.00	Изделие закладное МН4	3	3	3	3						
А4		8	3.503.9-62 4-03. 8.00	Изделие закладное МН5	4	4	4	4						
А4		9	3.503.9-62.4-03 9.00	Изделие закладное МН6	2	2	2	2						
А4		10	3.503.9-62.4-04 6.00	Изделие закладное МН7	1		1							
А4		11	3.503.9-62.4-04 7.00	Изделие закладное МН8		1		1						
				Детали										
А3		12	3.503.9-62.404.0.01	Строповочная петля										
				ф12А-I ГОСТ 5781-82 ℓ=340	3	3	3	3						
А3		13	3.503.9-62.4-04 0.02	Строповочная петля										
				ф.10А-I ГОСТ 5781-82 ℓ=940	2	2	2	2						
А3		14	3.503.9-62.4-04.003	Строповочная петля										
				ф10А-I ГОСТ 5781-82 ℓ=920	2	2	2	2						

Копировал

Формат А3

3.503.9-62.4-04.0.00	Лист 2

https://zavodjbi.com/

https://zavodjbi.com/

Формат	Зона	Поз	Обозначение	Наименование	Кол на испол 3.503.9-62.4-04.0.00 —	01	02	03						Примечание
		15	3.503.9-62.4-04.0.05	ф6А-I ГОСТ 5781-82, ℓ=2840	1	1	1	1						
		16	3.503.9-62.4-04.0.06	ф10А-II ГОСТ 5781-82, ℓ=2840	2	2	2	2						
				Материалы										
				Бетон М400 Мрз200 ИМ300	0,52	0,62	0,52	0,62						м³

Копировал Формат А3 9721 27

https://zavodjbi.com/

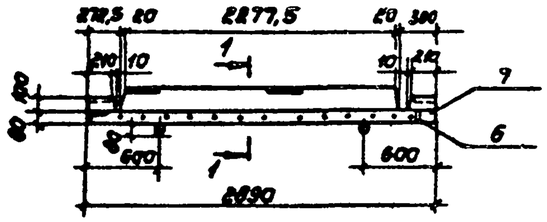

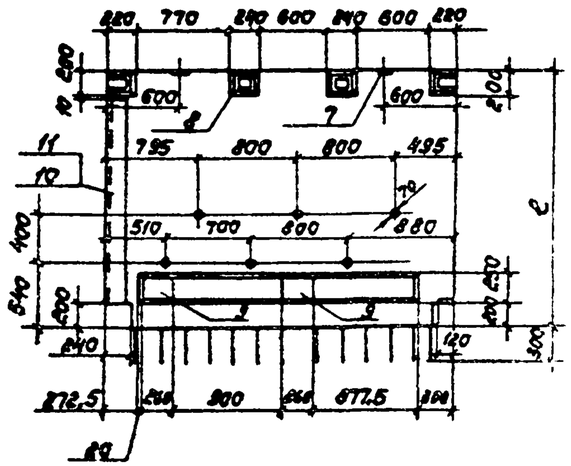

1 - 1

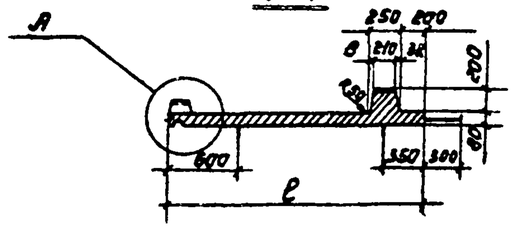

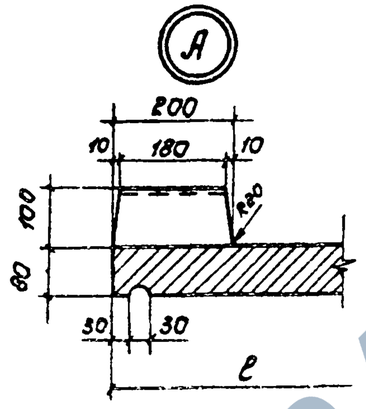

Деталь привязки подземной петли к блоку

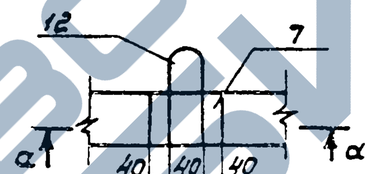

α - α

М1:5

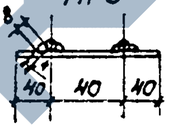

Ведомость деталей

Поз	Эскиз
12	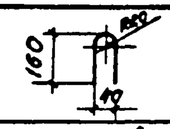
13	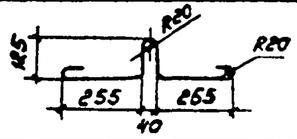
14	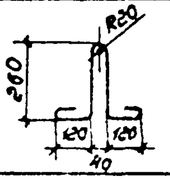

Обозначение	Марка блоку	Длина ℓ мм	Масса т
3.503.9-62.4-04.0.00	ТЗ-10 ТЗ-10Н	1650	1,30
-01	Т4-15 Т4-15-Н	2150	1,60
-02	ТЗ-10Н ТЗ-10-Мн	1650	1,30
-03	Т4-15Н Т4-15-Мн	2150	1,60

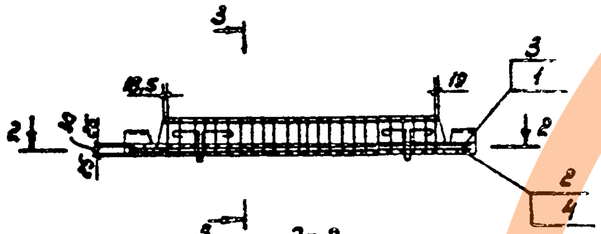

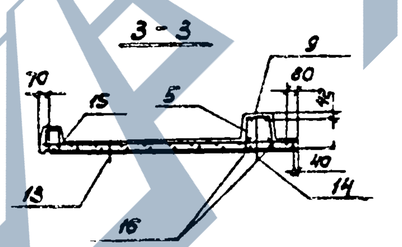

2 - 2

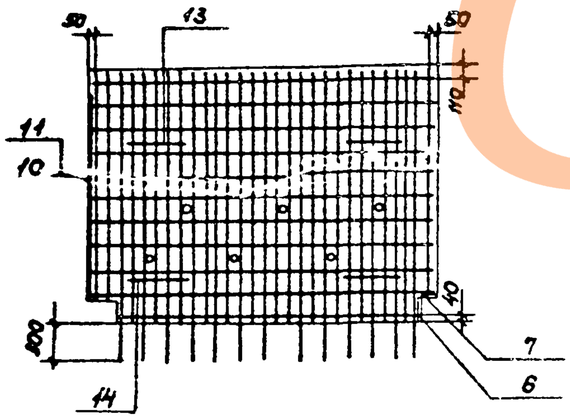

Технические указания см документ 3.503.9-62.4-03.0.00СБ

Нач отд	Вилобик		3.503.9-62.4-04 0.00СБ		
Гл спец отд	Степанов		Блок тротуара Т	Стадия	Масса	Масштаб
Гл инж пр	Шипов			Р	см. табл	1:50
Рук гр	Герасимова			Лист	Листов 1
Ст. инж				Ленгипротранемост	
Инж	Красноухо				

Копировал

19721 28 Формат А3

https://zavodjbi.com/

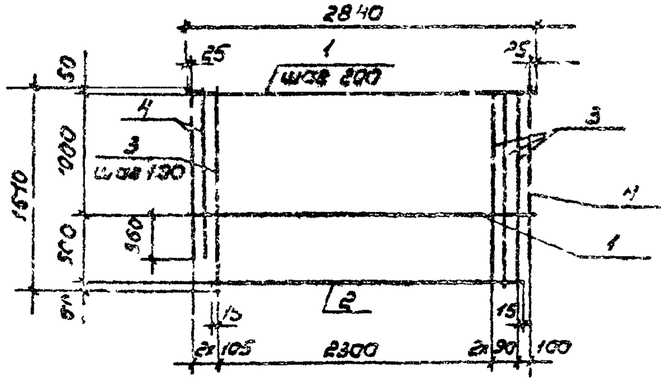

Формат	Зона	Поз	Обозначение	Наименование	Кол	Примечание
				Детали		
Б4		1	3.503.9-62.4-04.1.01	ф6А-I ГОСТ 5781-82, ℓ=2840	5	
Б4		2	3.503.9-62.4-04.1.02	ф6А-I ГОСТ 5781-82, ℓ=2510	1	
Б4		3	3.503.9-62.4-04.1.03	ф8А-I ГОСТ 5781-82, ℓ=1610	26	
Б4		4	3.503.9-62.4-04.1.04	ф8А-I ГОСТ 5781-82, ℓ=1410	3	

Соединение стержней поз 1234 в сетках производится с помощью контактной точечной электросварки
Допускается соединение стержней вязальной проволокой.
Применение ручной дуговой сварки электродами не разрешается

Нач отд	Волобик		3.503.9-62.4-04.1.00
Гл спец отд	Степанов		Сетка арматурная С1
Гл инж пр	Шилов		Стадия Р; Масса 22.5; Масштаб —
Рук гр	Герасимова		Лист; Листов 1
Ст инж			Ленгипротрансмост
Инж	Краснуха		

Копировал

Формат А4

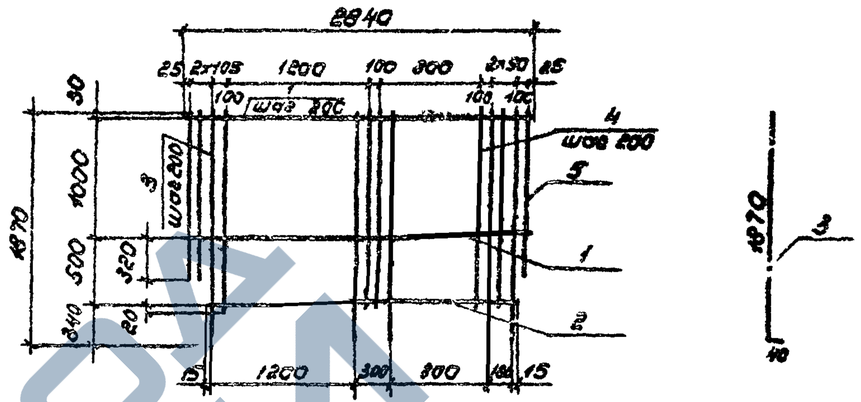

Формат	Зона	Поз	Обозначение	Наименование	Кол	Примечание
				Детали		
Б4		1	3.503.9-62.4-04.3.01	ф6А-I ГОСТ 5781-82, ℓ=2840	5	
Б4		2	3.503.9-62.4-04.3.02	ф6А-I ГОСТ 5781-82; ℓ=2510	1	
Б4		3	3.503.9-62.4-04.3.03	ф8А-I ГОСТ 5781-82, ℓ=1810	13	
Б4		4	3.503.9-62.4-04.3.04	ф8А-I ГОСТ 5781-82, ℓ=1550	13	
Б4		5	3.503.9-62.4-04.3.05	ф8А-I ГОСТ 5781-82; ℓ=1350	3	

Технические указания см. вып. 3.503.9-62.4-04 1.00

Взам инв №
Подпись и дата
Инв № подл

Нач отд	Волобик		3.503.9-62.4-04.3.00
Гл спец отд	Степанов		Сетка арматурная С3
Гл инж пр	Шилов		Стадия Р; Масса 23.7; Масштаб —
Рук гр	Герасимова		Лист; Листов 1
Ст инж			Ленгипротрансмост
Инж	Краснуха		

Копировал 19721 29

Формат А4

https://zavodjbi.com/

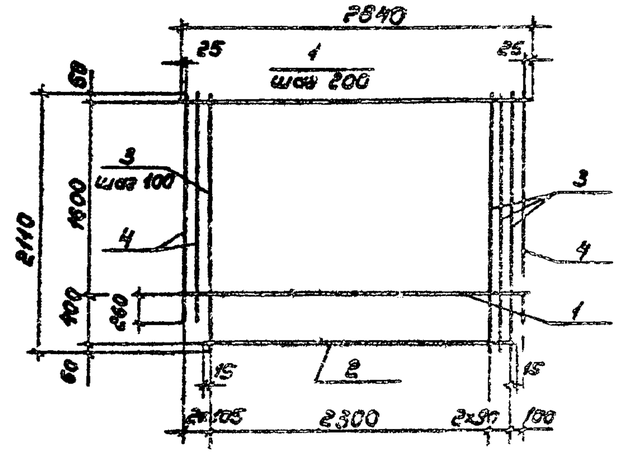

Формат	Зона	Поз	Обозначение	Наименование	Кол	Примечание
				Детали		
Б4		1	3 503 9-62 4-04 2 01	Ф6А-I ГОСТ 5781-82, ℓ=2840	3	
Б4		2	3.503.9-62 4-04 2 02	Ф6А-I ГОСТ 5781-82, ℓ=2510	1	
Б4		3	3 503.9-62.4-04 2 03	Ф10А-I ГОСТ 5781-82, ℓ=2410	26	
Б4		4	3 503.9-62 4-04 2 04	Ф10А-I ГОСТ 5781-82, ℓ=1910	3	

Соединение стержней поз 1,2,3,4 в сетках производить с помощью контактной точечной электросварки
Допускается соединение стержней вязальной проволокой
Применение ручной дуговой сварки электродами не разрешается

		3503.9-62.4-04 2.00	
Нач отд	Валовик	Сетка арматурная С2	Стадия: Р; Масса: 43,6; Масштаб: — —
Гл спец от	Степанов		Лист; Листов 1
Гл инж пр	Шипов		Ленгипротрансмост
Рук гр	Герасимова		
Ст инж			
Инж	Краснуха		

Копировал — Формат А4

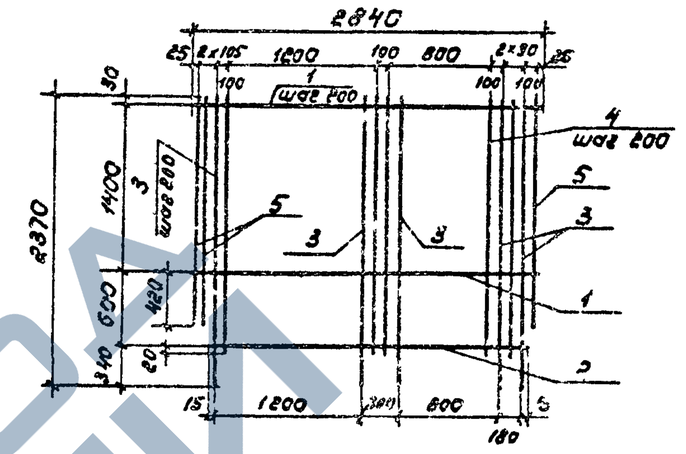

Формат	Зона	Поз	Обозначение	Наименование	Кол	Примечание
				Детали		
Б4		1	3 503 9-62 4-04 4 01	Ф6А-I ГОСТ 5781-82, ℓ=2840	8	
Б4		2	3 503.9-62 4-04 4 02	Ф6А-I ГОСТ 5781-82, ℓ=2510	1	
Б4		3	3 503. 9-62 4-04 4 03	Ф10А-I ГОСТ 5781-82, ℓ=2410	13	
Б4		4	3 503.9-62.4-04 4 04	Ф10А-I ГОСТ 5781-82, ℓ=2050	13	
Б4		5	3 503 9-62.4-04 4 05	Ф10А-I ГОСТ 5781-82, ℓ=1850	2	

Соединение стержней поз 1,2,3,4,5 сеток производить с помощью контактной точечной электросварки
Допускается соединение стержней вязальной проволокой
Применение ручной дуговой сварки электродами не разрешается

		3.503.9-62.4-04.4.00	
Нач отд	Валовик	Сетка арматурная С4	Стадия: Р; Масса: 44,8; Масштаб: — —
Гл спец от	Степанов		Лист; Листов 1
Гл инж пр	Шипов		Ленгипротрансмост
Рук гр	Герасимова		
Ст инж			
Инж	Краснуха		

Инв № подл | Подпись и дата | Взам инв №

Копировал — 19721 30 — Формат А4

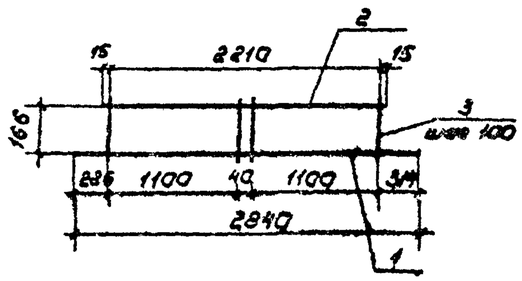

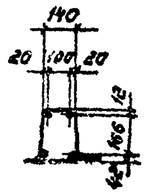

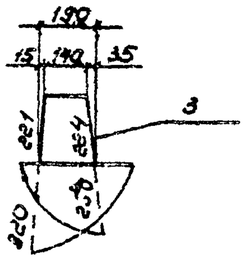

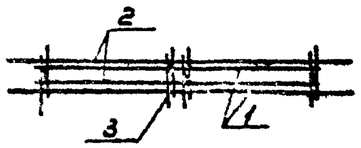

Формат	Зона	Поз	Обозначение	Наименование	Кол	Примечание
				Детали		
Б4		1	3.503.9-62. 4-04.5.01	ф10А-I ГОСТ 5781-82, ℓ=2840	2	
Б4		2	3.503. 9-62 4-04.5. 02	ф10А-I ГОСТ5781-82, ℓ=2240	2	
А3		3	3.503.9-62 4-04.5. 03	ф12А-II ГОСТ 5781-82, ℓ=1160	24	

Соединение стержней поз.1,2,3 в сетках производится с помощью контактной точечной электросварки
Допускается соединение стержней вязальной проволокой
Применение ручной дуговой сварки электродами не разрешается

Нач отд	Волавик		
Гл спец отд	Степанов		
Гл инж пр	Шипов		
Рук гр	Герасимова		
Ст инж			
Инж	Краснуха		

3.503.9-62 4-04.5.00

Каркас арматурный КП

Стадия	Масса	Масштаб
Р	310	—
Лист	Листов 1	

Ленгипротрансмост

Копировал

Формат А4

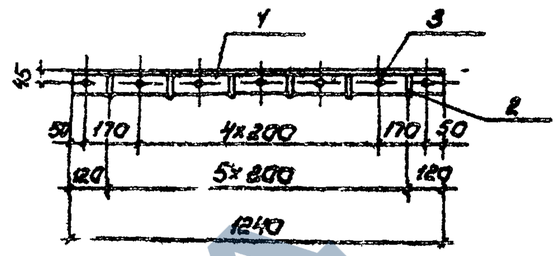

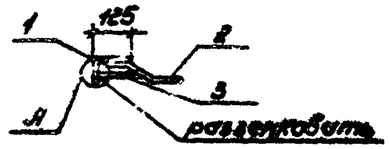

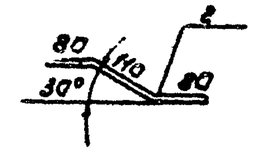

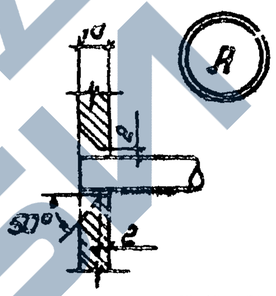

Формат	Зона	Поз	Обозначение	Наименование	Кол	Примечание
				Детали		
Б4		1	3.503.9-62. 4-04.6.01	Уголок 125×80×10 ℓ=1240	1	
Б4		2	3.503. 9-62. 4-04.6.02	Анкер ф12А-II ГОСТ 5781-82, ℓ=270	6	
Б4		3	3.503. 9-62. 4-04.6.03	Анкер ф12А-II ГОСТ 5781-82, ℓ=190	7	

Технические указания см докум. 3.503.9-62.4-03.0.0008

Инв N подлин | Подпись и дата | Взам инв N

Нач отд	Волавик		
Гл спец отд	Степанов		
Гл инж пр	Шипов		
Рук гр	Герасимова		
Ст инж			
Инж	Краснуха		

3.503.9-62.4-04.6.00

Изделие закладное МН-7

Стадия	Масса	Масштаб
Р	2½.3	1:20
Лист	Листов 1	

Ленгипротрансмост

Копировал

Формат А4

https://zavodjbi.com/

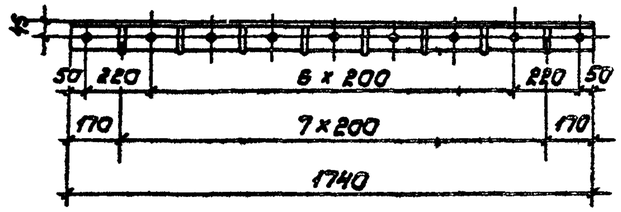

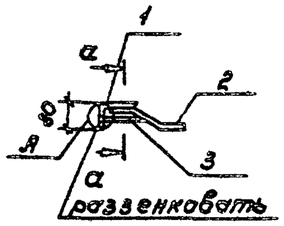

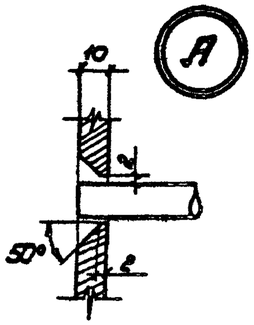

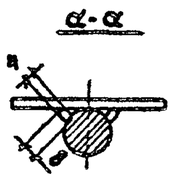

Формат	Зона	Поз	Обозначение	Наименование	Кол	Примечание
				Детали		
БЧ		1	3.503.9-62.4.04.7.01	Уголок 125×80×10 ℓ=1740	1	
БЧ		2	3.503.9-62.4.04.7.02	Анкер ф12А-II ГОСТ 5781-82 ℓ=270	8	
БЧ		3	3.503.9-62.4.04.7.03	Анкер ф12А-II ГОСТ 5781-82, ℓ=190	9	

Технические указания см. докум. 3.503.9-62 4-03.0 ООСБ

Нач отд	Воловик	
Гл спец отд	Степанов	
Гл инж пр	Шилов	
Рук гр	Герасимова	
Ст инж		
Инж	Краснухо	

3.503.9-62. 4-04.7.00

Изделие закладное МН-8

Стадия	Масса	Масштаб
Р	30,4	1:20
Лист	Листов 1	

Ленгипратранстрой

Копировал

Формат А4

Копировал

Формат А4

https://zavodjbi.com/

Инв. № подл.	Подпись и дата	Взам. инв. №

Формат	Зона	Поз.	Обозначение	Наименование	Кол. на исполн. 3.503.9-62.4-05.0.00 —	01
				Документация		
			3.503.9-62.4-00.0.00 ТО	Техническое описание	X	X
А3			3.503.9-62.4-05.0.00 СБ	Сборочный чертеж	X	X
				Сборочные единицы		
А4		1	3.503.9-62.4-03.1.00	Сетка арматурная С1	1	

Марка	ЖТ1-1,0 ЖТ1-1,4	ЖТ2-1,5 ЖТ2-1,4

Нач. отд.	Валовик	[signature]	3.503.9-62-4 05.0.00
Гл. спец.	Степанов	[signature]	
Гл. инж. пр.	Шипов	[signature]	Блок тротуара ЖТ
Рук. гр.	Герасимова	[signature]	
Ст. инж.		[signature]	
Инж.	Владимирова	[signature]	

Стадия	Лист.	Листов
Р	1	2

Ленгипротрансмост

Инв. № подл.	Подпись и дата	Взам. инв. №

Формат	Зона	Поз.	Обозначение	Наименование	Кол. на исполн. 3.503.9-62.4-05.0.00 —	01
А4		2	3.503.9-62.4-03.2.00	Сетка арматурная С2		1
А4		3	3.503.9-62.4-03.3.00	Сетка арматурная С3	1	
А4		4	3.503.9-62.4-03.4.00	Сетка арматурная С4		1
А4		5	3.503.9-62.4-05.1.00	Каркас арматурный КП	1	1
А4		6	3.503.9-62.4-03.6.00	Изделие закладное МН3	2	2
А4		7	3.503.9-62.4-03.7.00	Изделие закладное МН4	4	4
А4		8	3.503.9-62.4-03.8.00	Изделие закладное МН5	7	7
				Детали		
А3		9	3.503.9-62.4-05.0.01	Строповочная петля Ф12А-I ГОСТ 5781-82 е=340	4	4
А3		10	3.503.9-62.4-05.0.02	Строповочная петля Ф10А-I ГОСТ 5781-82 е=920	2	2
А3		11	3.503.9-62.4-05.0.03	Строповочная петля Ф10А-I ГОСТ 5781-82 е=940	2	2
Б4		12	3.503.9-62.4-05.0.04	Ф6А-I ГОСТ 5781-82 е=5190	1	1
Б4		13	3.503.9-62.4-05.0.05	Ф10А-I ГОСТ 5781-82 е=5190	2	2
				Материалы		
				Бетон М400, Мрз 200 или Мрз 300	1,21	1,40

м³

Копировал

19721 33 Формат А3

3.503.9-62.4-05.0.00

Лист 2

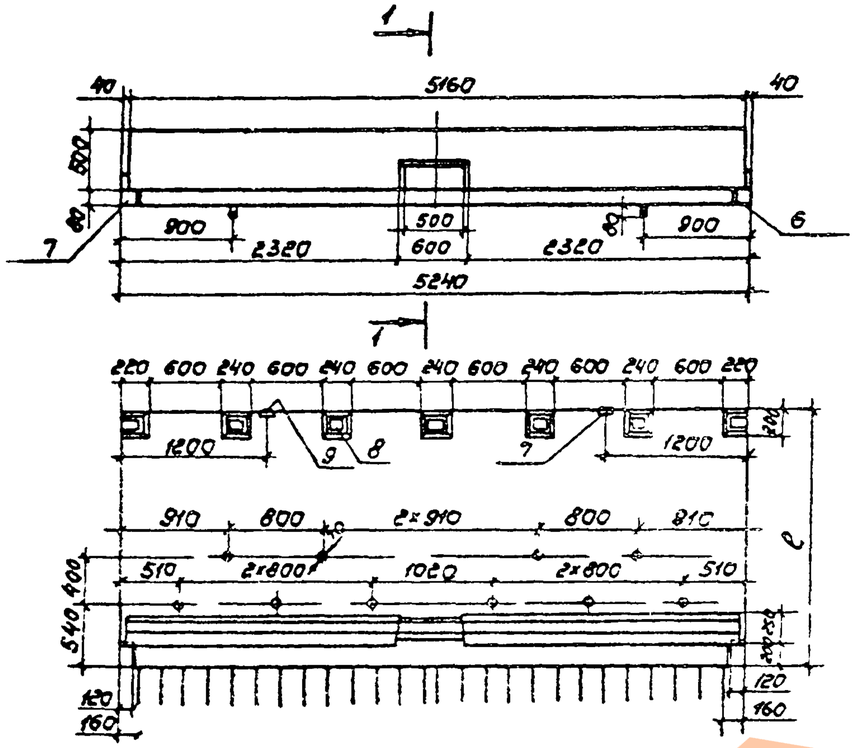

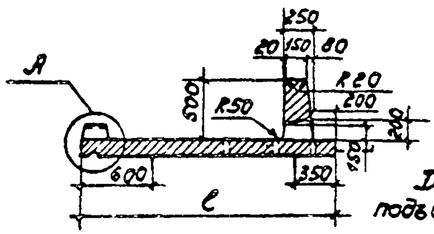

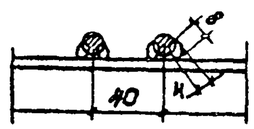

Деталь приварки подвесной петли к блоку М1:10

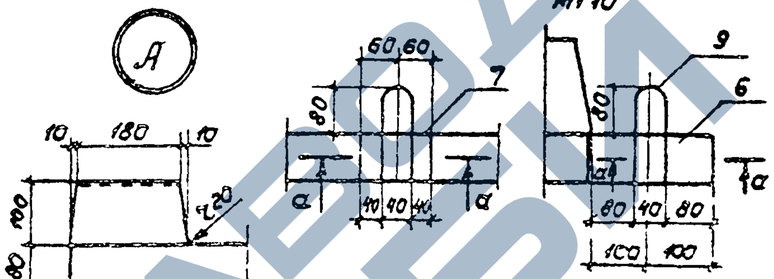

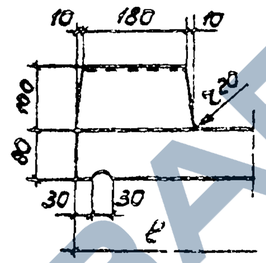

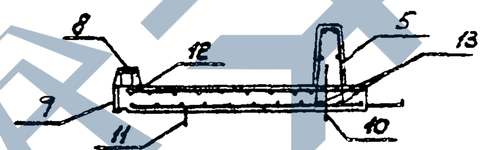

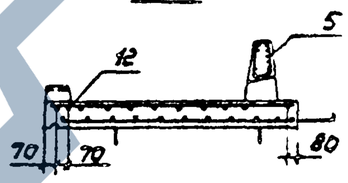

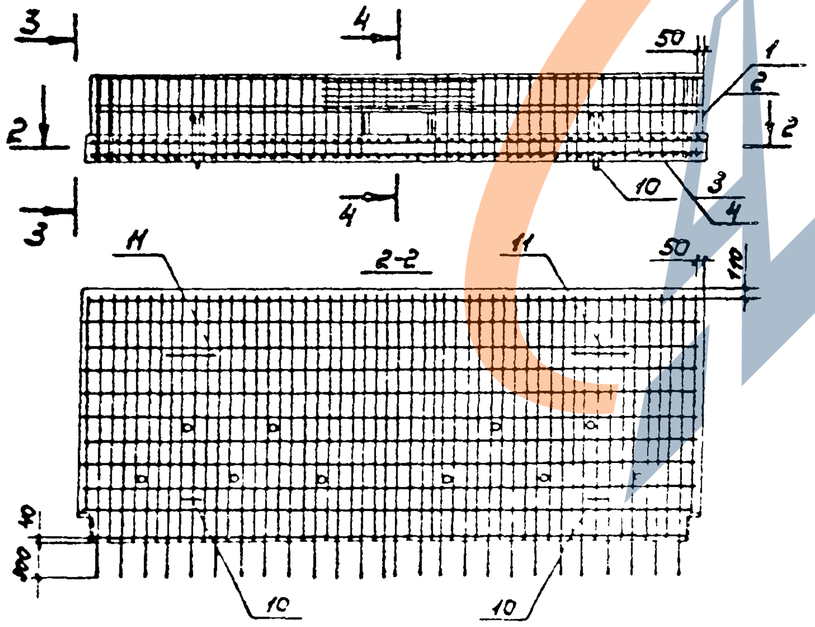

Ведомость деталей

Поз.	Эскиз
9	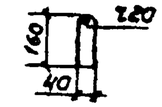
10	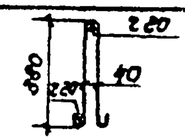
11	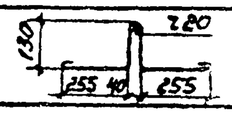

Обозначение	Марка блока	Длина l мм	Масса т
3.503.9-62.4-05.0.00	ЖТ1-10 / ЖТ1-10М	1650	3.00
- 01	ЖТ2-15 / ЖТ2-15М	2150	3.50

Технические требования см. докум 3.503.9-62.4-01.0.00СБ

Нач отд	Соловик		
Гл спец об	Степанов		
Гл инж гр	Шипов		
Рук гр	Герасимова		
Ст инж			
Инж	Владимирова		

3.503.9-62.4-05.0.00СБ

Блок тротуара ЖТ

Стадия	Масса	Масштаб
Р	см табл	1:50
Лист	Листов 1	

Ленгипротранспроект

Копировал

https://zavodji.com/

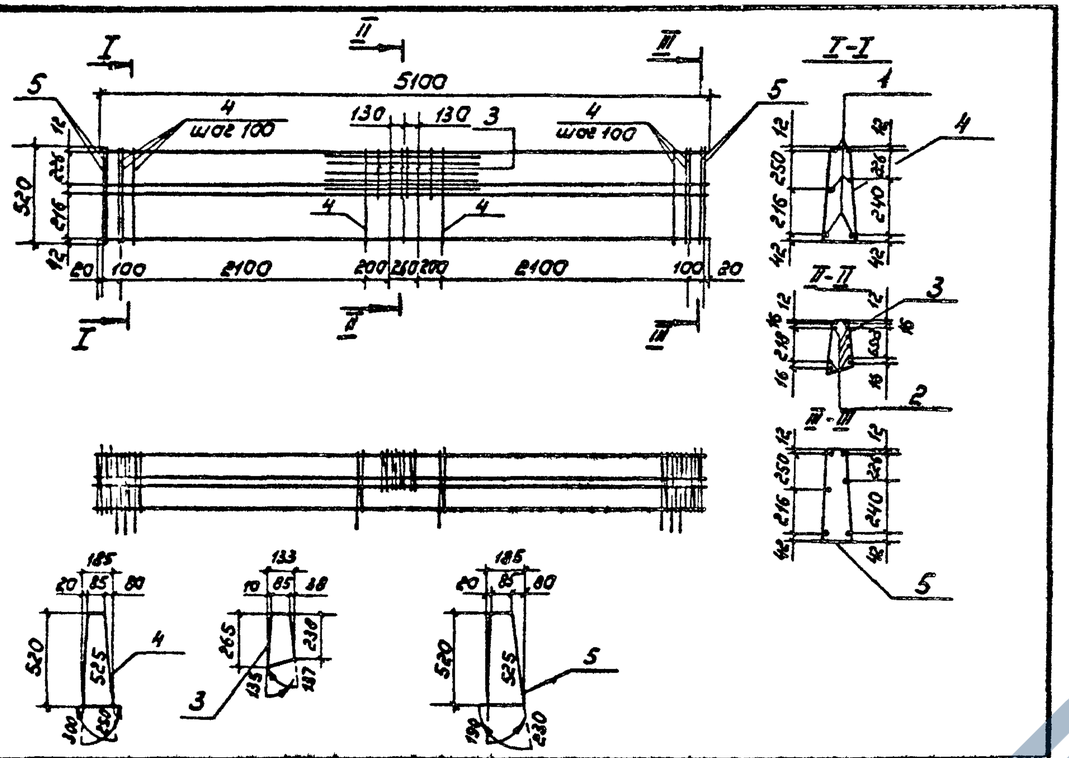

Формат	Зона	Поз.	Обозначение	Наименование	Кол	Примечание
				Детали		
Б4		1	3.503.9-62.4-05 1.01	ф10А-I ГОСТ5781-82, ℓ=5100	6	
Б4		2	3.503.9-62 4-05 1.02	ф10А-II ГОСТ5785-82, ℓ=1300	6	
Б4		3	3.503.9-62.4-05 1.03	ф12А-II ГОСТ5781-82, ℓ=860	6	
Б4		4	3.503.9-62 4-05 1.04	ф12А-II ГОСТ5781-82, ℓ=1660	46	
Б4		5	3.503.9-62.4-05 1.05	ф12А-II ГОСТ 5781-82, ℓ=1550	4	

Технич указан см докум 3.503.9-62.4-04.5.00

Нач отд	Воловик	
Гл спец отд	Степанов	
Гл инж пр	Шипов	
Рук гр	Герасимова	
Ст инж.		
Инж	Владимирова	

3.503.9-62.4-05.1.00

Каркас арматурный КП

Стадия	Масса	Масштаб
Р	101,6	—
Лист	Листов 1	

Ленгипротрансмост

Копировал Формат А4

Копировал 19721 35 Формат А4

Формат	Зона	Поз	Обозначение	Наименование	Кол на исполн. 3.503.9-62.4-06.0.00 —	01	02	03						Примечание
				Документация										
			3.503.9-62.4-00.0.00 ТО	Техническое описание	X	X	X	X						
А3			3.503.9-62.4-06.0.00 СБ	Сборочный чертеж	X	X	X	X						
				Сборочные единицы										
А4		1	3.503.9-62.4-04.1.00	Сетка арматурная С1	1		1							
				Лист										
				Марка	ЖСТ3-1,4М	ЖСТ4-1,5М	ЖСТ3-1,4М	ЖСТ4-1,5М						

Нач. отд	Воловик		3.503.9-62.4-06.0.00
Гл. спец. отд.	Степанов		
Гл. инж. пр	Шипов		Блок тротуара ЖСТ
Рук. гр	Герасимова		
Ст. инж.			
Инж	Краснуха		

Стадия	Лист	Листов
Р	1	3

Ленгипротрансмост

Инв. N подл	Подпись и дата	Взамен инв. N

Формат	Зона	Поз.	Обозначение	Наименование	Кол на исполн 3.503.9-62.4-06.0.00 —	01	02	03						Примечание
А4		2	3.503.9-62.4-04.2.00	Сетка арматурная С2		1		1						
А4		3	3.503.9-62.4-04.3.0.0	Сетка арматурная С3	1		1							
А4		4	3.503.9-62.4-04.4.00	Сетка арматурная С4		1		1						
А4		5	3.503.9-62.4-06.1.00	Каркас арматурный КП	1	1	1	1						
А4		6	3.503.9-62.4-03.6.00	Изделие закладное МН3	1	1	1	1						
А4		7	3.503.9-62.4-03.7.00	Изделие закладное МН4	3	3	3	3						
А4		8	3.503.9-62.4-03.8.00	Изделие закладное МН5	4	4	4	4						
А4		9	3.503.9-62.4-06.2.00	Изделие закладное МН9	1		1							
А4		10	3.503.9-62.4-06.3.00	Изделие закладное МН10		1		1						
				Детали										
А3		11	3.503.9-62.4-06.0.01	Строповочная петля ф12А I										
				ГОСТ 5781-82; ℓ=340	3	3	3	3						
А3		12	3.503.9-62.4-06.0.02	Строповочная петля ф10А-I										
				ГОСТ 5781-82; ℓ=920	2	2	2	2						

Копировал

19721 36

Формат А3

3.503.9-62.4-06.0.00

Лист 2

https://zavodjbi.com/

Формат	Зона	Поз	Обозначение	Наименование	Кол на испол 3.503.9-62.4 06 0 00									Примечание
					—	01	02	03						
А3		13	3 503.9-62.4-06 0 03	Строповочная петля ф10А-I										
				ГОСТ 5781-82, ℓ=920	2	2	2	2						
Б4		14	3 503.9-62.4-06 0 04	ф6А-I ГОСТ 5781-82, ℓ=2840	1	1	1	1						
Б4		15	3 503.9-62.4-06 0 05	ф10А-I ГОСТ 5781-82, ℓ=2840	2	2	2	2						
				Материалы										
				Бетон М400 Мрз 200 ш4 W6	0,67	0,77	0,67	0,77						м³

3.503.9-62.4-06.0.00 Лист 3

Копировал Формат А3

https://zavodjbi.com/

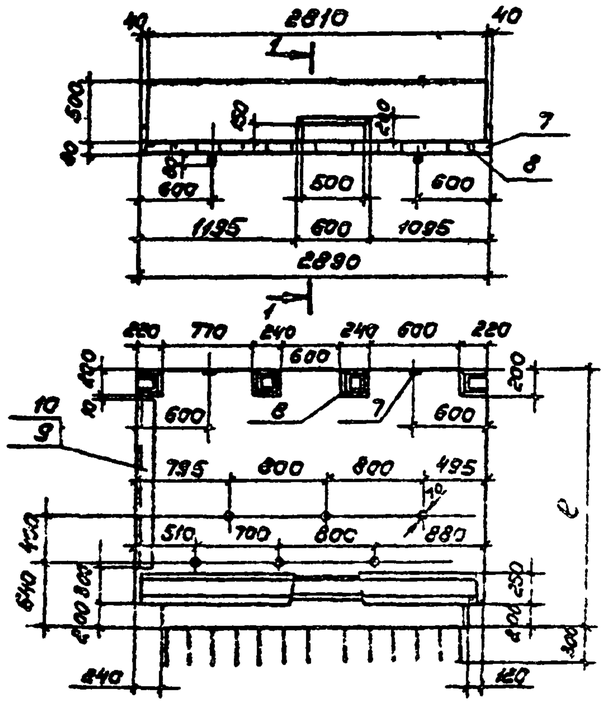

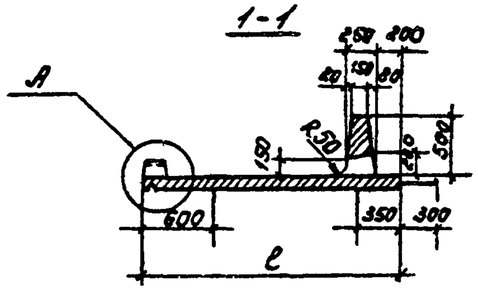

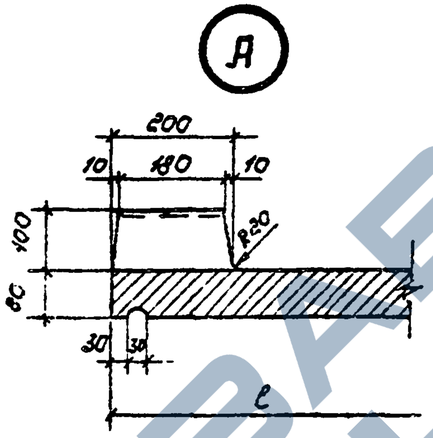

Ведомость деталей

Поз.	Эскиз
11	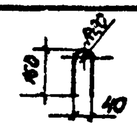
12	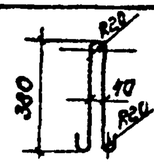
13	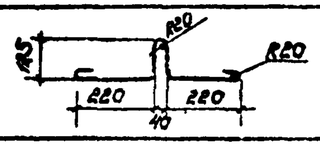

Деталь прибарки подъемной петли к блоку

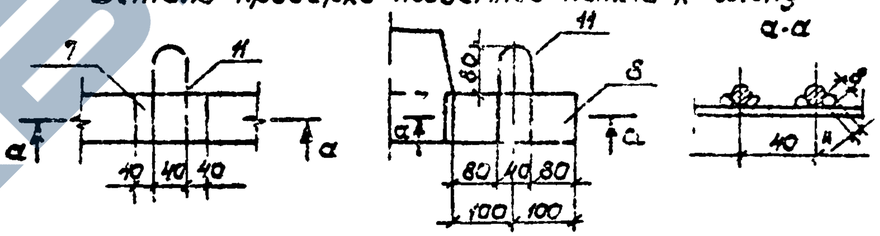

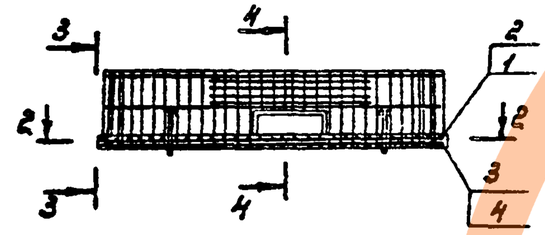

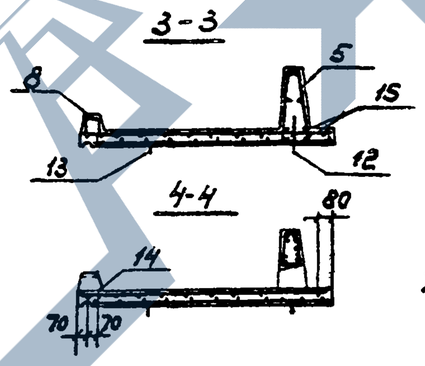

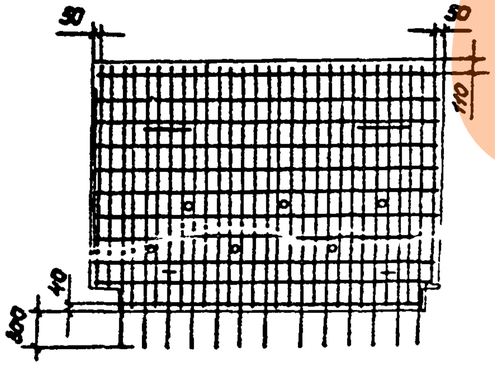

Обозначение	Марка блока	Длина l мм	Масса m
3.503 9-62 4-06 0 00	ЖТ3-1,0 ЖТ3-1,0М	1650	1,65
-01	ЖТ4-1,5 ЖТ4-1,5М	2150	1,93
-02	ЖТ3-1,0М ЖТ3-1,0М	1650	1,65
-03	ЖТ4-1,5М ЖТ4-1,5М	2150	1,93

Техническ. указ. см. докум. 3.503.9-62.4-05.0 00СБ

Нач. отд	Валовик		3.503.9-62.4-06.0.00СБ	
Гл. спец. отд	Степанов		Блок тротуара ЖТ	Стадия: Р; Масса: см. табл.; Масштаб: 1:50
Гл. инж. пр	Шипов			Лист; Листов 1
Рук. гр	Герасимова			Ленгипротрансмост
Ст. инж				
Инж	Краснуха			

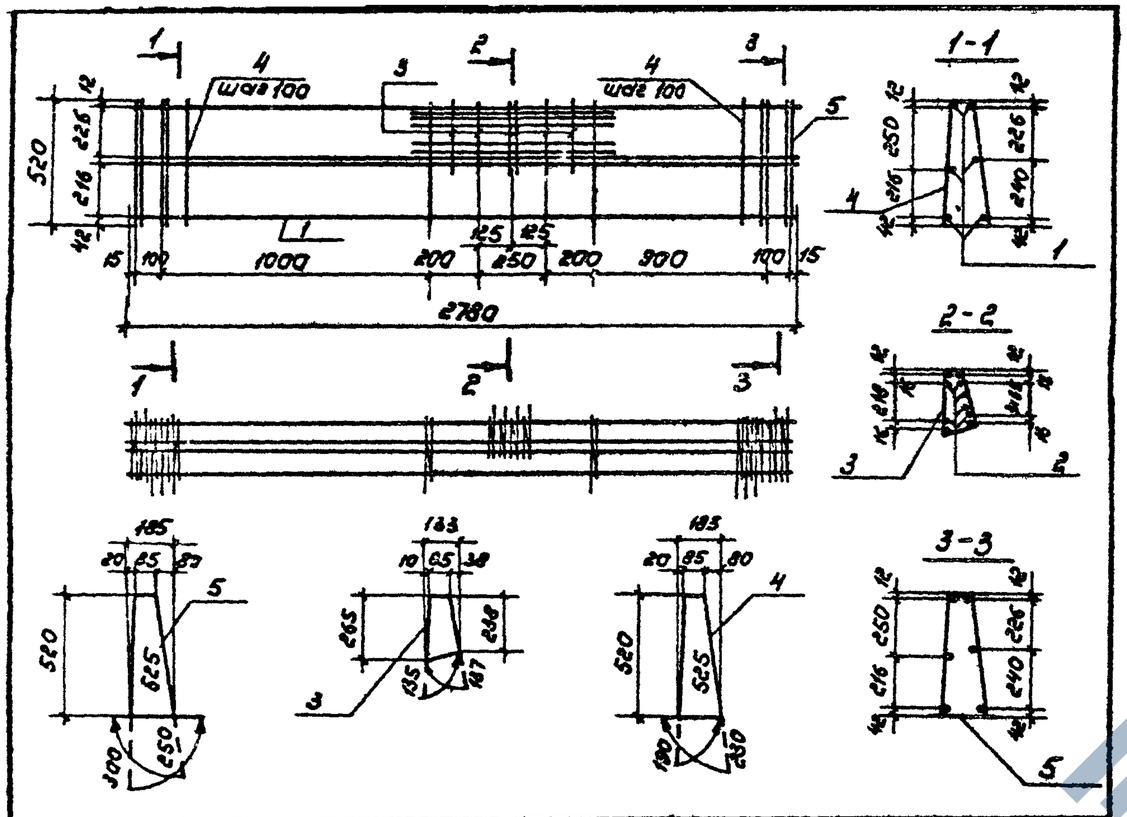

Формат	Зона	Поз	Обозначение	Наименование	Кол.	Примечание
				Детали		
БЧ		1	3.503.9-62.4-06.1.01	ф10А-I ГОСТ 5781-82, ℓ=2780	6	
БЧ		2	3.503.9-62.4-06.1.02	ф10А-I ГОСТ 5781-82, ℓ=1300	6	
БЧ		3	3.503.9-62.4-06.1.03	ф12А-II ГОСТ 5781-82; ℓ=860	6	
БЧ		4	3.503.9-62.4-06.1.04	ф12А-II ГОСТ 5781-82, ℓ=1660	23	
БЧ		5	3.503.9-62.4-06.1.05	ф12А-II ГОСТ 5781-82, ℓ=1550	4	

Техничуказан см докум. 3503.9-62 4-04 500

Нач отд	Воловик	
Гл спец отд	Степанов	
Гл инж пр	Шипов	
Рук гр	Герасимова	
Ст инж.		
Инж	Краснуха	

3.503.9-62.4-06.1.00

Каркас арматурный КП

Стадия	Масса	Масштаб
Р	59,1	—
Лист	Листов 1	

Ленгипротрансмост

Копировал Формат А4

Копировал 13721 39 Формат А4

https://zavodjbi.com/

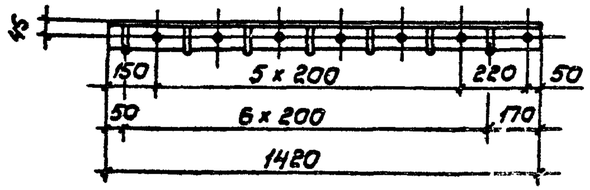

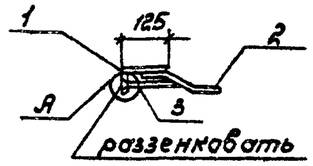

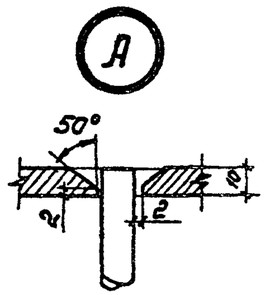

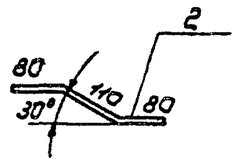

Формат	Зона	Поз	Обозначение	Наименование	Кол	Примечание
				Детали		
		1	3.503.9-624-06. 9.01	Уголок 125х80х10 ℓ=1420	1	
		2	3.503.9-62.4-06. 9.02	Анкер Ф12А-II ГОСТ5781-82, ℓ=270	7	
		3	3.503.9-624-06 .9.03	Анкер Ф12А-II ГОСТ5781-82, ℓ=190	7	

Технические указания см докум 3.503.9-62.4-05 0 00СБ

Нач отд	Воловик		3.503.9-62. 4-063.00		
Гл спец отд	Степанов		Изделие закладное МН-10	Стадия: Р; Масса: 24,9; Масштаб: 1:20	
Гл инж пр	Шипов			Лист; Листов 1	
Рук гр	Герасимова			Ленгипротрансмост	
Ст инж					
Инж	Краснуха				

Копировал

Формат А4

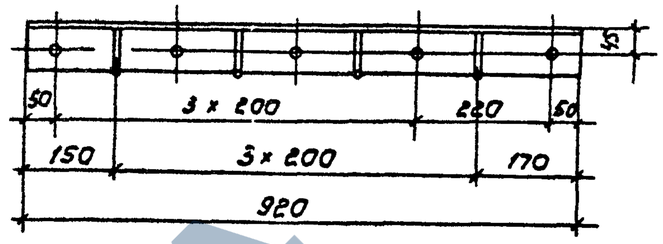

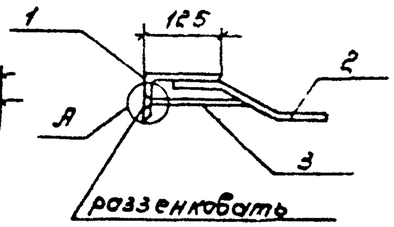

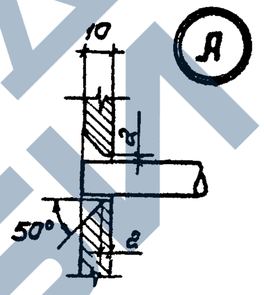

Формат	Зона	Поз	Обозначение	Наименование	Кол	Примечание
				Детали		
		1	3.503.9-62.4-06.8.01	Уголок 125х80х10 ℓ=920	1	
		2	3.503.9-62.4-06.8.02	Анкер Ф12А-II ГОСТ5781-82, ℓ=270	4	
		3	3.503.9-62.4-06.8.03	Анкер Ф12А-II ГОСТ5781-82, ℓ=190	5	

Технические указания см докум. 3.503.9-624-05 0 00СБ

Инв N подл | Подпись и дата | Взамен инв N

Нач отд	Воловик		3.503.9-62.4-062.00		
Гл спец отд	Степанов		Изделие закладное МН-9	Стадия: Р; Масса: 16,1; Масштаб: 1:10	
Гл инж пр	Шипов			Лист; Листов 1	
Рук гр	Герасимова			Ленгипротрансмост	
Ст инж					
Инж	Краснуха				

Копировал

Формат А4

Марка монтажного блока	Арматурные изделия										Всего	Закладные изделия												Всего	Общий расход
	Арматура класса											Арматура класса						Прокат марки							
	А-I ГОСТ 5781-82						А-II ГОСТ 5781-82					А-I	А-II ГОСТ 5781-82					ВСт3пс2 ГОСТ 380-71*			ВСт3пс2 ГОСТ 380-71*				
	ф5	ф8	ф10	ф12	ф16	Итого	ф10	ф13	ф16	Итого		ф10	Итого	ф10	ф12	ф16	Итого	δ=10	δ=14	Итого	L125×10×80	Итого			
П1	—	—	114,0	—	7,6	113,6	—	—	307,5	307,5	426,1	—	—	—	2,4	—	2,4	26,7	—	26,7	—	—	29,1	455,2	
П2	—	—	111,0	—	7,6	118,6	—	—	307,5	307,5	426,1	—	—	—	2,4	—	2,4	26,7	—	26,7	—	—	29,1	455,2	
П3	—	—	111,0	—	7,6	118,6	—	—	307,5	307,5	426,1	—	—	—	2,4	—	2,4	26,7	—	26,7	—	—	29,1	455,2	
П4	—	—	111,0	—	7,6	113,6	—	—	307,5	307,5	426,1	—	—	—	2,4	—	2,4	26,7	—	26,7	—	—	29,1	455,2	
П4-Д	—	—	187,6	—	7,6	195,2	—	—	307,5	307,5	502,7	—	—	—	2,4	—	2,4	26,7	—	26,7	—	—	29,1	531,8	
П2-Д	—	—	187,5	—	7,6	195,2	—	—	307,5	307,5	502,7	—	—	—	2,4	—	2,4	26,7	—	26,7	—	—	29,1	531,8	
П3-Д	—	—	187,6	—	7,6	195,2	—	—	307,5	307,5	502,7	—	—	—	2,4	—	2,4	26,7	—	26,7	—	—	29,1	531,8	
П4-Д	—	—	187,6	—	7,6	195,2	—	—	307,5	307,5	502,7	—	—	—	2,4	—	2,4	26,7	—	26,7	—	—	29,1	531,8	
Т1-1,0	17,2	68,3	20,7	1,3	—	107,5	—	47,4	—	47,4	154,9	—	—	4,1	1,3	8,4	13,8	23,1	12,0	35,1	—	—	48,9	203,8	
Т2-1,5	22,9	—	159,5	1,3	—	183,7	—	47,4	—	47,4	231,1	—	—	4,1	1,3	8,4	13,8	23,1	12,0	35,1	—	—	48,9	280,0	
Т3-1,0; Т3-1,0-Н	9,3	37,6	12,0	1,0	—	59,9	—	24,7	—	24,7	84,6	—	—	2,3	3,6	8,4	14,3	13,6	12,0	25,6	19,2	19,2	59,1	143,7	
Т4-1,5; Т4-1,5-Н	12,5	—	86,6	1,0	—	102,1	—	24,7	—	24,7	126,8	—	—	2,3	4,5	8,4	15,2	13,6	12,0	25,6	27,0	27,0	67,8	194,6	
ЖТ1-1,0	17,2	68,3	27,6	1,3	—	114,4	—	77,9	—	82,7	197,1	—	—	4,1	1,3	—	6,4	23,1	—	23,1	—	—	28,5	225,6	
ЖТ2-1,5	22,9	—	166,6	1,3	—	190,8	—	77,9	—	82,7	273,5	—	—	4,1	1,3	—	5,4	23,1	—	23,1	—	—	28,5	302,0	
ЖТ3-1,0; ЖТ3-1,0-Н	9,3	37,6	20,9	1,0	—	68,8	—	44,0	—	44,0	114,8	—	—	2,3	2,8	8,4	13,5	13,6	—	13,6	14,3	14,3	41,4	156,2	
ЖТ4-1,5; ЖТ4-1,5-Н	12,5	—	97,5	1,0	—	111,0	—	44,0	—	44,0	155,0	—	—	2,3	3,9	8,4	14,6	13,6	—	13,6	22,0	22,0	50,2	205,2	

Марка применяемой стали

Класс арматурной стали	ГОСТ	Температура - t°c [1]	
		до -30°c	Ниже -30°c до -40°c
А-I	5781-82	ВСт3пс2	
А-II		ВСт5пс2	ВСт5сп2
			ВСт5пс2 [2]
Листовой прокат	380-71*	ВСт3пс2	

1) t°c - расчетная минимальная температура воздуха (средняя наиболее холодной пятидневки);
2) только в вязаных каркасах

Нач. отд.	Воловик		
Гл. спец. отд.	Степанов		
Гл. инж. пр.	Шитов		
Рук. гр.	Герасимова		
Ст. инж.			
Инж.	Благостимова		

3.503.9-62.4.00.0.00 ВМС

Ведомость расхода металла блоков плит и прогонов. (обычное исполнение)

Стадия	Лист	Листов
Р		1

Ленгипротрансмост

Копировал 1572-1 41 Формат А3

Марка элемента	Арматурные изделия											Закладные изделия												Общий расход
	Арматура класса										Всего	Арматура класса						Прокат марки					Всего	
	А-I						А-II					А-I		А-II				15ХСНД						
	ГОСТ 5781-82						ГОСТ 5781-82					ГОСТ 5781-82						ГОСТ 6713-75*						
	ф6	ф8	ф10	ф12	ф16	Итого	ф10	ф12	ф16	Итого		ф10	Итого	ф10	ф12	ф16	Итого	δ=10	δ=14	Итого	L125×10×80	Итого		
П1-М	—	—	111,0	—	7,6	118,6	—	—	307,5	307,5	426,1	—	—	—	2,4	—	2,4	26,7	—	26,7	—	—	29,1	455,2
П2-М	—	—	111,0	—	7,6	118,6	—	—	307,5	307,5	426,1	—	—	—	2,4	—	2,4	26,7	—	26,7	—	—	29,1	455,2
П3-М	—	—	111,0	—	7,6	118,6	—	—	307,5	307,5	426,1	—	—	—	2,4	—	2,4	26,7	—	26,7	—	—	29,1	455,2
П4-М	—	—	111,0	—	7,6	118,6	—	—	307,5	307,5	426,1	—	—	—	2,4	—	2,4	26,7	—	26,7	—	—	29,1	455,2
П1-Д-М	—	—	187,6	—	7,6	195,2	—	—	307,5	307,5	502,7	—	—	—	2,4	—	2,4	26,7	—	26,7	—	—	29,1	531,8
П2-Д-М	—	—	187,6	—	7,6	195,2	—	—	307,5	307,5	502,7	—	—	—	2,4	—	2,4	26,7	—	26,7	—	—	29,1	531,8
П3-Д-М	—	—	187,6	—	7,6	195,2	—	—	307,5	307,5	502,7	—	—	—	2,4	—	2,4	26,7	—	26,7	—	—	29,1	531,8
П4-Д-М	—	—	187,6	—	7,6	195,2	—	—	307,5	307,5	502,7	—	—	—	2,4	—	2,4	26,7	—	26,7	—	—	29,1	531,8
Т1-1,0-М	17,2	68,3	20,7	1,3	—	107,5	—	47,4	—	47,4	154,9	—	—	4,1	1,3	8,4	13,8	23,1	12,0	35,1	—	—	48,9	203,8
Т2-1,5-М	22,9	—	159,5	1,3	—	183,7	—	47,4	—	47,4	231,1	—	—	4,1	1,3	8,4	13,8	23,1	12,0	35,1	—	—	48,9	280,0
Т3-1,0-М; Т3-1,0-МН	9,3	37,6	12,0	1,0	—	59,9	—	24,7	—	24,7	84,6	—	—	2,3	3,6	8,4	14,3	13,6	12,0	25,6	19,2	19,2	59,1	143,7
Т4-1,5-М; Т4-1,5-МН	12,5	—	88,6	1,0	—	102,1	—	24,7	—	24,7	126,8	—	—	2,3	4,5	8,4	15,2	13,6	12,0	25,6	27,0	27,0	67,8	194,6
ЖТ1-1,0-М	17,2	68,3	27,6	1,3	—	114,4	—	77,9	—	82,7	197,1	—	—	4,1	1,3	—	5,4	23,1	—	23,1	—	—	28,5	225,6
ЖТ2-1,5-М	22,9	—	166,6	1,3	—	190,8	—	77,9	—	82,7	273,5	—	—	4,1	1,3	—	5,4	23,1	—	23,1	—	—	28,5	302,0
ЖТ3-1,0М; ЖТ3-1,0-МН	9,3	37,6	20,9	1,0	—	68,8	—	44,0	—	44,0	114,8	—	—	2,3	2,8	8,4	13,6	13,6	—	13,6	14,3	14,3	41,4	156,2
ЖТ4-1,5М; ЖТ4-1,5-МН	12,5	—	97,5	1,0	—	111,0	—	44,0	—	44,0	155,0	—	—	2,3	3,9	8,4	14,6	13,6	—	13,6	22,0	22,0	50,2	205,2

Марка применяемой стали

Класс арматурной стали	ГОСТ	Температура - t°C 1)	
		Ниже -40°C до -55°C	Ниже -55°C
А-I	5781-82	В Ст 3 сп 2	
		В Ст 3 пс 2 2)	
А-II		В Ст 5 сп 2	—
Ас-II		—	10 ГТ
Листовой прокат	6713-75*	15ХСНД	

1) t°C - расчетная минимальная температура воздуха (средняя наиболее холодной пятидневки).
2) Только в вязанных каркасах

Нач.отд.	Воловик	[signature]
Гл.спец.отд.	Степанов	[signature]
Гл.инж.пр.	Шигов	[signature]
Рук.гр.	Герасимова	[signature]
Ст.инж.		
Инженер	Владимирова	[signature]

3.503.9-62.4-00.0.00 ВМС

Ведомость расхода металла блоков плит и тротуаров (северное исполнение)

Стадия	Лист	Листов
Р		1

Ленгипротрансмост

Копировал [signature] 19721 42 Формат А3

Эскиз	Марка блока	Основные размеры в×h×ℓ м	Масса монтажного блока т	Бетон		Сталь, кг							
						Арматурные изделия			Закладные изделия				Всего
				Марка	Объем м³	Арматура класса		Итого	Арматура класса		Прокат марки	Итого	
						А-I	А-II		А-I	А-II			
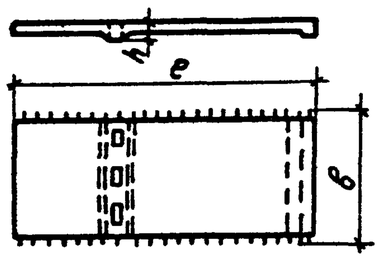	П1, П1-М	2,7×0,24 ℓ=4,97	4,46	400	1,79	118,6	307,5	426,1	—	2,4	26,7	29,1	455,2
	П2, П2-М	2,7×0,22 ℓ=4,97	4,46	400	1,79	118,6	307,5	426,1	—	2,4	26,7	29,1	455,2
	П3, П3-М	2,7×0,20 ℓ=4,97	4,45	400	1,78	118,6	307,5	426,1	—	2,4	26,7	29,1	455,2
	П4, П4-М	2,7×0,18 ℓ=4,97	4,45	400	1,78	118,6	307,5	426,1	—	2,4	26,7	29,1	455,2
	П1-Д, П1-Д-М	2,7×0,24 ℓ=4,97	4,46	400	1,79	195,2	307,5	502,7	—	2,4	26,7	29,1	531,8
	П2-Д, П2-Д-М	2,7×0,22 ℓ=4,97	4,46	400	1,79	195,2	307,5	502,7	—	2,4	26,7	29,1	531,8
	П3-Д, П3-Д-М	2,7×0,20 ℓ=4,97	4,46	400	1,79	195,2	307,5	502,7	—	2,4	26,7	29,1	531,8
	П4-Д, П4-Д-М	2,7×0,18 ℓ=4,97	4,46	400	1,79	195,2	307,5	502,7	—	2,4	26,7	29,1	531,8
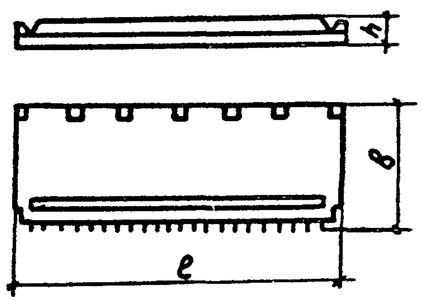	Т1-1,0, Т1-1,0-М	1,95×0,28 ℓ=5,24	1,84	400	0,74	107,5	47,4	154,9	—	13,8	35,1	48,9	203,8
	Т2-1,5, Т2-1,5-М	2,45×0,28 ℓ=5,24	2,90	400	1,14	183,7	47,4	231,1	—	13,8	35,1	48,9	280,0
	Т3-1,0, Т3-1,0-М Т3-1,0Н, Т3-1,0-МН	1,95×0,28 ℓ=2,89	1,30	400	0,52	59,9	24,7	84,6	—	14,3	44,8	59,1	143,7
	Т4-1,5, Т -1,5-М Т4-1,5Н, Т4-1,5-МН	2,45×0,28 ℓ=2,89	1,60	400	0,62	102,1	24,7	126,8	—	15,2	52,6	67,8	194,6
	ЖТ1-1,0, ЖТ-1,0-М	1,95×0,58 ℓ=5,24	3,00	400	1,21	114,4	82,7	197,1	—	5,4	23,1	28,6	225,6
	ЖТ2-1,5, ЖТ2-1,5-М	1,95×0,58 ℓ=5,24	3,50	400	1,40	190,8	82,7	273,5	—	5,4	23,1	28,5	302,0
	ЖТ3-1,0, ЖТ3-1,0-М ЖТ3-1,0Н, ЖТ3-1,0	1,95×0,58 ℓ=2,89	1,65	400	0,67	68,8	44,0	114,8	—	13,5	39,9	53,4	168,2
	ЖТ4-1,5, ЖТ ЖТ4-1,5Н, Т4-1,5-МН	2,45×0,58 ℓ=2,89	1,93	400	0,77	111,0	44,0	155,0	—	14,6	47,6	62,2	217,2

Нач. отд	Воловик		3.503.9-624-0.0.0.00Д
Гл. спец. отд	Степанов		
Гл. инж. пр.	Шипов		Стадия: Р; Лист: ; Листов: 1
Рук. гр.	Герасимова		Номенклатура блоков
Ст. инж.			Ленгипротрансмост
Инженер	Галонова		

Копировал