https://zavodjbi.com/

Типовая документация на строительные системы
и изделия зданий и сооружений

Серия 3.820-6

Оголовки плиты, крепления сооружении, гасители

Выпуск 2

Оголовки с ныряющими стенками

https://zavodjbi.com/

https://zavodjbi.com/

ЦЕНТРАЛЬНЫЙ ИНСТИТУТ ТИПОВОГО ПРОЕКТИРОВАНИЯ
ГОССТРОЯ СССР

Москва, А-445, Смольная ул., 22

Сдано в печать VI 1981 года

Заказ № 6584 Тираж 4600 экз

https://zavodjbi.com/

https://zavodjbi.com/

Типовая документация на строительные системы
и изделия зданий и сооружений

Серия 3.820-6

Оголовки, плиты крепления сооружений, гасители

Выпуск 2

Оголовки с ныряющими стенками

Разработаны
В/О "Союзводпроектом"
Минводхоза СССР

Заместитель начальника Сикидин
Начальник отдела ИК и НМ Рагольский
Главный специалист Тевелев

Утверждены
Минводхозом СССР
Протокол №397 от 24 июля 1980г.
Введены в действие с 1 апреля 1981г
приказом Минводхоза СССР
от 19 марта 1981г
№ 117.

https://zavodjbi.com/

Обозначение	Наименование	Стр. альбома (вып)
	Титульный лист	1
	Содержание альбома	2
3.820-6.В200000 ПЗ	Пояснительная записка	3
10000	Оголовок с ныряющими стенками (ОН-4)	6
10100 СБ	Сетка арматурная (С1÷С5) Сборочный чертеж	6
10000 СБ	Оголовок с ныряющими стенками (ОН-4)	6
	Сборочный чертеж	7
20000	Оголовок с ныряющими стенками (ОН-6)	8
20000 СБ	То же. Сборочный чертеж	9
30000	Оголовок с ныряющими стенками (ОН-8)	8
30000 СБ	То же. Сборочный чертеж	10
40000	Оголовок с ныряющими стенками (ОН-10)	12
40000 СБ	То же. Сборочный чертеж.	11
50000	Оголовок с ныряющими стенками (ОН-14)	12
50000 СБ	То же. Сборочный чертеж.	13
60000	Оголовок с ныряющими стенками (ОН-4-5)	14
60000 СБ	То же. Сборочный чертеж	15
70000	Оголовок с ныряющими стенками (ОН-6-5)	14
70000 СБ	То же. Сборочный чертеж	16
10100	Сетка арматурная (С1÷С5)	13
60200	Сетка арматурная (С6)	18
60200 СБ	То же. Сборочный чертеж.	18
70300	Сетка армс рная (С 7)	19
70300 СБ	То же. Сборочный чертеж	19
10400	Сетка арматурная (С 8)	20
10400 СБ	То же. Сборочный чертеж	20
20500	Сетка арматурная (С 9)	21
20500 СБ	То же. Сборочный чертеж.	21
30600	Сетка арматурная (С 10)	22
30600 СБ	То же. Сборочный чертеж	22

Обозначение	Наименование	Стр. альбома (вып.)
3.820-6.В2.40700	Сетка арматурная (С-11).	23,23
40700 СБ	Сетка арматурная (С-11). Сборочный чертеж.	23
50800	Сетка арматурная (С-12).	24
50800 СБ	То же. Сборочный чертеж	25
60900	Сетка арматурная (С-13).	26
60900 СБ	То же. Сборочный чертеж.	26
71000	Сетка арматурная (С-14).	27
71000 СБ	То же. Сборочный чертеж.	27
11100	Сетка арматурная (С 15÷18).	28,34
11100 СБ	То же. Сборочный чертеж.	28
51200	Сетка арматурная (С19).	29
51200 СБ	То же Сборочный чертеж	29
61300	Сетка арматурная (С 20, С 21).	30
61300 СБ	То же. Сборочный чертеж.	30
11400	Сетка арматурная (С 22÷26).	31
11400 СБ	То же. Сборочный чертеж.	32
11500	Изделие закладное (МН 27÷МН 35).	33
11500 СБ	То же. Сборочный чертеж.	34
11600	Изделие закладное (МН 36÷МН 39)	35
11600 СБ	То же. Сборочный чертеж	36
00000 ВМС	Выборка стали	37

Инв. № подл. | Подпись и дата | Взам. инв. №

1. ОБЩАЯ ЧАСТЬ

1.1 Оголовки с ныряющими стенками предназначаются для регулирования расхода воды и для сопряжения труб с оросительными каналами.
Применение оголовков возможно в районах с сейсмичностью до 9 баллов.

2. ОСНОВНЫЕ РАСЧЕТНЫЕ ПОЛОЖЕНИЯ

2.1 В расчетах учитывалось воздействие на оголовки следующих нагрузок:
давление собственного веса грунтовой засыпки; собственный вес оголовка и вес воды, сейсмические нагрузки.
2.2 Боковое давление грунта рассчитывалось в соответствии с "Техническими указаниями по проектированию подпорных стен для транспортного строительства" Минтрансстроя СССР (ВСН 167-70).
2.3 Объемный вес грунта принят 1,8 т/м³, угол внутреннего трения 25°, коэффициент перегрузки 1,2. Вес насыщенного водой грунта принят 1 т/м³, угол внутреннего трения для такого грунта принят 18° согласно "Инструкции по типовому проектированию" (СН 227-70).
2.4 Оголовок рассчитывался как пространственная система методом заменяющих балок на ЭВМ.

2.5 Днище оголовка рассчитано по схеме равномерно нагруженной плиты на упругом основании с учетом воздействия моментов и поперечных сил со стороны боковых граней.

3. КОНСТРУКТИВНЫЕ РЕШЕНИЯ

3.1 Оголовок представляет собой объемную конструкцию с наклонными боковыми трапециевидными стенками при коэффициенте заложения стороны 1,5 для крепления обратных откосов.
3.2 Для стыковки оголовков с трубами в открытых оросительных сетях в торцевой стенке предусматривается отверстие, а в закрытых оросительных сетях отверстие предусматривается в днище.
3.3 При открытых оросительных сетях к оголовку могут присоединяться трубы с диаметрами условного прохода 400, 600, 800, 1000 и 1400 мм, а при закрытых — с диаметрами условного прохода 250, 300, 350, 400, 500 и 600 мм.
3.4 Оголовки изготовляются из гидротехнического бетона марки 200 с Мрз-150.
Армирование оголовков производится одинарными сетками из стали класса А-I.

Нач отд.	Рагольский		
Гл спец.	Тевелев		
Рук гр	Ивянский		

3.820-6.В2 00 000 ПЗ

Оголовки с ныряющими стенками. Пояснительная записка

Стадия	Лист	Листов
Р	1	5

Минводхоз СССР В/О "Союзводпроект"

Инв № подл | Подпись и дата | Взам инв №

3.820-6.В2 00.000 ПЗ

Лист 2

Защитный слой – в соответствии с требованиями СН и П II-56-77 принят 20мм.

3.5 При эксплуатации в открытой оросительной сети на оголовках предусматривается установка закладных деталей для крепления водомера плоского затвора или автомата расхода.

3.6 Требования, предъявляемые к объемным блокам и материалам для их изготовления, правила приемки и контроля, хранения, складирования даны в ТУ 33-42-77.

3.7. Изготовление арматурных сеток производить при помощи контактной точечной электросварки в соответствии с требованиями ГОСТ 14098-68 и СН 393-78.

3.8 Номенклатура изделий приводится в таблице N 1.

3.9 Строповочные петли для подъема оголовков приняты по серии 1.400-9 "Унифицированные строповочные петли для подъема сборных железобетонных конструкций зданий и сооружений промышленных предприятий."

Выпуск 1. „Строповочные петли железобетонных конструкций из тяжелого бетона".

ЗАВОД ЖБИ

Номенклатура оголовков

Таблица 1

№п/п	Эскиз	Марка конструкции	Габаритные размеры, мм: Длина, L	Ширина, B	Высота, H	Dу	Dн	Марка бетона	Объем бетона, м³	Расход стали, кг: Арматурная сталь	Закладные детали	Всего	Масса изделия, т
1	2	3	4	5	6	7	8	9	10	11	12	13	14
1	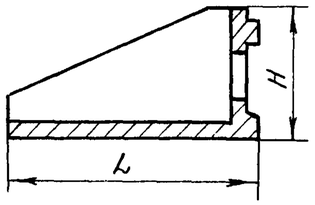	ОН-4	1805	700	1090	400	500	200	0,48	20,4	34,8	55,2	1,20
2		ОН-6	2200	900	1390	600	720	200	0,74	28,0	45,1	73,1	1,85
3		ОН-8	2500	1100	1590	800	960	200	1,03	62,4	61,1	123,5	2,58
4	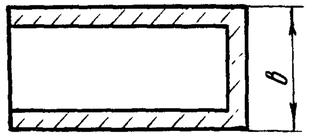	ОН-10	3000	1300	1910	1000	1200	200	1,62	102,3	71,7	174,0	4,05
5		ОН-14	3800	1800	2760	1400	1620	200	3,79	178,1	90,5	268,6	9,46
6	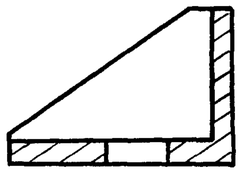	ОН-4-5	1805	700	1090	400	500	200	0,42	17,7	6,2	23,9	1,05
7		ОН-6-5	2200	900	1390	600	720	200	0,65	24,0	9,2	33,2	1,65

17201 6

https://zavodjbi.com/

Формат	Зона	Поз.	Обозначение	Наименование	Кол	Примечание
				Документация		
				ТУ-33-42-77		
12			3.820-6. В2 10000 СБ	Сборочный чертеж		
11			00.000 ВМС	Выборка стали		
				Сборочные единицы		
11		1	3.820-6 В2 10100 СБ	Сетка арматурная С1	1	
11		2	11400 СБ	Сетка арматурная С8	2	
11		3	11100 СБ	Сетка арматурная С15	1	
11		4	11400 СБ	Сетка арматурная С22	1	
11		5	11500 СБ	Закладная деталь МН 27	2	
11		6	11500-05	Закладная деталь МН 32	2	
11		7	11600 СБ	Закладная деталь МН36	2	
				Детали		Масса ед. кг
6.4		8		Петля УП1-6 Серия 1.400-9	4	0.98
6.4.		9		Труба ф80; ℓ=73; ГОСТ3262-75	2	0,61
6.4.		10		Труба ф80; ℓ=77; ГОСТ3262-75	2	0,64
6.4		11		Труба ф 20; ℓ=235-обрезать по месту ГОСТ 3262-75	6	1,17
				Материалы		
				Бетон марки БГТ-200	0,48	м³

Инв. № подл. | Подпись и дата | Взам. инв. №

Нач отд	Рагольский		3.820-6. В2. 10000
Гл спец	Тевелев		Оголовок с ныряющими стенками (ОН-4)
Рук гр.	Дружбина		

Стадия	Лист	Листов
Р		1

Минводхоз СССР В/О Союзводпроект

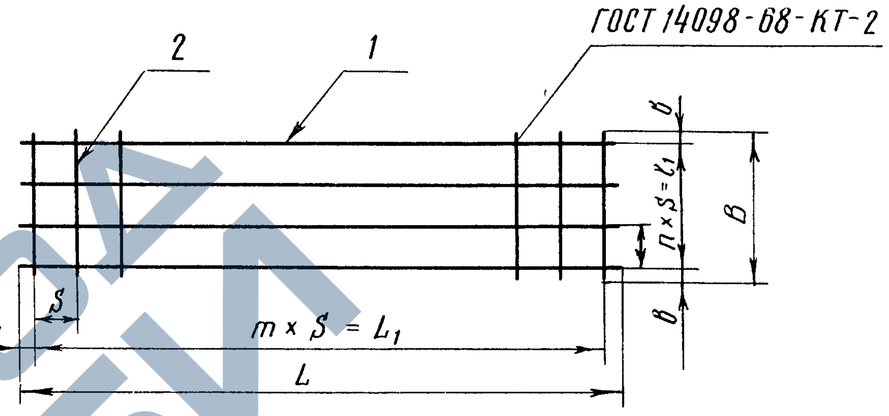

Размеры в мм

Обозначение	Марка	C_1	C_2	m	S	L_1	L	n	ℓ_1	в	В	Масса кг
3820-В2 10100	С1	100	100	9		1800	2000	3	600		650	3,22
-01	С2	100	125	11	200	2200	2425	4	800	25	850	4,96
-02	С3	75	75	13		2600	2750	6	1200		1250	14,60
-03	С4	50	50	21		3200	3300	8	1200	75	1350	25,98
-04	С5	75	75	27	150	4050	4200	13	1950	50	2050	45,46

Инв. № подл. | Подпись и дата | Взам. инв. №

Нач отд	Рагольский		3.820-6 В2 10100 СБ
Гл спец.	Тевелев		Сетка арматурная (С1 ÷ С5) Сборочный чертеж
Рук гр.	Ивянский		
Исполн.	Немирова		
Провер.	Ивянский		

Стадия	Масса	Масшт.
Р	см табл.	—
Лист	Листов 1	

Минводхоз СССР В/О „Союзводпроект"

17201 7

ЗАВОД ЖБИ

А - А

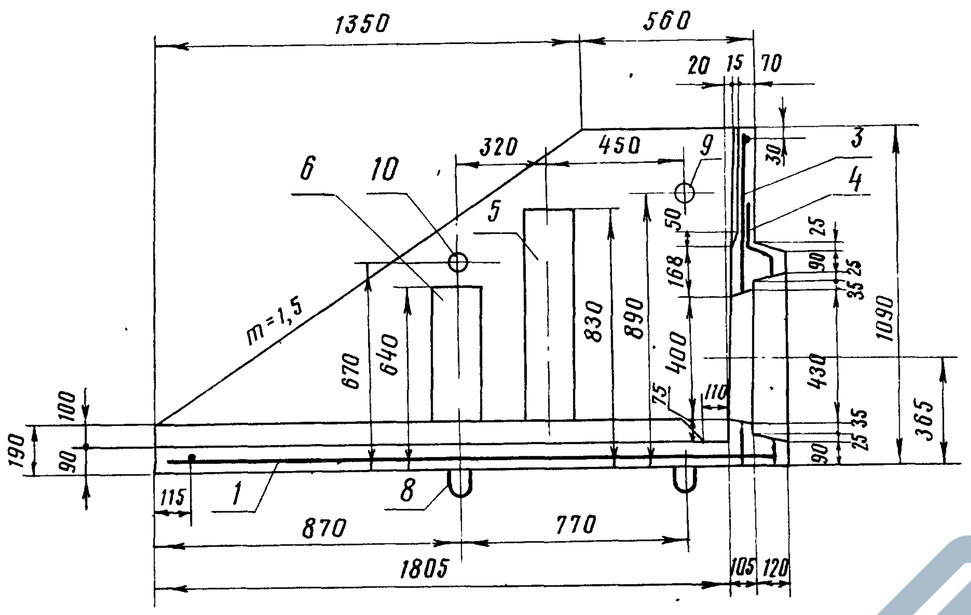

Б - Б

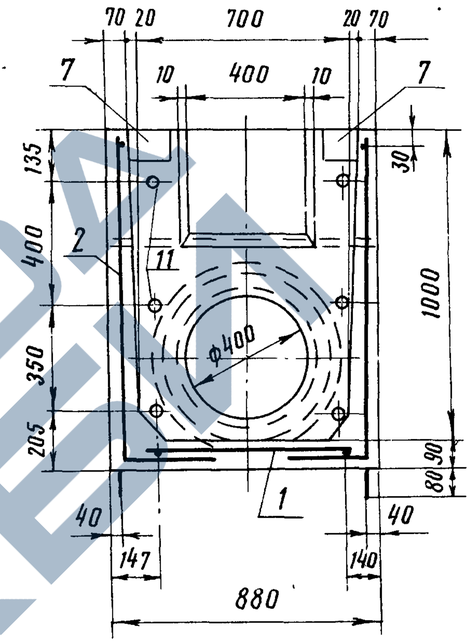

План

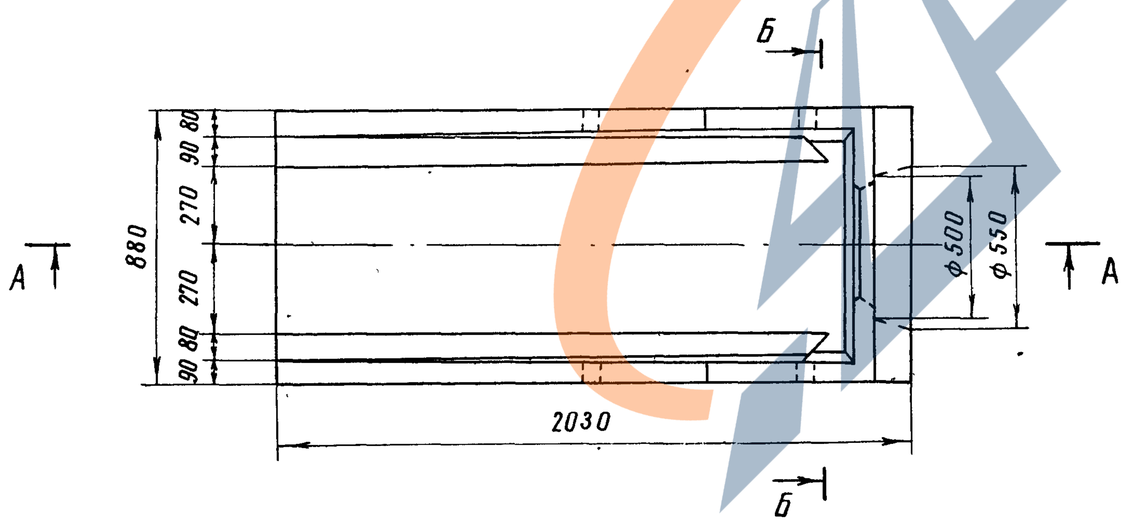

1 Размеры в миллиметрах

2 Защитный слой до рабочей арматуры 30мм

				3.820 - 6. В2.10.000 СБ		
Нач отд	Рагольский			Оголовок с ныряющими стенками (ОН-4) Сборочный чертеж	Стадия	Масса	Масштаб
Гл спец	Тевелев				Р	1.20 т	1:20
Рук гр	Малютин				Лист	Листов	
Исполн	Гапонов				Минводхоз СССР В/О „Союзводпроект"		
Пров	Дружбина						

Формат	Зона	Поз.	Обозначение	Наименование	Кол.	Примечание
				Документация		
				ТУ 33-42-77		
12			3.820 – 6 ВГ.2.0.000 СБ	Сборочный чертеж		
			0.0000	Выборка стали		
				Сборочные единицы		
11		1	3.820 – 6. ВГ.10100-01	Сетка арматурная С2	1	
11		2	20.500 СБ	Сетка арматурная С9	2	
11		3	11100-01	Сетка арматурная С16	1	
11		4	11400-01	Сетка арматурная С23	1	
11		5	11500-01	Закладная деталь МН 28	2	
11		6	11500-06	Закладная деталь МН33	2	
11		7	11600 СБ	Закладная деталь МН36	2	
				Детали		Масса ед. кг
		8		Петля УП1-8 Серия 1400-9	4	1,54
Б.ч		9		Труба ф80; ℓ=73; ГОСТ3262-75	2	0,61
Б.ч		10		Труба ф80; ℓ=106; ГОСТ3262-75	2	0,88
Б.ч		11		Труба ф20; ℓ≈275; ГОСТ3262-75	6	1,22
				Обрезается по месту		
				Материалы		
				Бетон марки БГТ 200	0,74	$м^3$

Нач.отд	Рагольский		3.820 – 6. ВГ. 2.00.00
Гл.спец	Тевелев		Оголовок с ныряющими стенками (ОН-6)
Рук.гр.	Дружбина		Стадия: Р; Лист: ; Листов: 1
			Минводхоз СССР В/о „Союзводпроект"

Формат	Зона	Поз.	Обозначение	Наименование	Кол.	Примечание
				Документация		
				ТУ 33-42-77		
12			3.820 – 6. ВГ.3.0.000 СБ	Сборочный чертеж		
			0.0000	Выборка стали		
				Сборочные единицы		
11		1	3.820 – 6. ВГ10100-02	Сетка арматурная С3	1	
11		2	30500 СБ	Сетка арматурная С10	2	
11		3	10100-02	Сетка арматурная С17	1	
11		4	11400-02	Сетка арматурная С24	1	
11		5	11500-02	Закладная деталь МН29	2	
11		6	11500-07	Закладная деталь МН34	2	
11		7	11600 СБ	Закладная деталь МН37	2	
				Детали.		Масса ед. кг
		8		Петля УП1-12. Серия 1.400-9	4	3,03
Б.ч		9		Труба ф80; ℓ=73; ГОСТ3262-75	2	0,61
Б.ч		10		Труба ф80; ℓ=97; ГОСТ3262-75	2	0,81
Б.ч		11		Труба ф20; ℓ≈385; ГОСТ3262-75	6	0,67
				Обрезается по месту		
				Материалы		
				Бетон марки БГТ 200	1,03	$м^3$

Нач.отд	Рагольский		3.820 – 6. ВГ. 3.00.00
Гл.спец	Тевелев		Оголовок с ныряющими стенками (ОН-8)
Рук.гр.	Малютин		Стадия: Р; Лист: ; Листов: 1
			Минводхоз СССР В/о „Союзводпроект"

Взам. инв.№ | Подп. и дата | Инв.№ подл.

ЗАВОД ЖЕЛЕЗОБЕТОНА

А-А

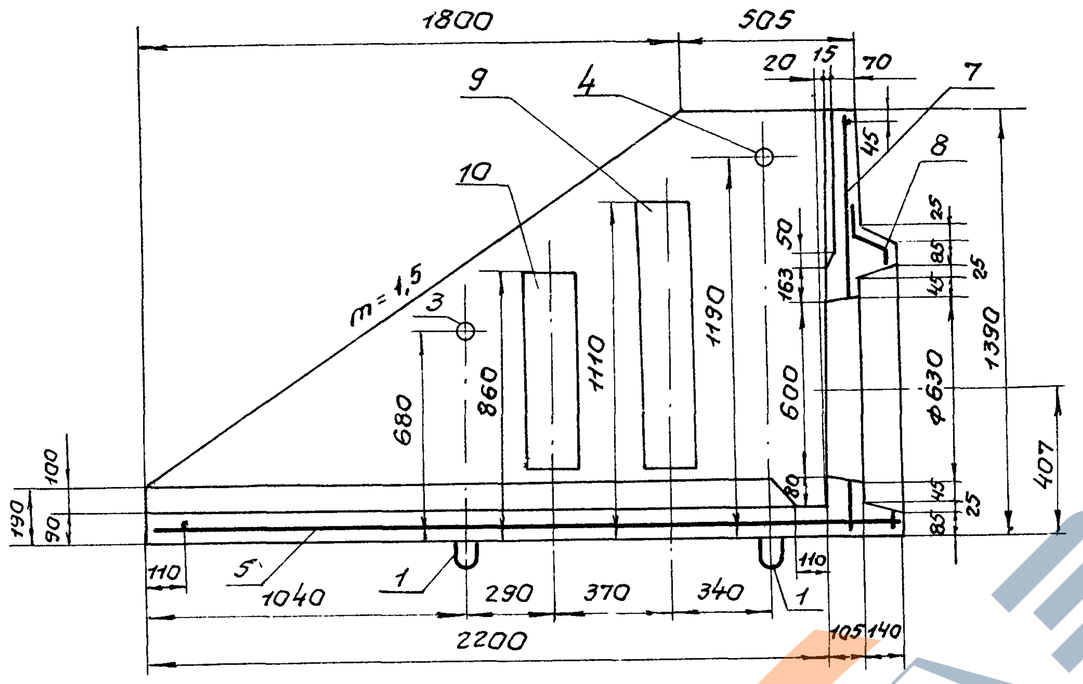

Б-Б

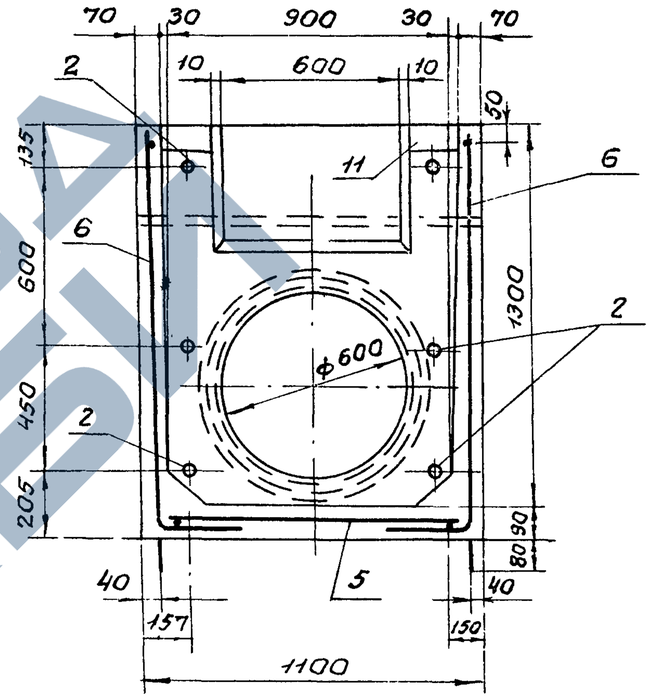

План

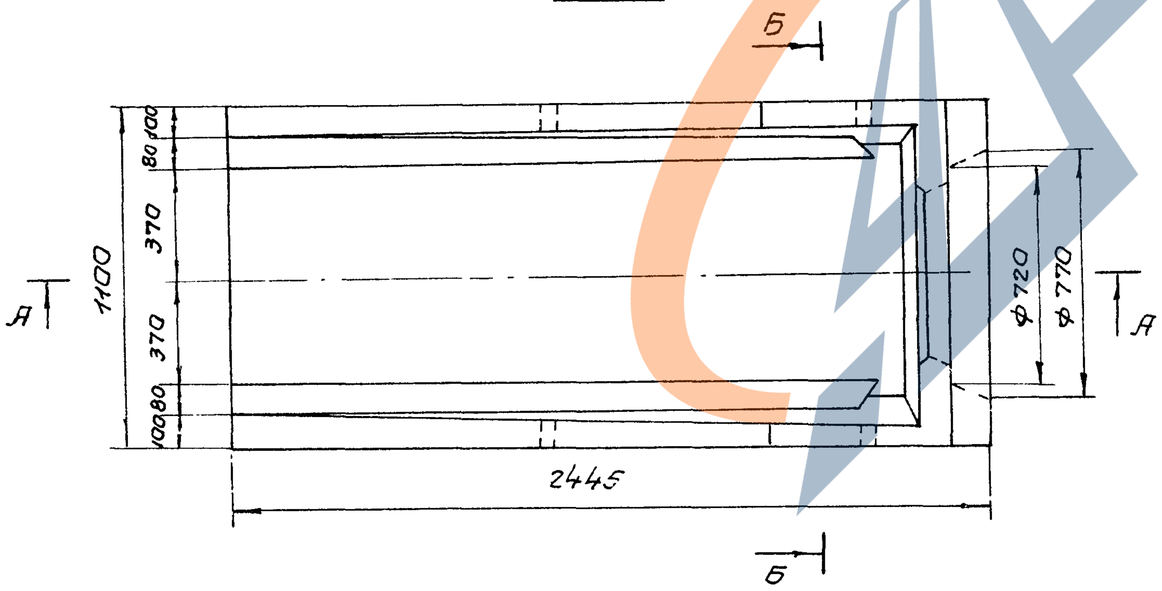

1. Размеры в миллиметрах
2. Защитный слой до рабочей арматуры 30мм

				3.820-6.В2.20.000СБ		
Нач отд.	Рагольский			Оголовок с ныряющими стенками (ОН-6)	Стадия	Масса	Масшт
Гл.спец.	Тевелев				Р	1,85т	1:20
Рук.гр.	Дружбина			Сборочный чертеж	Лист	Листов	
Исполн.	Галонов				Минводхоз СССР в/о „Союзводпроект"		
Провер.	Малютин						

17201 10

https://zavodjbi.com/

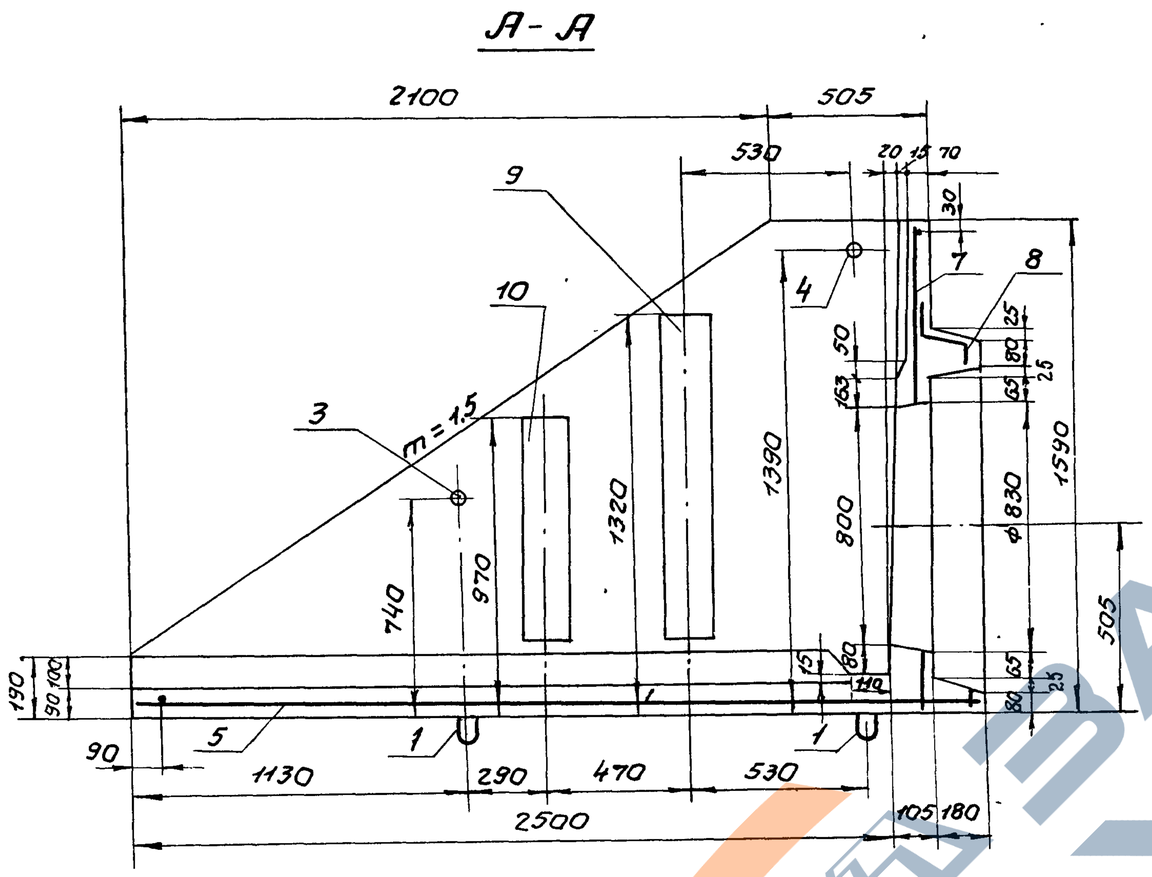

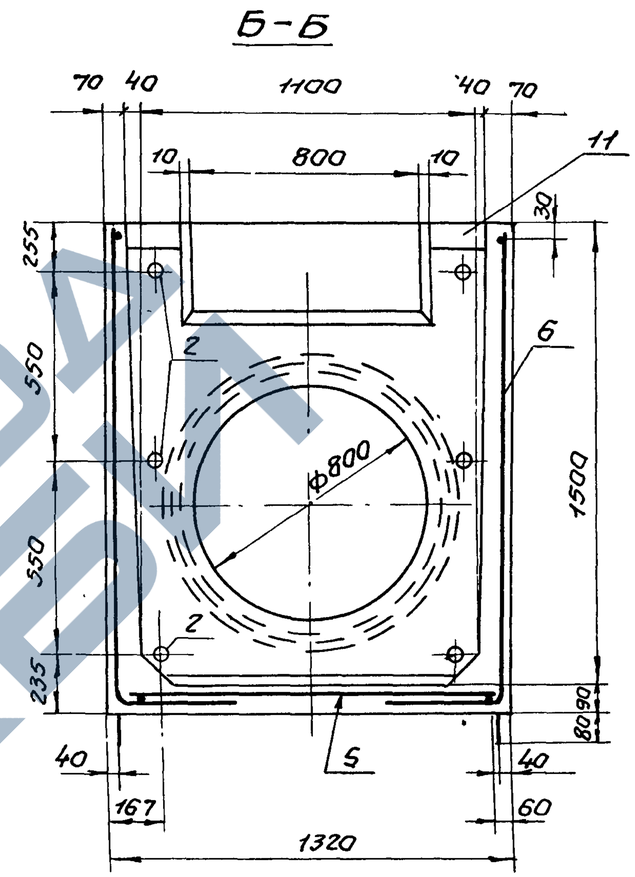

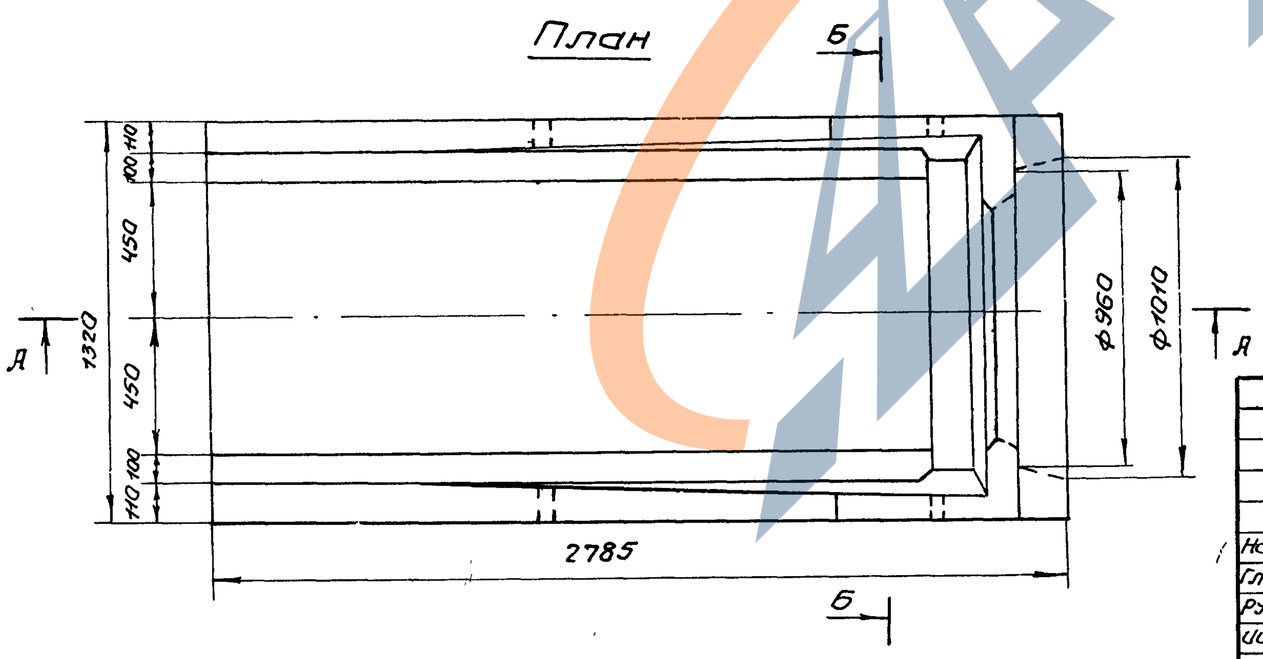

1. Размеры в миллиметрах.
2. Защитный слой до рабочей арматуры 30 мм

Нач. отд	Рагальский		
Гл. спец.	Тевелев		
Рук. гр.	Дружинина		
Исполн	Галанов		
Провер.	Малютин		

3.820 - 6. В 2. 30.000 СБ

Оголовок с ныряющими стенками (ОН-8)

Сборочный чертеж

Стадия	Масса	Масшт
Р	2,58т	1:20
Лист	Листов	

Минводхоз СССР
в/о „Союзводпроект"

Взам. инв. N | Подп. и дата | Инв. N подл.

А-А

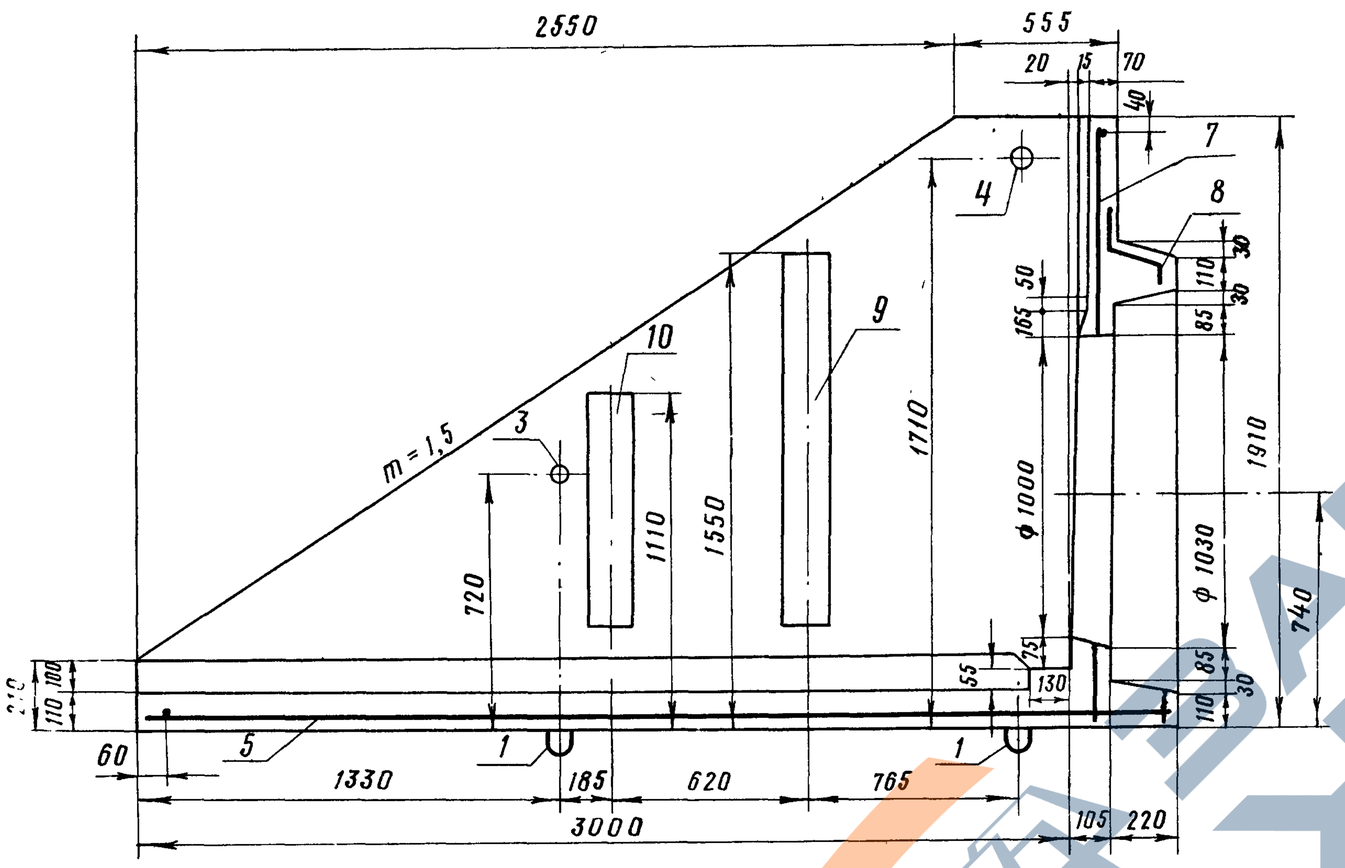

План

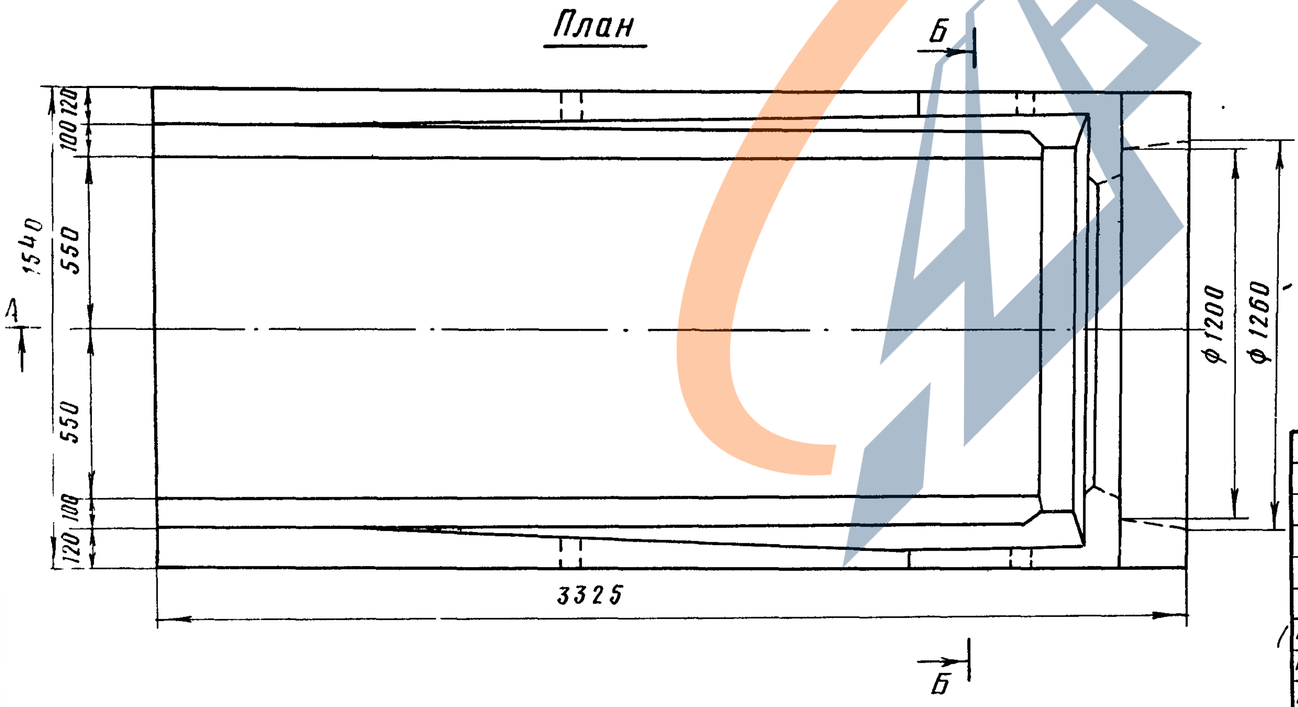

Б-Б

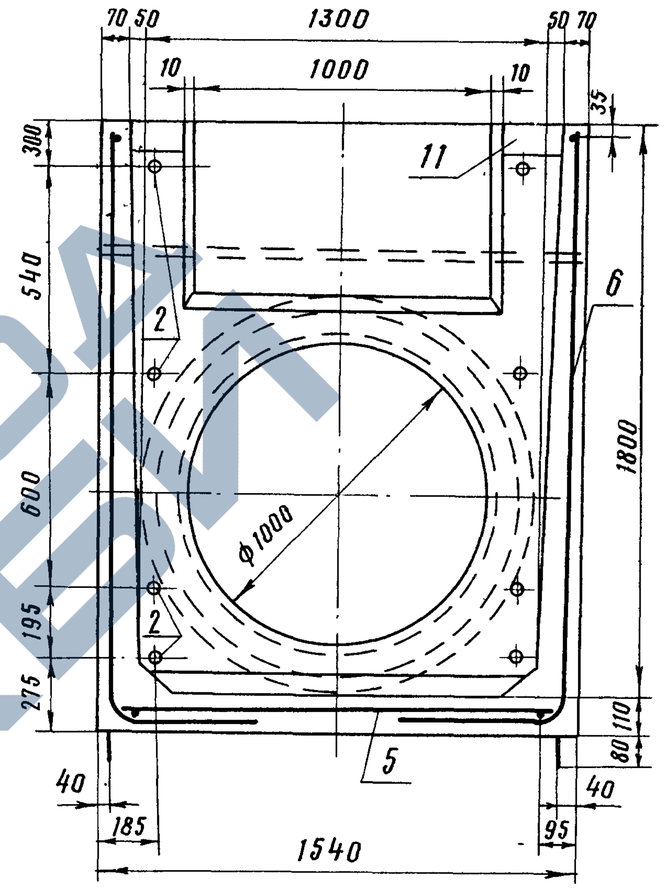

1. Размеры в миллиметрах
2. Защитный слой до рабочей арматуры 30 мм

				3.820-6.В2.400000 СБ		
				Оголовок с ныряющими стенками (ОН-10) Сборочный чертеж	Стадия	Масса	Масштаб
					Р	4,02т	1:20
					Лист	Листов	
Нач отд.	Рагольский			Минводхоз СССР В/О „Союзводпроект"		
Гл.спец	Тевелев					
Рук гр	Малютин					
Исполн	Гапонов					
Пров	Дружбина					

https://zavodjbi.com/

Формат	Зона	Поз.	Обозначение	Наименование	Кол.	Примечание
				Документация		
				ТУ 33-42-77		
12			3.820 – 6. ВГ 4.00.00 СБ	Сборочный чертеж		
11			0.00.00	Выборка стали		
				Сборочные единицы		
11		1	3.820– 6. ВГ. 10100 – 03	Сетка арматурная С 4	1	
11		2	40.700 СБ	Сетка арматурная С 11	2	
11		3	11100 – 03	Сетка арматурная С 18	1	
11		4	11400-03	Сетка арматурная С 25	1	
11		5	11500-03	Закладная деталь МН30	2	
11		6	11500-07	Закладная деталь МН34	2	
11		7	11600-01	Закладная деталь МН38	2	
				Детали		Масса, ед. кг
		8		Петля УП1-14. Серия 1400-9	4	4,86
б/ч		9		Труба ф80 ℓ=73. ГОСТ3262-75	2	0,61
б/ч		10		Труба ф80 ℓ=106, ГОСТ3262-75	2	0,88
б/ч		11		Труба ф20, ℓ=325; ГОСТ3262-75	8	0,54
				Обрезается по месту		
				Материалы		
				Бетон марки БГТ 200	162	$м^3$

Взам. инв. № | Подпись и дата | Инв. № подл.

Нач. отд.	Рагольский		
Гл. спец.	Тевелев		
Рук. гр.	Дружбина		

3.820 — 6. ВГ. 40.000

Оголовок с нырящими стенками (ОН-10)

Стадия	Лист	Листов
Р		

Минводхоз СССР в/о „Союзводпроект"

Формат	Зона	Поз.	Обозначение	Наименование	Кол	Примечание.
				Документация		
				ТУ 33-42 – 72		
			3.820 – 6 ВГ. 5.0000 СБ	Сборочный чертеж		
			0.0000	Выборка стали		
				Сборочные единицы		
11		1	3.820 – 6. ВГ.10100 – 04	Сетка арматурная С 5	1	
		2	50800 СБ	Сетка арматурная С 12	2	
		3	51200 СБ	Сетка арматурная С 19	1	
		4	11400 – 04	Сетка арматурная С 26	1	
		5	11500 – 04	Закладная деталь МН31	2	
		6	11500 – 08	Закладная деталь МН35	2	
		7	11600 – 02	Закладная деталь МН30	2	
				Детали		Масса, ед. кг
		8		Петля УП-1-14 Серия 1400-9	4	4,86
б.ч		9		Труба ф80; ℓ=73 ГОСТ 3262-75	2	0,61
б.ч		10		Труба ф80; ℓ=146 ГОСТ3262-75	2	1,22
б.ч		11		Труба ф20; ℓ≈430	8	1,43
				ГОСТ 3262-75; обрезает-		
				ся по месту		
				Материалы:		
				Бетон марки БГТ 200	3,79	$м^3$

Взам. инв. № | Подпись и дата | Инв. № подл.

Нач. отд.	Рагольский		
Гл. спец.	Тевелев		
Рук. гр.	Дружбина		

3.820 — 6. ВГ. 50.000

Оголовок с нырящими стенками (ОН-14)

Стадия	Лист	Листов
Р		

Минводхоз СССР в/о „Союзводпроект"

https://zavodjbi.com/

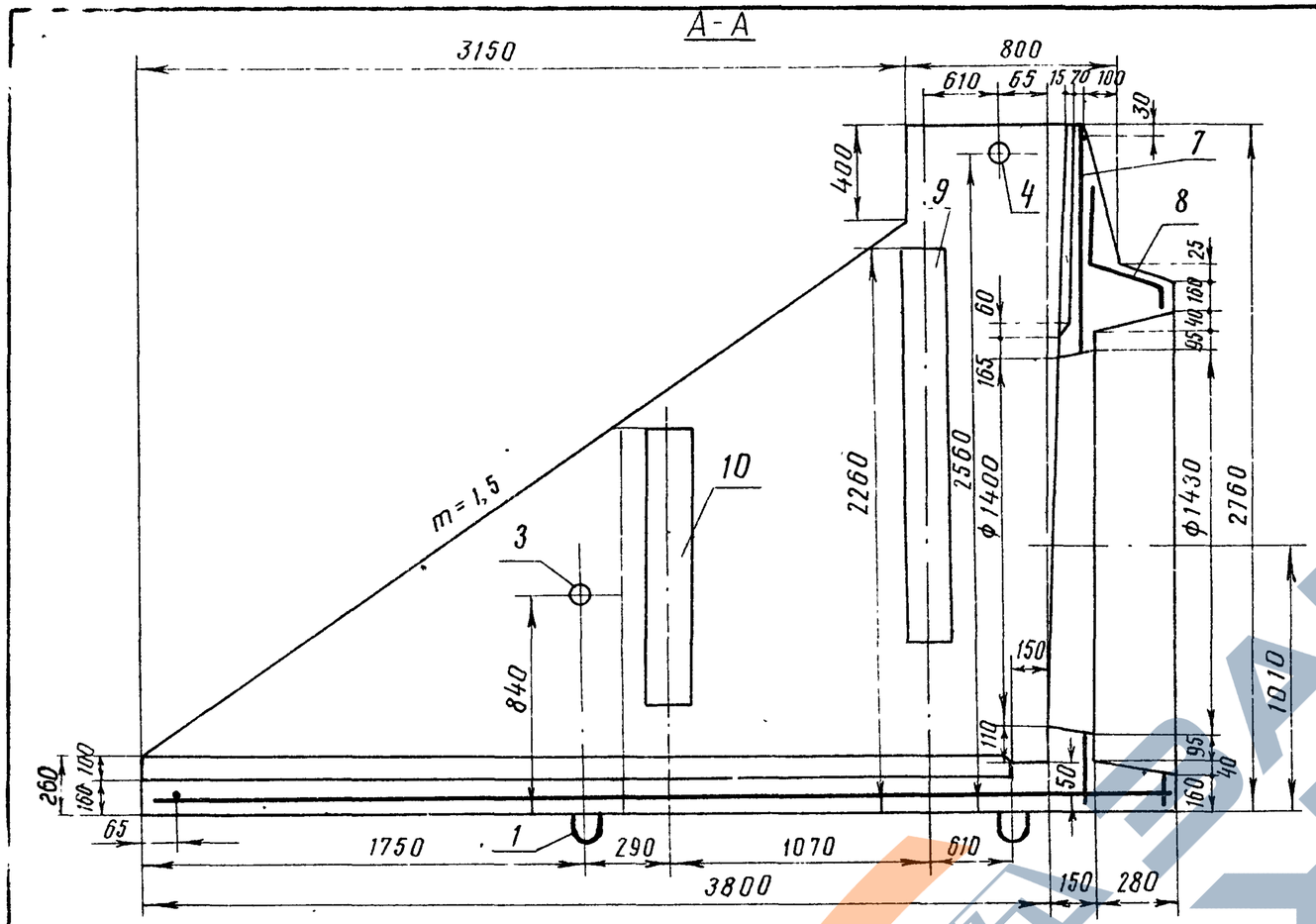

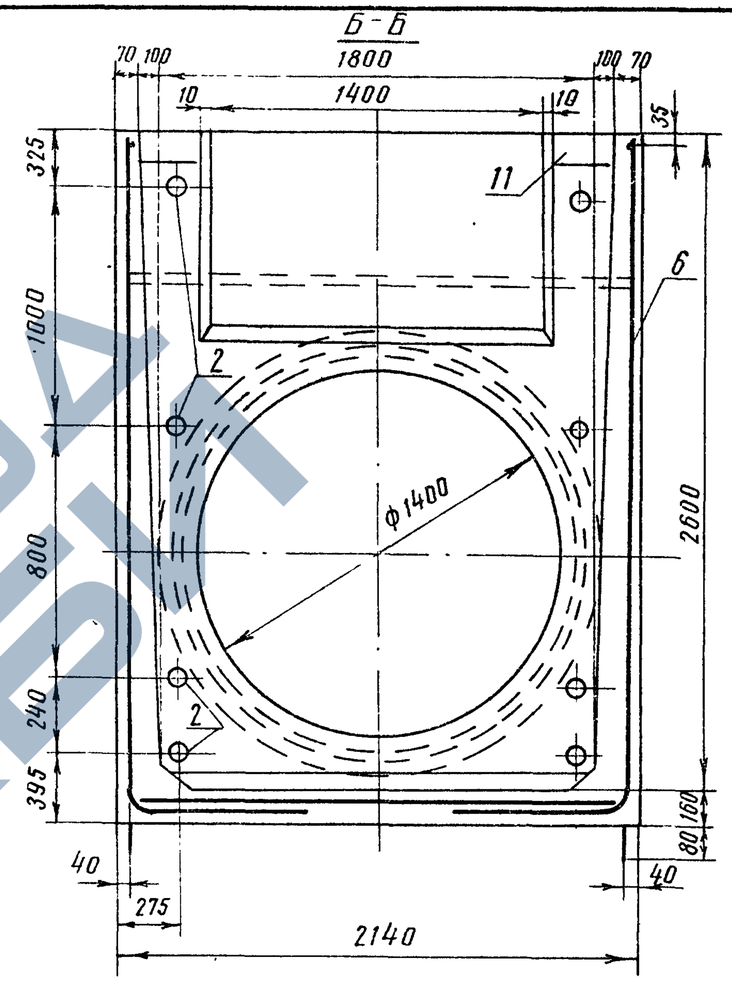

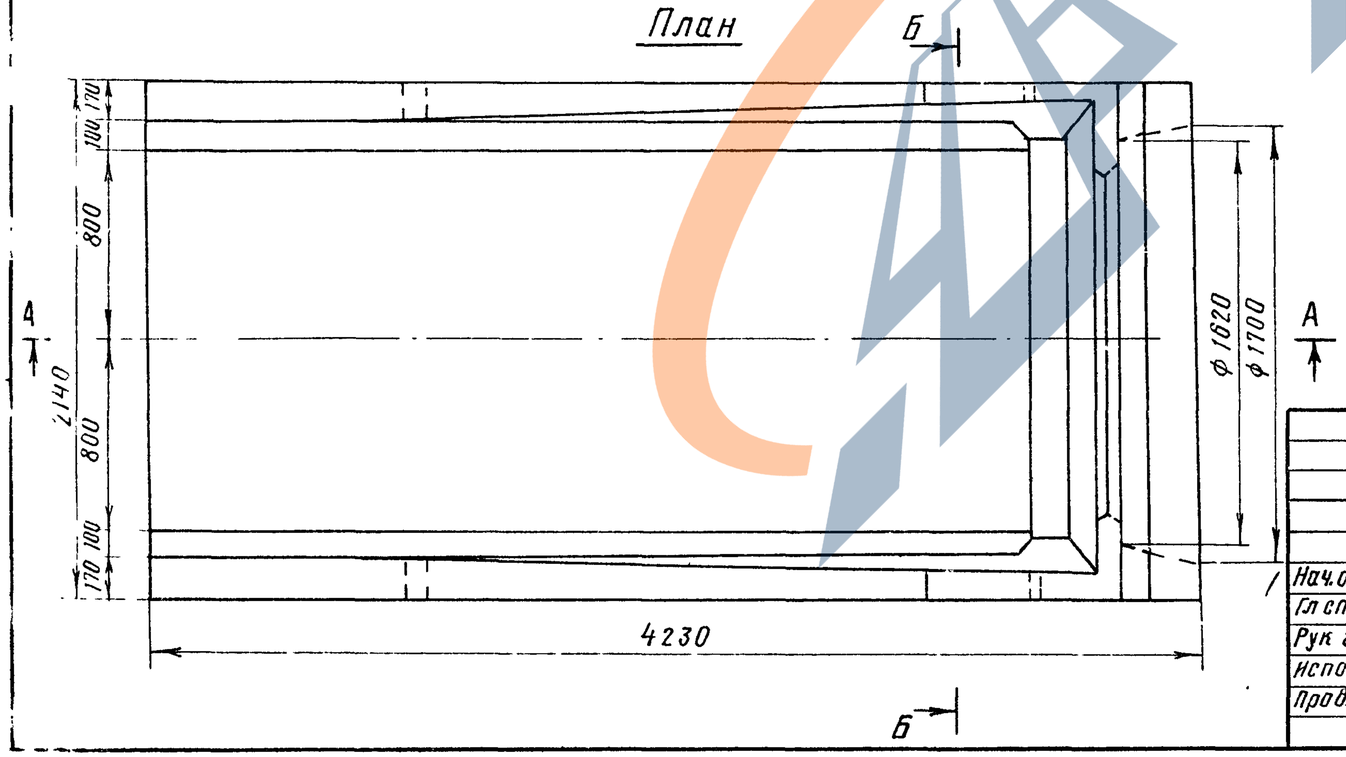

1. Размеры в миллиметрах
2. Защитный слой до рабочей арматуры 30мм

Нач.отд	Рагольский		
Гл.спец	Тевелев		
Рук.гр.	Дружбина		
Исполн	Гапонов		
Пров.	Дружбина		

3.820-6.В2.50000СБ

Оголовок с ныряющими стенками (ОН-14)
Сборочный чертеж

Стадия	Масса	Масштаб
Р	9,48т	1:25
Лист	Листов	

Минводхоз СССР
В/О „Союзводпроект"

Формат	Зона	Поз.	Обозначение	Наименование	Кол.	Примечание
				Документация		
				ТУ 33-42-77		
12			3.820 - 6 В2.60.000 СБ	Сборочный чертеж	1	
11			00.000	Выборка стали	1	
				Сборочные единицы		
11		1	3.820 - 6.В2. 60200 СБ	Сетка арматурная С6	1	
11		2	60.900 СБ	Сетка арматурная С13	2	
11		3	61.300 СБ	Сетка арматурная С20	1	
				Детали		Масса, ед. кг
		4		Петля УП1-6, Серия 1.400-9	4	0,98
Б/ч		5		Труба ф80, ℓ=73; ГОСТ3262-75	2	0,61
Б/ч		6		Труба ф80; ℓ=77; ГОСТ3262-75	2	0,64
				Материалы		
				Бетон марки БГТ 200	0,42	$м^3$

Взам. инв.№ | Подпись и дата | Инв.№ подл.

Нач.отд	Рагольский		3.820- 6. В2.6.00.00
Гл.спец.	Тевелев		Оголовок с ныряющими стенками (ОН-4-5)
Рук.гр.	Дружбина		

Стадия	Лист	Листов
Р		

Минводхоз СССР В/о „Союзводпроект"

Формат	Зона	Поз.	Обозначение	Наименование	Кол.	Примечание
				Документация		
				ТУ 33-42-77		
12			3.820 - 6. В2. 70000 СБ	Сборочный чертеж	1	
11			00.000	Выборка стали	1	
				Сборочные единицы		
11		1	3.820 — 6. В2 70300 СБ	Сетка арматурная С7	1	
11		2	71000 СБ	Сетка арматурная С14	2	
11		3	61300-01	Сетка арматурная С21	1	
				Детали		Масса, ед. кг
		4		Петля УП1-8. Серия 1.400-9	4	1,54
Б/ч		5		Труба ф80; ℓ=73; ГОСТ3262-75	2	0,61
Б/ч		6		Труба ф80; ℓ=106; ГОСТ3262-75	2	0,88
				Материалы		
				Бетон марки БГТ 200	0,65	$м^3$

Взам. инв.№ | Подпись и дата | Инв.№ подл.

Нач.отд.	Рагольский		3.820 — 6. В2. 70000
Гл.спец.	Тевелев		Оголовок с ныряющими стенками (ОН-6-5)
Рук.гр.	Малютин		

Стадия	Лист	Листов
Р		

Минводхоз СССР В/о „Союзводпроект"

https://zavodjbi.com/
ЗАВОД ЖБИ

https://zavodjbi.com/

А-А

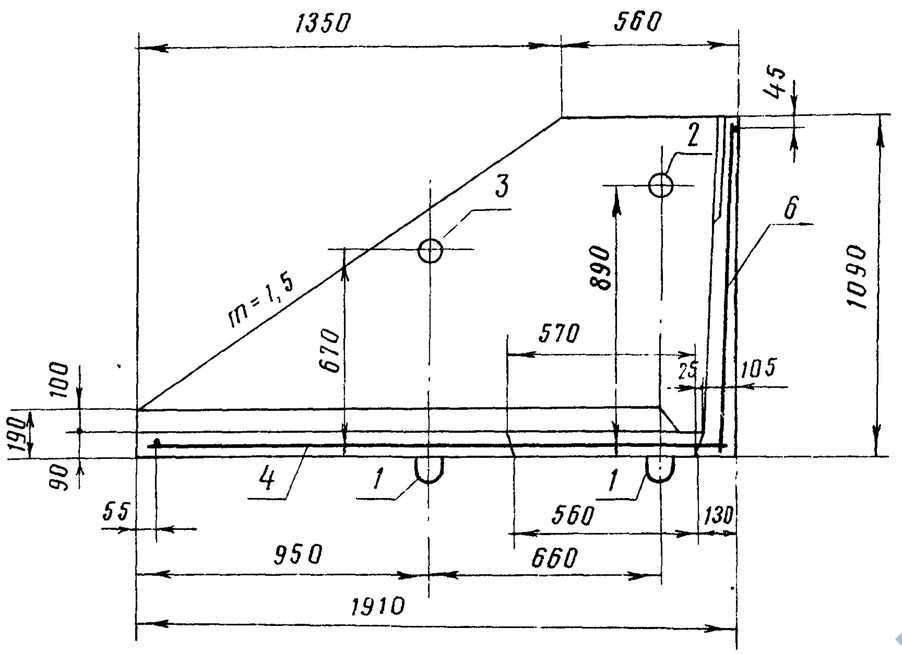

Б-Б

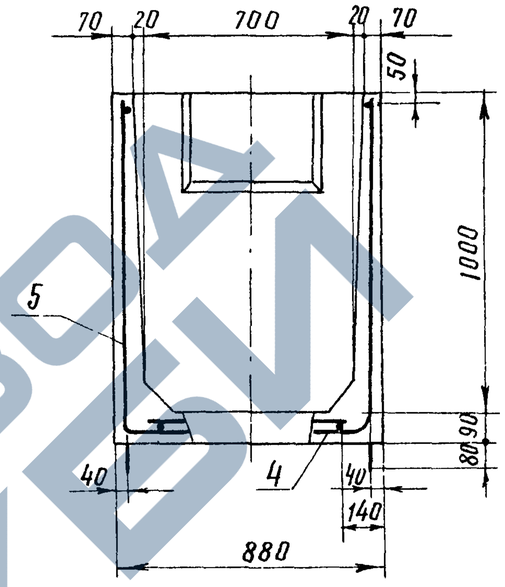

План

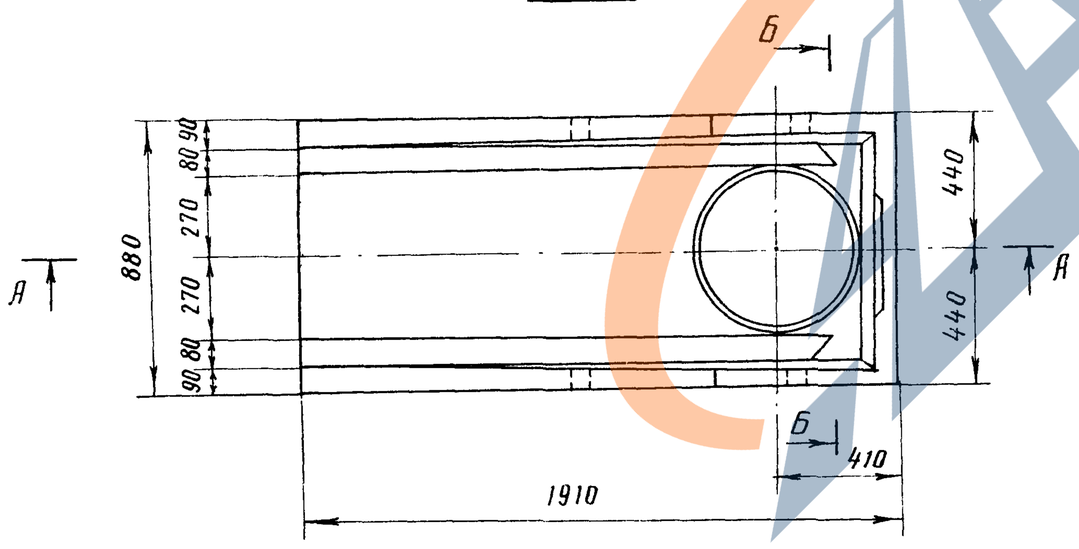

1. Размеры в миллиметрах
2. Защитный слой до рабочей арматуры 30мм

Нач отд	Рагольский		3.820-6.В2 60000СБ			
Гл спец	Тевечев		Оголовок с ныряющими стенками (ОН-4-5) Сборочный чертеж	Стадия	Масса	Масштаб
Рук гр	Малютин			Р	1,05т	1:20
Исполн	Гапонов			Лист	Листов	
Пров	Дружбина			Минводхоз СССР В/О „Союзводпроект"		

17.01 16

https://zavodjbi.com/

А - А

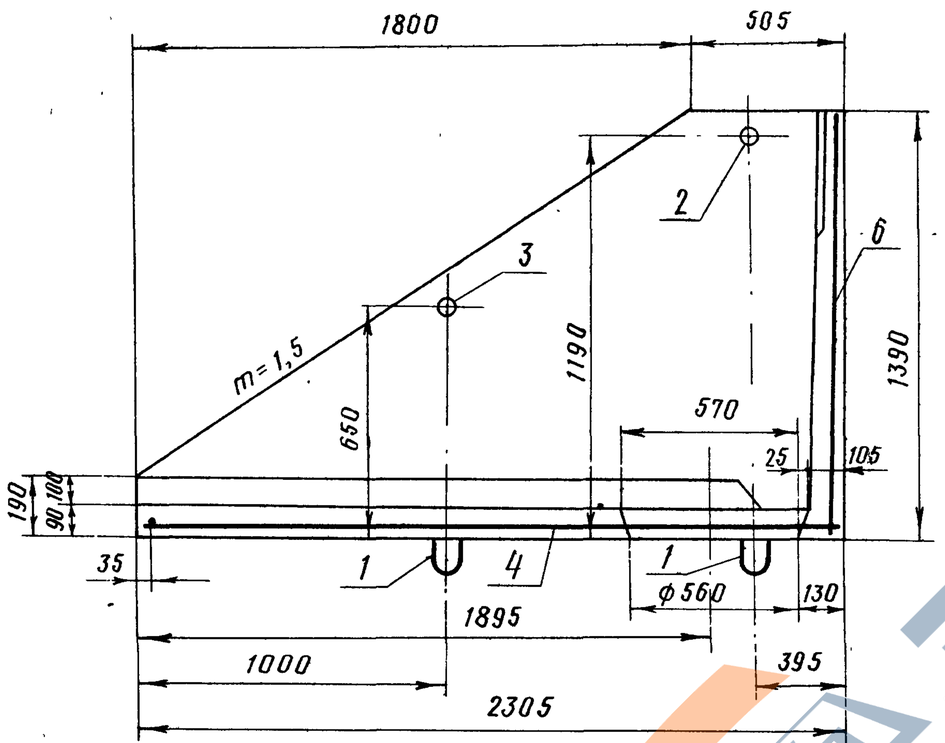

Б - Б

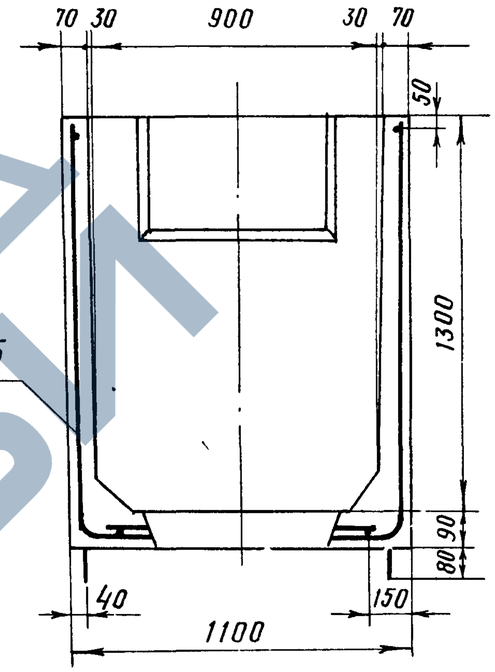

План

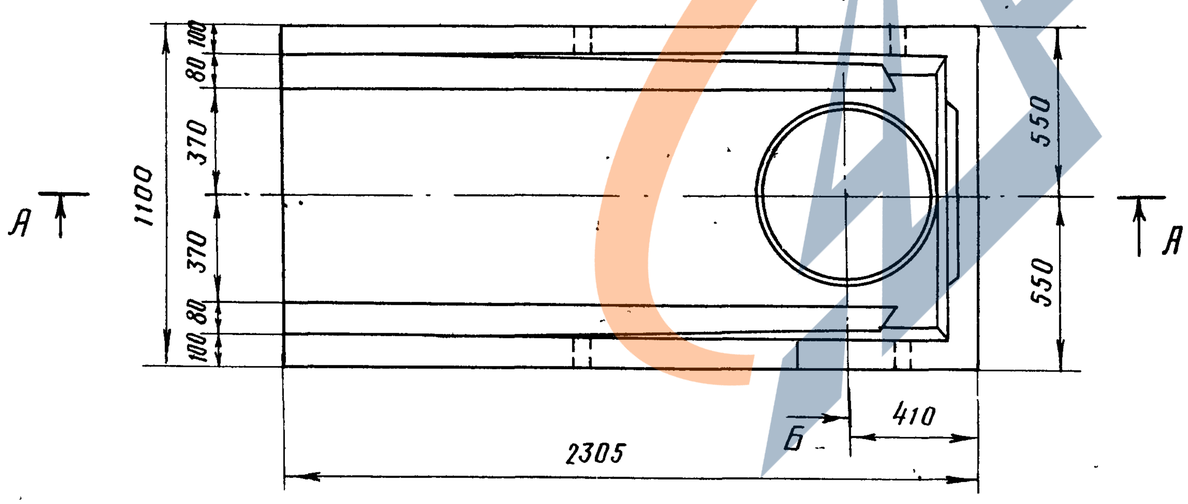

1. Размеры в миллиметрах
2. Защитный слой до рабочей арматуры 30мм

Нач отд	Рагольский		
Гл спец.	Тевелев		
Рук гр	Дружбина		
Исполн	Галонов		
Пров	Дружбина		

3.820 - 6. В2.700 00 СБ

Оголовок с ныряющими стенками (ОН - 6 - 5)

Сборочный чертеж

Стадия	Масса	Масштаб
Р	1,65т	1:20
Лист	Листов	

Минводхоз СССР
В/О „Союзводпроект"

Инв. № подл. | Подпись и дата | Взам. инв. №

Формат	Зона	Поз.	Обозначение	Наименование	Кол.	Примечание
				Документация		
			3.820 – 6. В2. 10100 СБ	Сборочный чертеж		
			Переменные данные для исполнения			
			3.820 – 6. В2. 10100	С1	1	
				Детали		Масса, ед. кг
б.ч		1	3.820 – 6 В2. 10101	ф6 АI ГОСТ 5781-75 L=2000мм	4	0,44
б.ч		2	10102	ф6 АI ГОСТ 5781-75; В=650мм	10	2,22
			3.820 – 6. В2. 10100 – 01	С2	1	
				Детали		
б.ч		1	3.820 – 6 В2. 10101 – 01	ф6 АI ГОСТ 5781-75 L=2425мм	5	0,54
б.ч		2	10102 – 01	ф6 АI ГОСТ 5781-75 В=850мм	12	0,19

Нач отд	Рагольский		3.820 – 6. В2 10100
Гл спец	Тевелев		Сетка арматурная (С1 ÷ С5)
Рук. гр.	Дружинина		

Стадия	Лист	Листов
Р	1	2

Минводхоз СССР
в/о „Союзводпроект"

Формат	Зона	Поз.	Обозначение	Наименование	Кол.	Примечание
			3.820 – 6 В2 10100-02	С3	1	
				Детали		Масса, ед. кг
б.ч		1	3.820 – 6. В2 10101 – 02	ф8 АI ГОСТ 5781-75; L=2750мм	7	1,09
б.ч		2	10102 – 02	ф8 АI ГОСТ 5781-75; В=1250мм	14	0,49
			3.820 – 6. В2 10100 – 03	С4	1	
				Детали		
б.ч		1	3.820 – 6. В2 10101 – 03	ф8 АI ГОСТ 5781-75; L=3300мм	14	1,30
б.ч		2	10102 – 03	ф8 АI ГОСТ 5781-75; В=1350мм	33	0,53
			3.820 – 6 В2 10100-04	С5	1	
				Детали		
б.ч		1	3.820 – 6. В2 10101-04	ф8 АI ГОСТ 5781-75; L=4200мм	21	1,66
б.ч		2	10102-04	ф8 АI ГОСТ 5781-75; В=2050мм	42	0,81

Взам инв N

Подп. и дата

Инв. N подл.

3.820 – 6. В2. 10100

Лист 2

17201 18

Формат	Зона	поз.	Обозначение	Наименование	кол.	Примечание
				Документация		
			3.820-6.В2. 60200СБ	Сборочный чертеж		
				Детали		масса, ед. кг
б.ч		1	3.820-6. В2.60201	ф6 АI ГОСТ 5781-75; ℓ=2120	2	0,47
б.ч		2	60202	ф6 АI ГОСТ 5781-75; ℓ=1223	2	0,27
б.ч		3	60203	ф6 АI ГОСТ 5781-75; ℓ=355	2	0,08
б.ч		4	60204	ф6 АI ГОСТ 5781-75; ℓ=650	10	0,14
б.ч		5	60205	ф6 АI ГОСТ 5781-75; ℓ=620	4	0,14

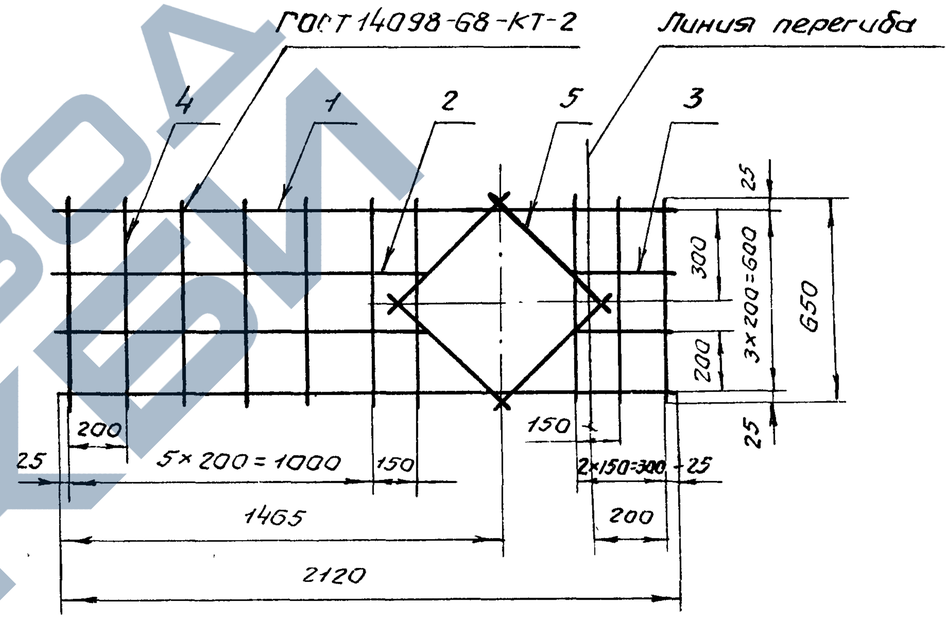

Взам. инв.№ | Подп. и дата | Инв. № подл.

Нач. отд.	Рагольский		
Гл. спец.	Тевелев		
Рук. гр.	Дружбина		

3.820-6. В2. 60200

Сетка арматурная (С6)

Стадия	Лист	Листов
Р		

Минводхоз СССР В/о „Союзводпроект"

Взам. инв.№ | Подп. и дата | Инв. № подл.

Нач. отд.	Рагольский	
Гл. спец.	Тевелев	
Рук. гр.	Малютин	
Исполн.	Дружбина	
Провер.	Малютин	

3.820-6. В2 60200СБ

Сетка арматурная (С6) Сборочный чертеж

Стадия	Масса	Масшт.
Р	3,61кг	1:20
Лист	Листов	

Минводхоз СССР В/о „Союзводпроект"

17211 19

Формат	Зона	Поз.	Обозначение	Наименование	Кол.	Примечание
				Документация.		
			3.820-6.В2.70300СБ	Сборочный чертеж		
				Детали		Масса, кг
Б.4		1	3.820-6.В2.70301	ф6 АI ГОСТ 5781-75; ℓ=2550	2	0,57
Б.4		2	70.302	ф6 АI ГОСТ 5781-75; ℓ=1680	2	0,37
Б.4		3	70.303	ф6 АI ГОСТ 5781-75; ℓ=1600	1	0,36
Б.4		4	70.304	ф6 АI ГОСТ 5781-75; ℓ=370	1	0,08
Б.4		5	70.305	ф6 АI ГОСТ 5781-75; ℓ=450	2	0,10
Б.4		6	70.306	ф6 АI ГОСТ 5781-75; ℓ=850	12	0,19
Б.4		7	70.307	ф6 АI ГОСТ 5781-75; ℓ=620	4	0,14

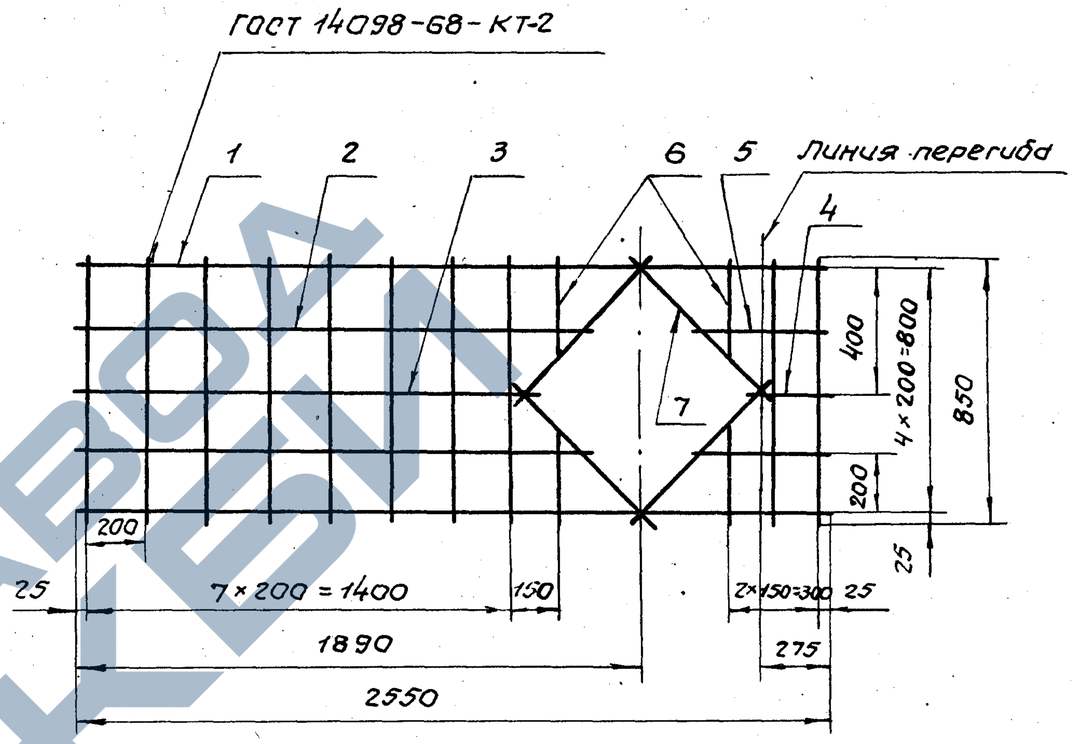

Нач. отд.	Рагольский		3.820-6.В2.70300
Гл. спец.	Тевелев		Сетка арматурная (С7)
Рук. гр.	Дружбина		Стадия: Р; Лист; Листов
			Минводхоз СССР В/о „Союзводпроект"

Нач. отд.	Рагольский		3.820-6.В2.70300СБ
Гл. спец.	Тевелев		Сетка арматурная (С7) Сборочный чертеж
Рук. гр.	Дружбина		Стадия: Р; Масса: 5,47кг; Масшт.: 1:20
Исполн.	Папонов		Лист; Листов
Провер.	Малютин		Минводхоз СССР В/о „Союзводпроект"

Взам. инв. №

Подп. и дата

Инв. № подл.

17201 20

https://zavodjbi.com/

Формат	Зона	Поз.	Обозначение	Наименование	Кол.	Приме-чание
				Документация		
			3.820-6.В2. 10400СБ	Сборочный чертеж		
				Детали		Масса,ед. кг
Б.ч		1	3.820-6.В2 10401	ф6 АI ГОСТ 5781-75; ℓ=2010	3	1,34
Б.ч		2	10402	ф6 АI ГОСТ 5781-75; ℓ=1870	1	0,41
Б.ч		3	10403	ф6 АI ГОСТ 5781-75; ℓ=1550	1	0,34
Б.ч		4	10404	ф6 АI ГОСТ 5781-75; ℓ=1260	1	0,28
Б.ч		5	10405	ф6 АI ГОСТ 5781-75; ℓ=850	1	0,19
Б.ч		6	10406	ф6 АI ГОСТ 5781-75; ℓ=540	1	0,12
Б.ч		7	10407	ф6 АI ГОСТ 5781-75 ℓ=1440	3	0,32
Б.ч		8	10408	ф6 АI ГОСТ 5781-75 ℓ=1375	1	0,31
Б.ч		9	10409	ф6 АI ГОСТ 5781-75; ℓ=1230	1	0,27
Б.ч		10	10410	ф6 АI ГОСТ 5781-75; ℓ=1050	1	0,23
Б.ч		11	10411	ф6 АI ГОСТ 5781-75; ℓ=1100	1	0,24
Б.ч.		12	10412	ф6 АI ГОСТ 5781-75; ℓ=970	1	0,22
Б.ч		13	10413	ф6 АI ГОСТ 5781-75; ℓ=840	1	0,19
Б.ч		14	10414	ф6 АI ГОСТ 5781-75; ℓ=710	1	0,16
Б.ч		15	10415	ф6 АI ГОСТ 5781-75; ℓ=570	1	0,13

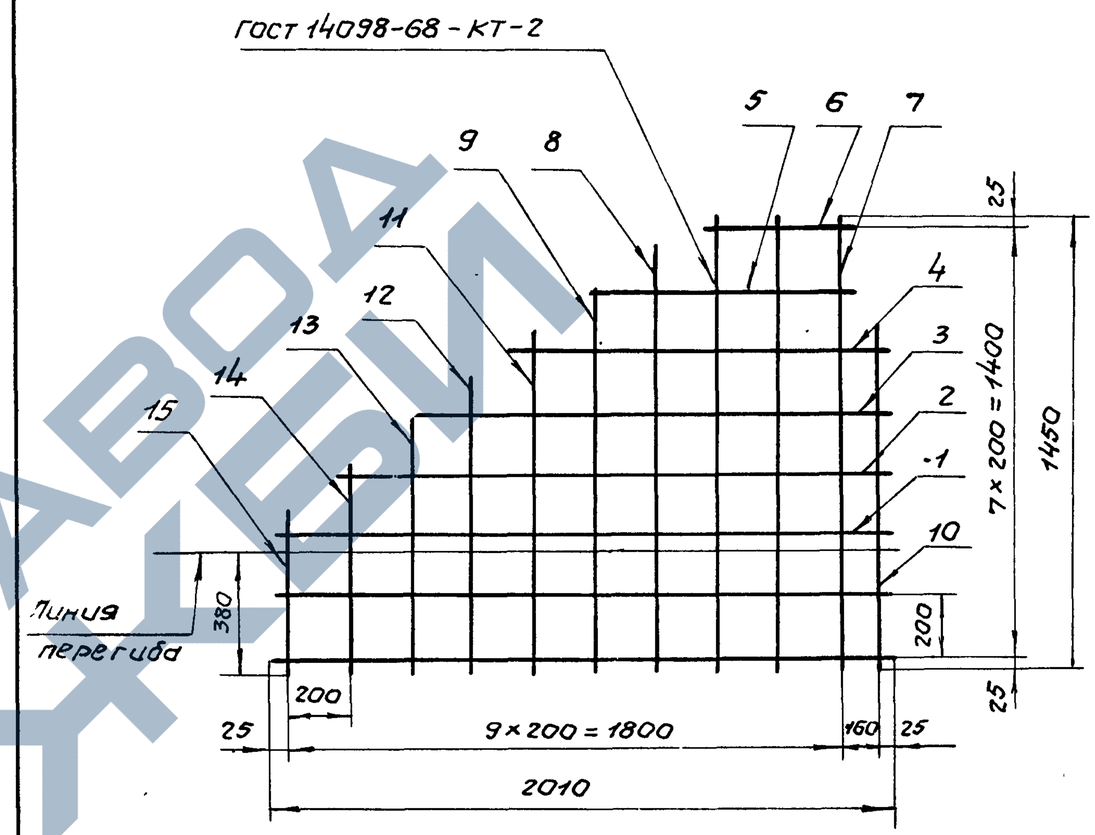

Нач.отд.	Рагольский		3.820-6. В2. 10400
Гл.спец.	Тевелев		
Рук.гр.	Ивянский		Сетка арматурная (СВ)

Стадия	Лист	Листов
Р		

Минводхоз СССР в/о „Союзводпроект"

Взам.инв.№ | Подп. и дата | Инв.№ подл.

Нач.отд.	Рагольский	
Гл.спец.	Тевелев	
Рук.гр.	Ивянский	
Исполн.	Немирова	
Провер.	Ивянский	

3.820-6. В2 10400СБ

Сетка арматурная (СВ) Сборочный чертеж

Стадия	Масса	Масшт.
Р	5,39кг	1:20

Лист | Листов

Минводхоз СССР в/о „Союзводпроект"

17201 21

Формат	Зона	Поз.	Обозначение	Наименование	Кол.	Примечание
				Документация		
			3.820-6 ВГ.20500СБ	Сборочный чертеж		
				Детали		Масса, ед. кг
		1	3820-6.ВГ. 20501	ф6 АI ГОСТ 5781-75; ℓ=2420	3	0,54
		2	20502	ф6 АI ГОСТ 5781-75; ℓ=2180	1	0,48
		3	20503	ф6 АI ГОСТ 5781-75; ℓ=1880	1	0,42
		4	20504	ф6 АI ГОСТ 5781-75; ℓ=1600	1	0,36
		5	20505	ф6 АI ГОСТ 5781-75; ℓ=1310	1	0,29
		6	20506	ф6 АI ГОСТ 5781-75; ℓ=880	1	0,19
		7	20507	ф6 АI ГОСТ 5781-75; ℓ=630	1	0,14
		8	20508	ф6 АI ГОСТ 5781-75; ℓ=1680	3	0,37
		9	20509	ф6 АI ГОСТ 5781-75; ℓ=1630	1	0,36
		10	20510	ф6 АI ГОСТ 5781-75; ℓ=1460	1	0,32
		11	20511	ф6 АI ГОСТ 5781-75; ℓ=1330	1	0,29
		12	20512	ф6 АI ГОСТ 5781-75; ℓ=1250	1	0,27
		13	20513	ф6 АI ГОСТ 5781-75; ℓ=1190	1	0,26
		14	20514	ф6 АI ГОСТ 5781-75; ℓ=1060	1	0,23
		15	20515	ф6 АI ГОСТ 5781-75; ℓ=920	1	0,20
		16	20516	ф6 АI ГОСТ 5781-75; ℓ=780	1	0,17
		17	20517	ф6 АI ГОСТ 5781-75; ℓ=640	1	0,14
		18	20518	ф6 АI ГОСТ 5781-75; ℓ=510	1	0,02

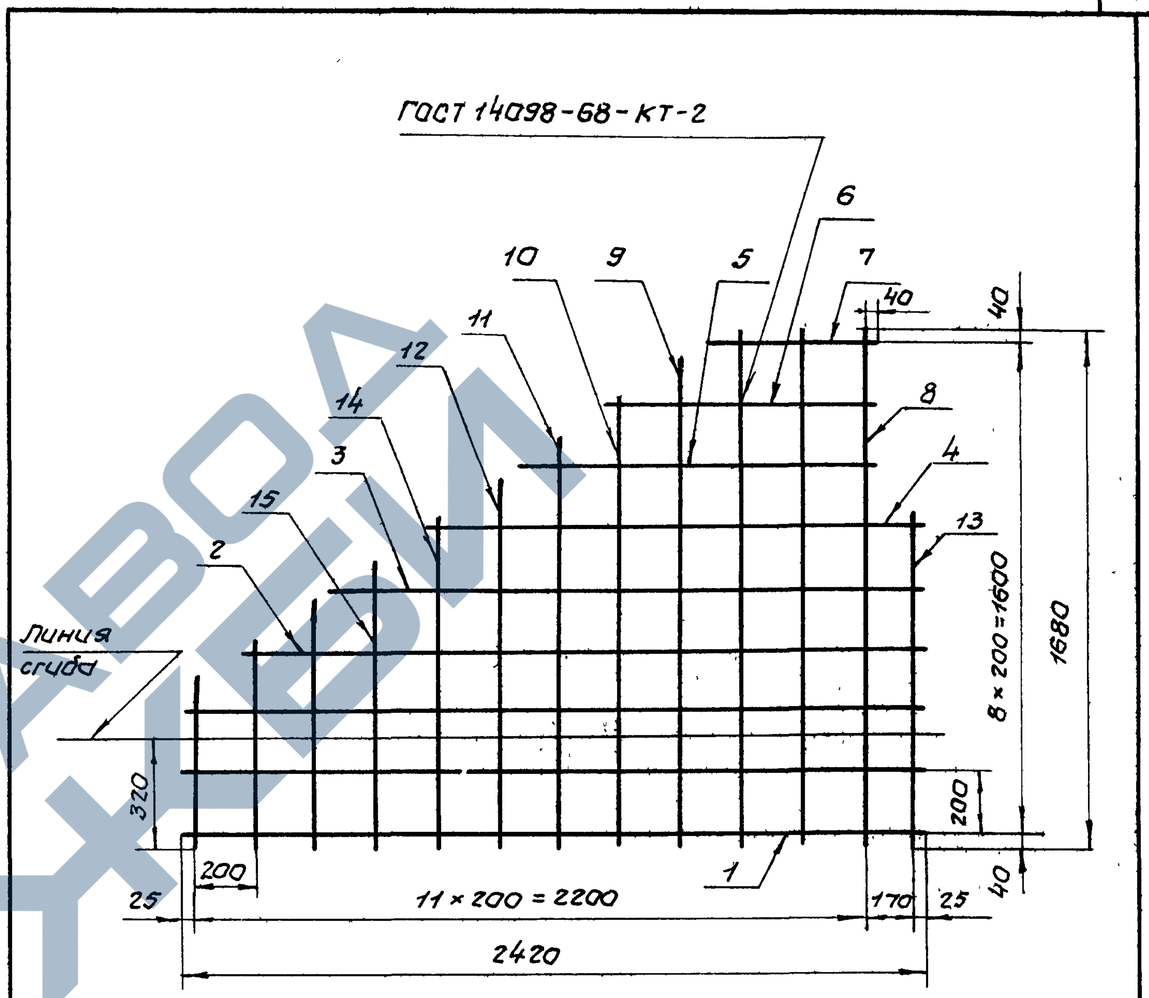

Нач.отд.	Рагольский		3.820-6. ВГ. 20500
Гл.спец.	Тевелев		Сетка арматурная (С9)
Рук.гр.	Ивянский		Стадия: Р; Лист; Листов
			Минводхоз СССР в/о „Союзводпроект"

Взам. инв.№ | Подп. и дата | Инв.№ подл.

Нач.отд	Рагольский		3.820-6. ВГ. 20500 СБ
Гл.спец.	Тевелев		Сетка арматурная (С9) Сборочный чертеж
Рук.гр.	Ивянский		Лит.: Р; Масса: 7,00 кг; Масшт.: 1:20
Исполн.	Немирова		Лист; Листов
Провер.	Ивянский		Минводхоз СССР в/о „Союзводпроект"

Формат	Зона	Поз.	Обозначение	Наименование	Кол	Примечание
				Документация		
			3.820 - 6 В2. 30600 СБ	Сборочный чертеж		
				Детали		Масса, ед. кг
Б.4		1	3.820 - 6 В2. 30601	ф8 АI ГОСТ 5781-75 ℓ=2770	3	1,09
Б.4		2	30602	ф8 АI ГОСТ 5781-75; ℓ=2440	1	0,96
		3	30603	ф8 АI ГОСТ 5781-75; ℓ=2150	1	0,85
		4	30604	ф8 АI ГОСТ 5781-75; ℓ=1860	1	0,73
		5	30605	ф8 АI ГОСТ 5781-75; ℓ=1560	1	0,62
		6	30606	ф8 АI ГОСТ 5781-75; ℓ=1080	1	0,43
		7	30607	ф8 АI ГОСТ 5781-75; ℓ=770	1	0,30
		8	30608	ф8 АI ГОСТ 5781-75; ℓ=500	1	0,20
		9	30609	ф8 АI ГОСТ 5781-75; ℓ=1840	3	0,73
		10	30610	ф8 АI ГОСТ 5781-75, ℓ=1720	1	0,68
		11	30611	ф8 АI ГОСТ 5781-75; ℓ=1580	1	0,62
		12	30612	ф8 АI ГОСТ 5781-75; ℓ=1450	1	0,57
		13	30613	ф8 АI ГОСТ 5781-75; ℓ=1320	1	0,52
		14	30614	ф8 АI ГОСТ 5781-75; ℓ=1180	1	0,47
		15	30615	ф8 АI ГОСТ 5781-75; ℓ=1380	1	0,54
		16	30616	ф8 АI ГОСТ 5781-75, ℓ=1050	1	0,41
		17	30617	ф8 АI ГОСТ 5781-75, ℓ=920	1	0,36
		18	30618	ф8 АI ГОСТ 5781-75, ℓ=780	1	0,31
		19	30619	ф8 АI ГОСТ 5781-75; ℓ=640	1	0,25
		20	30620	ф8 АI ГОСТ 5781-75; ℓ=490	1	0,20
Б.4		21	30621	ф8 АI ГОСТ 5781-75; ℓ=420	1	0,17

Взам. инв №

Подп. и дата

Инв. № подл.

Нач. отд.	Рагольский		
Гл. спец.	Тевелев		
Рук. гр.	Ивянский		

3.820 - 6. В2.30600

Сетка арматурная. (С 10)

Стадия	Лист	Листов
Р		

Минводхоз СССР В/О „Союзводпроект"

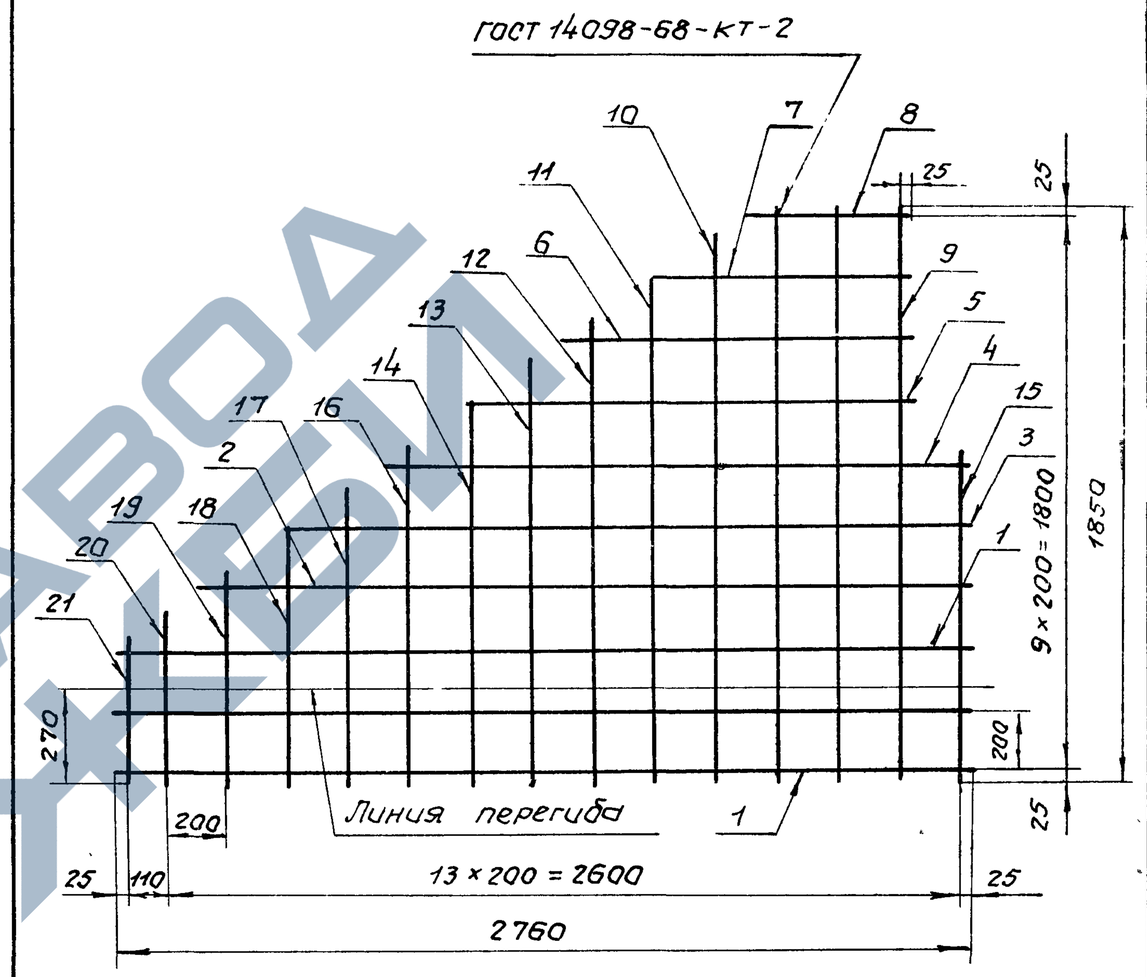

Взам. инв №

Подп. и дата

Инв. № подл.

3.820 - 6. В2.30600 СБ

Нач. отд.	Рагольский	
Гл. спец.	Тевелев	
Рук. гр.	Ивянский	
Исполн.	Немирова	
Провер.	Ивянский	

Сетка арматурная (С 10)

Сборочный чертеж

	Масса	Масшт.
Р	14,65 кг	1:20
Лист	Листов	

Минводхоз СССР В/О „Союзводпроект"

Формат	Зона	Поз.	Обозначение	Наименование	Кол.	Примечание
			3.820 – 6. В2.40700СБ	Документация		
				Сборочный чертеж		
				Детали		Масса,ед кг
Ф8 АI		1	3.820 – 6. В2. 40701	ф8 АI ГОСТ 5781-75; ℓ=3300	3	1,30
Ф8 АI		2	40702	ф8 АI ГОСТ 5781-75; ℓ=3250	1	1,28
Ф8 АI		3	40703	ф8 АI ГОСТ 5781-75; ℓ=3030	1	1,20
Ф8 АI		4	40704	ф8 АI ГОСТ 5781-75; ℓ=2780	1	1,10
Ф8 АI		5	40705	ф8 АI ГОСТ 5781-75, ℓ=2580	1	1,02
Ф8 АI		6	40706	ф8 АI ГОСТ 5781-75, ℓ=2340	1	0,92
Ф8 АI		7	40707	ф8 АI ГОСТ 5781-75; ℓ=2110	1	0,83
Ф8 АI		8	40708	ф8 АI ГОСТ 5781-75; ℓ=1900	1	0,75
Ф8 АI		9	40709	ф8 АI ГОСТ 5781-75, ℓ=1670	1	0,66
Ф8 АI		10	40710	ф8 АI ГОСТ 5781-75; ℓ=1450	1	0,57
Ф8 АI		11	40711	ф8 АI ГОСТ 5781-75; ℓ=990	1	0,39
Ф8 АI		12	40712	ф8 АI ГОСТ 5781-75; ℓ=780	1	0,31
Ф8 АI		13	40713	ф8 АI ГОСТ 5781-75; ℓ=500	1	0,22
Ф8 АI		14	40714	ф8 АI ГОСТ 5781-75; ℓ=2150	4	0,85
Ф8 АI		15	40715	ф8 АI ГОСТ 5781-75; ℓ=2040	1	0,81
Ф8 АI		16	40716	ф8 АI ГОСТ 5781-75; ℓ=1940	1	0,77
Ф8 АI		17	40717	ф8 АI ГОСТ 5781-75; ℓ=1830	1	0,72
Ф8 АI		18	40718	ф8 АI ГОСТ 5781-75; ℓ=1730	1	0,68
Ф8 АI		19	40719	ф8 АI ГОСТ 5781-75; ℓ=1620	1	0,64
Ф8 АI		20	40720	ф8 АI ГОСТ 5781-75; ℓ=1530	1	0,60
Ф8 АI		21	40721	ф8 АI ГОСТ 5781-75; ℓ=1420	1	0,56

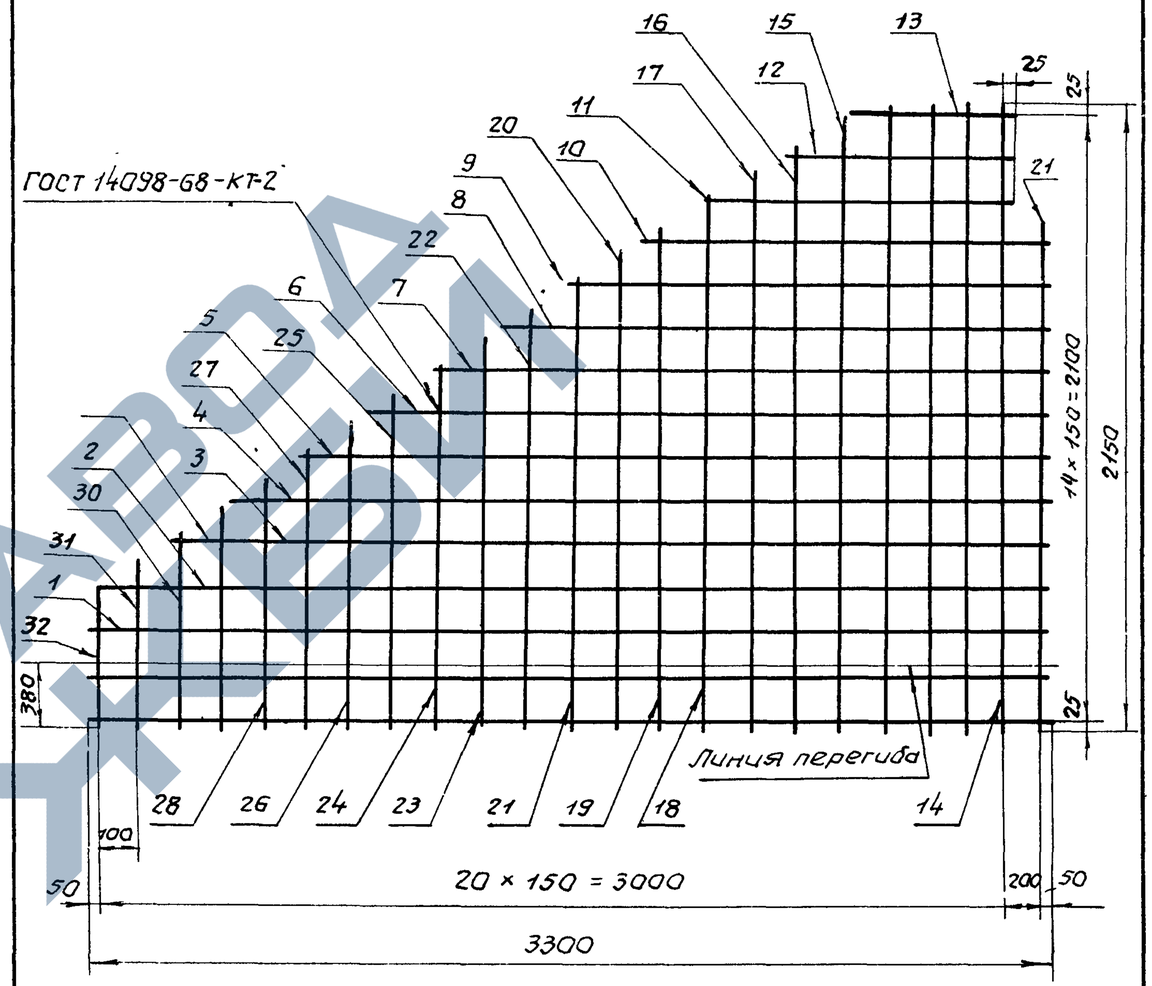

Нач.отд.	Рагольский		3.820 – 6. В2.40700
Гл.спец.	Тевелев		Сетка арматурная
Рук.гр.	Ивянский		Стадия: Р; Лист: 1; Листов: 2
			Минводхоз СССР В/О „Союзводпроект"

Нач.отд	Рагольский		3.820 – 6. В2.40700СБ
Гл.спец	Тевелев		Сетка арматурная (С 11) Сборочный чертеж
Рук.гр.	Ивянский		Лит: Р; Масса: 253,5кг; Масшт: 1:20
Исполн	Немирова		Лист; Листов
Провер	Дружинина		Минводхоз СССР В/О „Союзводпроект"

Взам. инв.№ | Подп. и дата | Инв.№подл.

17201 24

Формат	Зона	Поз.	Обозначение	Наименование	Кол.	Примечание
				Документация		
			3.820 - 6. ВГ.50.800СБ	Сборочный чертеж		
				Детали		Масса, ед. кг
Б.Ч		1	3.820 - 6. ВГ.50801	ф8 АI ГОСТ 5781-75; ℓ=670	1	0,26
Б.Ч		2	50802	ф8 АI ГОСТ 5781-75; ℓ=690	1	0,27
Б.Ч		3	50803	ф8 АI ГОСТ 5781-75; ℓ=700	1	0,28
Б.Ч		4	50804	ф8 АI ГОСТ 5781-75; ℓ=830	1	0,35
Б.Ч		5	50805	ф8 АI ГОСТ 5781-75; ℓ=1130	1	0,44
Б.Ч		6	50806	ф8 АI ГОСТ 5781-75; ℓ=1690	1	0,64
Б.Ч		7	50807	ф8 АI ГОСТ 5781-75; ℓ=1850	1	0,73
Б.Ч		8	50808	ф8 АI ГОСТ 5781-75; ℓ=2080	1	0,82
Б.Ч		9	50809	ф8 АI ГОСТ 5781-75; ℓ=2300	1	0,91
Б.Ч		10	50810	ф8 АI ГОСТ 5781-75; ℓ=2530	1	1,00
Б.Ч		11	50811	ф8 АI ГОСТ 5781-75; ℓ=2750	1	1,09
Б.Ч		12	50812	ф8 АI ГОСТ 5781-75; ℓ=2980	1	1,18
Б.Ч		13	50813	ф8 АI ГОСТ 5781-75; ℓ=3200	1	1,26
Б.Ч		14	50814	ф8 АI ГОСТ 5781-75; ℓ=3430	1	1,35
Б.Ч		15	50815	ф8 АI ГОСТ 5781-75; ℓ=3660	1	1,44
Б.Ч		16	50816	ф8 АI ГОСТ 5781-75; ℓ=3870	1	1,52
Б.Ч		17	50817	ф8 АI ГОСТ 5781-75; ℓ=4080	1	1,61
Б.Ч		18	50818	ф8 АI ГОСТ 5781-75; ℓ=4180	4	1,65
Б.Ч		19	50819	ф8 АI ГОСТ 5781-75; ℓ=2310	2	0,91
Б.Ч		20	50820	ф8 АI ГОСТ 5781-75; ℓ=2520	1	1,00

Нач отд	Рагальский		3.820 - 6. ВГ.50800
Гл. спец	Тевелев		Сетка арматурная (С 12)
Рук. гр.	Дружинина		

Стадия	Лист	Листов
Р	1	2

Минводхоз СССР
В/о „Союзводпроект"

Формат	Зона	Поз.	Обозначение	Наименование	Кол.	Примечание
Б.Ч		21	3.820 - 6. ВГ.50821	ф8 АI ГОСТ 5781-75 ℓ=3050	4	1,20
Б.Ч		22	50822	ф8 АI ГОСТ 5781-75 ℓ=2640	1	1,04
Б.Ч		23	50823	ф8 АI ГОСТ 5781-75; ℓ=2540	1	1,00
Б.Ч		24	50824	ф8 АI ГОСТ 5781-75; ℓ=2440	1	0,96
Б.Ч		25	50825	ф8 АI ГОСТ 5781-75 ℓ=2320	1	0,92
Б.Ч		26	50826	ф8 АI ГОСТ 5781-75 ℓ=2220	1	0,88
Б.Ч		27	50827	ф8 АI ГОСТ 5781-75 ℓ=2120	1	0,84
Б.Ч		28	50828	ф8 АI ГОСТ 5781-75; ℓ=2010	1	0,80
Б.Ч		29	50829	ф8 АI ГОСТ 5781-75; ℓ=1910	1	0,75
Б.Ч		30	50830	ф8 АI ГОСТ 5781-75; ℓ=1820	1	0,72
Б.Ч		31	50831	ф8 АI ГОСТ 5781-75; ℓ=1720	1	0,68
Б.Ч		32	50832	ф8 АI ГОСТ 5781-75; ℓ=1620	1	0,64
Б.Ч		33	50833	ф8 АI ГОСТ 5781-75; ℓ=1520	1	0,60
Б.Ч		34	50834	ф8 АI ГОСТ 5781-75 ℓ=1420	1	0,56
Б.Ч		35	50835	ф8 АI ГОСТ 5781-75 ℓ=1320	1	0,52
Б.Ч		36	50836	ф8 АI ГОСТ 5781-75 ℓ=1220	1	0,48
Б.Ч		37	50837	ф8 АI ГОСТ 5781-75 ℓ=1120	1	0,44
Б.Ч		38	50838	ф8 АI ГОСТ 5781-75 ℓ=1020	1	0,40
Б.Ч		39	50839	ф8 АI ГОСТ 5781-75; ℓ=920	1	0,36
Б.Ч		40	50840	ф8 АI ГОСТ 5781-75 ℓ=820	1	0,32
Б.Ч		41	50841	ф8 АI ГОСТ 5781-75 ℓ=720	1	0,28
Б.Ч		42	50842	ф8 АI ГОСТ 5781-75 ℓ=620	1	0,24
Б.Ч		43	50843	ф8 АI ГОСТ 5781-75 ℓ=540	1	0,21
Б.Ч						

Взам. инв. №

Подп. и дата

Инв. № подл.

3.820 - 6. ВГ.50800

Лист 2

https://zavodjbi.com/

Формат	Зона	Поз.	Обозначение	Наименование	Кол	Примечание
Б4		22	3820-6.В2.40722	Ф8АI ГОСТ 5781-75; ℓ=1320	1	0,52
Б4		23	40723	Ф8АI ГОСТ 5781-75; ℓ=1700мм	1	0,67
Б4		24	40724	Ф8АI ГОСТ 5781-75; ℓ=1220	1	0,48
Б4		25	40725	Ф8АI ГОСТ 5781-75; ℓ=1120	1	0,44
Б4		26	40726	Ф8АI ГОСТ 5781-75; ℓ=980	1	0,39
Б4		27	40727	Ф8АI ГОСТ 5781-75, ℓ=900	1	0,36
Б4		28	40728	Ф8АI ГОСТ 5781-75; ℓ=790	1	0,31
Б4		29	40729	Ф8АI ГОСТ 5781-75; ℓ=690	1	0,27
Б4		30	40730	Ф8АI ГОСТ 5781-75; ℓ=580	1	0,23
Б4		31	40731	Ф8АI ГОСТ 5781-75; ℓ=500	1	0,20
Б4		32	40732	Ф8АI ГОСТ 5781-75; ℓ=420	1	0,16

3.820-6.В2.40700

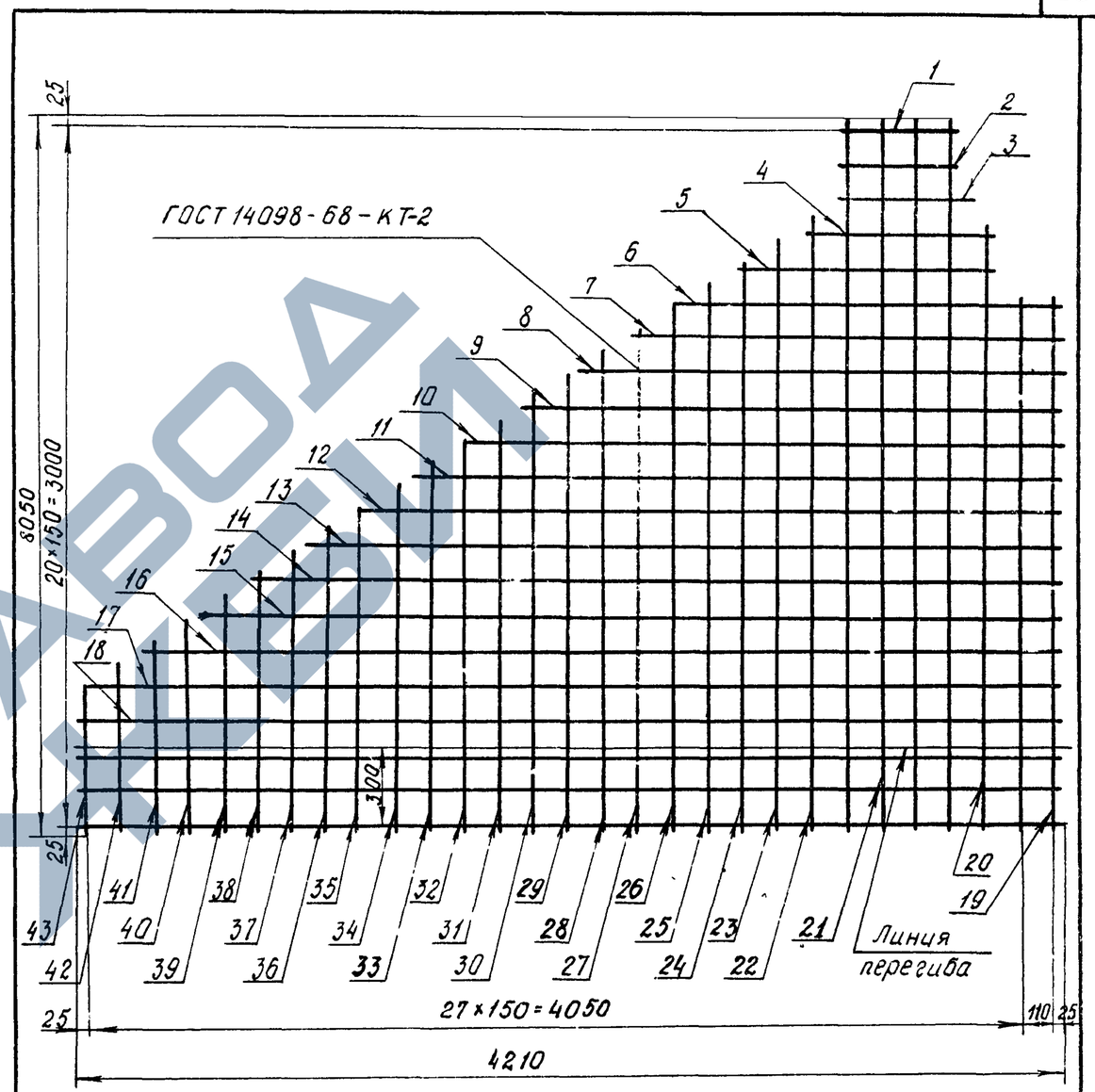

Нач. отд.	Рагольский		
Гл. спец.	Тювелев		
Рук. гр.	Ивянский		
Исполн.	Немирова		
Провер.	Дружбина		

Инв. N подл. | Подп. и дата | Взам. инв. N

3.820-6.В2.50800СБ

Сетка арматурная (С12) Сборочный чертеж.

Стадия	Масса	Масшт.
Р	43,06кг	1:20
Лист	Листов	

Минводхоз СССР в/о „Союзводпроект"

			Обозначение	Наименование	Кол	Примечание
				Документация		
			3.820 – 6.В2.60900СБ	Сборочный чертеж		
				Детали		Масса, ед кг
Б4		1	3820 – 6. В2.60901	ФБАI ГОСТ 5781-75; ℓ=1090	1	0,24
Б4		2	60902	ФБАI ГОСТ 5781-75; ℓ=1290	1	0,27
Б4		3	60903	ФБАI ГОСТ 5781-75; ℓ=1890	2	0,42
Б4		4	60904	ФБАI ГОСТ 5781-75; ℓ=1855	1	0,40
Б4		5	60905	ФБАI ГОСТ 5781-75, ℓ=1545	1	0,34
Б4		6	60906	ФБАI ГОСТ 5781-75; ℓ=1150	1	0,26
Б4		7	60907	ФБАI ГОСТ 5781-75; ℓ=850	1	0,20
Б4		8	60908	ФБАI ГОСТ 5781-75; ℓ=490	1	0,12
Б4		9	60909	ФБАI ГОСТ 5781-75, ℓ=1475	1	0,33
Б4		10	60910	ФБАI ГОСТ 5781-75, ℓ=1080	2	0,24
Б4		11	60911	ФБАI ГОСТ 5781-75; ℓ=1140	1	0,25
Б4		12	60912	ФБАI ГОСТ 5781-75 ℓ=1250	1	0,28
Б4		13	60913	ФБАI ГОСТ 5781-75 ℓ=1030	1	0,25
Б4		14	60914	ФБАI ГОСТ 5781-75 ℓ=980	1	0,22
Б4		15	60915	ФБАI ГОСТ 5781-75 ℓ=870	1	0,19
Б4		16	60916	ФБАI ГОСТ 5781-75 ℓ=740	1	0,16
Б4		17	60917	ФБАI ГОСТ 5781-75 ℓ=610	1	0,13

Взам. инв. N | Подп. и дата | Инв. N подл.

Нач. отд.	Рогальский		3.820 – 6.В2 60900	
Гл. спец.	Тевелев		Сетка арматурная (С13)	Стадия: Р; Лист: ; Листов: 1
Рук. гр.	Ивянский			Минводхоз СССР в/о „Союзводпроект"

ГОСТ 14098-68-КТ-2

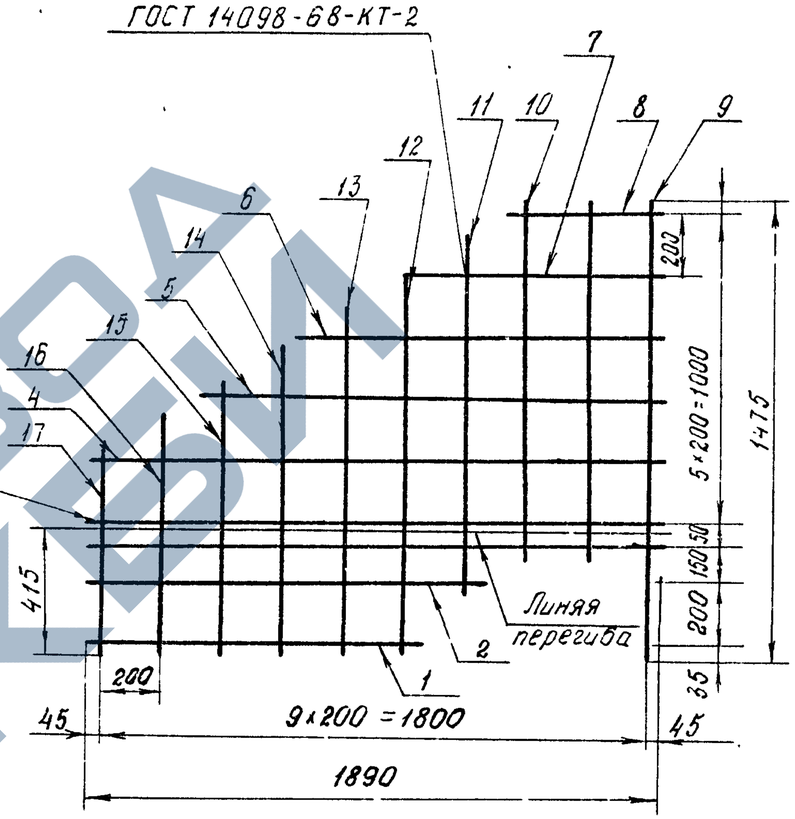

Нач. отд.	Рогальский		3.820 – 6.В2.60900СБ	
Гл. спец.	Тевелев		Сетка арматурная (С13) Сборочный чертеж	Стадия: Р; Масса: 4,96 кг; Масш.: 1:20
Рук. гр.	Ивянский			Лист: ; Листов: 1
Исполн.	Немирова			Минводхоз СССР в/о „Союзводпроект"
Провер.	Ивянский			

17201 27

Формат	Зона	поз.	Обозначение	Наименование	Кол	Примечание
			3.820 — 6 В2.71000СБ	Сборочный чертеж		
				Детали		Масса, ед кг
		1	3.820 — 6. В2.71001	ф6 AI ГОСТ 5781-75; ℓ=1590	1	0,35
		2	71002	ф6 AI ГОСТ 5781-75; ℓ=2290	2	0,51
		3	71003	ф6 AI ГОСТ 5781-75; ℓ=2040	1	0,45
		4	71004	ф6 AI ГОСТ 5781-75; ℓ=1720	1	0,38
		5	71005	ф6 AI ГОСТ 5781-75, ℓ=1440	1	0,32
		6	71006	ф6 AI ГОСТ 5781-75; ℓ=1140	1	0,25
		7	71007	ф6 AI ГОСТ 5781-75; ℓ=840	1	0,19
		8	71008	ф6 AI ГОСТ 5781-75; ℓ=540	1	0,12
		9	71009	ф6 AI ГОСТ 5781-75; ℓ=1680	1	0,37
		10	71010	ф6 AI ГОСТ 5781-75; ℓ=1480	2	0,33
		11	71011	ф6 AI ГОСТ 5781-75; ℓ=1470	1	0,33
		12	71012	ф6 AI ГОСТ 5781-75; ℓ=1430	1	0,32
		13	71013	ф6 AI ГОСТ 5781-75; ℓ=1280	1	0,28
		14	71014	ф6 AI ГОСТ 5781-75; ℓ=1130	1	0,25
		15	71015	ф6 AI ГОСТ 5781-75; ℓ=1050	1	0,23
		16	71016	ф6 AI ГОСТ 5781-75; ℓ=900	1	0,20
		17	71017	ф6 AI ГОСТ 5781-75; ℓ=780	1	0,18
		18	71018	ф6 AI ГОСТ 5781-75; ℓ=660	1	0,15
		19	71019	ф6 AI ГОСТ 5781-75; ℓ=520	1	0,12

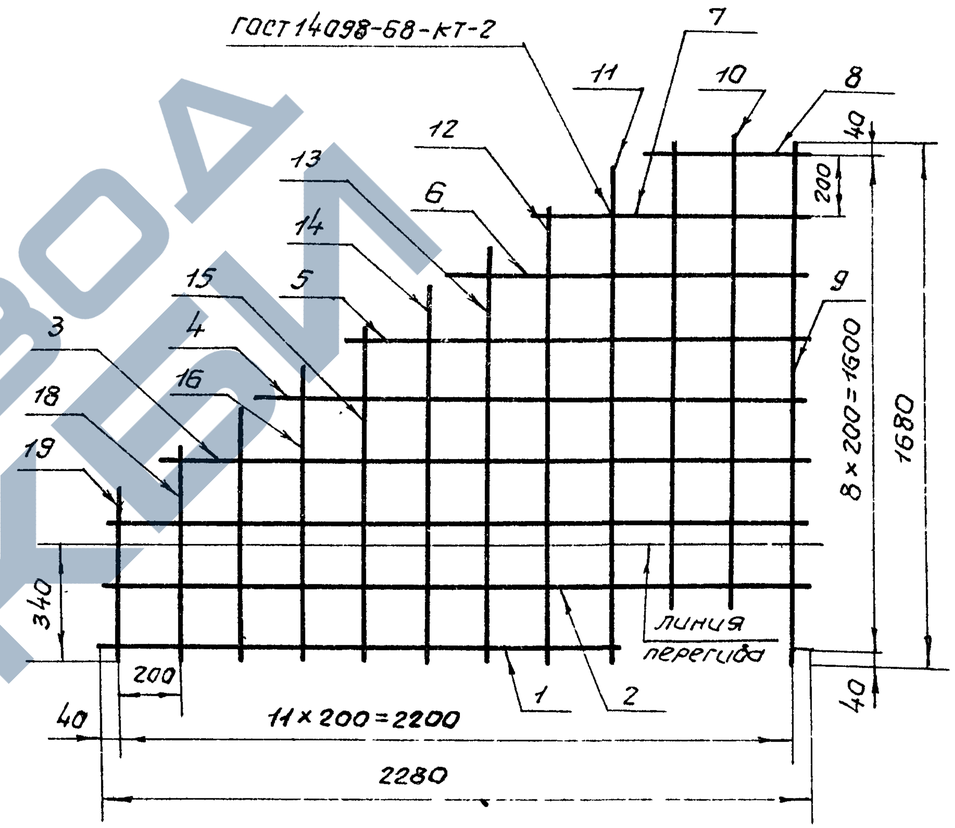

Нач.отд.	Рагольский		
Гл.спец.	Тевелев		
Рук.гр.	Ивянский		

3.820 — 6. В2 71000

Сетка арматурная (С14)

Стадия	Лист	Листов
Р		1

Минводхоз СССР в/о „Союзводпроект"

Взам. инв. №

Подп. и дата

Инв. № подл.

3.820 — 6. В2. 71000СБ

Нач.отд.	Рагольский		
Гл.спец.	Тевелев		
Рук.гр.	Ивянский		
Исполн.	Немирова		
Провер.	Ивянский		

Сетка арматурная (С14) Сборочный чертеж

Стадия	Масса	Масшт
Р	6,17	1:20

Лист | Листов

Минводхоз СССР в/о „Союзводпроект"

ЗАВОД ЖБИ

Формат	Зона	Поз.	Обозначение	Наименование	Кол.	Примечание
				Документация		
			3.820 – 6. В2. 11100СБ	Сборочный чертеж		
				Переменные данные для исполнения		
			3.820 – 6 В2. 11100	С15		
				Детали		Масса, ед. кг
Б.Ч		1	3.820 – 6. В2. 11101	ф6 АI ГОСТ 5781-75; ℓ=1050мм	6	0,23
Б.Ч		2	11102	ф6 АI ГОСТ 5781-75; ℓ=510мм	1	0,11
Б.Ч		3	11103	ф6 АI ГОСТ 5781-75; ℓ=140мм	1	0,03
Б.Ч		4	11104	ф6 АI ГОСТ 5781-75; ℓ=1250мм	5	0,28
Б.Ч		5	11105	ф6 АI ГОСТ 5781-75; ℓ=415мм	2	0,09
Б.Ч		6	11106	ф6 АI ГОСТ 5781-75; ℓ=500мм	4	0,11
			3.820 – 6. В2 11100-01	С16		
				Детали		
Б.Ч		1	3.820 – 6. В2 11101-01	ф6 АI ГОСТ 5781-75; ℓ=1350	1	0,30
Б.Ч		2	11102-01	ф6 АI ГОСТ 5781-75; ℓ=595мм	2	0,13
Б.Ч		3	11103-01	ф6 АI ГОСТ 5781-75; ℓ=145мм	2	0,03
Б.Ч		4	11104-01	ф6 АI ГОСТ 5781-75; ℓ=1590мм	6	0,35
Б.Ч		5	11105-01	ф6 АI ГОСТ 5781-75; ℓ=470мм	4	0,10
		6	11106-01	ф6 АI ГОСТ 5781-75; ℓ=680мм	4	0,15

Взам. инв. №

Подп. и дата

Инв. № подл.

Нач. отд.	Рагальский		3.820 – 6. В2 11100
Гл. спец.	Тевелев		Сетка арматурная (С15 ÷ С18)
Рук. гр.	Ивянский		Стадия: Р; Лист: 1; Листов: 2
			Минвадхоз СССР в/о „Союзводпроект"

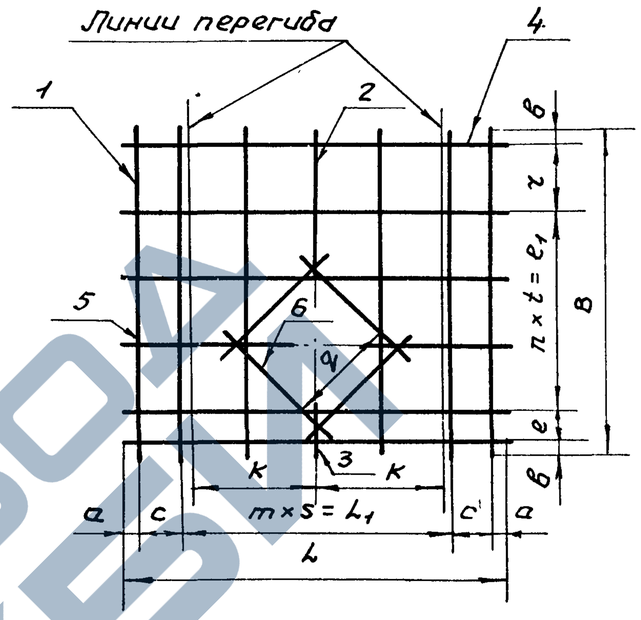

Размеры в мм

Обозначение	Марка	q	к	а	с	г	m	s	L1	L	в	е	n	t	ℓ1	в	Масса, кг
3.820-6.В2.11100	С15	460	420	25	140	–	4	230	920	1250	25	80	4	230	920	1050	3,26
-01	С16	660	510	25	–	100	7	220	1540	1590	25	100	5	220	1100	1350	5,28
-02	С17	880	600	25	–	70	8	220	1760	1810	25	110	6	220	1320	1550	11,46
-03	С18	1080	725	25	75	–	10	180	1800	2000	25	–	10	180	1800	1850	16,84

Взам. инв. №

Подп. и дата

Инв. № подл.

Нач. отд.	Рагальский		3.820 – 6. В2. 11.100СБ
Гл. спец.	Тевелев		Сетка арматурная (С15 ÷ С18) Сборочный чертеж
Рук. гр.	Ивянский		Стадия: Р; Масса: см табл.; Масшт.: —
Исполн.	Немирова		Лист; Листов
Провер.	Ивянский		Минвадхоз СССР в/о „Союзводпроект"

ЗАВОД ЖБИ

Формат	Зона	Поз.	Обозначение	Наименование	Кол.	Примечание
				Документация		
			3.820-6. В2.51200СБ	Сборочный чертеж		
				Детали		Масса, ед. кг
б.ч		1	3.820-6. В2.51201	ф8 АI ГОСТ 5781-75; ℓ=2750	10	1.09
б.ч		2	51202	ф8 АI ГОСТ 5781-75; ℓ=1010	9	0,40
б.ч		3	51203	ф8 АI ГОСТ 5781-75; ℓ=270	9	0,11
б.ч		4	51204	ф8 АI ГОСТ 5781-75; ℓ=2600	11	1,03
б.ч		5	51205	ф8 АI ГОСТ 5781-75; ℓ=570	18	0,22
б.ч		6	51206	ф8 АI ГОСТ 5781-75; ℓ=1510	4	0,60
б.ч		7	51207	ф8 АI ГОСТ 5781-75; ℓ=720	4	0,16

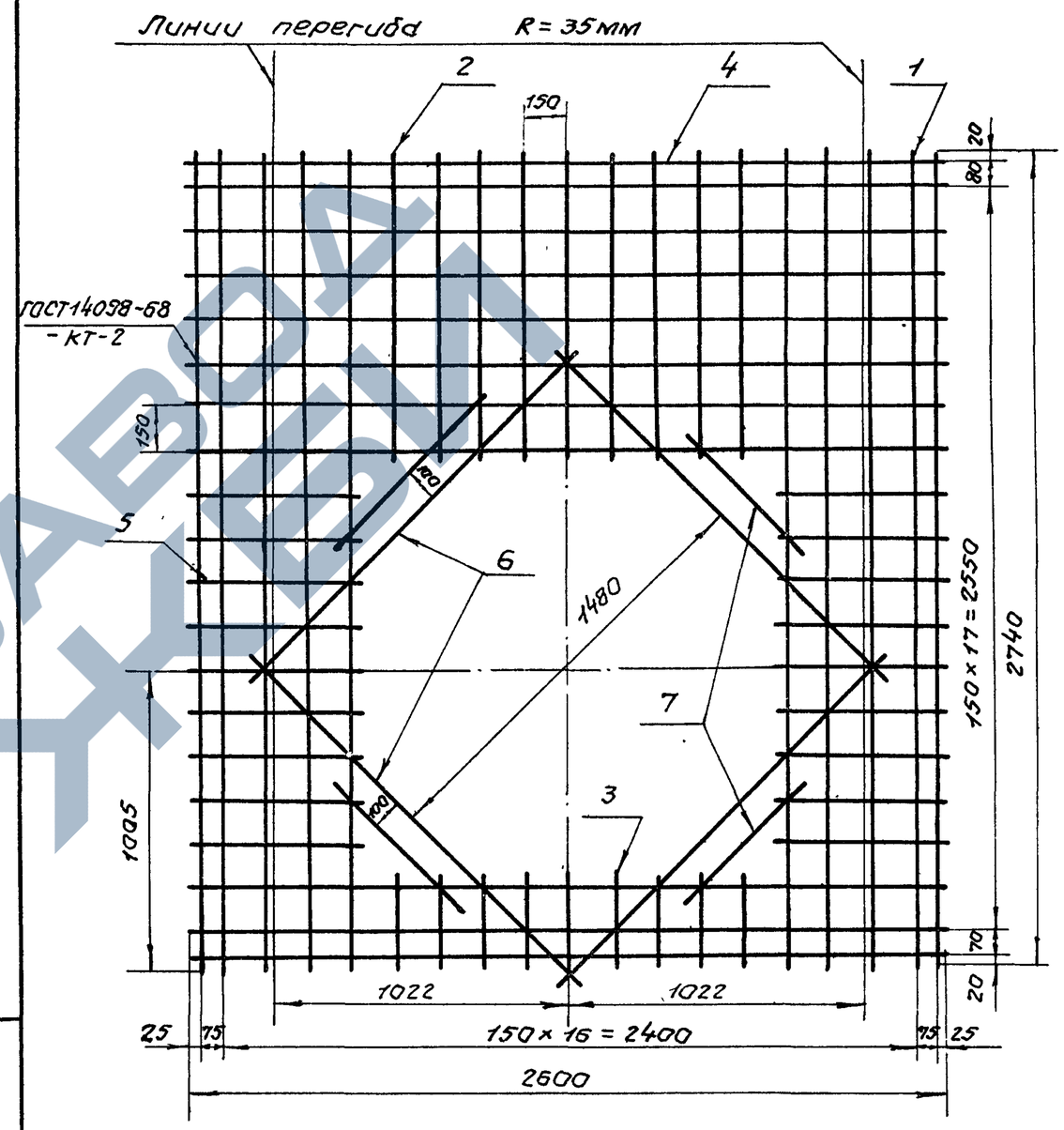

Нач.отд.	Рагальский		
Гл.спец.	Тевелев		
Рук.гр.	Ивянский		

3.820-6. В2.51200

Сетка арматурная (С19)

Стадия	Лист	Листов
Р		1

Минводхоз СССР В/О „Союзводпроект"

Взам. инв. № | Подп. и дата | Инв. № подл.

Нач.отд	Рагальский		
Гл.спец.	Тевелев		
Рук.гр.	Ивянский		
Исполн.	Немирова		
Провер.	Ивянский		

3.820-6. В2.51200 СБ

Сетка арматурная (С19) Сборочный чертеж

Стадия	Масса	Масшт.
Р	33,81 кг	1:20
Лист	Листов 1	

Минводхоз СССР В/О „Союзводпроект"

https://zavodjbi.com/

Формат	Зона	Поз.	Обозначение	Наименование	Кол.	Примечание
				Документация		
			3.820-6.В2.61300 СБ	Сборочный чертеж		
			Переменные данные	для исполнения		
			3.820-6 В2 61300	С 20		
				Детали		Масса ед. кг
Б.4		1	3.820-6.В2.61301	ф 6 AI ГОСТ 5781-75; ℓ=1250 мм	6	0,28
Б.4		2	61302	ф 6 AI ГОСТ 5781-75; ℓ=1050 мм	9	0,23
			3.820-6 В2.61300-01	С 21		
				Детали		
Б.4		1	3.820-6.В2 61301-01	ф 6 AI ГОСТ 5781-75, ℓ=1550 мм	8	0,34
Б.4		2	61302-01	ф 6 AI ГОСТ 5781-75; ℓ=1350 мм	10	0,30

Подпись и дата | Взам инв. №

Начотд.	Рагольский		
Гл.спец	Тевелев		
Рук.гр	Ивянский		

3.820-6 В2 61300

Сетка арматурная (С20, С21)

Стадия	Лист	Листов
Р		1

Минводхоз СССР В/О "Союзводпроект"

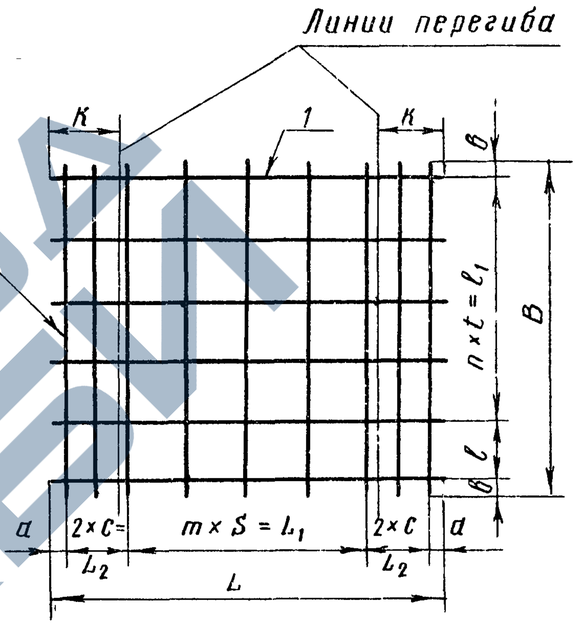

Размеры в мм

Обозначение	Марка	К	a	C	L_2	m	S	L_1	L	в	ℓ	n	t	$ℓ_1$	B	Масса, кг
3.820-6 В2 61300	С 20	210	25	100	200	4	200	800	1250	25	–	5	200	1000	1050	3,81
-01	С 21	275	25	125	250	5		1000	1550	25	100	6		1200	1350	5,85

Взам инв. № | Подп и дата | Инв. № подл.

Начотд.	Рагольский	
Гл спец	Тевелев	
Рук гр	Ивянский	
Исполн.	Немирова	
Провер.	Ивянский	

3.820 В2 61300 СБ

Сетка арматурная (С20, С21) Сборочный чертеж

Стадия	Масса	Масшт
Р	см табл.	–
Лист	Листов 1	

Минводхоз СССР В/О "Союзводпроект"

https://zavodjbi.com/

Формат	Зона	Поз	Обозначение	Наименование	Кол	Прим.
				Документация		
			3.820-6.В2 11400СБ	Сборочный чертеж		
				Переменные данные для исполнения		
			3.820-6.В2.11400	С22		
				Детали		Масса,ед. кг
Б4		1	3.820-6.В2.11401	Ф6АI ГОСТ 5781-75; ℓ=840	6	0,19
Б4		2	11402	Ф6АI ГОСТ 5781-75; ℓ=1390	4	0,31
Б4		3	11403	Ф6АI ГОСТ 5781-75; ℓ=430	4	0,10
			3.820-6.В2.11400-01	С23		
				Детали		
Б4		1	3.820-6.В2.11401-01	Ф6АI ГОСТ 5781-75, ℓ=1090	6	0,24
Б4		2	11402-01	Ф6АI ГОСТ 5781-75; ℓ=1520	4	0,34
Б4		3	11403-01	Ф6АI ГОСТ 5781-75; ℓ=514	4	0,11

Нач отд	Рагольский		3.820-6.В2.11400
Гл спец	Тевелев		Сетка арматурная (С22÷С26)
Рук гр	Дружбина		Стадия: Р; Лист: 1; Листов: 2
			Минводхоз СССР в/о „Союзводпроект"

Формат	Зона	Поз	Обозначение	Наименование	Кол	Прим
			3.820-6.В2.11100-02	С24		
				Детали		Масса,ед. кг
Б4	1		3820-6.В2.11101-02	Ф8АI ГОСТ 5781-75; ℓ=1310	6	0,52
Б4	2		11102-02	Ф8АI ГОСТ 5781-75, ℓ=1790	4	0,71
Б4	3		11103-02	Ф8АI ГОСТ 5781-75; ℓ=600	4	0,24
			3.820-6.В2.11100-03	С25		
				Детали		
Б4		1	3.820-6.В2.11101-03	Ф8АI ГОСТ 5781-75; ℓ=1530	6	0,60
Б4		2	11102-03	Ф8АI ГОСТ 5781-75; ℓ=2130	4	0,84
Б4		3	11103-03	Ф8АI ГОСТ 5781-75; ℓ= 780	4	0,31
Б4		4	11104-03	Ф8АI ГОСТ 5781-75; ℓ=380	4	0,15
			3.820-6.В2.11100-04	С26		
				Детали		
Б4		1	3.820-6.В2.11101-04	Ф8АI ГОСТ 5781-75; ℓ=1990	6	0,79
Б4		2	11102-04	Ф8АI ГОСТ 5781-75; ℓ=2720	4	1,07
Б4		3	11103-04	Ф8АI ГОСТ 5781-75; ℓ=1080	4	0,43
Б4		4	11104-04	Ф8АI ГОСТ 5781-75, ℓ=680	4	0,27

Взам инв №

Подп и дата

Инв № подл

3.820-6.В2.11400

Лист 2

17201 32

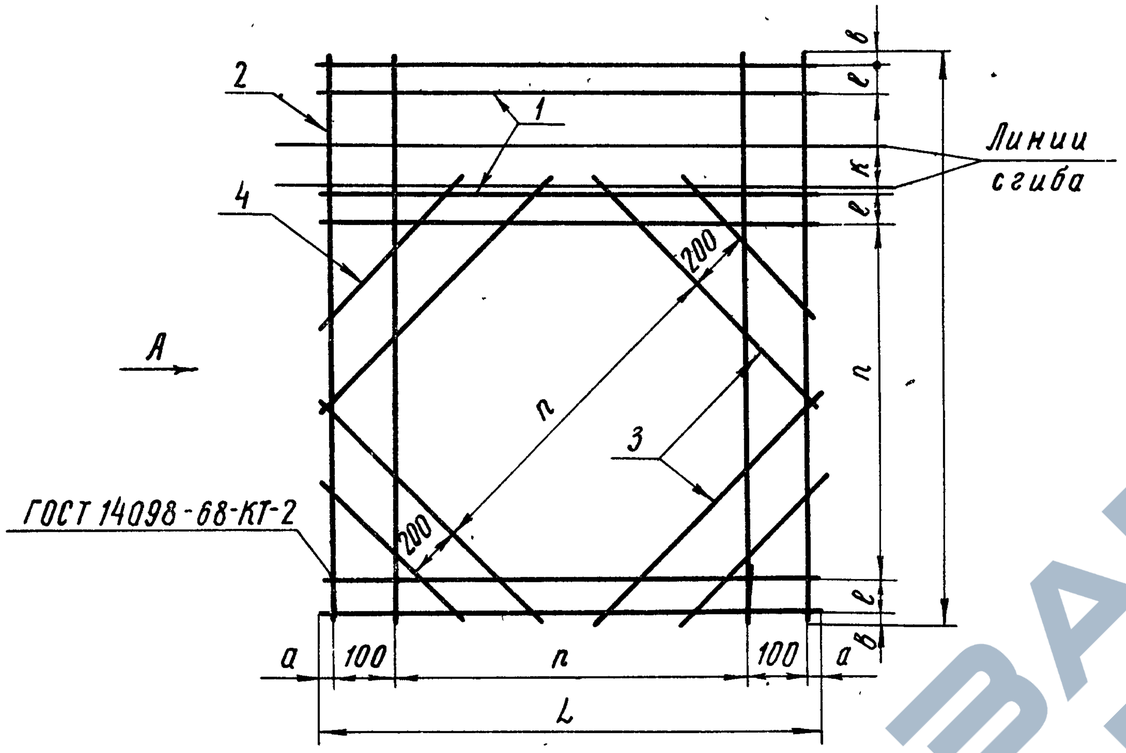

Вид А

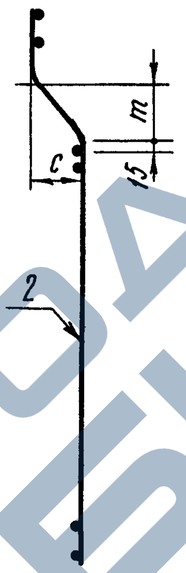

Размеры в мм

Обозначение	Марка	a	c	m	L	в	e	n	k	ℓ	Масса, кг
3.820-6.В2.11400	С22	25	120	105	840	15	50	590	120	1390	2,74
-01	С23	45	140	125	1090	15	50	800	140	1520	3,25
-02	С24	30	180	165	1310	15	40	1050	180	1490	6,88
-03	С25	15	220	205	1530	25	50	1310	220	2130	8,82
-04	С26	25	280	207	1530	25	100	1740	285	2720	11,29

Нач отд	Рагольский		
Гл спец	Тебелев		
Рук гр	Ивянский		
Исполн	Немирова		
Провер	Ивянский		

3.820-6.В2.11400 СБ

Сетка арматурная (С22÷С26)
Сборочный чертеж

Стадия	Масса	Масшт
Р	см табл	—
Лист	Листов	

Минводхоз СССР
в/о „Союзводпроект"

Инв N подл | Подп и дата | Взам инв N

Формат	Зона	Поз.	Обозначение	Наименование	Кол	Прим
				Документация		
			3.820-6.В2.11500 СБ	Сборочный чертеж		
				Переменные данные для исполнения		
			3.820-6.В2 11500	МН 27		
				Детали		Масса, ед кг
Бч		1	3.820-6.В2.11501	Полоса $\frac{6\times170\ ГОСТ\ 103-76}{Ст.3\ КП\ ГОСТ\ 6422-76}$; ℓ=700	1	5,60
11		2	11502	⌀6АI ГОСТ 5781-75, ℓ=410мм	8	0,09
			3.820-6.В2.11500-01	МН 28		
				Детали		
Бч		1	3.820-6.В2.11501-01	Полоса $\frac{6\times170\ ГОСТ\ 103-76}{Ст.3\ КП\ ГОСТ\ 6422-76}$; ℓ=900	1	7,20
11		2	11502	⌀6АI ГОСТ 5781-75; ℓ=410мм	12	0,09
		1	3.820-6.В2.11500-02	МН 29		
				Детали		
Бч		1	3.820-6.В2.11501-02	Полоса $\frac{6\times170\ ГОСТ\ 103-76}{Ст.3\ КП\ ГОСТ\ 6422-76}$; ℓ=1100	1	8,80
11		2	11502-01	⌀8АI ГОСТ 5781-75; ℓ=410мм	14	0,16

Нач отд	Рагольский		3820-6.В2.11500
Гл спец	Тевелев		Изделие закладное (МН 27-МН 35)
Инж гр	Дружбина		

Стадия	Лист	Листов
Р	1	3

Минводхоз СССР в/о „Союзводпроект"

Формат	Зона	Поз.	Обозначение	Наименование	Кол	Прим.
			3.820-6.В2.11500-03	МН 30		
				Детали		Масса, ед. кг
Бч		1	3.820-6.В2.11501-03	Полоса $\frac{6\times170\ ГОСТ\ 103-76}{Ст\ 3\ КП\ ГОСТ\ 6422-76}$; ℓ=1200	1	9,60
11		2	11502-01	⌀8АI ГОСТ 5781-75; ℓ=410мм	16	0,16
			3.820-6.В2.11500-04	МН 31		
				Детали		
Бч		1	3.820-6.В2.11501-04	Полоса $\frac{6\times170\ ГОСТ\ 103-76}{Ст.3\ КП\ ГОСТ\ 6422-76}$; ℓ=1600	1	12,80
11		2	11502-01	⌀8АI ГОСТ 5781-75; ℓ=410мм	16	0,16
			3.820-6.В2.11500-05	МН 32		
				Детали		
Бч		1	3.820-6.В2 11501-05	Полоса $\frac{6\times170\ ГОСТ\ 103-76}{Ст.3\ КП\ ГОСТ\ 6422-76}$; ℓ=450	1	3,60
11		2	11502	⌀6АI ГОСТ 5781-75; ℓ=410мм	6	0,09
			3.820-6.В2.11500-06	МН 33		
				Детали		
Бч		1	3.820-6.В2.11501-06	Полоса $\frac{6\times170\ ГОСТ\ 103-76}{Ст\ 3\ КП\ ГОСТ\ 6422-76}$; ℓ=650	1	5,20
11		2	11502	⌀6АI ГОСТ 5781-75; ℓ=410мм	8	0,09

Взам. инв №

Подп. и дата

Инв № подл.

3.820-6.В2.11500

Лист 2

17201 34

Формат	Зона	Поз.	Обозначение	Наименование	Кол	Прим.
			3.820-6.В2.11100-02	С17		
				Детали		Масса, ед кг
6.4		1	3820-6.В2.11101-02	Ф8 ГОСТ 5781-75; ℓ=1350мм	1	0,53
6.4		2	11102-02	Ф8 ГОСТ 5781-75; ℓ=595мм	2	0,23
6.4		3	11103-02	Ф8 ГОСТ 5781-75; ℓ=145мм	2	0,06
6.4		4	11104-02	Ф8 ГОСТ 5781-75; ℓ=1590мм	6	0,63
6.4		5	11105-02	Ф8 ГОСТ 5781-75; ℓ=470мм	4	0,18
6.4		6	11106-02	Ф8 ГОСТ 5781-75; ℓ=680мм	4	0,27
			3.820-6.В2.11100-03	С18		
				Детали		
		1	3820-6.В2.11101-03	Ф8 АI ГОСТ 5781-75 ℓ=1850мм	8	0,73
		2	11102-03	Ф8 АI ГОСТ 5781-75 ℓ=640мм	5	0,25
		3	11103-03	Ф8 АI ГОСТ 5781-75 ℓ=210мм	5	0,08
		4	11104-03	Ф8 АI ГОСТ 5781-75 ℓ=200мм	7	0,79
		5	11105-03	Ф8 АI ГОСТ 5781-75 ℓ=460мм	10	0,18
		6	11106-03	Ф8 АI ГОСТ 5781-75 ℓ=1100мм	4	0,43

Взам инв №

Подп и дата

Инв № подл

3.820-6.В2 11100

Лист 2

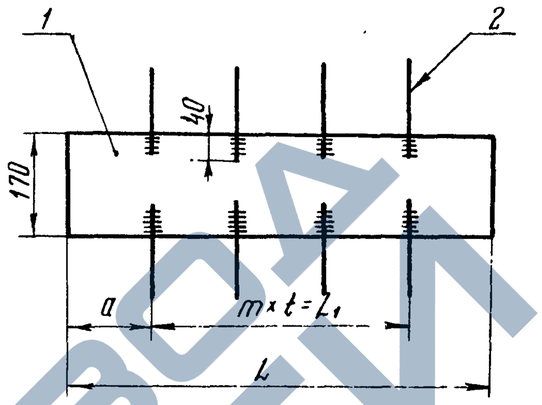

Поз 2

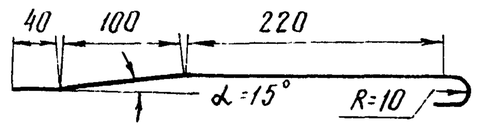

Размеры в мм

Обозначение	Марка	a	m	t	L_1	L	Масса кг
3.820-6.В2.11500	МН 27	140	3	140	420	700	6,33
-01	МН 28	75	5	150	750	900	8,29
-02	МН 29	100	6	150	900	1100	11,07
-03	МН 30	75	7	150	1050	1200	12,19
-04	МН 31	100	7	200	1400	1600	15,39
-05	МН 32	115	2	110	220	450	8,40
-06	МН 33	100	3	150	450	650	5,93
-07	МН 34	150	3	150	450	750	7,3
-08	МН 35	50	7	150	1050	1150	11,79

Взам инв. №

Подп и дата

Инв № подл.

Нач отд	Рагольский	
Гл спец	Тебелев	
Рук.гр.	Ньянский	
Исполн	Немирова	
Провер	Ивянский	

3.820-6.В2.11500 СБ

Изделие закладное (МН 27÷МН 35) Сборочный чертеж

Стадия	Масса	Масшт
Р	см табл	
Лист	Листов	

Минводхоз СССР В/О „Союзводпроект"

Формат	Зона	Поз	Обозначение	Наименование	Кол	Прим
				Документация		
			3.820-6 В2.11600СБ	Сборочный чертеж		
			Переменные данные	для исполнения		
			3820-6.В2.11600	МН 36		
				Детали		Масса,ед кг
64		1	3.820-6.В2.11502	Ф6АI ГОСТ 5781-75; ℓ=410	3	0,09
64		2	3.820-6.В2.11601	Полоса 16×100 ГОСТ 103-76 / Ст.3 КП ГОСТ 6422-76, ℓ=180	1	2,26
			3.820-6.В2.11600-01	МН-37		
				Детали		
11		1	3.820-6.В211502-01	Ф8АI ГОСТ 5781-75; ℓ=410мм	3	0,16
64		2	3.820-6.В2.11601-01	Полоса 16×100; ГОСТ 103-76. / Ст.3 КП ГОСТ 6422-76; ℓ=180	1	2,26

Нач.отд	Рагольский		3.820-6.В2.11600
Гл.спец	Тевелев		Изделие закладное (МН 36-МН 39)
Рук.гр	Дружбина		Стадия: Р; Лист: 1; Листов: 2
Исполн	Немирова		Минводхоз СССР в/о „Союзводпроект"

Формат	Зона	Поз.	Обозначение	Наименование	Кол	Прим
			3.820-6.В2.11600-02	МН 38		
				Детали		Масса,ед кг
11		1	3.820-6 В2.11502-01	Ф8АI ГОСТ 5781-75; ℓ=410	3	0,16
64		2	3.820-6 В2.11601-01	Полоса 16×100 ГОСТ 103-76 / Ст3КП ГОСТ 6422-76, ℓ=200	1	2,56
			3.820-6.В2.11600-03	МН-39		
				Детали		
11		1	3.820-6.В2.11502-01	Ф8АI ГОСТ 5781-75; ℓ=410	3	0.16
64		2	11601-02	Полоса 16×100 ГОСТ 103-76 / Ст.3 КП ГОСТ 6422-76; ℓ=360	1	4,52

Инв.№подл | Подп и дата | Взам инв №

3.820-6.В2.11600 Лист 2

ЗАВОД ЖЕЛЕЗОБЕТОННЫХ ИЗДЕЛИЙ

17201 36

Формат	Зона	Поз.	Обозначение	Наименование	Кол.	Прим.
			3820-6.В2.11500-07	МН37		
				Детали		Масса, ед кг
Б4		1	3820-6 В2 11501-07	Полоса $\frac{6\times170\ ГОСТ\ 103-76}{Ст3КП\ ГОСТ\ 6422-76}$; ℓ=750	1	6.00
11		2	11502-01	Ф8 АI ГОСТ 5781-75; ℓ=410мм	8	0,16
			3820-6.В2 11500-08	МН 35		
				Детали		
Б4		1	3820-6.В2 11501-08	Полоса $\frac{6\times170\ ГОСТ\ 103-76}{Ст3КП\ ГОСТ\ 6422-76}$; ℓ=1150	1	9,20
11		2	11502-01	Ф8 АI ГОСТ 5781-75; ℓ=410мм	16	0,16

Инв. № подл. | Подп. и дата | Взам. инв. №

3.820-6.В2.11500

Лист 3

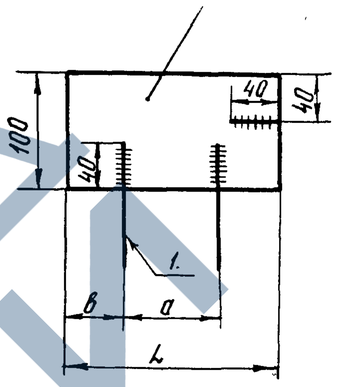

Размеры в мм

Обозначение	Марка	а	в	L	Масса, кг
3.820-6.В2.11600	МН-36	80	50	180	2,53
-01	МН-37	80	50	180	2.74
-02	МН-38	100	50	200	3.04
-03	МН-39	200	80	360	5.00

Нач. отд	Рагольский		
Гл спец	Тевелев		
Рук гр	Нвянский		
Исполн	Немирова		
Провер	Нвянский		

3.820-6.В2.11600СБ

Изделие закладное (МН36÷МН39) Сборочный чертеж

Стадия	Масса	Масшт
Р	см. табл.	–
Лист	Листов	

Минводхоз СССР в/о Союзводпроект

Выборка стали на один элемент

Марка элемента	Арматурные изделия			Закладные изделия											
	Арматурная сталь ГОСТ 5781-75			Профильная сталь				Арматурная сталь ГОСТ 5781-75						Итого	Всего
	Класс А-I		Итого	Полоса ГОСТ 103-76		Труба ГОСТ 3262-75		Класс А-I							
	Ф, мм			δ, мм		Ф, мм		Ф мм							
	6А-I	8А-I		6	16	20	80	6	8	12	14	18	22		
ОН-4	20,4		20,4	18,4	4,5	2,3	2,5	3,2		3,9				34,8	55,2
ОН-6	28,0		28,0	24,8	4,5	2,4	3,0	4,2			6,2			45,1	73,1
ОН-8		62,4	62,4	29,8	4,5	3,8	2,8		8,1			12,1		61,1	123,5
ОН-10		102,3	102,3	31,2	5,1	4,3	3,0		8,7			1	19,4	71,7	174,0
ОН-14		178,1	178,1	44,0	9,0	5,7	3,7		8,7				19,4	90,5	268,6
ОН-4,0-5,0	17,7		17,7				2,3			3,9				6,2	23,0
ОН-6,0÷5,0	24,0		24,0				3,0				6,2			9,2	33,2

Нач.отд	Рагольский		
Гл.спец	Тевелев		
Рук.гр	Ивянский		

3.820-6.В2.00.000 ВМС

Выборка стали

Стадия	Масса	Масшт
Р	см табл.	
Лист	Листов	

Минводхоз СССР
в/о „Союзводпроект"