https://zavodjbi.com/

ТИПОВЫЕ КОНСТРУКЦИИ, ИЗДЕЛИЯ И УЗЛЫ ЗДАНИЙ И СООРУЖЕНИЙ

СЕРИЯ 3.006.1–2/82

СБОРНЫЕ ЖЕЛЕЗОБЕТОННЫЕ КАНАЛЫ И ТОННЕЛИ ИЗ ЛОТКОВЫХ ЭЛЕМЕНТОВ

ВЫПУСК 2-1

УЗЛЫ ТРАСС

РАБОЧИЕ ЧЕРТЕЖИ

20008*

ЦЕНА 4-29

https://zavodjbi.com/

https://zavodjbi.com/

ТИПОВЫЕ КОНСТРУКЦИИ, ИЗДЕЛИЯ И УЗЛЫ ЗДАНИЙ И СООРУЖЕНИЙ

СЕРИЯ 3.006.1–2/82

СБОРНЫЕ ЖЕЛЕЗОБЕТОННЫЕ КАНАЛЫ И ТОННЕЛИ ИЗ ЛОТКОВЫХ ЭЛЕМЕНТОВ

ВЫПУСК 2-1

УЗЛЫ ТРАСС

РАБОЧИЕ ЧЕРТЕЖИ

РАЗРАБОТАНЫ :
ИНСТИТУТОМ ХАРЬКОВСКИЙ ПРОМСТРОЙНИИПРОЕКТ
ГЛАВНЫЙ ИНЖЕНЕР ИНСТИТУТА ДОВГИЙ Н.Ф.
ГЛАВНЫЙ ИНЖЕНЕР ПРОЕКТА МОНИН А.М.

ПРИ УЧАСТИИ НИИЖБ ГОССТРОЯ СССР
ЗАМ.ДИРЕКТОРА ИНСТИТУТА КОРОВИН Н.Н.

Утверждены Госстроем СССР,
постановление
от 05.09.1984 г. № 157.
Введены в действие
с 01.01.1985 г.

https://zavodjbi.com/

Обозначение	Наименование	Стр.
3.006.1-2/82.2-1-00 ТО	Техническое описание	5
3.006.1-2/82.2-1-01	Номенклатура сборных желе-	
	зобетонных лотков для	
	узлов трасс.	7
3.006.1-2/82.2-1-02	Номенклатура сборных желе-	
	зобетонных балок и плит	
	для узлов трасс	13
3.006.1-2/82.2-1-03	Угол поворота канала	
	УПК 30х30; УПК 45х30	14
3.006.1-2/82.2-1-04	Угол поворота канала	
	УПК 60х30; УПК 60х45; УПК 60х60	15
3.006.1-2/82.2-1-05	Угол поворота канала УПК 90х45;	
	УПК 90х60; УПК 90х90; УПК 90х120	16
3.006.1-2/82.2-1-06	Угол поворота канала УПК 120х45;	
	УПК 120х60; УПК 120х90; УПК 120х120	17
3.006.1-2/82.2-1-07	Угол поворота канала УПК 150х45;	
	УПК 150х60; УПК 150х90;	
	УПК 150х120; УПК 150х150	18
3.006.1-2/82.2-1-08	Угол поворота канала УПК 180х60;	
	УПК 180х90; УПК 180х120	19
3.006.1-2/82.2-1-09	Угол поворота канала УПК 180х150	20
3.006.1-2/82.2-1-10	Угол поворота канала УПК 210х60;	
	УПК 210х90	21
3.006.1-2/82.2-1-11	Угол поворота канала УПК 210х120;	
	УПК 210х150	22
3.006.1-2/82.2-1-12	Угол поворота канала УПК 240х90;	
	УПК 240х120; УПК 240х150	23
3.006.1-2/82.2-1-13	Угол поворота канала УПК 300х90;	
	УПК 300х120; УПК 300х150	24
3.006.1-2/82.2-1-14	Угол поворота канала УПКЛс 90х90;	
	УПКЛс 90х120; УПКЛс 120х90;	
	УПКЛс 120х120; УПКЛс 120х150	25
3.006.1-2/82.2-1-15	Угол поворота канала УПКЛс 150х90;	
	УПКЛс 150х120; УПКЛс 180х120;	
	УПКЛс 210х120.	26
3.006.1-2/82.2-1-16	Угол поворота тоннеля УПТ 150х180;	
	УПТ 150х210; УПТ 180х180; УПТ 180х210	27
3.006.1-2/82.2-1-17	Угол поворота тоннеля УПТ 210х180	
	УПТ 210х210; УПТ 210х240.	28
3.006.1-2/82.2-1-18	Угол поворота тоннеля УПТ 240х180;	
	УПТ 240х210; УПТ 240х240; УПТ 240х300	29
3.006.1-2/82.2-1-19	Угол поворота тоннеля УПТ 300х180;	
	УПТ 300х210; УПТ 300х240; УПТ 300х300	30
3.006.1-2/82.2-1-20	Угол поворота тоннеля УПТ 360х180;	
	УПТ 360х210; УПТ 360х240; УПТ 360х300	31
3.006.1-2/82.2-1-21	Угол поворота кабельного тоннеля	
	УПТк 150х210; УПТк 180х210.	32
3.006.1-2/82.2-1-22	Ведомость расхода материалов	
	на углы поворота каналов	
	марки УПК, УПКЛс,	
	УПТ и УПТК	33

Инв.№ подл. | Подпись и дата | Взам. инв.№

Нач. отд.	Бродский	
Н. контр.	Утянцева	
Ст. конст.	Коротецкий	
Ст. инж.	Утянцева	
Исполнил	Утянцева	
Проверил	Литвинова	

3.006.1-2/82.2-1-00

Содержание

Стадия	Лист	Листов
Р	1	3

Госстрой СССР
ХАРЬКОВСКИЙ
промстройниипроект

https://zavodjbi.com/

Обозначение	Наименование	Стр.
3.006.1-2/82.2-1-23	Компенсаторная ниша НК60х45	37
3.006.1-2/82.2-1-24	Компенсаторная ниша НК90х45;	.
	НК90х60	38
3.006.1-2/82.2-1-25	Компенсаторная ниша	
	НК120х45(тип I); НК120х60(тип I);	
	НК120х45(тип II); НК120х60(тип II);	
	НК120х90	39
3.006.1-2/82.2-1-26	Компенсаторная ниша	
	НК150х60(тип I); НК150х90	40
3.006.1-2/82.2-1-27	Компенсаторная ниша	
	НК150х60(тип II); НК150х120	41
3.006.1-2/82.2-1-28	Компенсаторная ниша	
	НК180х90 (тип I).	42
3.006.1-2/82.2-1-29	Компенсаторная ниша	
	НК180х90(тип II); НК180х120	43
3.006.1-2/82.2-1-30	Компенсаторная ниша	
	НК180х90 (тип III)	44
3.006.1-2/82.2-1-31	Компенсаторная ниша НК210х90;	
	НК210х120; НК210х150	45
3.006.1-2/82.2-1-32	Компенсаторная ниша НК240х120(тип I)	46
3.006.1-2/82.2-1-33	Компенсаторная ниша НК240х120(тип II)	47
3.006.1-2/82.2-1-34	Компенсаторная ниша	
	НК240х120(тип III); НК240х150	49
3.006.1-2/82.2-1-35	Компенсаторная ниша НК300х120	51
3.006.1-2/82.2-1-36	Компенсаторная ниша НК300х150(тип I)	53
3.006.1-2/82.2-1-37	Компенсаторная ниша НК300х150(тип II)	55
3.006.1-2/82.2-1-38	Компенсаторная ниша НК300х150(тип III)	57
3.006.1-2/82.2-1-39	Ведомость расхода материалов	
	на компенсаторные ниши	
	марки НК	59

Обозначение	Наименование	Стр.
3.006.1-2/82.2-1-40	Узел кабельного канала УК-1	61
3.006.1-2/82.2-1-41	Узел кабельного канала УК-2	62
3.006.1-2/82.2-1-42	Узел кабельного канала УК-3; УК-4	63
3.006.1-2/82.2-1-43	Узел кабельного канала УК-5; УК-6	64
3.006.1-2/82.2-1-44	Узел кабельного канала УК-7; УК-8	65
3.006.1-2/82.2-1-45	Узел кабельного канала УК-9	66
3.006.1-2/82.2-1-46	Узел кабельного канала УК-10; УК-11	67
3.006.1-2/82.2-1-47	Узел кабельного канала УК-12	68
3.006.1-2/82.2-1-48	Узел кабельного канала УК-13	69
3.006.1-2/82.2-1-49	Узел кабельного канала УК-14; УК-15	70
3.006.1-2/82.2-1-50	Узел кабельного канала УК-16; УК-17	71
3.006.1-2/82.2-1-51	Узел кабельного канала УК-18; УК-19	72
3.006.1-2/82.2-1-52	Узел кабельного канала УК20... УК-23	73
3.006.1-2/82.2-1-53	Узел кабельного канала УК-24; УК-25	74
3.006.1-2/82.2-1-54	Узел кабельного канала УК-26	75
3.006.1-2/82.2-1-55	Узел кабельного канала УК-27; УК-28	76
3.006.1-2/82.2-1-56	Узел кабельного канала УК-29; УК-30	77
3.006.1-2/82.2-1-57	Узел кабельного канала УК-31; УК-32	78
3.006.1-2/82.2-1-58	Узел кабельного канала УК-33; УК-34	79
3.006.1-2/82.2-1-59	Узел кабельного канала УК-35; УК-36	80
3.006.1-2/82.2-1-60	Узел кабельного канала УК-37	81
3.006.1-2/82.2-1-61	Узел кабельного канала УК-38; УК-39	82
3.006.1-2/82.2-1-62	Узел кабельного канала УК-40; УК-41	83
3.006.1-2/82.2-1-63	Узел кабельного канала УК-42; УК-43	84
3.006.1-2/82.2-1-64	Узел кабельного канала УК-44... УК-47	85
3.006.1-2/82.2-1-65	Узел кабельного канала УК-48; УК-49	86
3.006.1-2/82.2-1-66	Узел кабельного канала УК-50...УК-52	87

Взам. инв.№ | Подпись и дата | Инв.№подл.

Обозначение	Наименование	Стр.
3.006.1-2/82.2-1-67	Узел кабельного канала УК53... УК55	88
3.006.1-2/82.2-1-68	Узел кабельного канала УК56... УК58	89
3.006.1-2/82.2-1-69	Таблица расхода материалов	
	на узлы кабельных каналов	
	марки УК	90
3.006.1-2/82.2-1-70	Перекрытие камеры. Тип 1...3	93
3.006.1-2/82.2-1-71	Перекрытие камеры. Тип 4	93
3.006.1-2/82.2-1-72	Перекрытие камеры. Тип 5...9	94
3.006.1-2/82.2-1-73	Перекрытие камеры. Тип 10,11	95
3.006.1-2/82.2-1-74	Перекрытие камеры. Тип 12,13	95
3.006.1-2/82.2-1-75	Перекрытие камеры. Тип 14	96
3.006.1-2/82.2-1-76	Перекрытие камеры. Тип 15	96
3.006.1-2/82.2-1-77	Перекрытие камеры. Тип 16	97
3.006.1-2/82.2-1-78	Перекрытие камеры. Тип 17	97
3.006.1-2/82.2-1-79	Перекрытие камеры. Тип 18,19	98
3.006.1-2/82.2-1-80	Перекрытие камеры. Тип 20...22	99
3.006.1-2/82.2-1-81	Ведомость расхода материа-	
	лов на перекрытия	
	камер	100
3.006.1-2/82.2-1-82	Пример решения уширения	
	канала в месте угла пово-	
	рота	101
3.006.1-2/82.2-1-83	Пример решения поворота	
	канала и тоннеля под	
	углом больше 90°	102
3.006.1-2/82.2-1-84	Пример решения угла пово-	
	рота канала марки 2КП	103
3.006.1-2/82.2-1-85	Пример решения угла пово-	
	рота канала марки 2КПС	
	и тоннеля марки 2ТП	104

Обозначение	Наименование	Стр.
3.006.1-2/82.2-1-86	Пример решения ответвле-	
	ния канала.	105
3.006.1-2/82.2-1-87	Пример решения компенсаторной	
	ниши канала марки КЛС	106
3.006.1-2/82.2-1-88	Пример решения компенсаторной	
	ниши канала марки 2КЛ	107
3.006.1-2/82.2-1-89	Пример решения уширения	
	тоннеля	108
3.006.1-2/82.2-1-90	Пример решения монтажного	
	проема и выхода из тоннеля	109
3.006.1-2/82.2-1-91	Пример решения участка канала	
	в месте устройства неподвиж-	
	ной опоры.	110
3.006.1-2/82.2-1-92	Пример решения примыкания	
	подземного канала к ка-	
	мере	111
3.006.1-2/82.2-1-93	Пример решения приямка для	
	отвода воды из внутрицехового	
	канала и тоннеля	112

Взам. инв. №

Подпись и дата

Инв. № подл.

1. Общая часть.

1.1. Настоящий выпуск серии 3.006.1-2/82 содержит рабочие чертежи узлов трасс каналов и тоннелей, включающие углы поворотов, равные 90°, компенсаторные ниши, узлы кабельных каналов и перекрытия катер.

В данном выпуске приведены также примеры решений поворотов трасс под углом больше 90°, уширений и ответвлений, участков каналов в местах неподвижных опор трубопроводов, примыканий каналов к катерам, монтажных проёмов и выходов из тоннелей и др.

Рабочие чертежи железобетонных изделий для узлов трасс приведены в выпуске 2-2, рабочие чертежи арматурных и закладных изделий – в выпуске 2-3.

1.2. Сборные железобетонные конструкции узлов трасс каналов и тоннелей могут применяться в обычных грунтовых условиях, а также на просадочных грунтах, при наличии грунтовых вод и в районах с сейсмичностью до 9 баллов включительно.

1.3. Рабочие чертежи узлов трасс каналов и тоннелей разработаны для случаев заглубления верха перекрытия, составляющих 0,5 – 2,2 м. Минимальное заглубление верха перекрытий катер принято 0,3 м.

Для остальных случаев узлы трасс решаются в конкретном проекте по аналогии с решениями, принятыми в настоящем выпуске.

1.4. Маркировка узлов трасс принята буквами и цифрами.

Примеры маркировки:

УПК 45×30 – угол поворота канала марки „КЛ" шириной в чистоте 45 см, высотой в чистоте 30 см.

УПК Лс 120×90 – угол поворота канала марки „КЛс" шириной в чистоте 120 см, высотой в чистоте 90 см.

УПТ 210×180 – угол поворота тоннеля марки „ТЛ" шириной в чистоте 210 см, высотой в чистоте 180 см.

УПТК 150×210 – угол поворота тоннеля марки „ТЛ" для прокладки кабелей шириной в чистоте 150 см, высотой в чистоте 210 см.

НК 60×45 – ниша компенсаторная шириной в чистоте 60 см, высотой в чистоте 45 см.

УК-8 – узел кабельного канала (цифра после букв обозначает порядковый номер узла.)

Для узлов трасс многосекционных каналов и тоннелей цифра перед буквами определяет количество секций, например: 2 УПК 150×120.

2. Конструктивные решения

2.1. Угловые сопряжения узлов трасс каналов и тоннелей (повороты, компенсаторные ниши, узлы кабельных каналов) запроектированы с применением сборных железобетонных лотковых элементов, имеющих проём в стенке, размер которого соответствует сечению примыкающего в перпендикулярном направлении канала.

2.2. Торцы лотков с проёмами закладываются кирпичом марки 100 на растворе марки 50, либо заделываются тощим бетоном марки 100 в соответствии с рабочими чертежами, приведенными в настоящем выпуске.

2.3. Плиты перекрытий в местах угловых сопряжений применены по выпуску 1-2, сборные железобетонные балки перекрытий – по выпуску 2-2 настоящей серии.

2.4. Углы поворотов разработаны для каналов и тоннелей всех габаритов, предусмотренных в выпуске 0 настоящей серии.

При необходимости устройства уширений в местах углов поворотов они должны выполняться в соответствии с примерами решения, приведенными в данном выпуске.

2.5. Углы поворотов и компенсаторные ниши для водяных и паровых тепловых сетей, прокладываемых в каналах, разработаны на основании технологического задания института „Теплоэлектропроект", а узлы кабельных каналов – на основании задания института „Тяжпромэлектропроект". Размеры компенсаторных ниш, показанных на чертежах данного выпуска, в конкретном проекте могут быть изменены в соответствии с технологическим заданием. В этом случае чертежи компенсаторных ниш должны выполняться в конкретном проекте по типу разработанных в настоящем выпуске.

Нач. отд.	Бродский		
Н. контр.	Уманцева		
Гл. констр.	Коротецкий		
Ст. инж.	Уманцева		
Исполн.	Литвинова		
Провер.	Коротецкий		

3.006.1-2/82.2-1-ОО ТО

Техническое описание

Стадия	Лист	Листов
Р	1	2

Госстрой СССР
Харьковский Промстройниипроект

Инв. № подл. | Подпись и дата | Взам. инв. №

https://zavodja.com/

2.6. В тоннелях для прокладки коммуникаций предусмотрены монтажные проёмы длиной 6м. Верхние лотки на участке монтажного проёма выполняются съемными.

2.7. В местах выходов из тоннелей предусмотрена установка верхних лотков с круглыми отверстиями диаметром 700мм, рабочие чертежи которых приведены в выпуске 2-2 настоящей серии.

Шахты колодцев приняты из сборных железобетонных колец по ГОСТ 8020-80. Чугунные люки - по ГОСТ 3634-79.

Рекомендуемые расстояния между выходами из тоннелей и монтажными проёмами приведены в выпуске 0 настоящей серии.

2.8. Перекрытия камер запроектированы с применением сборных железобетонных балок и плит.

В местах устройства люков применяются плиты перекрытий с отверстиями, разработанные в выпуске 2-2 настоящей серии.

Конструкции колодцев и люков указаны в п. 2.7 настоящей записки.

Стены и днища камер разрабатываются в конкретном проекте.

2.9. Участки стен и днища каналов и тоннелей в местах расположения неподвижных опор для трубопроводов выполняются в монолитном железобетоне в соответствии с примером решения, приведенном в настоящем выпуске.

2.10. Конструкции узлов трасс, область применения которых указана в п. 1.3 настоящей записки, рассчитаны на эквивалентную расчетную вертикальную нагрузку 8тс/м². Соответствующие расчетные данные приведены в выпуске 0 настоящей серии.

Плиты перекрытий камер, кроме того, проверены на нагрузки от наземного транспорта при заглублении 0.3м.

2.11. Монтаж сборных железобетонных лотковых элементов узлов трасс, установка и крепление соединительных элементов, ориентация плит перекрытия на монтаже должны соответствовать монтажным схемам и узлам, приведенным в выпуске 0 настоящей серии.

При проектировании и возведении узлов трасс следует руководствоваться также пояснительной запиской к выпуску 0 настоящей серии, в которой приведены указания по устройству подготовки, отводу случайных вод, гидроизоляции кабельных каналов и тоннелей, применению и монтажу конструкций, строительству в районах с высоким уровнем грунтовых вод, на просадочных грунтах и в сейсмических районах.

2.12. При проектировании узлов кабельных каналов в конкретном проекте следует привести расположение закладных изделий для крепления кабельных кронштейнов.

Рабочие чертежи закладных изделий разработаны в выпуске 1-3 настоящей серии.

2.13. При проектировании узлов трасс, зеркальных по отношению к показанным на чертежах данного выпуска, следует применять вместо лотков марки „Лу" соответствующие угловые лотки с индексом „Н", разработанные в выпуске 2-2 настоящей серии.

2.14. Допускается при соответствующем обосновании применять для узлов трасс монолитные конструкции днища и стен, разрабатываемые в конкретном проекте. Конструкции перекрытия при этом должны приниматься по материалам настоящего выпуска.

2.15. Обратную засыпку грунта на участках расположения кирпичных стен следует производить в соответствии с указаниями, приведенными в п. 5.9 пояснительной записки к выпуску 0, после замоноличивания плит перекрытия цементным раствором.

Эскиз	Обозначение	Марка элемента	Длина, мм	Марка бет.	Расход материалов: Бетон, м³	Расход материалов: Сталь, кг	Масса, т
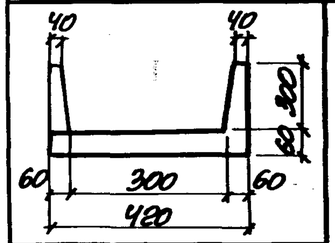	3.006.1-2/82.2-2-01	Лу1-8	5970	300	0,33	14,8	0,85
		Лу1-8н					
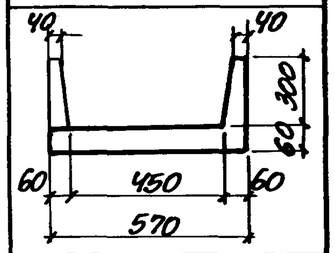		Лу2-8	5970	300	0,37	18,0	0,92
		Лу2-8н					
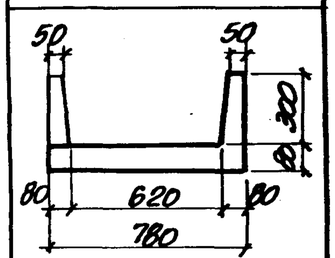		Лу3-8	5970	300	0,58	24,7	1,45
		Лу3-8н					
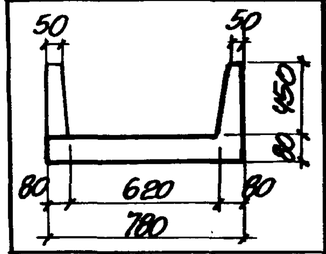		Лу4-8	5970	300	0,69	36,1	1,73
		Лу4-8н					
	3.006.1-2/82.2-2-02	Лу4-8-1	2970	300	0,31	39,9	0,78
		Лу4-8н-1					
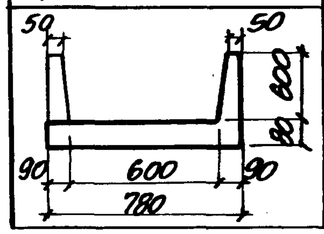	3.006.1-2/82.2-2-01	Лу5-8	5970	300	0,84	41,7	2,10
		Лу5-8н					

Эскиз	Обозначение	Марка элемента	Длина, мм	Марка бет.	Расход материалов: Бетон, м³	Расход материалов: Сталь, кг	Масса, т
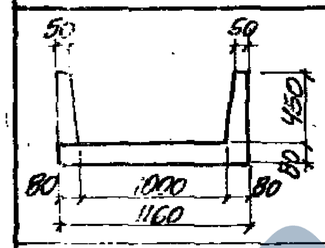	3.006.1-2/82.2-2-03	Лу6-8	5970	300	0,87	78,0	2,18
		Лу6-8н					
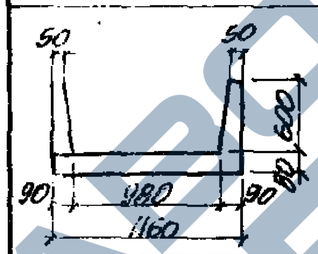		Лу7-8	5970	300	1,00	89,2	2,50
		Лу7-8н					
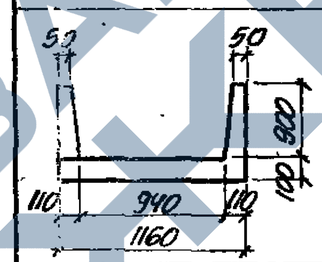		Лу8-8	5970	300	1,46	96,1	3,65
		Лу8-8н					
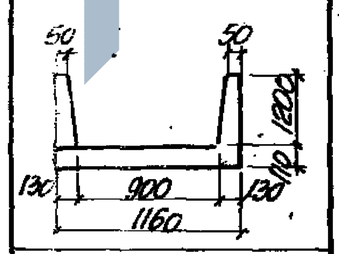		Лу9-8	5970	300	1,89	156,6	4,73
		Лу9-8н					
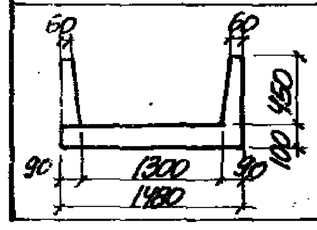		Лу10-8	5970	300	1,26	128,5	3,14
		Лу10-8н					

Нач. отд.	Бровский	
Н. контр.	Утянцева	
Гл. констр.	Коротецкий	
Ст. инж.	Утянцева	
Исполнил	Литвинова	
Проверил	Утянцева	

3.006.1-2/82.2-1-01

Номенклатура сборных железобетонных лотков для узлов трасс

Стадия	Лист	Листов
Р	1	6

Госстрой СССР
ХАРЬКОВСКИЙ ПРОМСТРОЙНИИПРОЕКТ

Эскиз	Обозначение	Марка элемента	Длина, мм	Марка бет.	Расход материалов: Бетон, м³	Расход материалов: Сталь, кг	Масса, т
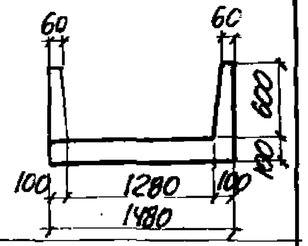	3.006.1-2/82.2-2-03	Лу11-8	5970	300	1,36	176,4	3,40
		Лу11-8н					
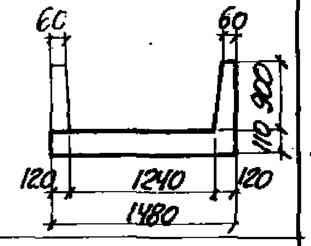		Лу12-8	5970	300	1,78	154,7	4,45
		Лу12-8н					
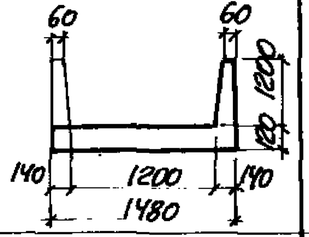		Лу13-8	5970	300	2,32	224,8	5,80
		Лу13-8н					
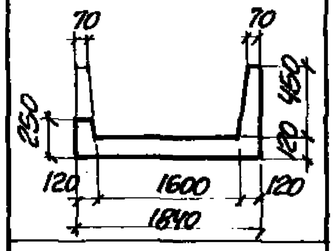	3.006.1-2/82.2-2-04	Лу14-8	5970	300	1,77	172,8	4,35
		Лу14-8н					
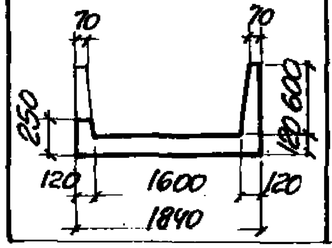		Лу15-8	5970	300	1,86	220,2	4,73
		Лу15-8н					

Эскиз	Обозначение	Марка элемента	Длина, мм	Марка бет.	Расход материалов: Бетон, м³	Расход материалов: Сталь, кг	Масса, т
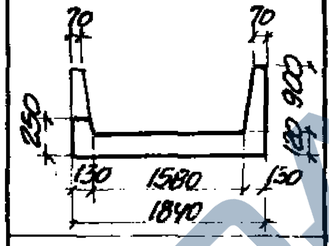	3.006.1-2/82.2-2-04	Лу16-8	5970	300	2,34	308,0	5,95
		Лу16-8н					
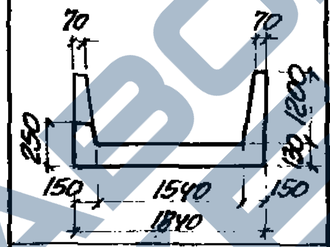		Лу17-8	5970	300	2,74	297,0	7,46
		Лу17-8н					
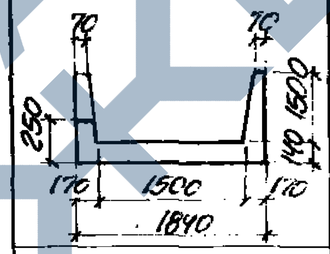		Лу18-8	5970	300	3,36	364,2	8,10
		Лу18-8н					
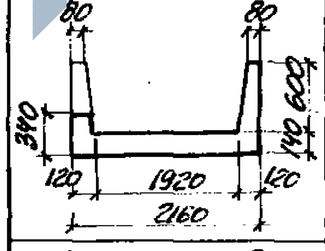	3.006.1-2/82.2-2-05	Лу19-8	5970	300	2,38	312,3	6,25
		Лу19-8н					
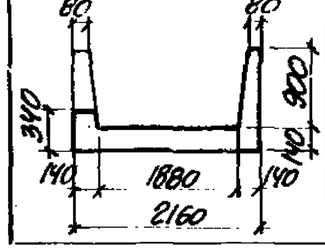		Лу20-11	5970	400	2,77	322,7	6,90
		Лу20-11н					

Инв.№ подл. | Подпись и дата | Взам. инв.№

Эскиз	Обозначение	Марка элемента	Длина, мм	Марка бет.	Расход материалов: Бетон, м³	Расход материалов: Сталь, кг	Масса, т
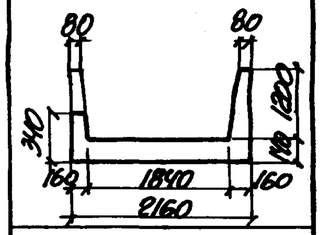	3.006.1-2/82.2-2-05	Лу21-8	5970	300	3,21	355,3	8,10
		Лу21-8н					
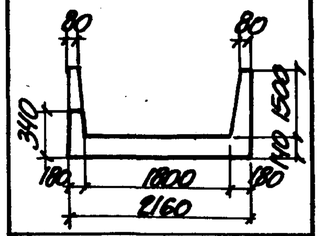		Лу22-8	2970	300	1,62	191,1	4,10
		Лу22-8н					
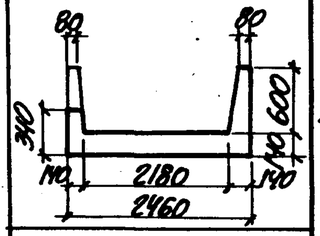		Лу23-8	5970	300	2,79	385,4	7,00
		Лу23-8н					
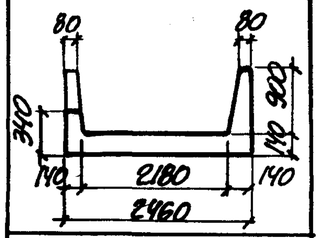		Лу24-8	5970	300	3,05	430,8	7,70
		Лу24-8н					
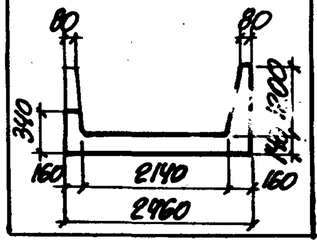		Лу25-8	2970	300	1,61	231,2	4,03
		Лу25-8н					

Эскиз	Обозначение	Марка элемента	Длина, мм	Марка бет.	Расход материалов: Бетон, м³	Расход материалов: Сталь, кг	Масса, т
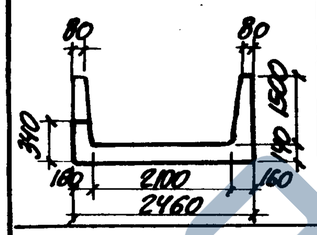	3.006.1-2/82.2-2-05	Лу26-8	2970	300	1,79	243,4	4,50
		Лу26-8н					
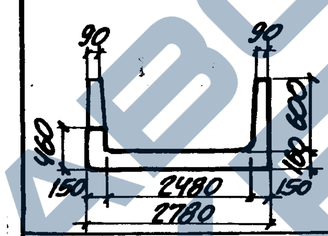		Лу27-15	2230	400	1,73	369,0	4,32
		Лу27-15н					
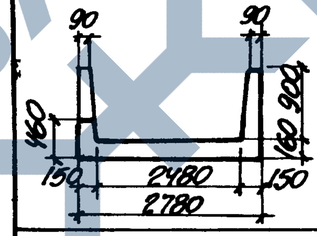	3.006.1-2/82.2-2-06	Лу28-15	2230	400	1,87	437,1	4,68
		Лу28-15н					
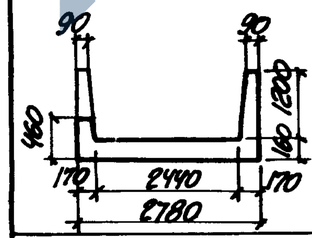		Лу29-15	2230	400	2,13	415,8	5,33
		Лу29-15н					
	3.006.1-2/82.2-2-07	Лу29-8-1	2970	300	1,95	270,0	4,88
		Лу29-8н-1					
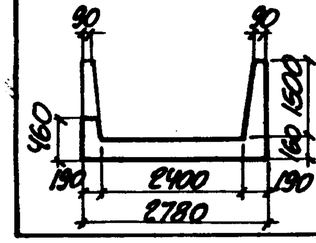		Лу30-15	2230	400	2,38	506,8	5,95
	3.006.1-2/82.2-2-06	Лу30-15н					

Эскиз	Обозначение	Марка элемента	Длина, мм	Марка бет.	Расход материалов: Бетон, м³	Сталь, кг	Масса, т
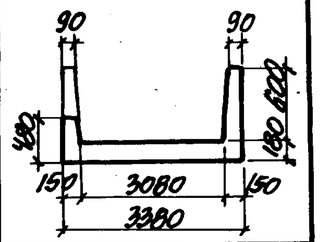	3.006.1-2/82.2-2-06	Лу31-15	2970	400	2,19	636,8	5,48
		Лу31-15н					
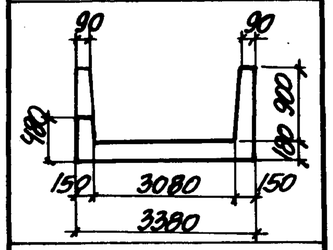		Лу32-15	2970	400	2,35	684,8	5,88
		Лу32-15н					
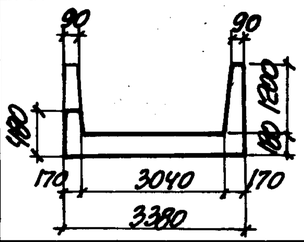		Лу33-15	2970	400	2,59	679,4	6,48
		Лу33-15н					
	3.006.1-2/82.2-2-07	Лу33-8-1	2970	400	2,37	367,5	5,90
		Лу33-8н-1					
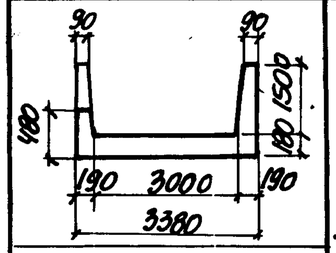	3.006.1-2/82.2-2-06	Лу34-15	2970	400	2,86	736,6	7,15
		Лу34-15н					
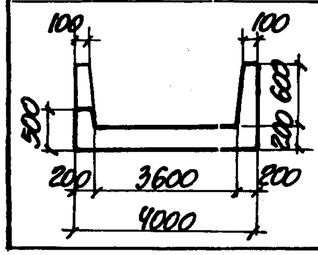		Лу35-15	2970	400	2,81	987,1	7,05
		Лу35-15н					

Эскиз	Обозначение	Марка элемента	Длина, мм	Марка бет.	Расход материалов: Бетон, м³	Сталь, кг	Масса, т
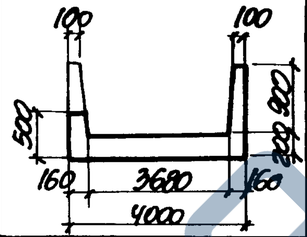	3.006.1-2/82.2-2-06	Лу36-15	2970	400	2.96	1054.1	7.40
		Лу36-15н					
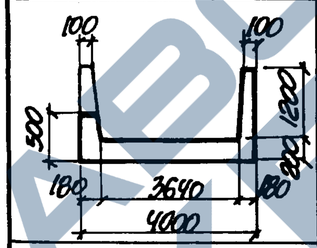		Лу37-15	2970	400	3.20	975,6	8.00
		Лу37-15н					
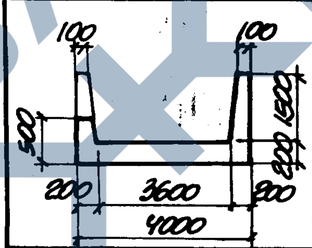		Лу38-15	2970	400	3,45	1051,5	8,60
		Лу38-15н					
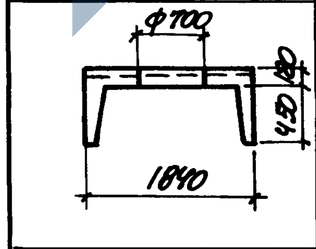	3.006.1-2/82.2-2-08	Ло14-8	5970	300	1,96	206,2	4,90
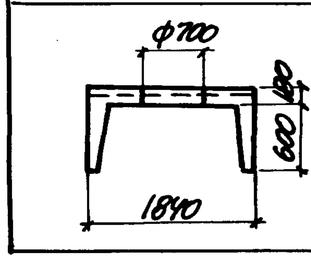		Ло15-8	5970	300	2,08	251,2	5,20

Инв. № подл. | Подпись и дата | Взам. инв. №

Эскиз	Обозначение	Марка элемента	Длина, мм	Марка бет.	Расход материалов: Бетон, м³	Расход материалов: Сталь, кг	Масса, т
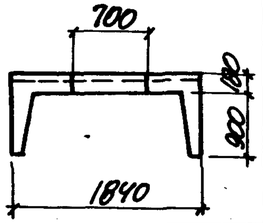	3.006.1-2/82.3-2-08	Л016-8	5970	300	2.62	339.0	6.50
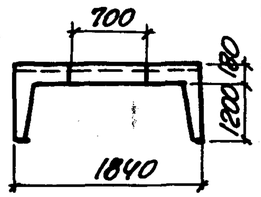		Л017-8	5970	300	3.10	328.0	7.75
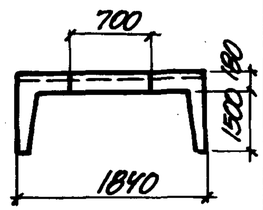		Л018-8	5970	300	3.82	391.4	9.55
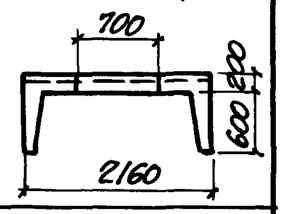		Л019-8	5970	300	2.63	346,9	6,57
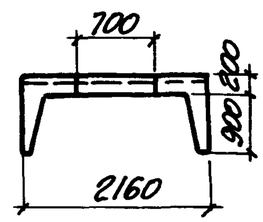		Л020-11	5970	400	3,11	356,8	7,77
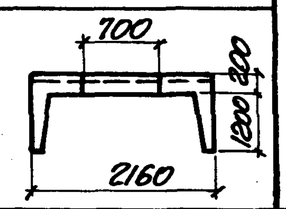		Л021-8	5970	300	3,65	289,2	9,12

Эскиз	Обозначение	Марка элемента	Длина, мм	Марка бет.	Расход материалов: Бетон, м³	Расход материалов: Сталь, кг	Масса, т
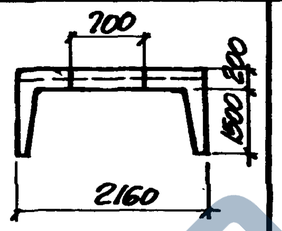	3.006.1-2/82.2-2-08	Л022-8	2970	300	2,18	226,1	5,45
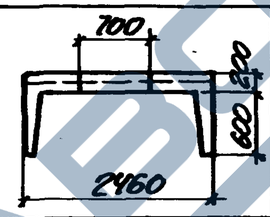		Л023-8	5970	300	2,98	423,9	7,45
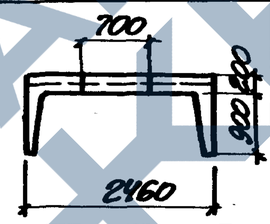		Л024-8	5970	300	3,38	468,3	8,45
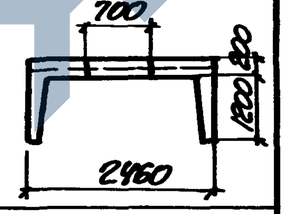		Л025-8	2970	300	2,03	269,7	5,07
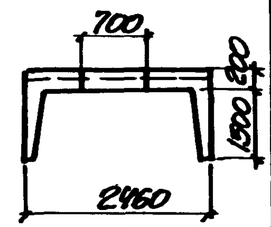		Л026-8	2970	300	2,33	286,0	5,84
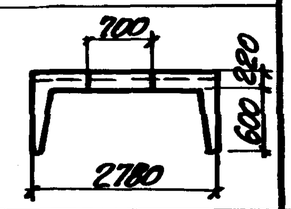		Л027-8	2970	300	1,94	284,3	3,85

Эскиз	Обозначение	Марка элемента	Длина, мм	Марка бет.	Расход материалов: бетон, м³	Расход материалов: сталь, кг	Масса, т
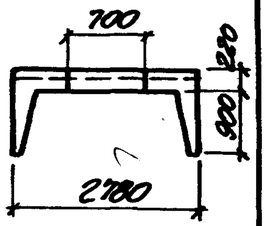	3.006.1-2/82.2-2-08	Ло28-8	2970	300	2,15	308,5	5,37
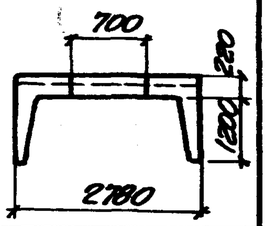		Ло29-8	2970	300	2,45	298,1	6,12
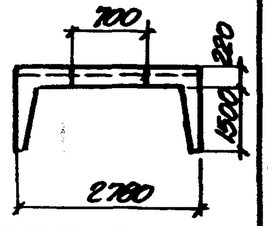		Ло30-8	2970	300	2,75	370,4	6,87
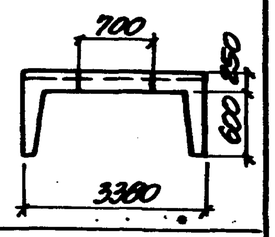		Ло31-8	2970	400	2,51	382,5	6,25
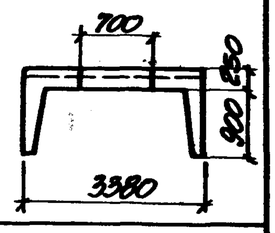		Ло32-8	2970	400	2,72	463,1	6,80
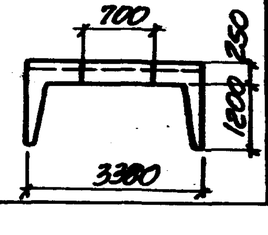		Ло33-8	2970	400	3,02	429,1	7,55

Эскиз	Обозначение	Марка элемента	Длина, мм	Марка бет.	Расход материалов: бетон, м³	Расход материалов: сталь, кг	Масса, т
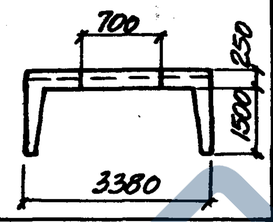	3.006.1-2/82.2-2-08	Ло34-8	2970	400	3,35	493,7	8,37
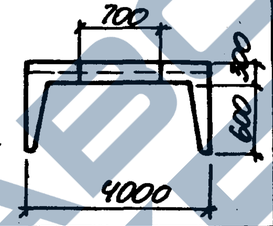		Ло35-8	2970	400	3,36	552,4	8,40
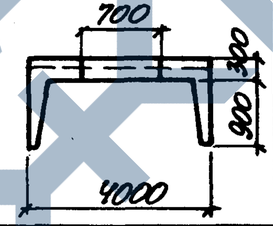		Ло36-8	2970	400	3,57	562,8	8,93
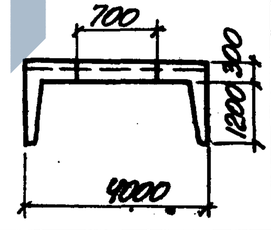		Ло37-8	2970	400	3,90	581,8	9,75
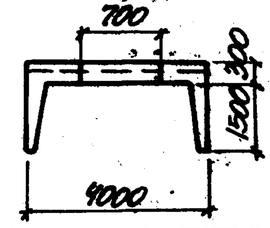		Ло38-8	2970	400	4,23	589,9	10,57

Инв. № подл. | Подпись и дата | Взам. инв. №

Эскиз	Обозначение	Марка элемента	Длина, мм	Марка бет.	Расход материалов: Бетон, м³	Расход материалов: Сталь, кг	Масса, т
1160, 300, 150	3.006.1-2/82.3-2-09	Б1	1160	300	0,05	6,5	0,13
1480, 300, 200		Б2	1480	300	0,09	11,2	0,22
1840, 300, 250		Б3	1840	300	0,14	17,3	0,25
2160, 300, 300		Б4	2160	300	0,19	14,2	0,49
2650, 300, 300		Б5	2650	300	0,24	34,8	0,60
2780, 600, 300		Б6	2780	300	0,50	73,3	1,20
3380, 600, 300		Б7	3380	300	0,71	127,0	1,77

Эскиз	Обозначение	Марка элемента	Длина, мм	Марка бет.	Расход материалов: Бетон, м³	Расход материалов: Сталь, кг	Масса, т
4250, 600, 450	3.006.1-2/82.3-2-09	6В	4250	300	1.5	156.2	2.88
2300, 180, 2000	3.006.1-2/82.3-2-10	П01	2300	300	0.70	49.5	1.25
1450, 120, 1500	3.006.1-2/82.3-2-11	П02	1450	300	0.22	27.0	0.55
1750, 150, 1500		П03	1750	300	0.36	39.8	0.90
2300, 200, 1500		П04	2300	300	0.61	56.2	1.53

Нач. отд.	Бродский		
Н. контр.	Уманцева		
Гл. констр.	Коротецкая		
Ст. инж.	Уманцева		
Исполнил	Литвинова		
Проверил	Уманцева		

3.006.1-2/82.2-1-02

Номенклатура сборных железобетонных балок и плит для узлов трасс

Стадия	Лист	Листов
Р		1

Госстрой СССР, Харьковский Промстройниипроект

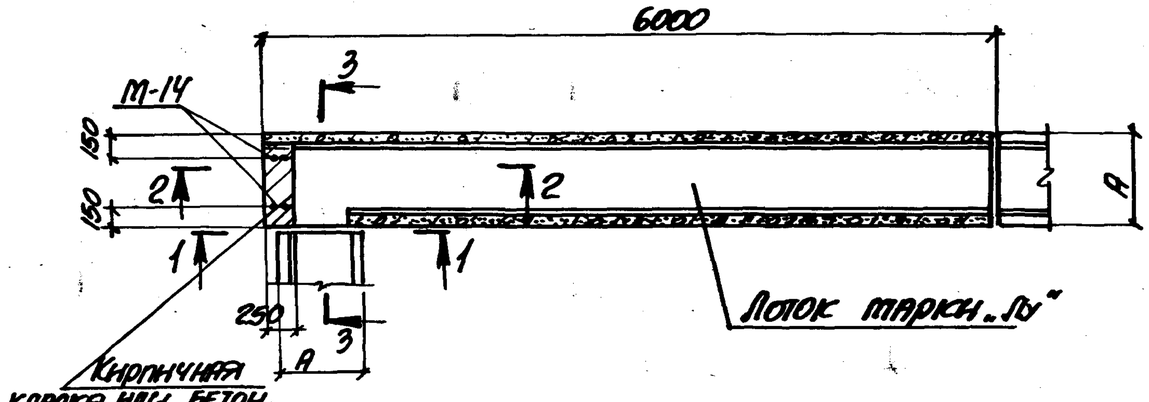

Схема расположения плит перекрытия

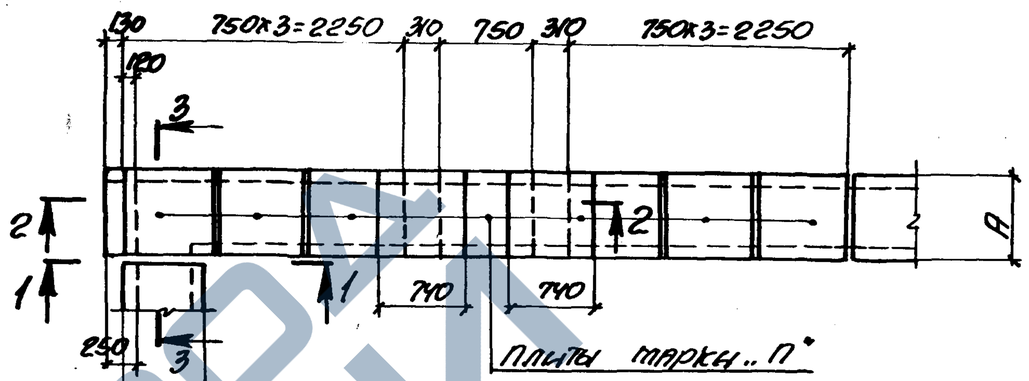

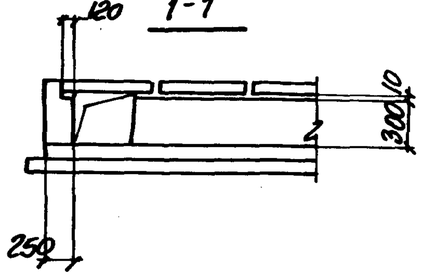

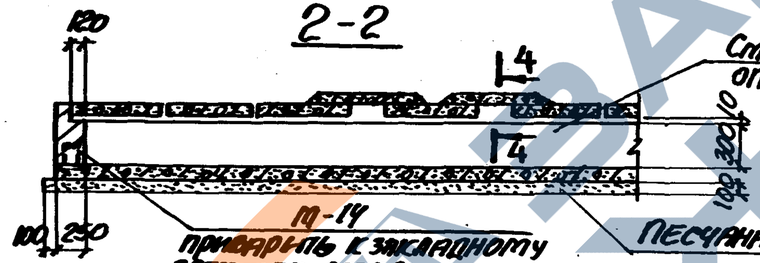

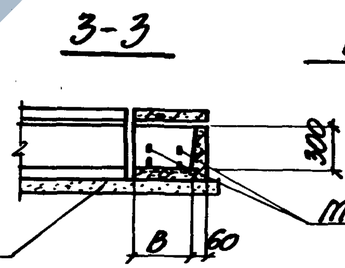

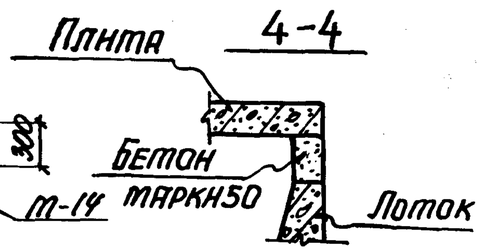

Марка угла поворота	Размеры, мм	
	А	В
УПК 30×30	420	360
УПК 45×30	570	510

Таблица для подбора сборных железобетонных элементов на угол поворота канала

Марка угла поворота	Марка изделия	Кол-во шт.	Выпуск серии
УПК 30×30	Лу1-8	1	2-2
	Л1-8	9	1-2
УПК 45×30	Лу2-8	1	2-2
	Л3-8	9	1-2

Выборка закладных элементов на угол поворота канала

Марка угла поворота	Марка закладного элемента	Кол-во шт.	Выпуск серии
УПК 30×30 УПК 45×30	М-14	2	1-3

Нач. отд.	Брацевский		
Н. контр.	Упанцева		
Гл. констр.	Коротецкий		
Гл. инж.	Упанцева		
Исполнил	Гудовых		
Проверил	Упанцева		

3.006.1-2/82.2-1-03

Угол поворота канала УПК 30×30; УПК 45×30

Стадия	Лист	Листов
Р		1

Госстрой СССР Харьковский Промстройниипроект

Инв. № подл. | Подпись и дата | Взам. инв. №

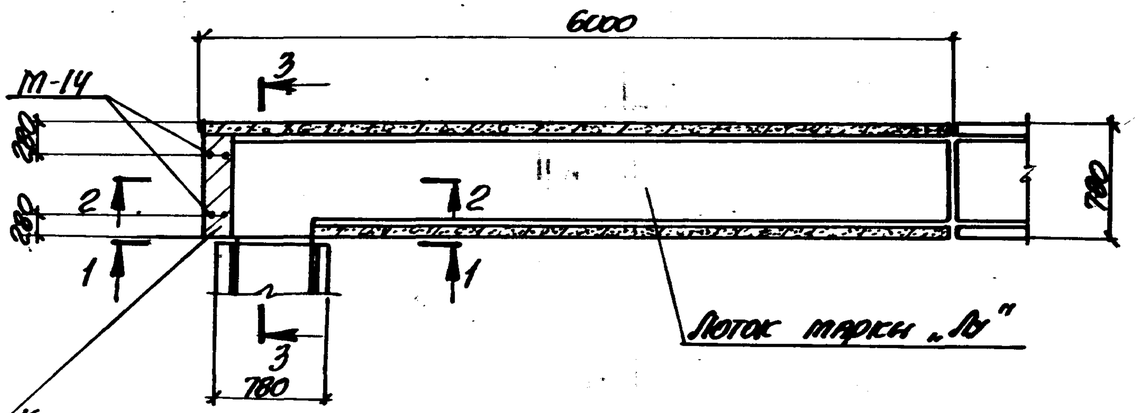

Схема расположения плит перекрытия

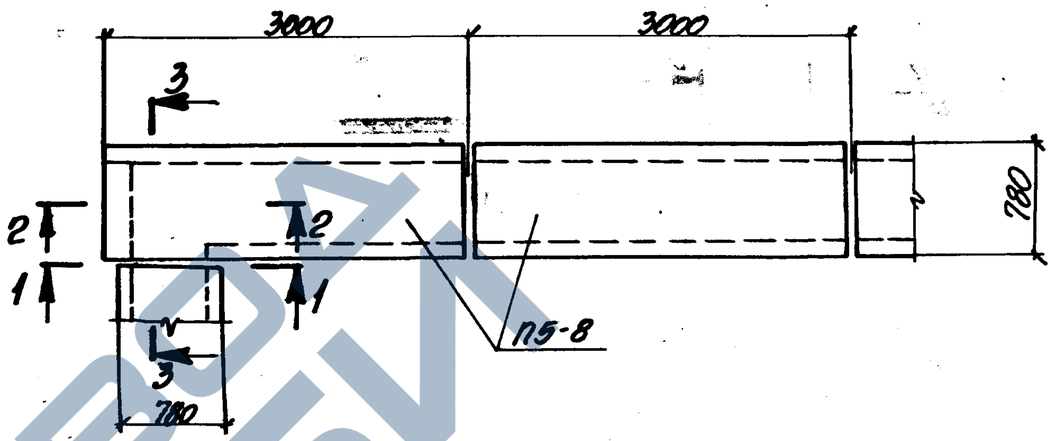

1-1

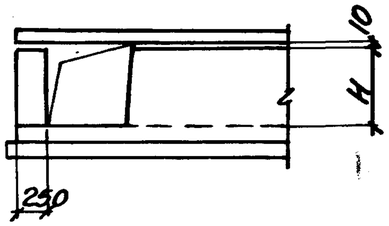

2-2

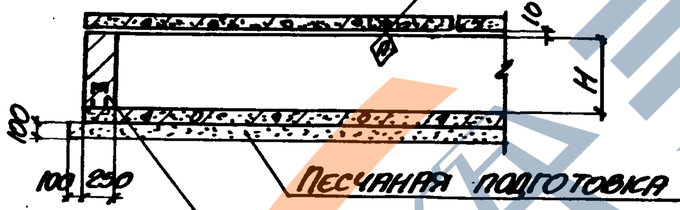

3-3

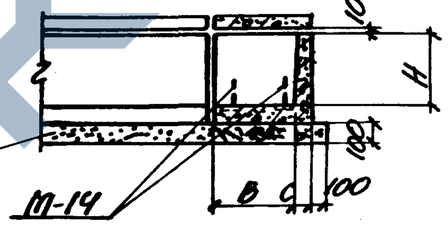

Марка угла поворота	Размеры, мм H	B	C
УПК 60×30	300	700	80
УПК 60×45	450	700	80
УПК 60×60	600	690	90

Таблица для подбора сборных железобетонных элементов на угол поворота канала

Марка угла поворота	Марка изделия	Кол-во шт.	Выпуск серии
УПК 60×30	Лу3-8	1	2-2
	ПП-8	2	1-2
УПК 60×45	Лу4-8	1	2-2
	ПП-8	2	1-2
УПК 60×60	Лу5-8	1	2-2
	ПП-8	2	1-2

Выборка закладных элементов на угол поворота канала

Марка угла поворота	Марка закладного элемента	Кол-во шт.	Выпуск серии
УПК 60×30 УПК 60×45 УПК 60×60	М-14	2	1-3

Нач. отд.	Брайский		
Н. констр.	Уманцева		
Гл. констр.	Коротецкий		
Ст. инж.	Уманцева		
Инженер	Уровень		
Проверил	Уманцева		

3.006.1-2/82.2-1-04

Угол поворота канала УПК 60×30; УПК 60×45; УПК 60×60

Стадия	Лист	Листов
Р		1

Госстрой СССР Харьковский Промстройниипроект

Схема расположения плит перекрытия

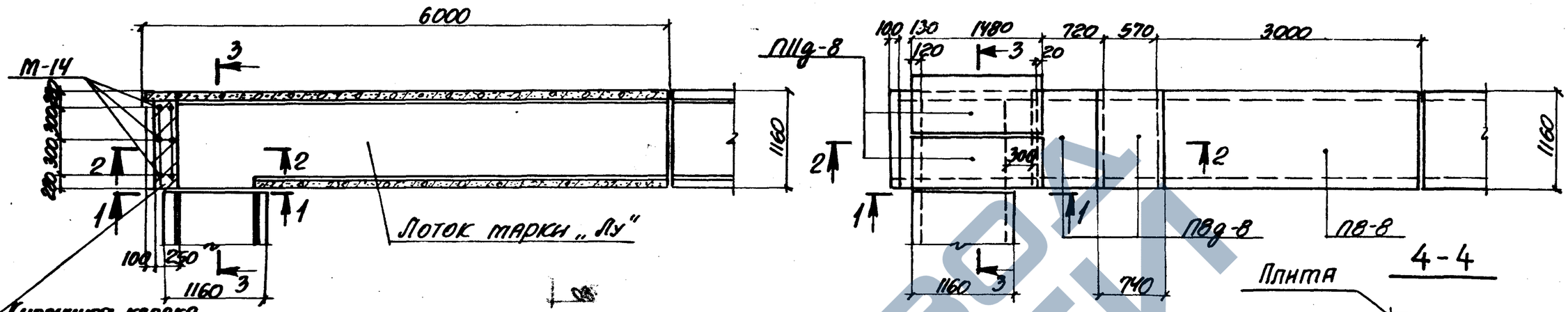

1-1

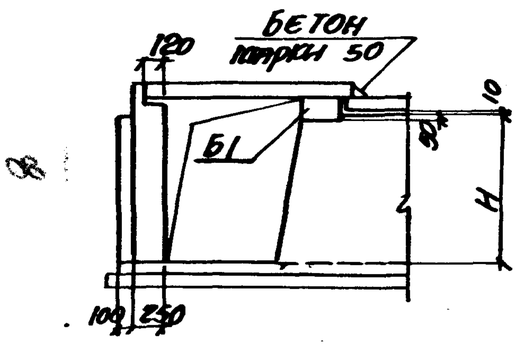

2-2

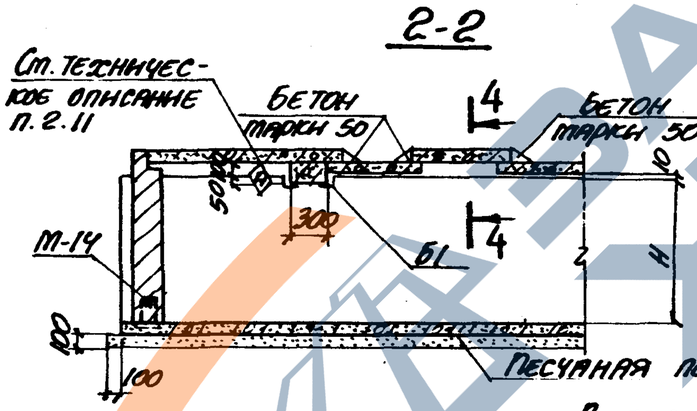

3-3

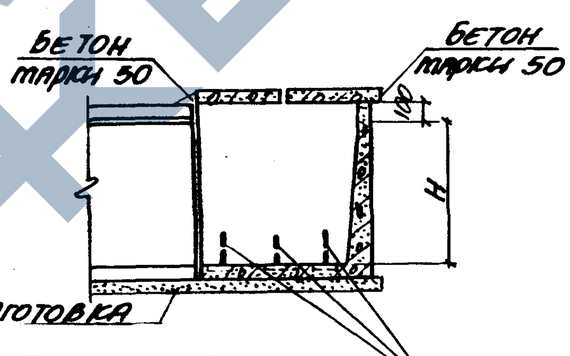

4-4

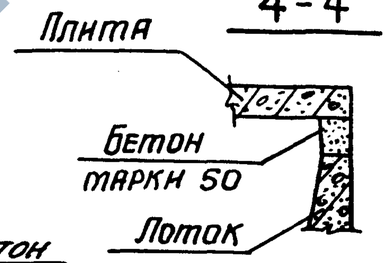

Марка угла поворота	H_1, мм
УПК 90×45	450
УПК 90×60	600
УПК 90×90	900
УПК 90×120	1200

Таблица для подбора сборных железобетонных элементов на угол поворота канала

Марка угла поворота	Марка изделия	Кол-во шт.	Выпуск серии
УПК 90×45	Лу6-8	1	2-2
	ПВ-8	1	1-2
	ПВ9-8	2	
	ПЛ9-8	2	
	Б1	1	2-2
УПК 90×60	Лу7-8	1	2-2
	ПВ-8	1	1-2
	ПВ9-8	2	
	ПЛ9-8	2	
	Б1	1	2-2
УПК 90×90	Лу8-8	1	2-2
	ПВ-8	1	1-2
	ПВ9-8	2	
	ПЛ9-8	2	
	Б1	1	2-2
УПК 90×120	Лу9-8	1	2-2
	ПВ-8	1	1-2
	ПВ9-8	2	
	ПЛ9-8	2	
	Б1	1	2-2

Выборка закладных элементов на угол поворота канала

Марка угла поворота	Марка закладного элемента	Кол-во шт.	Выпуск серии
УПК 90×45 УПК 90×60 УПК 90×90 УПК 90×120	М-14	3	1-3

Нач. отд.	Бродский		
Н. контр.	Уманцева		
Гл. констр.	Коротецкий		
Гл. инж.	Уманцева		
Исполнил	Суровый		
Проверил	Уманцева		

3.006.1-2/82.2-1-05

Угол поворота канала УПК 90×45; УПК 90×60; УПК 90×90; УПК 90×120

Стадия	Лист	Листов
Р		1

Госстрой СССР
Харьковский Промстройниипроект

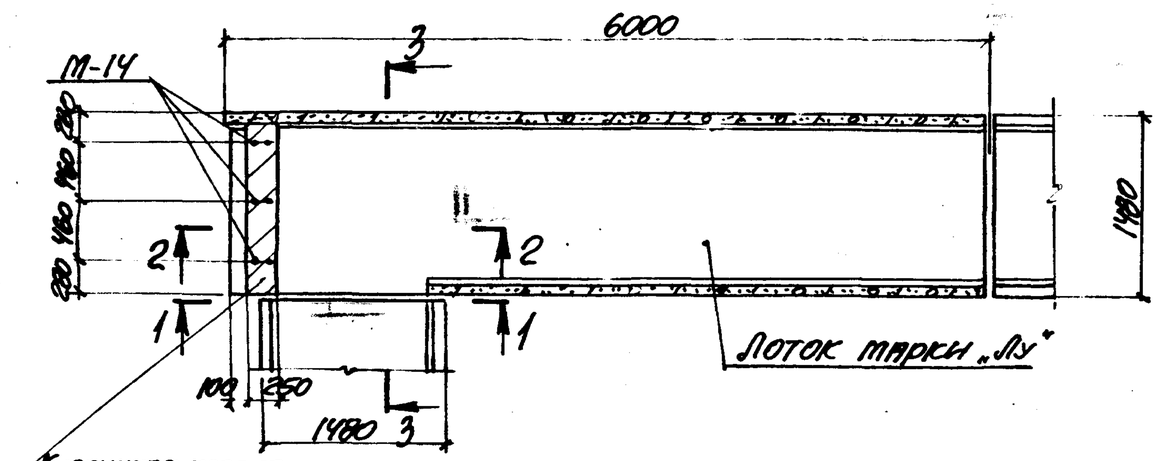

Схема расположения плит перекрытия

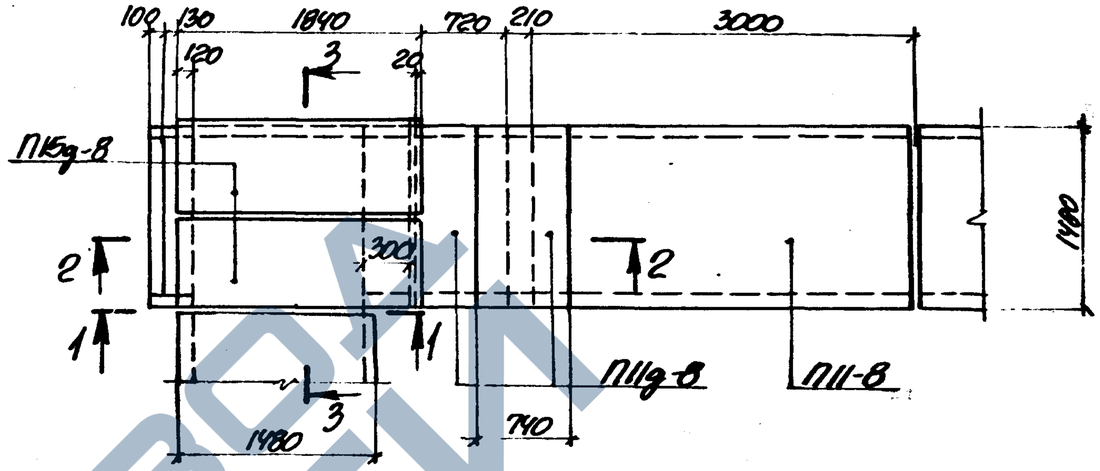

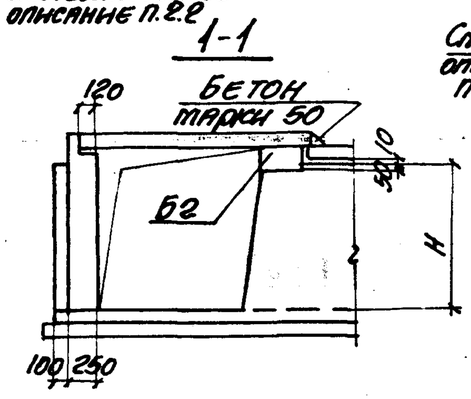

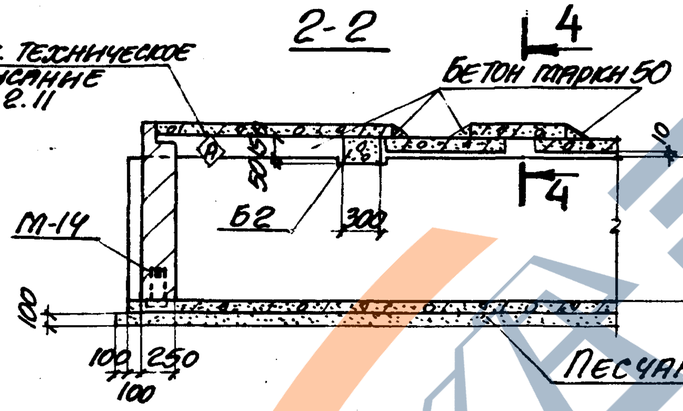

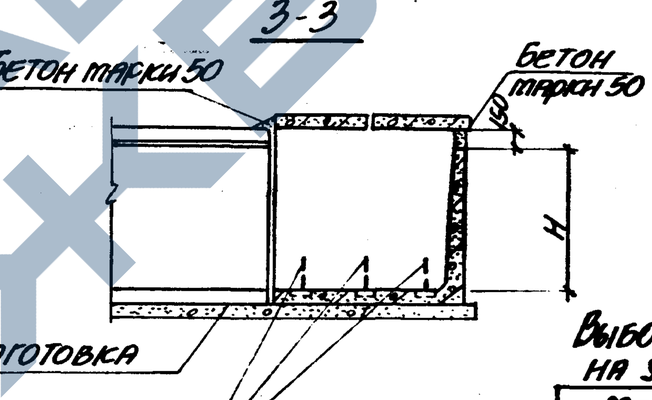

Песчаная подготовка

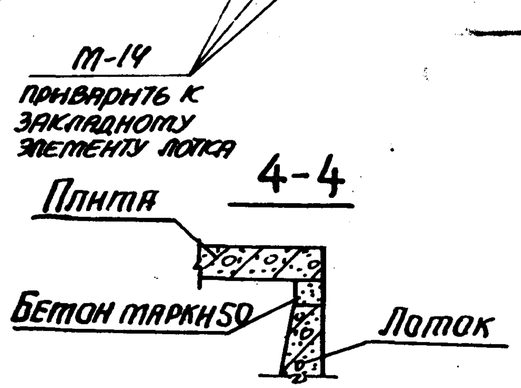

Марка угла поворота	H, мм
УПК 120х45	450
УПК 120х60	600
УПК 120х90	900
УПК 120х120	1200

Выборка закладных элементов на угол поворота канала

Марка угла поворота	Марка закладного элемента	Кол-во шт.	Выпуск серии
УПК 120х45 УПК 120х60 УПК 120х90 УПК 120х120	М-14	3	1-3

Таблица для подбора сборных железобетонных элементов на угол поворота канала

Марка угла поворота	Марка изделия	Кол-во шт.	Выпуск серии
УПК 120х45	Лу10-8	1	2-2
	ПП-8	1	1-2
	П[illegible]	2	
	ПК5g-8	2	
	Б2	1	2-2
УПК 120х60	Лу11-8	1	2-2
	ПП-8	1	1-2
	ППg-8	2	
	ПК5g-8	2	
	Б2	1	2-2

Марка угла поворота	Марка изделия	Кол-во шт.	Выпуск серии
УПК 120х90	Лу12-8	1	2-2
	ПП-8	1	1-2
	ППg-8	2	
	ПК5g-8	2	
	Б2	1	2-2
УПК 120х120	Лу13-8	1	2-2
	ПП-8	1	1-2
	ППg-8	2	
	ПК5g-8	2	
	Б2	1	2-2

Нач. отд.	Брянский	
Н. контр.	Уманцева	
Гл. констр.	Хоптецкий	
Ст. инж.	Уманцева	
Исполнил	Гуровых	
Проверил	Уманцева	

3.006.1-2/82.2-1-06

Угол поворота канала УПК 120х45; УПК 120х60; УПК 120х90; УПК 120х120

Стадия	Лист	Листов
Р		1

Госстрой СССР
ХАРЬКОВСКИЙ ПРОМСТРОЙНИИПРОЕКТ

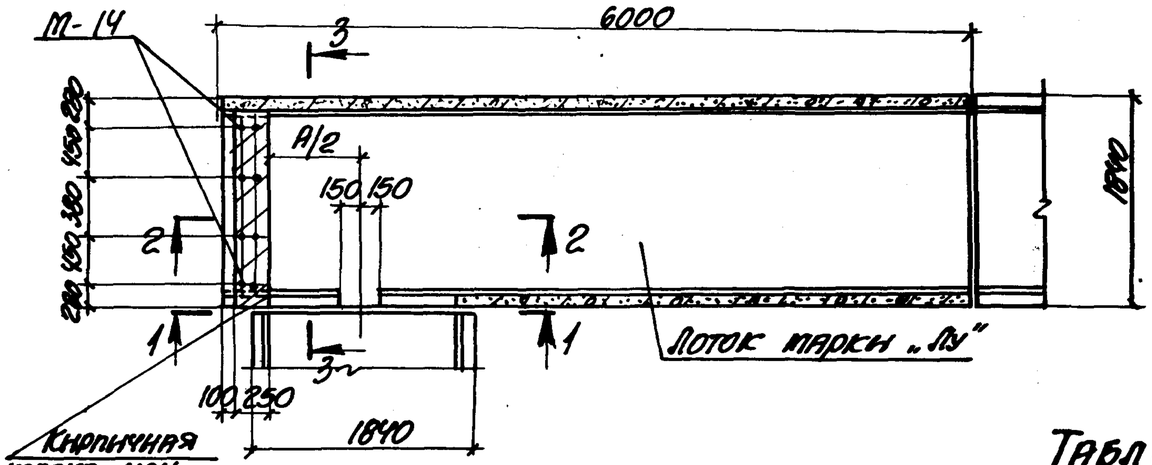

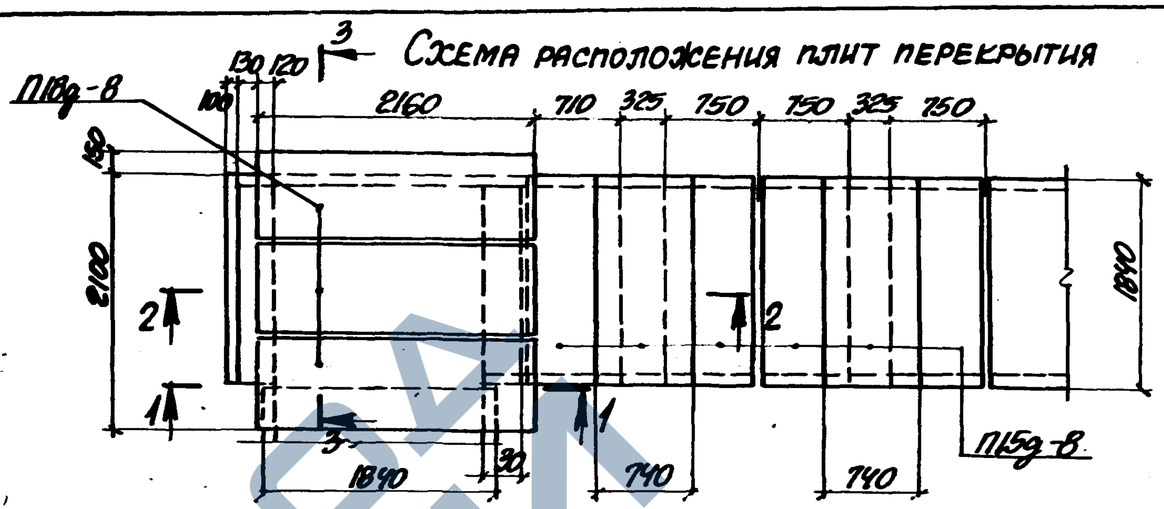

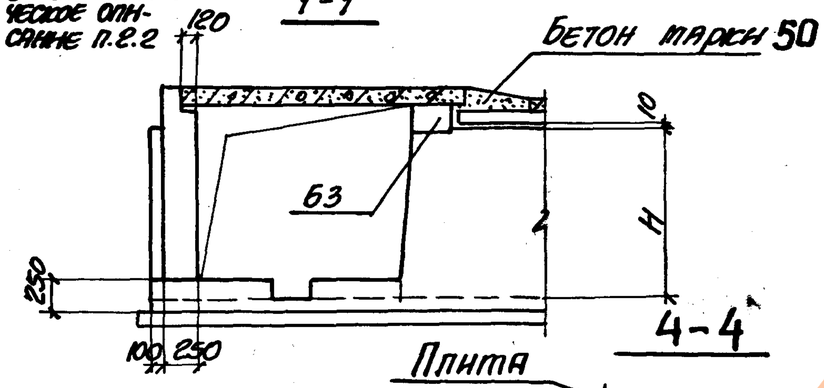

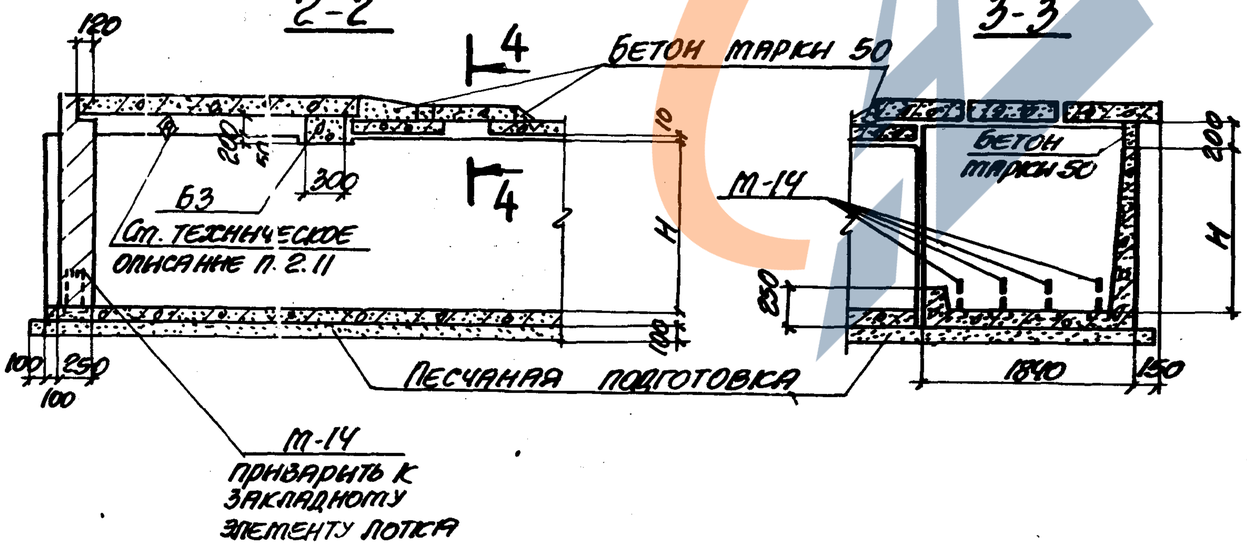

Таблица для подбора сборных железобетонных элементов на угол поворота канала

Марка угла поворота	Марка изделия	Кол-во шт.	Выпуск серии
УПК 150×45	Лу14-8	1	2-2
	П15g-8	6	1-2
	П18g-8	3	
	63	1	2-2
УПК 150×60	Лу15-8	1	2-2
	П15g-8	6	1-2
	П18g-8	3	
	63	1	2-2
УПК 150×90	Лу16-8	1	3-2
	П15g-8	6	2-2
	П18g-8	3	
	63	1	3-2
УПК 150×120	Лу17-8	1	3-2
	П15g-8	6	2-2
	П18g-8	3	
	63	1	3-2
УПК 150×150	Лу18-8	1	2-2
	П15g-8	6	1-2
	П18g-8	3	
	63	1	2-2

Выборка закладных элементов на угол поворота канала

Марка угла поворота	Марка закладного элемента	Кол-во шт.	Выпуск серия
УПК 150×45 УПК 150×60 УПК 150×90 УПК 150×120 УПК 150×150	М-14	4	1-3

Марка для поворота	H, мм
УПК 150×45	450
УПК 150×60	600
УПК 150×90	900
УПК 150×120	1200
УПК 150×150	1500

Нач. отд.	Бродский	
Н. контр.	Уманцева	
Гл. констр.	Коротецкая	
Гл. инж.	Уманцева	
Исполнил	Литвинова	
Проверил	Уманцева	

3.006.1-2/82.2-1-07

Угол поворота канала УПК 150×45; УПК 150×60; УПК 150×90; УПК 150×120; УПК 150×150

Стадия	Лист	Листов
Р		1

Госстрой СССР, Харьковский Промстройниипроект

Инв. № подл. | Подпись и дата | Взам. инв. №

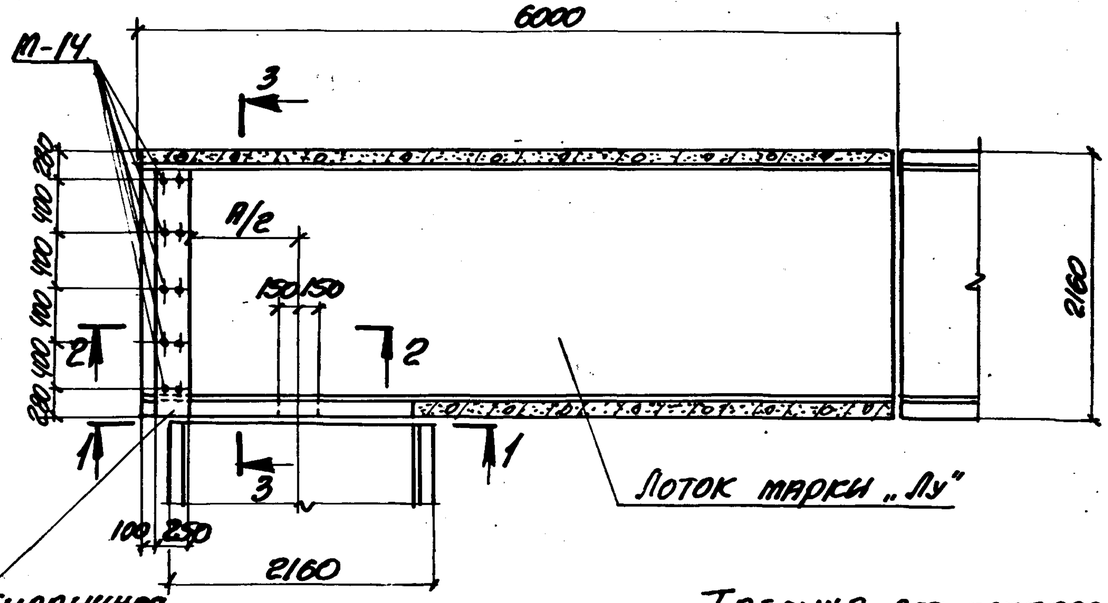

Схема расположения плит перекрытия

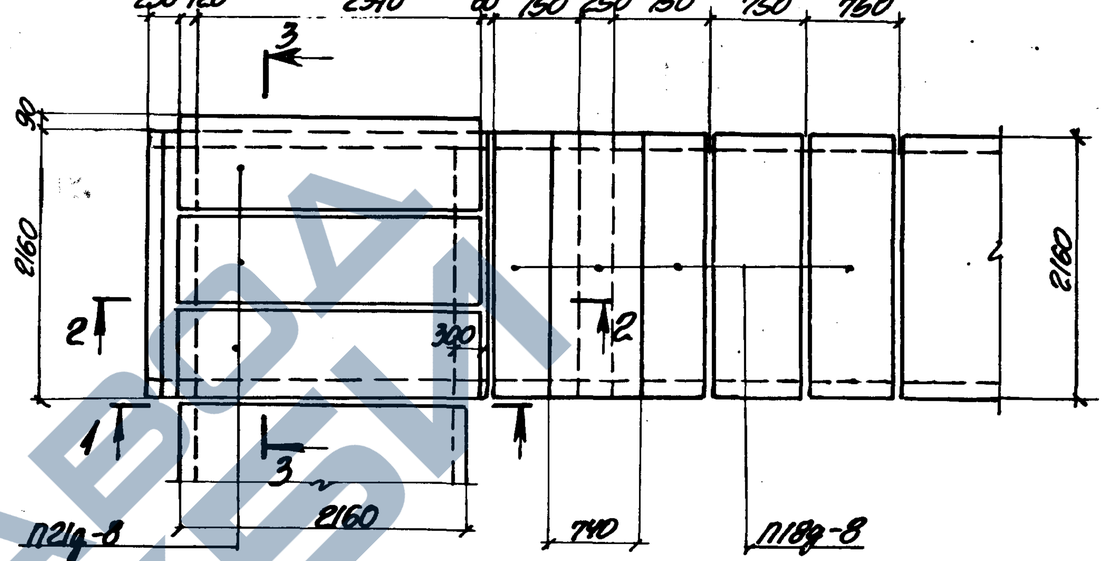

Таблица для подбора сборных железобетонных элементов на угол поворота канала

Марка угла поворота	Марка изделия	Кол-во шт.	Выпуск серии
УПК 180х60	Лу19-8	1	2-2
	П18g-8	5	1-2
	П21g-8	3	
	Б4	1	2-2

Марка угла поворота	Марка изделия	Кол-во шт.	Выпуск серии
УПК 180х90	Лу20-11	1	2-2
	П18g-8	5	1-2
	П21g-8	3	
	Б4	1	2-2

Марка угла поворота	Марка изделия	Кол-во шт.	Выпуск серии
УПК 180х120	Лу21-8	1	2-2
	П18g-8	5	1-2
	П21g-8	3	
	Б4	1	2-2

1-1

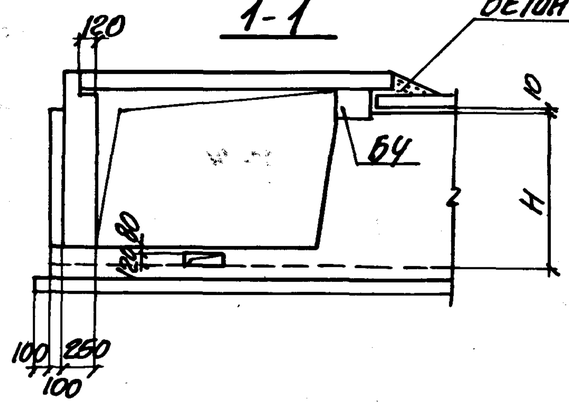

4-4

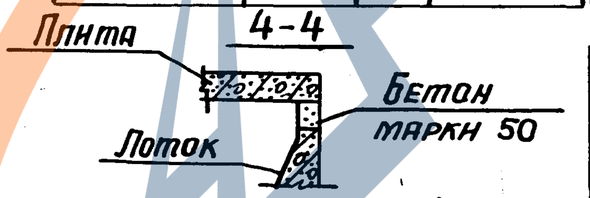

3-3

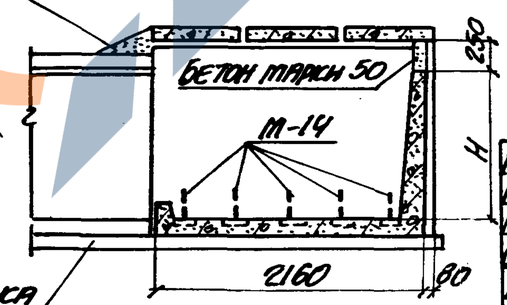

2-2

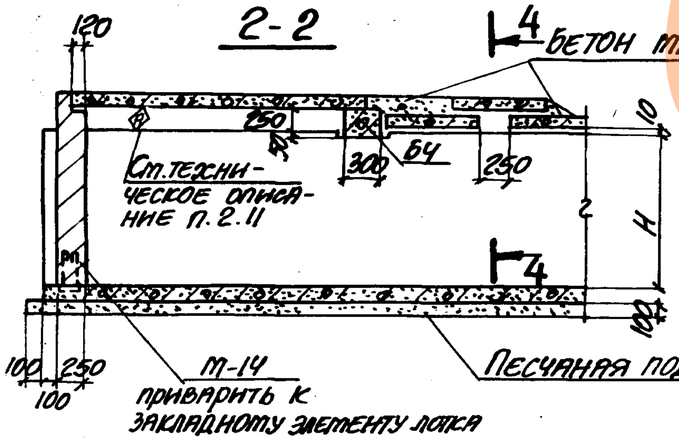

Марка угла поворота	Н, мм
УПК 180х60	600
УПК 180х90	900
УПК 180х120	1200

Выборка закладных элементов на угол поворота канала

Марка угла поворота	Марка закладного элемента	Кол-во шт.	Выпуск серии
УПК 180х60 УПК 180х90 УПК 180х120	М-14	5	1-3

Нач. отд.	Бровский	
Н. контр.	Урванцева	
Гл. констр.	Коротецкий	
Ст. инж.	Урванцева	
Исполнил	Сурович	
Проверил	Урванцева	

3.006.1-2/82.2-1-08

Угол поворота канала УПК 180х60; УПК 180х90; УПК 180х120

Стадия	Лист	Листов
Р		1

Госстрой СССР ХАРЬКОВСКИЙ ПРОМСТРОЙНИИПРОЕКТ

20008 20

https://zavodjbi.com/

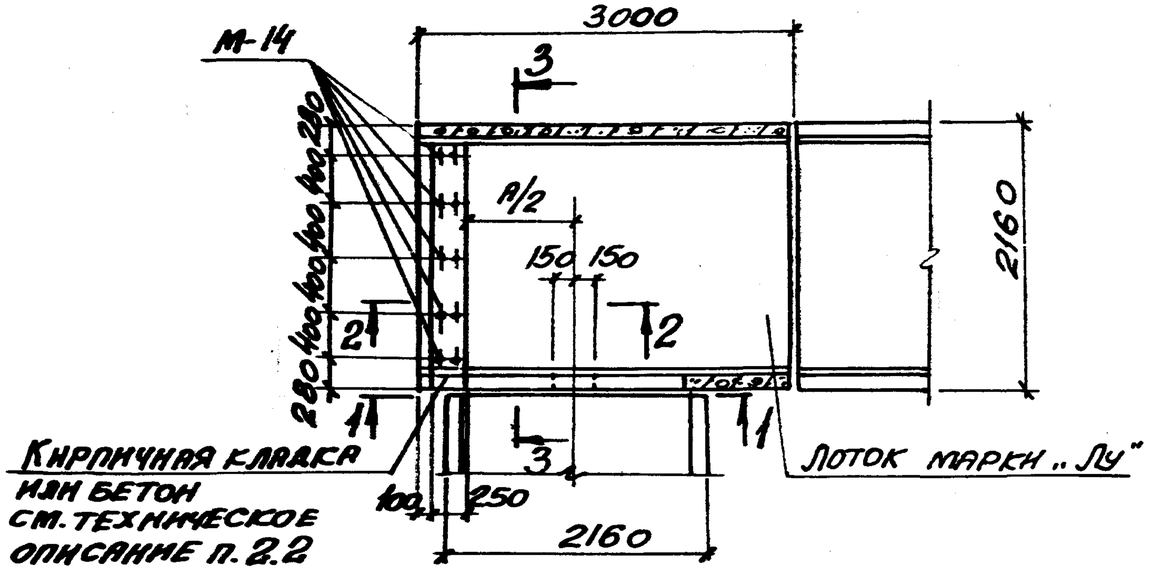

Схема расположения плит перекрытия

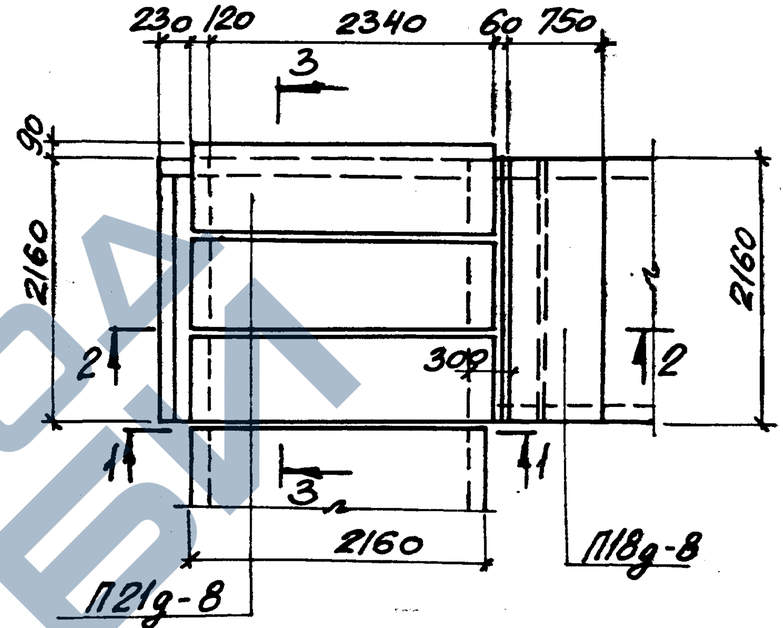

1-1

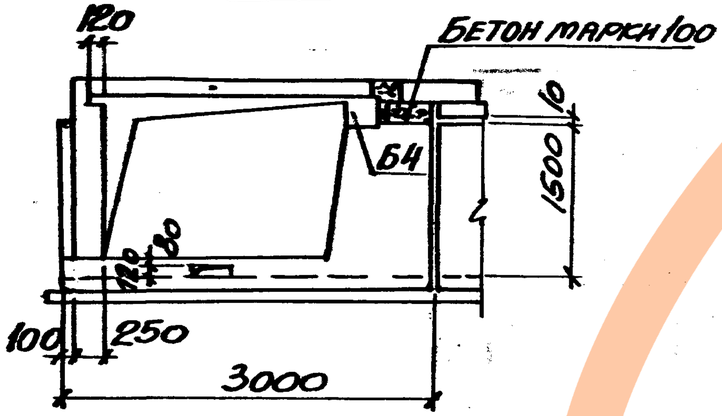

2-2

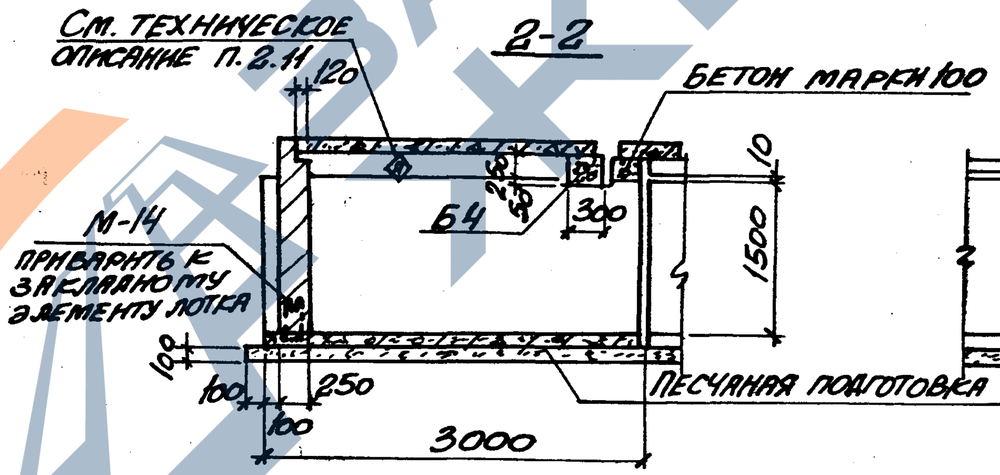

3-3

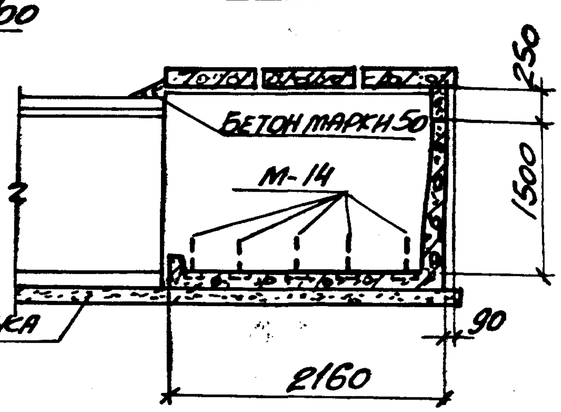

Таблица для подбора сборных железобетонных элементов на угол поворота канала

Марка угла поворота	Марка изделия	Кол-во шт.	Выпуск серий
УПК 180×150	Лу22-8	1	2-2
	П18д-8	1	1-2
	П21д-8	3	
	Б4	1	2-2

Выборка закладных элементов на угол поворота канала

Марка угла поворота	Марка закладн. элемен.	Кол-во шт.	Выпуск серий
УПК 180×150	М-14	5	1-3

Нач. отд.	Бродский		
Н. контр.	Уманцева		
Гл. констр.	Коротецкий		
Ст. инж.	Уманцева		
Исполн.	Гурович		
Провер.	Уманцева		

3.006.1-2/82.2-1-09

Угол поворота канала УПК 180×150

Стадия	Лист	Листов
Р		1

Госстрой СССР
Харьковский промстройниипроект

20008 21

Схема расположения плит перекрытия

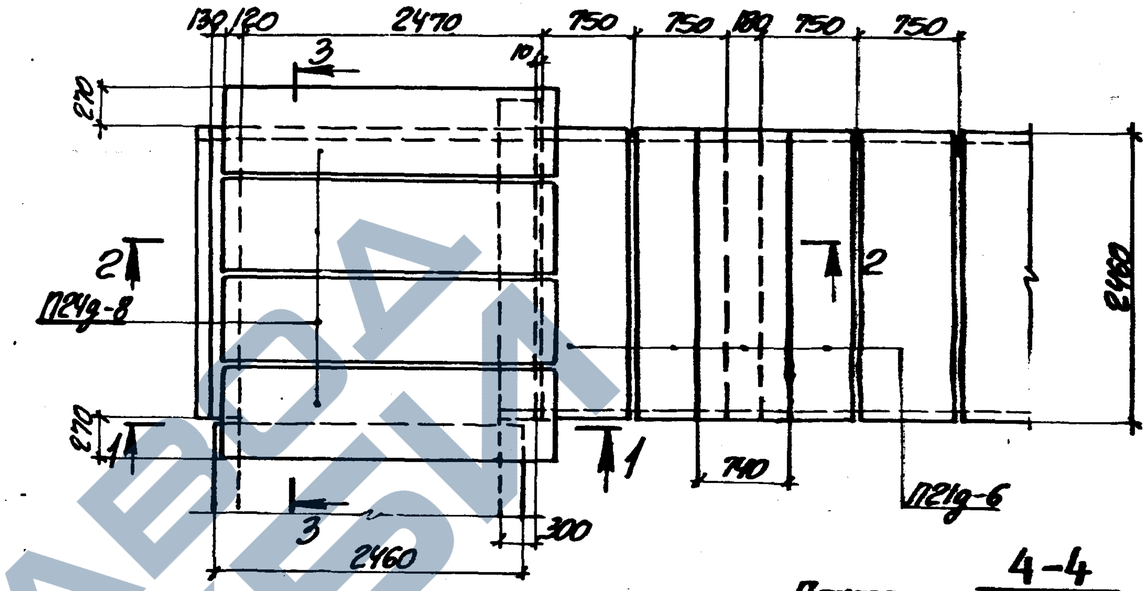

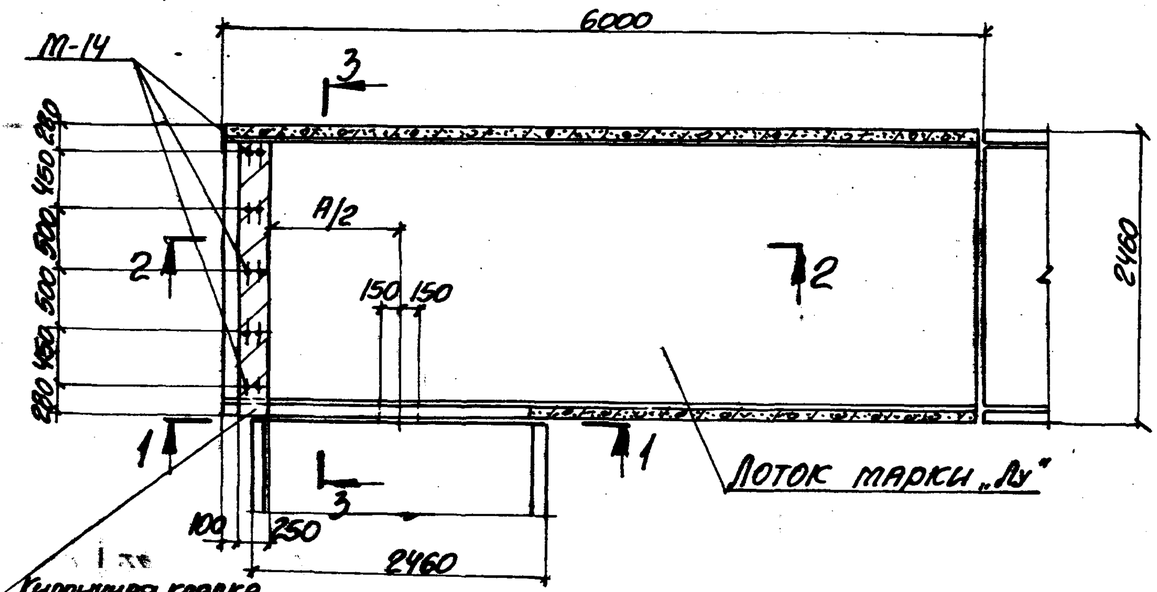

1-1

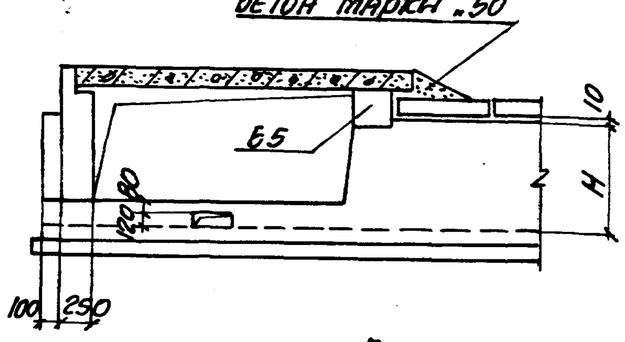

2-2

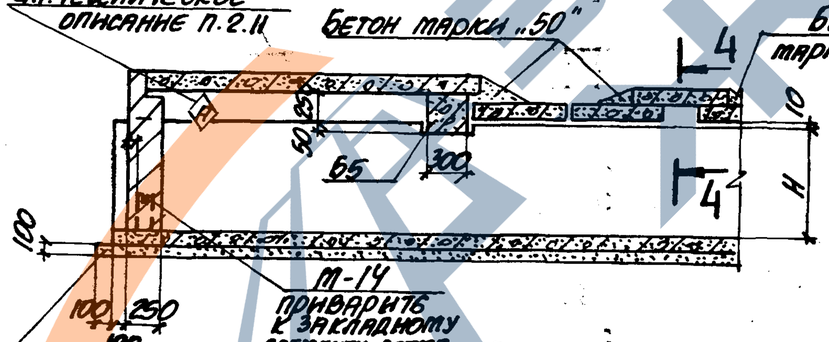

3-3

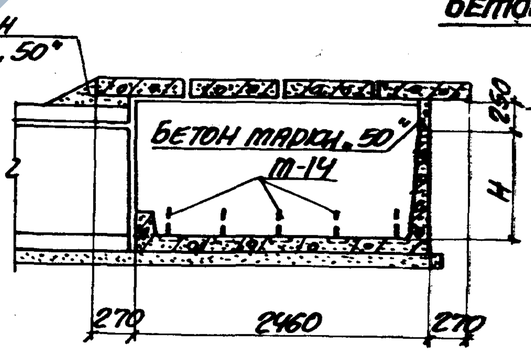

4-4

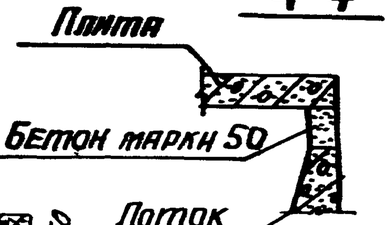

Марка угла поворота	H, мм
УПК 210×60	600
УПК 210×90	900

Выборка закладных элементов на угол поворота канала

Марка угла поворота	Марка закладного элемента	Кол-во шт.	Выпуск серии
УПК 210×60 УПК 210×90	М-14	5	1-3

Таблица для подбора сборных железобетонных элементов на угол поворота канала

Марка угла поворота	Марка изделия	Кол-во шт.	Выпуск серии
УПК 210×60	Лу23-8	1	2-2
	ПД1д-8	5	1-2
	ПД4д-8	4	
	Б5	1	2-2

Марка угла поворота	Марка изделия	Кол-во шт.	Выпуск серии
УПК 210×90	Лу24-8	1	2-2
	ПД1д-8	5	1-2
	ПД4д-8	4	
	Б5	1	2-2

Нач. отд.	Бродский		
Н. контр.	Уманцева		
Гл. констр.	Коротецкий		
Ст. инж.	Уманцева		
Исполнил	Гурович		
Проверил	Уманцева		

3.006.1-2/82.2-1-10

Угол поворота канала УПК 210×60; УПК 210×90

Стадия	Лист	Листов
Р		1

Госстрой СССР ХАРЬКОВСКИЙ ПРОМСТРОЙНИИПРОЕКТ

Схема расположения плит перекрытия

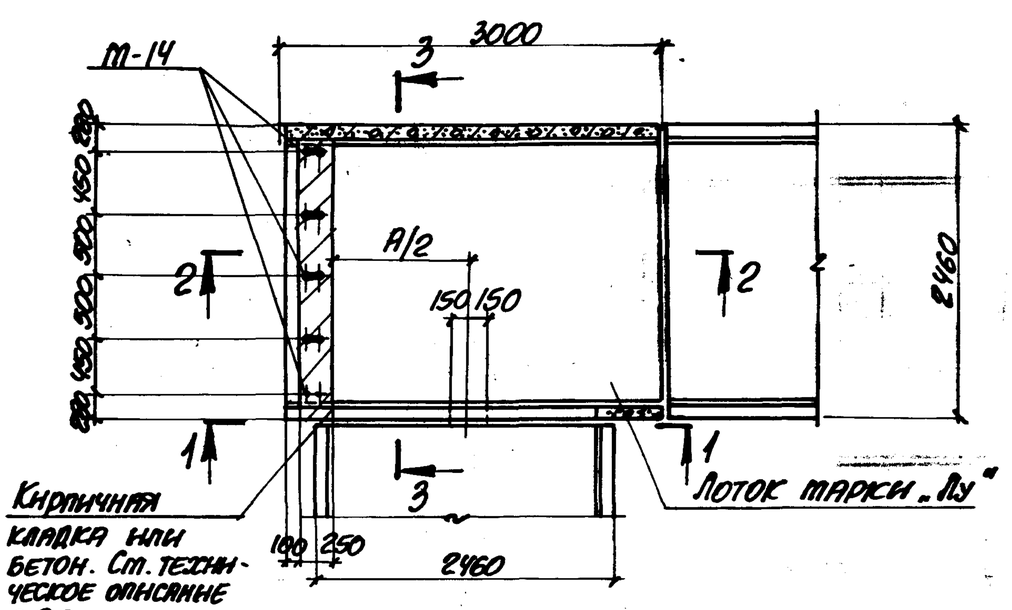

1-1

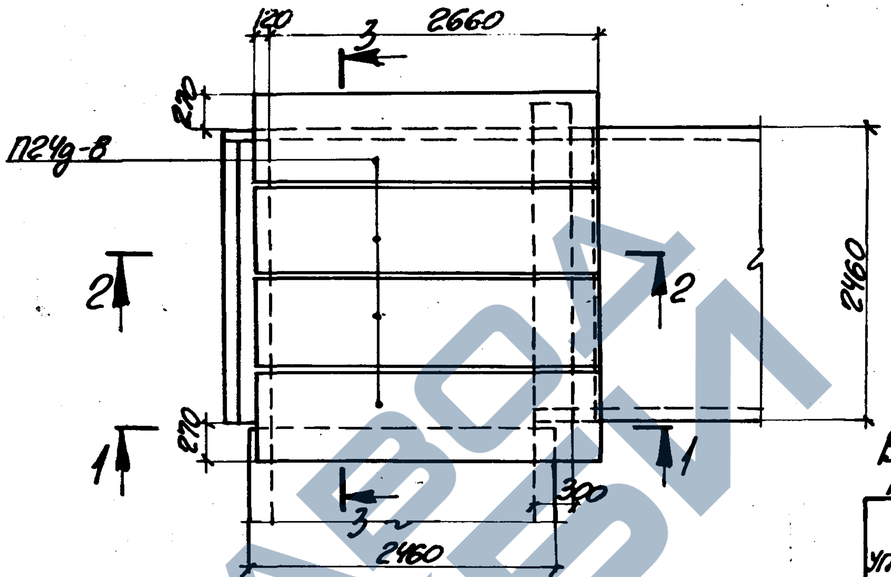

2-2

3-3

Марка угла поворота	Н, мм
УПК 210×120	1200
УПК 210×150	1500

Выборка закладных элементов на угол поворота канала

Марка угла поворота	Марка закладного элемента	Кол-во шт.	Выпуск серии
УПК 210×120 УПК 210×150	М-14	5	1-3

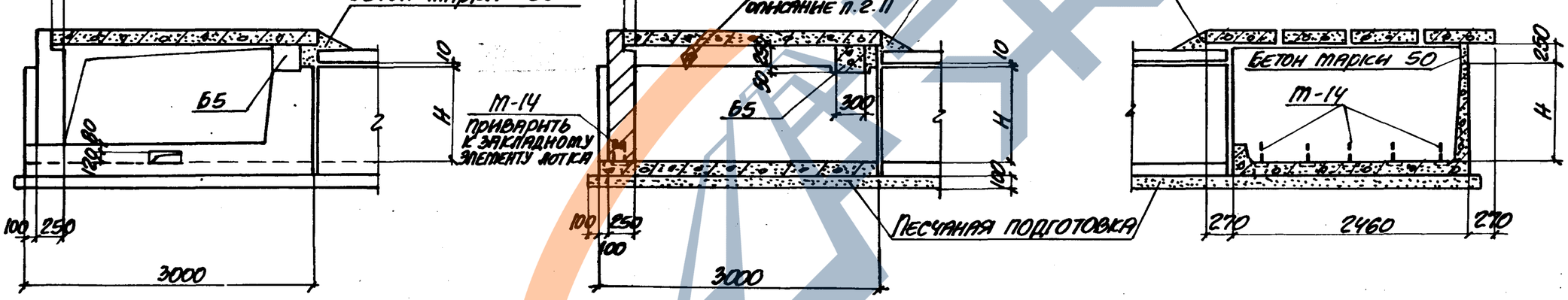

Таблица для подбора сборных железобетонных элементов на угол поворота канала

Марка угла поворота	Марка изделия	Кол-во шт.	Выпуск серии
УПК 210×120	ЛУ25-8	1	2-2
	ПДУ-8	4	1-2
	Б5	1	2-2

Марка угла поворота	Марка изделия	Кол-во шт.	Выпуск серии
УПК 210×150	ЛУ26-8	1	2-2
	ПДУ-8	4	1-2
	Б5	1	2-2

Нач. отд.	Боровский		
Н. контр.	Уманцева		
Гл. констр.	Коротецкий		
Гл. инж.	Уманцева		
Исполнил	Гурович		
Проверил	Уманцева		

3.006.1-2/82.2-1-11

Угол поворота канала УПК 210×120; УПК 210×150

Стадия	Лист	Листов
Р		1

Госстрой СССР
Харьковский Промстройниипроект

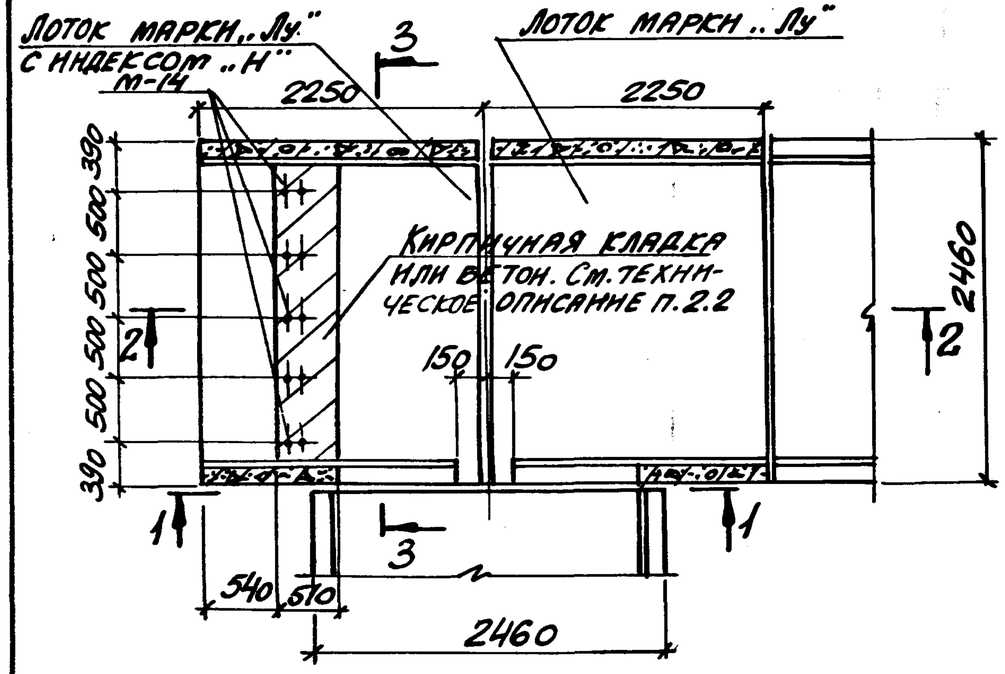

1-1

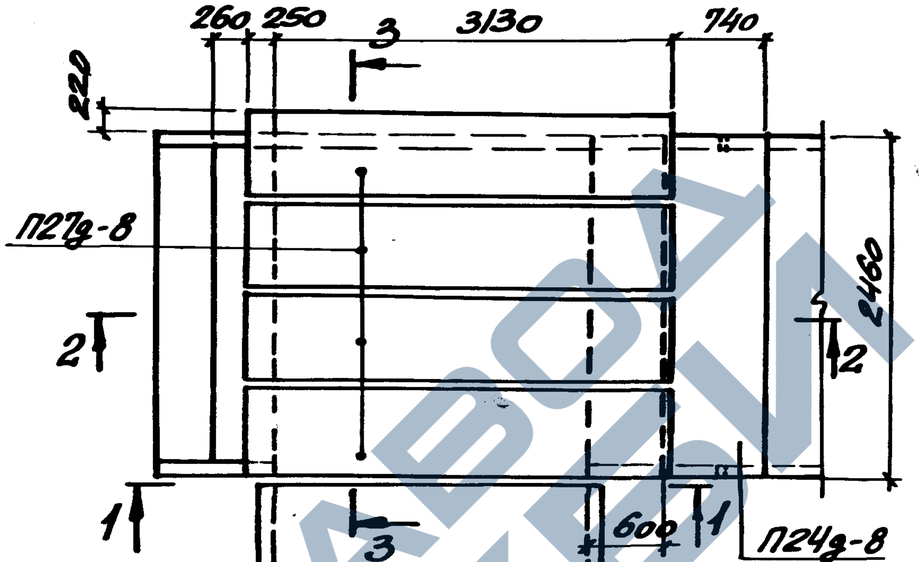

2-2

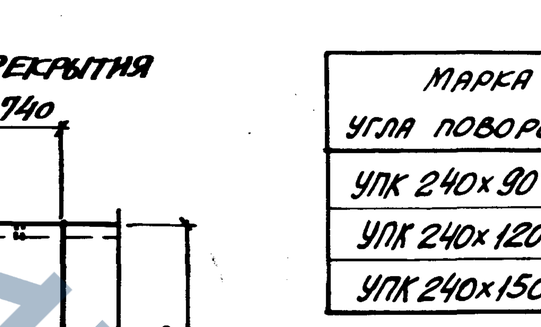

Марка угла поворота	Н, мм
УПК 240х90	900
УПК 240х120	1200
УПК 240х150	1500

Выборка закладных элементов на угол поворота канала

Марка угла поворота	Марка закладн. элемента	Кол-во шт.	Выпуск серии
УПК 240х90 УПК 240х120 УПК 240х150	М-14	5	1-3

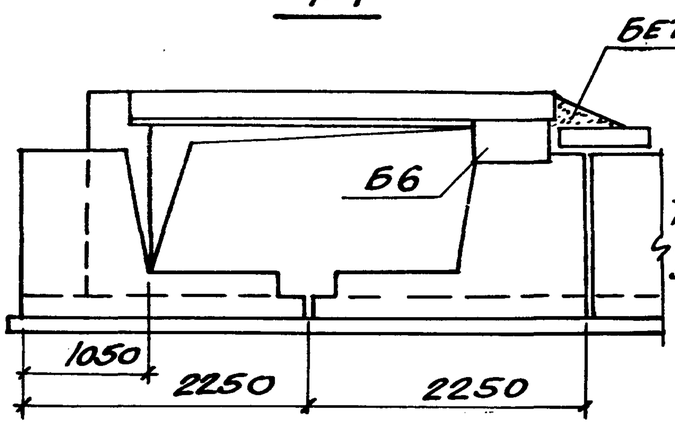

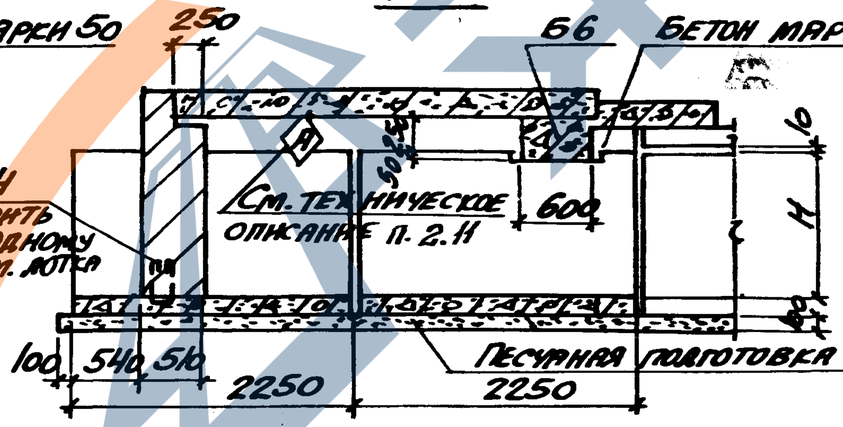

Таблица для подбора сборных железобетонных элементов на угол поворота канала

Марка угла поворота	Марка изделия	Кол-во шт.	Выпуск серии
УПК 240х90	Лу28-15	1	2-2
	Лу28-15н	1	
	П24д-8	1	1-2
	П27д-8	4	
	Б6	1	2-2
УПК 240х120	Лу29-15	1	2-2
	Лу29-15н	1	
	П24д-8	1	1-2
УПК 240х120 (продолжение)	П27д-8	4	1-2
	Б6	1	2-2
УПК 240х150	Лу30-15	1	
	Лу30-15н	1	
	П24д-8	1	1-2
	П27д-8	4	
	Б6	1	2-2

Нач. отд.	Бродский		
Н. контр.	Уманцева		
Гл. констр.	Коротецкий		
Ст. инж.	Уманцева		
Исполн.	Гуровец		
Провер.	Уманцева		

3.006.1-2/82.2-1-12

Угол поворота канала УПК 240х90; УПК 240х120; УПК 240х150

Стадия	Лист	Листов
Р		1

Госстрой СССР Харьковский Промстройниипроект

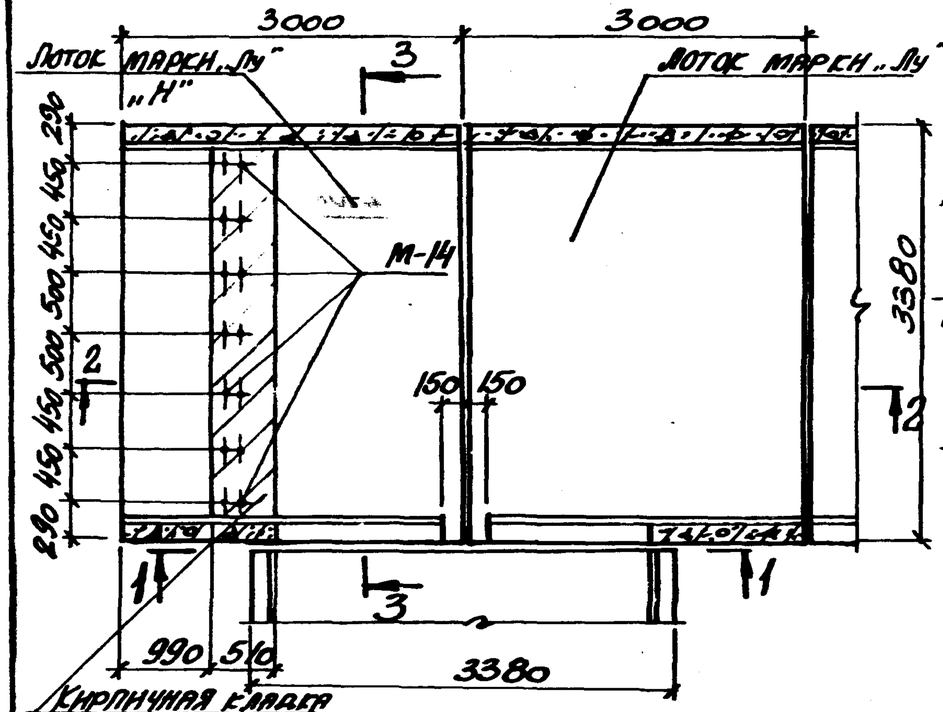

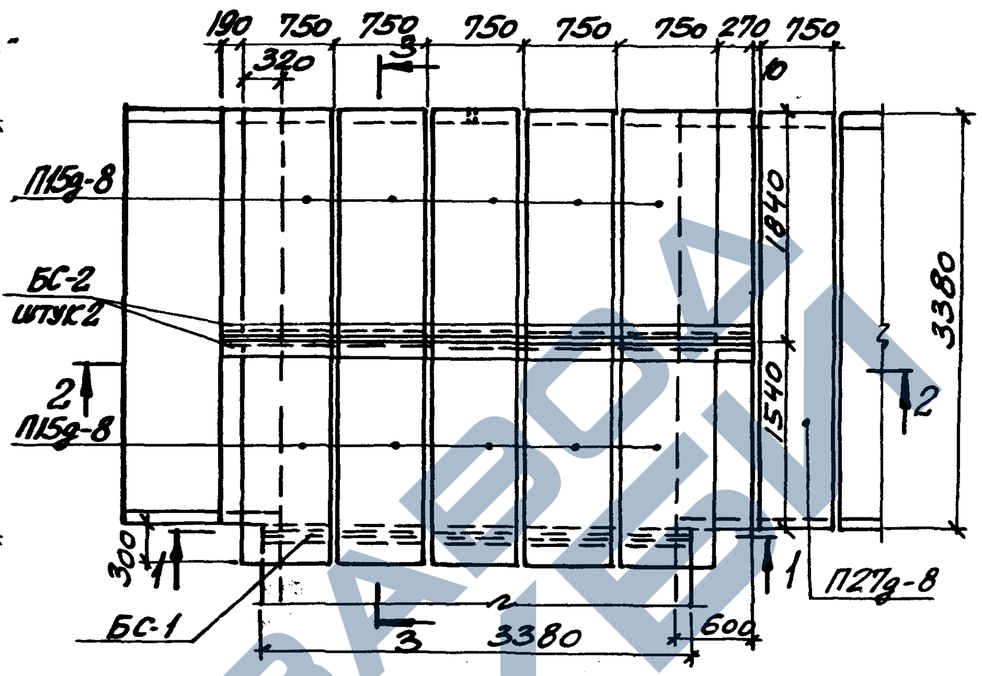

Марка угла поворота	Н, мм
УПК 300х90	900
УПК 300х120	1200
УПК 300х150	1500

Выборка закладных элементов на угол поворота канала

Марка угла поворота	Марка закладн. элемента	Кол-во шт.	Выпуск серии
УПК 300х90 УПК 300х120 УПК 300х150	М-14	7	1-3

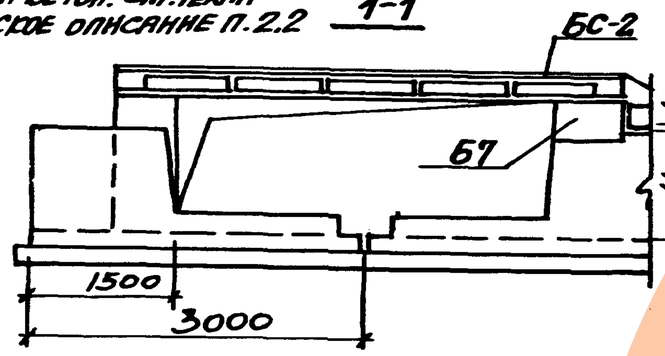

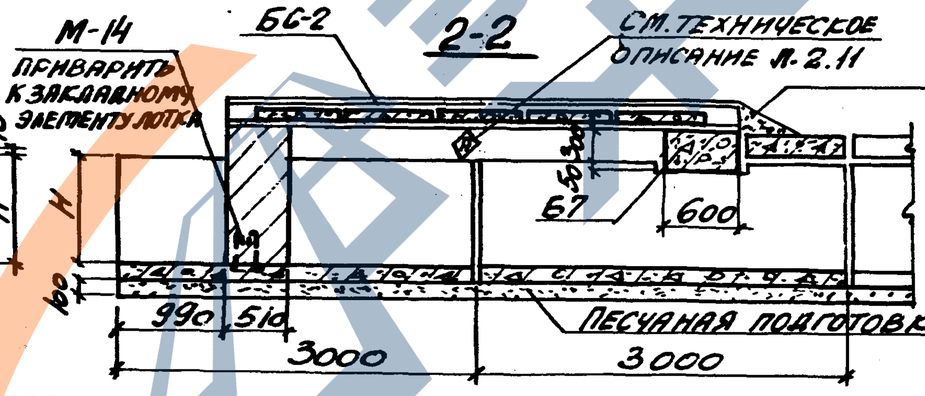

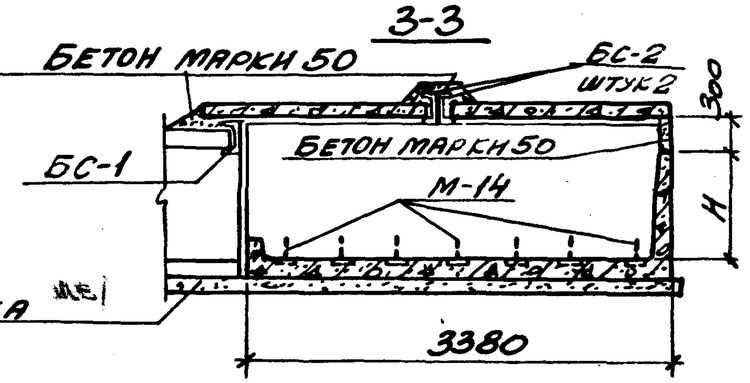

Таблица для подбора сборных железобетонных и стальных элементов на угол поворота канала

Марка угла поворота	Марка изделия	Кол-во шт.	Выпуск серии
УПК 300х90	Лу32-15	1	2-2
	Лу32-15м	1	
	П15д-8	10	1-2
	П27д-8	1	
	Б7	1	2-2
	БС-1	1	2-3
	БС-2	2	
УПК 300х120	Лу33-15	1	2-2
	Лу33-15м	1	
	П15д-8	10	1-2
УПК 300х120 (продолжение)	П27д-8	1	1-2
	Б7	1	2-2
	БС-1	1	2-3
	БС-2	2	
УПК 300х150	Лу34-15	1	2-2
	Лу34-15м	1	
	П15д-8	10	1-2
	П27д-8	1	
	Б7	1	2-2
	БС-1	1	
	БС-2	2	2-3

Нач. отд.	Бродский		
Н. контр.	Уманцева		
Гл. констр.	Коротецкий		
Ст. инж.	Уманцева		
Исполн.	Гурович		
Провер.	Уманцева		

3.006.1-2/82.2-1-13

Угол поворота канала УПК 300х90; УПК 300х120; УПК 300х150

Стадия	Лист	Листов
Р		1

Госстрой СССР Харьковский Промстройниипроект

Инв. № подл. | Подпись и дата | Взам. инв. №

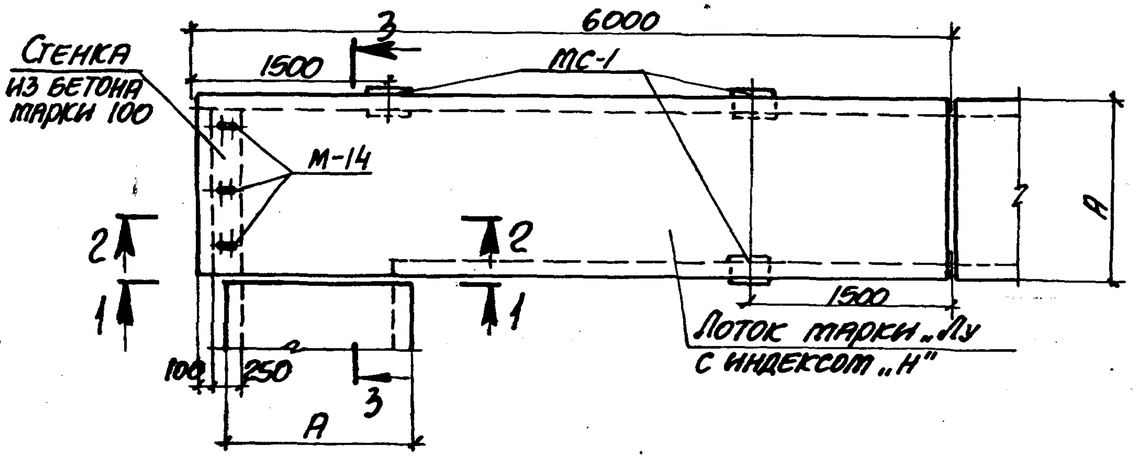

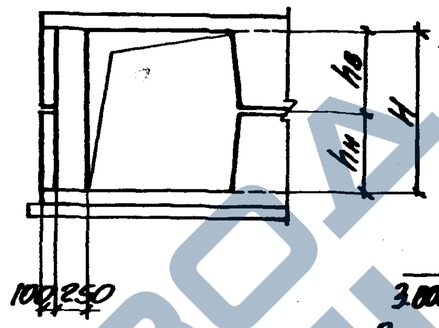

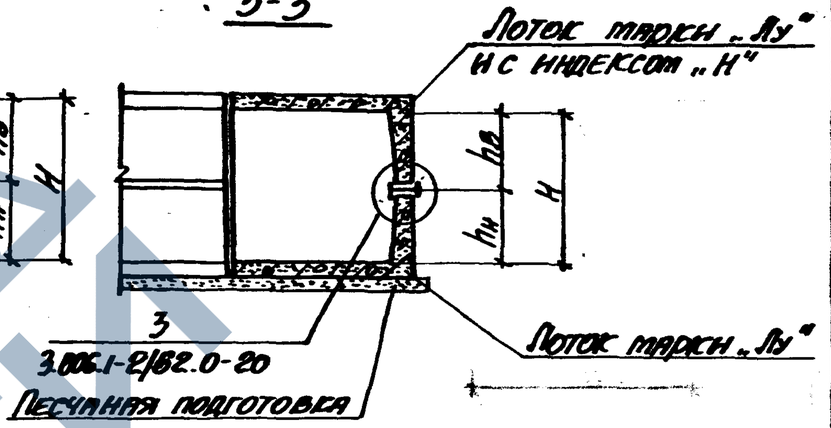

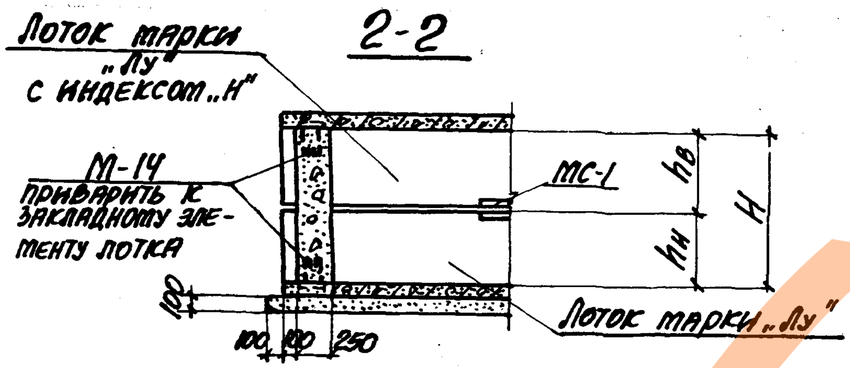

Выборка закладных элементов на угол поворота канала

Марка угла поворота	Марка изделия	Кол-во шт.	Выпуск серии
УПКЛс 90х90			
УПКЛс 90х120			
УПКЛс 120х90	М-14	6	1-3
УПКЛс 120х120			
УПКЛс 120х150	МС-1	3	

Марка угла поворота	Размеры, мм			
	А	Н	hн	hв
УПКЛс 90х90	1160	900	450	450
УПКЛс 90х120		1200	600	600
УПКЛс 120х90	1480	900	450	450
УПКЛс 120х120		1200	600	600
УПКЛс 120х150		1500		900

Таблица для подбора сборных железобетонных элементов на угол поворота канала

Марка угла поворота	Марка изделия	Кол-во шт.	Выпуск серии
УПКЛс 90х90	Лу 6-8	1	2-2
	Лу 6-8н	1	
УПКЛс 90х120	Лу 7-8	1	2-2
	Лу 7-8н	1	
УПКЛс 120х90	Лу 10-8	1	2-2
	Лу 10х8н	1	
УПКЛс 120х120	Лу 11-8	1	2-2
	Лу 11-8н	1	
УПКЛс 120х150	Лу 11-8	1	2-2
	Лу 12-8н	1	

Инв. № подл.	Подпись и дата	Взам. инв. №	

Нач. отд.	Брамский		
Н. контр.	Упанцева		
Гл. констр.	Коропецкая		
Гл. инж.	Упанцева		
Исполнил	Гурович		
Проверил	Упанцева		

3.006.1-2/82.2-1-14

Угол поворота канала УПКЛс 90х90; УПКЛс 90х120; УПКЛс 120х90; УПКЛс 120х120; УПКЛс 120х150

Стадия	Лист	Листов
Р		1

ГОССТРОЙ СССР ХАРЬКОВСКИЙ ПРОМСТРОЙНИИПРОЕКТ

Рис. 1

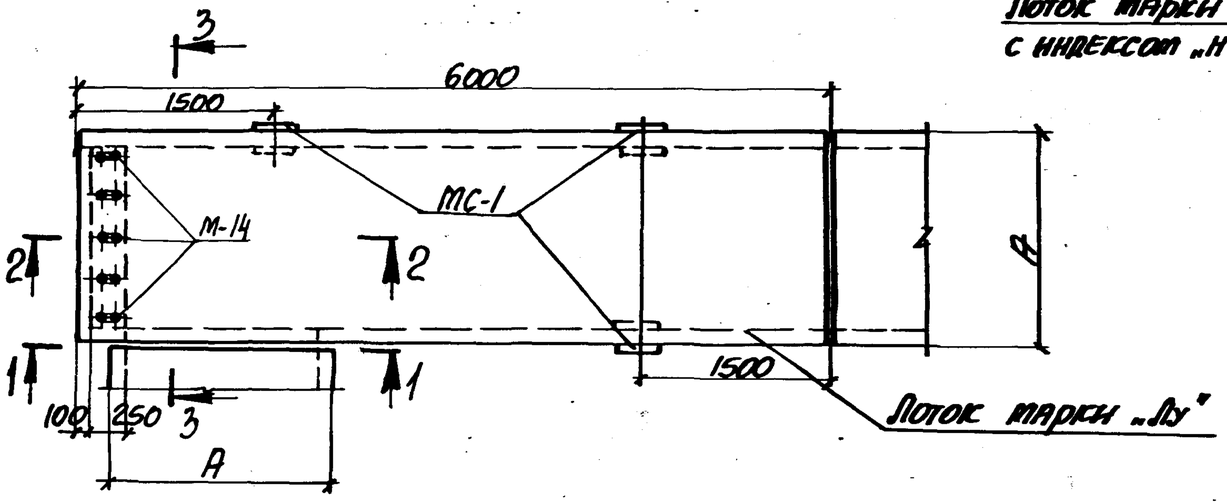

Рис. 2

1-1

(остальное по рис. 1)

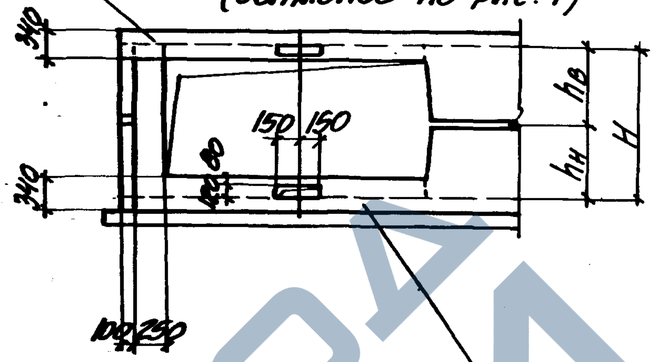

Марка угла поворота	Рис.	Размеры, мм			
		А	Н	hн	hв
УКЛс 150х90	1	1840	900	450	450
УКЛс 150х120			1200	600	600
УКЛс 180х120	2	2160			
УКЛс 210х120		2460			

1-1

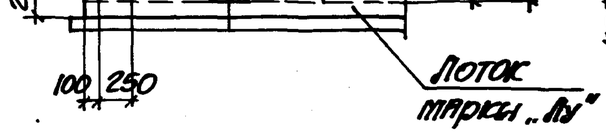

2-2

3-3

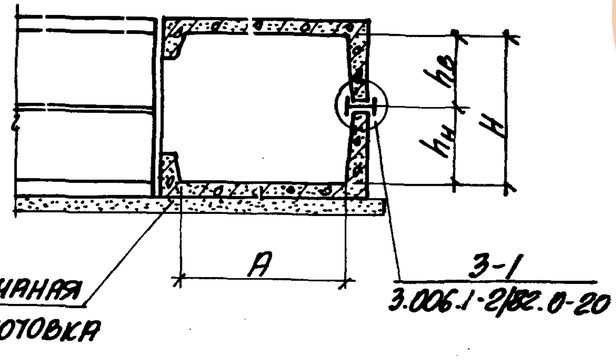

Таблица для подбора сборных железобетонных элементов на угол поворота канала

Марка угла поворота	Марка изделия	Кол-во шт.	Выпуск серии
УКЛс 150х90	Лу 14-8	1	2-2
	Лу 14-8н	1	
УКЛс 150х120	Лу 15-8	1	
	Лу 15-8н	1	
УКЛс 180х120	Лу 19-8	1	
	Лу 19-8н	1	
УКЛс 210х120	Лу 23-8	1	
	Лу 23-8н	1	

Выборка закладных элементов на угол поворота канала

Марка угла поворота	Марка изделия	Кол-во шт.	Выпуск серии
УКЛс 150х90 УКЛс 150х120 УКЛс 180х120 УКЛс 210х120	М-14	10	1-3
	МС-1	3	

Инж. отд.	Брайский		
Н. контр.	Уланцева		
Гл. констр.	Корнецкий		
Гл. инж.	Уланцева		
Исполнил	Суровцу		
Проверил	Уланцева		

3.006.1-2/82.2-1-15

Угол поворота канала УКЛс 150х90; УКЛс 150х120; УКЛс 180х120; УКЛс 210х120

Стадия	Лист	Листов
Р		1

Госстрой СССР. Харьковский Промстройниипроект

Рис. 1

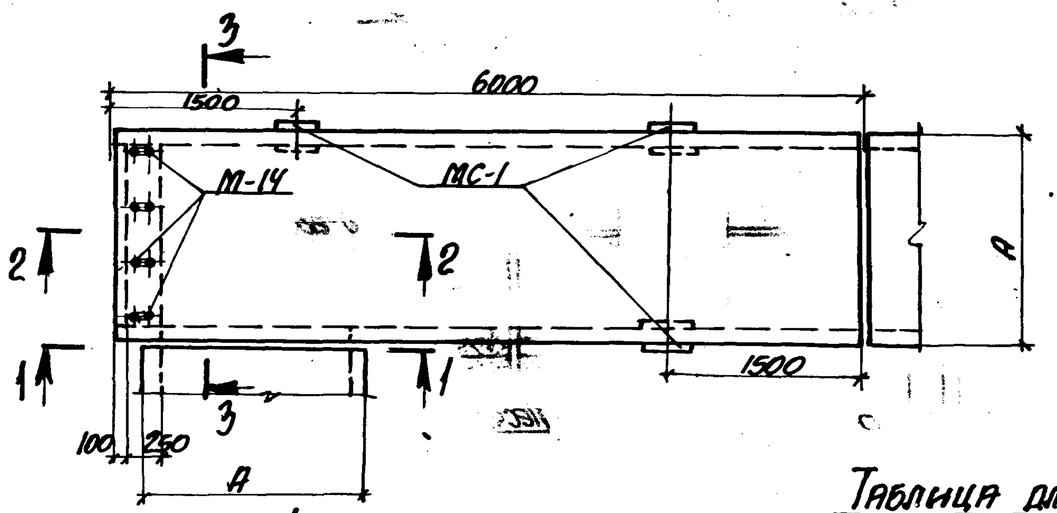

Рис. 2
(Остальное смотрите рис.1)

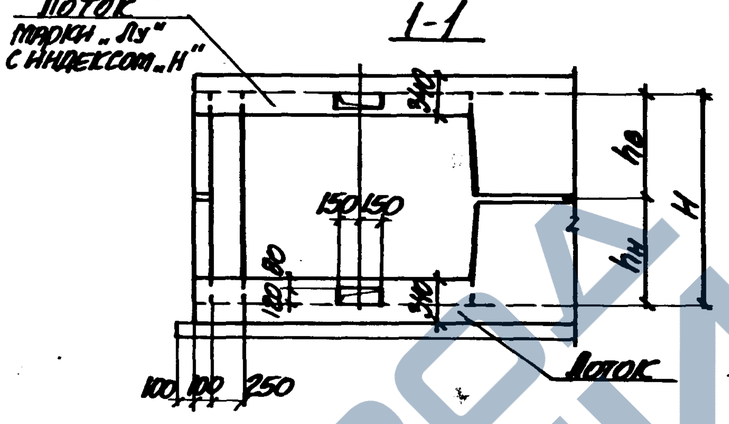

Марка угла поворота сочетание лотков	Рис.	Размеры, мм			
		А	Н	$h_н$	$h_в$
УПТ 150×180 1	1	1840	1800	900	900
УПТ 150×180 2				600	1200
УПТ 150×180 3				1200	600
УПТ 150×210 1			2100	600	1500
УПТ 150×210 2				1500	600
УПТ 180×180 1	2	2160	1800	900	900
УПТ 180×180 2				600	1200
УПТ 180×180 3				1200	600
УПТ 180×210 1			2100	600	1500
УПТ 180×210 2				1500	600

1-1

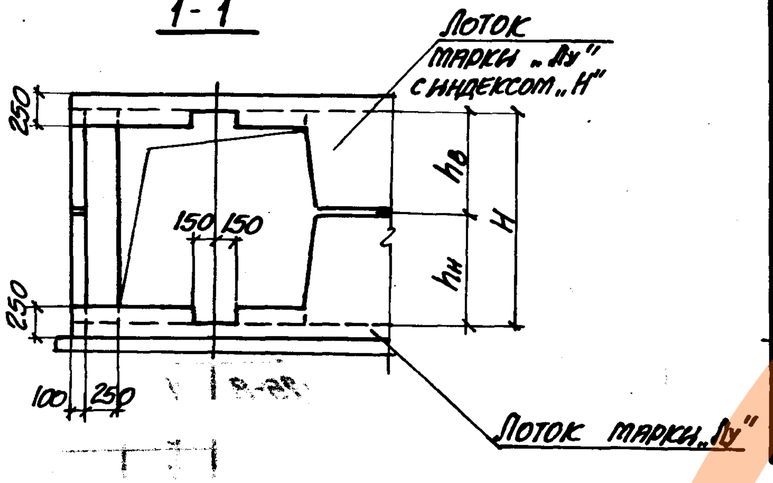

Таблица для подбора сборных железобетонных элементов на угол поворота тоннеля

Марка угла поворота сочетание лотков	Марка изделия	Кол-во шт.	Выпуск серии
УПТ 150×180 1	Лу 16-8	1	2-2
	Лу 16-8н	1	
УПТ 150×180 2	Лу 15-8	1	
	Лу 17-8н	1	
УПТ 150×180 3	Лу 17-8	1	
	Лу 15-8н	1	
УПТ 150×210 1	Лу 15-8	1	
	Лу 18-8н	1	

Марка угла поворота сочетание лотков	Марка изделия	Кол-во шт.	Выпуск серии
УПТ 150×210 2	Лу 18-8	1	2-2
	Лу 15-8н	1	
УПТ 180×180 1	Лу 20-11	1	
	Лу 20-11н	1	
УПТ 180×180 2	Лу 19-8	1	
	Лу 21-8н	1	
УПТ 180×180 3	Лу 21-8	1	
	Лу 19-8н	1	

Марка угла поворота сочетание лотков	Марка изделия	Кол-во шт.	Выпуск серии
УПТ 180×210 1	Лу 19-8	1	2-2
	Лу 22-8н	1	
	Л 22-8	1	1-1
УПТ 180×210 2	Лу 22-8	1	2-2
	Л 22-8	1	1-1
	Лу 19-8н	1	2-2

2-2

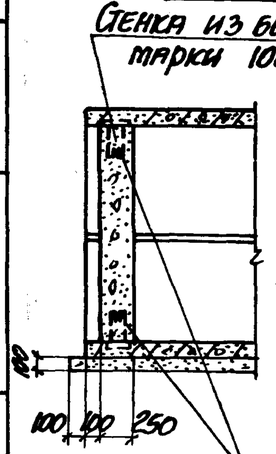

3-3

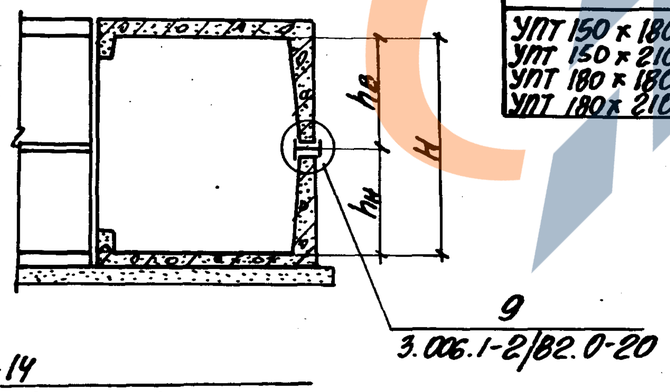

Выборка закладных элементов на угол поворота тоннеля

Марка угла поворота	Марка закладного элемента	Кол-во шт.	Выпуск серии
УПТ 150×180 УПТ 150×210 УПТ 180×180 УПТ 180×210	М-14	8	1-3
	МС-1	3	

Нач. отд.	Бродский		
Н. контр.	Уманцева		
Гл. констр.	Коротецкий		
Ст. инж.	Уманцева		
Исполнил	Гурович		
Проверил	Уманцева		

3.006.1-2/82.2-1-16

Угол поворота тоннеля
УПТ 150×180; УПТ 150×210;
УПТ 180×180; УПТ 180×210

Стадия	Лист	Листов
Р		1

ГОССТРОЙ СССР
ХАРЬКОВСКИЙ
ПРОМСТРОЙНИИПРОЕКТ

20008 28

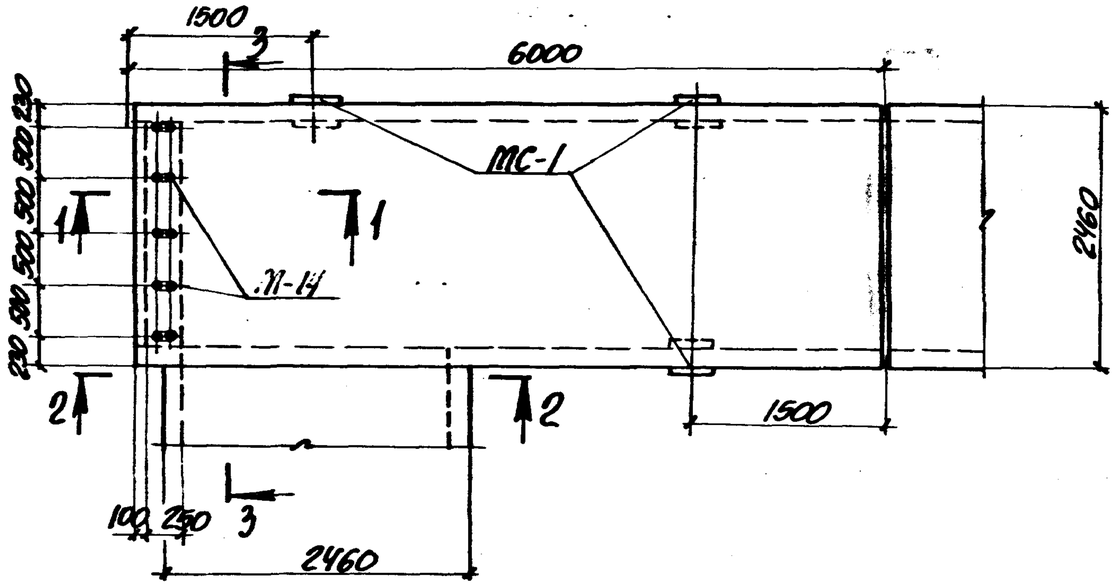

2-2

1-1

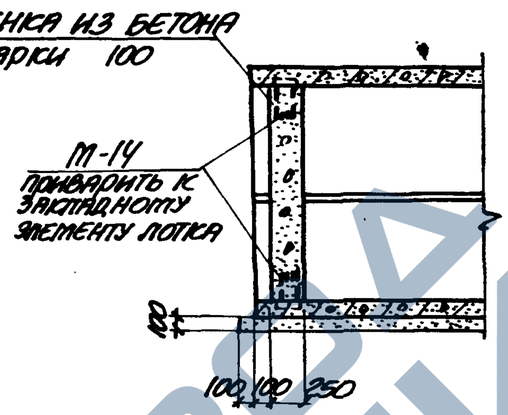

3-3

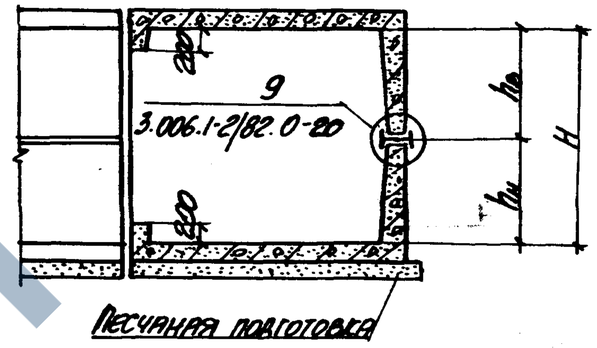

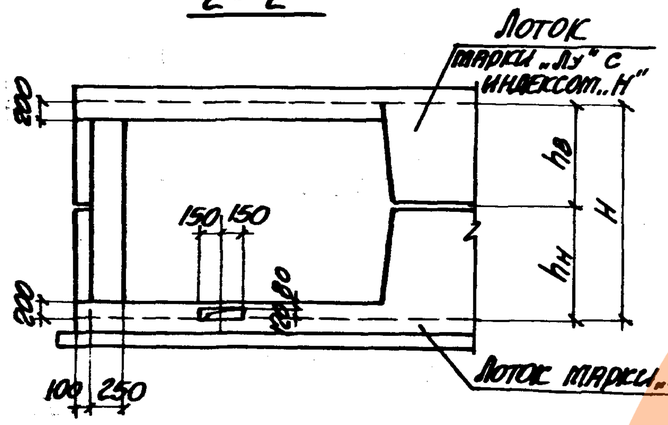

Таблица для подбора сборных железобетонных элементов на угол поворота

Марка угла поворота сочетание лотков	Марка изделия	Кол-во шт.	Выпуск серии
УПТ 210х180 1	Лу 24-8	1	2-2
	Лу 24-8н	1	
УПТ 210х180 2	Лу 23-8	1	
	Лу 25-8н	1	
	Л 25-8	1	1-1
УПТ 210х180 3	Лу 25-8	1	2-2
	Л 25-8	1	1-1
	Лу 23-8н	1	2-2
УПТ 210х210 1	Лу 23-8	1	
	Лу 26-8	1	
	Л 26-8	1	1-1
УПТ 210х210 2	Лу 26-8	1	2-2
	Л 26-8	1	1-1
	Лу 23-8н	1	2-2
УПТ 210х240 1	Лу 25-8	1	
	Л 25-8	2	1-1
	Лу 25-8н	1	2-2

Выборка закладных элементов на угол поворота тоннеля

Марка угла поворота	Марка закладного элемента	Кол-во шт.	Выпуск серии
УПТ 210х180 УПТ 210х210 УПТ 210х240	М-14	10	1-3
	МС-1	3	

Марка угла поворота сочетание лотков	Размеры, мм H	hн	hв
УПТ 210х180 1	1800	900	900
УПТ 210х180 2		600	1200
УПТ 210х180 3		1200	600
УПТ 210х210 1	2100	600	1500
УПТ 210х210 2		1500	600
УПТ 210х240 1	2400	1200	1200

Нач. отд.	Бровский		
Н. контр.	Уманцева		
Гл. констр.	Коротецкий		
Гл. инж.	Уманцева		
Исполнил	Гурович		
Проверил	Уманцева		

3.006.1-2/82.-2-1-17

Угол поворота тоннеля УПТ 210х180; УПТ 210х210; УПТ 210х240

Стадия	Лист	Листов
Р		1

Госстрой СССР Харьковский Промстройниипроект

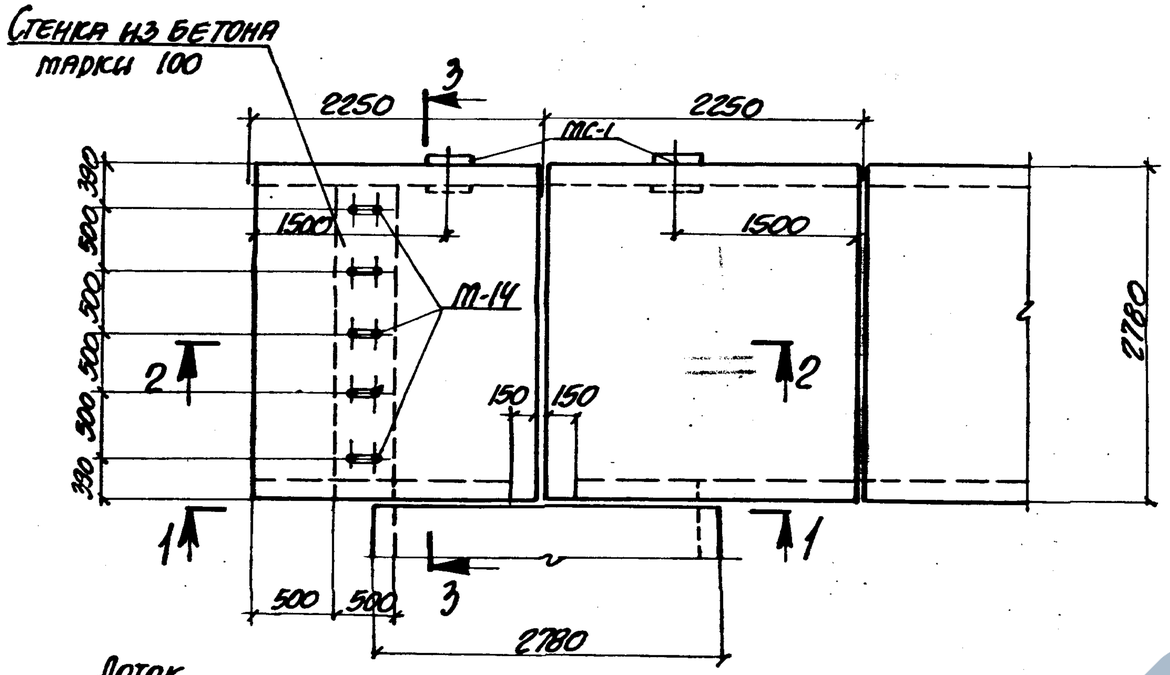

2-2

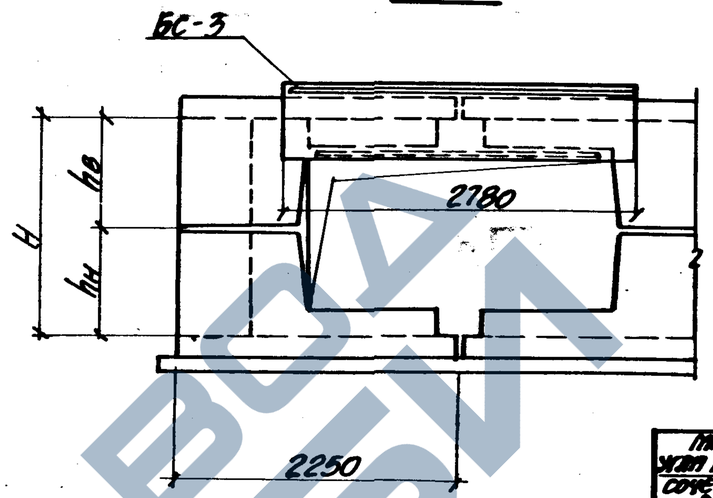

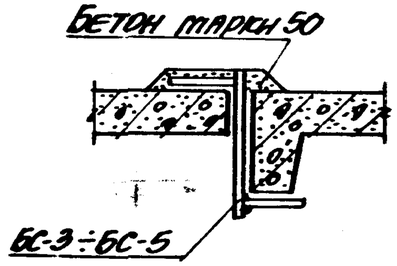

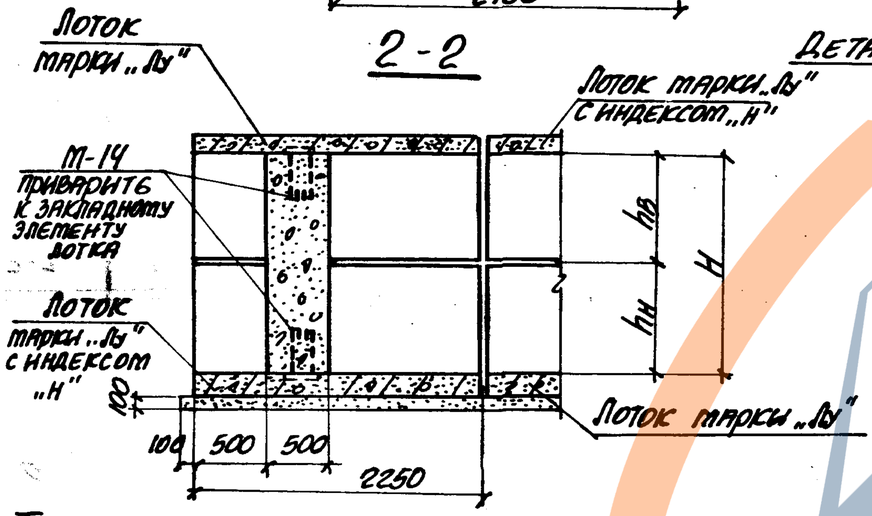

3-3

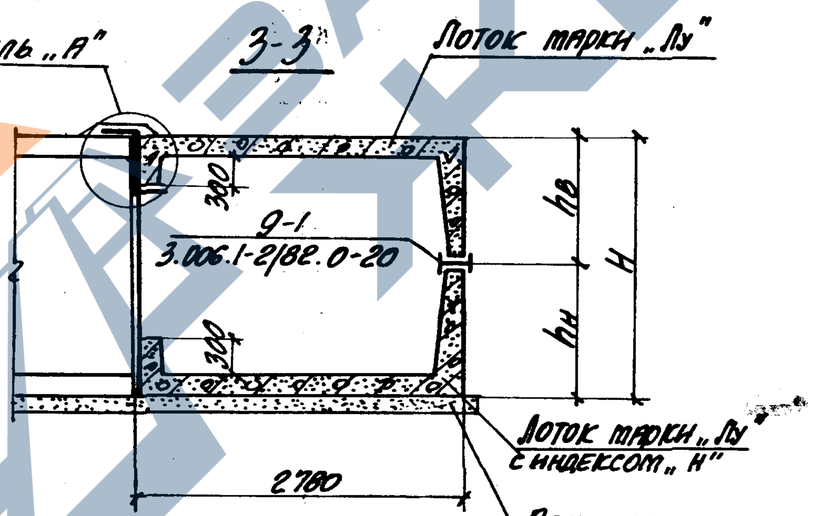

Марка угла поворота сочетание лотков	Размеры, мм		
	H	hн	hв
УПТ 240х180 1	1800	900	900
УПТ 240х180 2		600	1200
УПТ 240х180 3		1200	600
УПТ 240х210 1	2100	600	1500
УПТ 240х210 2		1500	600
УПТ 240х240 1	2400	1200	1200
УПТ 240х300 1	3000	1500	1500

Таблица для подбора стальных элементов на угол поворота канала

Марка угла поворота	Марка изделия	Кол-во шт.	Выпуск серии
УПТ 240х180	БС-3	1	2-3
УПТ 240х210			
УПТ 240х240	М-14	10	1-3
УПТ 240х300	МС-1	2	

Таблица для подбора сборных железобетонных элементов на угол поворота канала

Марка угла поворота сочетание лотков	Марка изделия	Кол-во шт.	Выпуск серии
УПТ 240х180 1	Лу 28-15	2	2-2
	Лу 28-15н	2	
УПТ 240х180 2;3	Лу 27-15	1	
	Лу 27-15н	1	
	Лу 29-15	1	
	Лу 29-15н	1	

Марка угла поворота сочетание лотков	Марка изделия	Кол-во шт.	Выпуск серии
УПТ 240х210 1;2	Лу 27-15	1	2-2
	Лу 27-15н	1	
	Лу 30-15	1	
	Лу 30-15н	1	
УПТ 240х240 1	Лу 29-15	2	
	Лу 29-15н	2	
УПТ 240х300 1	Лу 30х15	2	
	Лу 30-15н	2	

Балка БС-3 на плане условно не показана

Инж. отд.	Брагинский		
Н. контр.	Утвинцева		
Гл. констр.	Коротецкий		
Гл. инж.	Утвинцева		
Исполнил	Суровец		
Проверил	Утвинцева		

3.006.1-2/82.2-1-18

Угол поворота тоннеля УПТ 240х180; УПТ 240х210; УПТ 240х240; УПТ 240х300

Стадия	Лист	Листов
Р		1

Госстрой СССР ХАРЬКОВСКИЙ ПРОМСТРОЙНИИПРОЕКТ

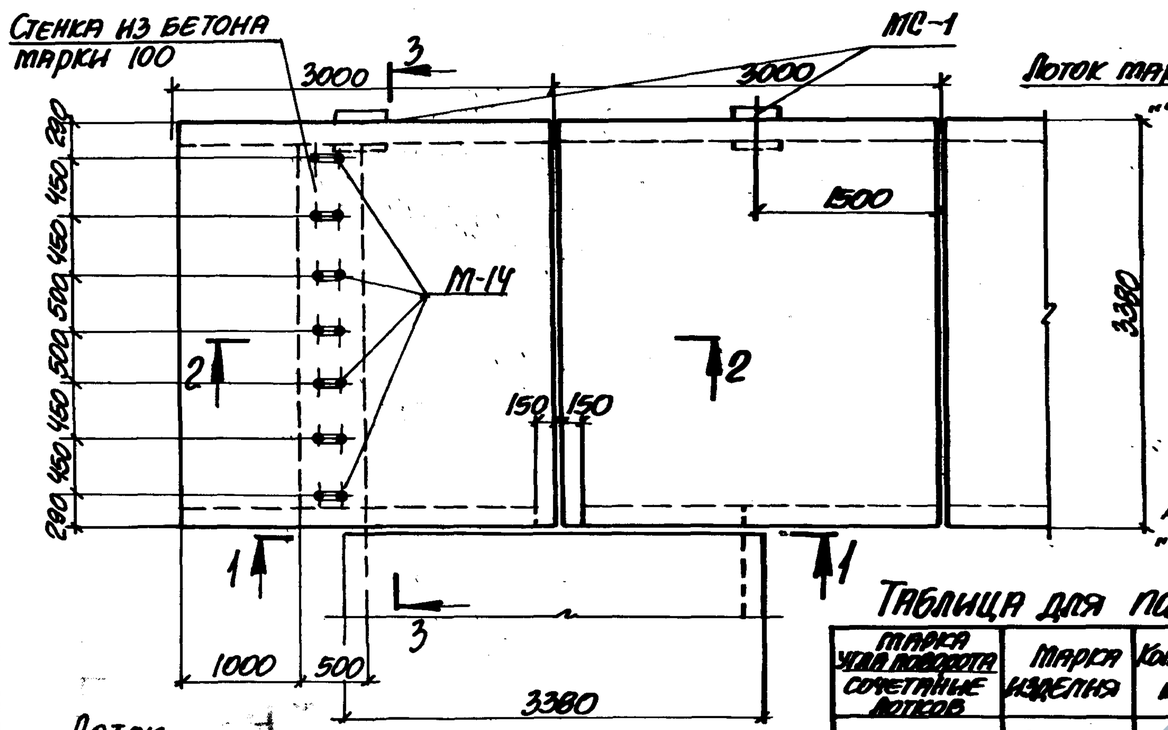

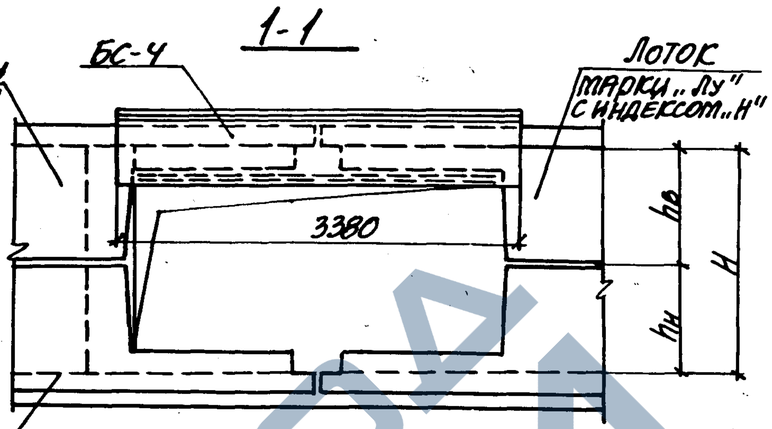

Марка угла поворота сочетание лотков	Размеры, мм H	hн	hв
УПТ 300х180 1	1800	900	900
УПТ 300х180 2		600	1200
УПТ 300х180 3		1200	600
УПТ 300х210 1	2100	600	1500
УПТ 300х210 2		1500	600
УПТ 300х240 1	2400	1200	1200
УПТ 300х300 1	3000	1500	1500

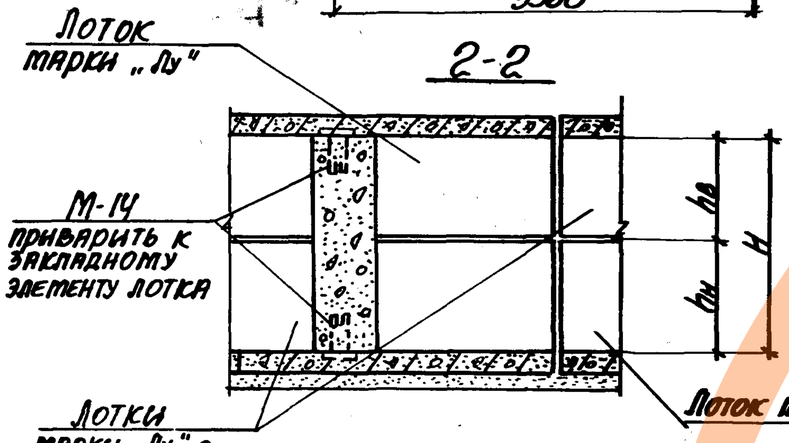

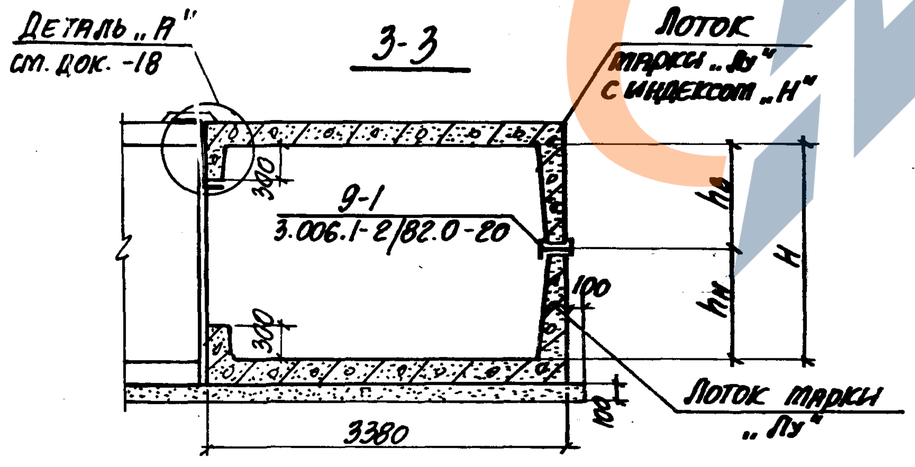

Таблица для подбора сборных железобетонных элементов на угол поворота канала

Марка угла поворота сочетание лотков	Марка изделия	Кол-во шт.	Выпуск серии
УПТ 300х180 1	Лу 32-15	2	2-2
	Лу 32-15н	2	
УПТ 300х180 2;3	Лу 31-15	1	
	Лу 31-15н	1	
	Лу 33-15	1	
	Лу 33-15н	1	
УПТ 300х210 1;2	Лу 31-15	1	2-2
	Лу 31-15н	1	
	Лу 34-15	1	
	Лу 34-15н	1	
УПТ 300х240	Лу 33-15	2	2-2
	Лу 33-15н	2	
УПТ 300х300	Лу 34-15	2	
	Лу 34-15н	2	

Таблица для подбора стальных элементов на угол поворота канала

Марка угла поворота	Марка изделия	Кол-во шт.	Выпуск серии
УПТ 300х180 УПТ 300х210 УПТ 300х240 УПТ 300х300	М-14	14	1-3
	БС-4	1	2-3
	МС-1	2	1-3

Балка БС-4 на плане условно не показана

Нач. отд.	Бродский	
Н. контр.	Уманцева	
Гл. констр.	Коротецкий	
Гл. инж.	Уманцева	
Исполнил	Гурович	
Проверил	Уманцева	

3.006.1-2/82.2-1-19

Угол поворота тоннеля УПТ 300х180; УПТ 300х210; УПТ 300х240; УПТ 300х300

Стадия	Лист	Листов
Р		1

Госстрой СССР, Харьковский Промстройниипроект

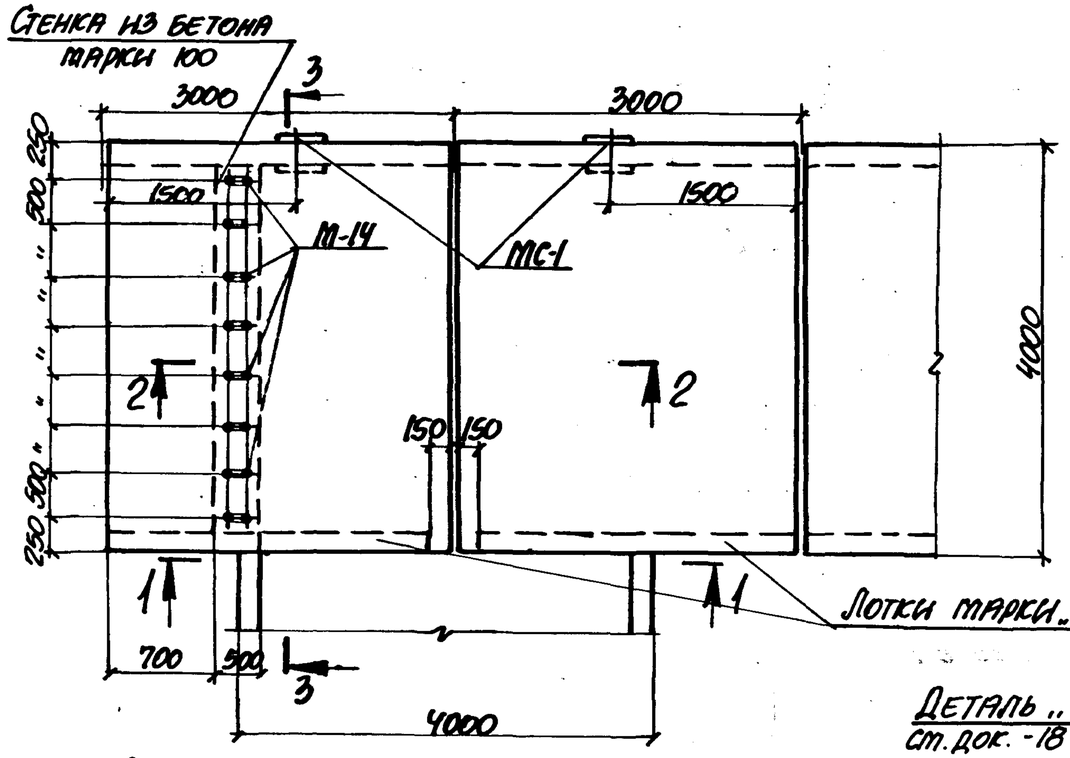

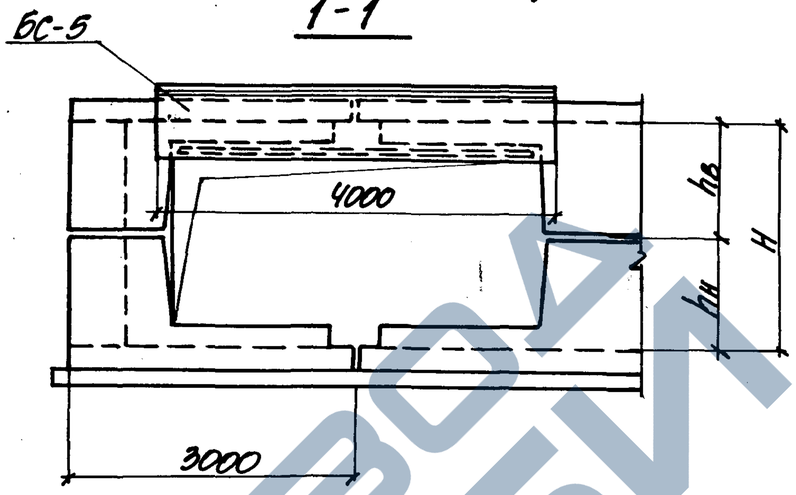

Марка угла поворота сочетание лотков	Размеры, мм H	hн	hв
УПТ 360х180 1	1800	900	900
УПТ 360х210 1	2100	600	1500
УПТ 360х210 2		1500	600
УПТ 360х210 3		900	1200
УПТ 360х210 4		1200	900
УПТ 360х240 1	2400		1200
УПТ 360х300 1	3000	1500	1500

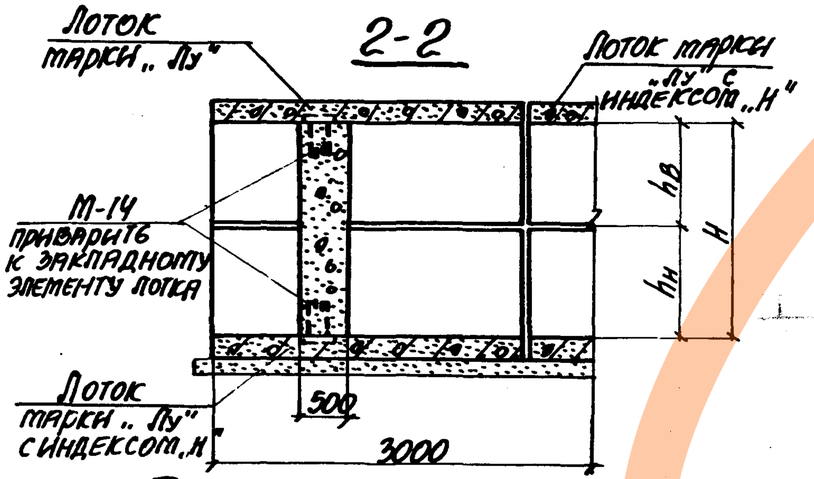

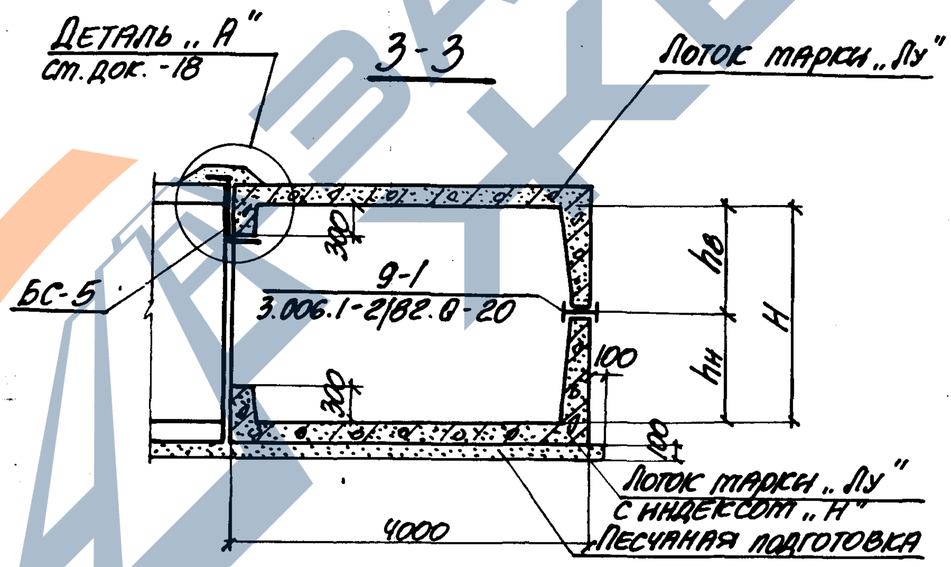

Таблица для подбора стальных элементов на угол поворота канала

Марка угла поворота	Марка изделия	Кол-во шт.	Выпуск серии
УПТ 360х180 УПТ 360х210 УПТ 360х240 УПТ 360х300	М-14	16	1-3
	БС-5	1	2-2
	МС-1	2	1-3

Балка БС-5 на плане условно не показана

Таблица для подбора сборных железобетонных элементов на угол поворота канала

Марка угла поворота сочетание лотков	Марка изделия	Кол-во шт.	Выпуск серии
УПТ 360х180 1	Лу 36-15	2	2-2
	Лу 36-15Н	2	
УПТ 360х210 1;2	Лу 35-15	1	
	Лу 35-15Н	1	
	Лу 38-15	1	
	Лу 38-15Н	1	

Марка угла поворота сочетание лотков	Марка изделия	Кол-во шт.	Выпуск серии
УПТ 360х210 3;4	Лу 36-15	1	2-2
	Лу 36-15Н	1	
	Лу 37-15	1	
	Лу 37-15Н	1	
УПТ 360х240 1	Лу 37-15	2	
	Лу 37-15Н	2	
УПТ 360х300 1	Лу 38-15	2	
	Лу 38-15Н	2	

Нач. отд.	Бродский		
Н. контр.	Уманцева		
Гл. констр.	Коротецкий		
Гл. инж.	Уманцева		
Исполнил	Гуровец		
Проверил	Уманцева		

3.006.1-2/82.2-1-20

Угол поворота тоннеля УПТ 360х180; УПТ 360х210; УПТ 360х240; УПТ 360х300

Стадия	Лист	Листов
Р		1

Госстрой СССР, Харьковский Промстройниипроект

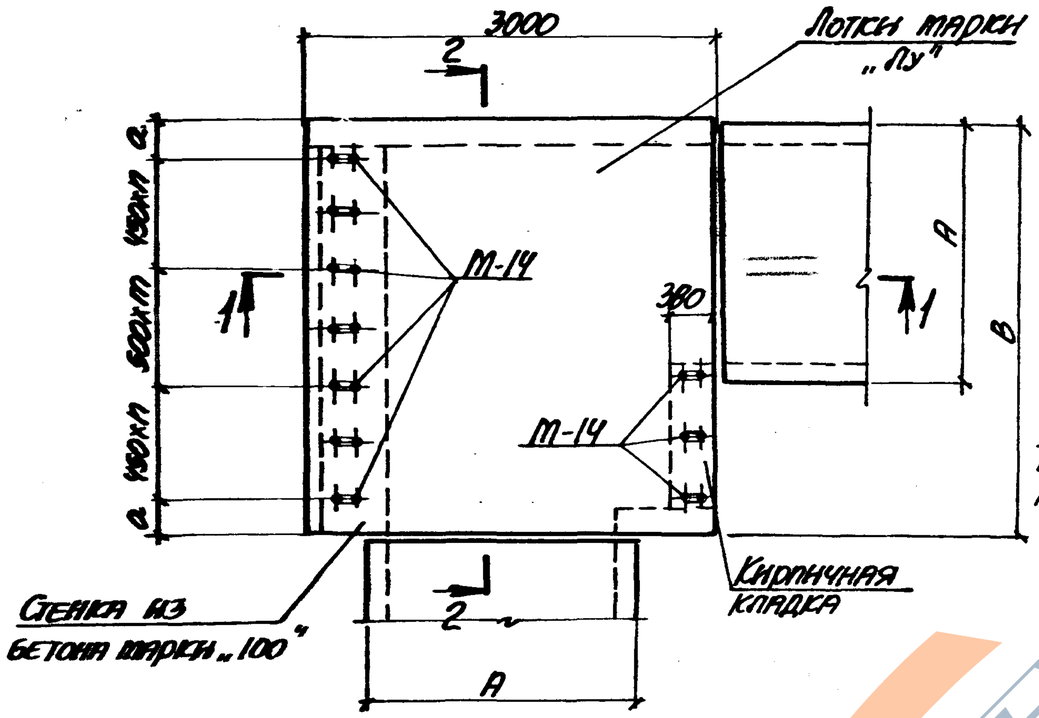

2-2

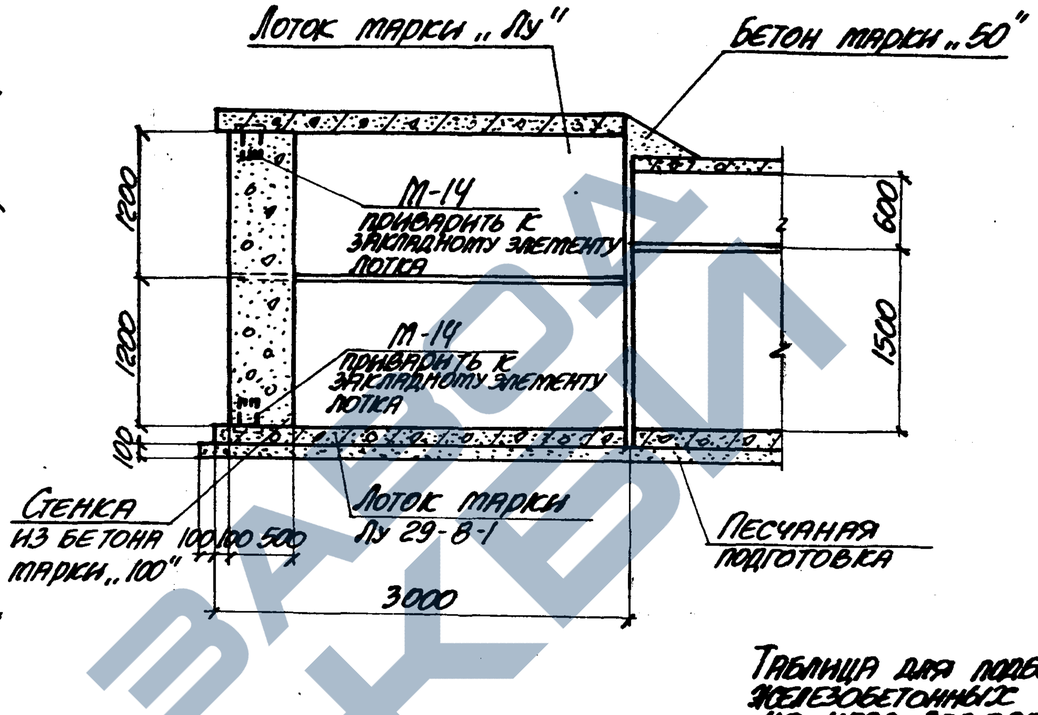

1-1

Марка угла поворота	Размеры, мм			Кол-во	
	А	В	а	т	л
УПТК 150х210	1840	2780	390	4	—
УПТК 180х210	2160	3380	290	2	2

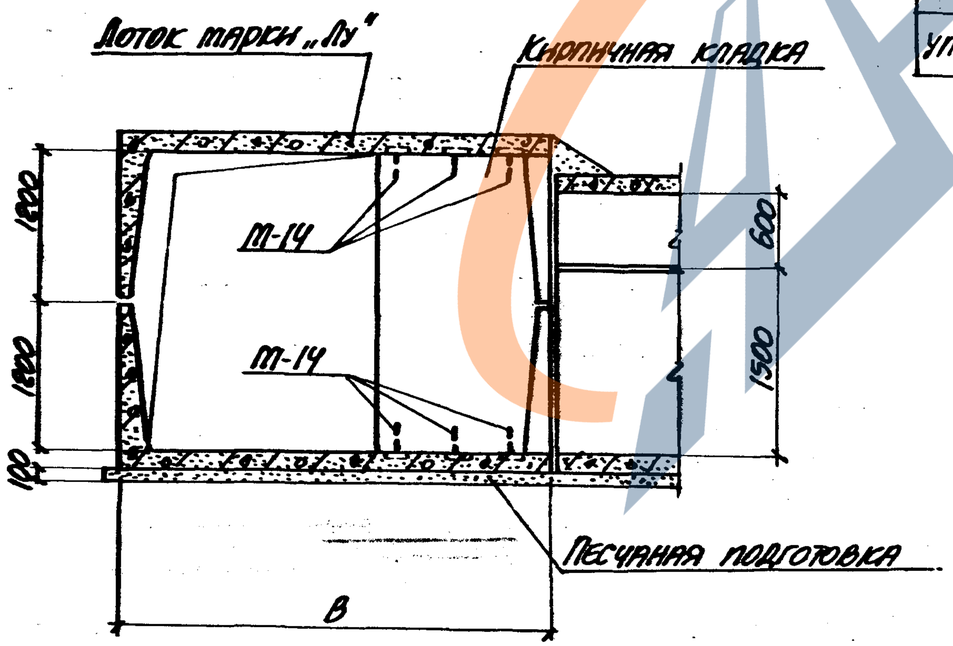

Таблица для подбора сборных железобетонных элементов на угол поворота тоннеля

Марка угла поворота	Марка изделия	Кол-во шт	Выпуск серии
УПТК 150х210	Лу 29-8-1	1	2-2
	Лу 29-8Ч-1	1	
УПТК 180х210	Лу 33-8-1	1	
	Лу 33-8Ч-1	1	

Таблица для подбора закладных элементов на угол поворота тоннеля

Марка угла поворота	Марка изделия	Кол-во шт.	Выпуск серии
УПТК 150х210	М-14	16	1-3
УПТК 180х210	М-14	20	

Нач. отд.	Бродский	
Н. контр.	Уманцева	
Гл. констр.	Коротецкий	
Ст. инж.	Уманцева	
Исполнил	Литвинова	
Проверил	Уманцева	

3.006.1-2/82.2-1-21

Угол поворота кабельного тоннеля УПТК 150х210; УПТК 180х210

Стадия	Лист	Листов
Р		1

Госстрой СССР ХАРЬКОВСКИЙ ПРОМСТРОЙНИИПРОЕКТ

Марка угла поворота	Бетон марки, м³				Кирпичная кладка или бетон марки 100, м³	Сталь, кг				
	200	300	400	Всего		Сталь класса А-III по ГОСТ 5781-82	Сталь класса А-I по ГОСТ 5781-82	Холоднотянутая проволока класса Бр-I по ГОСТ 6727-80	Прокат ВСт 3кп 2 по ГОСТ 380-71	Всего
УПК 30 х 30	0,18	0,33	—	0,51	0,03	15,7	5,0	3,3	0,8	24,8
УПК 45 х 30	—	0,55	—	0,55	0,04	27,0	5,0	5,1	0,8	37,9
УПК 60 х 30	0,32	0,58	—	0,90	0,05	35,1	4,8	7,0	0,8	47,7
УПК 60 х 45	0,32	0,69	—	1,01	0,08	46,0	4,8	7,5	0,8	59,1
УПК 60 + 60	0,32	0,84	—	1,16	0,11	49,5	6,3	8,1	0,8	64,7
УПК 90 + 45	0,53	1,14	—	1,67	0,13	100,5	10,4	12,5	1,8	125,2
УПК 90 х 60	0,53	1,27	—	1,80	0,17	106,1	10,4	13,3	1,8	131,6
УПК 90 х 90	0,53	1,73	—	2,26	0,23	115,1	12,6	13,8	2,8	144,3
УПК 90 х 120	0,53	2,16	—	2,69	0,32	158,1	35,5	8,4	1,8	203,8
УПК 120 х 45	—	2,33	—	2,33	0,16	174,4	20,6	16,1	1,8	212,9
УПК 120 х 60	—	2,43	—	2,43	0,21	209,1	37,6	12,1	1,8	260,6
УПК 120 х 90	—	2,85	—	2,85	0,31	186,3	35,3	15,7	1,8	239,1
УПК 120 х 120	—	3,39	—	3,39	0,41	246,7	41,9	18,8	1,8	309,2
УПК 150 х 45	—	3,59	—	3,59	0,20	255,0	40,0	18,9	2,2	316,1
УПК 150 х 60	—	3,68	—	3,68	0,26	288,8	57,4	13,3	4,0	363,5
УПК 150 х 90	—	4,16	—	4,16	0,40	366,8	63,6	16,9	4,0	451,3

Инв. № подл. | Взам. инв. №

Нач. отд.	Бродский		
Н. контр.	Упанцева		
Гл. констр.	Коростецкий		
Ст. инж.	Упанцева		
Исполнил	Лапкун		
Проверил	Суровый		

3.006.1-2/82.2-1-22

Ведомость расхода материалов на углы поворота каналов марок УПК; УПКЛс; УПТ и УПТК

Стадия	Лист	Листов
Р	1	4

Госстрой СССР Харьковский Промстройниипроект

Марка угла поворота	Бетон марки, м³				Кирпичная кладка или бетон марки, м³ 100, м³	Сталь, кг				
	200	300	400	Всего		Сталь класса А-III по ГОСТ 5781-82	Сталь класса А-I по ГОСТ 5781-82	Холоднотянутая проволока класса ВрI по ГОСТ 6727-80	Прокат ВСт 3кп 2 по ГОСТ 380-71	Всего
УПК 150х120	—	4,56	—	4,56	0,52	351,6	66,8	17,9	4,0	440,3
УПК 150х150	—	5,18	—	5,18	0,63	408,3	76,4	18,9	4,0	507,6
УПК 180х60	—	4,64	—	4,64	0,46	390,0	78,2	4,0	5,9	478,1
УПК 180х90	—	2,26	2,77	5,03	0,60	393,6	81,3	7,6	5,9	488,4
УПК 180х120	—	5,47	—	5,47	0,73	417,7	89,2	8,4	5,9	521,2
УПК 180х150	—	3,12	—	3,12	0,71	233,4	50,2	5,2	5,3	294,1
УПК 210х60	—	5,96	—	5,96	0,48	535,3	95,8	8,5	5,9	645,5
УПК 210х90	—	6,82	—	6,82	0,64	571,9	103,6	9,5	5,9	690,9
УПК 210х120	—	3,33	—	3,33	0,80	307,9	53,9	6,1	5,9	373,8
УПК 210х150	—	3,51	—	3,51	0,95	322,3	55,1	3,3	5,3	386,0
УПК 240х90	—	3,39	3,74	7,13	0,75	913,0	182,0	3,6	12,2	1110,8
УПК 240х120	—	3,39	4,26	7,65	0,90	859,8	186,4	4,4	12,2	1062,8
УПК 240х150	—	3,39	4,76	8,15	1,10	1034,8	198,0	5,4	12,2	1250,4
УПК 300х90	—	2,94	2,70	5,64	0,90	1389,1	246,4	13,6	517,0	2166,1
УПК 300х120	—	2,94	5,18	8,12	1,12	1372,7	251,2	14,4	517,0	2155,3
УПК 300х150	—	2,94	5,72	8,66	1,35	1471,7	265,6	15,4	517,0	2269,7
УПКЛс 90х90	—	1,74	—	1,74	0,20	129,4	10,9	16,4	11,1	167,8
УПКЛс 90х120	—	2,00	—	2,00	0,27	140,6	10,9	17,6	11,1	180,2
УПКЛс 120х90	—	2,52	—	2,52	0,27	210,0	29,3	18,4	11,1	268,8
УПКЛс 120х120	—	2,72	—	2,72	0,36	279,4	63,3	10,4	11,1	364,2

Марка угла поворота	Бетон марки, м³				Кирпичная кладка или бетон марки 100, м³	Сталь, кг				
	200	300	400	Всего		Сталь класса А-III по ГОСТ 5781-82	Сталь класса А-I по ГОСТ 5781-82	Холоднотянутая проволока класса Вр-I по ГОСТ 6727-80	Прокат Вст 3 кп 2 по ГОСТ 380-71	Всего
УПКЛс 120×150	—	3,14	—	3,14	0,45	256,6	61,0	14,0	11,1	342,7
УПКЛс 150×90	—	3,54	—	3,54	0,34	270,2	50,6	25,8	11,9	358,5
УПКЛс 150×120	—	3,72	—	3,72	0,45	338,8	85,4	14,6	15,5	454,3
УПКЛс 180×120	—	4,76	—	4,76	0,54	508,4	105,8	8,0	16,3	638,5
УПКЛс 210×120	—	5,58	—	5,58	0,63	629,2	122,2	17,0	16,3	784,7
УПТ 150×180 / 1	—	4,68	—	4,68	0,77	494,8	96,8	21,8	15,5	628,9
УПТ 150×180 / 2	—	4,60	—	4,60	0,77	401,6	93,8	19,2	15,5	530,1
УПТ 150×180 / 3	—	4,60	—	4,60	0,77	401,6	93,8	19,2	15,5	530,1
УПТ 150×210 / 1	—	5,25	—	5,25	0,90	458,5	103,4	20,2	15,5	597,6
УПТ 150×210 / 2	—	5,25	—	5,25	0,90	458,5	103,4	20,2	15,5	597,6
УПТ 180×180 / 1	—	—	5,54	5,54	0,91	515,6	111,2	15,2	16,3	658,3
УПТ 180×180 / 2	—	5,59	—	5,59	0,91	535,9	115,8	12,4	16,3	680,4
УПТ 180×180 / 3	—	5,59	—	5,59	0,91	535,9	115,8	12,4	16,3	680,4
УПТ 180×210 / 1	—	6,07	—	6,07	1,06	535,9	114,3	11,9	15,7	677,8
УПТ 180×210 / 2	—	6,17	—	6,17	1,06	535,9	114,3	11,9	15,7	677,8
УПТ 210×180 / 1	—	7,30	—	7,30	1,03	702,4	136,8	19,6	16,3	875,1
УПТ 210×180 / 2	—	6,29	—	6,29	1,03	664,0	119,5	17,4	16,3	817,2
УПТ 210×180 / 3	—	6,29	—	6,29	1,03	664,0	119,5	17,4	16,3	817,2
УПТ 210×210 / 1	—	6,77	—	6,77	1,21	689,9	122,9	15,1	16,2	844,1
УПТ 210×210 / 2	—	6,77	—	6,77	1,21	568,8	96,2	9,9	15,7	690,6

Марка угла поворота	Бетон марки, м³				Кирпичная кладка или бетон марки 100, м³	Сталь, кг				
	200	300	400	Всего		Сталь класса А-III по ГОСТ 5781-82	Сталь класса А-I по ГОСТ 5781-82	Холоднотянутая проволока класса Вр-I по ГОСТ 6727-80	Прокат ВСт3кп2 по ГОСТ 380-71	Всего
УПТ 210х240 /	—	7,10	—	7,10	1,38	540,1	92,6	15,0	16,3	664,0
УПТ 240х180 /	—	7,48	—	7,48	2,29	1454,2	281,2	7,2	290,3	2032,9
УПТ 240х180 2;3	—	—	7,62	7,62	2,29	1285,4	270,8	6,8	287,4	1850,4
УПТ 240х210 1;2	—	—	8,22	8,22	2,67	1455,0	282,4	7,8	288,6	2033,8
УПТ 240х240 /	—	—	8,52	8,52	3,02	1358,4	287,4	8,8	290,0	1944,6
УПТ 240х300 /	—	—	9,52	9,52	3,75	1697,6	313,2	10,8	287,4	2309,0
УПТ 300х180 /	—	—	9,40	9,40	2,83	2312,4	412,5	7,2	357,9	3090,0
УПТ 300х180 2;3	—	—	9,56	9,56	2,83	2212,4	406,1	6,8	357,9	2983,2
УПТ 300х210 1;2	—	—	10,10	10,10	3,30	2311,4	420,5	7,8	357,9	3097,6
УПТ 300х240 /	—	—	10,36	10,36	3,75	2279,6	421,6	8,8	357,9	3067,9
УПТ 300х300 /	—	—	11,44	11,44	4,65	2477,6	450,9	10,8	357,9	3297,2
УПТ 360х180 /	—	—	11,84	11,84	3,37	3630,0	571,5	7,2	432,4	4641,1
УПТ 360х210 1;2	—	—	12,52	12,52	3,93	3506,4	552,1	10,6	426,6	4495,7
УПТ 360х210 3;4	—	—	12,32	12,32	3,93	3481,6	562,1	8,0	432,4	4484,1
УПТ 360х240 /	—	—	12,80	12,80	4,47	3333,2	552,7	8,8	432,4	4327,1
УПТ 360х300 /	—	—	13,80	13,80	5,55	3619,6	561,5	16,4	432,4	4629,9
УПТК 150х210	—	—	3,90	3,90	4,02	453,6	71,3	17,0	6,4	548,3
УПТК 180х210	—	—	4,74	4,74	5,00	625,6	90,0	19,8	8,0	743,4

Схема расположения плит перекрытия

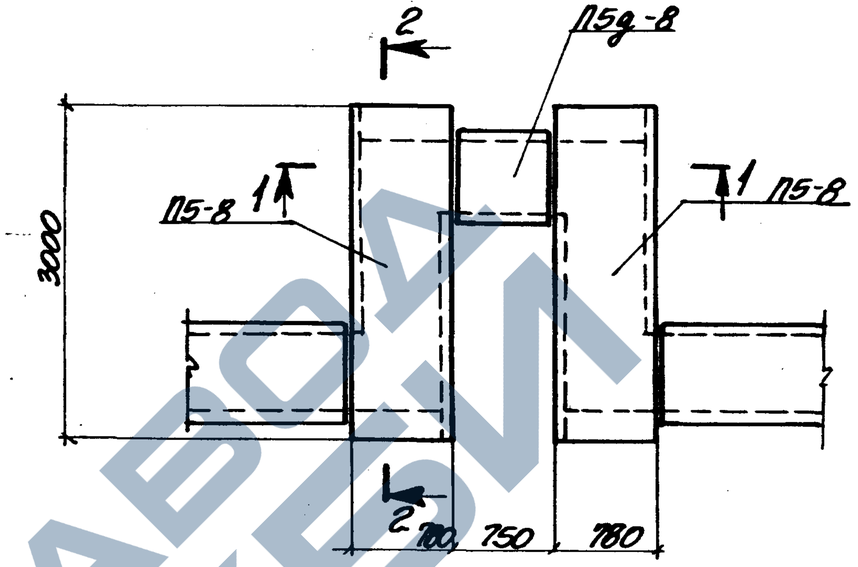

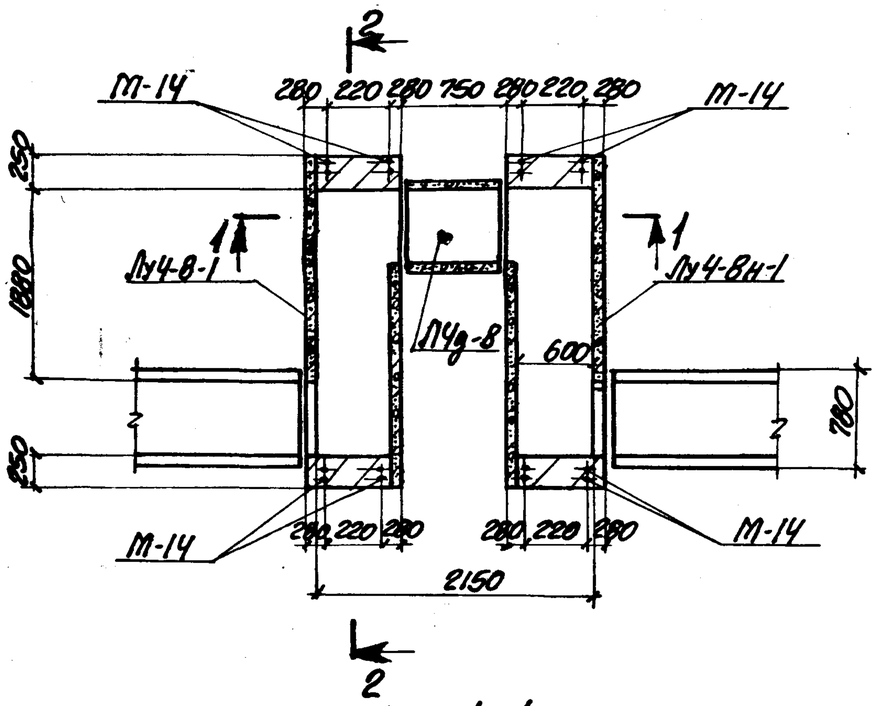

1-1

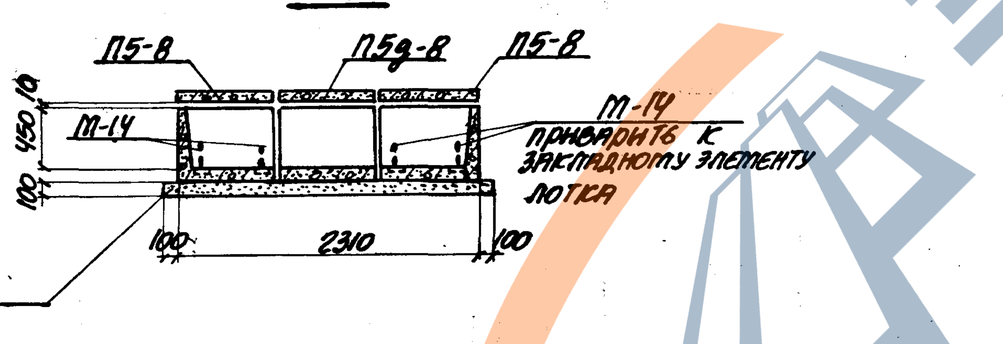

2-2

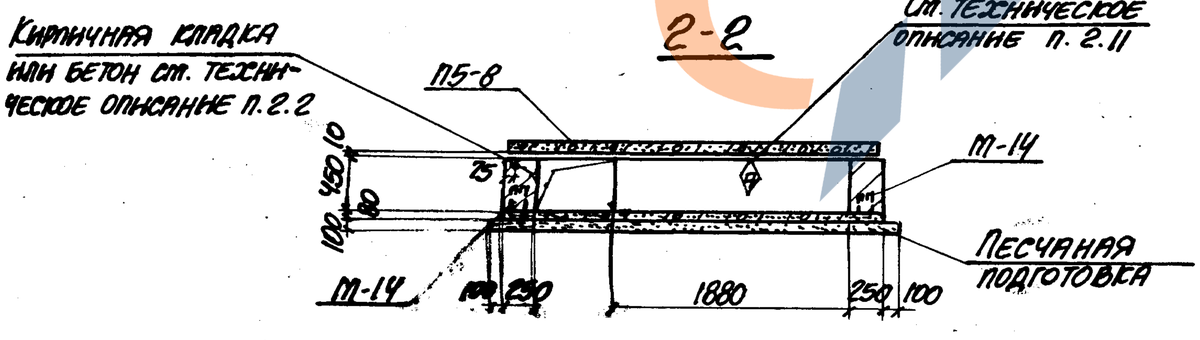

Выборка закладных элементов на компенсаторную нишу

Марка компенсаторной ниши	Марка закладного элемента	Кол-во шт.	Выпуск серии
НК 60×45	М-14	8	1-3

Таблица для подбора сборных железобетонных элементов на компенсаторную нишу

Марка компенсаторной ниши	Марка изделия	Кол-во шт.	Выпуск серии
НК 60×45	Лу4-8-1	1	2-2
	П4д-8	1	1-1
	Лу4-8н-1	1	2-2
	П5-8	2	1-2
	П5д-8	1	

Нач. отд.	Бродский		
Н. контр.	Уланцева		
Гл. констр.	Коротецкий		
Ст. инж.	Уланцева		
Исполнил	Литвинова		
Проверил	Уланцева		

3.006.1-2/82.2-1-23

Компенсаторная ниша НК 60×45

Стадия	Лист	Листов
Р		1

Госстрой СССР Харьковский Промстройниипроект

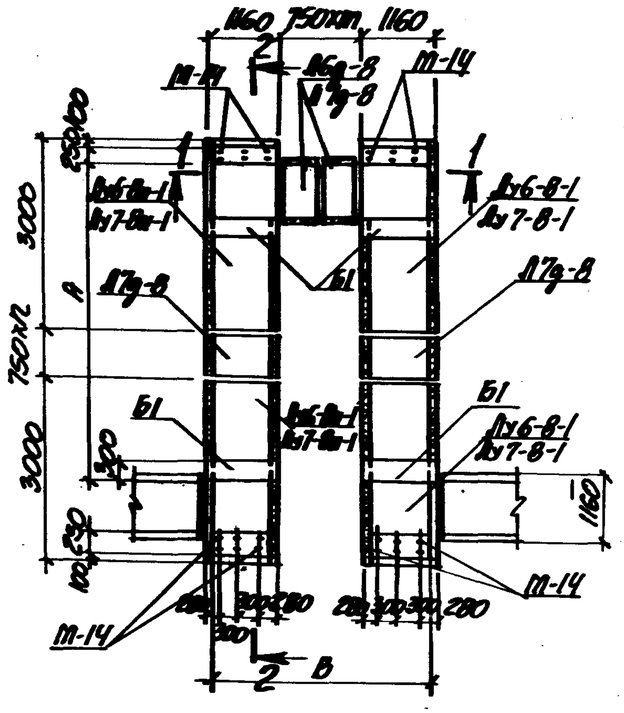

Схема расположения плит перекрытия

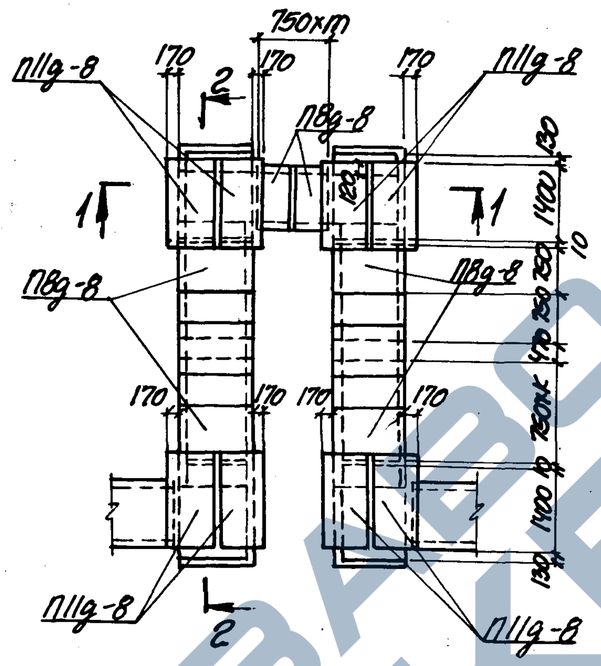

Таблица для подбора сборных железобетонных элементов на компенсаторную нишу

Марка компенсаторной ниши	Марка изделия	Кол-во шт.	Выпуск серии
НК 90х45	Л6д-8	2	1-1
	Лу6-8-1	2	2-2 *)
	Лу6-8н-1	2	
	П8д-8	10	1-2
	П11д-8	8	
	Б1	4	2-2
НК 90х60	Л7д-8	2	1-1
	Лу7-8-1	3	2-2 *)
	Лу7-8н-1	2	
	П8д-8	11	1-2
	П11д-8	8	
	Б1	4	1-1

1-1

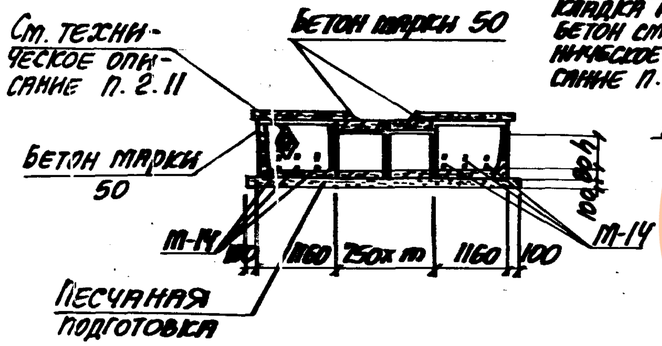

2-2

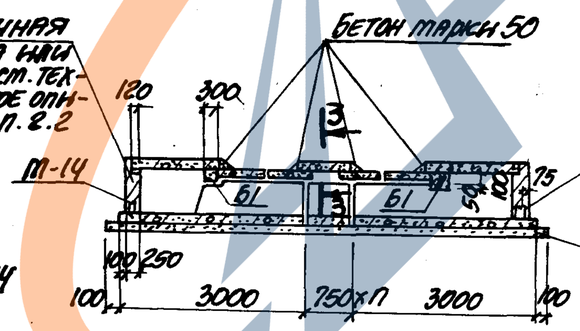

3-3

Выборка закладных элементов на компенсаторную нишу

Марка компенсаторной ниши	Марка закладного элемента	Кол-во шт.	Выпуск серии
НК 90х45	М-14	12	1-3
НК 90х60			

*) Лотки Лу6-8-1 и Лу6-8н-1 изготавливаются по чертежам лотков Лу6-8 и Лу6-8н с соответствующим укорочением

Марка компенсаторной ниши	Размеры, мм			Количество		
	А	В	Н	m	h	К
НК 90х45	4300	3660	450	2	–	1
НК 90х60	5070	2890	600	1	1	2

Нач. отд.	Бровский		
Н. контр.	Уманцева		
Гл. констр.	Коротецкий		
Ст. инж.	Уманцева		
Исполнил	Литвинова		
Проверил	Уманцева		

3.006.1-2/82.2-1-24

Компенсаторная ниша НК 90х45; НК 90х60

Стадия	Лист	Листов
Р		1

Госстрой СССР ХАРЬКОВСКИЙ ПРОМСТРОЙНИИПРОЕКТ

Инв. № подл. | Подпись и дата | Взам. инв. №

Схема расположения плит перекрытия

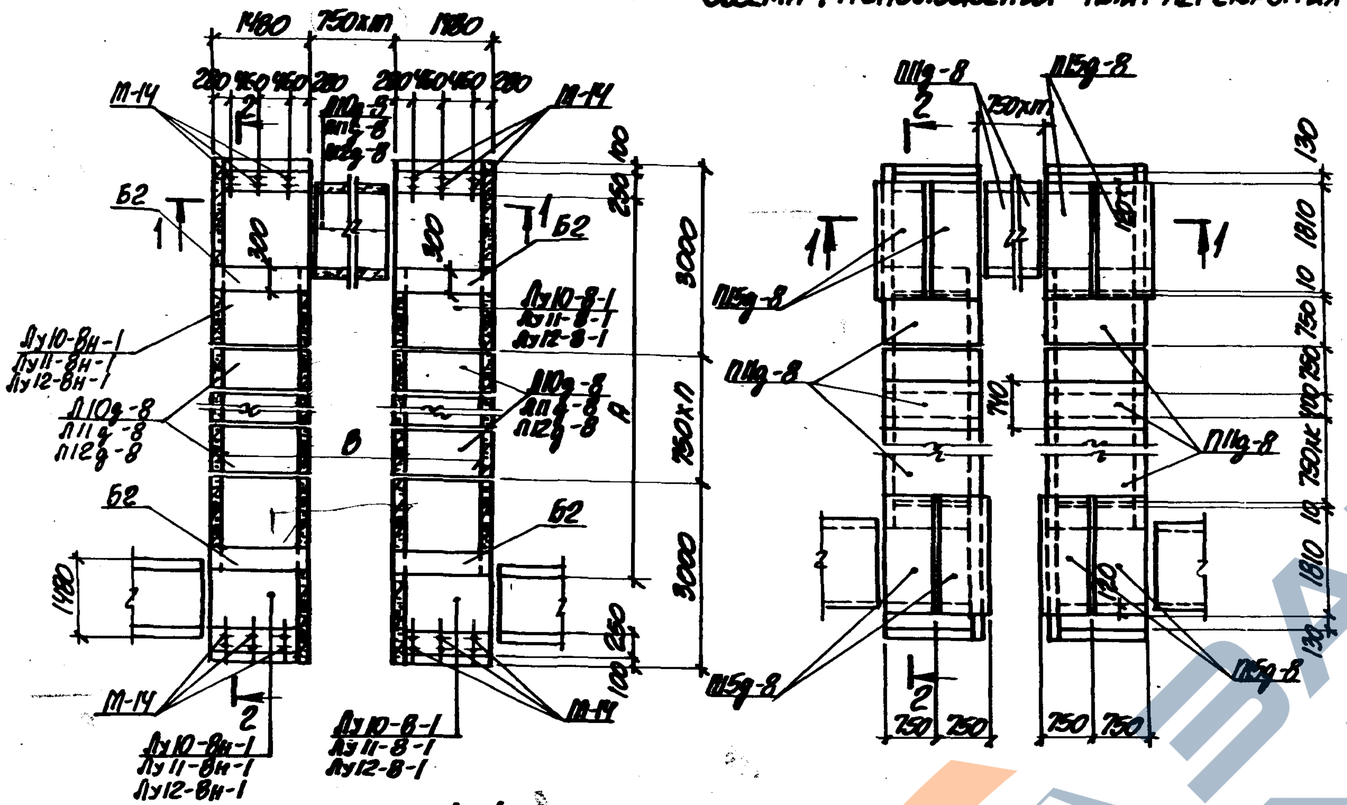

1-1

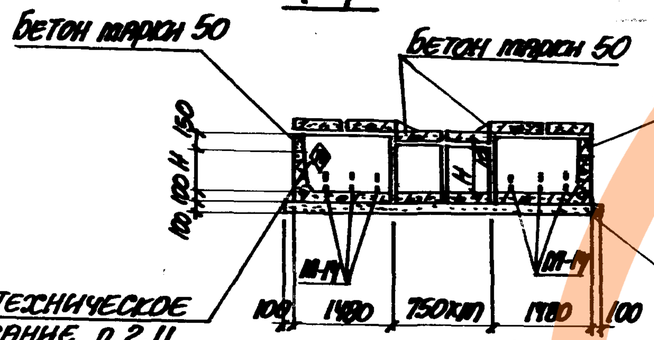

3-3

2-2

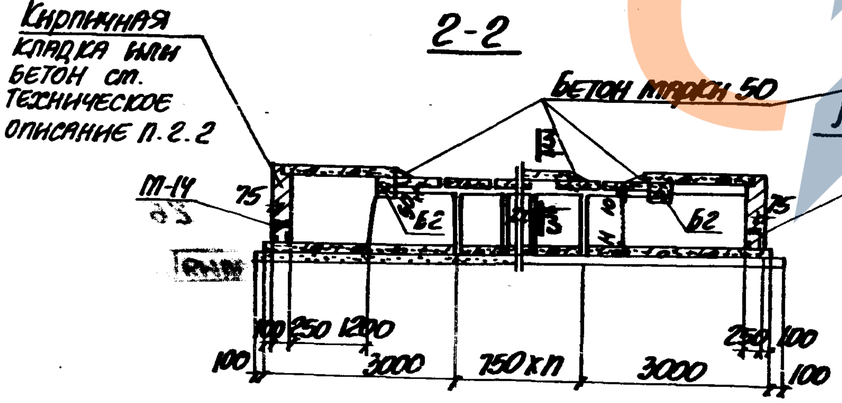

Таблица для подбора сборных железобетонных элементов на компенсаторную нишу

Марка компенсаторной ниши	Марка изделия	Кол-во шт.	Выпуск серии
НК 120х45 (тип I)	Л10g-8	4	1-1
	Лу10-8-1	2	2-2 *)
	Лу10-8н-1	2	
	П11g-8	10	1-2
	П15g-8	8	
	Б2	4	2-2
НК 120х60 (тип I)	Л11g-8	4	1-1
	Лу11-8-1	2	2-2 *)
	Лу11-8н-1	2	
	П11g-8	10	1-2
	П15g-8	8	
	Б2	4	2-2
НК 120х45 (тип II)	Л10g-8	5	1-1
	Лу10-8-1	2	2-2 *)
	Лу10-8н-1	2	
	П11g-8	11	1-2
	П15g-8	8	
	Б2	4	2-2
НК 120х60 (тип II)	Л11g-8	8	1-1
	Лу11-8-1	2	2-2 *)
	Лу11-8н-1	2	
	П11g-8	14	1-2
	П15g-8	8	
	Б2	4	2-2
НК 120х90	Л12g-8	5	1-1
	Лу12-8-1	2	2-2 *)
	Лу12-8н-1	2	
	П11g-8	11	1-2
	П15g-8	8	
	Б2	4	2-2

Выборка закладных элементов на компенсаторную нишу

Марку компенсаторной ниши	Марка закладного элемента	Кол-во шт.	Выпуск серии
НК 120х45 (тип I) НК 120х60 (тип I) НК 120х45 (тип II) НК 120х60 (тип II) НК 120х90	М-14	12	1-3

Марка компенсаторной ниши	К-во m	К-во n	К-во k	Размеры, мм A	B	H
НК 120х45 (тип I)	2	1	1	4850	4280	450
НК 120х60 (тип I)					4260	600
НК 120х45 (тип II)	1	2	2	5600	3530	450
НК 120х60 (тип II)	2	3	3	6350	4260	600
НК 120х90	1	2	2	5600	3530	900

*) Лотки Лу10-8-1 ... Лу12-8-1; Лу10-8н-1 ... Лу12-8-1 изготавливаются по чертежам лотков Лу10-8 ... Лу12-8; Лу10-8н ... Лу12-8н с соответствующим укорочением

Нач. отд.	Бровский		
Н. контр.	Уманцева		
Гл. констр.	Коротецкий		
Ст. инж.	Уманцева		
Исполнил	Литвинова		
Проверил	Уманцева		

3.006.1-2/82.2-1-25

Компенсаторная ниша НК 120х45 (тип I); НК 120х60 (тип I); НК 120х45 (тип II); НК 120х60 (тип II); НК 120х90

Стадия	Лист	Листов
Р		1

Госстрой СССР
Харьковский Промстройниипроект

Схема расположения плит перекрытия

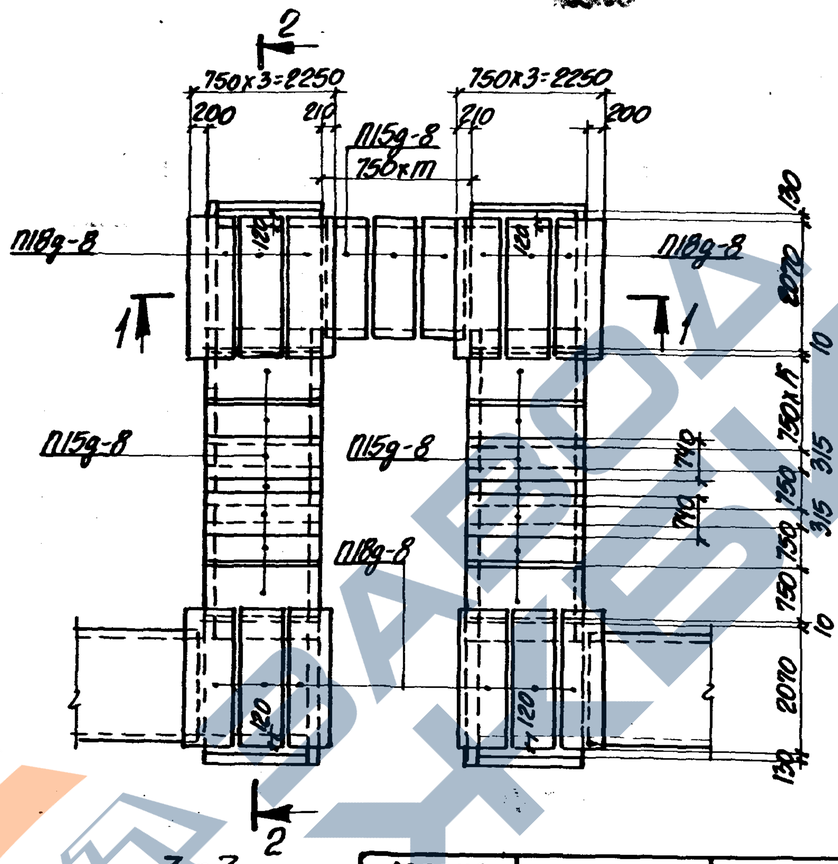

Таблица для подбора сборных железобетонных элементов на компенсаторную нишу

Марка компенсаторной ниши	Марка изделия	Кол-во шт.	Выпуск серии
НК 150×60 (тип I)	Л15g-8	11	1-1
	Лу15-8-1	2	2-2 *)
	Лу15-8н-1	2	
	П15g-8	17	1-2
	П18g-8	12	
	Б3	4	2-2
НК 150×90	Л16g-8	8	1-1
	Лу16-8-1	2	2-2 *)
	Лу16-8н-1	2	
	П15g-8	15	1-2
	П18g-8	12	
	Б3	4	2-2

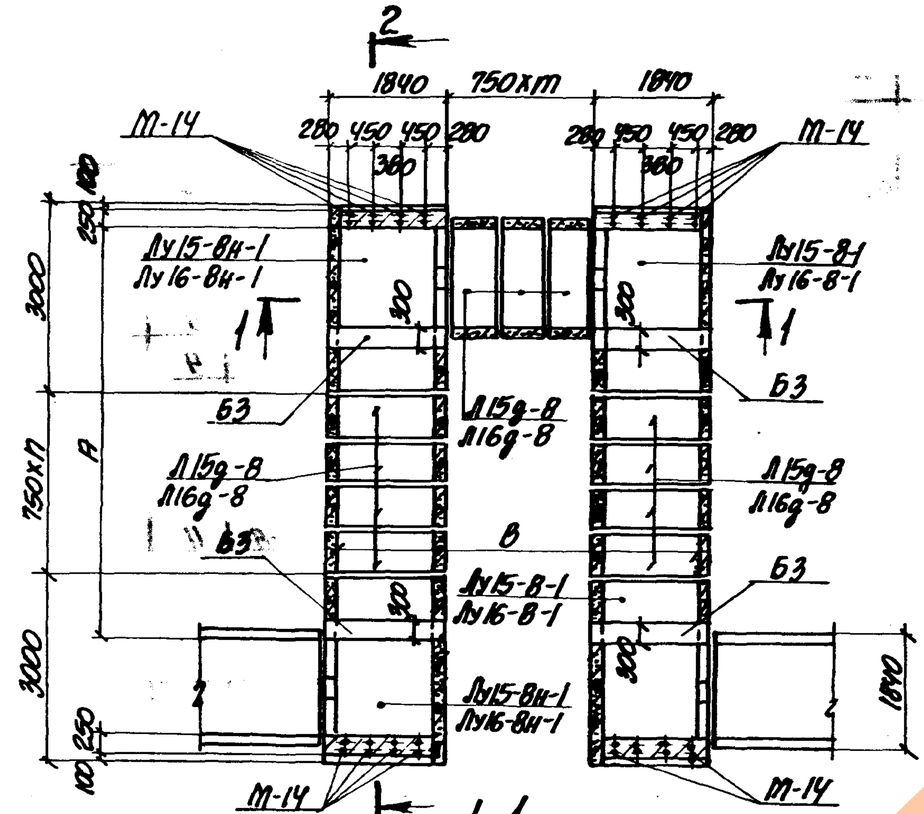

1-1

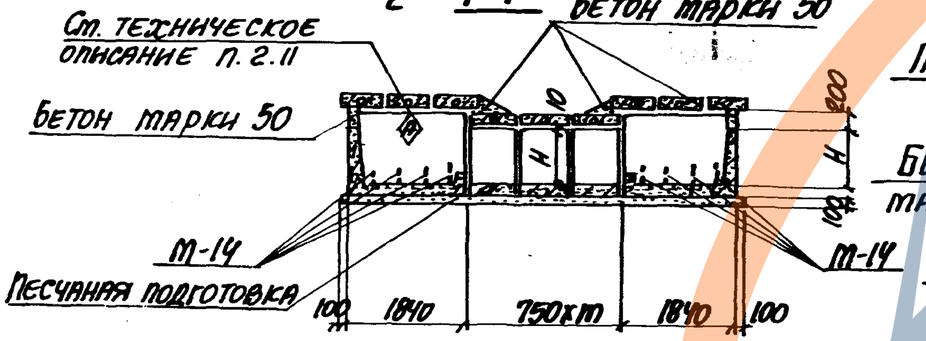

2-2

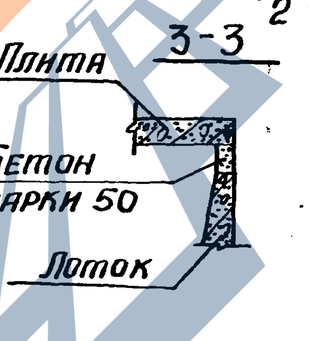

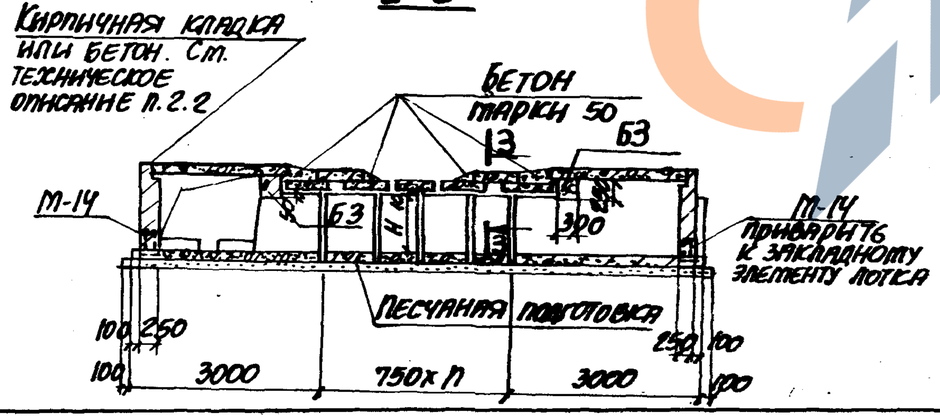

Выборка закладных элементов на компенсаторную нишу

Марка компенсаторной ниши	Марка закладного элемента	Кол-во шт.	Выпуск серии
НК 150×60 НК 150×90	М-14	16	1-3

Марка компенсаторной ниши	Размеры, мм			Количество		
	А	В	Н	п	т	к
НК 150×60	6700	5690	600	4	3	2
НК 150×90	5970	4920	900	3	2	1

*) Лотки Лу15-8-1, Лу16-8-1 и Лу15-8н-1, Лу16-8н-1 изготавливаются по чертежам лотков Лу15-8, Лу16-8, Лу15-8н, Лу16-8н с соответствующим укорочением

Нач. отд.	Бродский		
Н. контр.	Утанцева		
Гл. констр.	Коротецкий		
Гл. инж.	Утанцева		
Исполнил	Вытвицкая		
Проверил	Утанцева		

3.006.1-2/82.2-1-26

Компенсаторная ниша НК 150×60 (тип I); НК 150×90

Стадия	Лист	Листов
Р		1

Госстрой СССР, Харьковский Промстройниипроект

Схема расположения плит перекрытия

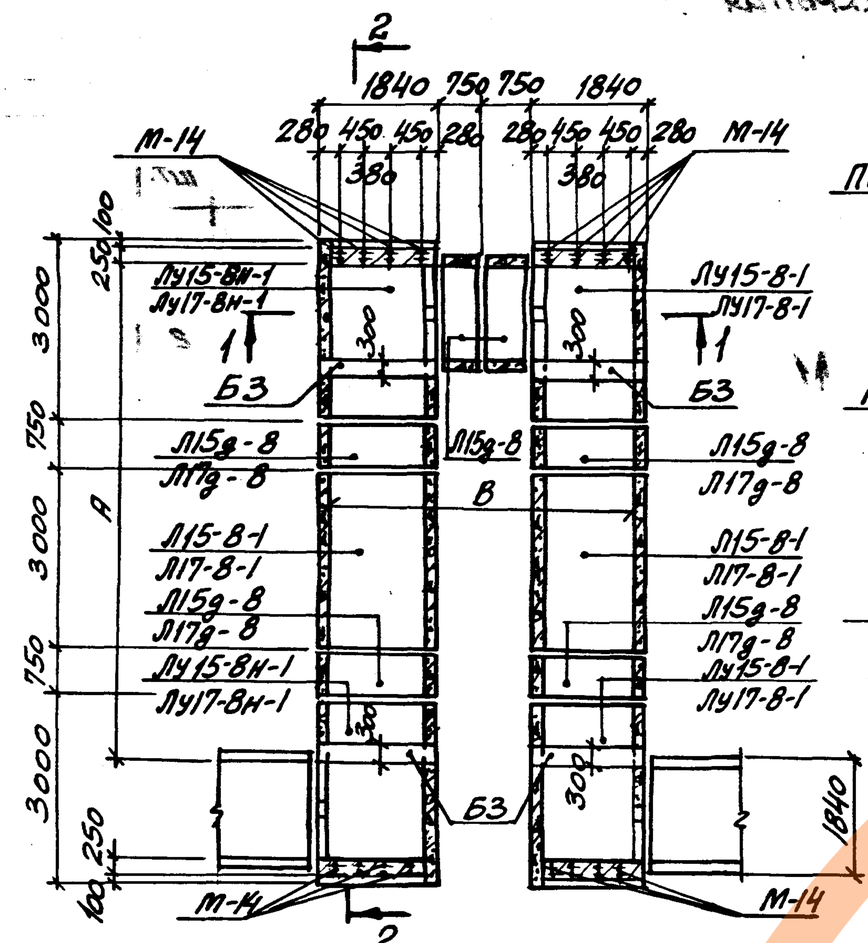

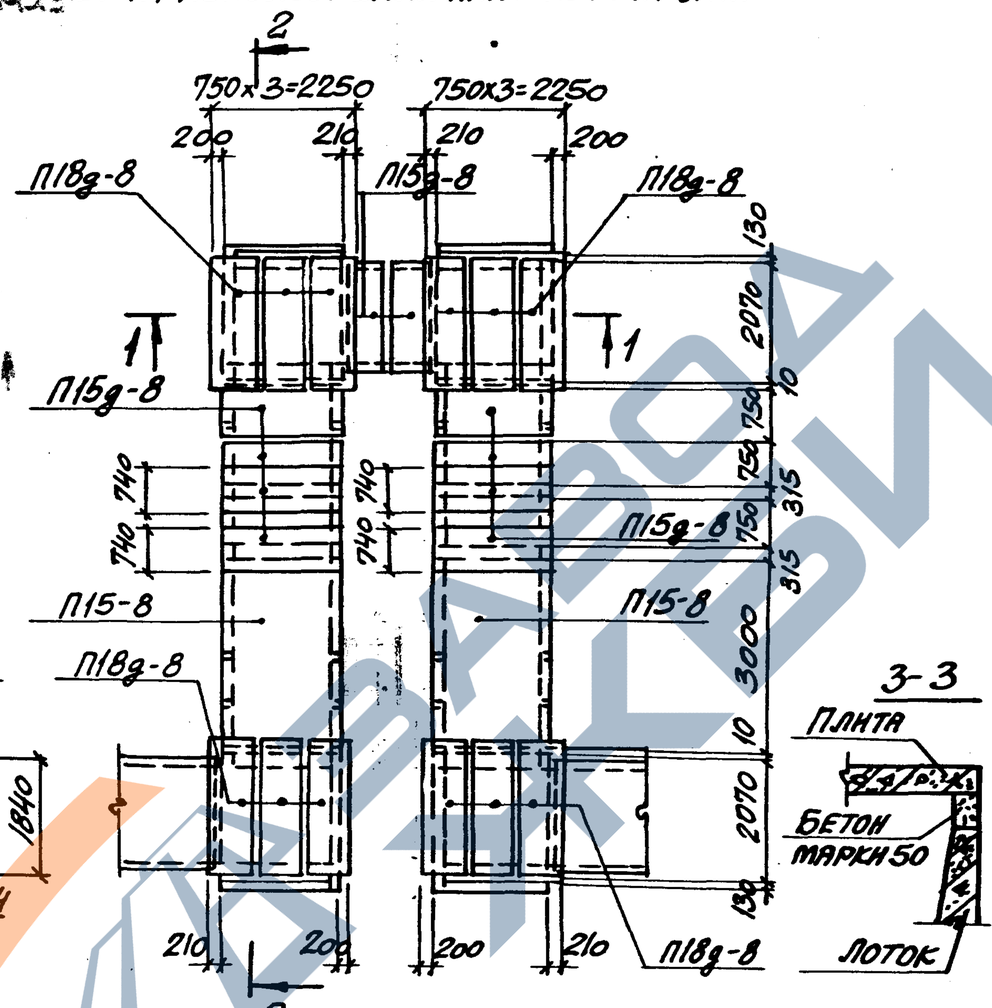

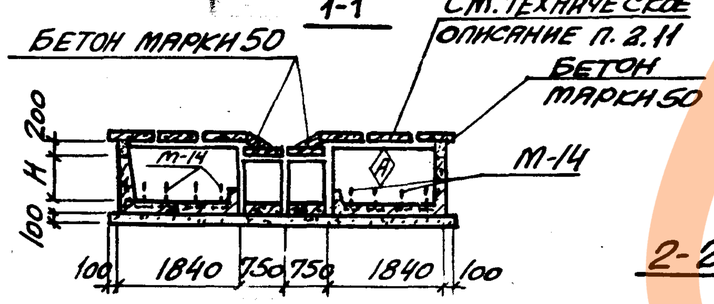

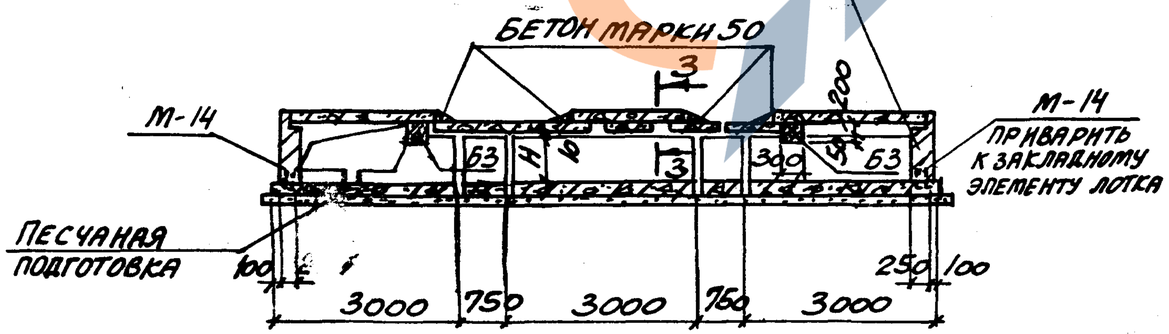

Таблица для подбора сборных железобетонных элементов на компенсаторную нишу

Марка компенсаторной ниши	Марка изделия	Кол-во шт.	Выпуск серии
НК 150х60	Л15g-8	6	1-1
	Л15-8-1	2	1-1 *)
	ЛУ15-8-1	2	2-2 *)
	ЛУ15-8Н-1	2	
	П15-8	2	1-2
	П15g-8	12	
	П18g-8	12	
	Б3	4	2-2
НК 150х120	Л17g-8	6	1-1
	Л17-8-1	2	1-1 *)
	ЛУ17-8-1	2	2-2 *)
	ЛУ17-8Н-1	2	
	П15-8	2	1-2
	П15g-8	12	
	П18g-8	12	
	Б3	4	2-2

Марка компенсаторной ниши	Размеры, мм		
	А	В	Н
НК 150х60	8200	4940	600
НК 150х120	8260	4880	1200

Выборка закладных элементов на компенсаторную нишу

Марка компенсаторной ниши	Марка закладн. элемента	Кол-во шт.	Выпуск серии
НК 150х60	М-14	16	1-3

*) Лотки Л15-8-1 и ЛУ17-8-1, ЛУ15-8-1 и ЛУ17-8-1, ЛУ15-8Н-1 и ЛУ17-8Н-1 изготавливаются по чертежам лотков Л15-8, Л17-8, ЛУ15-8, ЛУ17-8, ЛУ15-8Н и ЛУ17-8Н с соответствующим укорочением

Нач. отд.	Бродский	
Н. контр.	Уманцева	
Гл. констр.	Коротецкий	
Ст. инж.	Уманцева	
Исполн.	Литвинова	
Провер.	Уманцева	

3.006.1-2/82.2-1-27

Компенсаторная ниша НК 150х60 (тип II); НК 150х120

Стадия	Лист	Листов
Р		1

Госстрой СССР Харьковский Промстройниипроект

Инв. № подл. | Подп. и дата | Взам. инв. №

Схема расположения плит перекрытия

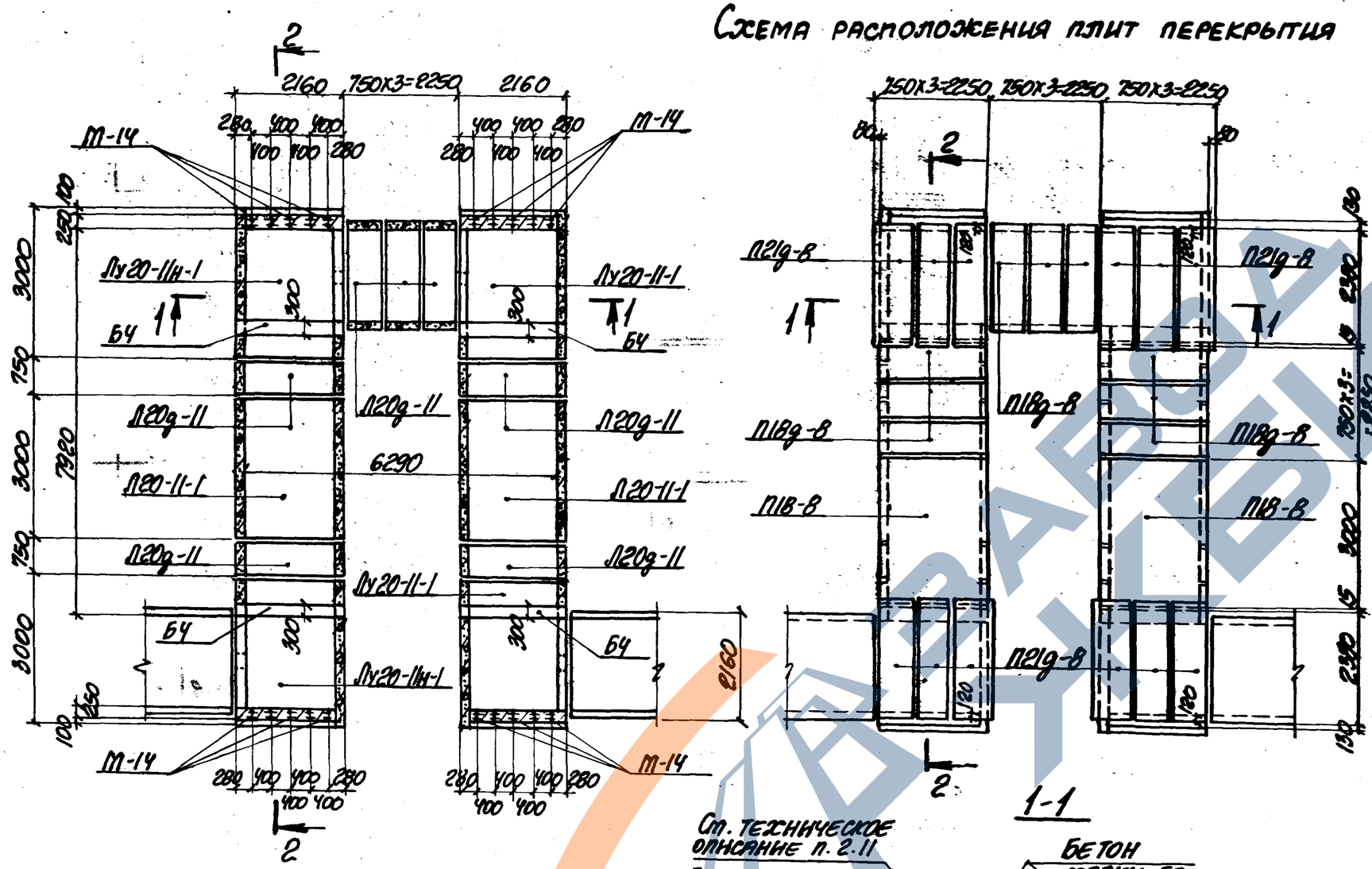

Таблица для подбора сборных железобетонных элементов на компенсаторную нишу

Марка компенсаторной ниши	Марка элемента	Кол-во шт.	Выпуск серии
НК 180×90	Л20д-11	7	1-1
	Л20-11-1	2	1-1 *)
	Лу20-11-1	2	2-2 *)
	Лу20-11н-1	2	
	П18-8	2	1-2
	П18д-8	9	
	П21д-8	12	
	Б4	4	2-2

Выборка закладных элементов на компенсаторную нишу

Марка компенсаторной ниши	Марка закладного элемента	Кол-во шт.	Выпуск серии
НК 180×90	М-14	20	1-3

*) Лотки Л20-11-1, Лу20-11-1 и Лу20-11н-1 изготавливаются по чертежам лотков Л20-11, Лу20-11 и Лу20-11н с соответствующим укорочением

Нач. отд.	Брацкий		
Н. контр.	Уманцева		
Гл. констр.	Коротецкий		
Гл. инж.	Уманцева		
Исполнил	Литвинова		
Проверил	Уманцева		

3.006.1-2/82.2-1-28

Компенсаторная ниша НК 180×90 (тип I)

Стадия	Лист	Листов
Р		1

Госстрой СССР ХАРЬКОВСКИЙ ПРОМСТРОЙНИИПРОЕКТ

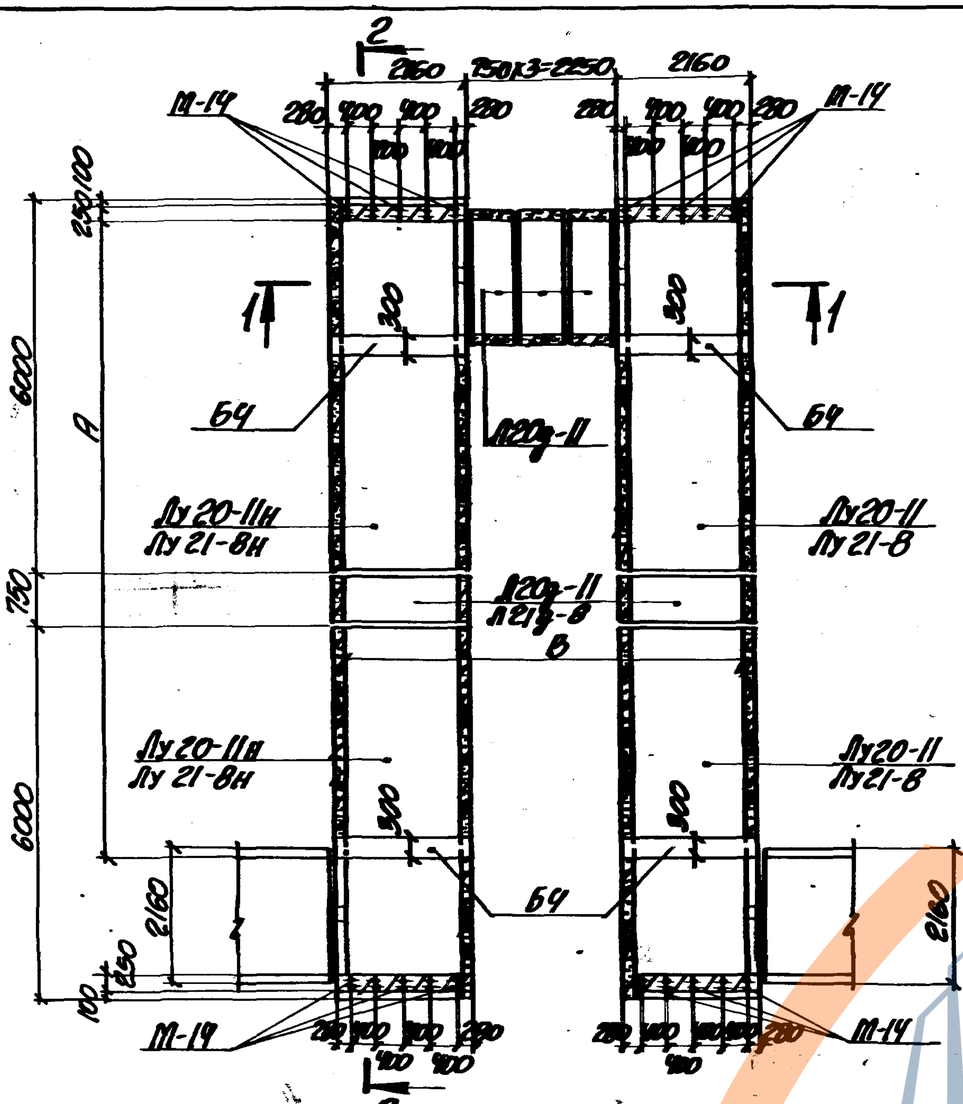

1-1

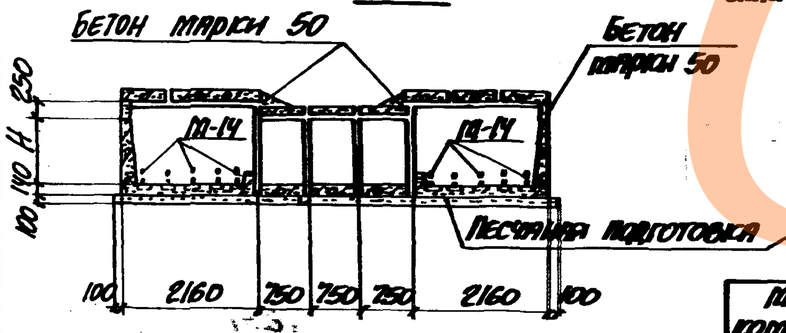

Схема расположения плит перекрытия

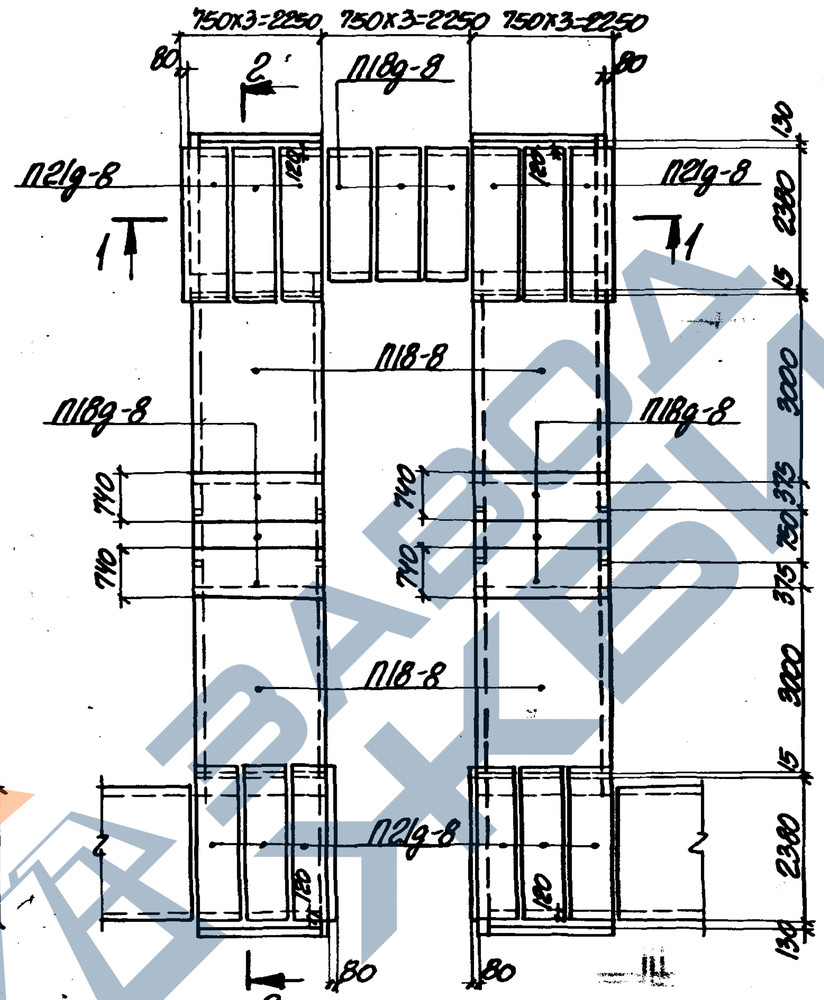

2-2

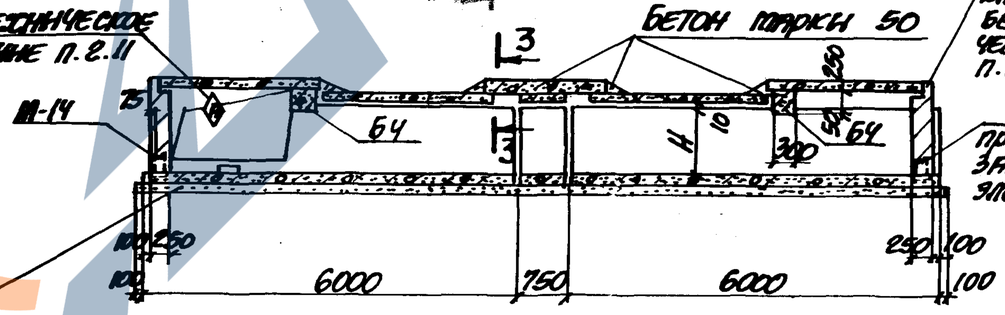

Кирпичная кладка или бетон. См. техническое описание п. 2.2.

М-14 приварить к закладному элементу лотка

3-3

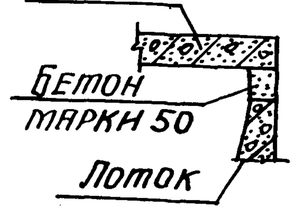

Таблица для подбора сборных железобетонных элементов на компенсаторную нишу

Марка компенсаторной ниши	Марка изделия	Кол-во шт.	Выпуск серии
НК 180х90	П20g-11	5	1-1
	Лу20-11	2	2-2
	Лу20-11н	2	
	П18-8	4	1-2
	П18g-8	9	
	П21g-8	12	
	Б4	4	2-2
НК 180х120	П21g-8	5	1-1
	Лу21-8	2	2-2
	Лу21-8н	2	
	П18-8	4	1-2
	П18g-8	9	
	П21g-8	12	
	Б4	4	2-2

Выборка закладных элементов на компенсаторную нишу

Марка компенсаторной ниши	Марка закладного элемента	Кол-во шт.	Выпуск серии
НК 180х90	М-14	20	1-3
НК 180х120			

Марка компенсаторной ниши	Размеры, мм		
	Н	А	В
НК 180х90	900	10170	6290
НК 180х120	1200	10210	6250

Нач. отд.	Брадский	
Н. контр.	Упанцева	
Гл. констр.	Коротецкий	
Гл. инж.	Упанцева	
Исполнил	Литвинова	
Проверил	Упанцева	

3.006.1-2/82.2-1-29

Компенсаторная ниша НК 180х90 (тип II); НК 180х120

Стадия	Лист	Листов
Р		1

Госстрой СССР
Харьковский Промстройниипроект

Схема расположения плит перекрытия

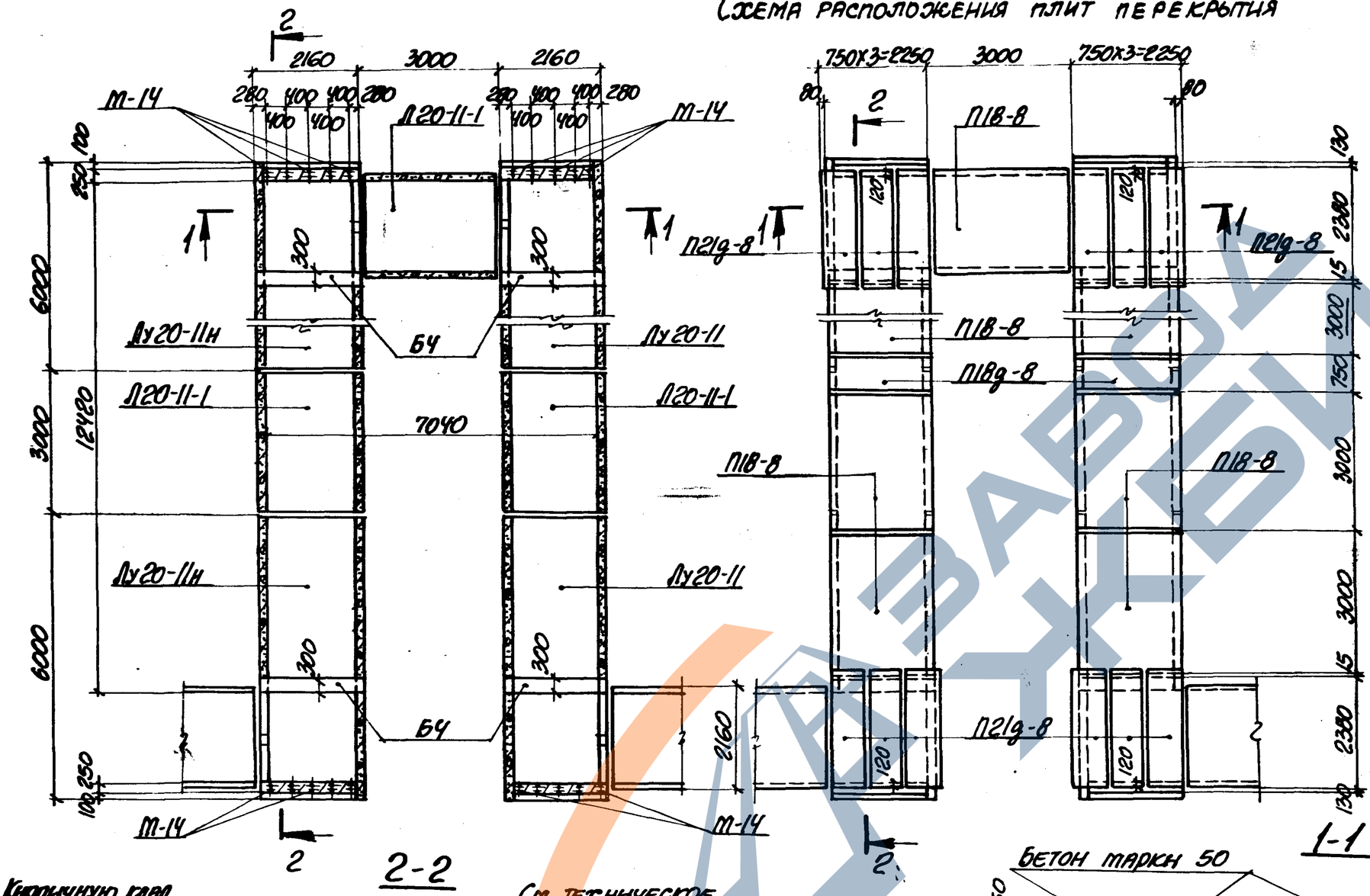

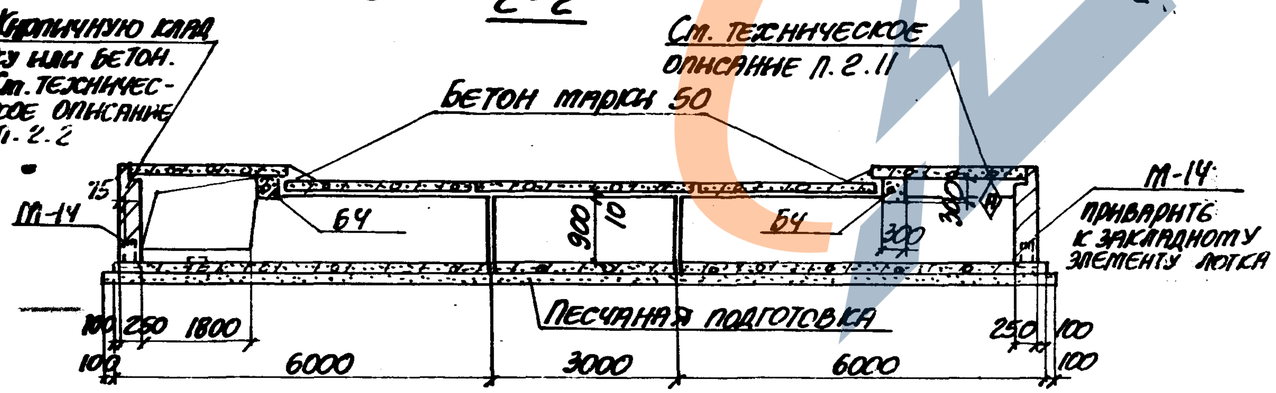

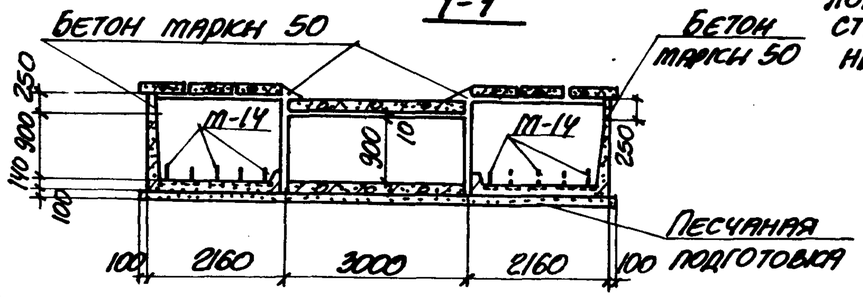

Таблица для подбора сборных железобетонных элементов на компенсаторную нишу

Марка компенсаторной ниши	Марка изделия	Кол-во шт.	Выпуск серии
НК 180х90	Л20-11-1	3	1-1 *)
	Лу20-11	2	2-2
	Лу20-11н	2	
	П18-8	7	1-2
	П18g-8	2	
	П21g-8	12	
	Б4	4	2-2

Выборка закладных элементов на компенсаторную нишу

Марка компенсаторной ниши	Марка закладного элемента	Кол-во шт.	Выпуск серии
НК 180х90	М-14	20	1-3

*) Лоток Л20-11-1 изготавливается по чертежу лотка Л20-11с соответствующим укорочением

Нач. отд.	Бродский		
Н. контр.	Уманцева		
Гл. констр.	Коротецкая		
Ст. инж.	Уманцева		
Исполнил	Витвинова		
Проверил	Уманцева		

3.006.1-2/82.2-1-30

Компенсаторная ниша НК 180х90 (тип III)

Стадия	Лист	Листов
Р		1

Госстрой СССР
Харьковский Промстройниипроект

Схема расположения плит перекрытия

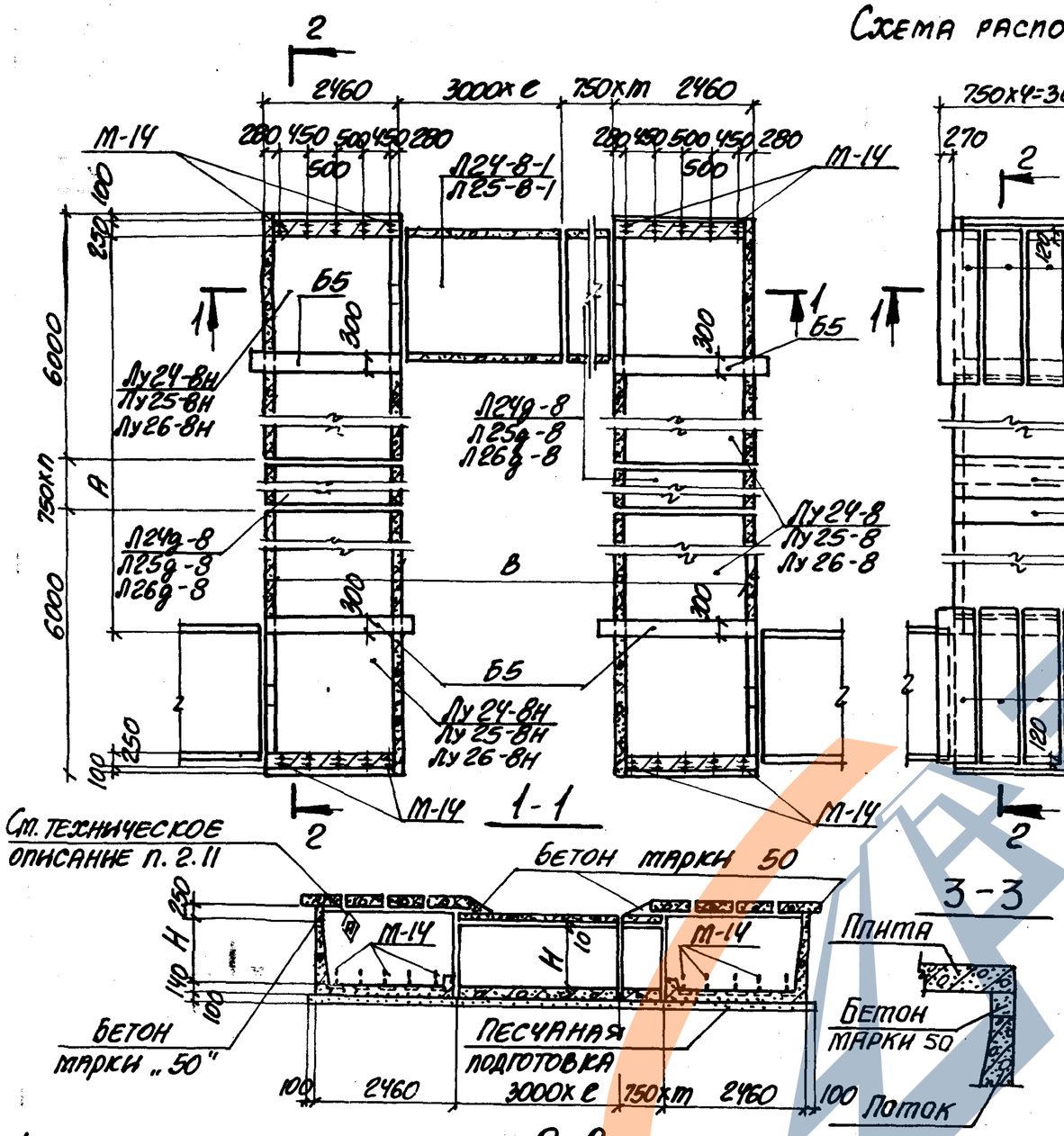

Марка компенсаторной ниши	Размеры, мм A	B	H	Количество k	e	m	n
НК 210×90	9120	8390	900	—	1	1	—
НК 210×120	11410	9100	1200	3	1	2	3
НК 210×150	9950	6810	1500	1	—	3	1

Выборка закладных элементов на компенсаторную нишу

Марка компенсаторной ниши	Марка закладного элемента	Кол-во шт.	Выпуск серии
НК 210×90 НК 210×120 НК 210×150	М-14	20	1-3

Таблица для подбора сборных железобетонных элементов на компенсаторную нишу

Марка компенсаторной ниши	Марка изделия	Кол-во шт.	Выпуск серии
НК 210×90	Л24-8-1	1	1-1*
	Л24g-8	1	1-1
	Лу24-8	2	2-2
	Лу24-8н	2	
	Л21-8	5	1-2
	Л21g-8	3	
	Л24g-8	16	
	Б5	4	2-2
НК 210×120	Л25-8-1	1	1-1*
	Л25g-8	8	1-1
	Лу25-8	2	2-2
	Лу25-8н	2	
	Л21-8	5	1-2
	Л21g-8	9	
	Л24g-8	16	
	Б5	4	2-2
НК 210×150			1-1
	Л26g-8	5	
	Лу26×8	2	2-2
	Лу26×8н	2	
	Л21-8	4	1-2
	Л21g-8	7	
	Л24g-8	16	
	Б5	4	2-2

*) Лотки Л24-8-1, Л25-8-1 изготавливаются по чертежам лотков Л24-8, Л25-8 с соответствующим укорочением

Нач. отд.	Бродский		
Н. контр.	Уманцева		
Гл. констр.	Коротецкий		
Гл. инж.	Уманцева		
Исполнил	Литвинова		
Проверил	Уманцева		

3.006.1-2/82.2-1-31

Компенсаторная ниша НК 210×90; НК 210×120; НК 210×150

Стадия	Лист	Листов
Р		1

Госстрой СССР Харьковский Промстройниипроект

Схема расположения плит перекрытия

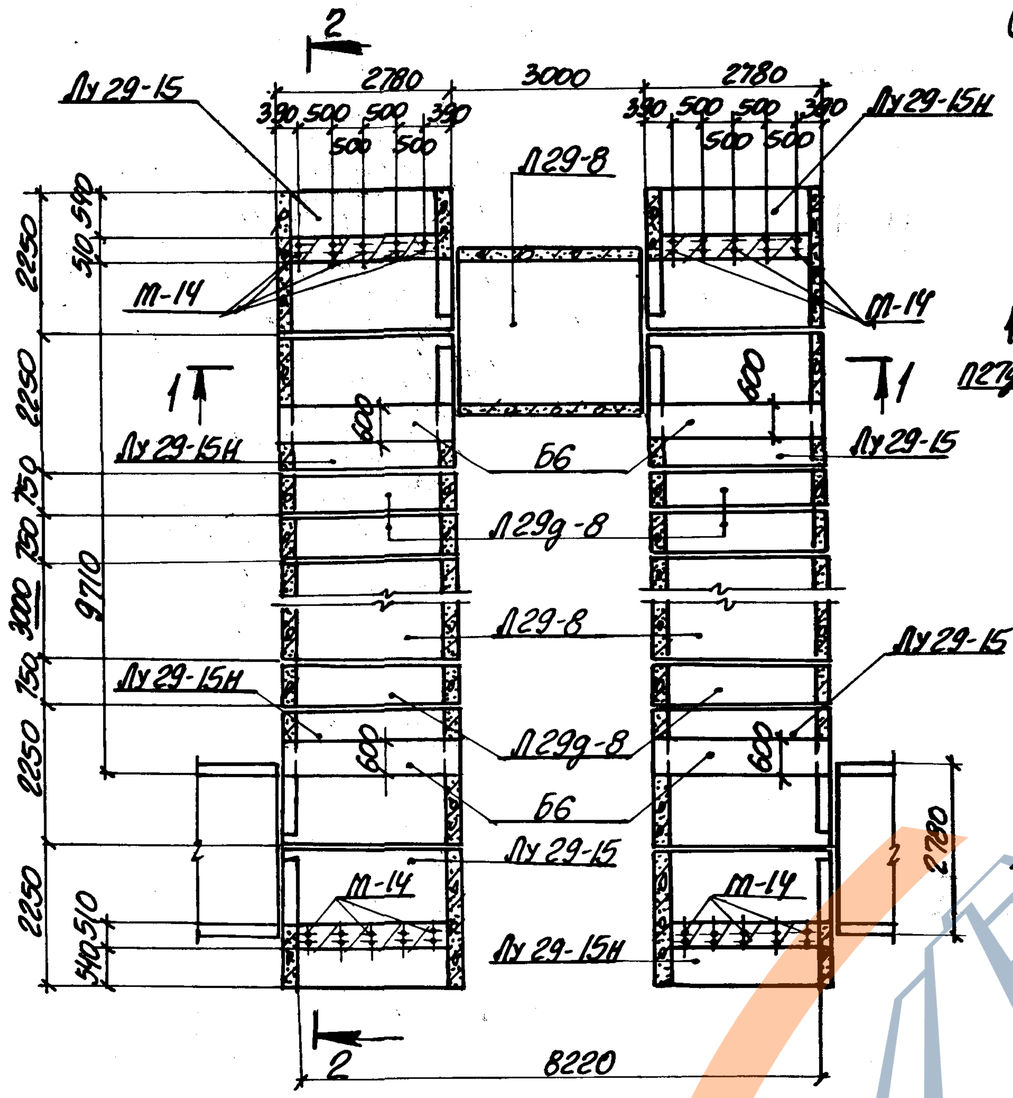

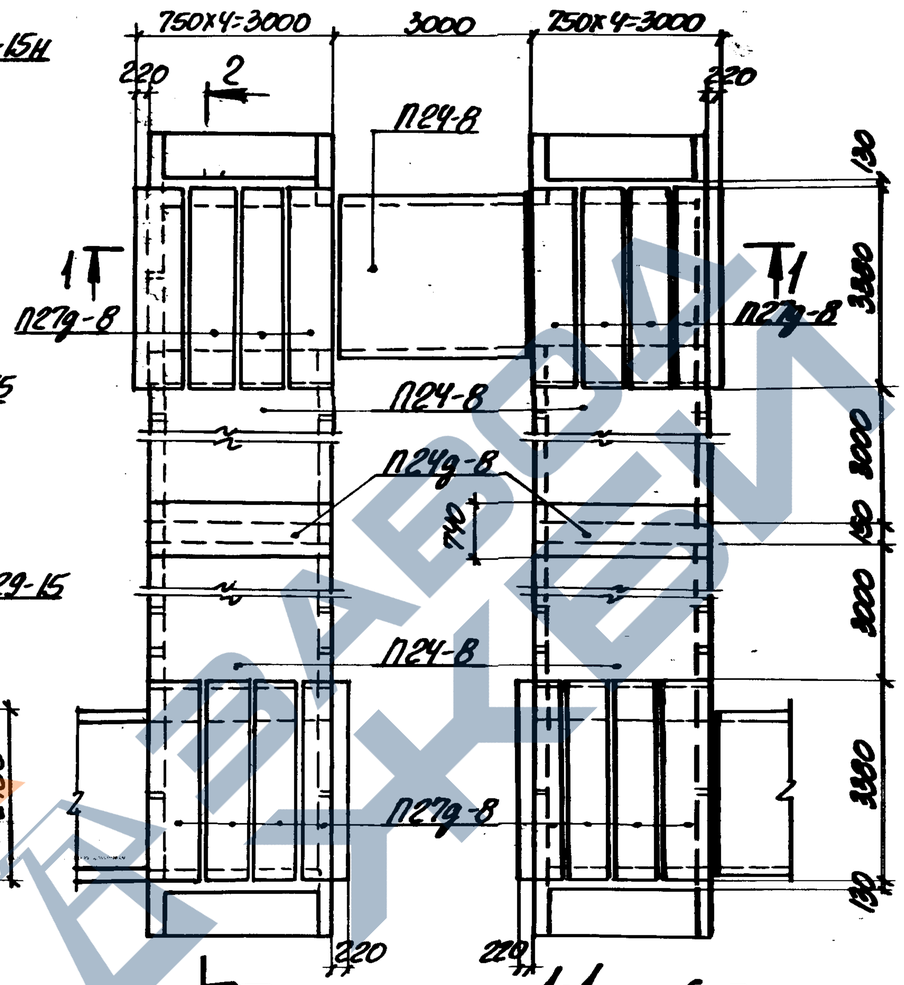

Таблица для подбора сборных железобетонных элементов на компенсаторную нишу

Марка компенсаторной ниши	Марка изделия	Кол-во шт.	Выпуск серии
НК 240х120	П29-8	3	1-1
	П29д-8	6	
	Лу29-15	4	2-2
	Лу29-15Н	4	
	П24-8	5	1-2
	П24д-8	2	
	П27д-8	16	
	Б6	4	2-2

Выборка закладных элементов на компенсаторную нишу

Марка компенсаторной ниши	Марка закладного элемента	Кол-во шт.	Выпуск серии
НК 240х120	М-14	20	1-3

2-2

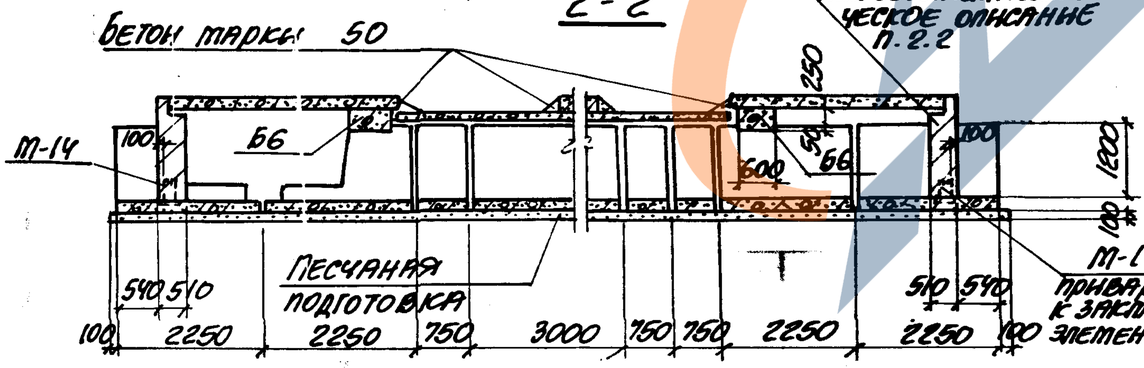

1-1

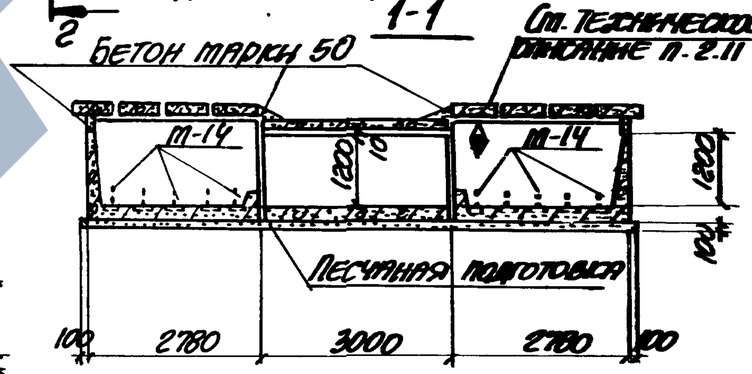

Нач. отд.	Бродский		
Н. констр.	Утанцева		
Гл. констр.	Коротецкий		
Гл. инж.	Утанцева		
Исполнил	Лютенкова		
Проверил	Утанцева		

3.006.1-2/82.2-1-32

Компенсаторная ниша НК 240х120 (тип I)

Стадия	Лист	Листов
Р		1

Госстрой СССР Харьковский Промстройниипроект

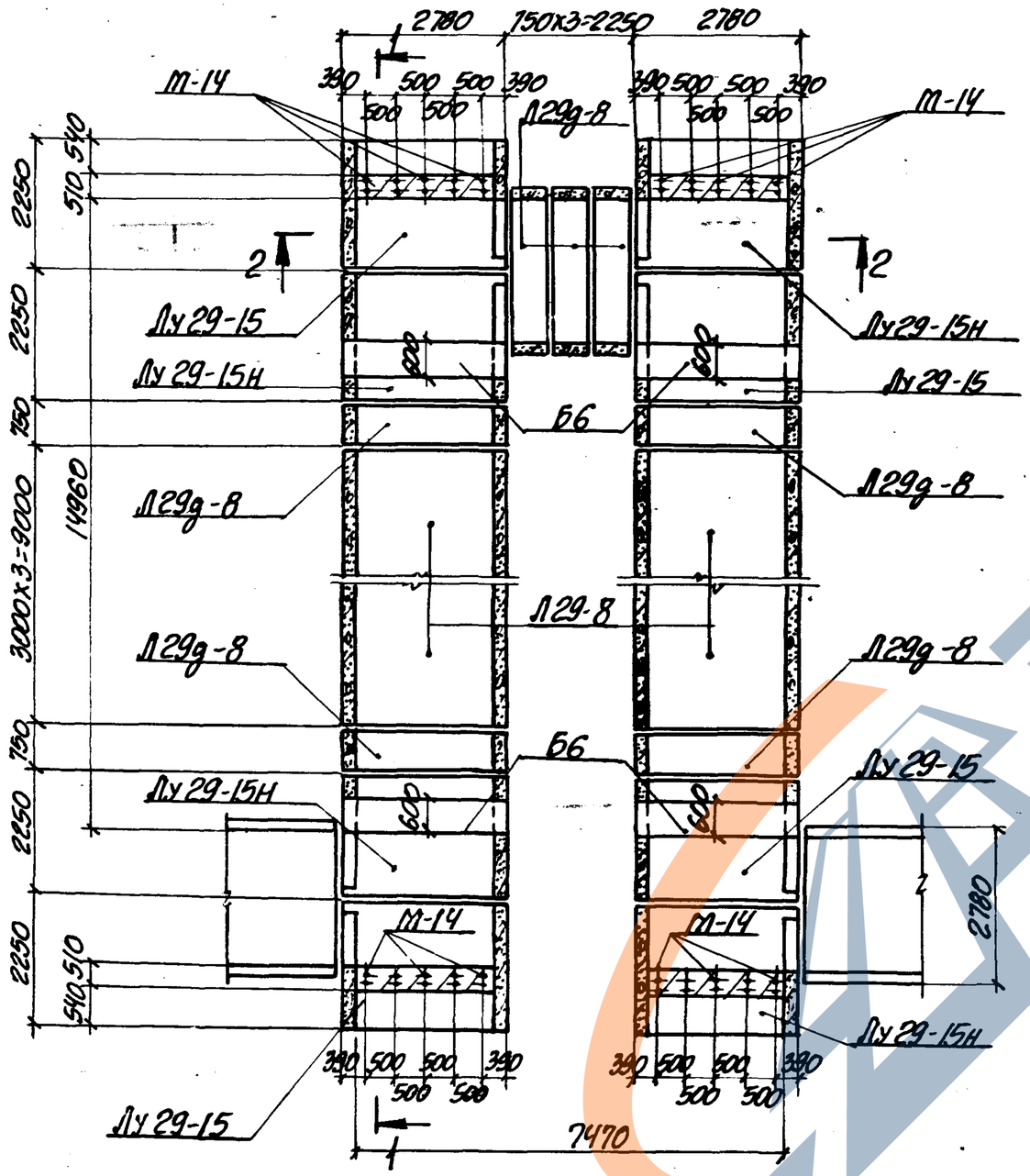

Схема расположения плит перекрытия

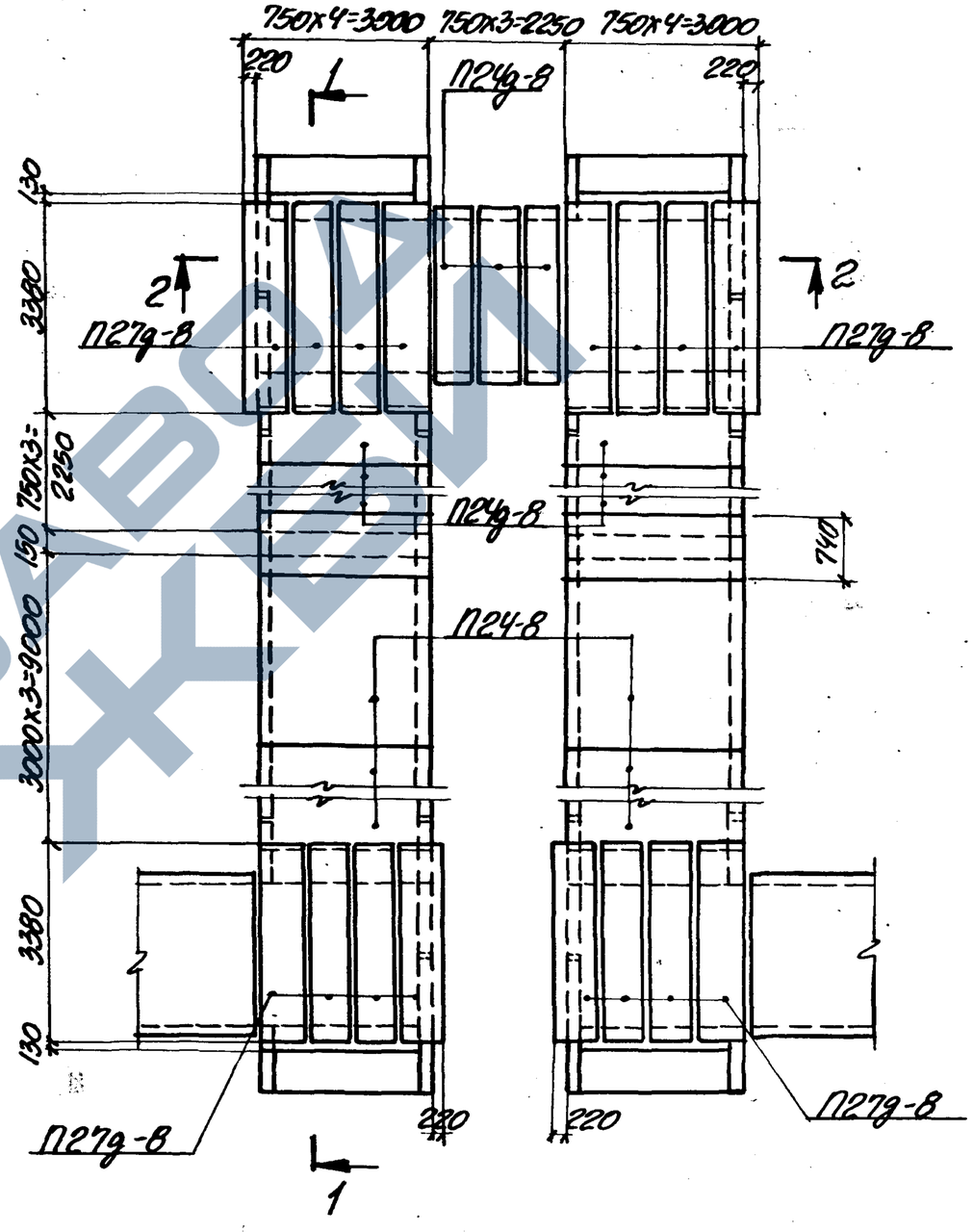

Нач. отд.	Бродский			3.006.1-2/82.2-1-33
Н. контр.	Уманцева			
Гл. констр.	Коротецкий			
Ст. инж.	Уманцева			Компенсаторная ниша НК 240x120 (тип II)
Исполнил	Литвинова			
Проверил	Уманцева			

Стадия	Лист	Листов
Р	1	2

ГОССТРОЙ СССР
ХАРЬКОВСКИЙ ПРОМСТРОЙНИИПРОЕКТ

20008 48

1-1

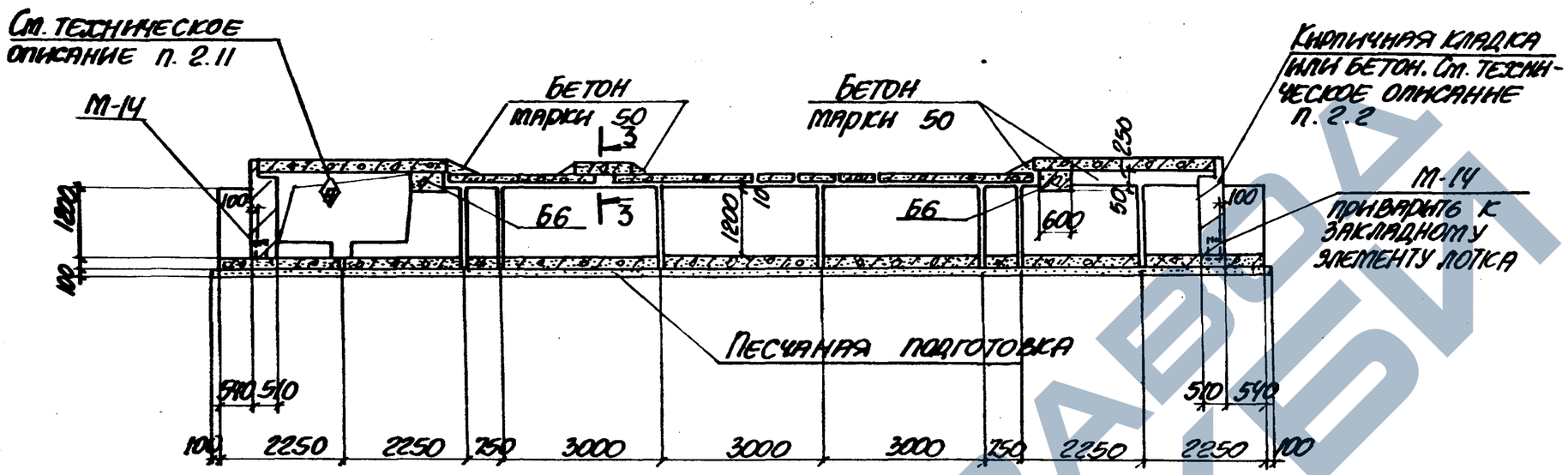

Таблица для подбора сборных железобетонных элементов для компенсаторной ниши

Марка компенсаторной ниши	Марка изделия	Кол-во шт.	Выпуск серии
НК 240×120	Л29-8	6	1-1
	Л29д-8	7	
	Л29-15	4	2-2
	Л29-15н	4	
	Л24-8	6	1-2
	Л24д-8	11	
	Л27д-8	16	
	Б6	4	2-2

2-2

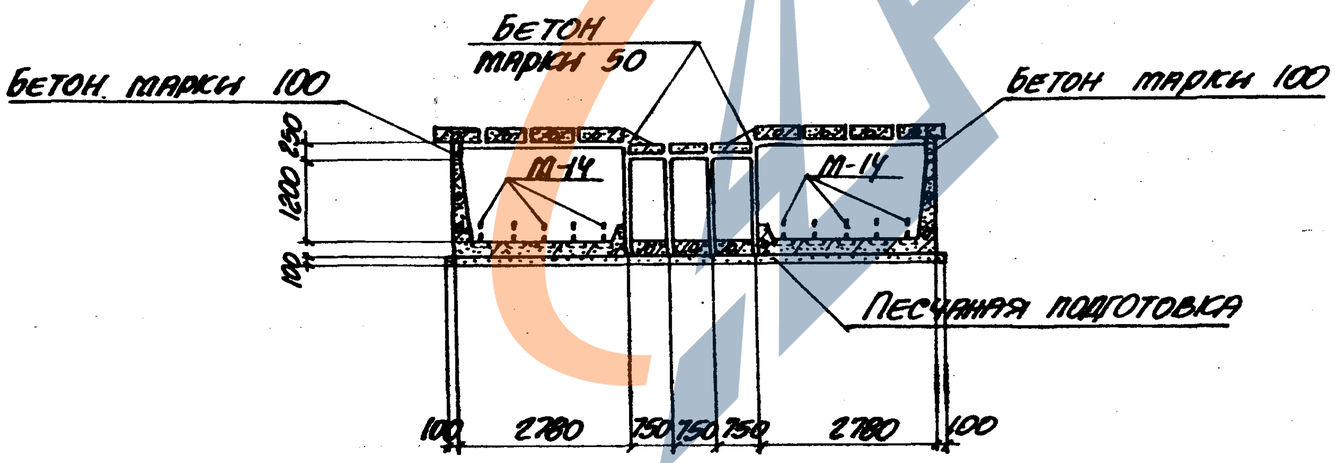

3-3

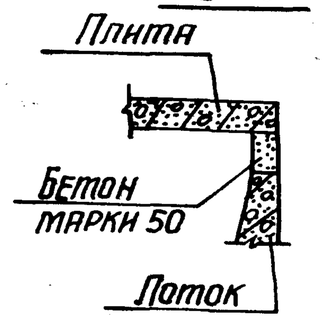

Выборка закладных элементов на компенсаторную нишу

Марка компенсаторной ниши	Марка закладного элемента	Кол-во шт.	Выпуск серии
НК 240×120	М-14	20	1-3

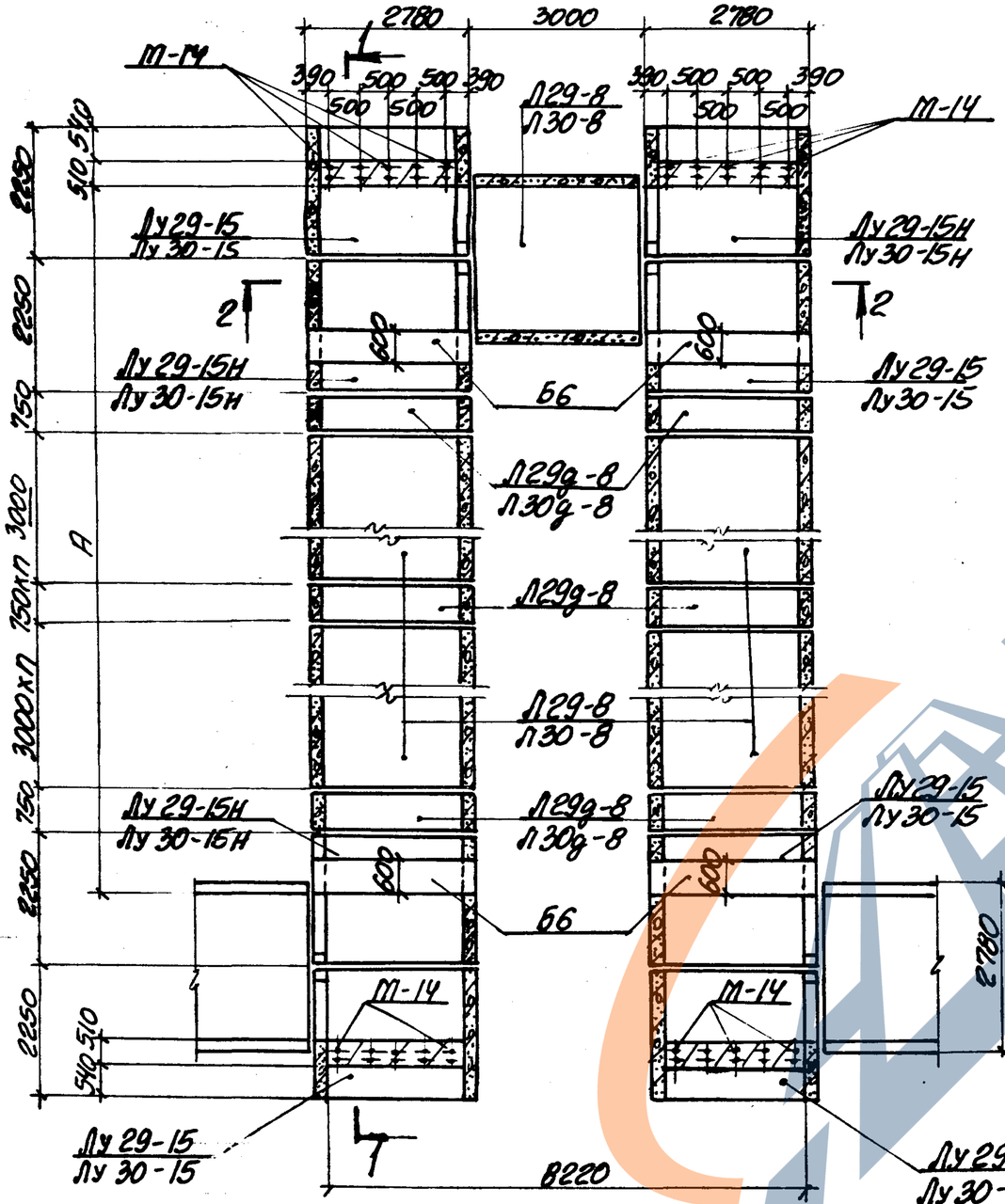

Схема расположения плит перекрытия

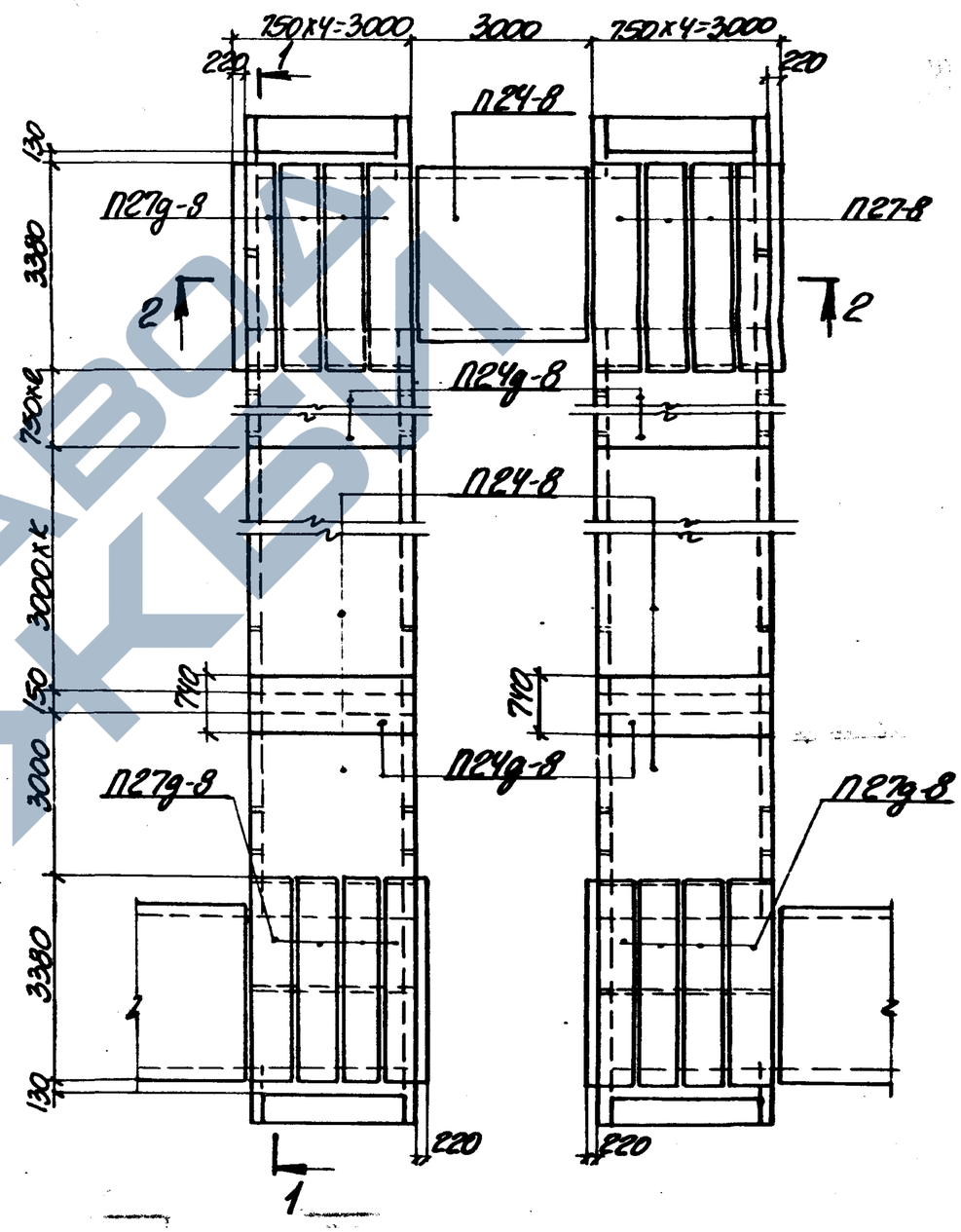

Нач. отд.	Бровский		
Н. контр.	Утанцева		
Гл. констр.	Коротецкий		
Ст. инж.	Утанцева		
Исполнил	Литвинова		
Проверил	Утанцева		

3.006.1-2/82.2-1-34

Компенсаторная ниша НК 240 х 120 (тип III); НК 240 х 150

Стадия	Лист	Листов
Р	1	2

Госстрой СССР Харьковский Промстройниипроект

Инв. № подл. | Подпись и дата | Взам. инв. №

1-1

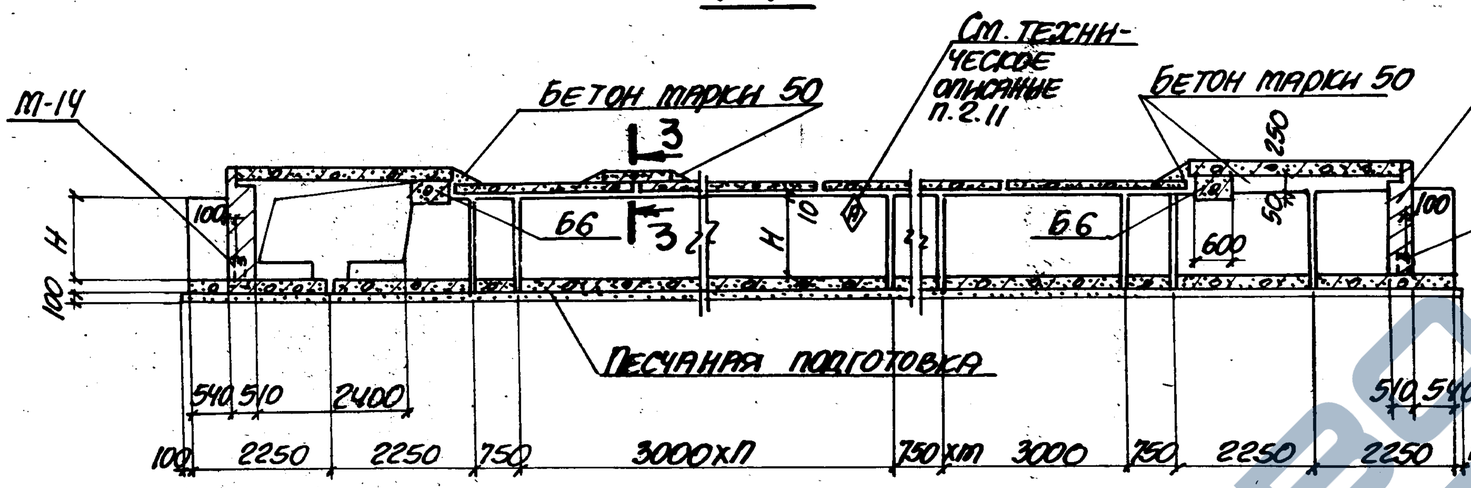

2-2

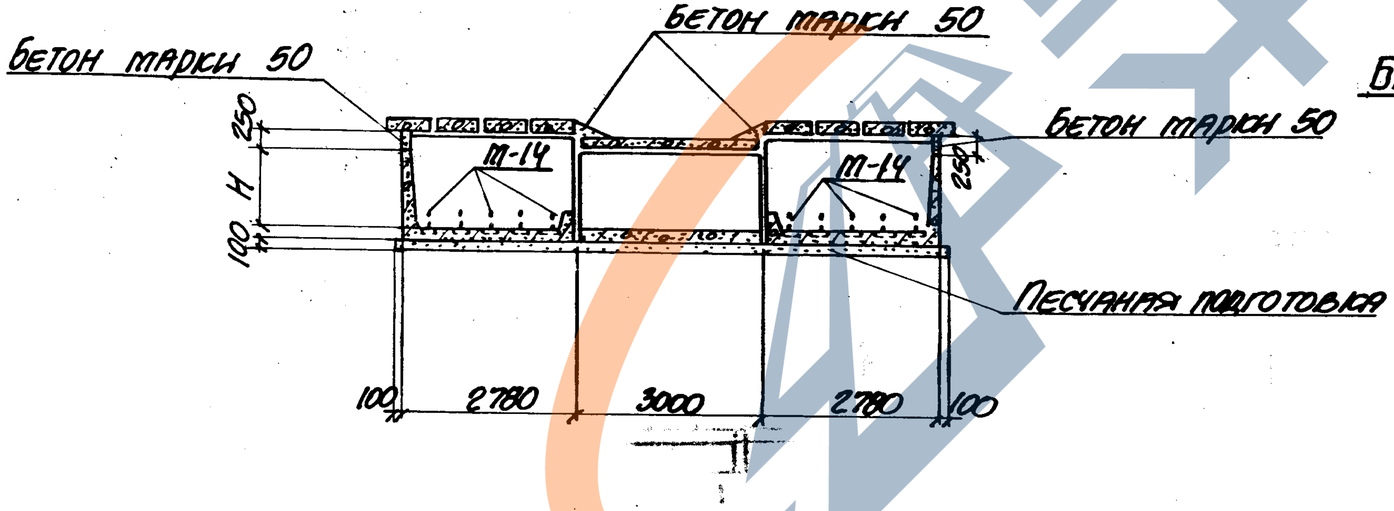

3-3

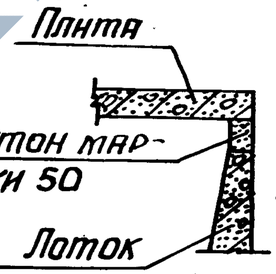

Марка компенсаторной ниши	Размеры, мм		Количество			
	А	Н	е	т	п	к
НК 240х120	15110	1200	—	1	2	3
НК 240х150	9000	1500	3	—	—	—

Таблица для подбора сборных железобетонных элементов на компенсаторную нишу

Марка компенсаторной ниши	Марка изделия	Кол-во шт.	Выпуск серии
НК 240х120	Л29-8	7	2-1
	Л29д-8	6	
	Лу29-15	4	3-2
	Лу29-15н	4	
	П24д-8	2	2-2
	П24-8	9	
	П27д-8	16	
	Б6	4	3-2
НК 240х150	Л30-8	3	2-1
	Л30д-8	4	
	Лу30-15	4	3-2
	Лу30-15н	4	
	П24д-8	8	2-2
	П24-8	3	
	П27д-8	16	
	Б6	4	3-2

Выборка закладных элементов на компенсаторную нишу

Марка компенсаторной ниши	Марка закладного элемента	Кол-во шт.	Выпуск серии
НК 240х120 НК 240х150	М-14	20	2-3

Типовой проект

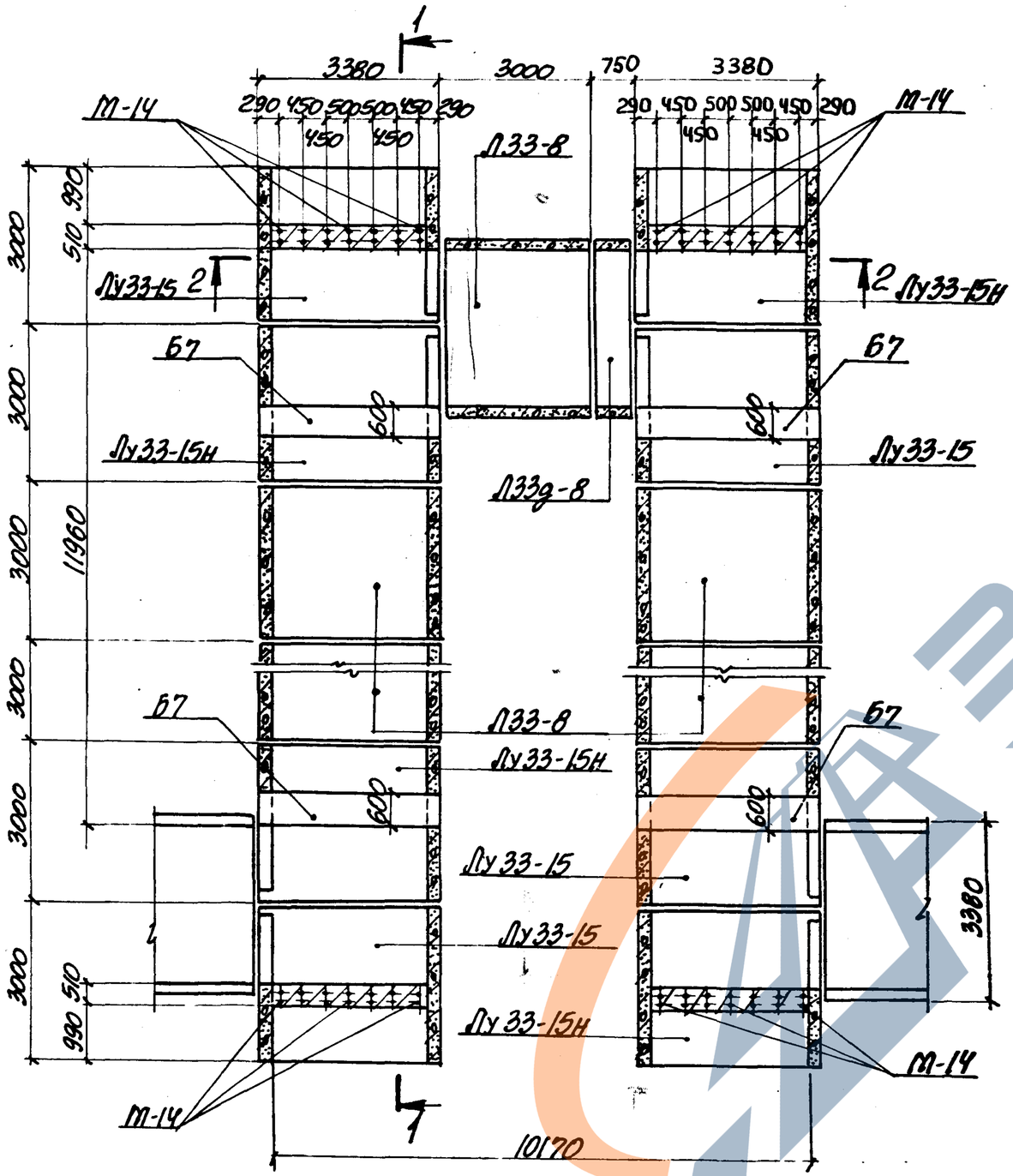

Схема расположения плит перекрытия

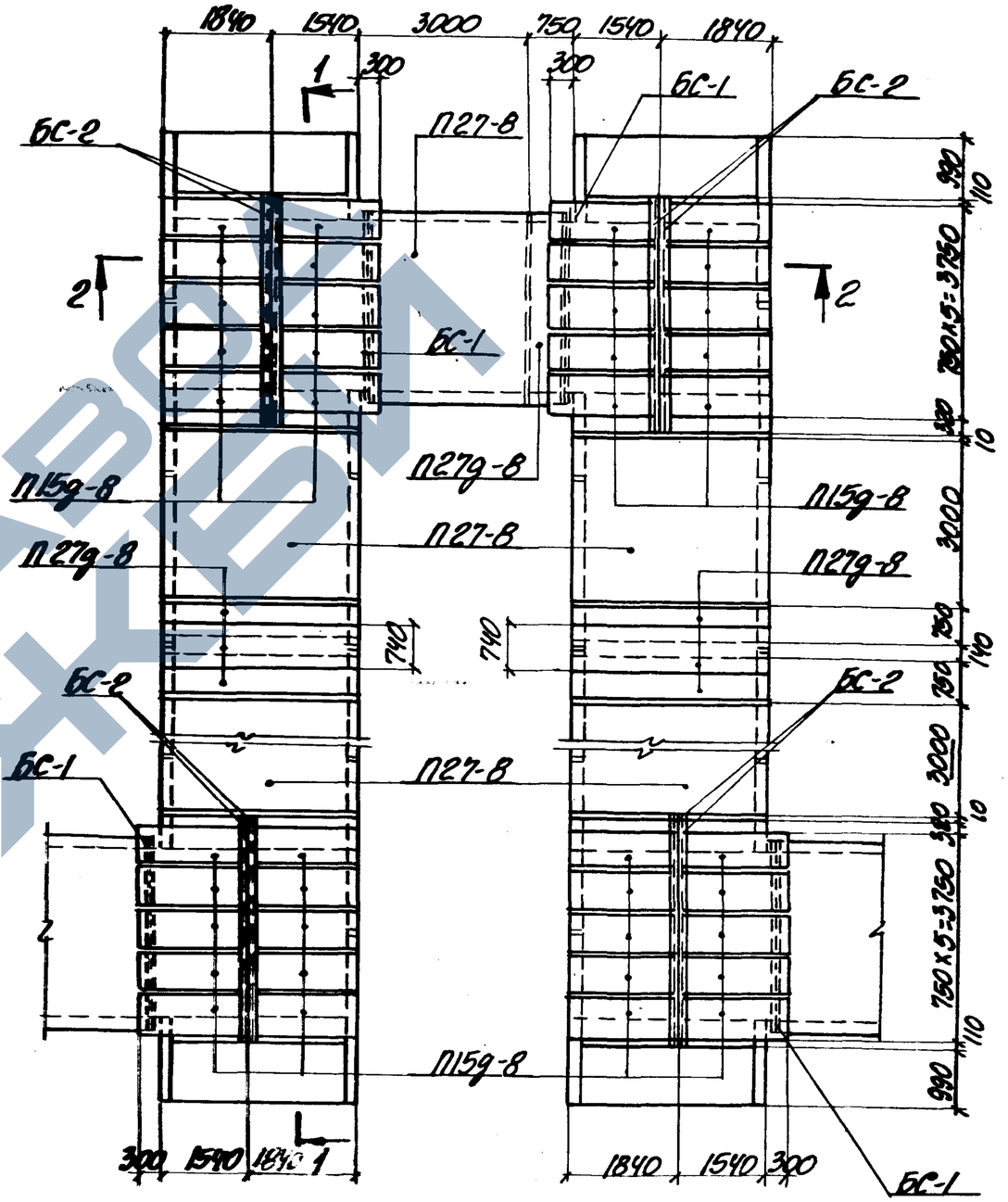

Нач. отд.	Бровский		
Н. контр.	Уманцева		
Гл. констр.	Коротецкий		
Ст. инж.	Уманцева		
Исполнил	Литвинова		
Проверил	Уманцева		

3.006.1-2/82.2-1-35

Компенсаторная ниша НК300×120

Стадия	Лист	Листов
Р	1	2

ГОССТРОЙ СССР
ХАРЬКОВСКИЙ ПРОМСТРОЙНИИПРОЕКТ

20008 52

1-1

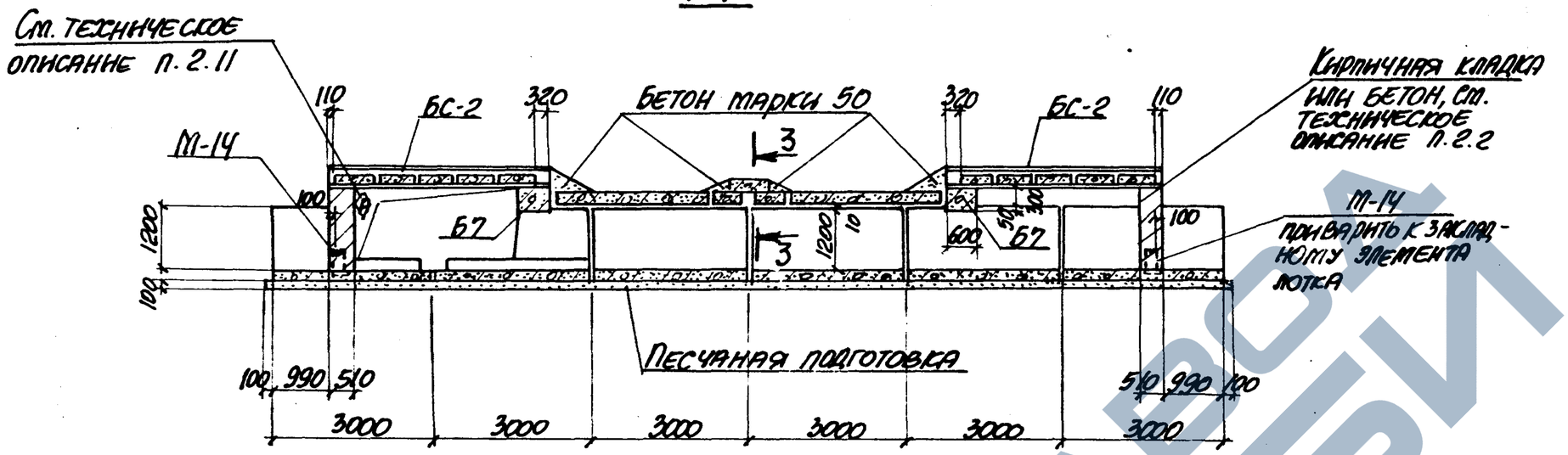

2-2

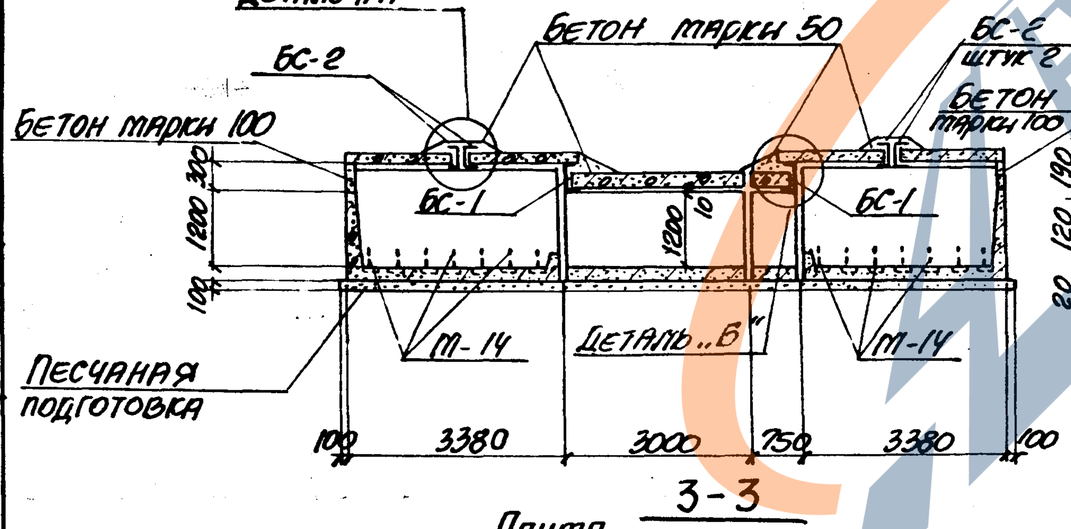

3-3

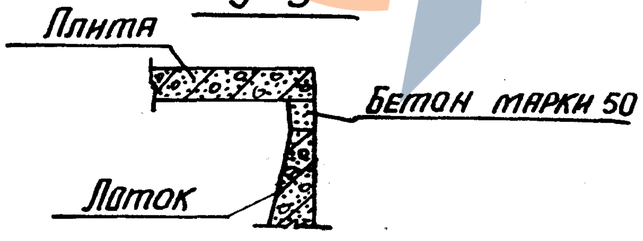

Деталь „А"

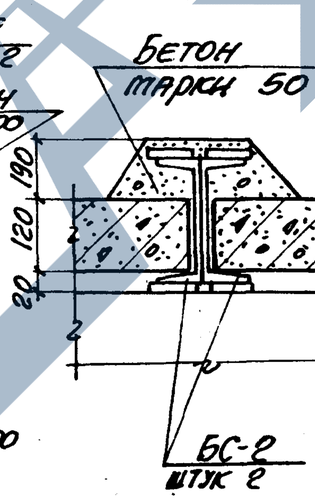

Деталь „Б"

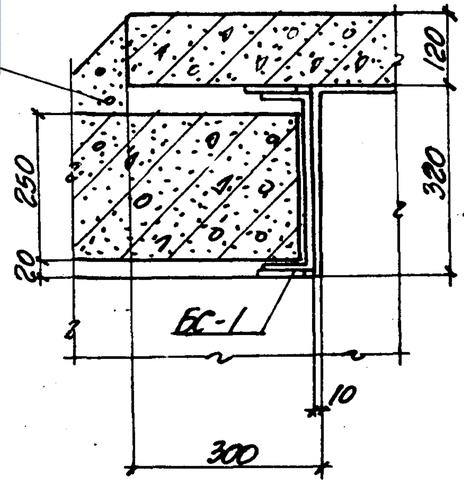

Таблица для подбора сборных железобетонных и стальных элементов на компенсаторную нишу

Марка компенсаторной ниши	Марка изделия	Кол-во шт.	Выпуск серии
НК 300×120	Л33-8	5	1-1
	Л33д-8	1	
			2-2
	Лу33-15	4	
	Лу33-15м	4	
	Л15д-8	40	1-2
	Л27-8	5	
	Л27д-8	7	
	Б7	4	2-2
	БС-1	4	2-3
	БС-2	8	

Выборка закладных элементов на компенсаторную нишу

Марка компенсаторной ниши	Марка закладного элемента	Кол-во шт.	Выпуск серии
НК 300×120	М-14	28	1-3

Схема расположения плит перекрытия

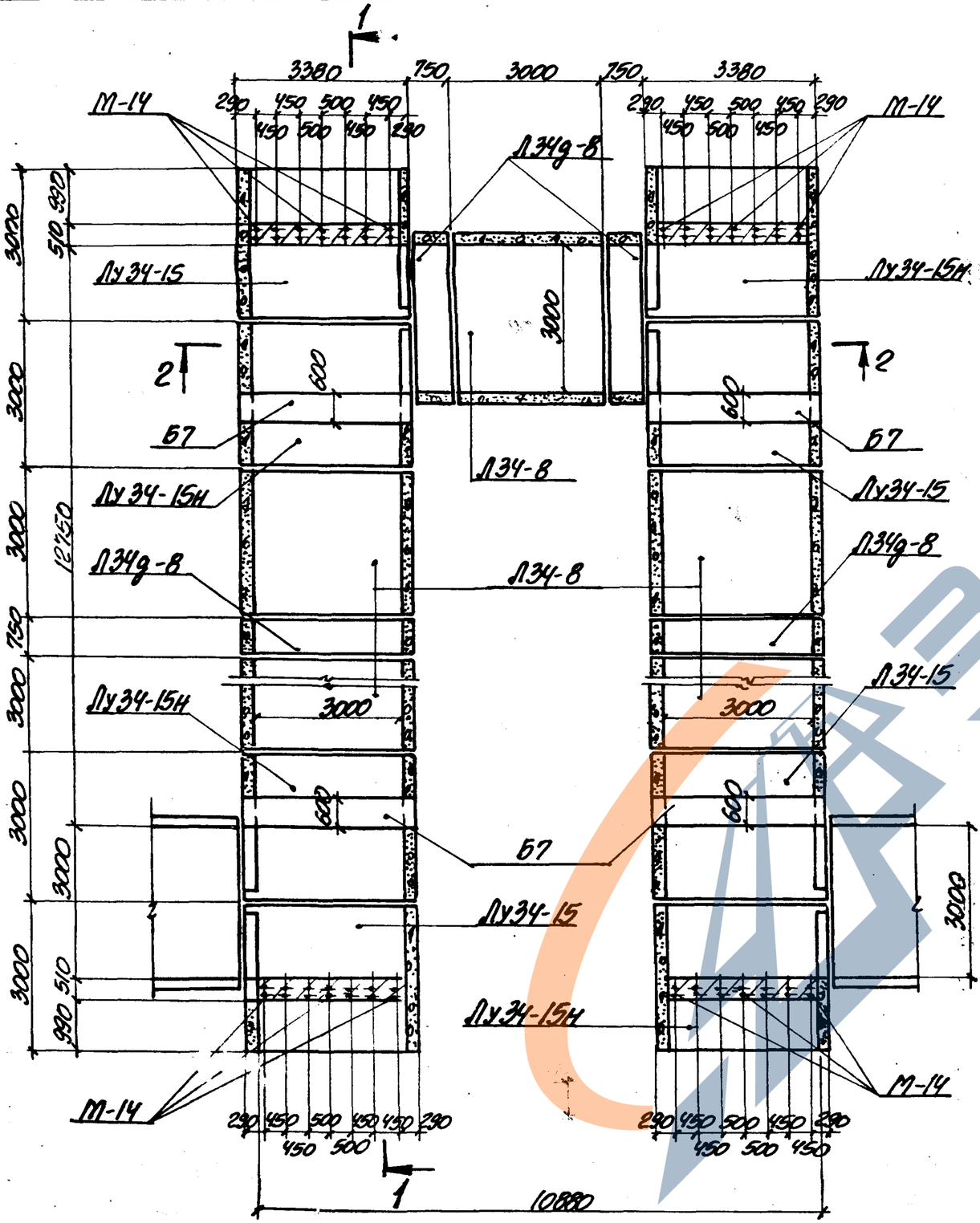

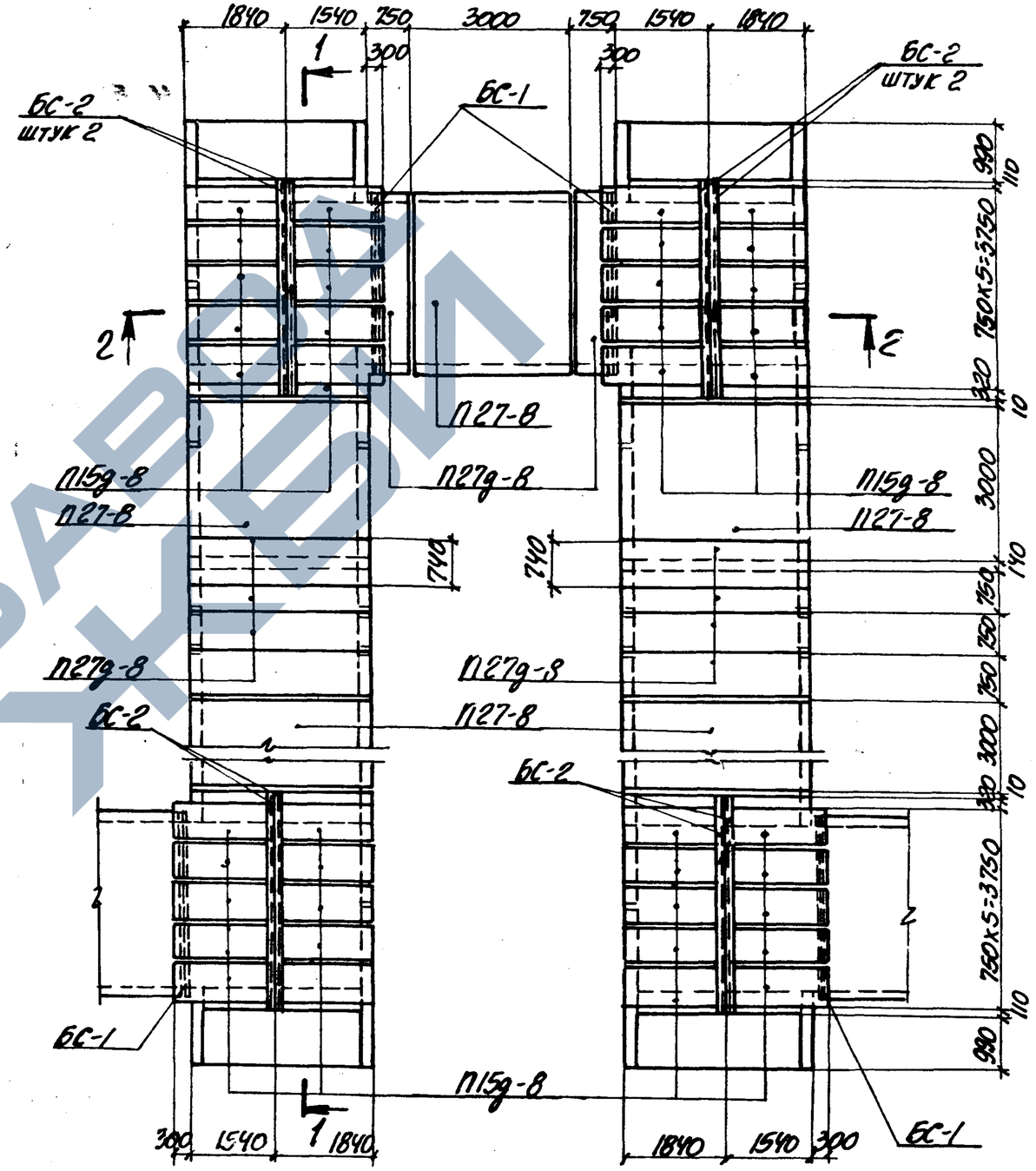

Нач. отд.	Бродский		
Н. контр.	Уманцева		
Гл. констр.	Коротецкий		
Ст. инж.	Уманцева		
Исполнил	Литвинова		
Проверил	Уманцева		

3.006.1-2/82.2-1-36

Компенсаторная ниша НК 300×150 (тип I)

Стадия	Лист	Листов
Р	1	2

Госстрой СССР
ХАРЬКОВСКИЙ ПРОМСТРОЙНИИПРОЕКТ

1-1

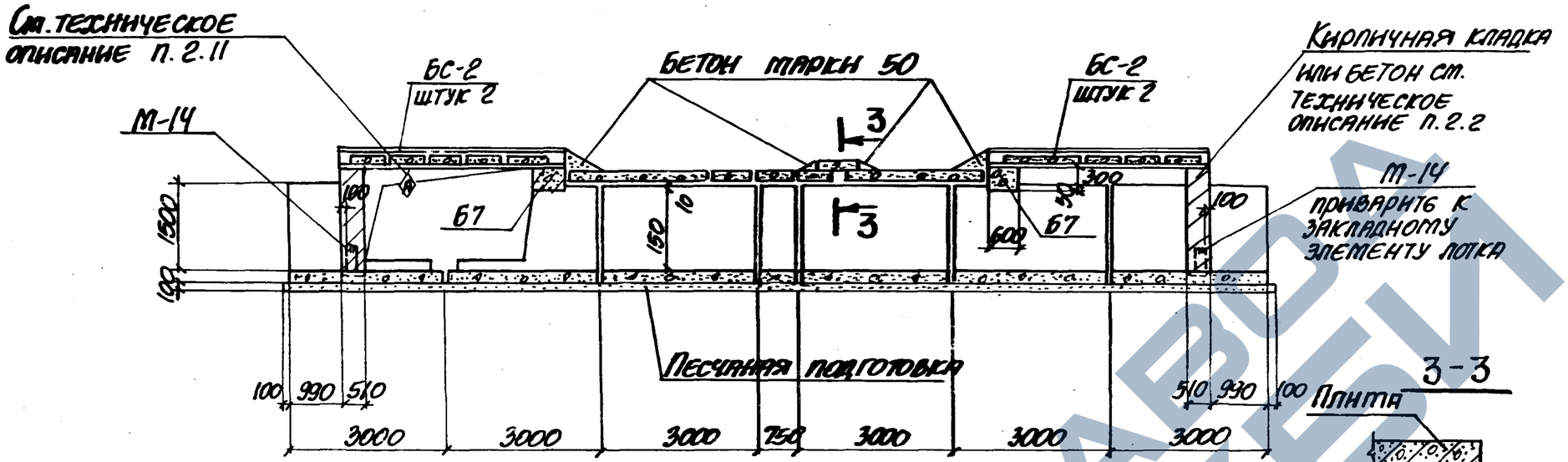

3-3

2-2

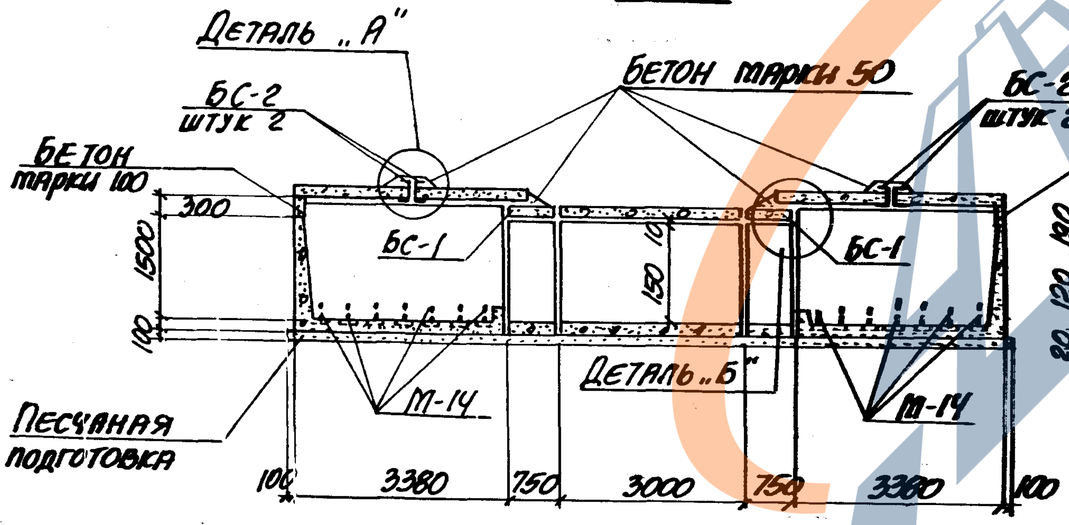

Деталь „А"

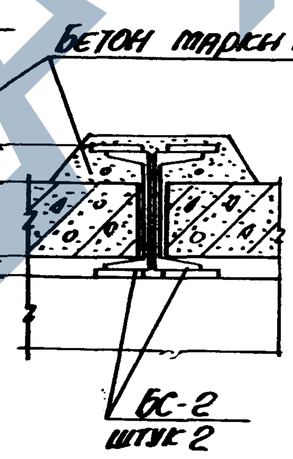

Деталь „Б"

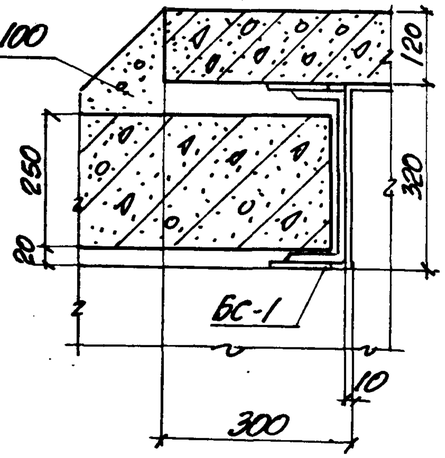

Таблица для подбора сборных железобетонных и стальных элементов на компенсаторную нишу

Марка компенсаторной ниши	Марка изделия	Кол-во шт.	Выпуск серии
НК 300х150	Л34-8	5	1-1
	Л34д-8	4	
			2-2
	Лу34-15	4	
	Лу34-15н	4	
			1-2
	П15д-8	40	
	П27-8	5	
	П27д-8	10	
	Б7	4	2-2
	БС-1	4	2-3
	БС-2	8	

Выборка закладных элементов на компенсаторную нишу

Марка компенсаторной ниши	Марка закладного элемента	Кол-во шт.	Выпуск серии
НК 300х150	М-14	28	1-3

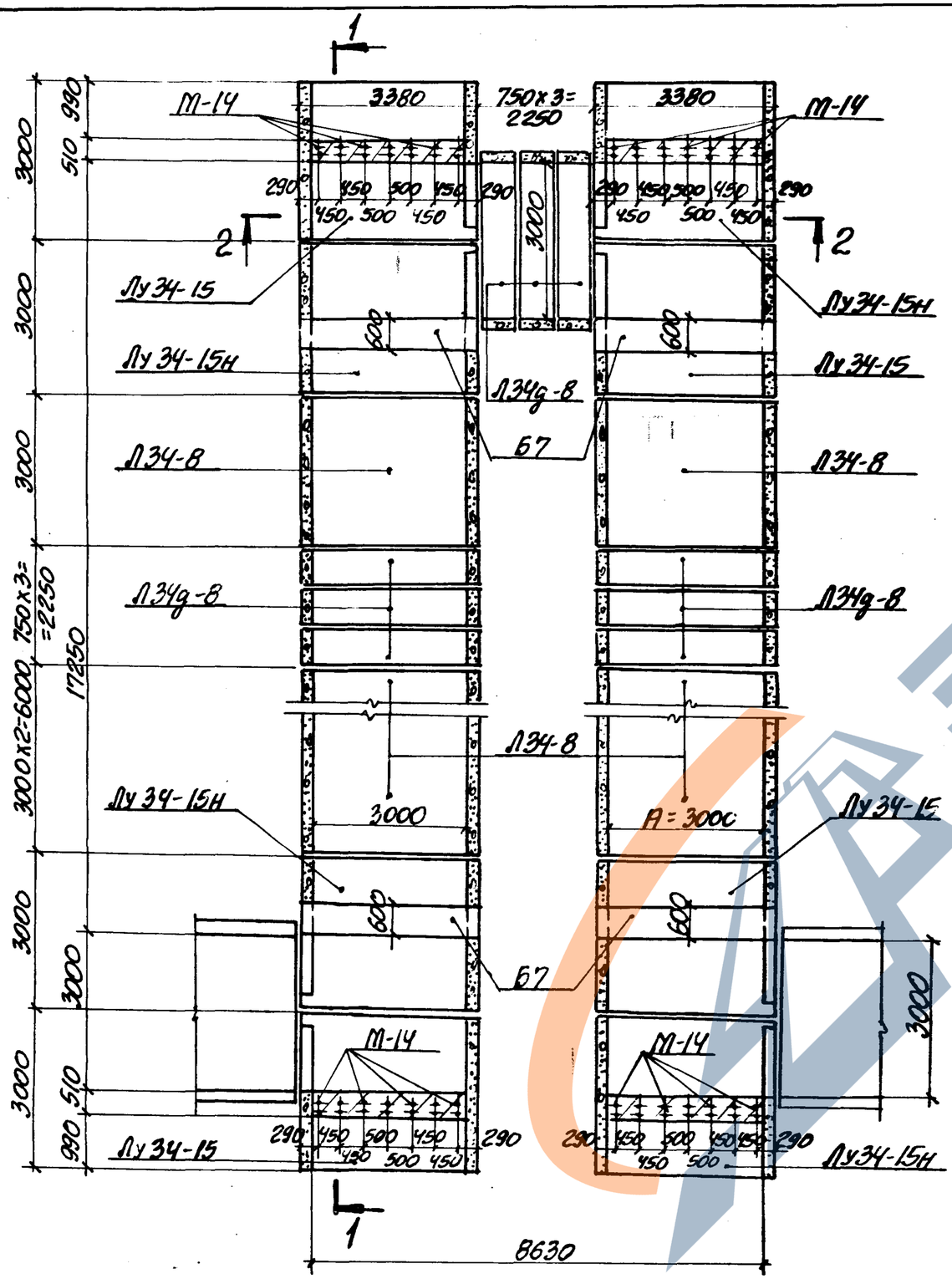

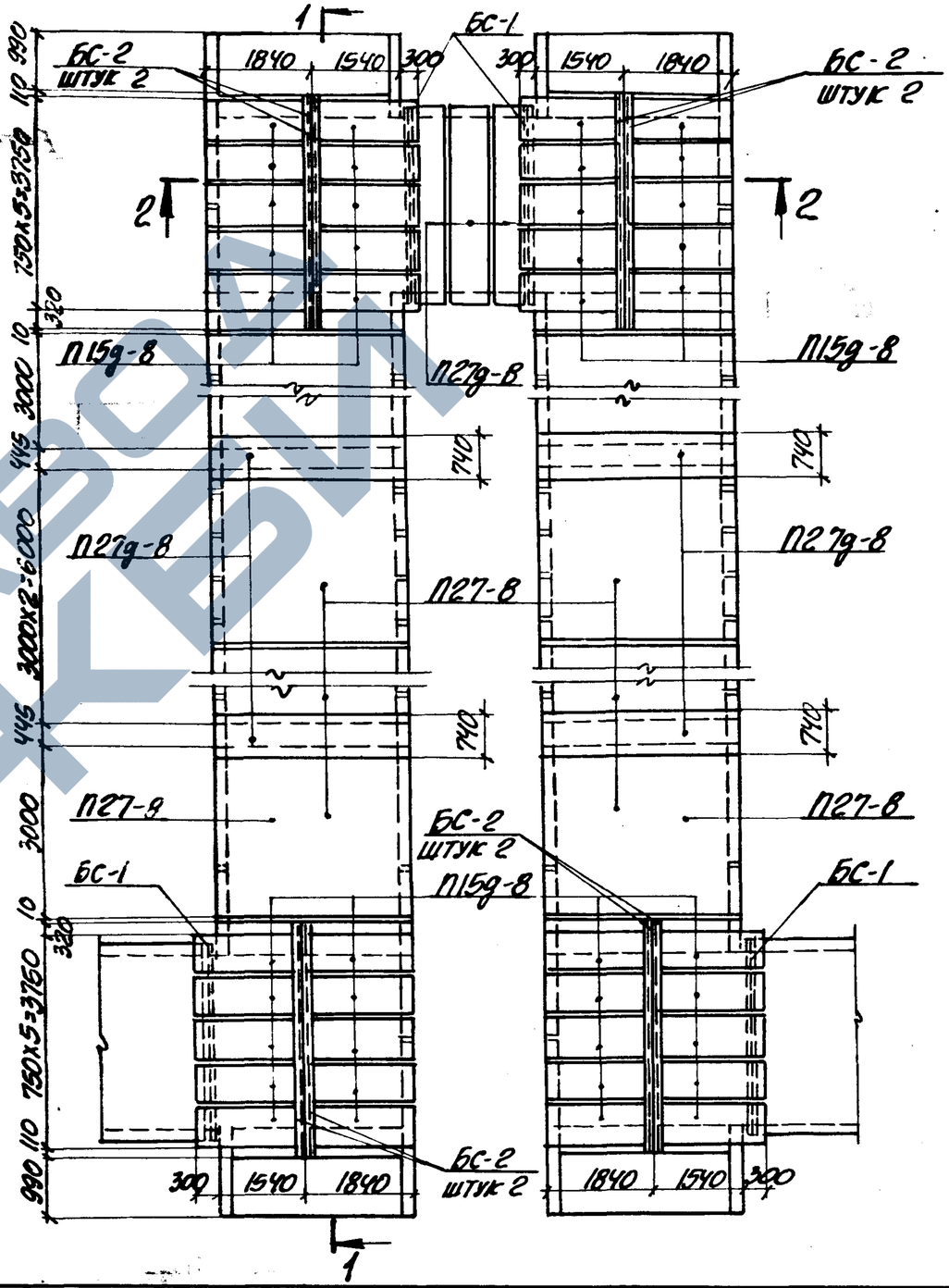

Нач. отд.	Бродский			3.006.1-2/82.2-1-37	
Н. контр.	Утанцева				
Гл. контр.	Коротецкий				
Ст. инж.	Утанцева			Компенсаторная ниша НК 300х150 (тип II)	Стадия: Р; Лист: 1; Листов: 2
Исполнил	Литвинова				Госстрой СССР Харьковский Промстройниипроект
Проверил	Утанцева				

https://zavodjbi.com/

1-1

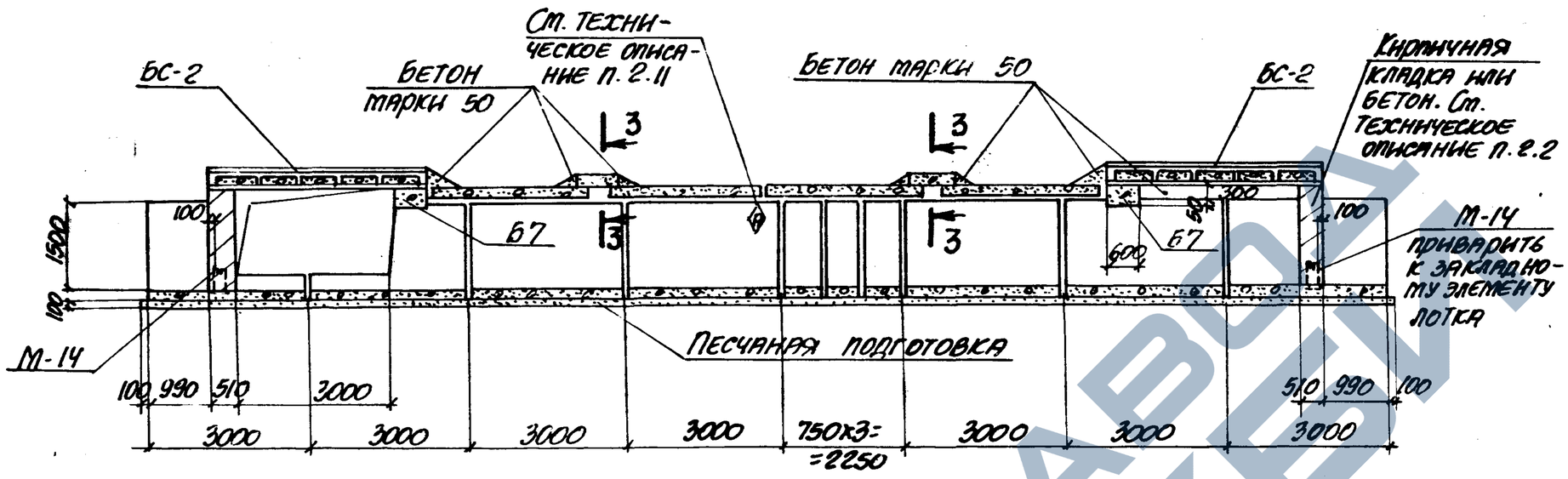

Таблица для подбора сборных железобетонных и стальных элементов на компенсаторную нишу

Марка компенсаторной ниши	Марка изделия	Кол-во шт.	Выпуск серии
НК 300х150	ПЗ4-8	6	1-1
	ПЗ4д-8	9	
	ПУЗ4-15	4	2-2
	ПУЗ4-15н	4	
	П27-8	8	1-2
	П27д-8	7	
	П15д-8	40	
	Б7	4	2-2
	БС-1	4	2-3
	БС-2	8	

2-2

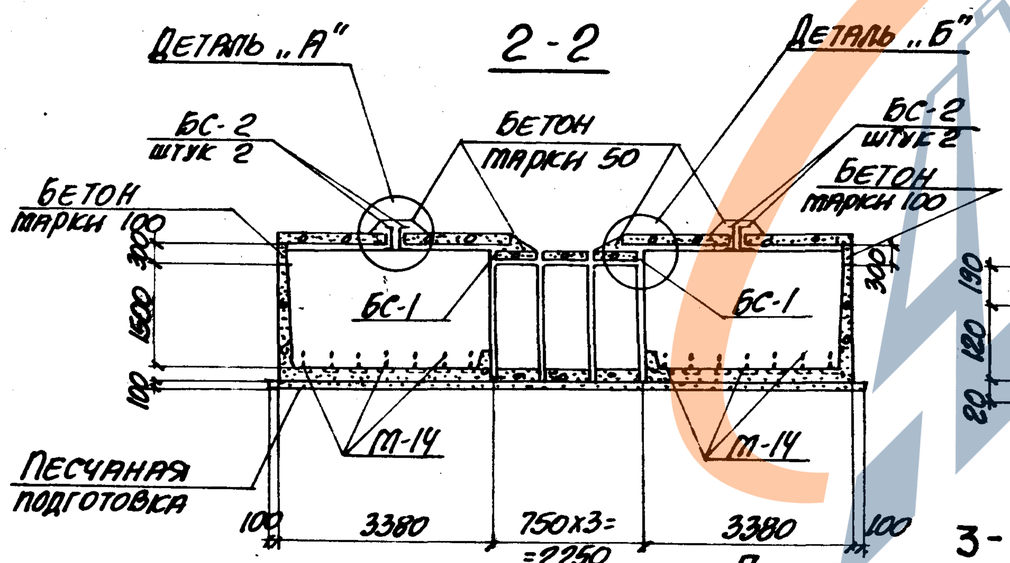

3-3

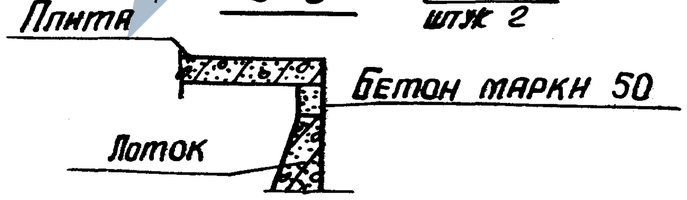

Деталь „А"

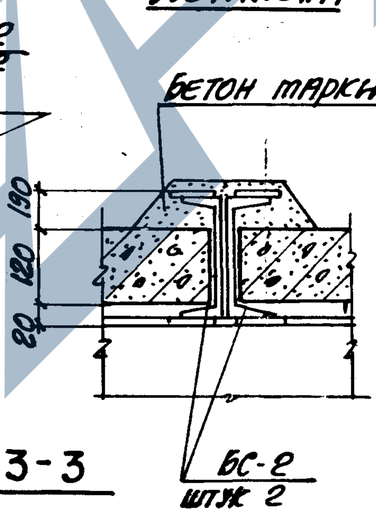

Деталь „Б"

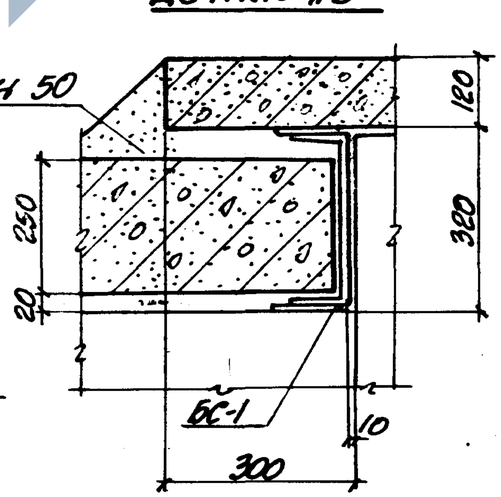

Выборка закладных элементов на компенсаторную нишу

Марка компенсаторной ниши	Марка закладного элемента	Кол-во шт.	Выпуск серии
НК 300х150	М-14	28	1-3

https://zavodjbi.com/

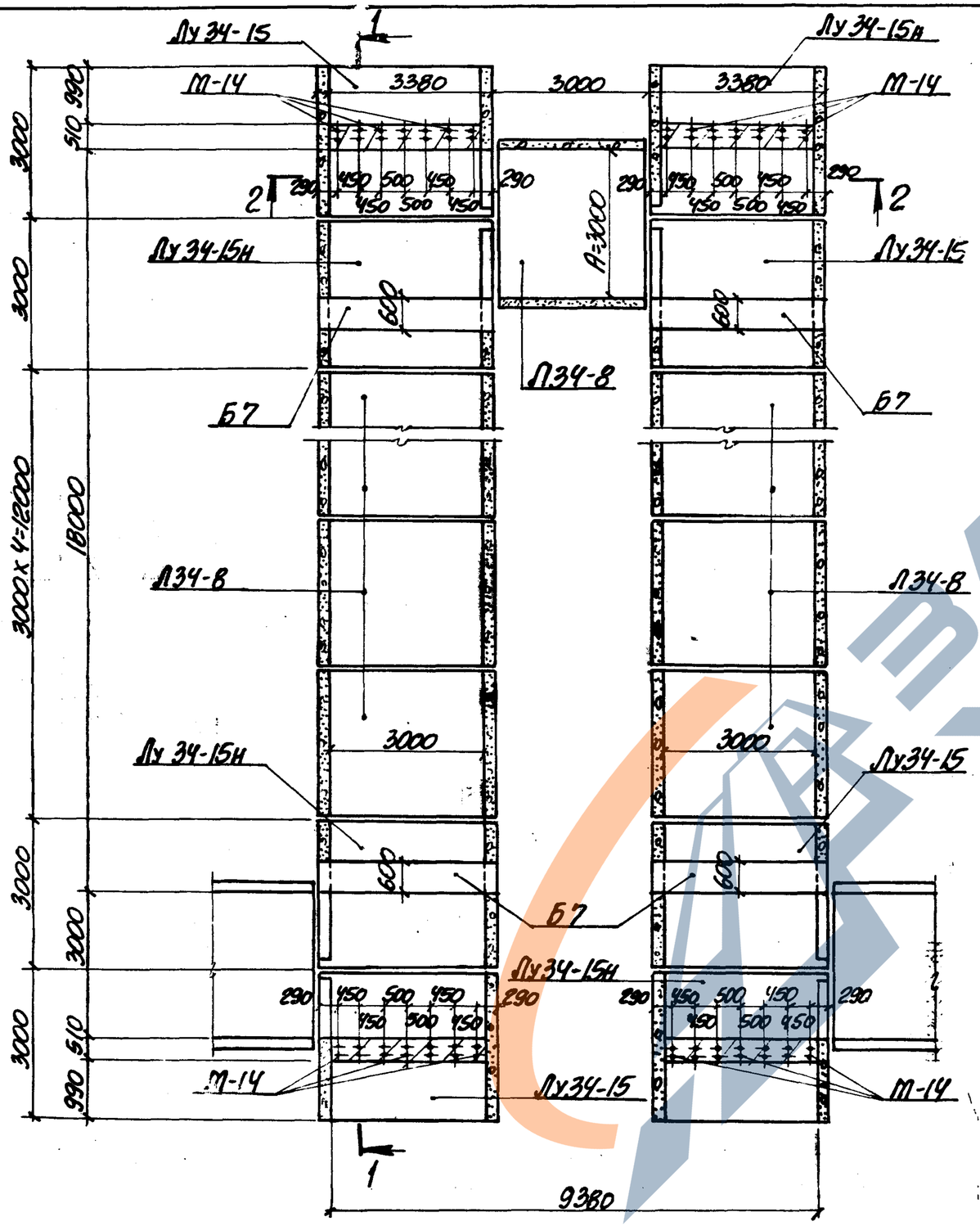

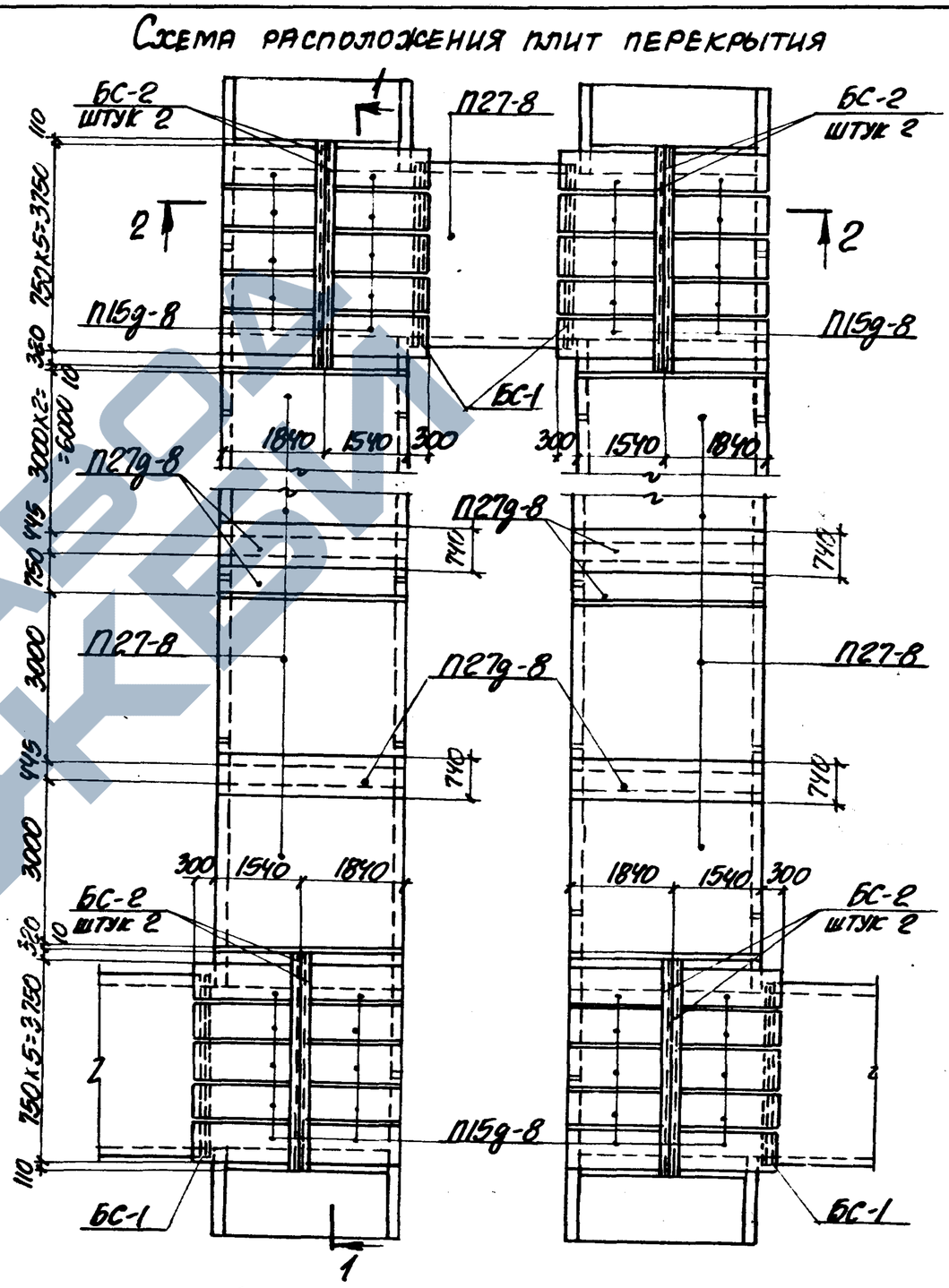

Нач. отд.	Бровский		
Н. контр.	Уланцева		
Гл. констр.	Коротецкий		
Ст. инж.	Уланцева		
Исполнил	Литвинова		
Проверил	Уланцева		

3.006.1-2/82.2-1-38

Компенсаторная ниша НК 300х150 (тип III)

Стадия	Лист	Листов
Р	1	2

ГОССТРОЙ СССР
ХАРЬКОВСКИЙ ПРОМСТРОЙНИИПРОЕКТ

1-1

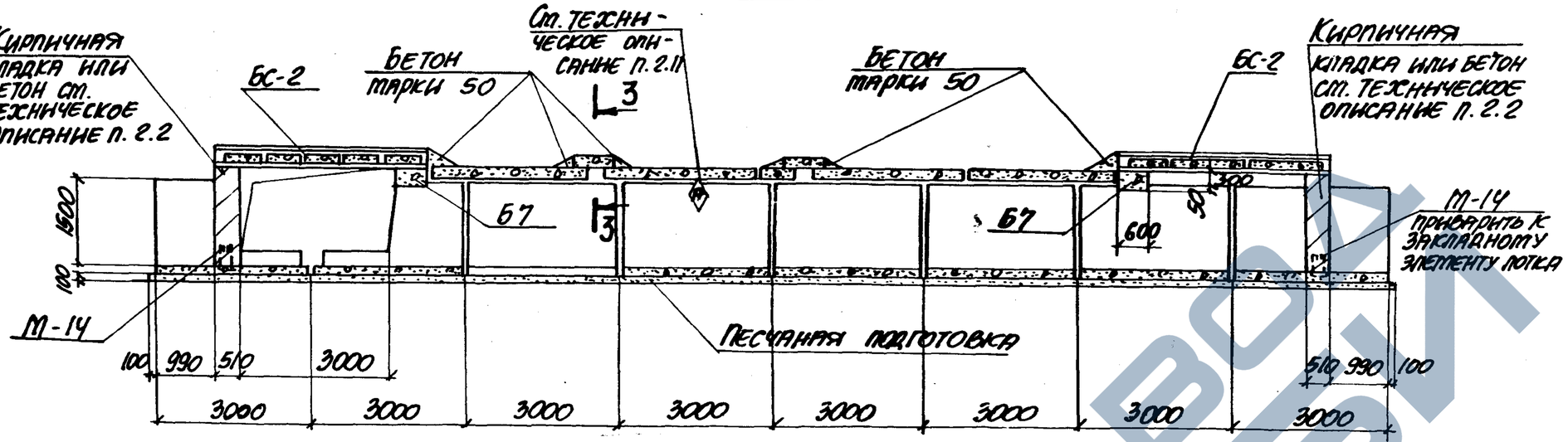

2-2

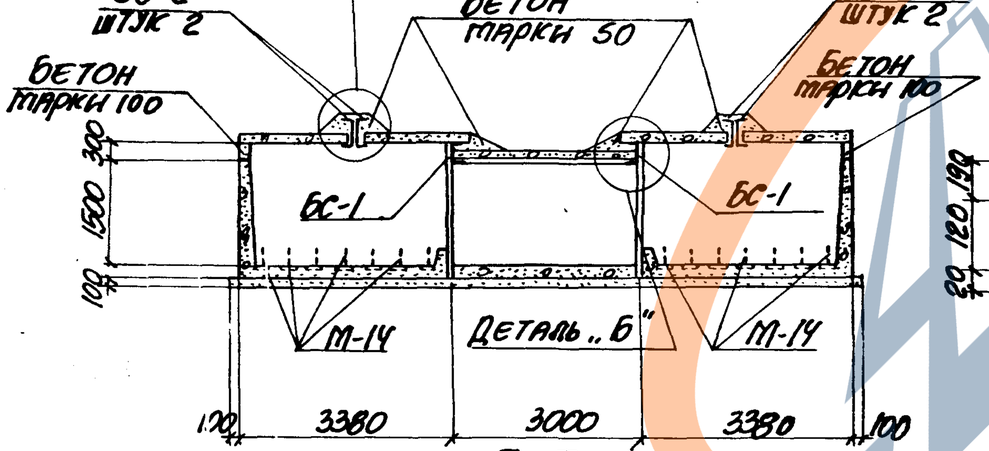

3-3

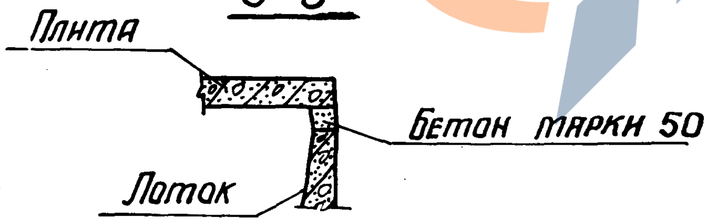

Деталь „А"

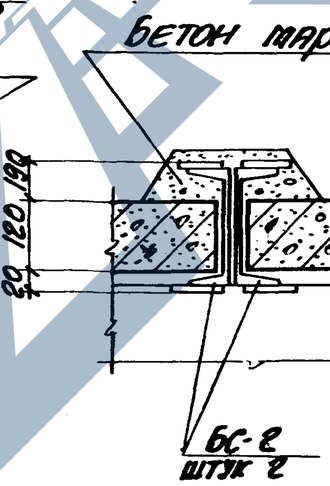

Деталь „Б"

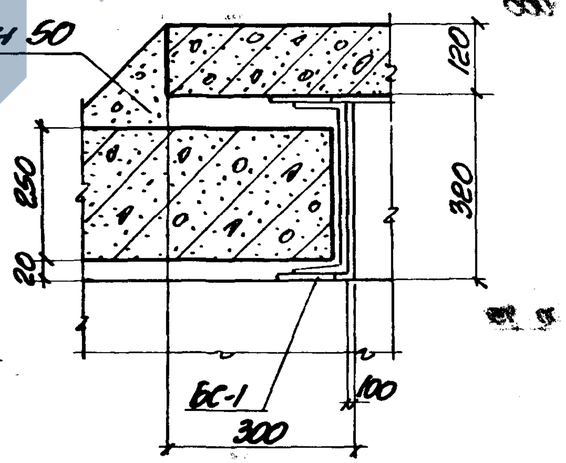

Таблица для подбора сборных железобетонных и стальных элементов на компенсаторную нишу

Марка компенсаторной ниши	Марка изделия	Кол-во шт.	Выпуск серии
НК 300×150	Л34-8	9	1-1
	Лу34-15	4	2-2
	Лу34-15н	4	
	П15д-8	40	1-2
	П27-8	9	
	П27д-8	6	
	Б7	4	2-2
	Бс-1	4	2-3
	Бс-2	8	

Выборка закладных элементов на компенсаторную нишу

Марка компенсаторной ниши	Марка закладного элемента	Кол-во шт.	Выпуск серии
НК 300×150	М-14	28	1-3

Марка ниши	Бетон марки, м³				Кирпичная кладка или бетон марки 100, м³	Сталь, кг				
	200	300	400	Итого		Сталь класса А-III по ГОСТ 5781-82	Сталь класса А-I по ГОСТ 5781-82	Холоднотянутая проволока класса Вр-I по ГОСТ 6727-80	Прокат ВСт3кп2 по ГОСТ 380-71	Всего
НК 60 х 45	0,45	0,62	—	1,07	0,31	123,1	13,8	13,0	3,2	153,1
НК 90 х 45	0,90	3,04	—	3,94	0,49	236,4	39,4	31,8	7,2	314,8
НК 90 х 60	1,0	3,86	—	4,86	0,69	286,2	43,7	33,8	8,4	372,1
НК 120 х 45 (тип I)	—	5,94	—	5,94	0,63	435,4	68,4	44,4	9,6	567,8
НК 120 х 45 (тип II)	—	6,22	—	6,22	0,63	354,5	70,5	45,7	9,6	480,3
НК 120 х 60 (тип I)	—	6,18	—	6,18	0,84	523,0	106,6	36,8	9,6	676,0
НК 120 х 60 (тип II)	—	7,26	—	7,26	0,84	618,6	115,0	42,4	9,6	785,6
НК 120 х 90	1,2	6,41	—	7,61	1,33	518,3	105,7	49,4	9,6	683,0
НК 150 х 60 (тип I)	—	12,65	—	12,65	1,37	994,6	188,7	53,6	18,4	1255,3
НК 150 х 60 (тип II)	—	13,88	—	13,88	1,37	1087,4	213,8	53,1	18,4	1372,7
НК 150 х 90	2,56	8,44	—	11,00	1,65	1014,4	211,1	44,4	11,6	1281,5
НК 150 х 120	5,28	12,16	—	17,44	2,20	1325,0	235,7	71,3	11,6	1643,6
НК 180 х 90 (тип I)	—	8,34	11,2	19,54	2,32	1550,3	304,3	34,4	20,0	1909,0
НК 180 х 90 (тип II)	—	10,28	12,98	23,26	2,32	1837,5	357,0	36,9	20,0	2251,4
НК 180 х 90 (тип III)	—	11,51	15,58	27,09	2,32	2115,0	449,7	38,0	20,0	2622,7
НК 180 х 120	—	23,12	2,2	25,32	2,59	1929,4	388,2	40,6	20,0	2378,2
НК 210 х 90	—	30,28	—	30,28	2,66	2580,0	468,0	41,5	22,8	3112,3
НК 210 х 120	—	26,53	—	26,53	7,20	2192,0	359,6	31,4	22,4	2605,4

Нач. отд.	Бродский	
Н. контр.	Уманцева	
Гл. констр.	Коротецкий	
Ст. инж.	Уманцева	
Исполнил	Литвинова	
Проверил	Лапкун	

3.006.1-2/82.2-1-39

Ведомость расхода материалов на компенсаторные ниши марки НК

Стадия	Лист	Листов
Р	1	2

ГОССТРОЙ СССР
ХАРЬКОВСКИЙ ПРОМСТРОЙНИИПРОЕКТ

Продолжение

Марка ниши	Бетон марки, м³				Кирпичная кладка или бетон марки 100, м³	Сталь, кг				
	200	300	400	Итого		Сталь класса А-III по ГОСТ 5781-82	Сталь класса А-I по ГОСТ 5781-82	Холоднотянутая проволока класса Вр-I по ГОСТ 6727-80	Прокат ВСт3 кп2 по ГОСТ 380-71	Итого
НК 210 х 150	—	23,54	—	23,54	3,69	1934,1	314,2	16,7	20,0	2285,0
НК 240 х 120 (тип I)	—	30,56	17,04	47,60	7,20	4780,2	949,7	30,2	36,8	5796,9
НК 240 х 120 (тип II)	—	42,90	17,04	59,90	7,20	5704,8	1093,0	39,3	36,8	6873,9
НК 240 х 120 (тип III)	—	45,70	17,04	62,74	7,20	5933,0	1136,5	41,4	36,8	7147,7
НК 240 х 150	—	29,90	19,00	48,90	8,50	5532,5	998,6	34,3	36,8	6602,2
НК 300 х 120	—	26,20	35,30	61,50	8,27	7593,4	1335,3	72,9	2066,0	11067,6
НК 300 х 150 (тип I)	—	28,10	41,40	69,50	11,00	8610,6	1513,4	81,8	2066,0	12271,8
НК 300 х 150 (тип II)	—	33,80	48,20	82,00	11,00	9639,2	1658,1	89,2	2066,0	13452,5
НК 300 х 150 (тип III)	—	35,70	50,60	86,30	11,00	9923,4	1771,4	92,2	2066,0	13854,0

Схема расположения плит перекрытия

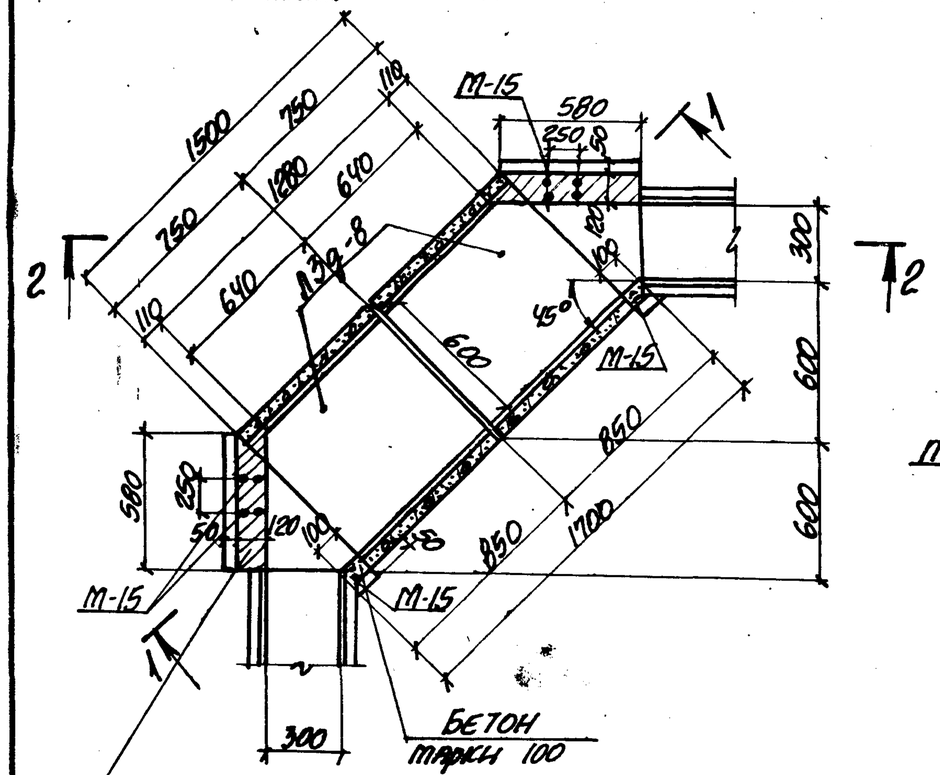

Кирпичная кладка или бетон, см. техническое описание п. 2.2

1-1

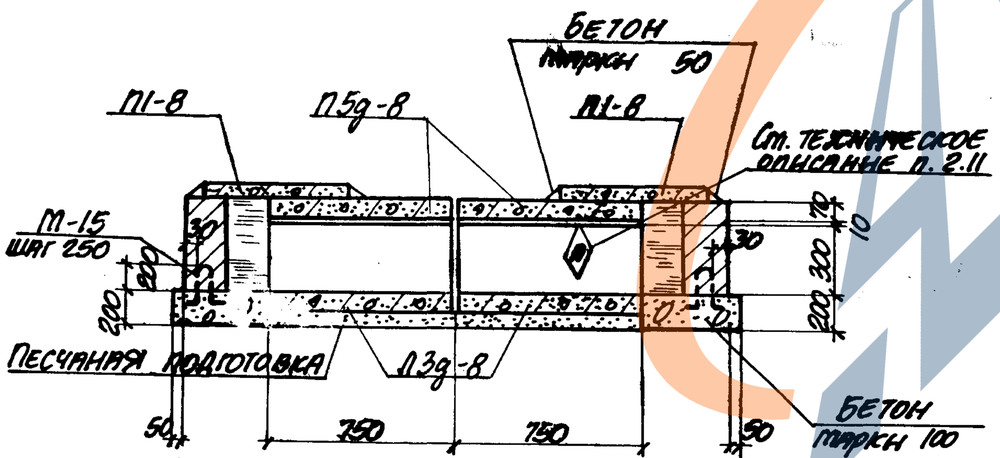

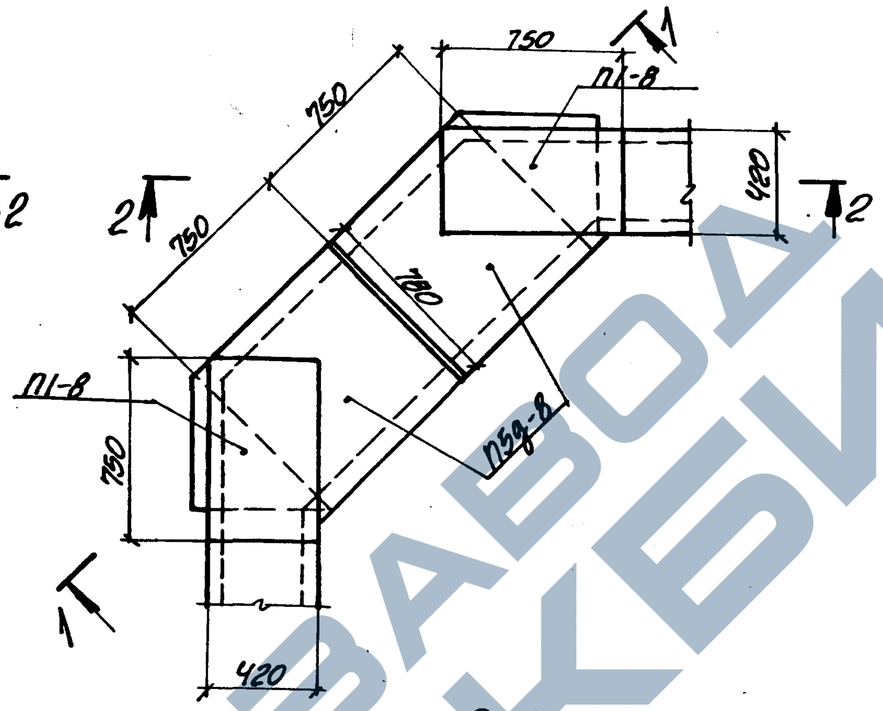

2-2

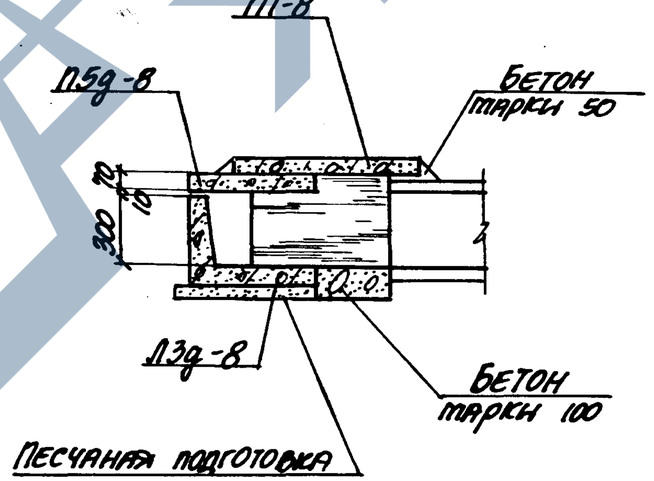

Таблица для подбора сборных железобетонных элементов на узел кабельного канала

Марка узла	Марка изделия	К-во шт.	Выпуск серии
УК-1	П3д-8	2	1-1
	П1-8	2	1-2
	П5д-8	2	

Выборка закладных элементов на узел кабельного канала

Марка узла	Марка изделия	К-во шт.	Выпуск серии
УК-1	М-15	8	1-3

Нач. отд.	Бродский		
Н. контр.	Уланцева		
Гл. констр.	Коротецкий		
Гл. инж.	Уланцева		
Исполнил	Минаева		
Проверил	Уланцева		

3.006.1-2/82.2-1-40

Узел кабельного канала УК-1

Стадия	Лист	Листов
Р		1

Госстрой СССР
Харьковский Промстройниипроект

ЗАВОД ЖБИ

Схема расположения плит перекрытия

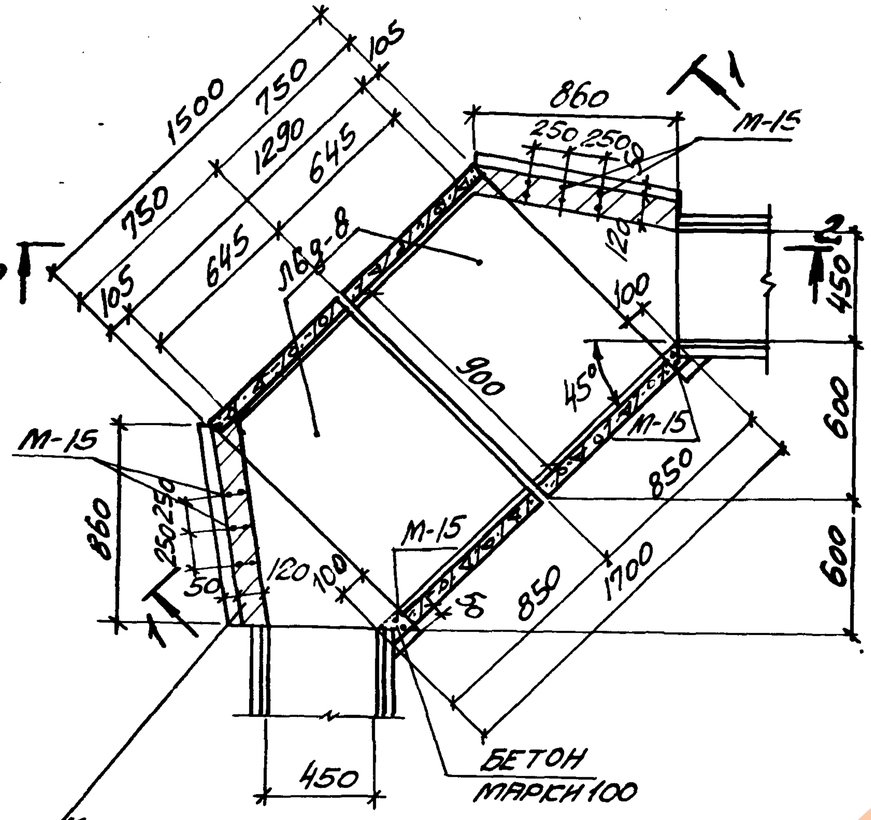

Кирпичная кладка или бетон, см. техническое описание п. 2.2

1-1

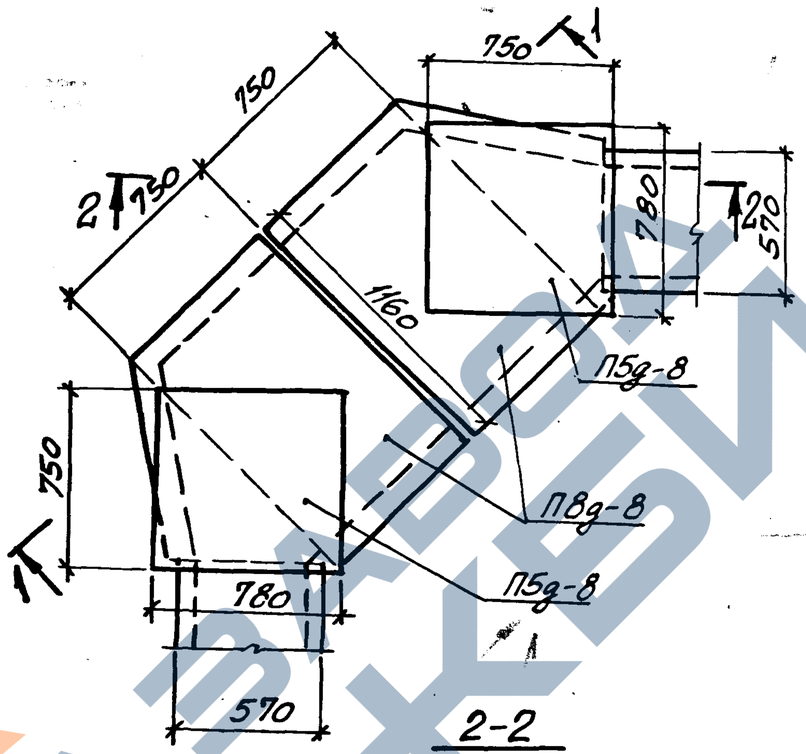

2-2

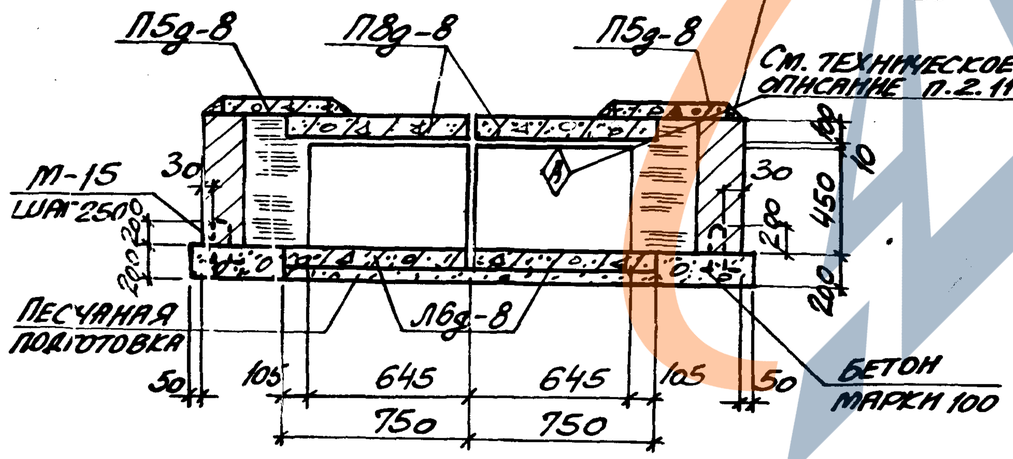

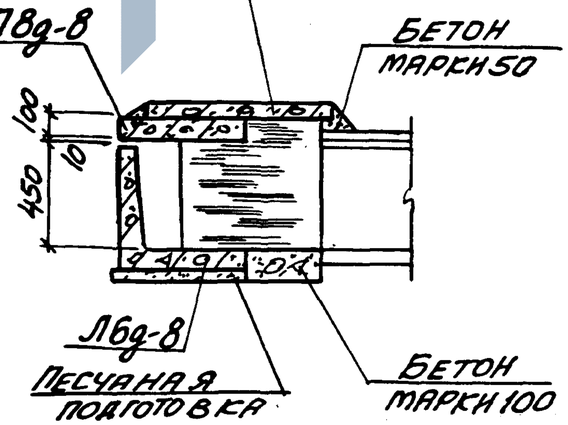

Таблица для подбора сборных железобетонных элементов на узел кабельного канала

Марка узла	Марка изделия	К-во шт.	Выпуск серии
УК-2	Л6g-8	2	1-1
	П5g-8	2	1-2
	П8g-8	2	

Выборка закладных элементов на узел кабельного канала

Марка узла	Марка изделия	К-во шт.	Выпуск серии
УК-2	М-15	10	1-3

Нач. отд.	Бродский	
Н. контр.	Уманцева	
Гл. констр.	Коротецкий	
Ст. инж.	Уманцева	
Исполн.	Минаева	
Провер.	Уманцева	

3.006.1-2/82.2-1-41

Узел кабельного канала УК-2

Стадия	Лист	Листов
Р		1

Госстрой СССР
Харьковский Промстройниипроект

Схема расположения плит перекрытия

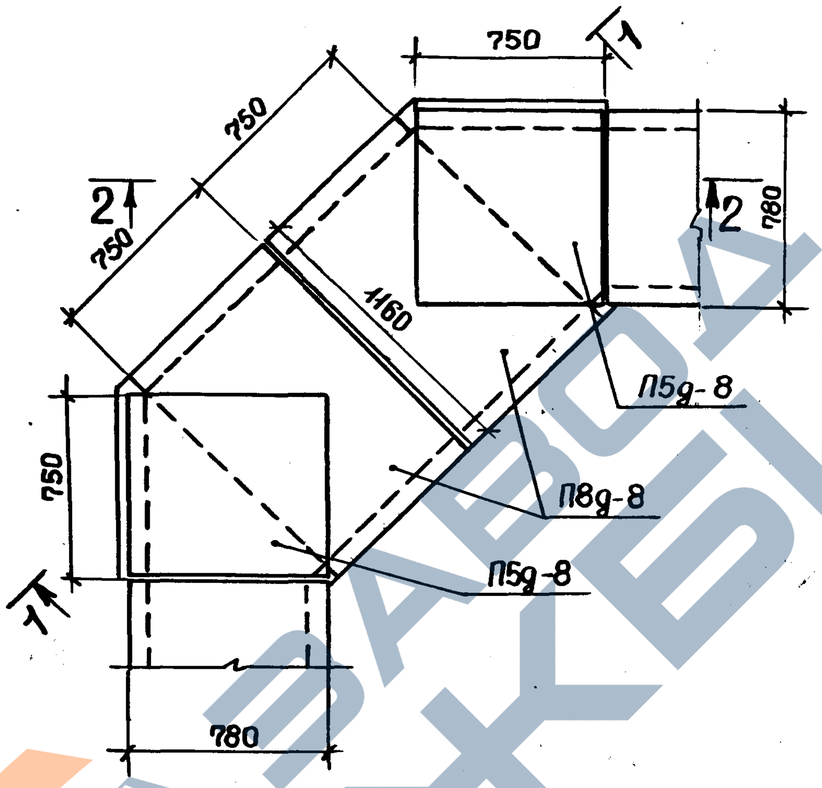

Таблица для подбора сборных железобетонных элементов на узел кабельного канала.

Марка узла	Марка изделия	К-во шт.	Выпуск серии
УК-3	Л6g-8	2	1-1
	П5g-8	2	1-2
	П8g-8	2	
УК-4	Л7g-8	2	1-1
	П5g-8	2	1-2
	П8g-8	2	

Выборка закладных элементов на узел кабельного канала

Марка узла	Марка изделия	К-во шт.	Выпуск серии
УК-3 УК-4	М-15	10	1-3

Марка узла	H, мм
УК-3	450
УК-4	600

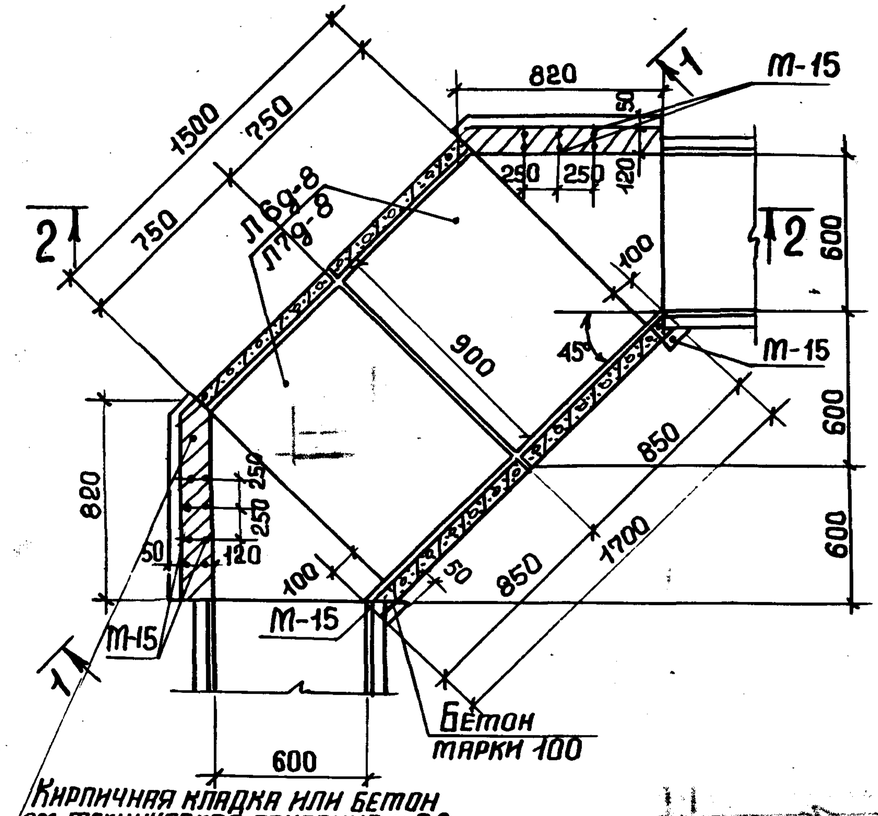

1-1

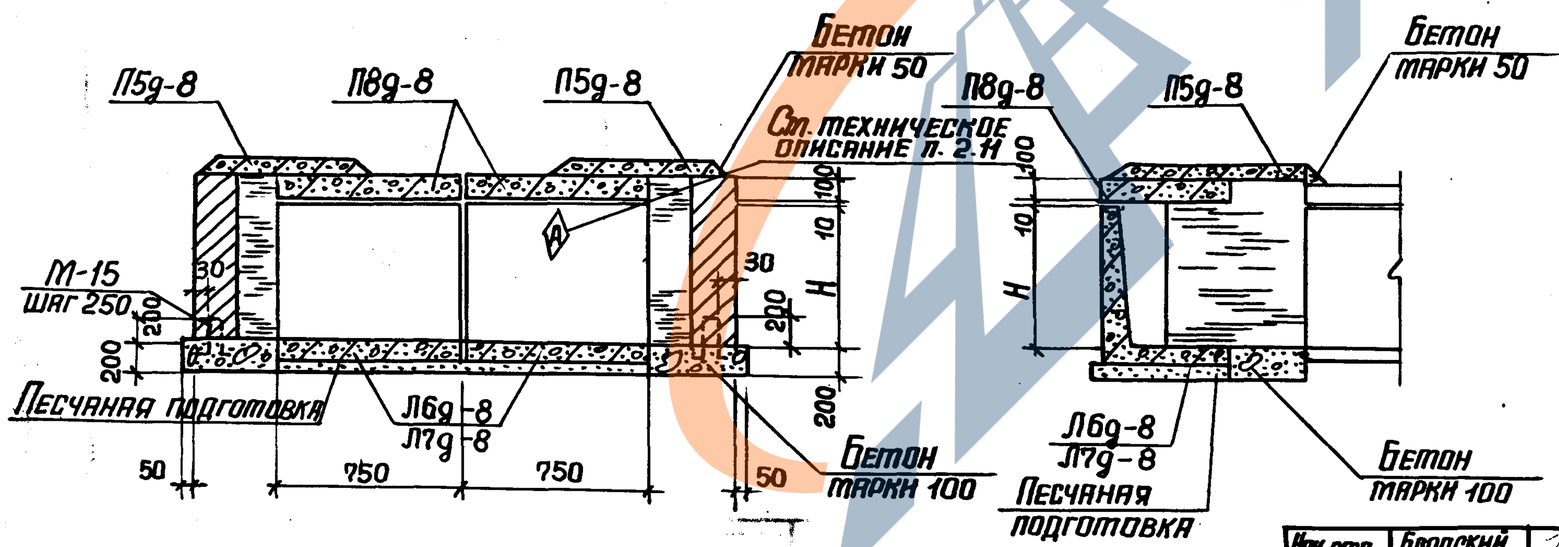

2-2

Инж. отд.	Бродский		
Н. контр.	Утанцева		
Гл. констр.	Коротецкий		
Ст. инж.	Утанцева		
Исполн.	Минаева		
Провер.	Утанцева		

3.006.1-2/82.2-1-42

Узел кабельного канала УК-3, УК-4

Стадия	Лист	Листов
Р		1

ГОССТРОЙ СССР
ХАРЬКОВСКИЙ ПРОМСТРОЙНИИПРОЕКТ

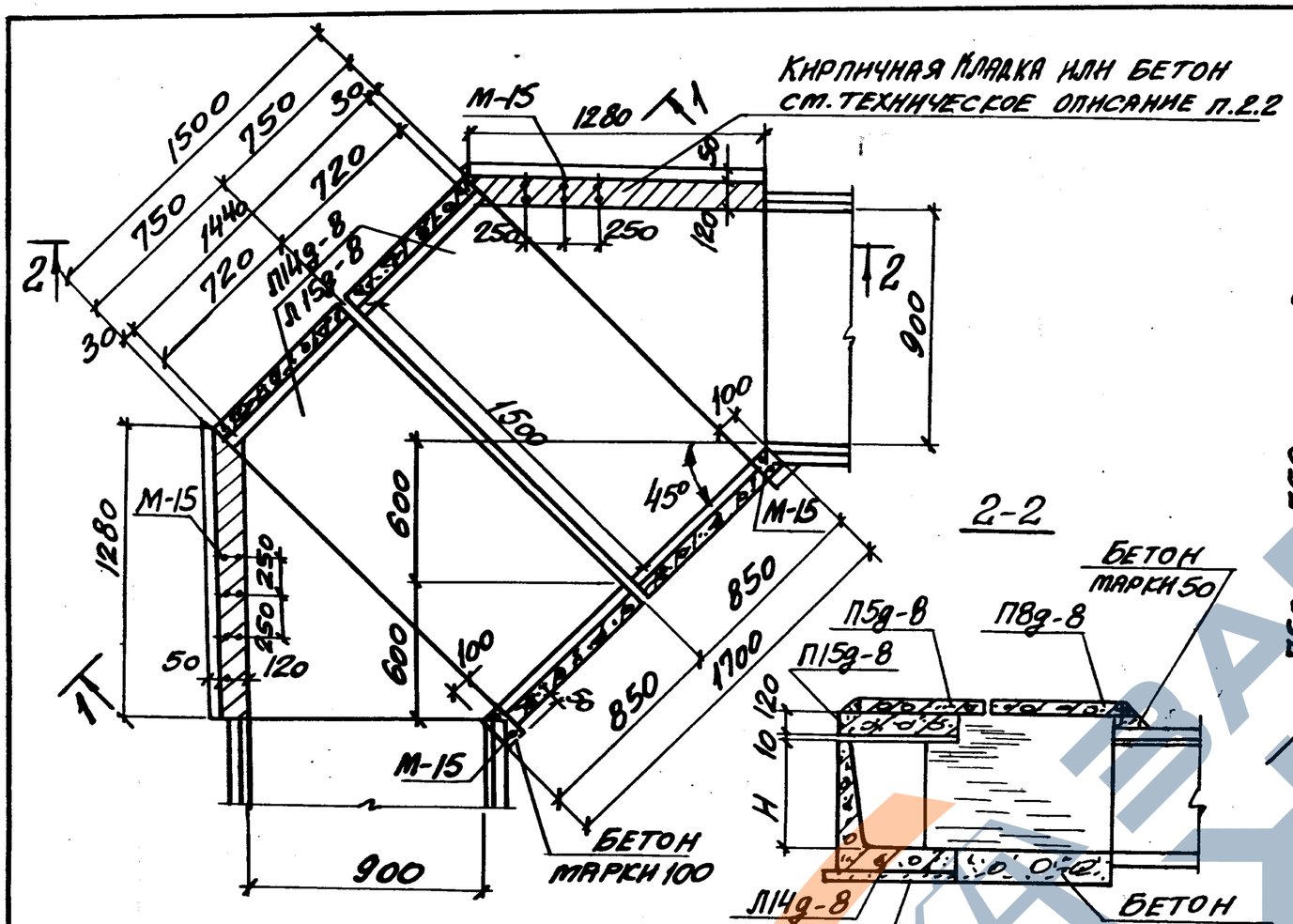

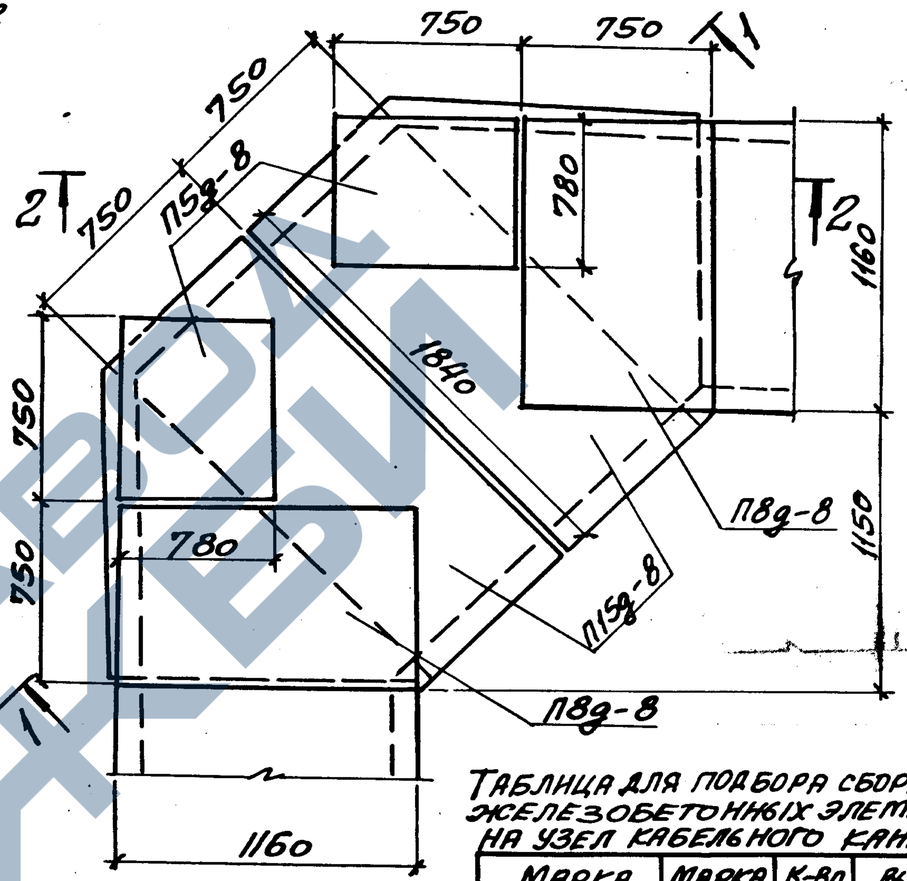

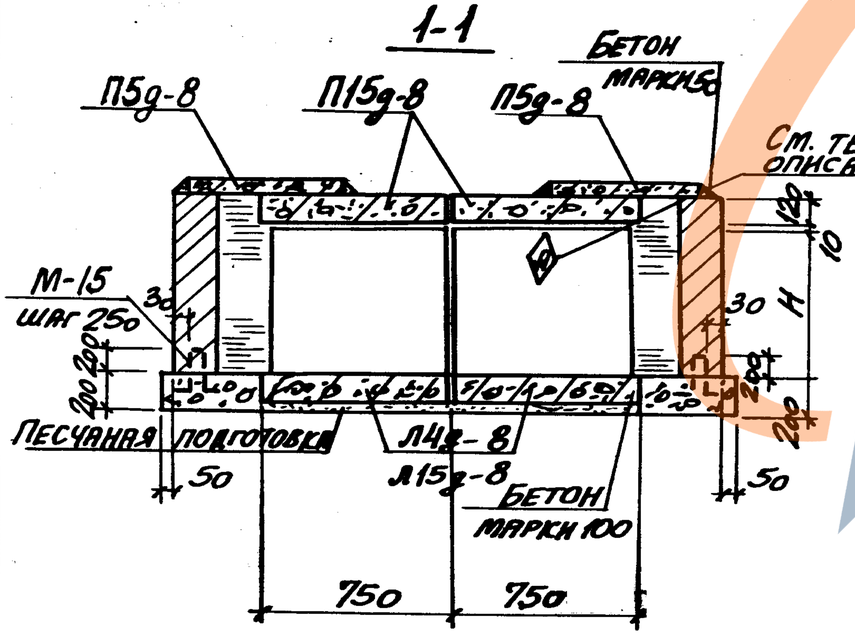

Таблица для подбора сборных железобетонных элементов на узел кабельного канала

Марка узла	Марка изделия	К-во шт.	Выпуск серии
УК-5	Л14g-8	2	1-1
	П5g-8	2	1-2
	П8g-8	2	
	П15g-8	2	
УК-6	Л15g-8	2	1-1
	П5g-8	2	1-2
	П8g-8	2	
	П15g-8	2	

Выборка закладных элементов на узел кабельного канала

Марка узла	Марка изделия	К-во шт.	Выпуск серии
УК-5 УК-6	М-15	14	1-3

Марка узла	Н, мм
УК-5	450
УК-6	600

Нач. отд.	Бродский		
Н. контр.	Уманцева		
Гл. констр.	Коротецкий		
Ст. инж.	Уманцева		
Исполн.	Минаева		
Провер.	Уманцева		

3.006.1-2/82.2-1-43

Узел кабельного канала УК-5; УК-6

Стадия	Лист	Листов
Р		1

Госстрой СССР
Харьковский Промстройниипроект

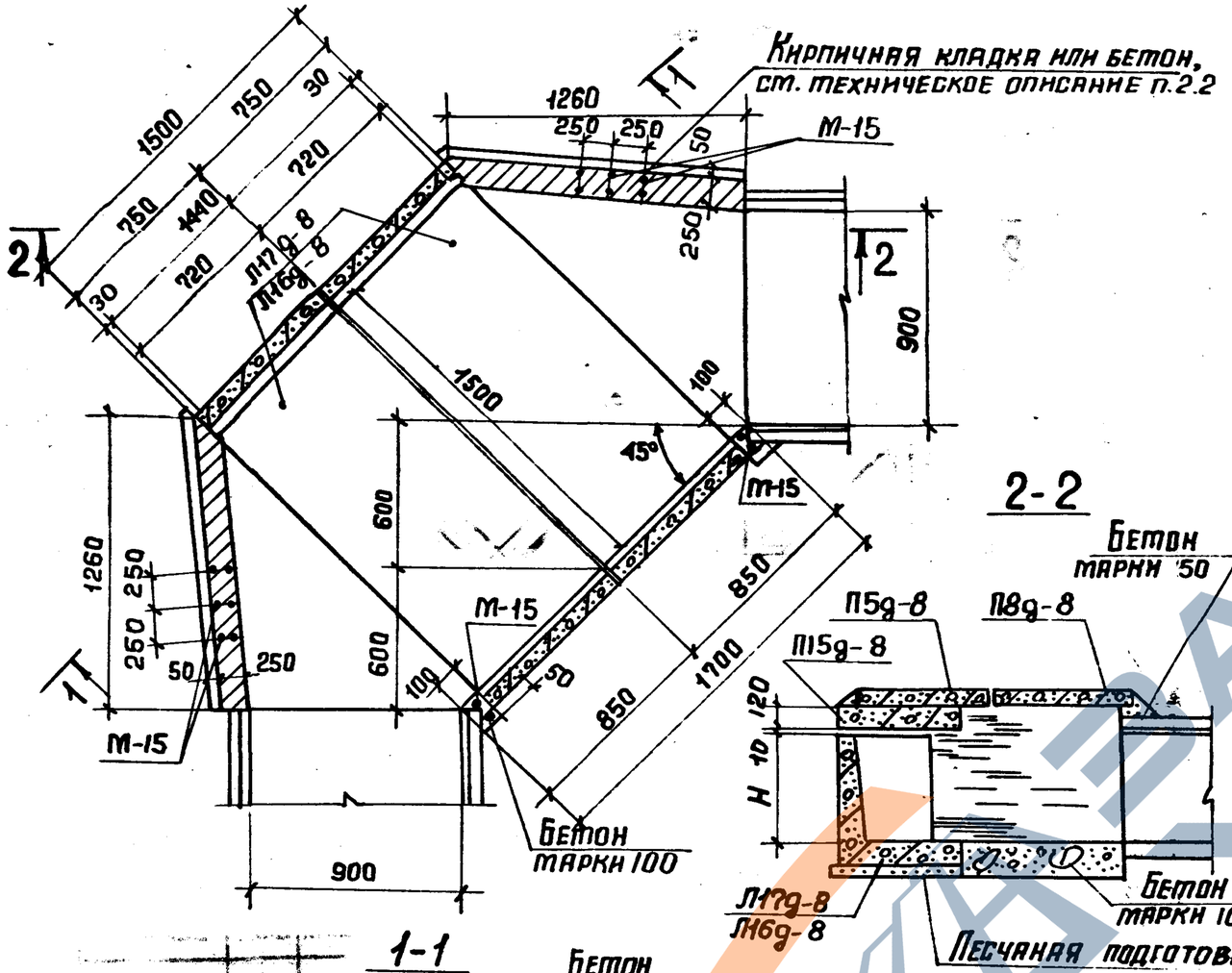

Схема расположения плит перекрытия

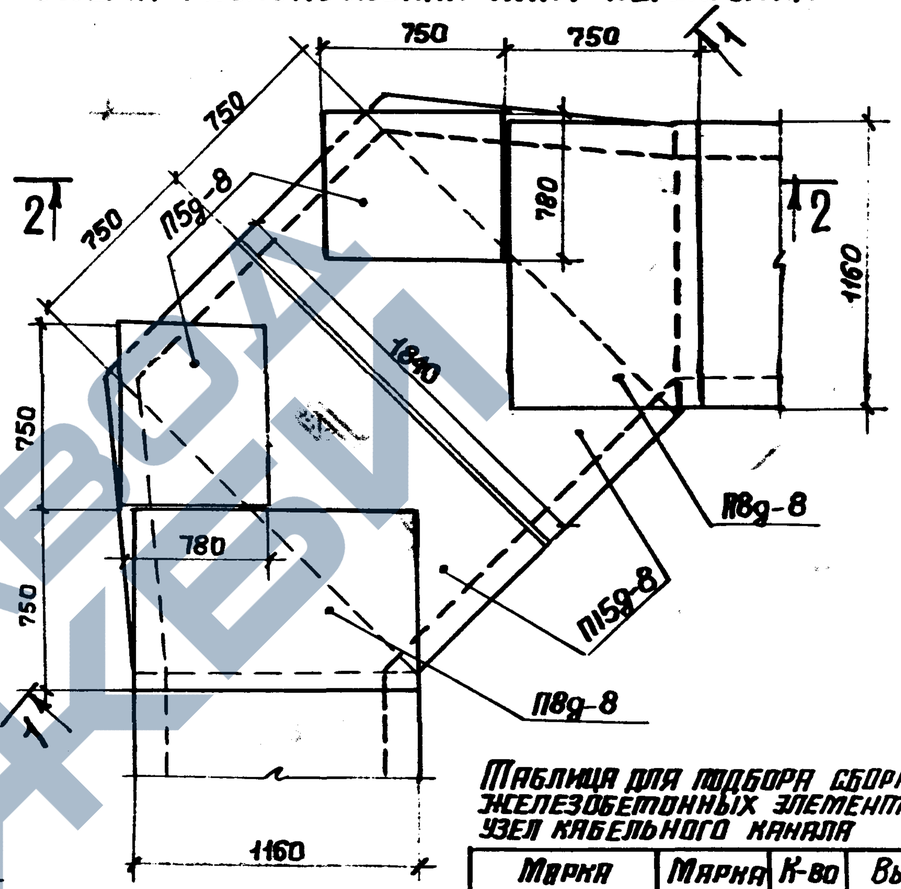

Таблица для подбора сборных железобетонных элементов на узел кабельного канала

Марка узла	Марка изделия	К-во шт.	Выпуск серии
УК-7	Л16g-8	2	1-1
	П5g-8	2	1-2
	П8g-8	2	
	П15g-8	2	
УК-8	Л17g-8	2	1-1
	П5g-8	2	1-2
	П8g-8	2	
	Л15g-8	2	

Выборка закладных элементов на узел кабельного канала

Марка узла	Марка изделия	К-во шт.	Выпуск серии
УК-7 УК-8	М-15	14	1-3

Марка узла	Н, мм
УК-7	900
УК 8	1 200

Нач.отд.	Бродский		
Н.контр.	Утанцева		
Гл.констр.	Коротецкий		
Ст.инж.	Утанцева		
Испопн.	Минаева		
Провер.	Утанцева		

3.006.1-2/82.2-1-44

Узел кабельного канала УК-7, УК-8

Стадия	Лист	Листов
Р		1

Госстрой СССР
Харьковский Промстройниипроект

Копировала: Четяева 2008 66

Инв.№ подл. | Подп. и дата | Взам. инв.№

https://zavodjbi.com/

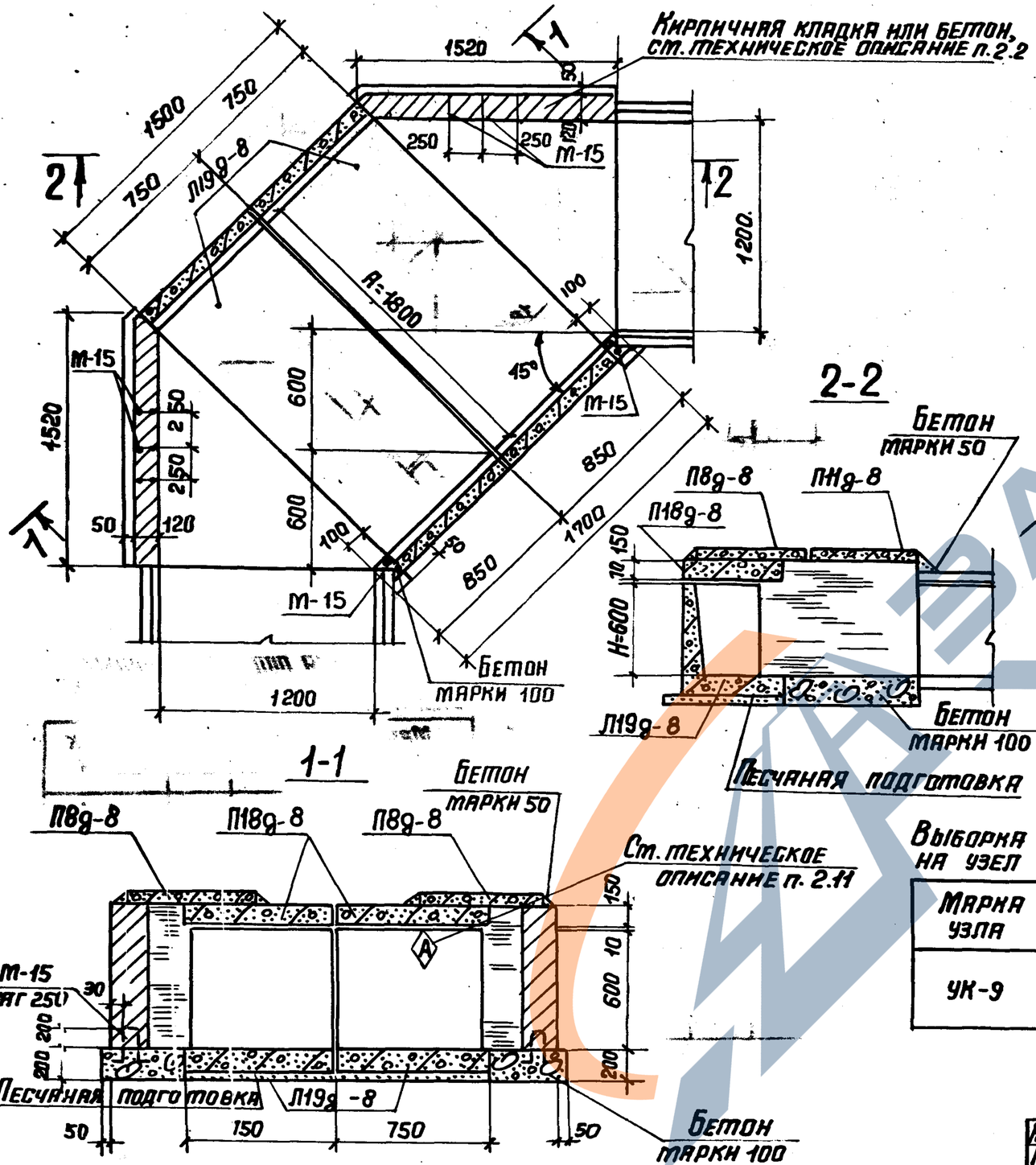

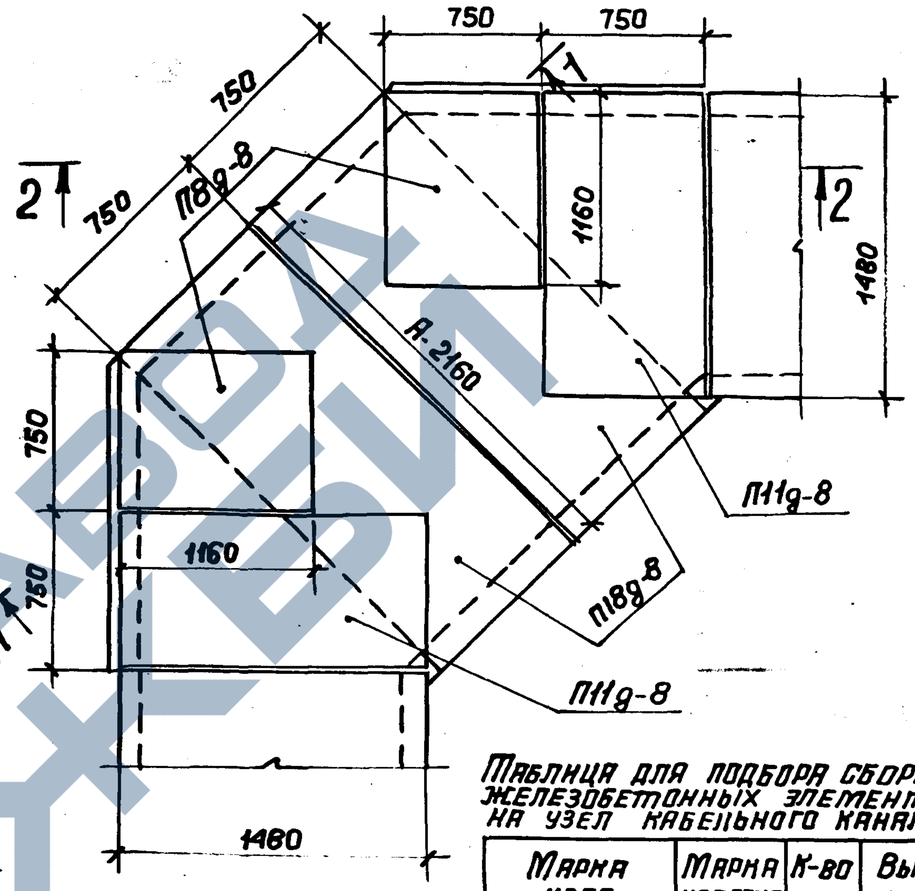

Схема расположения плит перекрытия

Выборка закладных элементов на узел кабельного канала

Марка узла	Марка изделия	К-во шт.	Выпуск серии
УК-9	М-15	14	1-3

Таблица для подбора сборных железобетонных элементов на узел кабельного канала

Марка узла	Марка изделия	К-во шт.	Выпуск серии
УК-9	П19д-8	2	1-1
	П8д-8	2	1-2
	П11д-8	2	
	П18д-8	2	

Нач.отд.	Бродский	
Н.контр.	Утанцева	
Гл.констр.	Коротецкий	
Ст.инж.	Утанцева	
Исполн.	Минаева	
Провер.	Утанцева	

3.006.1-2/82.2-1-45

Узел кабельного канала УК-9

Стадия	Лист	Листов
Р		1

Госстрой СССР
Харьковский Промстройниипроект

20008 67 Копировала: Четаева

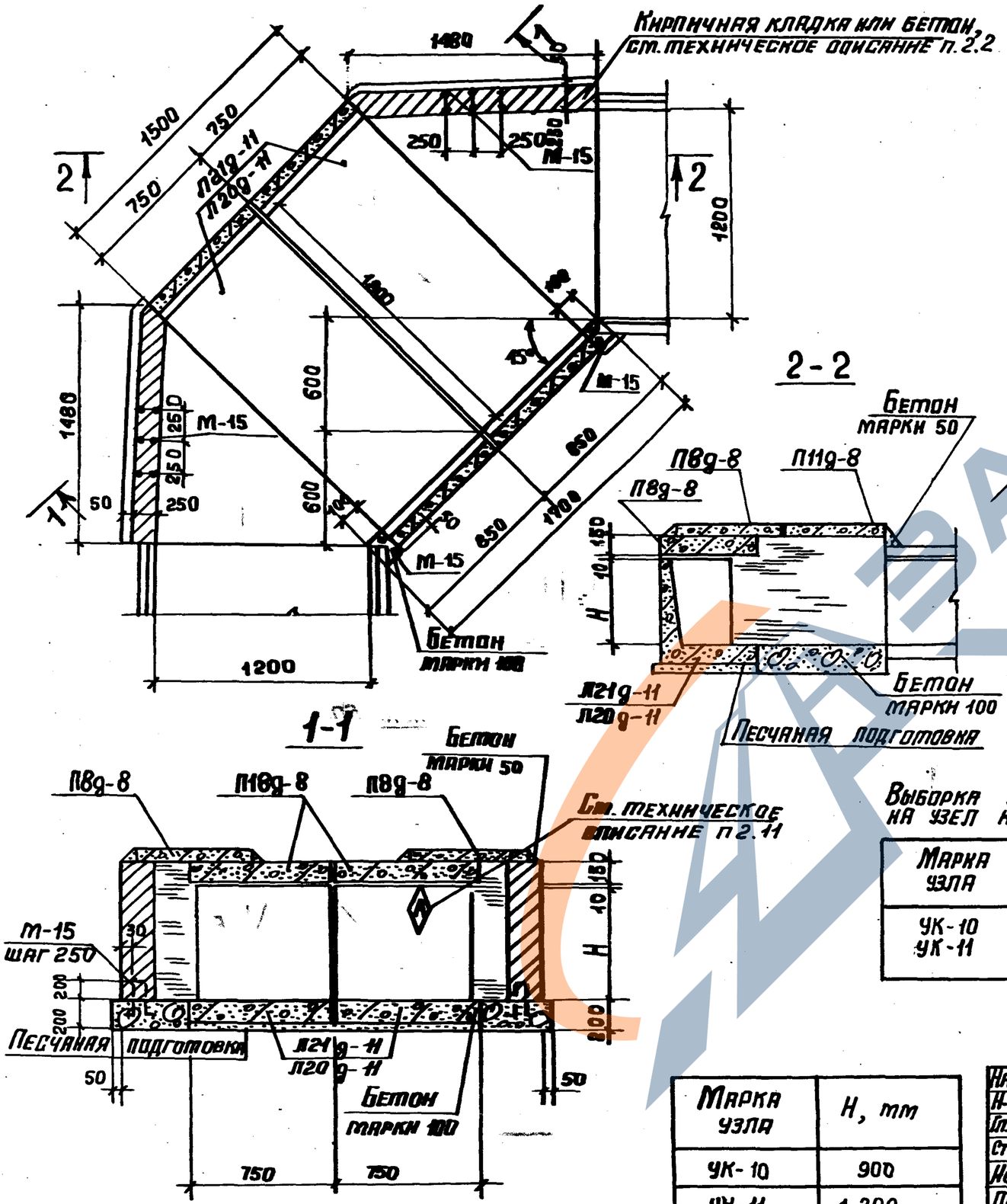

Схема расположения плит перекрытия

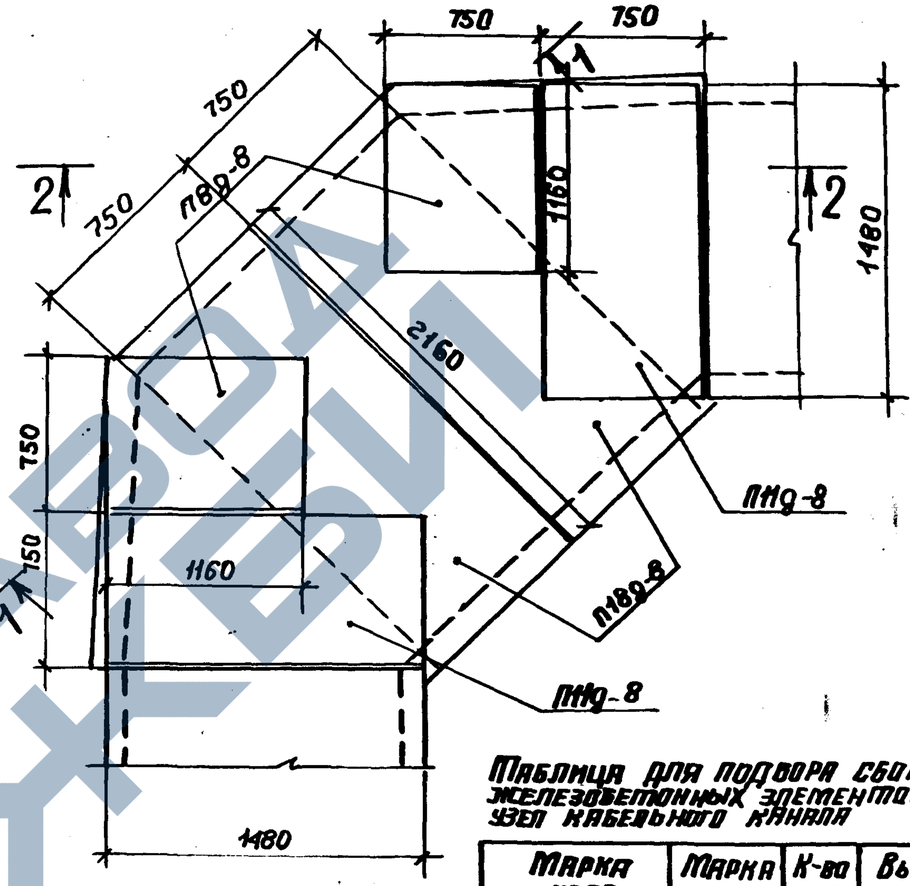

Выборка закладных элементов на узел кабельного канала

Марка узла	Марка изделия	К-во шт.	Выпуск серии
УК-10 УК-11	М-15	14	1-3

Таблица для подбора сборных железобетонных элементов на узел кабельного канала

Марка узла	Марка изделия	К-во шт.	Выпуск серии
УК-10	ПД20-11	2	1-1
	ПВ9-8	2	1-2
	П119-8	2	
	П189-8	2	
УК-11	ПД21-11	2	1-1
	ПВ9-8	2	1-2
	П119-8	2	
	П189-8	2	

Марка узла	H, мм
УК-10	900
УК-11	1 200

Нач. отд.	Бродский	
Н. контр.	Утанцева	
Гл. конст.	Коротецкий	
Ст. инж.	Утанцева	
Исполн.	Минаева	
Провер.	Утанцева	

3.006.1-2/82.2-1-46

Узел кабельного канала УК-10; УК-11

Стадия	Лист	Листов
Р		1

Госстрой СССР
ХАРЬКОВСКИЙ ПРПМСТРОЙНИИПРОЕКТ

Копировала: Четаева 20008 68

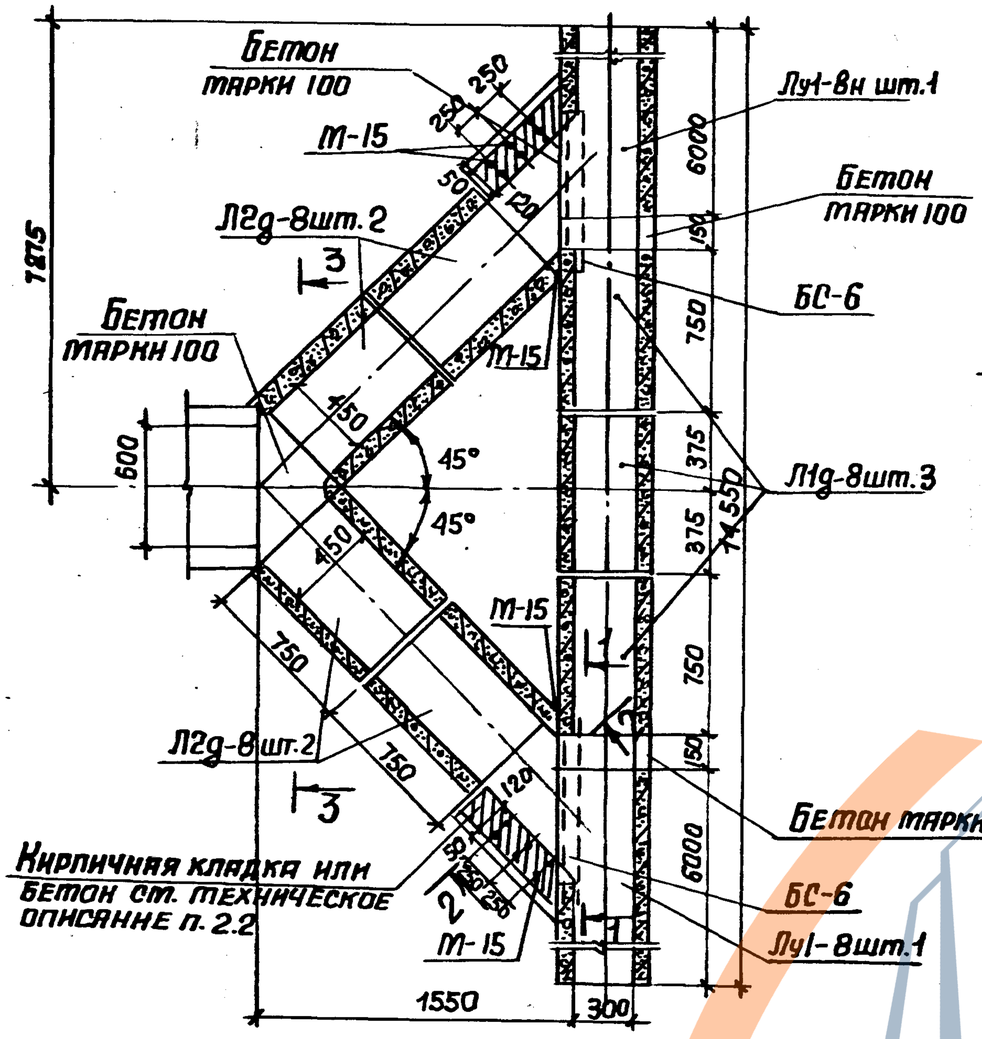

Схема расположения плит перекрытия

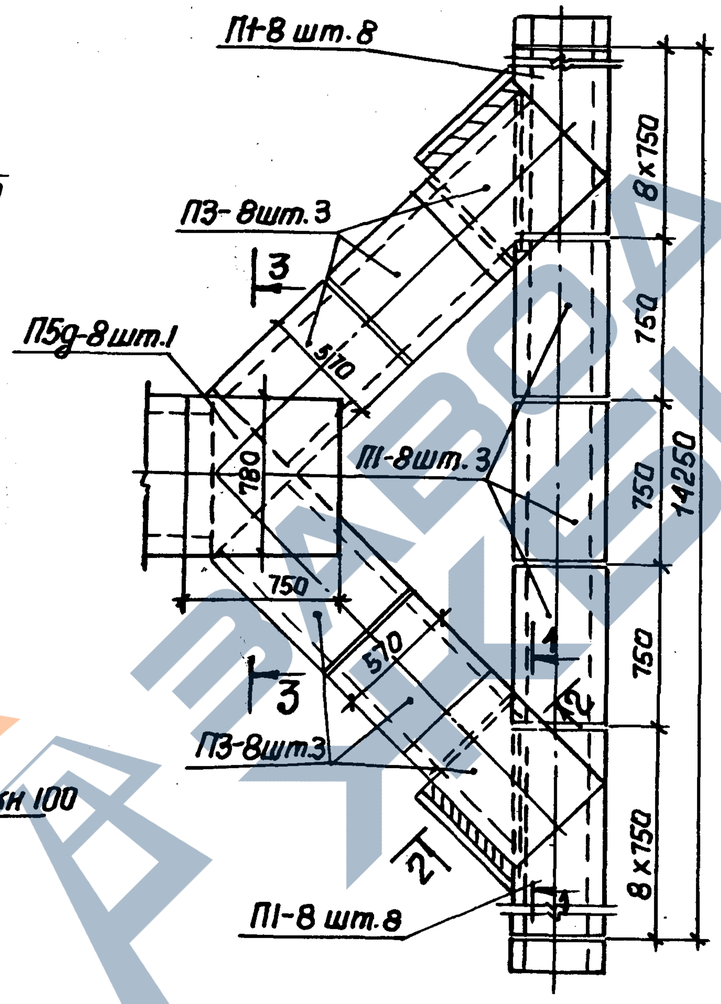

1-1

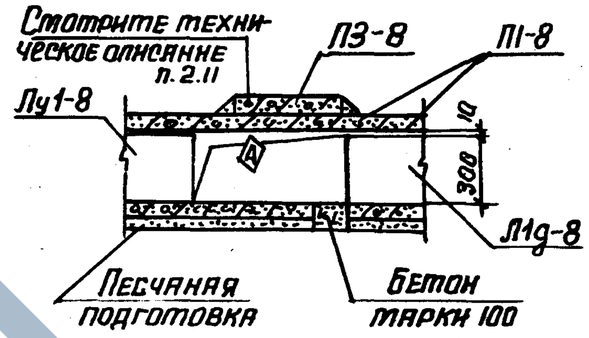

2-2

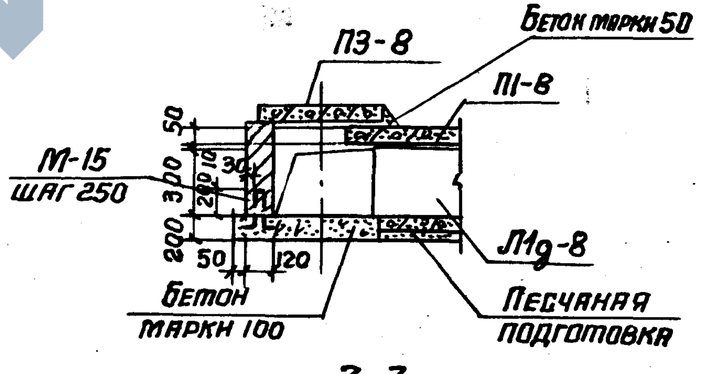

3-3

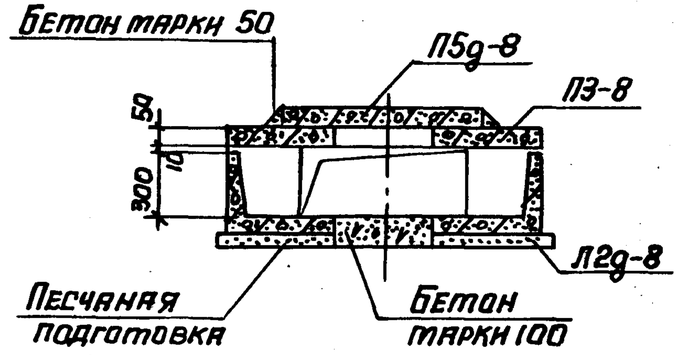

Таблица для подбора сборных железобетонных элементов на узел кабельного канала

Марка узла	Марка изделия	Кол-во шт.	Выпуск серии
УК-12	Лу1-8	1	2-2
	Лу1-8н	1	
	Л11g-8	3	1-1
	Л12g-8	4	
	П1-8	19	1-2
	П3-8	6	
	П5g-8	1	

Выборка закладных элементов на узел кабельного канала

Марка узла	Марка изделия	Кол-во шт.	Выпуск серии
УК-12	М-15	12	1-3
	БС-6	2	2-3

Начотд.	Бродский		
Н.контр.	Утанцева		
Гл.констр.	Коратецкий		
Ст.ин.	Утанцева		
Исполн.	Минаева		
Провер.	Утанцева		

3.006.1-2/82.2-1-47

Узел кабельного канала УК-12

Стадия	Лист	Листов
Р		1

Госстрой СССР Харьковский Промстройниипроект

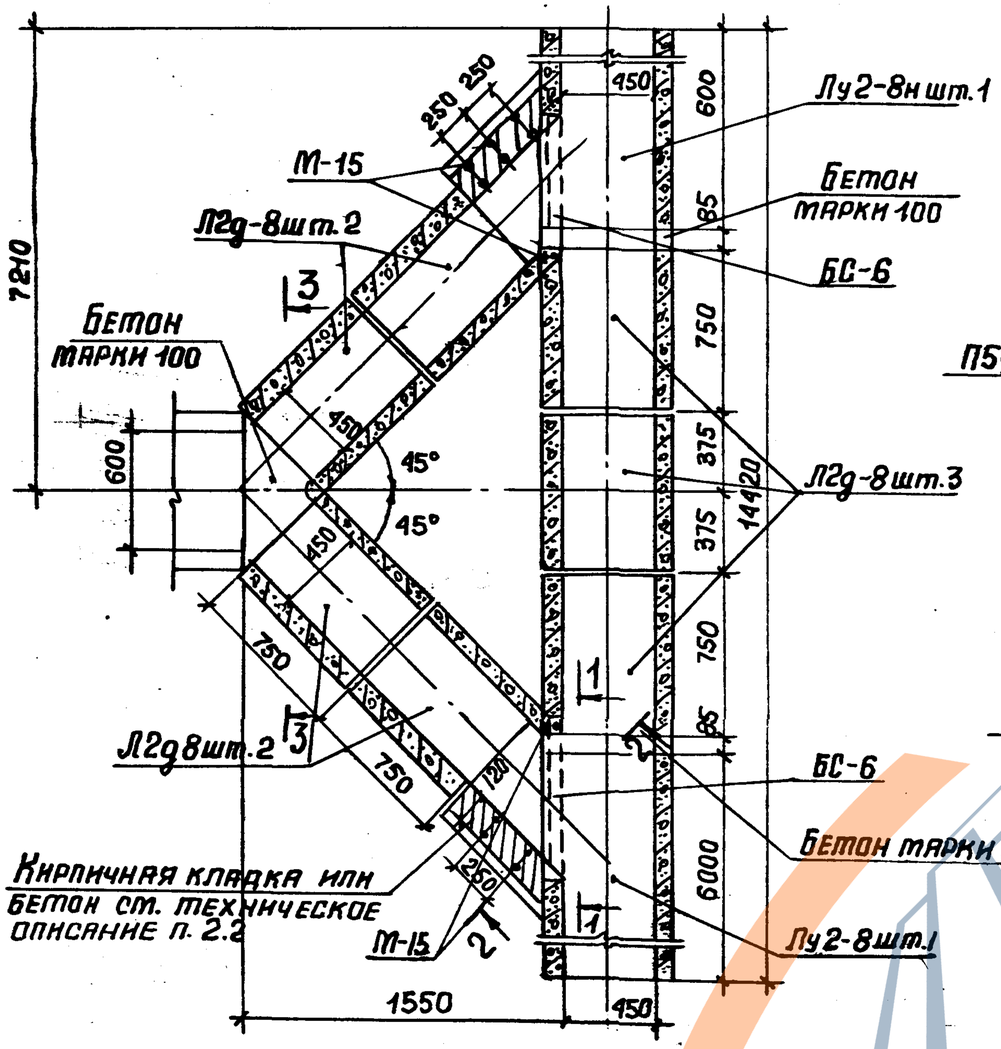

Схема расположения плит перекрытия

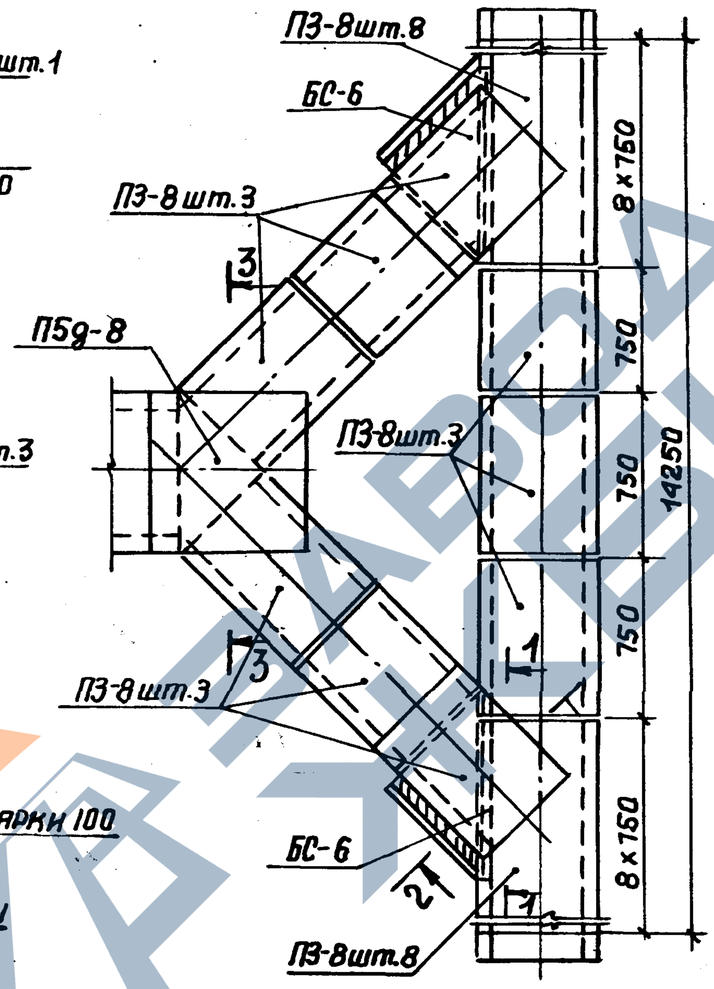

1-1

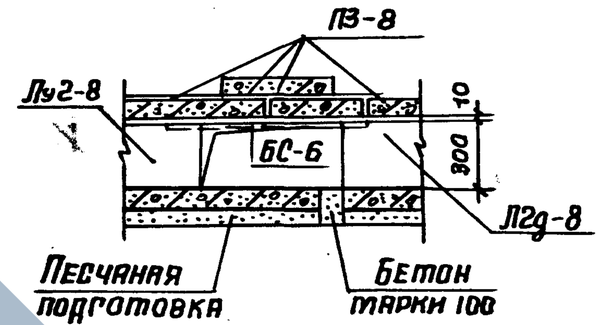

2-2

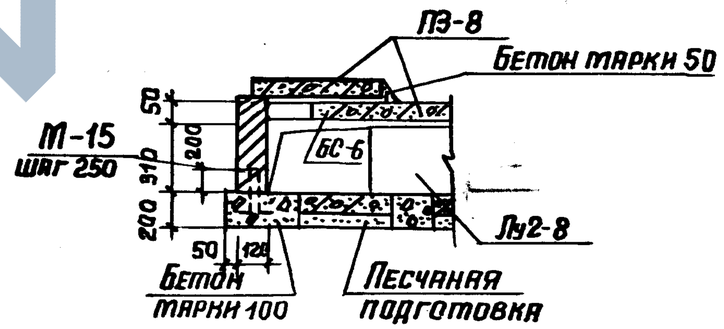

3-3

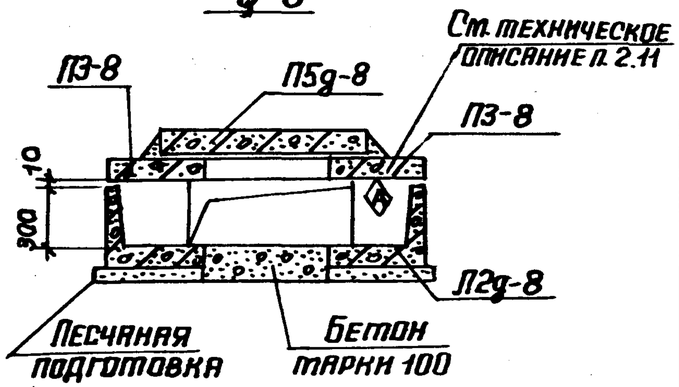

Таблица для подбора сборных железобетонных элементов на узел кабельного канала

Марка узла	Марка изделия	Кол-во шт.	Выпуск серии
УК-13	Лу2-8	1	2-2
	Лу2-8н	1	
	Л2g-8	1	1-1
	П3-8	2	1-2
	П5g-8	1	

Выборка закладных элементов на узел кабельного канала

Марка узла	Марка изделия	Кол-во шт.	Выпуск серии
УК-13	М-15	12	1-3
	БС-6	2	2-3

Нач.отд	Брадский		
Н.контр	Утанцева		
Гл.констр	Каратецкий		
Гл.инж	Утанцева		
Исполн	Минаева		
Провер	Утанцева		

3.006.1-2/82.2-1-48

Узел кабельного канала УК-13

Стадия	Лист	Листов
Р		1

Госстрой СССР ХАРЬКОВСКИЙ ПРОМСТРОЙНИИПРОЕКТ

Инв.№ подл. | Подп. и дата | Взам.инв.№

Схема расположения плит перекрытия

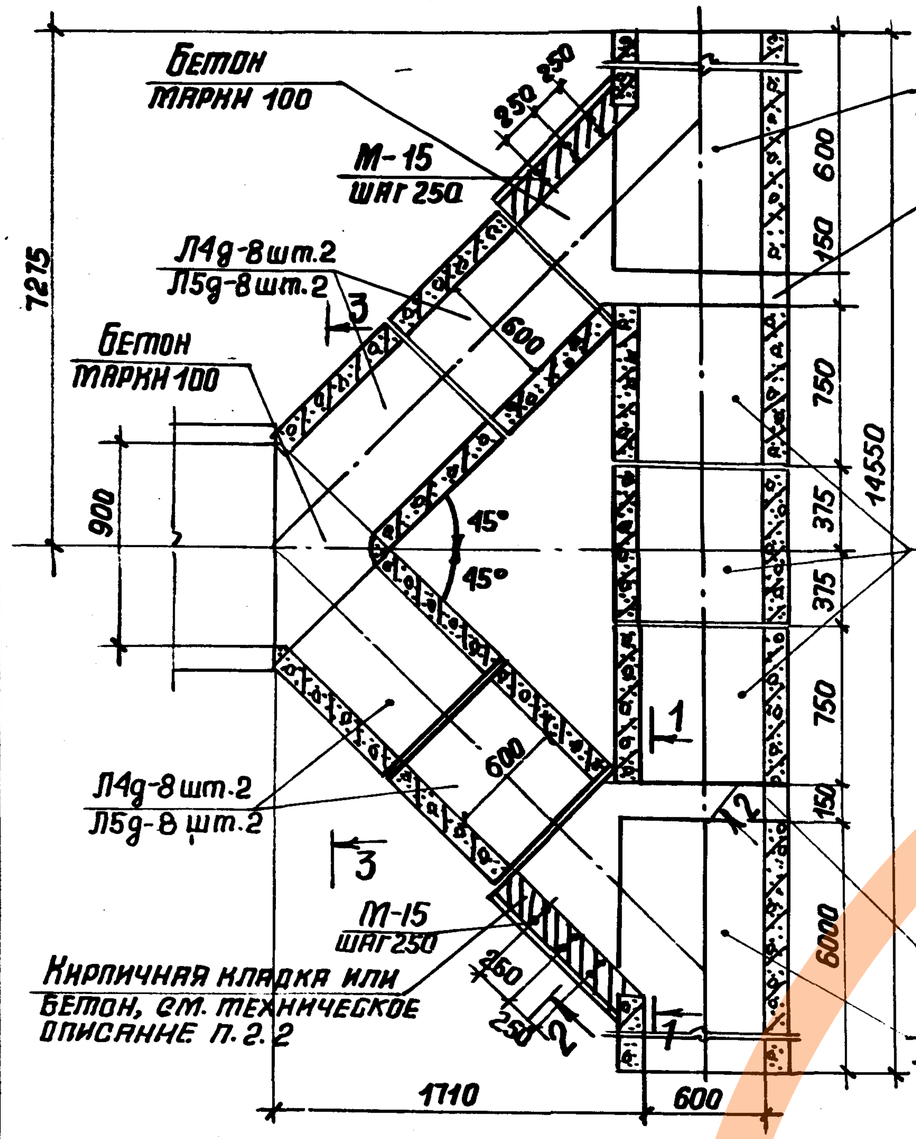

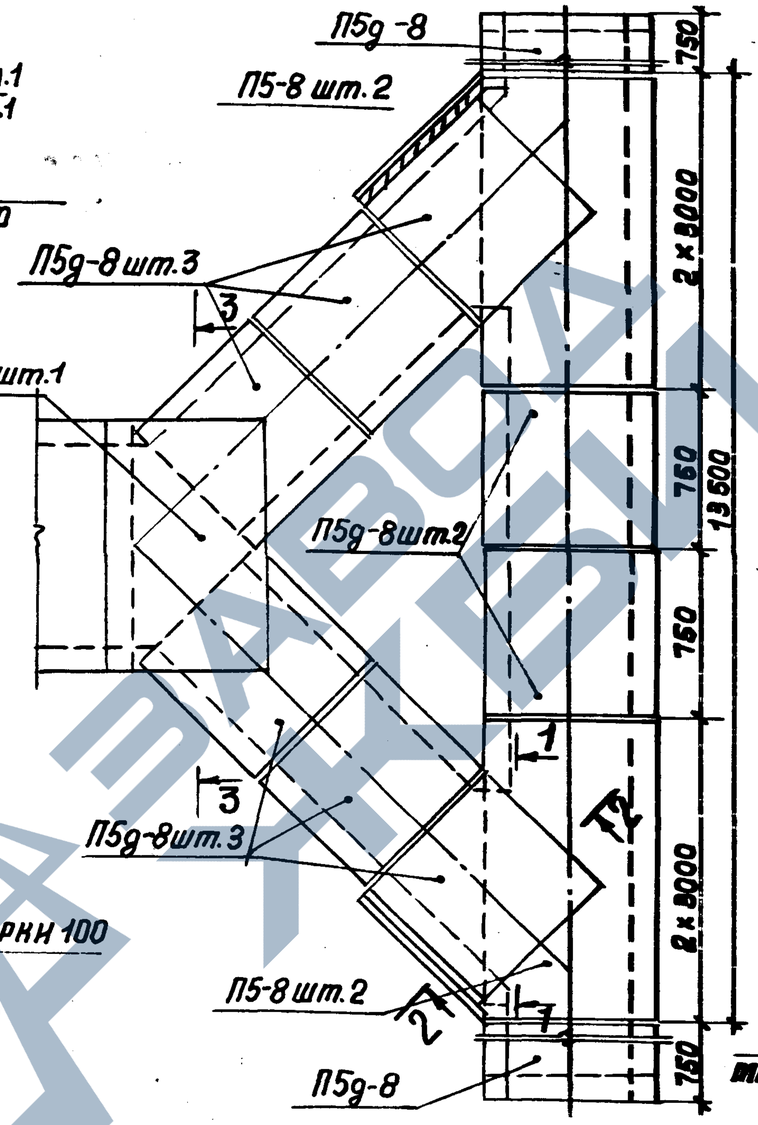

Табница для подбора сборных железобетонных элементов на узел кабельного канала

Марка узла	Марка изделия	Кол-во шт.	Выпуск серии
УК-14	Луч-8	1	2-2
	Луч-8н	1	
	Лчg-8	7	1-1
	П5-8	4	1-2
	П5g-8	10	
	П8g-8	1	
УК-15	Лу5-8	1	2-2
	Лу5-8н	1	
	Л5g-8	7	1-1
	П5-8	4	1-2
	П5g-8	10	
	П8g-8	1	

Выборка закладных элементов на узел кабельного канала

Марка узла	Марка изделия	Кол-во шт.	Выпуск серии
УК-14	М-15	14	1-3
УК-15	М-15	14	

1-1

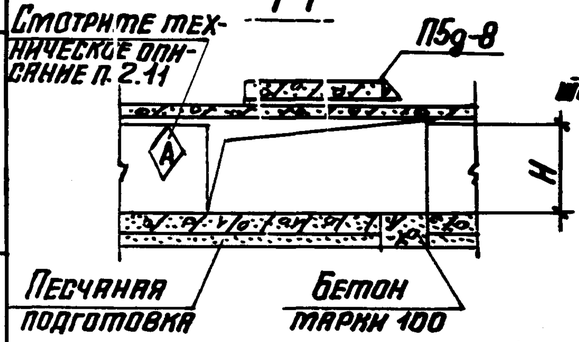

2-2

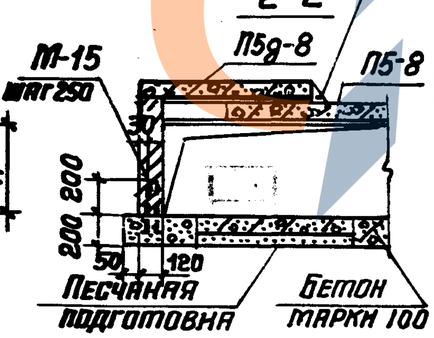

Марка узла	Н, мм
УК-14	450
УК-15	600

3-3

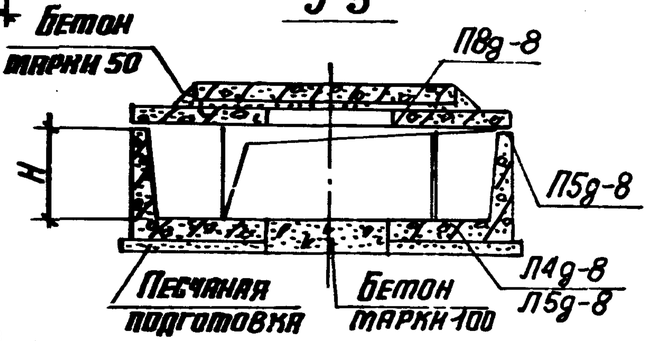

Нач.отд.	Бродский	
Н.контр.	Утанцева	
Гл.констр.	Коротецкий	
Ст.инж.с.	Утанцева	
Исполн.	Минаева	
Провер.	Утанцева	

3.006.1-2/82.2-1-49

Узел кабельного канала УК-14; УК-15

Стадия	Лист	Листов
Р		1

Госстрой СССР ХАРЬКОВСКИЙ ПРОМСТРОЙНИИПРОЕКТ

Схема расположения плит перекрытия

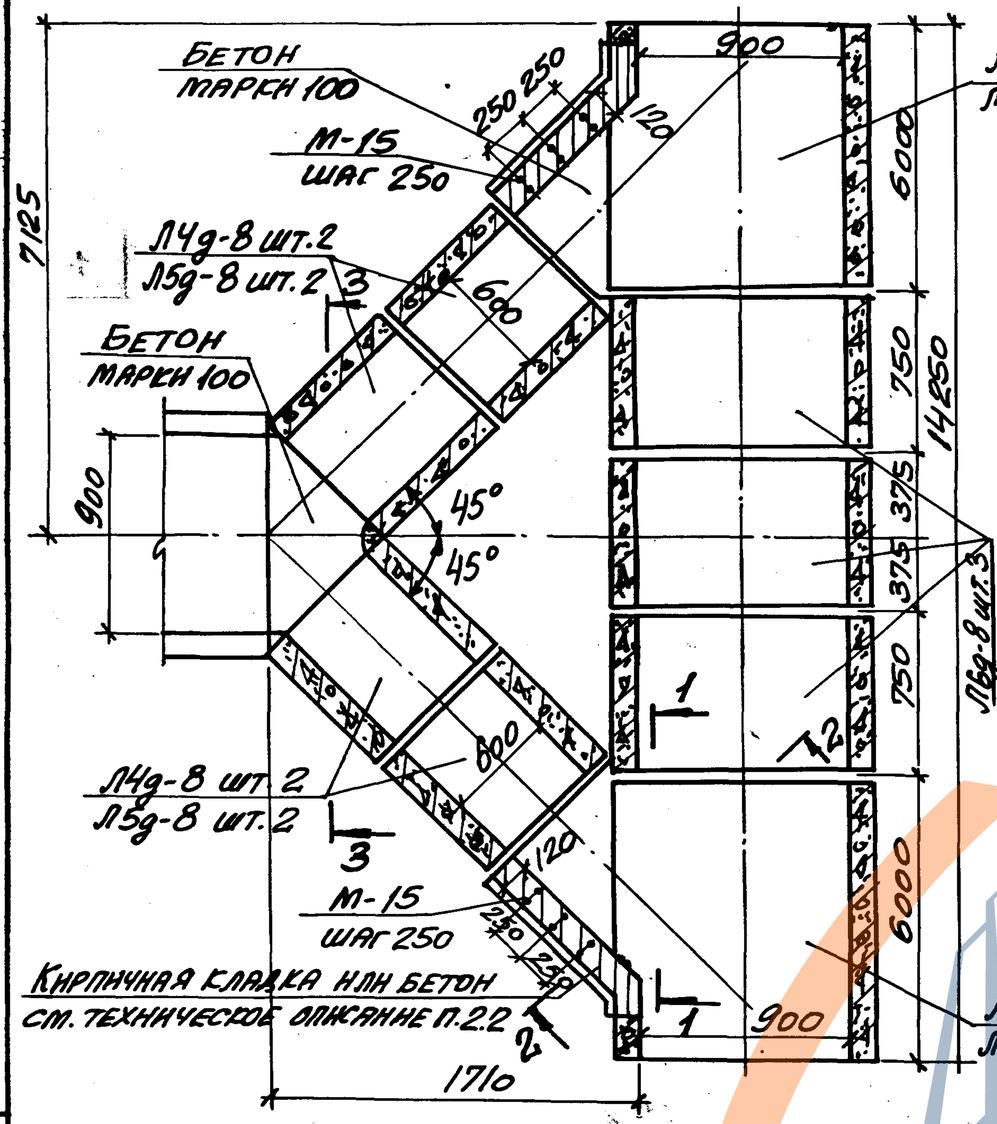

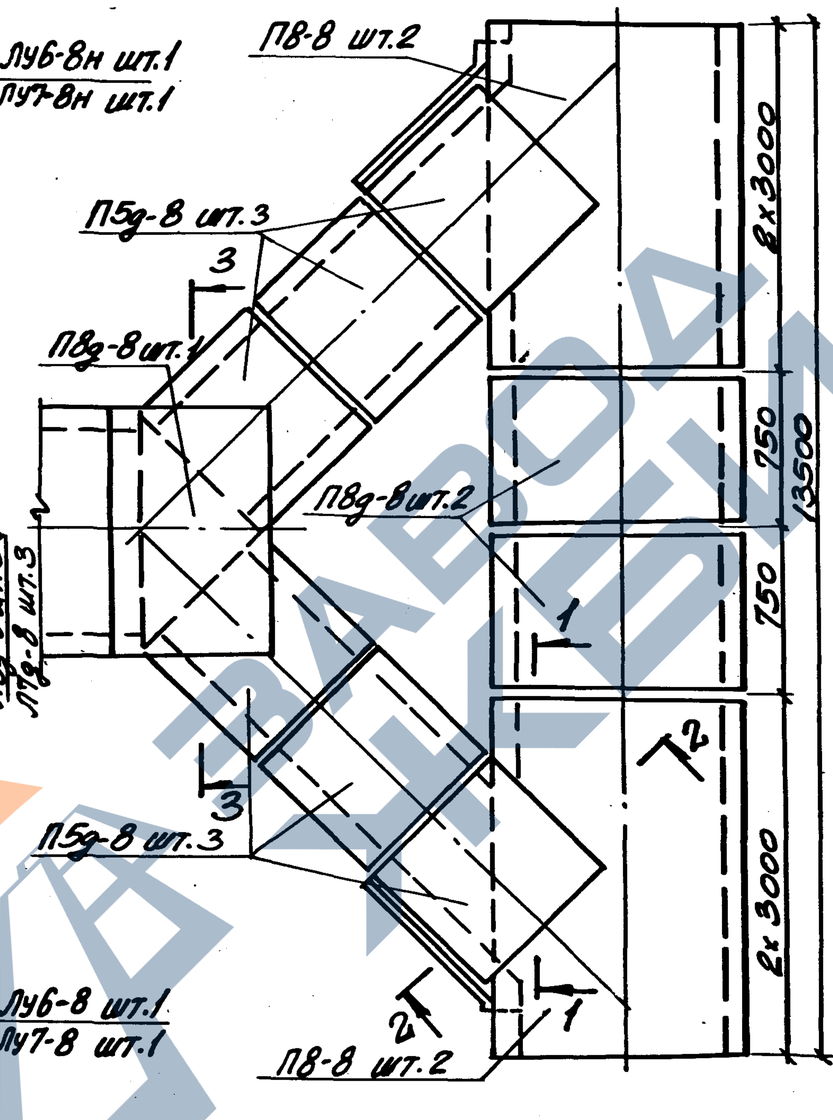

Таблица для подбора сборных железобетонных элементов на узел кабельного канала

Марка узла	Марка изделия	Кол-во шт.	Выпуск серии
УК-16	ЛУ6-8	1	2-2
	ЛУ6-8н	1	
	Л6g-8	3	1-1
	Л4g-8	4	
	П8-8	4	1-2
	П8g-8	3	
	П5g-8	6	
УК-17	ЛУ7-8	1	2-2
	ЛУ7-8н	1	
	Л7g-8	3	1-1
	Л5g-8	4	
	П8-8	4	1-2
	П8g-8	3	
	П5g-8	6	

Выборка закладных элементов на узел кабельного канала

Марка узла	Марка издел.	Кол-во шт.	Выпуск серии
УК-16	М-15	10	1-3
УК-17	М-15	10	

1-1

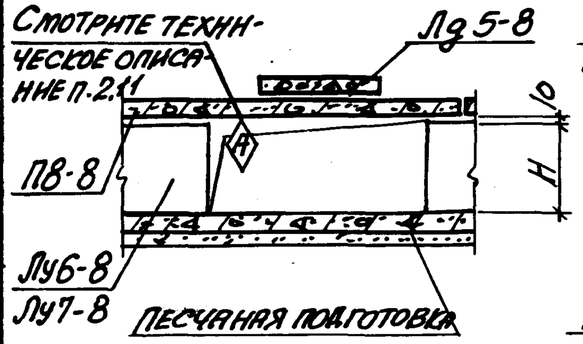

2-2

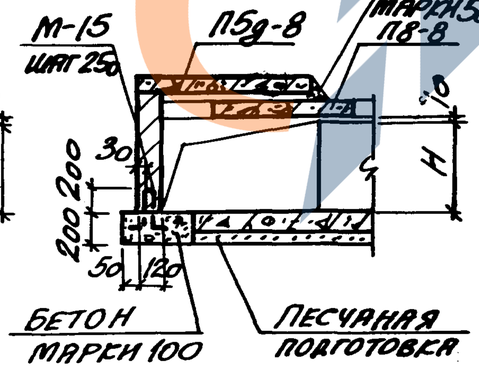

Марка узла	Н, мм
УК-16	450
УК-17	600

3-3

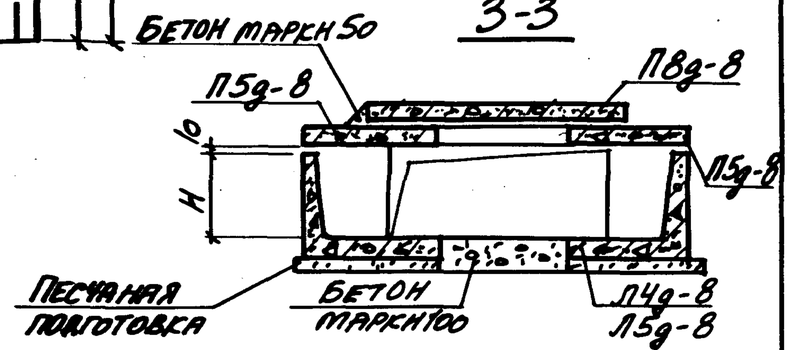

Нач. отд.	Бродский		
Н.контр.	Уманцева		
Гл. констр.	Коротецкая		
Ст. инж.	Уманцева		
Исполн.	Минаева		
Провер.	Уманцева		

3.006.1-2/82.2-1-50

Узел кабельного канала УК-16; УК-17

Стадия	Лист	Листов
Р		1

Госстрой СССР Харьковский Промстройниипроект

Схема расположения плит перекрытия

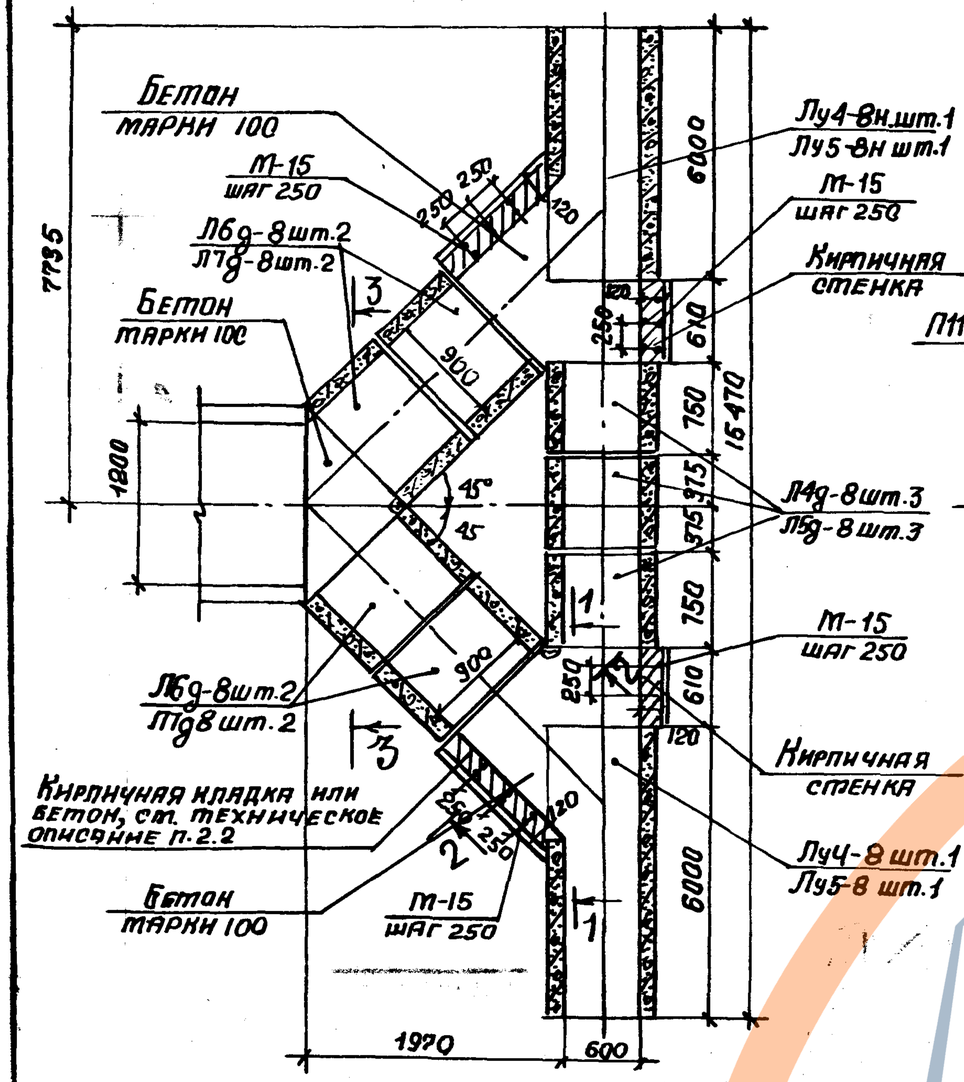

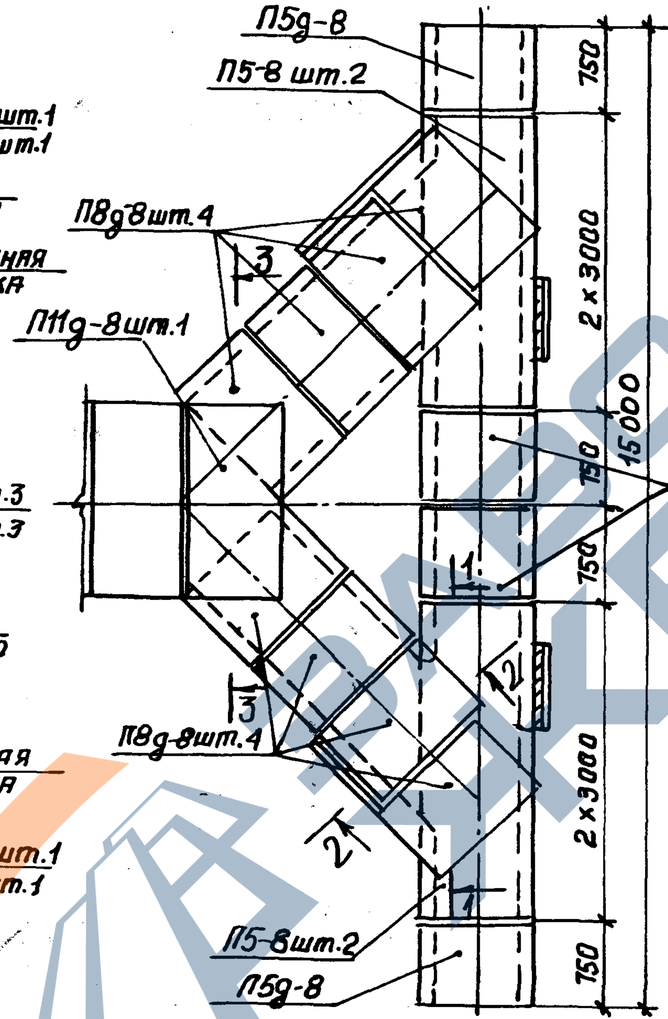

Таблица для подбора сборных железобетонных элементов на узел кабельного канала

Марка узла	Марка изделия	Кол-во шт.	Выпуск серии
УК-18	Лу4-8	1	2-2
	Лу4-8н	1	
	Л4g-8	3	1-1
	Л6g-8	4	
	П5-8	4	1-2
	П5g-8	4	
	П8g-8	8	
	П11g-8	1	
УК-19	Лу5-8	1	2-2
	Лу5-8н	1	
	Л5g-8	3	1-1
	Л7g-8	4	
	П5-8	4	1-2
	П5g-8	4	
	П8g-8	8	
	П11g-8	1	

1-1

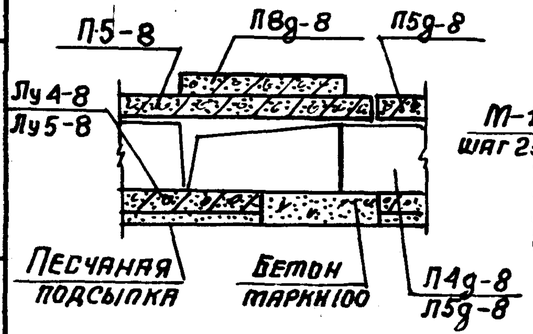

2-2

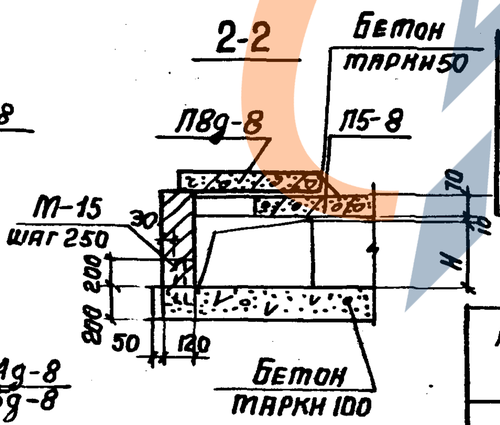

3-3

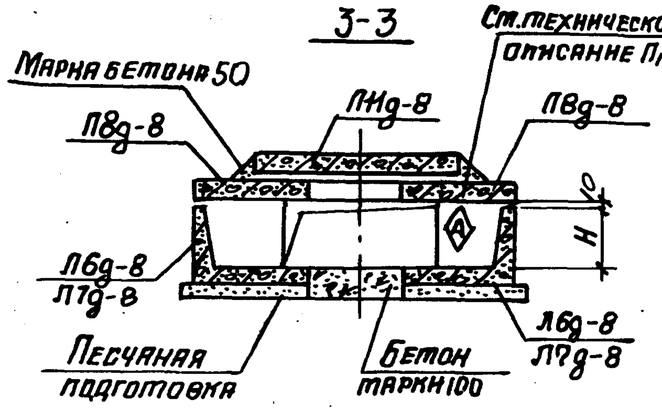

Выборка закладных элементов на узел кабельного канала

Марка узла	Марка изделия	Кол-во шт.	Выпуск серии
УК-18	М-15	16	1-3
УК-19	М-15	16	

Марка узла	H, мм
УК-18	450
УК-19	600

Нач. отд.	Бродский	
Н. контр.	Утанцева	
Гл. констр.	Коротецкий	
Ст. инж.	Утанцева	
Исполн.	Минаева	
Провер.	Утанцева	

3.006.1-2/82.2-1-51

Узел кабельного канала УК-18; УК-19

Стадия	Лист	Листов
Р		1

Госстрой СССР
Харьковский Промстройниипроект

https://zavodpk.com/

Схема расположения плит перекрытия

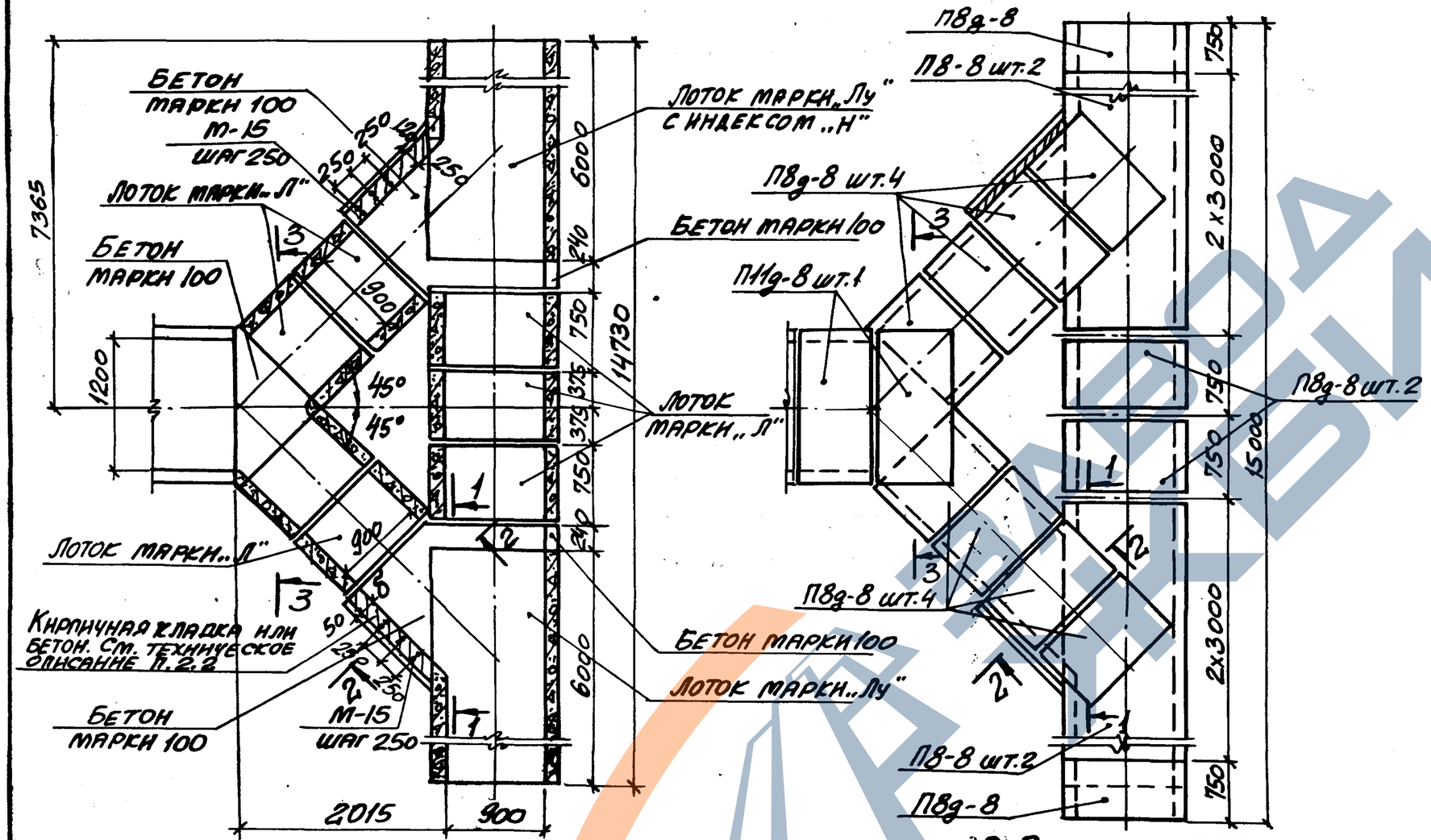

1-1

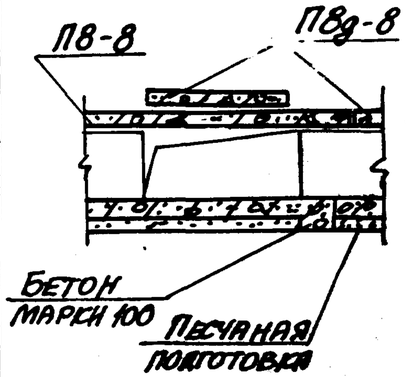

2-2

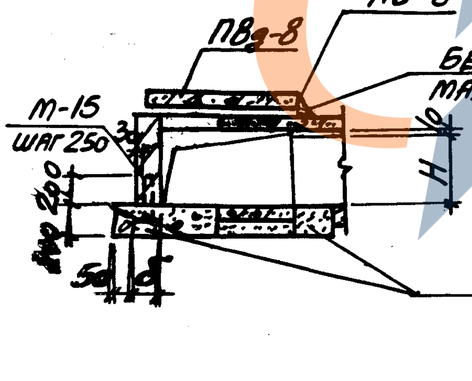

3-3

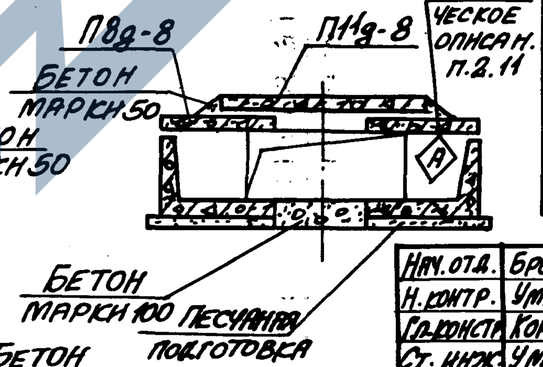

Таблица для подбора сборных железобетонных элементов на узел кабельного канала

Марка узла	Марка изделия	Кол-во шт.	Выпуск серии
УК-20	Лу6-8	1	2-2
	Лу6-8н	1	
	Л6д-8	7	1-1
	П8-8	4	1-2
	П8д-8	12	
УК-21	Лу7-8	1	2-2
	Лу7-8н	1	
	Л7д-8	7	1-1
	П8-8	4	1-2
	П8д-8	12	
УК-22	Лу8-8	1	2-2
	Лу8-8н	1	
	Л8д-8	7	1-1
	П8-8	4	1-2
	П8д-8	12	
УК-23	Лу9-8	1	2-2
	Лу9-8н	1	
	Л9д-8	7	1-1
	П8-8	4	1-2
	П8д-8	12	

Выборка закладных элементов на узел кабельного канала

Марка узла	Марка изделия	Кол-во шт.	Выпуск серии
УК-20	М-15	10	1-3
УК-21	М-15	10	
УК-22	М-15	10	
УК-23	М-15	10	

Марка узла	Размеры, мм	
	б	Н
УК-20	120	450
УК-21		600
УК-22	250	900
УК-23		1200

Нач.отд.	Бродский		
Н.контр.	Уманцева		
Гл.конст.	Коропецкий		
Ст. инж.	Уманцева		
Исполн.	Минаева		
Провер.	Уманцева		

3.006.1-2/82.2-1-52

Узел кабельного канала УК-20... УК-23

Стадия	Лист	Листов
Р		1

Госстрой СССР Харьковский Промстройниипроект

Инв.№ подл. | Подп. и дата | Взам.инв.№

Схема расположения плит перекрытия

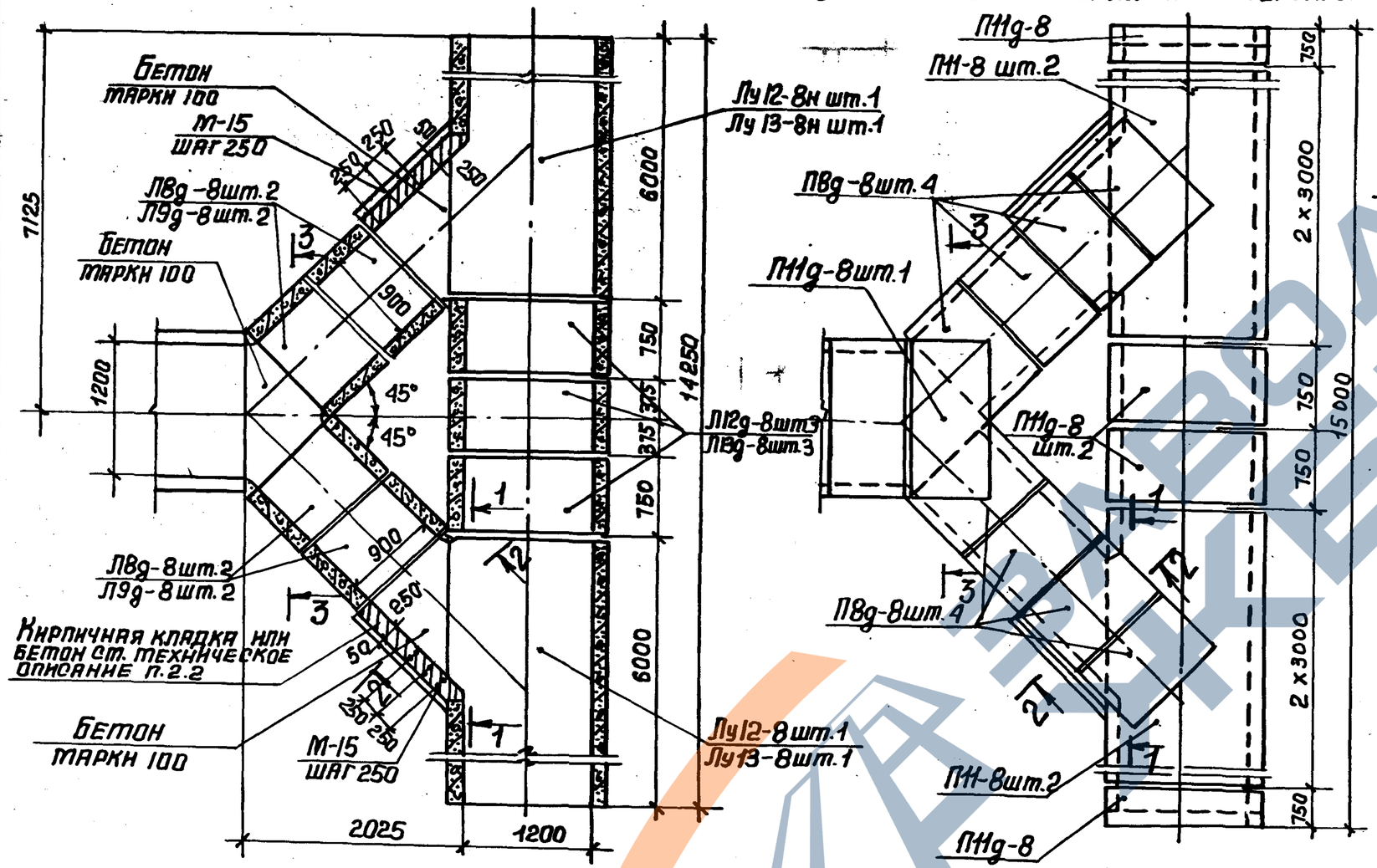

Таблица для подбора сборных железобетонных элементов на узел кабельного канала

Марка узла	Марка изделия	Кол-во шт.	Выпуск серии
УК-24	Л8g-8	4	1-1
	Лу12-8н	1	2-2
	Лу12-8	1	
	Л12g-8	3	1-1
	П11-8	4	1-2
	П11g-8	5	
	П8g-8	8	
УК-25	Л9g-8	4	1-1
	Лу13-8н	1	2-2
	Лу13-8	1	
	Л13g-8	3	1-1
	П11-8	4	1-2
	П11g-8	5	
	П8g-8	8	

1-1

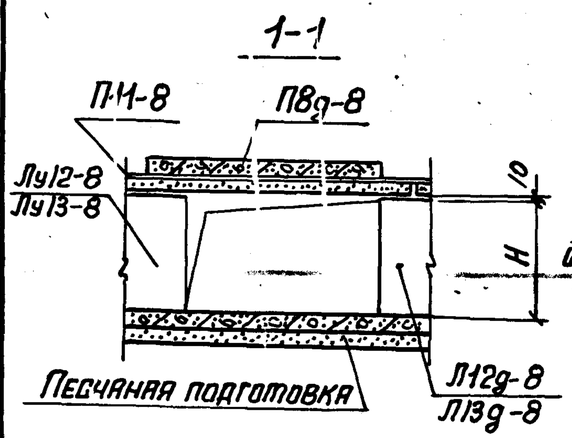

2-2

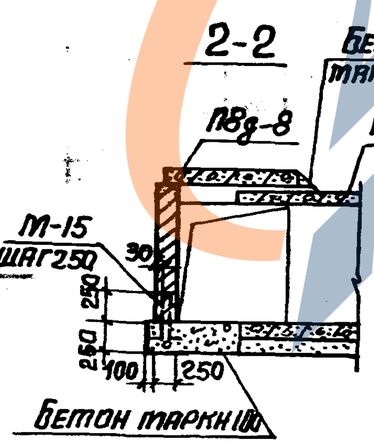

3-3

См. техническое описание п.2.11

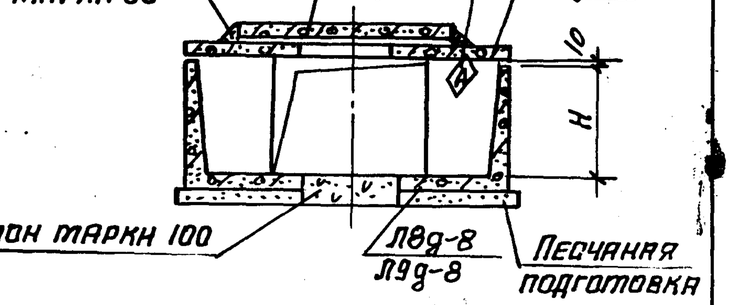

Выборка закладных элементов на узел кабельного канала

Марка узла	Марка изделия	Кол-во шт.	Выпуск серии
УК-24	М-15	10	1-3
УК-25			

Марка узла	Н, мм
УК-24	900
УК-25	1200

Нач.отд.	Бродский	
Н.контр.	Утанцева	
Гл.констр.	Коратецкий	
Ст.инж.	Утанцева	
Исполн.	Миняева	
Провер.	Утанцева	

3.006.1-2/82.2-1-53

Узел кабельного канала УК-24; УК-25

Стадия	Лист	Листов
Р		1

Госстрой СССР
Харьковский Промстройниипроект

Схема расположения плит перекрытия

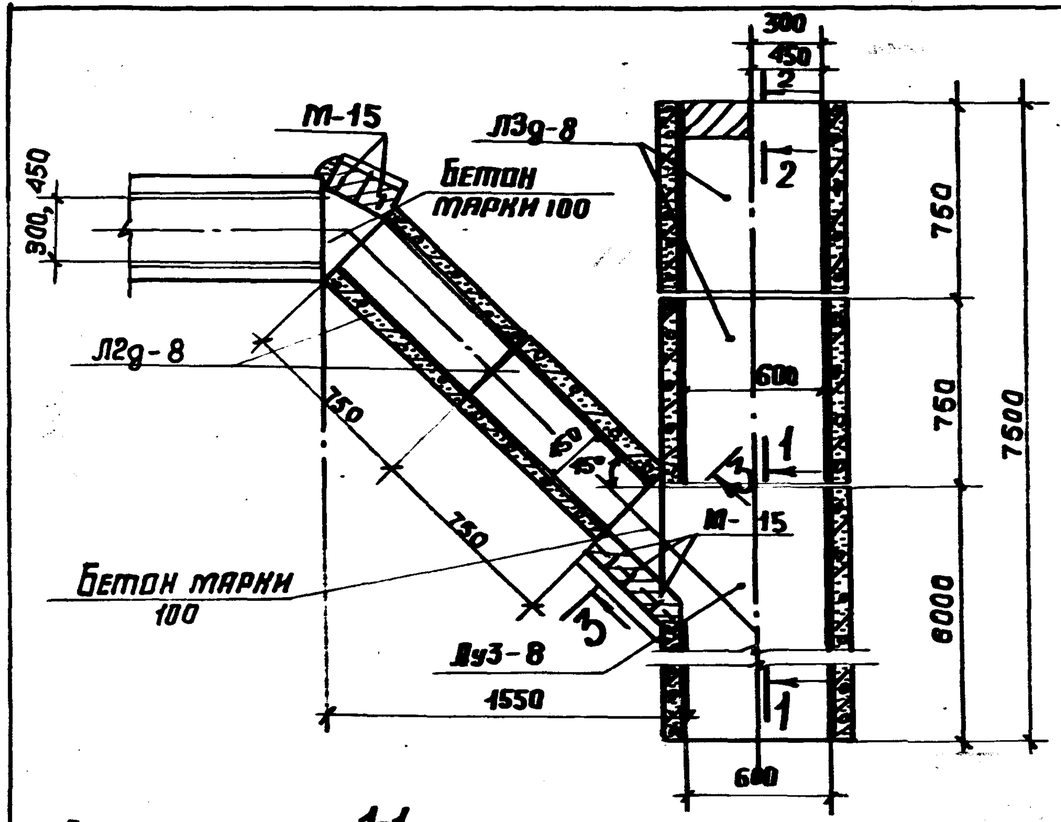

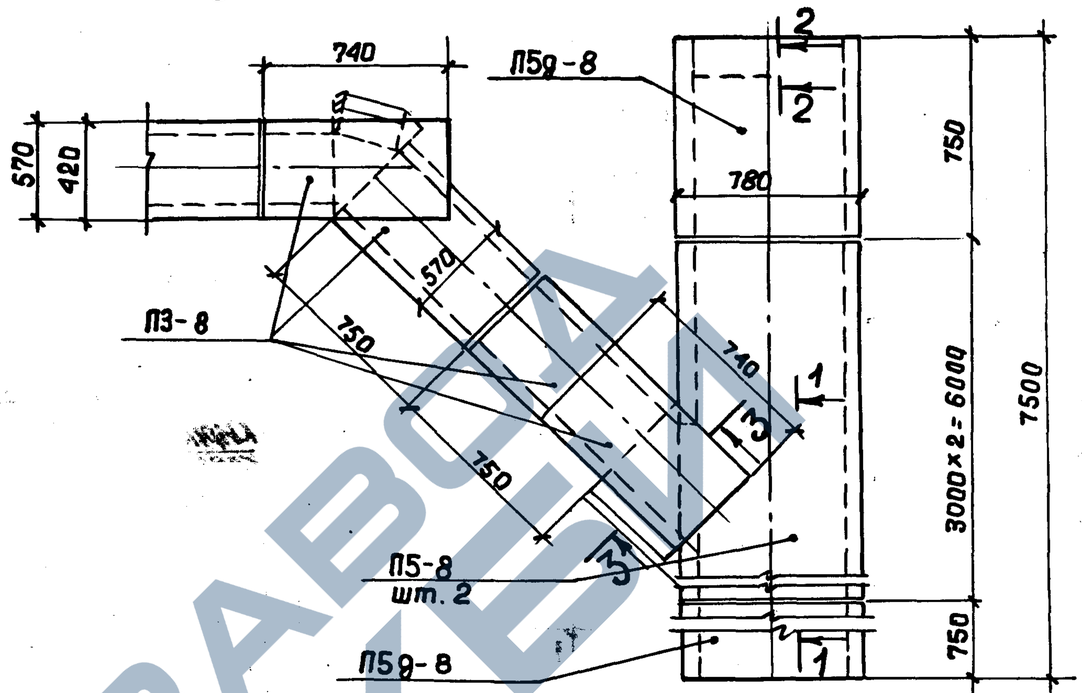

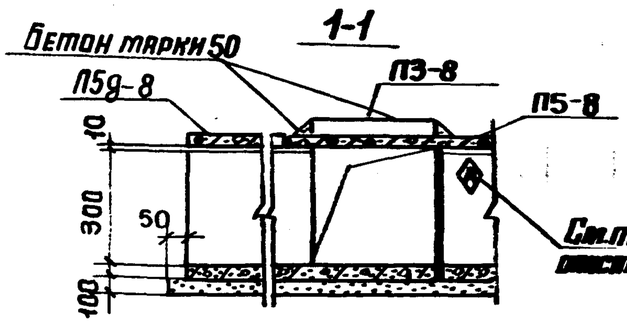

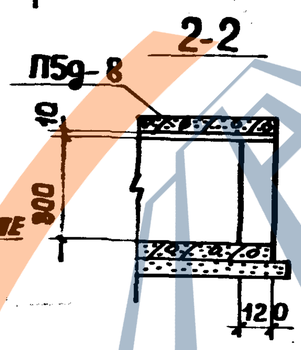

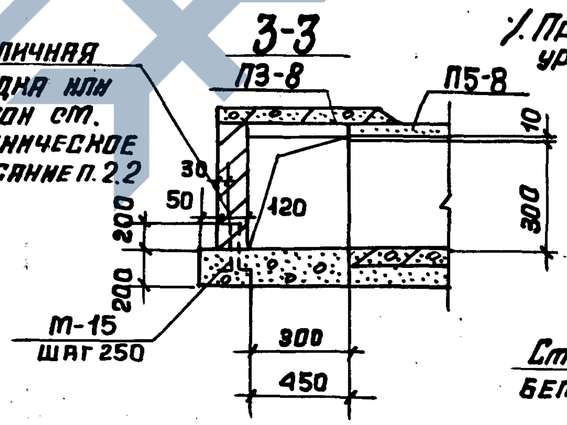

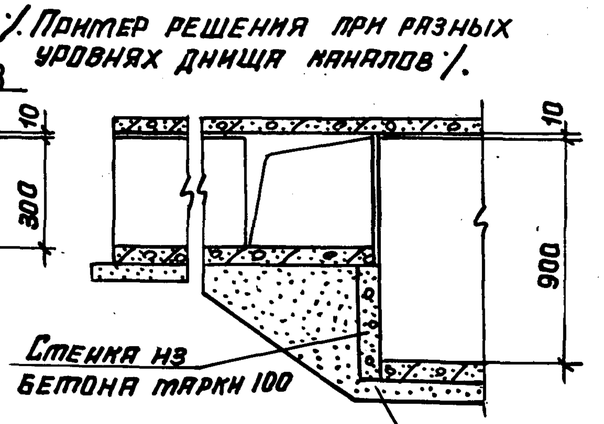

Таблица для подбора железобетонных элементов на узел кабельного канала

Марка узла	Марка изделия	Кол-во шт.	Выпуск серии
УК-26	Лу3-8	1	2-2
	Л3g-8	2	1-1
	Л2g-8	2	
	П3-8	4	1-2
	П5-8	2	
	П5g-8	2	

Выборка закладных элементов на узел кабельного канала

Марка узла	Марка закладного элемента	Кол-во шт.	Выпуск серии
УК-26	М-15	5	1-3

Нач. отд.	Бродский		
Н. контр.	Утанцева		
Гл. констр.	Коротецкий		
Сп. инж.	Утанцева		
Исполн.	Литвинова		
Провер.	Утанцева		

3.006.1-2/82.2-1-54

Узел кабельного канала УК-26

Стадия	Лист	Листов
Р		1

Госстрой СССР
ХАРЬКОВСКИЙ ПРОМСТРОЙНИИПРОЕКТ

Копировала: Четаева 20008 76

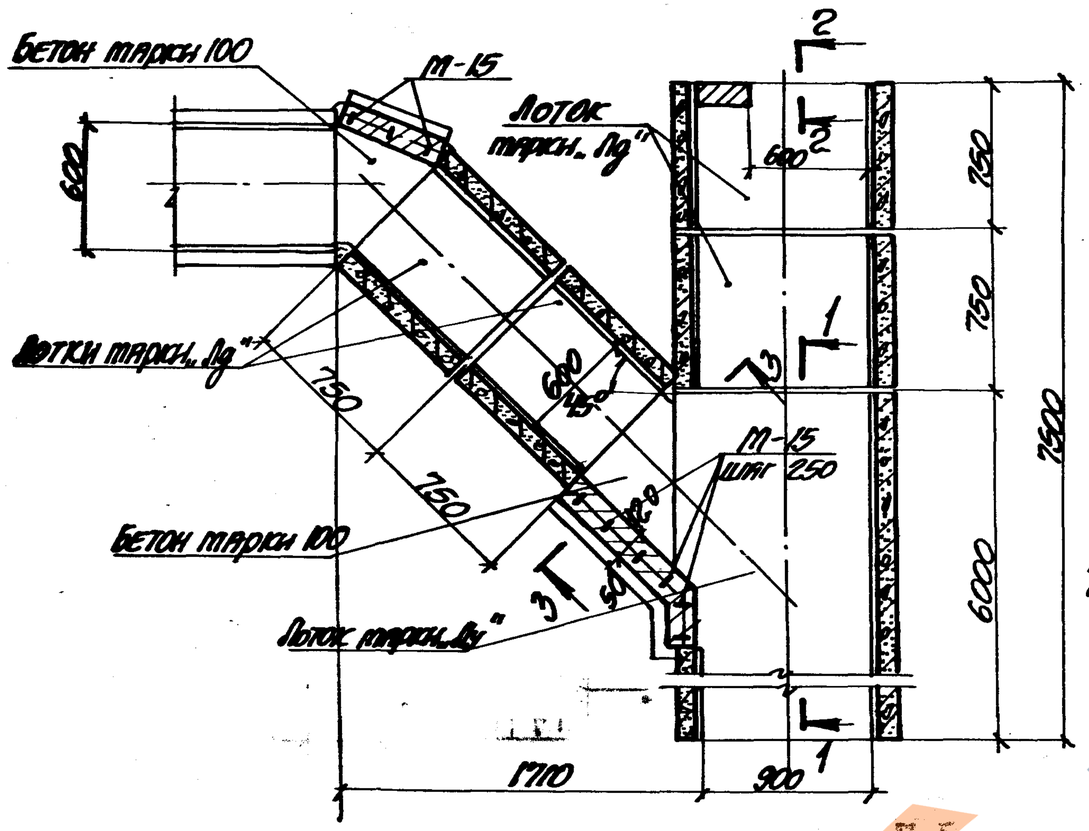

Схема расположения плит перекрытия

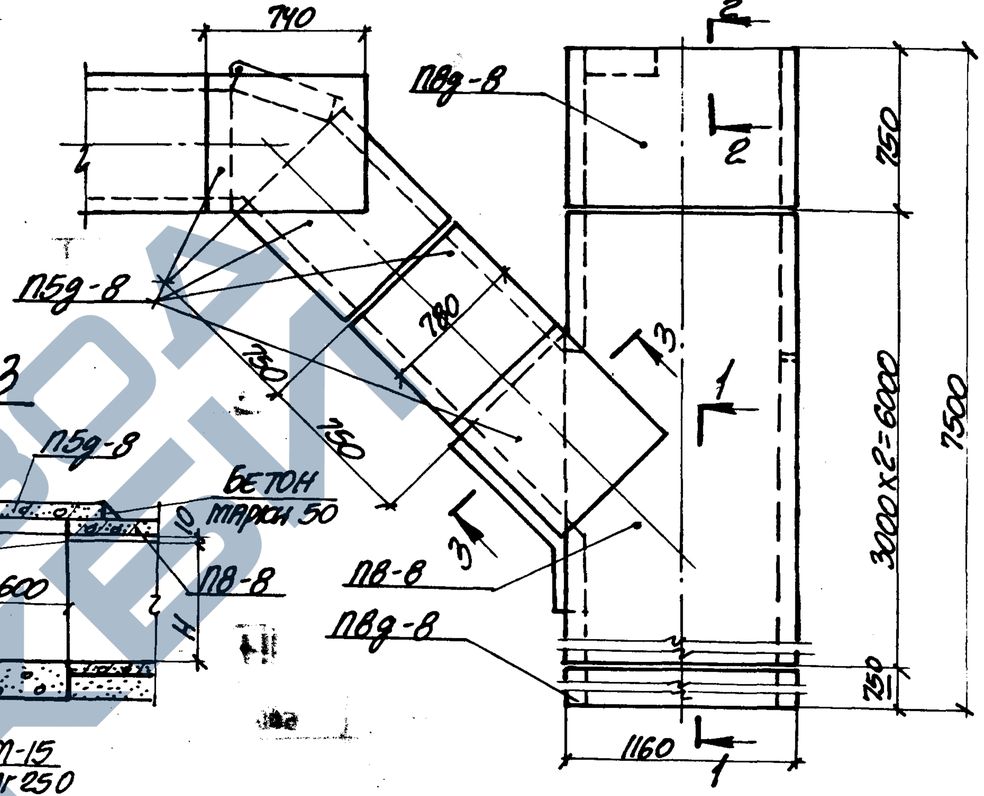

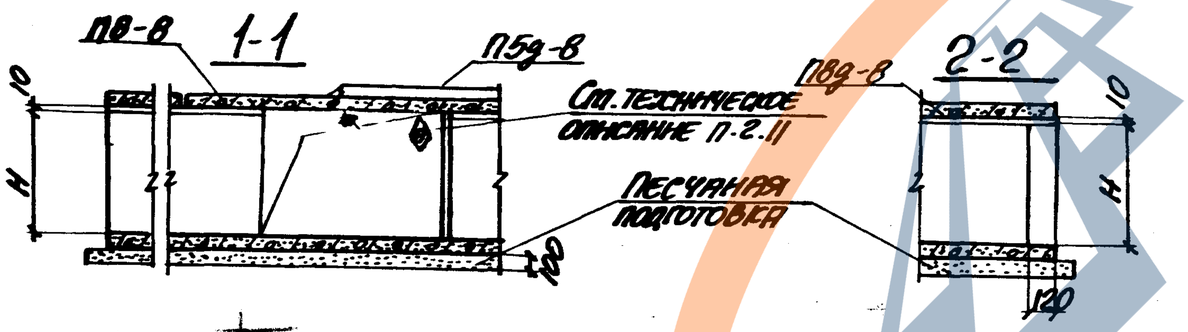

Марка узла	Н, мм
УК-27	450
УК-28	600

Выборка закладных элементов на узел кабельного канала

Марка узла	Марка закладного элемента	Кол-во шт.	Выпуск серии
УК-27 УК-28	М-15	9	1-3

Таблица для подбора сборных железобетонных элементов на узел кабельного канала

Марка узла	Марка изделия	Кол-во шт.	Выпуск серии
УК-27	Лу6-8	1	2-2
	Л4д-8	2	1-1
	Л6д-8	2	
	П8-8	1	1-2
	П8д-8	2	
	П5д-8	4	

Марка узла	Марка изделия	Кол-во шт.	Выпуск серии
УК-28	Лу7-8	1	2-2
	П5д-8	2	1-1
	Л4д-8	2	
	П8-8	1	1-2
	П8д-8	2	
	П5д-8	4	

Пример решения при разных уровнях днища каналов смотрите док. -54

Нач. отд.	Бродский		
Н. контр.	Уманцева		
Гл. констр.	Коротецкий		
Ст. инж.	Уманцева		
Исполнил	Литвинова		
Проверил	Уманцева		

3.006.1-2/82.2-1-55

Узел кабельного канала УК-27, УК-28

Стадия	Лист	Листов
Р		1

Госстрой СССР
Харьковский Промстройниипроект

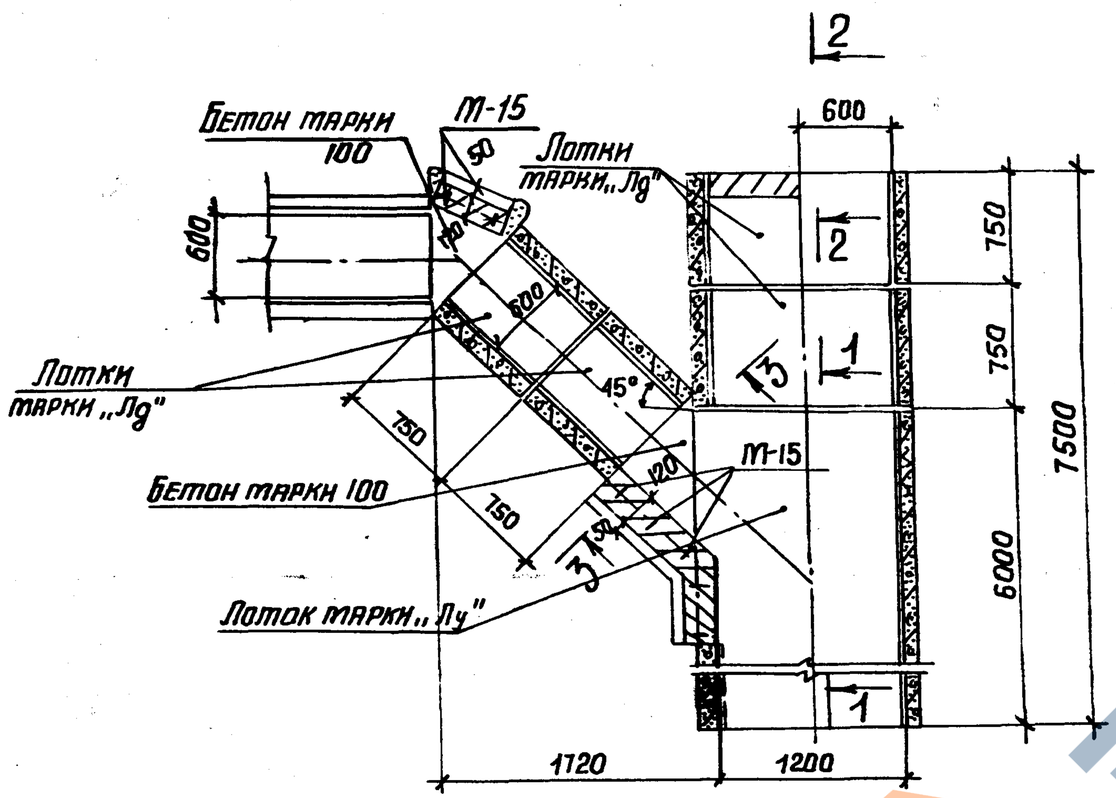

Схема расположения плит перекрытия

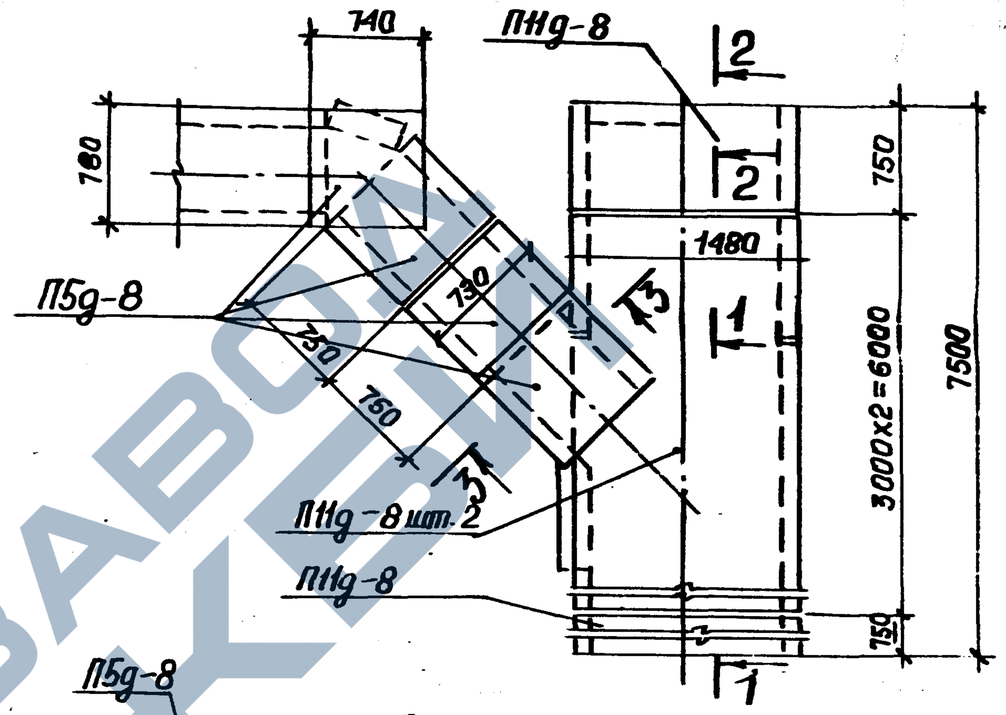

1-1

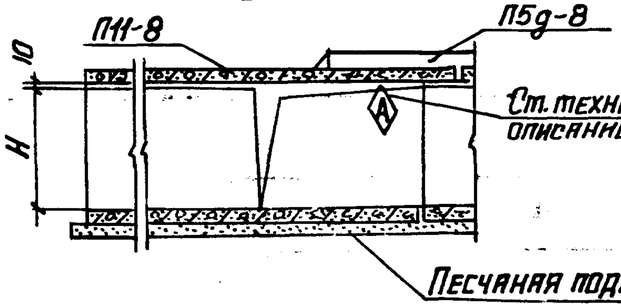

2-2

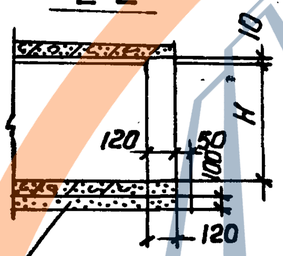

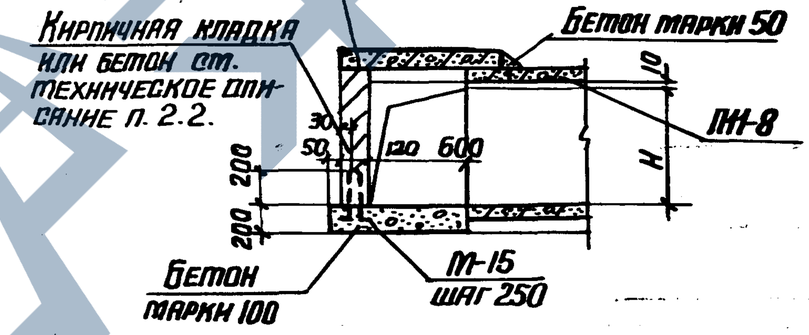

Выборка закладных элементов на узел кабельного канала

Марка узла	Марка закладн. элемента	Кол-во шт.	Выпуск серии
УК-29	М-15	7	1-3
УК-30			

Таблица для подбора сборных железобетонных элементов на узел кабельного канала

Марка узла	Марка изделия	Кол. шт.	Выпуск серии
УК-29	Лу10-8	1	2-2
	Л10g-8	2	1-1
	Л4g-8	2	
	П11-8	2	1-2
	П11g-8	2	
	П5g-8	4	
УК-30	Лу11-8	1	2-2
	Л11g-8	2	1-1
	П5g-8	2	
	П11-8	2	1-2
	П11g-8	2	
	П5g-8	4	

Марка узла	H, мм
УК-29	450
УК-30	600

Пример решения при разных уровнях днища каналов смотрите док-54

Нач.отд.	Бродский		
Гл.констр.	Коротецкий		
Ст.инж.	Утанцева		
Исполн.	Литвинова		
Провер.	Утанцева		

3.006.1-2/82.2-1-56

Узел кабельного канала УК-29; УК-30

Стадия	Лист	Листов
Р		1

Госстрой СССР ХАРЬКОВСКИЙ ПРОМСТРОЙНИИПРОЕКТ

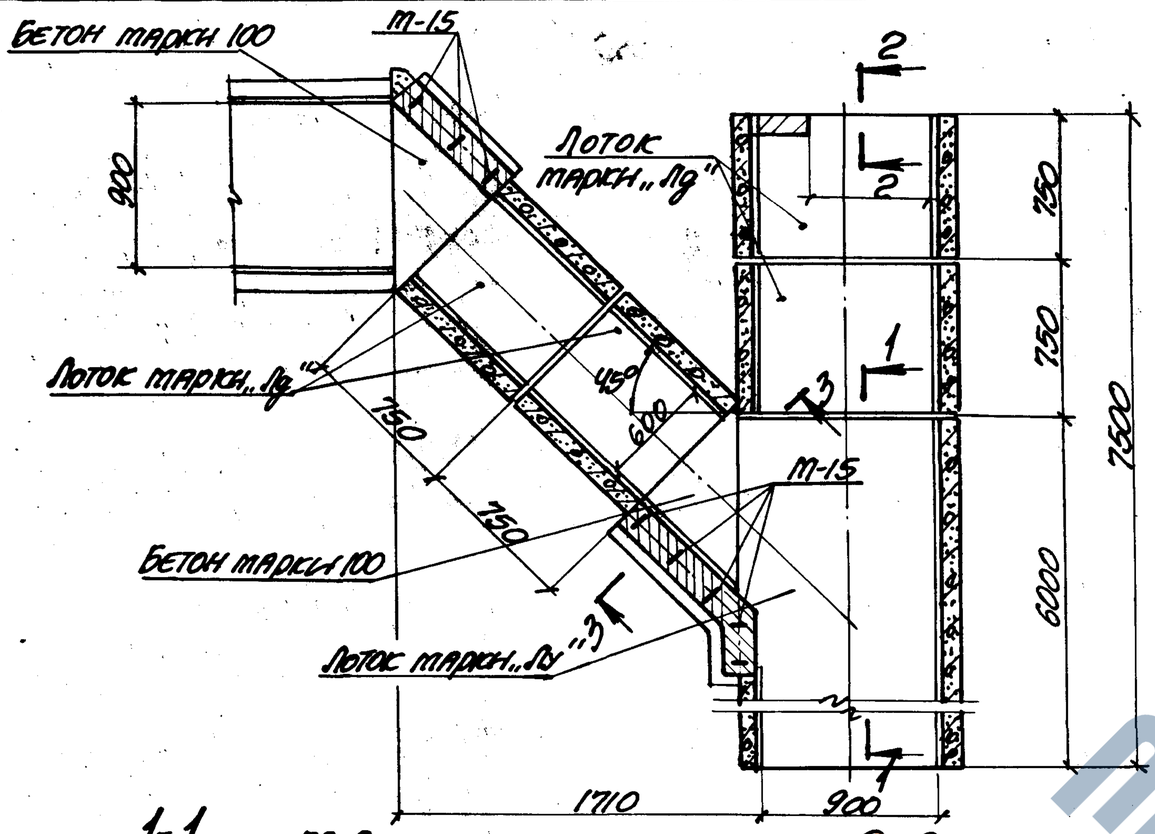

Схема расположения плит перекрытия

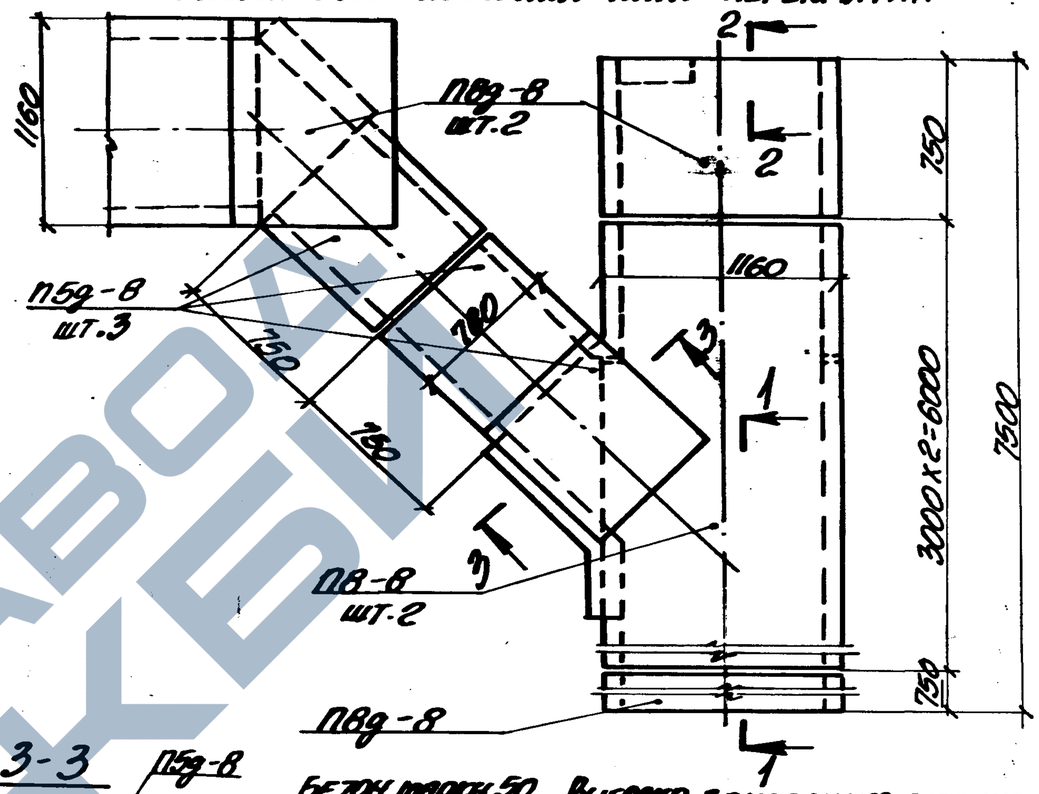

Выборка закладных элементов на узел кабельного канала

Марка узла	Марка закладного элемента	Кол-во шт.	Выпуск серии
УК-31	М-15	8	1-3
УК-32			

Таблица для подбора сборных железобетонных элементов на узел кабельного канала

Марка узла	Марка изделия	Кол-во шт.	Выпуск серии
УК-31	Лу6-8	1	2-2
	Л6д-8	2	1-1
	Л4д-8	2	
	П8-8	2	1-2
	П8д-8	3	
	П5д-8	3	

Марка узла	Марка изделия	Кол-во шт.	Выпуск серии
УК-32	Лу7-8	1	2-2
	Л7д-8	2	1-1
	Л5д-8	2	
	П8-8	2	1-2
	П8д-8	3	
	П5д-8	3	

Марка узла	H, мм
УК-31	450
УК-32	600

Пример решения при разных уровнях днища каналов смотрите док. -54

Нач. отд.	Бродский		
Н. контр.	Уманцева		
Гл. констр.	Коротецкий		
Ст. инж.	Уманцева		
Исполнил.	Литвинова		
Проверил.	Уманцева		

3.006.1-2/82.2-1-57

Узел кабельного канала УК-31; УК-32

Стадия	Лист	Листов
Р		1

ГОССТРОЙ СССР
ХАРЬКОВСКИЙ ПРОМСТРОЙНИИПРОЕКТ

20008 79

https://zavodjbi.com/

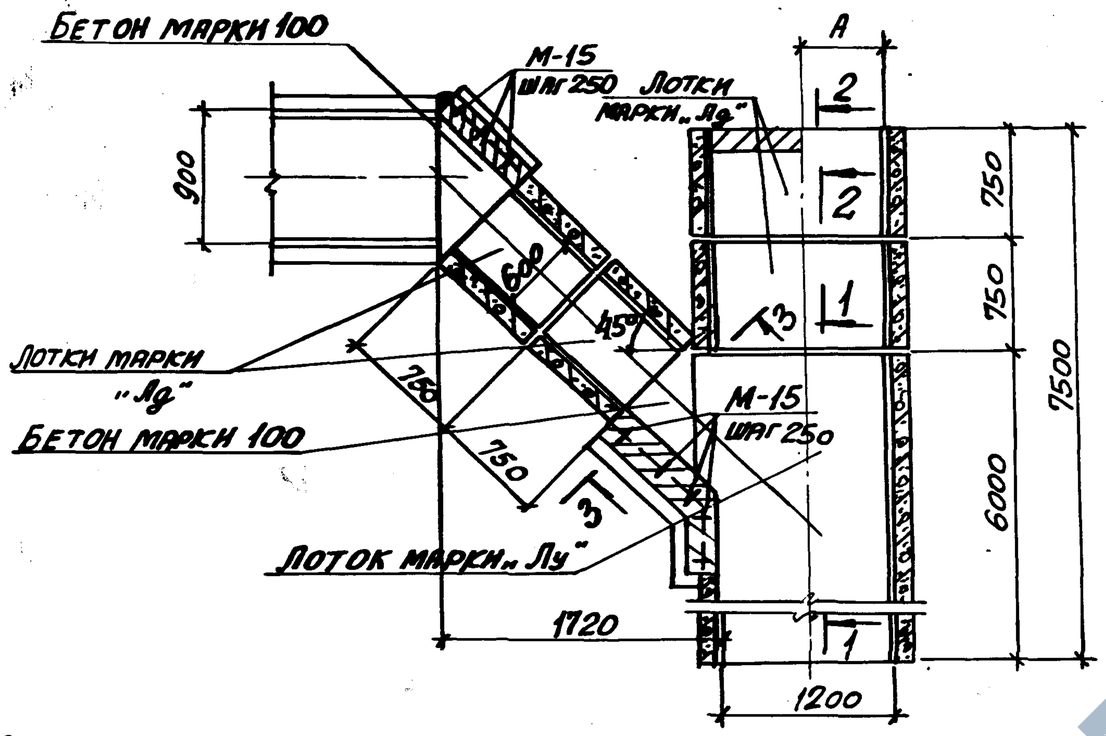

Схема расположения плит перекрытия

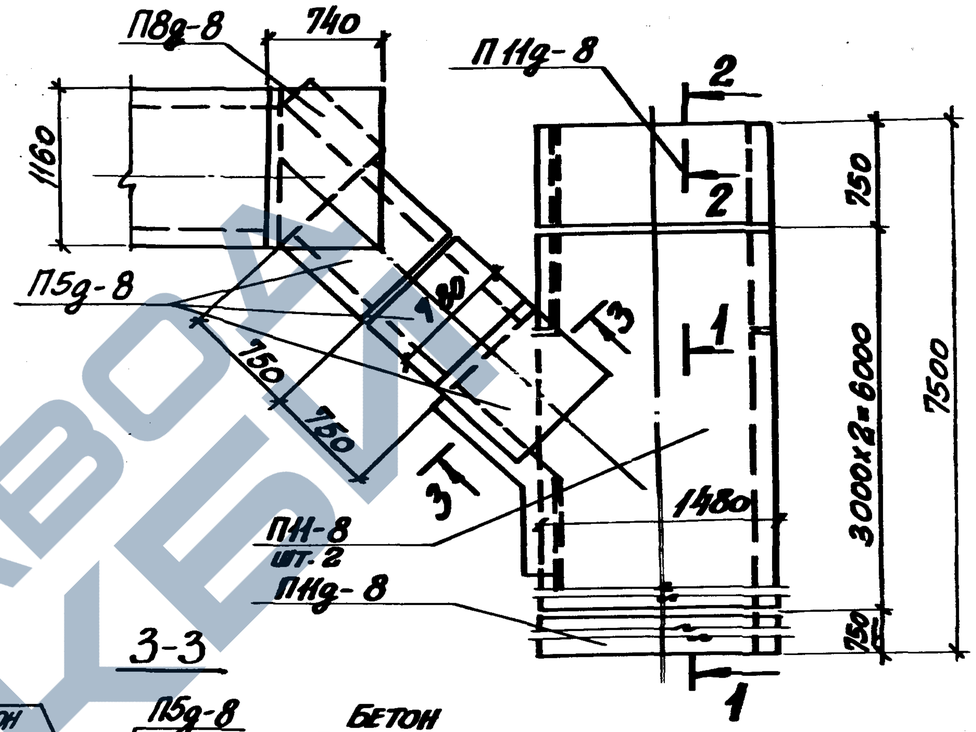

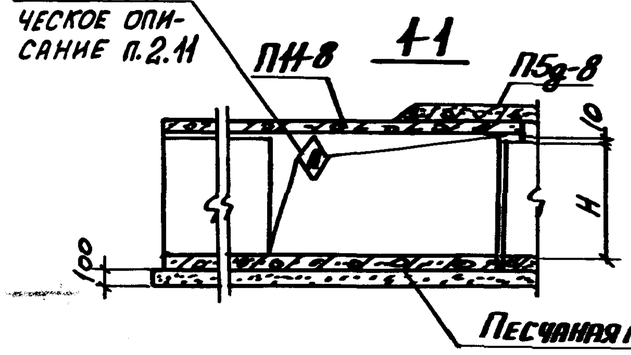

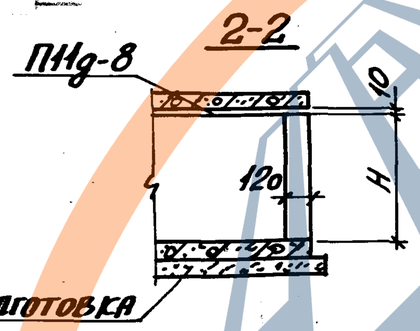

Кирпичная кладка или бетон см. техническое описание п. 2.2

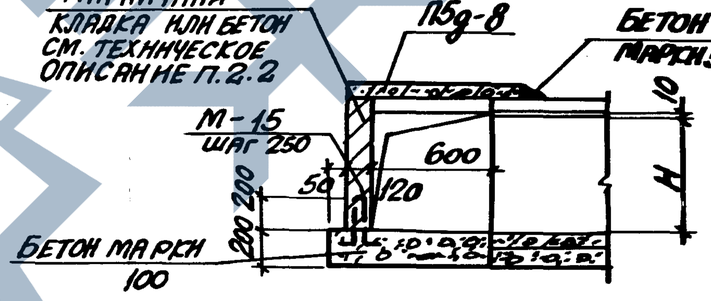

Выборка закладных элементов на узел кабельного канала

Марка узла	Марка закладн. элемента	Кол-во шт.	Выпуск серии
УК-33	М-15	7	1-3
УК-34			

Марка узла	Размеры, мм	
	А	Н
УК-33	600	450
УК-34	900	600

Таблица для подбора сборных железобетонных элементов на узел кабельного канала

Марка узла	Марка изделия	Кол. шт.	Выпуск серии
УК-33	Лу10-8	1	2-2
	Л10д-8	2	1-1
	Л4д-8	2	
	П11-8	2	1-2
	П11д-8	2	
	П5д-8	3	
	П8д-8	1	

Марка узла	Марка изделия	Кол. шт.	Выпуск серии
УК-34	Лу11-8	1	2-2
	Л11д-8	2	1-1
	Л5д-8	2	
	П11-8	2	1-2
	П11д-8	2	
	П5д-8	3	
	П8д-8	1	

Пример решения при разных уровнях днища каналов смотрите док-54

Нач. отд.	Бродский	
Н. контр.	Уманцева	
Гл. констр.	Коротецкий	
Ст. инж.	Уманцева	
Исполн.	Литвинова	
Провер.	Уманцева	

3.006.1-2/82.2-1-58

Узел кабельного канала УК-33; УК-34

Стадия	Лист	Листов
Р		1

Госстрой СССР
Харьковский Промстройниипроект

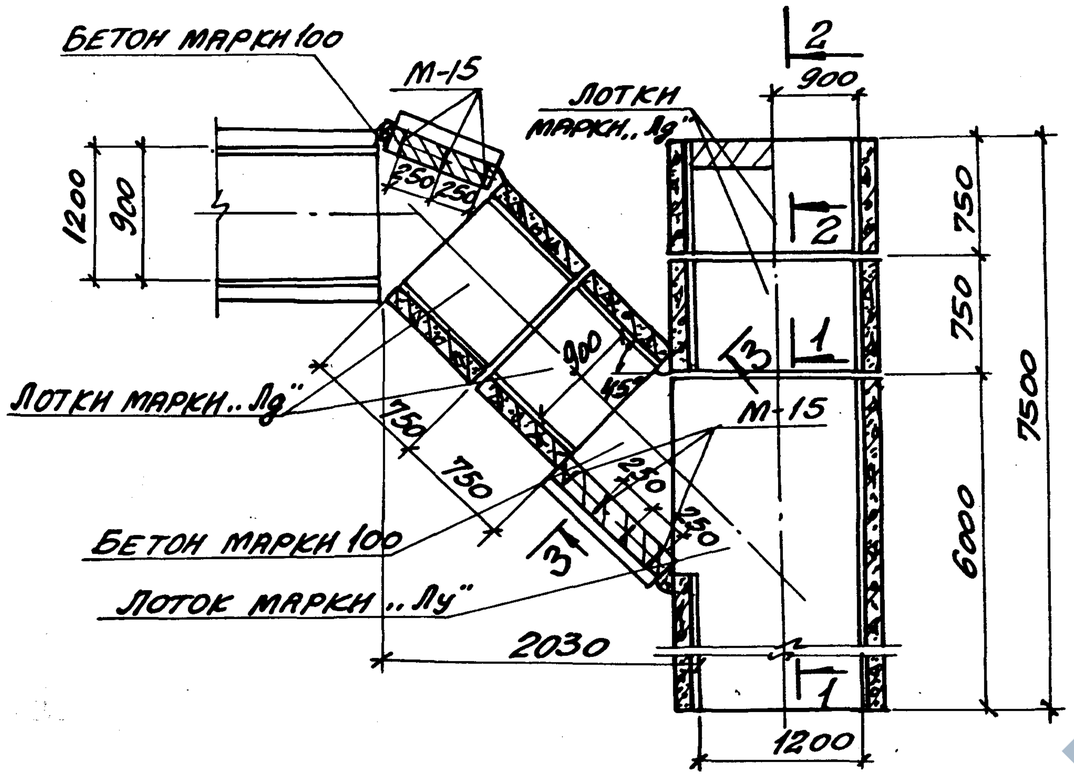

СХЕМА РАСПОЛОЖЕНИЯ ПЛИТ ПЕРЕКРЫТИЯ

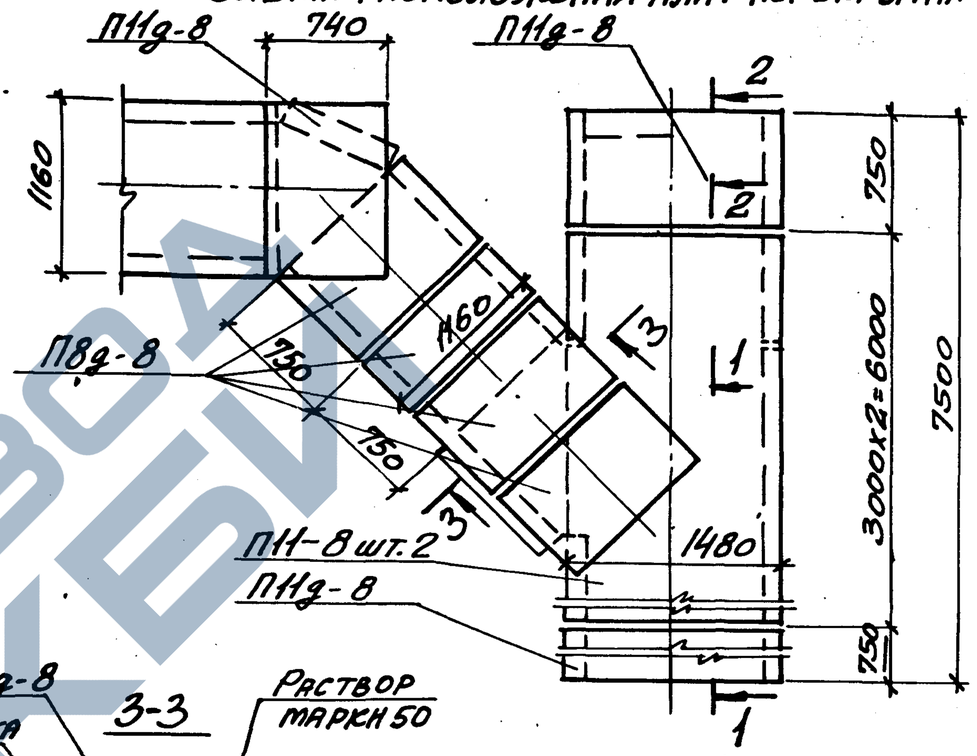

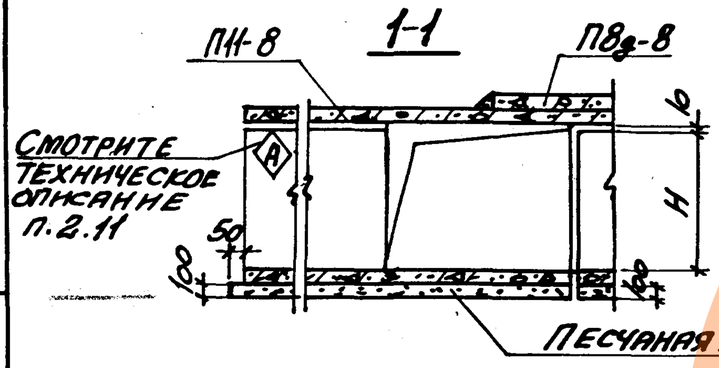

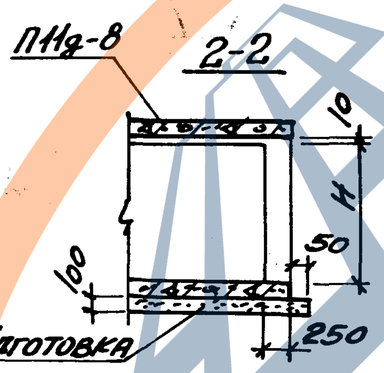

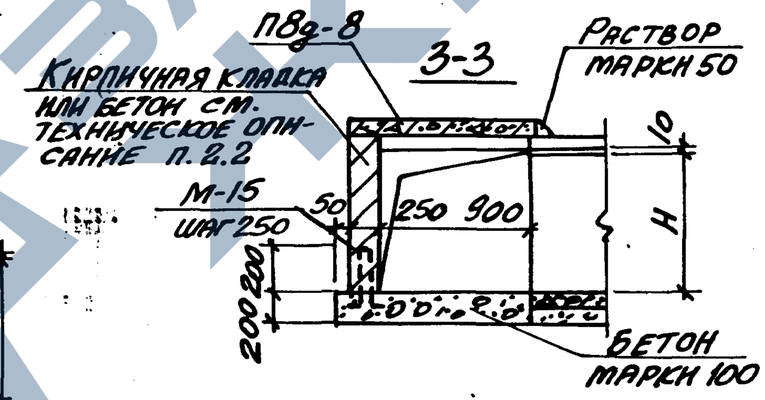

ВЫБОРКА ЗАКЛАДНЫХ ЭЛЕМЕНТОВ НА УЗЕЛ КАБЕЛЬНОГО КАНАЛА

Марка узла	Марка закладных элементов	Кол-во шт.	Выпуск серии
УК-35	М-15	7	1-3
УК-36			

Марка узла	H, мм
УК-35	900
УК-36	1200

ТАБЛИЦА ДЛЯ ПОДБОРА СБОРНЫХ ЖЕЛЕЗОБЕТОННЫХ ЭЛЕМЕНТОВ НА УЗЕЛ КАБЕЛЬНОГО КАНАЛА

Марка узла	Марка изделия	Кол-во шт.	Выпуск серии
УК-35	Лу12-8	1	2-2
	Л12д-8	2	1-1
	Л8д-8	2	
	П11-8	2	1-2
	П11д-8	3	
	П8д-8	4	

Марка узла	Марка изделия	Кол-во шт.	Выпуск серии
УК-36	Лу13-8	1	2-2
	Л13д-8	2	1-1
	Л9д-8	2	
	П11-8	2	1-2
	П11д-8	3	
	П8д-8	4	

Пример решения при разных уровнях днища каналов смотрите док.-54

Нач. отд.	Бродский		3.006.1-2/82.2-1-59
Н. контр.	Уманцева		
Гл. констр.	Коротецкий		Узел кабельного канала УК-35; УК-36
Ст. инж.	Уманцева		Стадия: Р; Лист; Листов: 1
Исполн.	Литвинова		Госстрой СССР, Харьковский Промстройниипроект
Провер.	Уманцева		

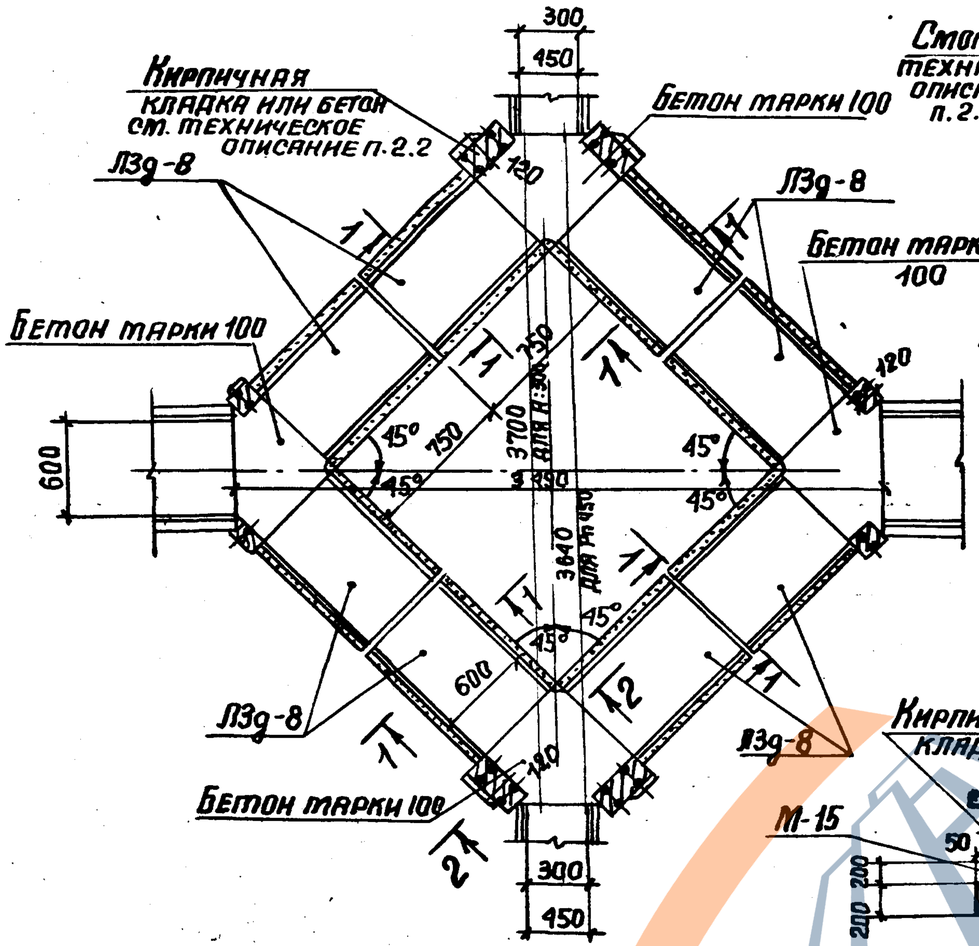

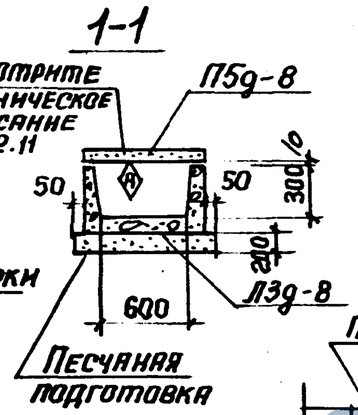

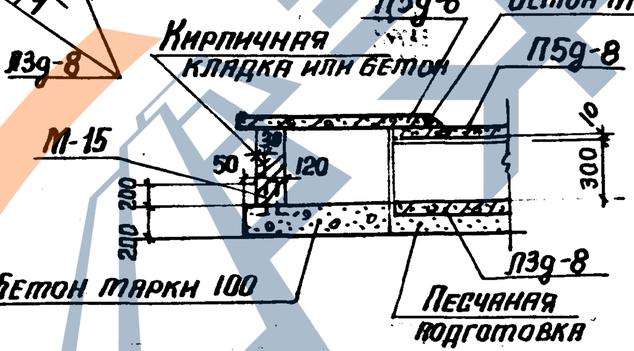

Схема расположения плит перекрытия

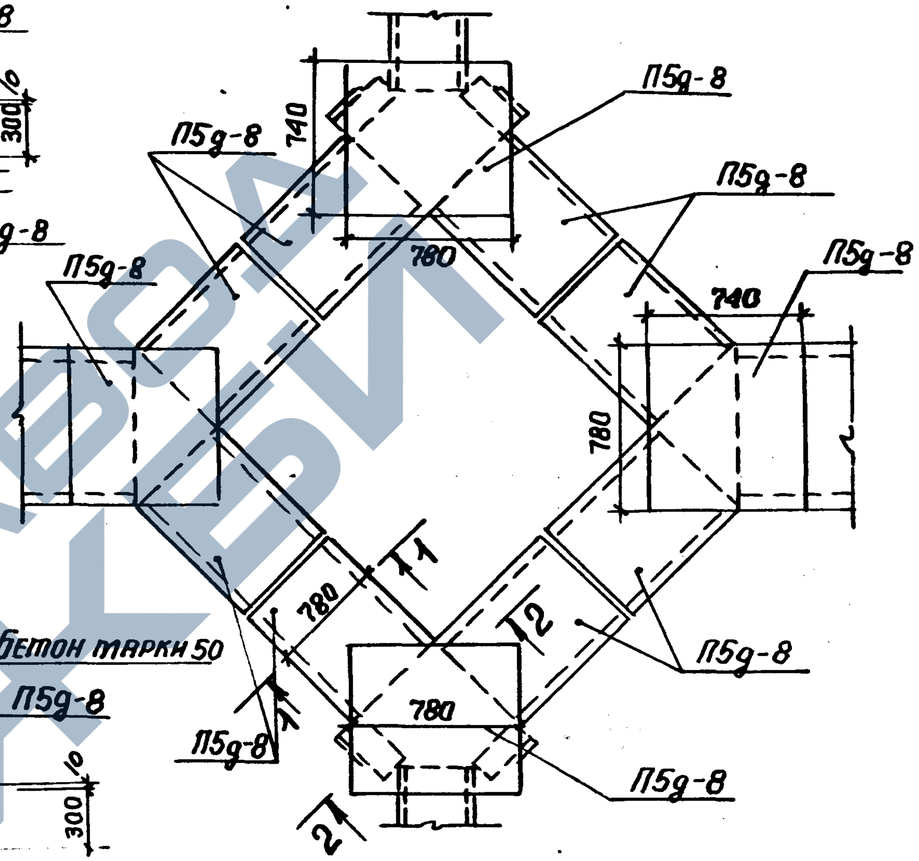

Таблица для подбора сборных железобетонных элементов на узел кабельного канала

Марка узла	Марка изделия	Кол-во шт.	Выпуск серии
УК-37	П3g-8	8	1-1
	П5g-8	12	1-2

Выборка закладных элементов на узел кабельного канала

Марка узла	Марка изделия	Кол-во шт	Выпуск серии
УК-37	М-15	12	1-3

Нач. отд.	Бродский		
Н. контр.	Утанцева		
Гл. конст.	Коратецкий		
Ст. инж.	Утанцева		
Исполн.	Литвинова		
Провер.	Утанцева		

3.006.1-2/82.2-1-60

Узел кабельного канала УК-37

Стадия	Лист	Листов
Р		1

Госстрой СССР Харьковский Промстройниипроект

Инв. № подл. | Подп. и дата | Взам. инв. №

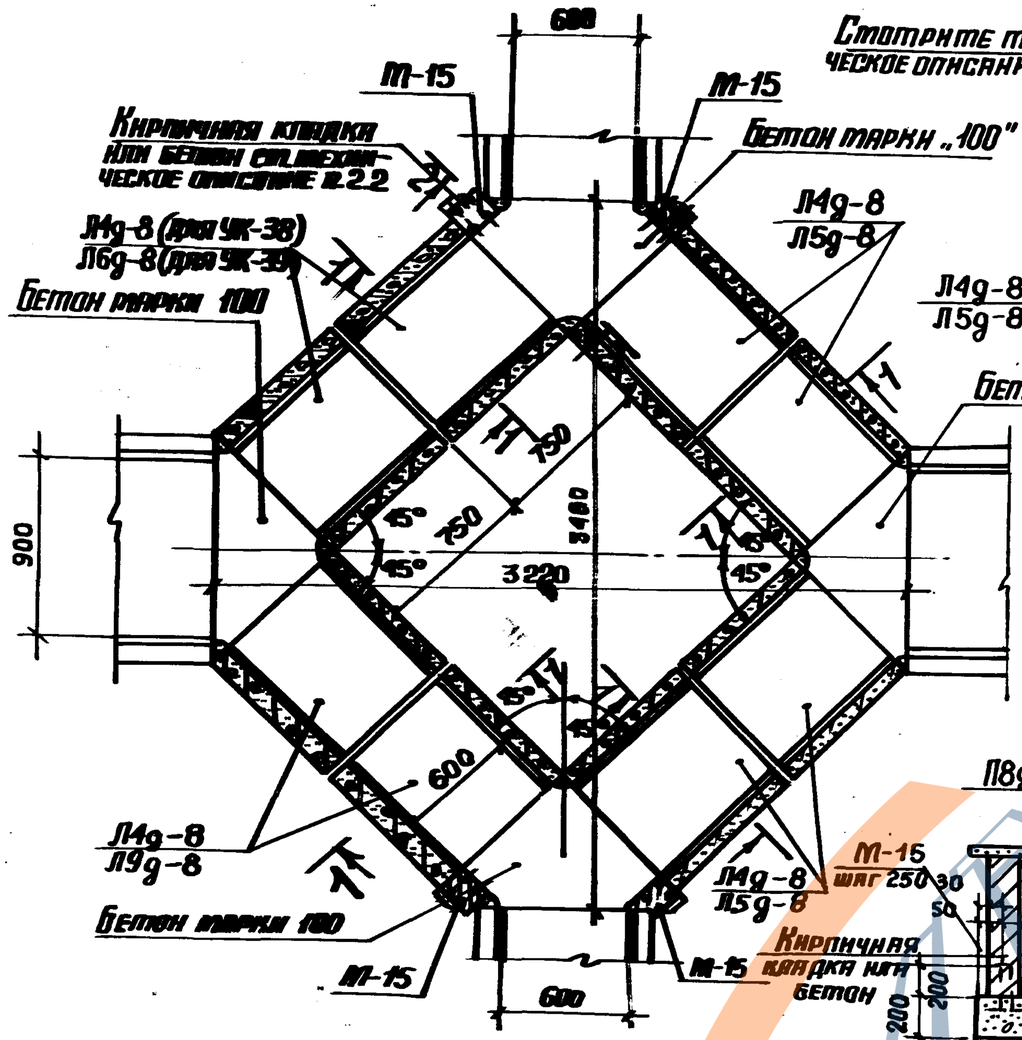

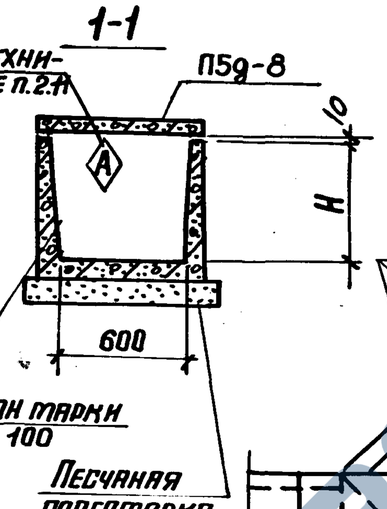

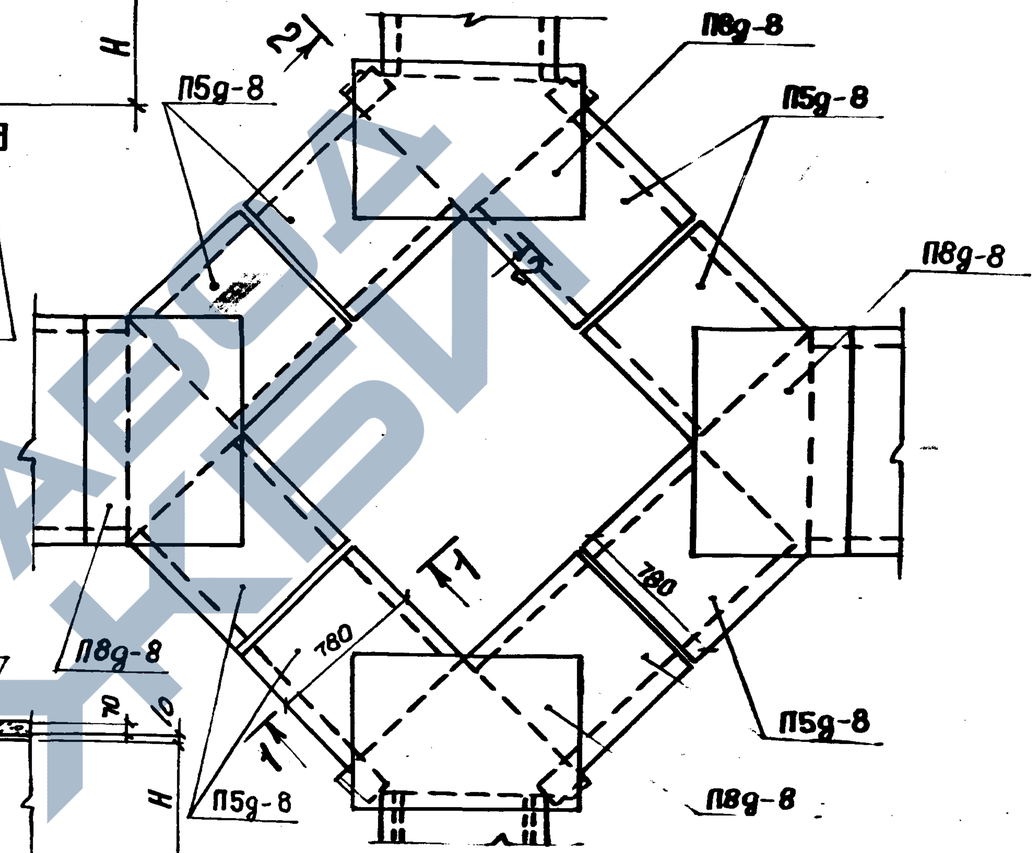

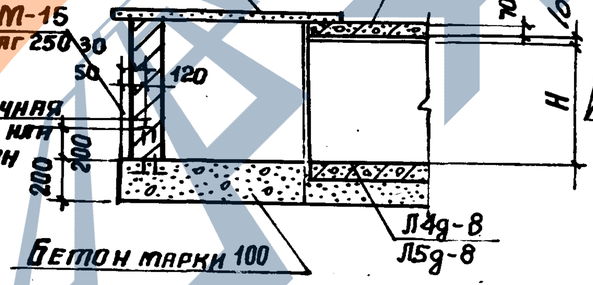

Марка узла	Н, мм
УК-38	450
УК-39	600

Таблица для подбора сборных железобетонных элементов на узел кабельного канала

Марка узла	Марка изделия	Кол-во шт.	Выпуск серии
УК-38	Л14g-8	8	1-1
	П15g-8	8	1-2
	П18g-8	4	1-2
УК-39	Л15g-8	8	1-1
	П15g-8	8	1-2
	П18g-8	4	1-2

Выборка закладных элементов на узел кабельного канала

Марка узла	Марка изделия	К-во шт.	Выпуск серии
УК-38 / УК-39	М-15	8	1-3

Нач. отд.	Бродский	
Н. контр.	Утанцева	
Гл. констр.	Коротецкий	
Ст. инж.	Утанцева	
Исполн.	Минаева	
Провер.	Утанцева	

3.006.1-2/82.2-1-61

Узел кабельного канала УК-38; УК-39

Стадия	Лист	Листов
Р		1

Госстрой СССР Харьковский Промстройниипроект

Копировала: Четаева 20008 83

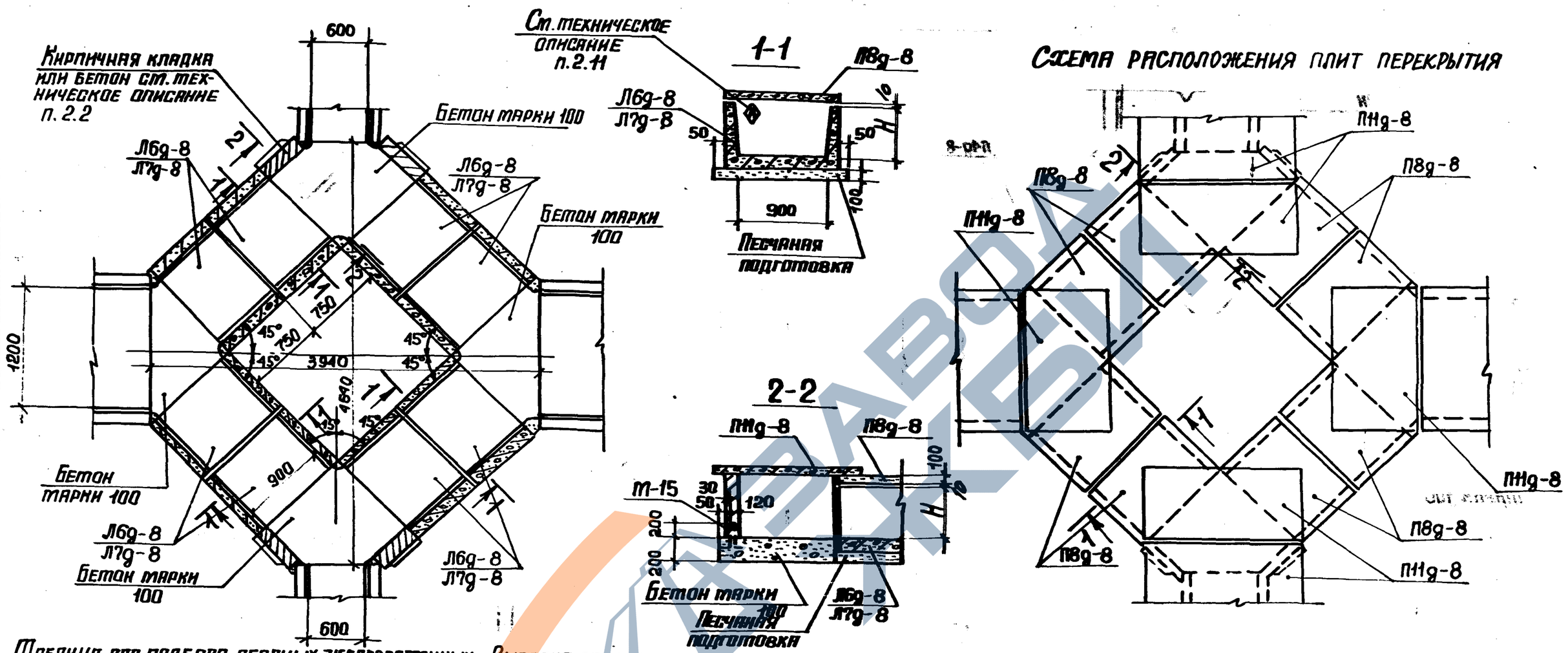

Таблица для подбора сборных железобетонных элементов на узел кабельного канала

Марка узла	Марка изделия	Кол-во шт.	Выпуск серии
УК-40	Л6д-8	8	1-1
	П8д-8	8	1-2
	П11д-8	4	
УК-41	Л7д-8	8	1-1
	П8д-8	8	1-2
	П11д-8	4	

Выборка закладных элементов на узел кабельного канала

Марка узла	Марка изделия	Кол-во шт.	Выпуск серии
УК-40	М-15	8	1-3
УК-41			

Марка узла	H, мм
УК-40	450
УК-41	600

Нач. отд.	Бродский		
Н. контр.	Уманцева		
Гл. констр.	Коротецкий		
Ст. инж.	Уманцева		
Исполн.	[illegible]		
Провер.	Уманцева		

3.006.1-2/82.2-1-62

Узел кабельного канала УК-40; УК-41

Стадия	Лист	Листов
Р		1

ГОССТРОЙ СССР
ХАРЬКОВСКИЙ ПРОМСТРОЙНИИПРОЕКТ

Копировала: Четаева 2000 8 84

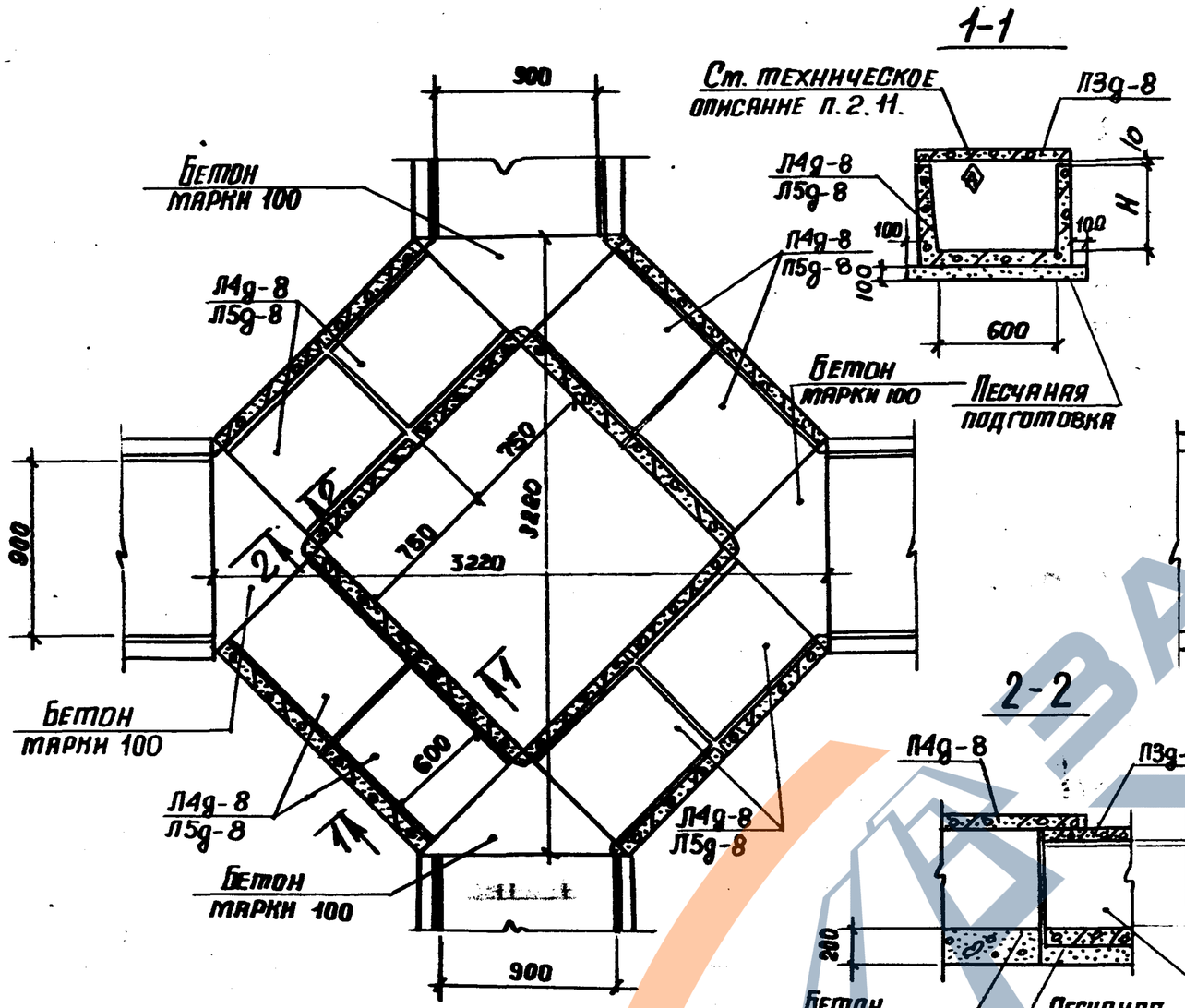

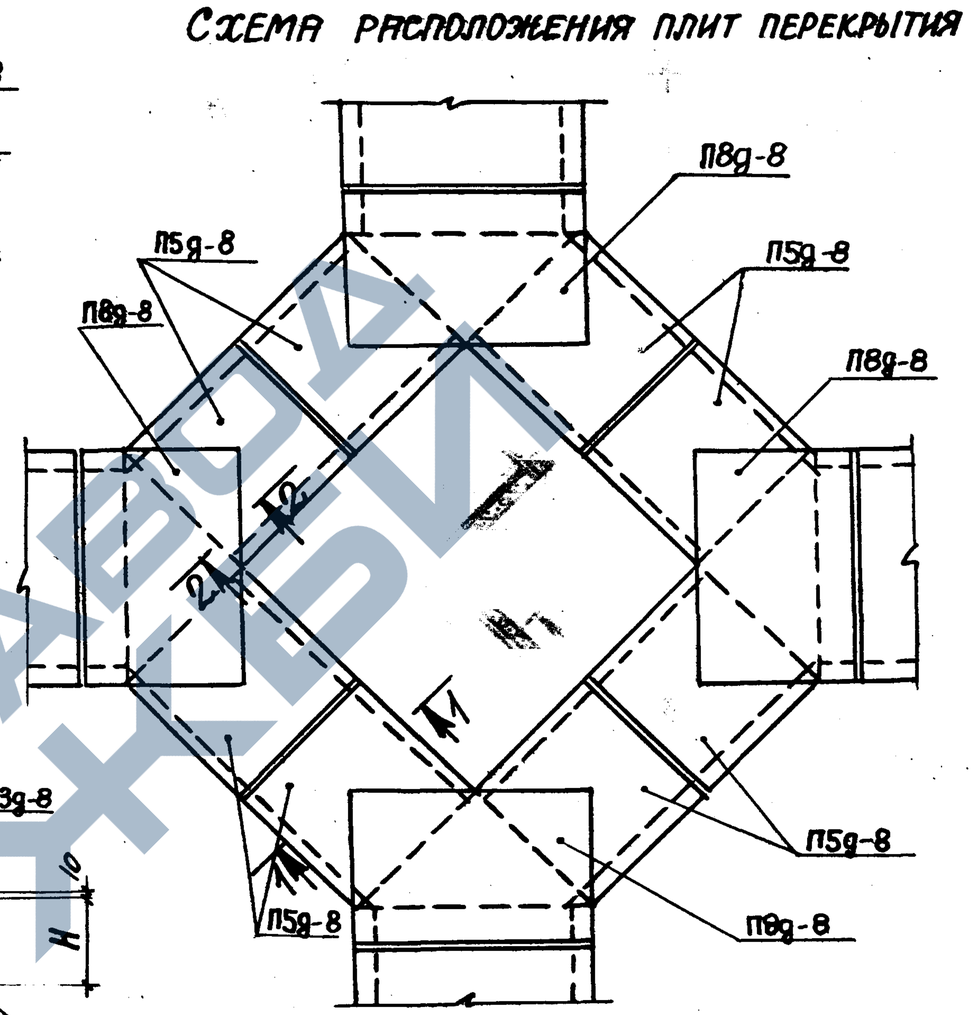

Таблица для подбора сборных железобетонных элементов на узел кабельного канала

Марка узла	Марка изделия	Кол. шт.	Выпуск серии
УК-42	Л4д-8	8	1-1
	П5д-8	8	1-2
	П11д-8	4	
УК-43	Л5д-8	8	1-1
	П5д-8	8	1-2
	П11д-8	4	

Марка узла	H, мм
УК-42	450
УК-43	600

Нач. отд.	Бродский		
Н. контр.	Уманцева		
Гл. конст.	Коротецкий		
Ст. инж.	Уманцева		
Исполн.	Литвинова		
Провер.	Уманцева		

3.006.1-2/82.2-1-63

Узел кабельного канала УК-42; УК-43

Стадия	Лист	Листов
Р		1

Госстрой СССР
ХАРЬКОВСКИЙ ПРОМСТРОЙНИИПРОЕКТ

Копировала: Четаева 20008 85

https://zavodjbi.com/

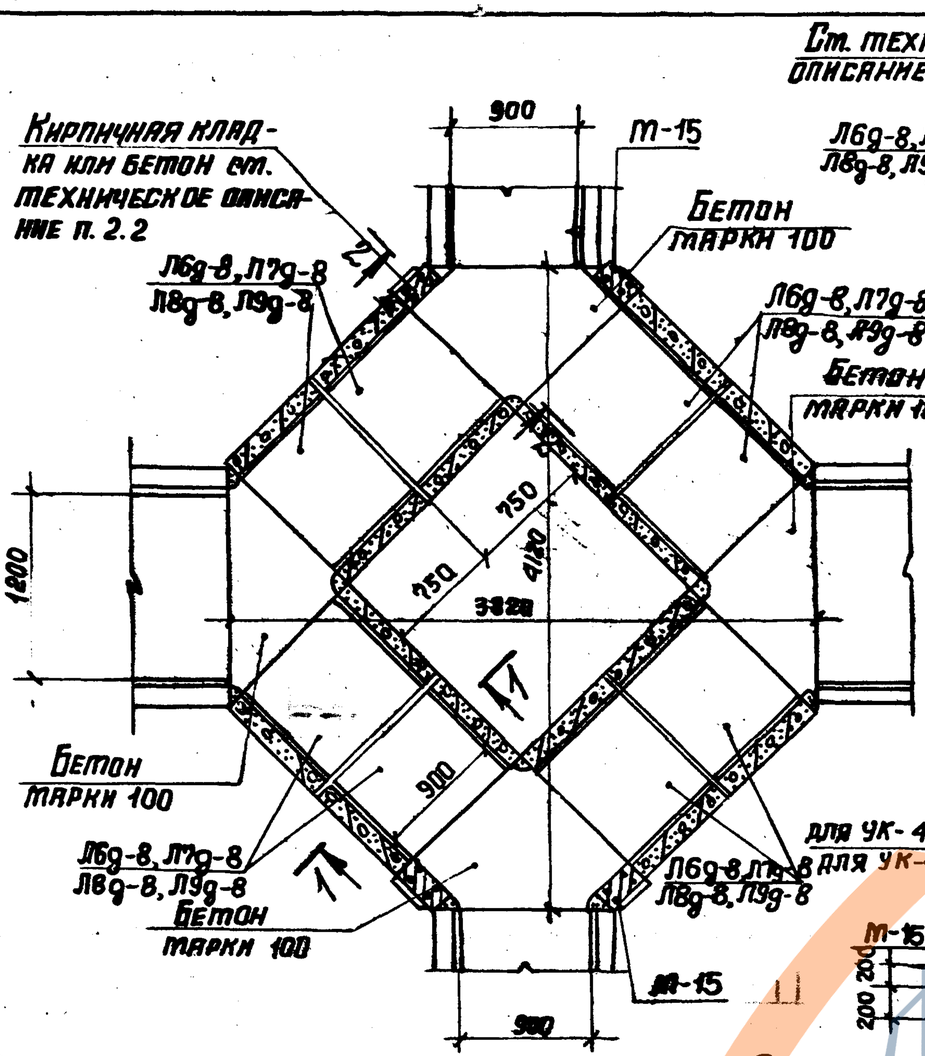

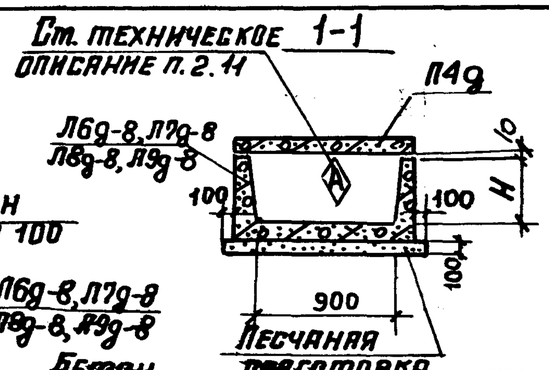

Схема расположения плит перекрытия

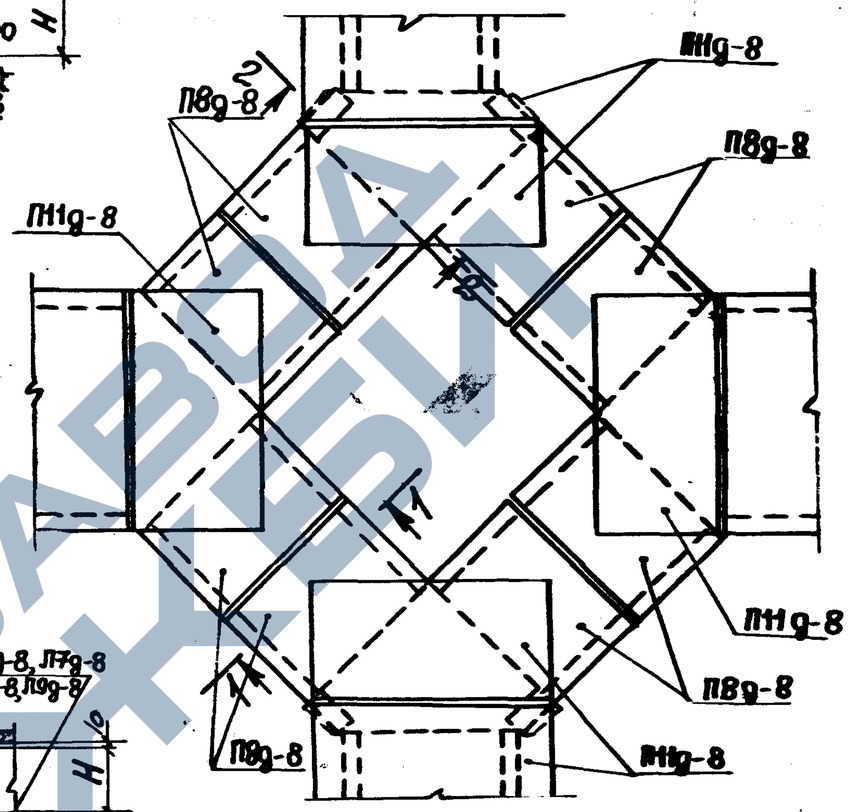

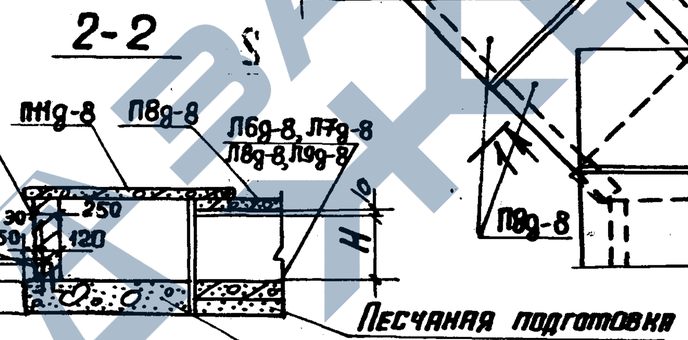

Таблица для подбора сборных железобетонных элементов на узел кабельного канала

Марка узла	Марка изделия	Кол. шт.	Выпуск серии
УК-44	Л6g-8	8	1-1
	П8g-8	8	1-2
	ПНg-8	4	
УК-45	Л7g-8	8	1-1
	Л8g-8	8	1-2
	ПНg-8	4	
УК-46	Л8g-8	8	1-1
	П8g-8	8	1-2
	ПНg-8	4	
УК-47	Л9g-8	8	1-1
	П8g-8	8	1-2
	ПНg-8	4	

Выборка закладных элементов на узел кабельного канала

Марка узла	Марка изделия	Кол. шт.	Выпуск серии
УК-44	М-15	8	1-3
УК-45			
УК-46			
УК-47			

Марка узла	H, мм
УК-44	450
УК-45	600
УК-46	900
УК-47	1200

Нач. отд.	Бродский		
Н. контр.	Ушакцева		
Гл. констр.	Коротецкий		
Ст. инж.	Ушакцева		
Исполн.	Литвинова		
Провер.	Ушакцева		

3.006.1-2/82.2-1-64

Узел кабельного канала УК-44 ... УК-47

Стадия	Лист	Листов
Р		1

ГОССТРОЙ СССР ХАРЬКОВСКИЙ ПРОМСТРОЙНИИПРОЕКТ

Копировал: Чеснова 20008 86

ЗАВОД ЖБИ

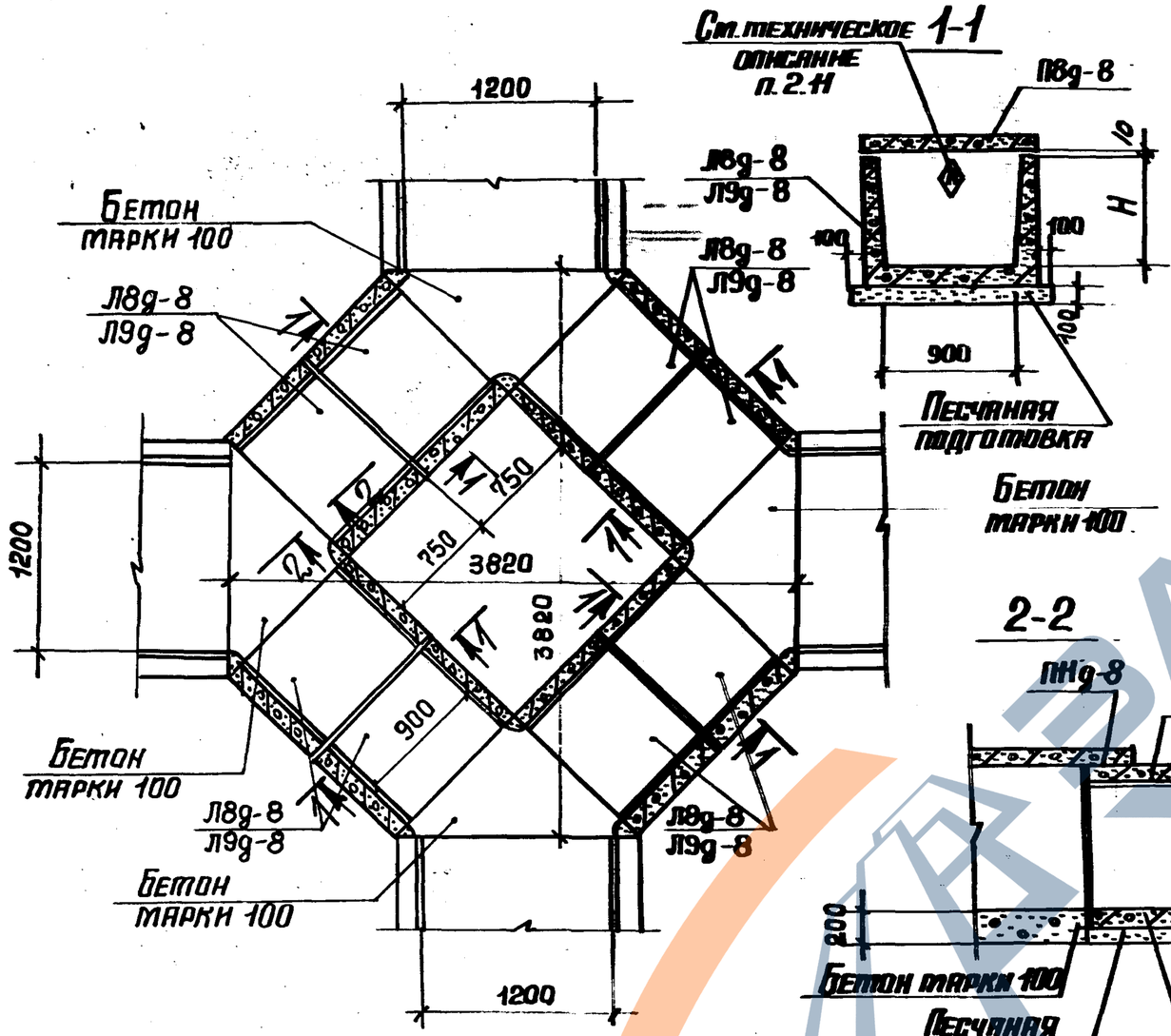

Схема расположения плит перекрытия

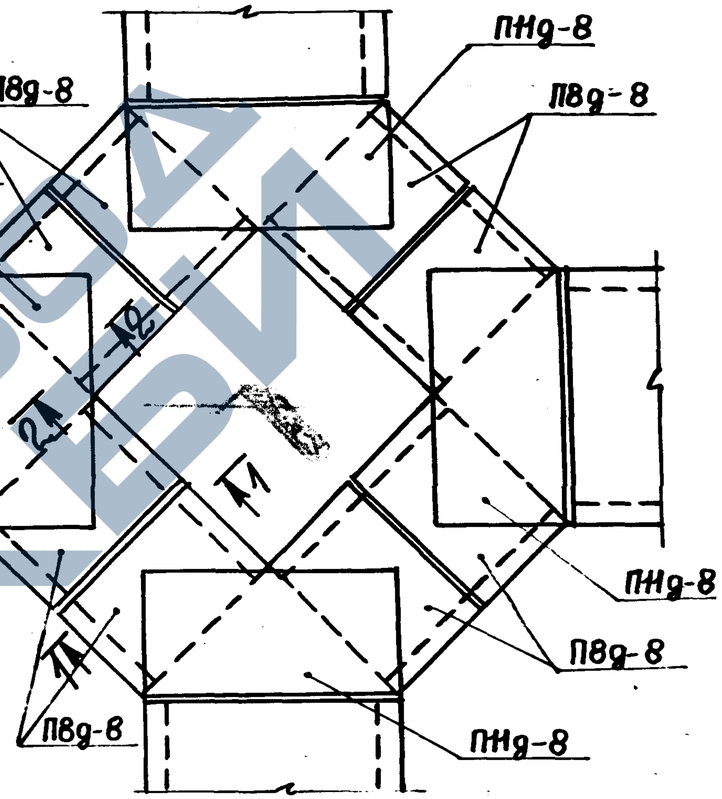

Таблица для подбора сборных железобетонных элементов на узел кабельного канала

Марка узла	Марка изделия	Кол. шт.	Выпуск серии
УК-48	Л18g-8	8	1-1
	П8g-8	8	1-2
	ПНg-8	4	
УК-49	Л19g-8	8	1-1
	П8g-8	8	1-2
	ПНg-8	4	

Марка узла	H, мм
УК-48	900
УК-49	1200

Нач. отд.	Бродский	
Н. контр.	Утанцева	
Гл. констр.	Коротецкий	
Сп. инж.	Утанцева	
Исполн.	Литвинова	
Провер.	Утанцева	

3.006.1-2/82.2-1-65

Узел кабельного канала УК-48; УК-49

Стадия	Лист	Листов
Р		1

Госстрой СССР
ХАРЬКОВСКИЙ ПРОМСТРОЙНИИПРОЕКТ

Копировала: Четаева

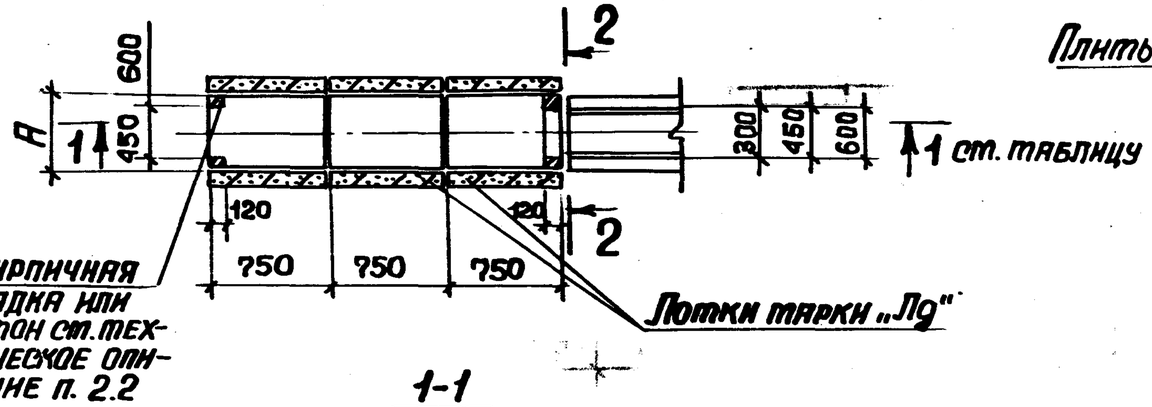

1-1

Рис.1

Схема расположения плит перекрытия

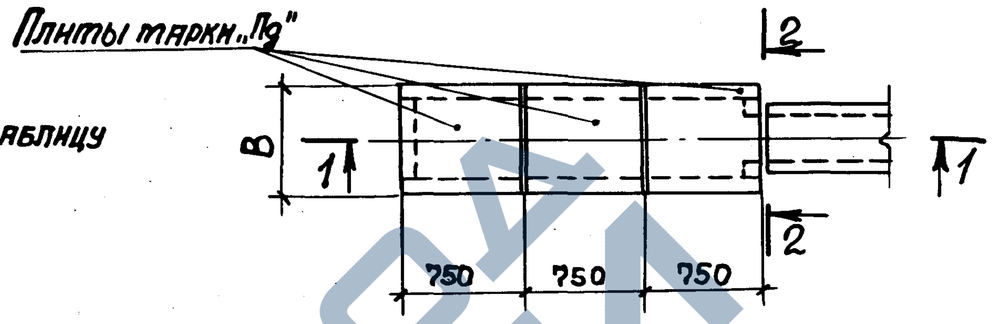

1-1

Рис. 2

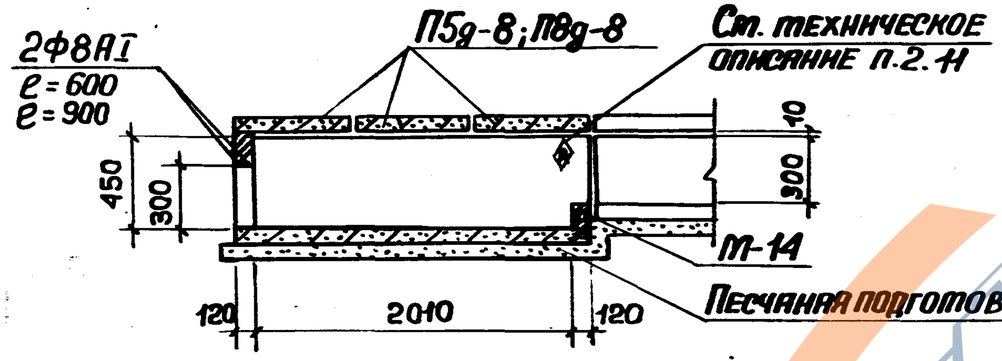

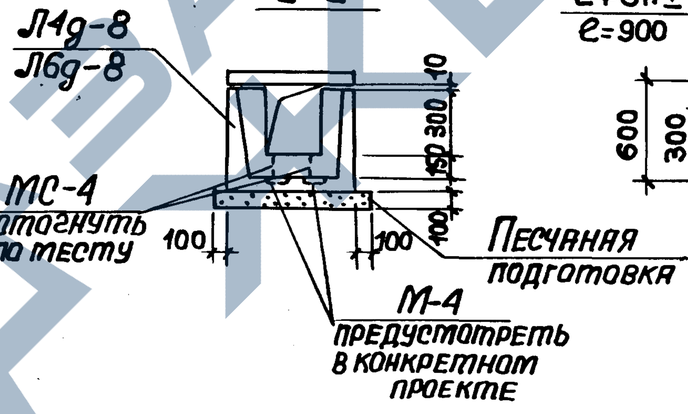

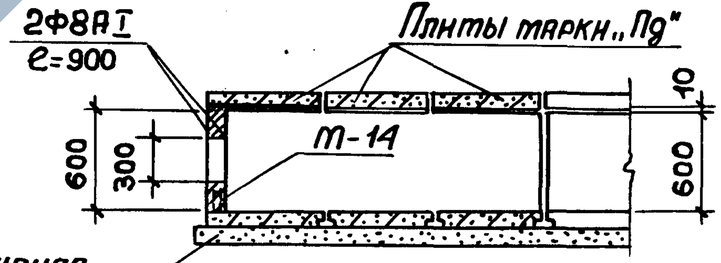

Таблица для подбора сборных железобетонных элементов на узел кабельного канала

Марка узла	Марка изделия	Кол-во шт.	Выпуск серии
УК-50	Л14g-8	3	1-1
	П5g-8	3	1-2
УК-51	Л16g-8	3	1-1
	П8g-8	3	1-2
УК-52	Л17g-8	3	1-1
	П8g-8	3	1-2

Выборка закладных элементов на узел кабельного канала

Марка узла	Марка закладного элемента	Кол-во шт.	Выпуск серии
УК-50	М-14	4	1-3
УК-51			
УК-52			

Марка узла	Рис.	Размеры, мм	
		А	В
УК-50	1	600	780
УК-51		900	1160
УК-52	2		

Узлы УК-50; УК-51; УК-52 разработаны для устройства перехода кабелей из каналов в траншеи

Нач. отд.	Бродский		
Н. контр.	Утанцева		
Гл. констр.	Коротецкий		
Ст. инж.	Утанцева		
Исполн.	Литвинова		
Провер.	Утанцева		

3.006.1-2/82.2-1.-66

Узел кабельного канала УК-50...УК-52

Стадия	Лист	Листов
Р		1

Госстрой СССР
Харьковский Промстройниипроект

20008 88 Копировала: Четаева

https://zavodjbi.com/

Схема расположения плит перекрытия

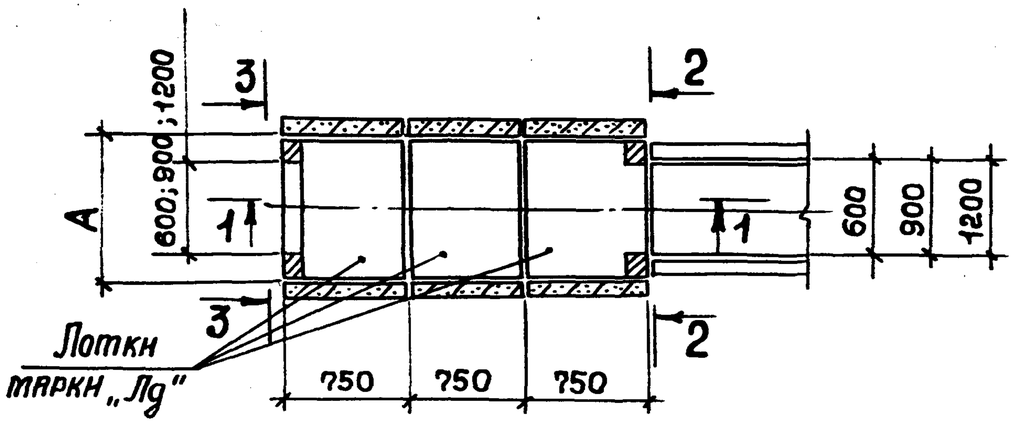

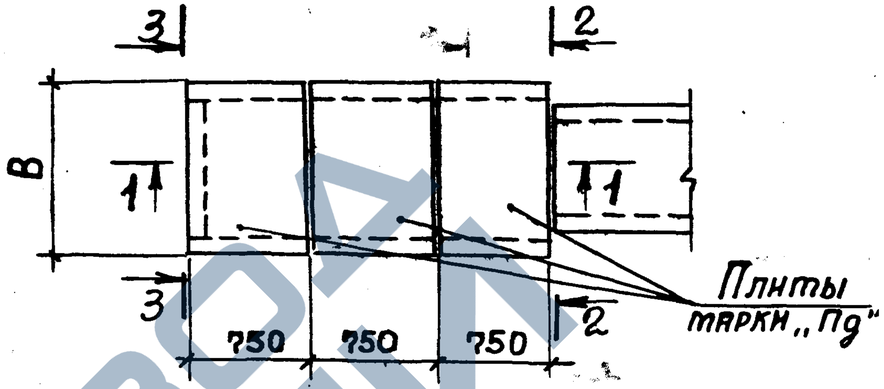

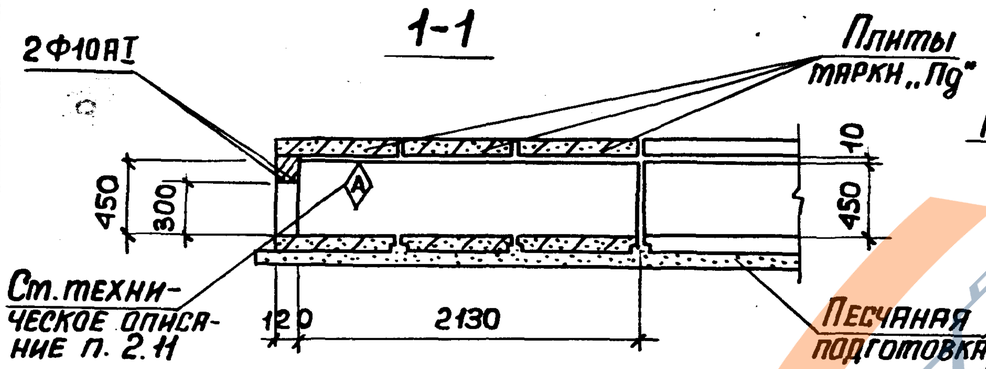

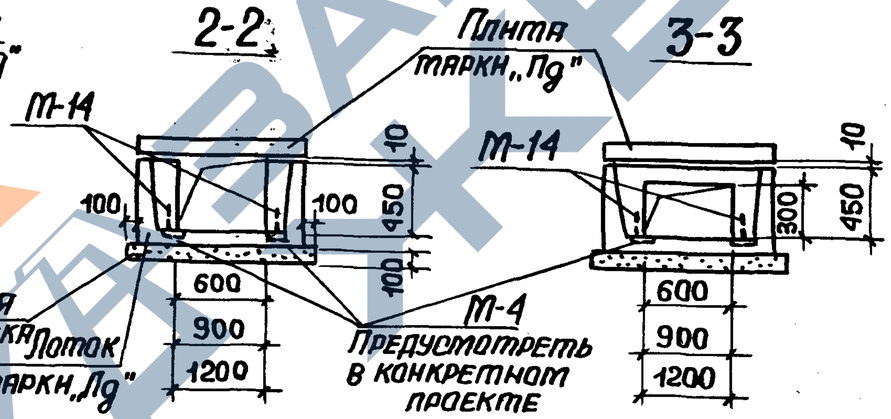

Выборка закладных элементов на узел кабельного канала

Марка узла	Марка закладного элемента	Кол-во шт.	Выпуск серии
УК-53 УК-54 УК-55	М-14	4	1-3

Таблица для подбора сборных железобетонных элементов на узел кабельного канала

Марка узла	Марка изделия	Кол-во шт.	Выпуск серии
УК-53	Л6д-8	3	1-1
	П8д-8	3	1-2
УК-54	Л10д-8	3	1-1
	П11д-8	3	1-2

Марка узла	Марка изделия	Кол-во шт.	Выпуск серии
УК-55	Л14д-8	3	1-1
	П15д-8	3	1-2

Марка узла	Размеры, мм	
	A	B
УК-53	900	1150
УК-54	1200	1480
УК-55	1500	1840

Узлы УК-53; УК-54; УК-55 разработаны для устройства перехода кабелей из каналов в траншеи

Нач. отд.	Бродский	
Н. контр.	Уманцева	
Гл. констр.	Коротецкий	
Ст. инж.	Уманцева	
Исполн.	Литвинова	
Провер.	Уманцева	

3.006.1-2/82.2-1-67

Узел кабельного канала УК-53...УК-55

Стадия	Лист	Листов
Р		1

Госстрой СССР
Харьковский Промстройниипроект

20008 89 Копировала: Четаева

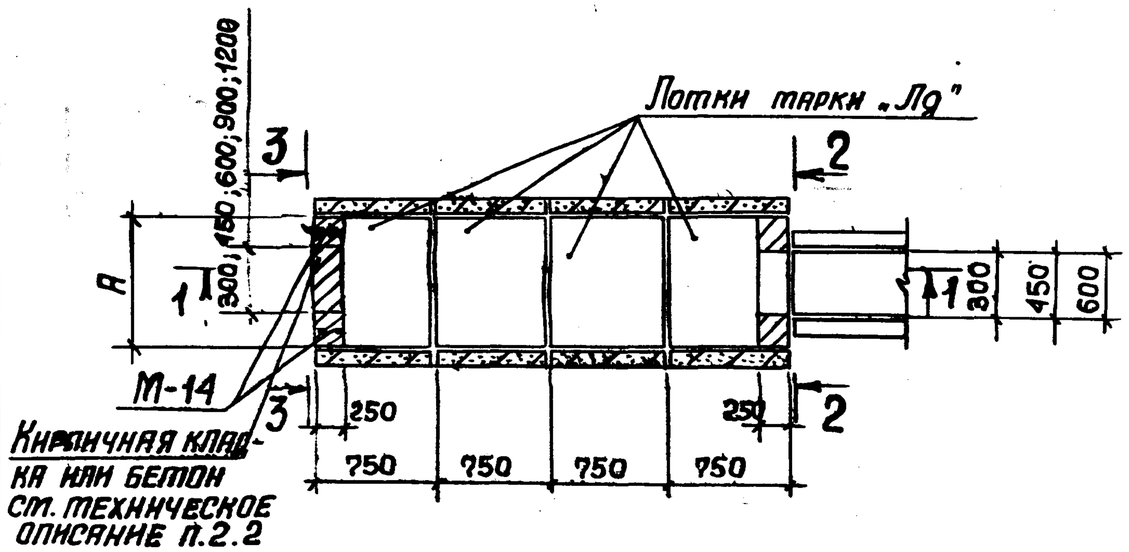

Схема расположения плит перекрытия

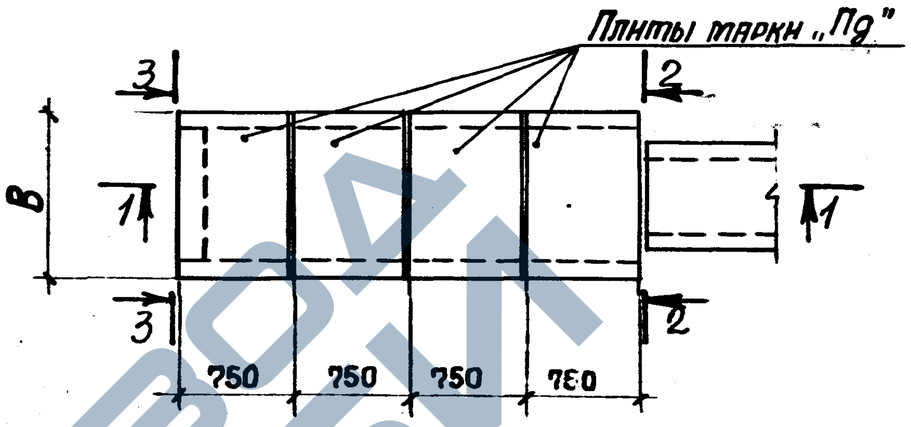

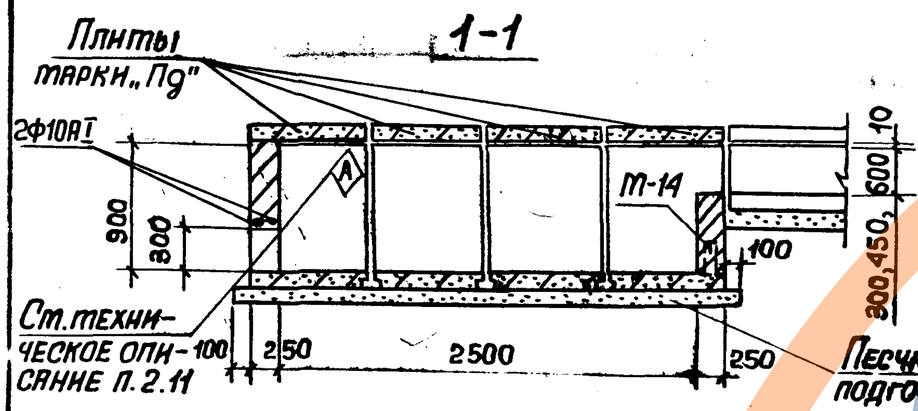

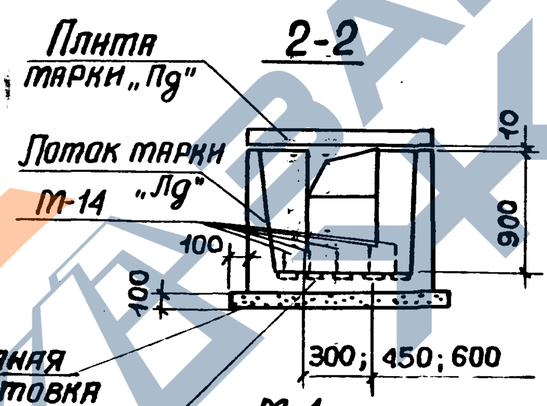

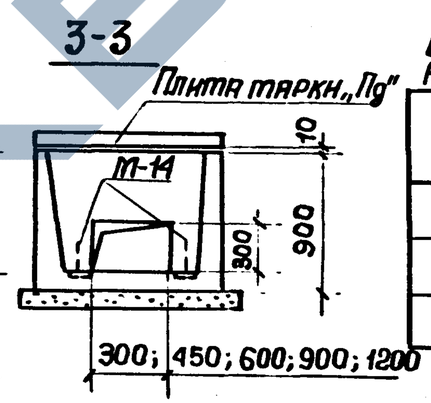

Выборка закладных элементов на узел кабельного канала

Марка узла	Марка закладного элемента	Кол-во шт.	Выпуск серии
УК-56	М-14	7	1-3
УК-57			
УК-58			

Узлы УК-56; УК-57; УК-58 разработаны для устройства перехода кабелей из каналов в траншеи

Таблица для подбора сборных железобетонных элементов на узел кабельного канала

Марка узла	Марка изделия	Кол-во шт.	Выпуск серии
УК-56	Л8д-8	4	1-1
	Л8д-8	4	1-2
УК-57	Л12д-8	4	1-1
	Л11д-8	4	1-2

Марка узла	Марка изделия	Кол-во шт.	Выпуск серии
УК-58	Л16д-8	4	1-1
	Л15д-8	4	1-2

Марка узла	Размеры, мм A	Размеры, мм B
УК-56	900	1160
УК-57	1200	1480
УК-58	1500	1840

Нач. отд.	Бродский	
Н. контр.	Утанцева	
Гл. конст.	Коротецкий	
Ст. инж.	Утанцева	
Исполн.	Литвинова	
Провер.	Утанцева	

3.006.1-2/82.2-1-68

Узел кабельного канала УК-56... УК-58

Стадия	Лист	Листов
Р		1

Госстрой СССР Харьковский Промстройниипроект

Копировала: Четаева

Марка узла	Бетон, м³						Кирпичная кладка или бетон марки 100, м³	Сталь, кг				
	На сборные конструкции				Монолитный марки 100	Всего		Сталь класса А-III по ГОСТ 5781-82	Сталь класса А-I по ГОСТ 5781-82	Холоднотянутая проволока класса Вр-I по ГОСТ 6727-80	Прокат Ст3 кп 2 по ГОСТ 380-71	Всего
	Марки 200	Марки 300	Марки 400	Итого								
УК-1	0,27	—	—	0,27	0,07	0,34	0,05	9,4	7,1	1,4	—	17,9
УК-2	0,26	0,22	—	0,48	0,14	0,62	0,12	26,6	8,2	2,8	—	37,6
УК-3	0,26	0,22	—	0,48	0,15	0,63	0,12	26,6	8,2	2,8	—	37,6
УК-4	0,26	0,28	—	0,54	0,15	0,69	0,14	28,0	8,2	2,8	—	39,0
УК-5	0,26	0,78	—	1,04	0,32	1,36	0,18	65,8	15,6	5,0	—	86,4
УК-6	0,26	0,82	—	1,08	0,32	1,40	0,22	74,6	15,0	5,0	—	94,6
УК-7	0,90	0,32	—	1,22	0,38	1,60	0,64	95,4	19,0	4,0	—	118,4
УК-8	1,02	0,32	—	1,34	0,38	1,72	0,84	91,8	15,0	6,6	—	113,4
УК-9	0,18	1,34	—	1,52	0,46	1,98	0,28	108,4	23,8	2,4	—	134,6
УК-10	0,18	0,7	0,76	1,64	0,53	2,17	0,78	108,8	19,8	5,0	—	133,6
УК-11	0,18	0,7	0,88	1,76	0,53	2,29	1,00	107,0	19,8	5,2	—	132,0
УК-12	0,73	0,78	—	1,51	0,17	1,68	0,06	53,0	22,0	10,9	13,0	98,9
УК-13	0,38	1,24	—	1,60	0,17	1,77	0,06	77,1	22,0	14,7	13,0	126,8
УК-14	1,76	1,38	—	3,14	0,23	3,37	0,11	140,0	20,8	23,3	1,6	185,7
УК-15	1,90	1,68	—	3,58	0,23	3,81	0,14	150,5	26,6	22,4	1,6	201,1
УК-16	2,27	2,07	—	4,34	0,23	4,57	0,11	243,2	25,8	30,7	2,4	302,1
УК-17	2,35	2,42	—	4,77	0,23	5,00	0,14	258,5	28,0	39,1	2,4	320,8

Нач.отд.	Бродский	
Н.контр.	Уманцева	
Гл.констр.	Коротецкий	
Ст.инж.	Уманцева	
Исполн.	Гурович	
Провер.	Липавникова	

3.006.1-2/82.2-1-69

Таблица расхода материалов на узлы кабельных каналов марки УК

Стадия	Лист	Листов
Р	1	3

Госстрой СССР Харьковский промстройпроект

Копировала: Четаева

Марка узла	Бетон, м³						Кирпичная кладка или бетон марки 100, м³	Сталь, кг				
	На сборные конструкции				Монолитный марки 100	Всего		Сталь класса А-III по ГОСТ 5781-82	Сталь класса А-I по ГОСТ 5781-82	Холодно-тянутая проволока класса Вр-I по ГОСТ 6727-80	Прокат Вст.3кп2 по ГОСТ 380-71	Всего
	Марки			Итого								
	200	300	400									
УК-18	1,79	1,93	—	3,72	0,22	3,94	0,22	174,5	25,3	23,9	1,6	225,3
УК-19	1,85	2,35	—	4,20	0,57	4,77	0,30	185,8	28,3	25,4	1,6	241,1
УК-20	2,48	2,51	—	4,99	0,52	5,51	0,20	277,8	26,7	33,7	2,4	340,6
УК-21	2,48	2,98	—	5,46	0,52	5,98	0,24	293,9	26,7	34,9	2,4	357,9
УК-22	3,88	2,92	—	6,80	0,52	7,32	0,36	321,0	31,1	37,7	2,4	392,2
УК-23	4,57	3,78	—	8,35	0,52	8,87	0,46	439,9	80,4	29,9	2,4	552,6
УК-24	2,24	5,87	—	8,11	0,42	8,53	0,74	501,9	75,2	45,8	2,4	625,3
УК-25	2,72	6,95	—	9,67	0,42	10,09	0,98	650,5	91,9	52,9	2,4	797,7
УК-26	0,65	0,66	—	1,31	0,1	1,41	0,06	52,3	11,2	10,0	0,8	74,3
УК-27	0,87	1,09	—	1,96	0,17	2,13	0,13	115,8	14,7	14,1	1,2	145,8
УК-28	0,91	1,28	—	2,19	0,17	2,36	0,17	123,8	14,7	14,9	1,2	154,6
УК-29	0,34	2,70	—	3,04	0,11	3,15	0,16	212,8	25,8	20,2	1,2	260,0
УК-30	0,38	2,82	—	3,2	0,11	3,31	0,20	357,7	42,8	16,6	1,2	418,3
УК-31	1,27	1,09	—	2,36	0,11	2,47	0,13	130,4	15,4	16,1	1,2	163,1
УК-32	1,31	1,28	—	2,59	0,11	2,70	0,16	138,5	15,4	16,9	1,2	172,0
УК-33	0,39	2,7	—	3,09	0,11	3,20	0,13	213,9	25,8	20,3	1,2	261,2
УК-34	0,43	2,82	—	3,25	0,11	3,36	0,16	258,8	42,9	16,7	1,2	319,6
УК-35	1,24	2,99	—	4,23	0,36	4,59	0,64	264,6	39,4	24,0	1,2	329,2
УК-36	1,52	3,53	—	5,05	0,36	5,41	0,83	339,8	48,0	27,7	1,2	416,7
УК-37	1,08	—	—	1,08	0,54	1,62	0,12	41,2	15,9	6,0	—	63,1

Марка узла	Бетон, м³						Кирпичная кладка или бетон марки 100, м³	Сталь, кг				
	На сборные конструкции				Монолитный марки 100	Всего		Сталь класса А-III по ГОСТ 5781-82	Сталь класса А-I по ГОСТ 5781-82	Холоднотянутая проволока класса Вр-I по ГОСТ 6727-80	Прокат В ст 3кп 2 по ГОСТ 380-71	Всего
	Марки 200	Марки 300	Марки 400	Итого								
УК - 38	1,40		—	1,40	0,96	2,36	0,10	56,8	13,7	6,4	—	76,9
УК - 39	1,56		—	1,56	0,96	2,52	0,13	60,8	13,7	7,2	—	81,7
УК - 40	0,72	1,32	—	2,04	0,92	2,96	0,12	114,8	13,7	12,0	—	140,5
УК - 41	0,72	1,56	—	2,28	0,92	3,20	0,15	120,4	13,7	12,0	—	146,1
УК - 42	1,04	0,44	—	1,48	0,48	1,96	—	69,2	9,2	8,0	—	86,4
УК - 43	1,20	0,44	—	1,64	0,48	2,12	—	73,2	9,2	8,8	—	91,2
УК - 44	0,72	1,32	—	2,04	0,92	2,96	0,12	114,8	13,7	12,0	—	140,5
УК - 45	0,72	1,56	—	2,28	0,92	3,20	0,15	120,4	13,7	12,0	—	146,1
УК - 46	2,32	0,44	—	2,76	0,92	3,68	0,20	130,8	13,7	13,6	—	158,1
УК - 47	2,80	0,44	—	3,24	0,92	4,16	0,25	175,6	17,7	13,6	—	206,9
УК - 48	2,32	0,44	—	2,76	0,78	3,54	—	130,8	9,2	13,6	—	153,6
УК - 49	2,80	0,44	—	3,24	0,78	4,02	—	175,6	13,2	13,6	—	202,4
УК - 50	0,39		—	0,39	—	0,39	0,04	16,5	5,1	1,8	—	23,4
УК - 51	0,27	0,33	—	0,60	—	0,60	0,06	33,6	5,1	3,3	—	42,0
УК - 52	0,27	0,42	—	0,69	—	0,69	0,05	35,7	5,1	3,3	—	44,1
УК - 53	0,27	0,33	—	0,60	—	0,60	0,04	33,6	5,1	3,3	—	42,0
УК - 54	0,51	0,33	—	0,84	—	0,84	0,05	57,9	8,4	3,9	—	70,2
УК - 55	—	1,17	—	1,17	—	1,17	0,06	82,8	12,0	5,4	—	100,2
УК - 56	1,16	—	—	1,16	—	1,16	0,17	52,8	7,6	5,2	—	65,6
УК - 57	0,96	0,44	—	1,40	—	1,40	0,23	109,2	9,2	8,8	—	127,2
УК - 58	1,28	0,64	—	1,92	—	1,92	0,28	169,6	23,6	5,2	—	198,4

Рис. 1

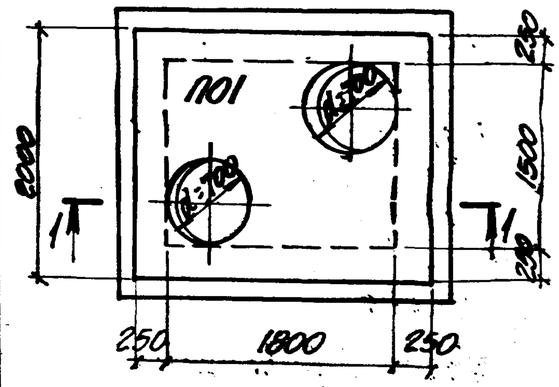

1-1

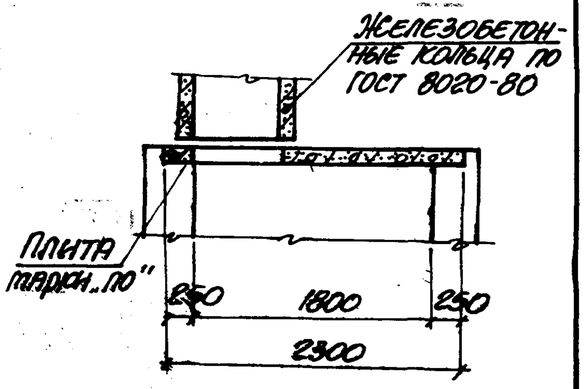

Рис. 2

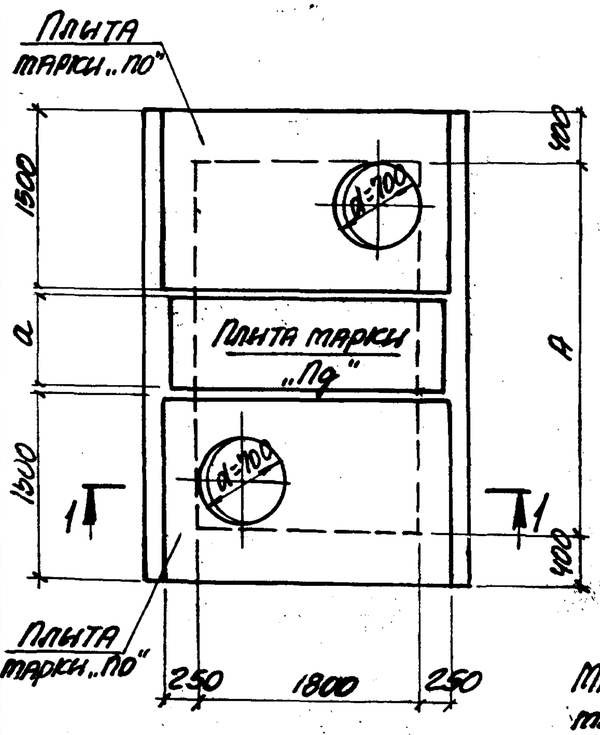

Таблица для подбора сборных железобетонных элементов на перекрытие камеры

Тип перекрытия	Марка изделия	Кол. шт.	Выпуск серии
Тип 1	П01	1	2-2
Тип 2	П04	2	
Тип 3	П04	2	
	ПНд-8	1	1-2

Тип перекрытия	Размеры, мм A	Размеры, мм a	Рис.
Тип 1	—	—	1
Тип 2	2250	—	2
Тип 3	3000	740	2

Материал и размеры стен принимаются по проекту

Нач. отд.	Бровский		
Н. контр.	Утанцева		
Гл. констр.	Коротецкий		
Гл. инж.	Утанцева		
Исполнил	Литвинова		
Проверил	Утанцева		

3.006.1-2/82.2-1-70

Перекрытые камеры Тип 1...3

Стадия	Лист	Листов
Р		1

Госстрой СССР, Харьковский Промстройниипроект

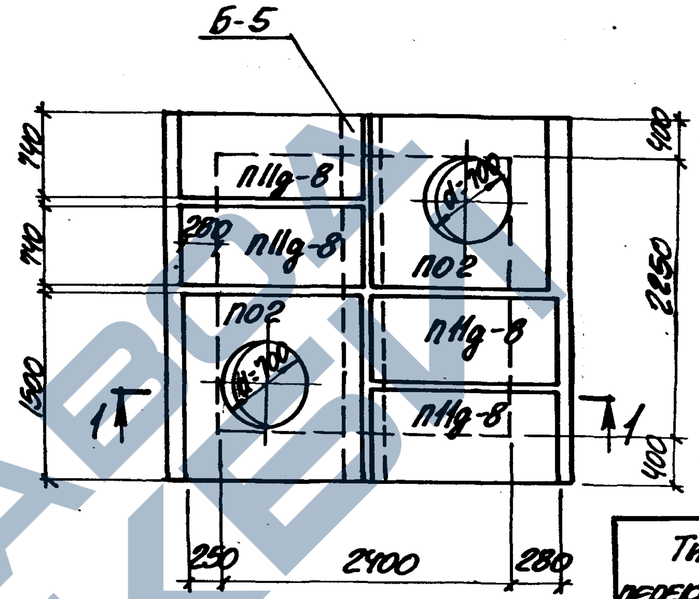

1-1

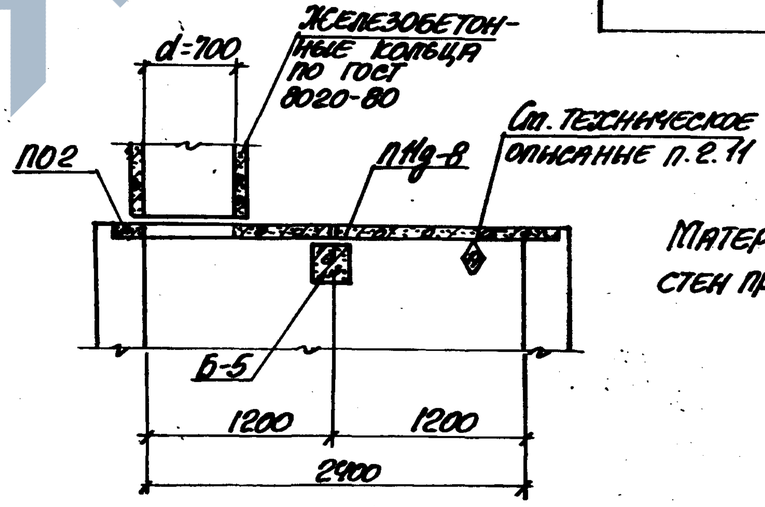

Таблица для подбора сборных железобетонных элементов на перекрытие камеры

Тип перекрытия	Марка изделия	Кол. шт.	Выпуск серии
Тип 4	П02	2	2-2
	ПНд-8	4	1-2
	Б-5	1	2-2

Материал и размеры стен принимаются по проекту

Инв. № подл. | Подпись и дата | Взам. инв. №

Нач. отд.	Бровский		
Н. контр.	Утанцева		
Гл. констр.	Коротецкий		
Гл. инж.	Утанцева		
Исполнил	Литвинова		
Проверил	Утанцева		

3.006.1-2/82.2-1-71

Перекрытые камеры Тип 4

Стадия	Лист	Листов
Р		1

Госстрой СССР, Харьковский Промстройниипроект

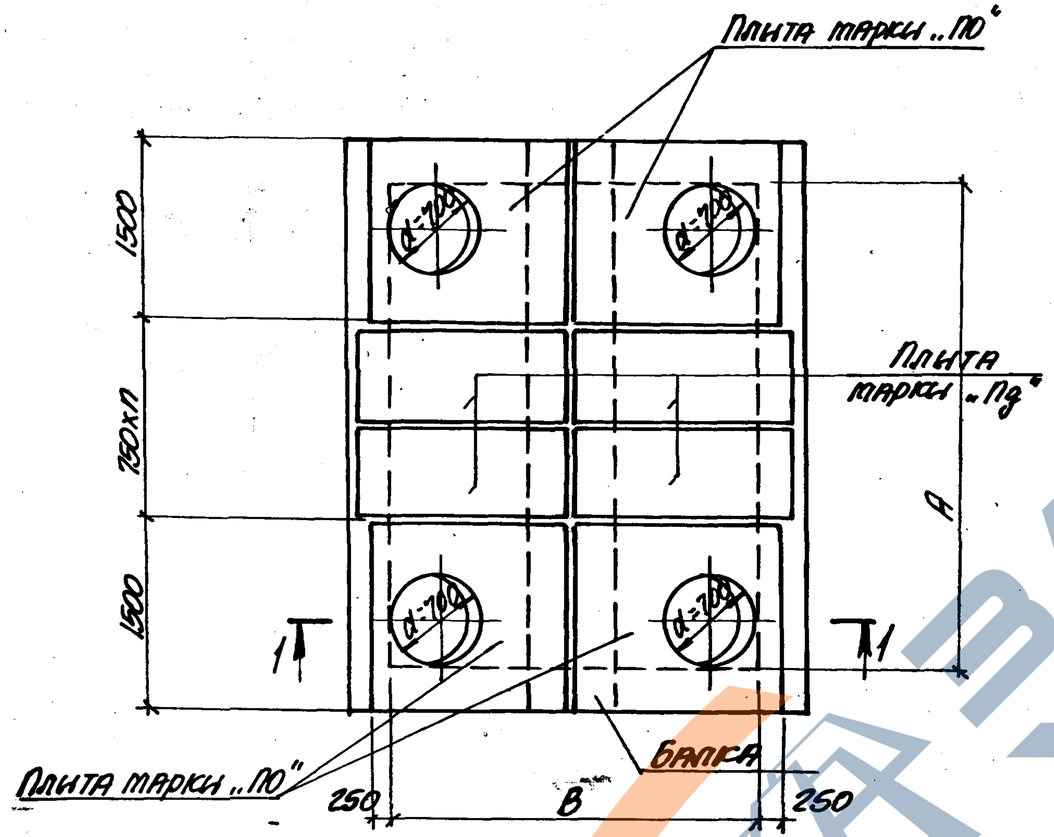

1-1

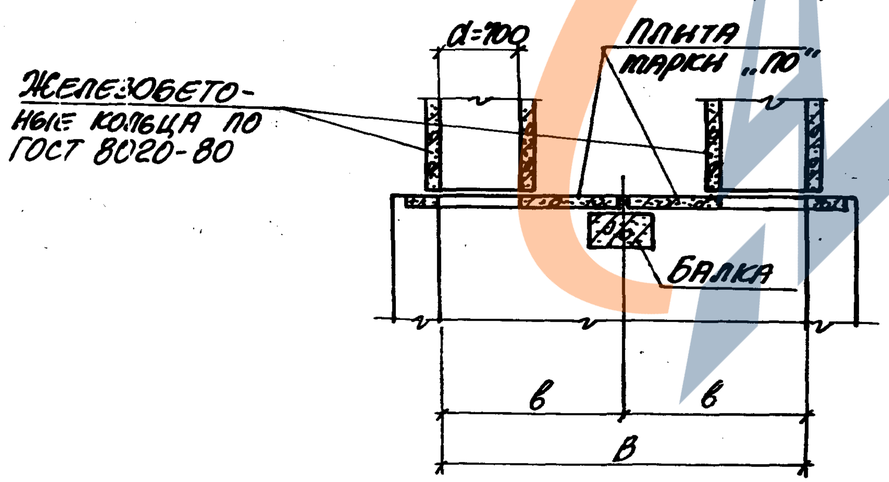

Тип перекрытия	П	Размеры, мм		
		А	В	в
Тип 5	—	2250	3000	1500
Тип 6	1	3000		
Тип 7	2	3750		
Тип 8	1	3000	4200	2100
Тип 9	2	3750		

Таблица для подбора сборных железобетонных элементов на перекрытие камеры

Тип перекрытия	Марка изделия	Кол. шт.	Выпуск серии
Тип 5	ПО3	4	2-2
	Б-5	1	
Тип 6	ПО3	4	2-2
	П15д-8	2	1-2
	Б-7	1	2-2
Тип 7	ПО3	4	2-2
	П15д-8	4	1-2
	Б-8	1	2-2
Тип 8	ПО4	4	2-2
	П21д-8	2	1-2
	Б-7	1	2-2
Тип 9	ПО4	4	2-2
	П21д-8	4	1-2
	Б-8	1	2-2

Материал и размеры стен принимаются по проекту

Нач. отд.	Бровский		
Н. контр.	Уманцева		
Гл. констр.	Коротецкий		
Ст. инж.	Уманцева		
Исполнил	Литвинова		
Проверил	Уманцева		

3.006.1-2/82.2-1-72

Перекрытие камеры. Тип 5 ... 9

Стадия	Лист	Листов
Р		1

Госстрой СССР ХАРЬКОВСКИЙ ПРОМСТРОЙНИИПРОЕКТ

Инв. № подл. | Подпись и дата | Взам. инв. №

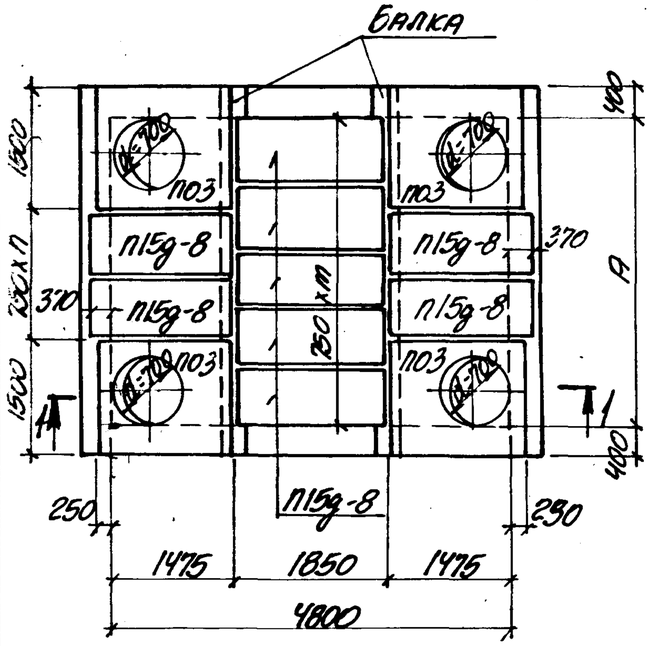

1-1

Таблица для подбора сборных железобетонных элементов на перекрытие камеры

Тип перекрытия	Марка изделия	Кол. шт.	Выпуск серии
Тип 10	П03	4	2-2
	П15g-8	6	1-2
	Б-7	2	2-2
Тип 11	П03	4	2-2
	П15g-8	9	1-2
	Б-8	2	2-2

Тип перекрытия	А, мм	Количество	
		n	m
Тип 10	3080	1	4
Тип 11	3750	2	5

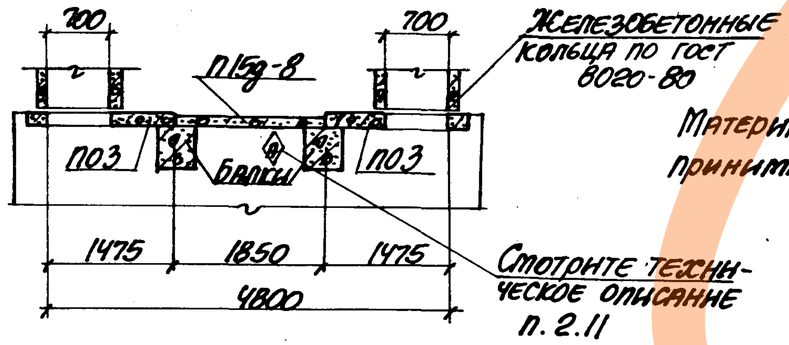

Железобетонные кольца по ГОСТ 8020-80

Материал и размеры стен принимаются по проекту

Смотрите техническое описание п. 2.11

Гл. инж. отд.	Бродский			3.006.1-2/82.2-1-73
Гл. конструктор	Утанцева			
Гл. конструктор	Коротецкий			Перекрытие камеры Тип 10; 11
Гл. инж.	Утанцева			Стадия: Р; Лист; Листов: 1
Исполнил	Литвинова			Госстрой СССР, Харьковский Промстройниипроект
Проверил	Утанцева			

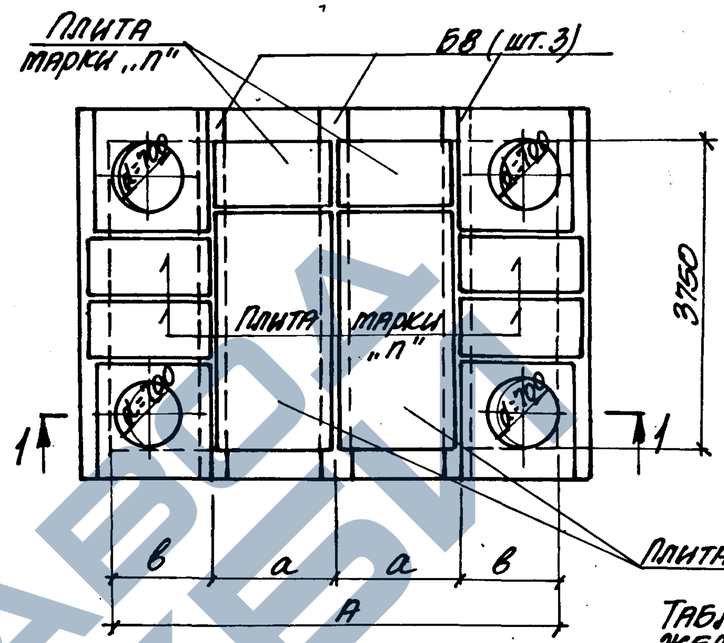

1-1

Тип перекрытия	Размеры, мм		
	А	а	в
Тип 12	5400	1500	1200
Тип 13	6600	1850	1450

Таблица для подбора сборных железобетонных элементов на перекрытие камеры

Тип перекрытия	Марка изделия	Кол. шт.	Выпуск серии
Тип 12	П11-8	2	1-2
	П11g-8	6	
	П02	4	2-2
	Б-8	3	
Тип 13	П15-8	2	1-2
	П15g-8	6	
	П03	4	2-2
	Б-8	3	

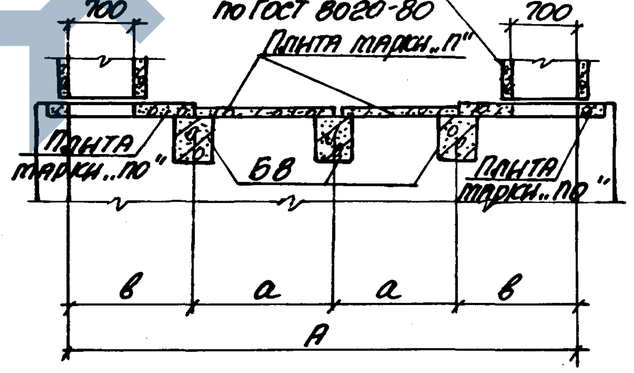

Материал и размеры стен принимаются по проекту

Нач. отд.	Бродский			3.006.1-2/82.2-1-74
Н. контр.	Утанцева			
Гл. констр.	Коротецкий			Перекрытие камеры Тип 12; 13
Гл. инж.	Утанцева			Стадия: Р; Лист; Листов: 1
Исполнил	Литвинова			Госстрой СССР, Харьковский Промстройниипроект
Проверил	Утанцева			

Инв. № подл. | Подпись и дата | Взам. инв. №

https://zavodjbi.com/

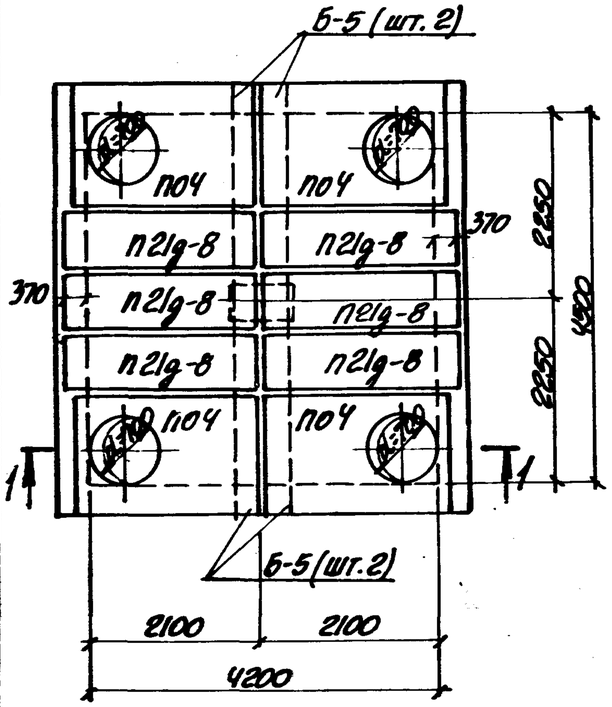

Таблица для подбора сборных железобетонных элементов на перекрытие камеры

Тип перекрытия	Марка изделия	Кол. шт.	Выпуск серии
Тип 14	П21g-8	6	1-2
	ПО4	4	2-2
	Б-5	4	

1-1

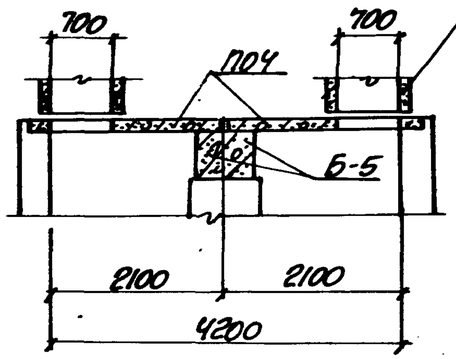

Железобетонные кольца по ГОСТ 8020-80

Материал и размеры стен и столбов принимаются по проекту

Нач. отд.	Бровский		
Н. контр.	Утанцева		
Гл. констр.	Коротецкий		
Гл. инж.	Утанцева		
Исполнил	Литвинова		
Проверил	Утанцева		

3.006.1-2/82.2-1-75

Перекрытие камеры
Тип 14

Стадия	Лист	Листов
Р		1

Госстрой СССР, Харьковский Промстройниипроект

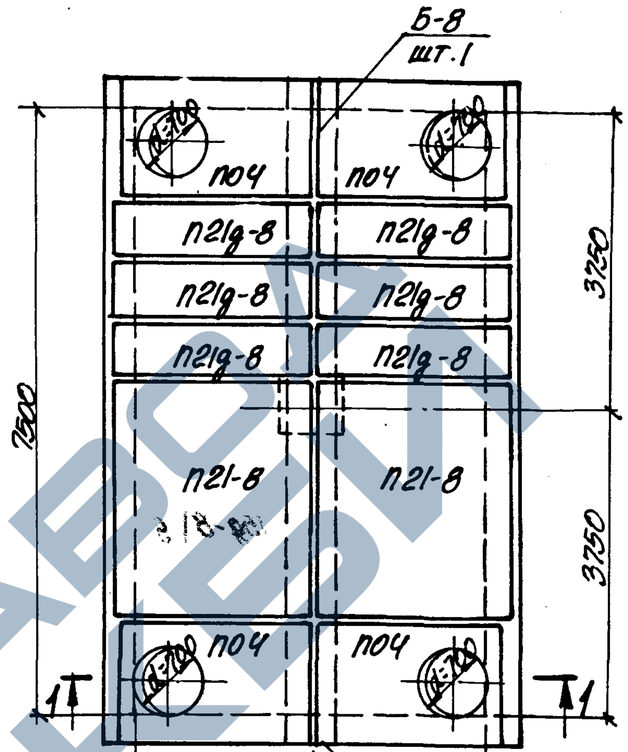

Таблица для подбора сборных железобетонных элементов на перекрытие камеры

Тип перекрытия	Марка изделия	Кол. шт.	Выпуск серии
Тип 15	П21-8	2	1-2
	П21g-8	6	
	ПО4	4	2-2
	Б-8	2	

1-1

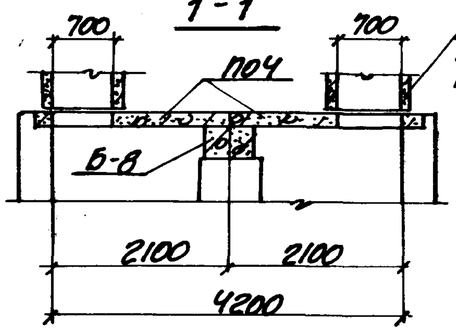

Железобетонные кольца по ГОСТ 8020-80

Инв. № подл. | Подпись и дата | Взам. инв. №

Нач. отд.	Бровский		
Н. контр.	Утанцева		
Гл. констр.	Коротецкий		
Гл. инж.	Утанцева		
Исполнил	Литвинова		
Проверил	Утанцева		

3.006.1-2/82.2-1-76

Перекрытие камеры
Тип 15

Стадия	Лист	Листов
Р		1

Госстрой СССР, Харьковский Промстройниипроект

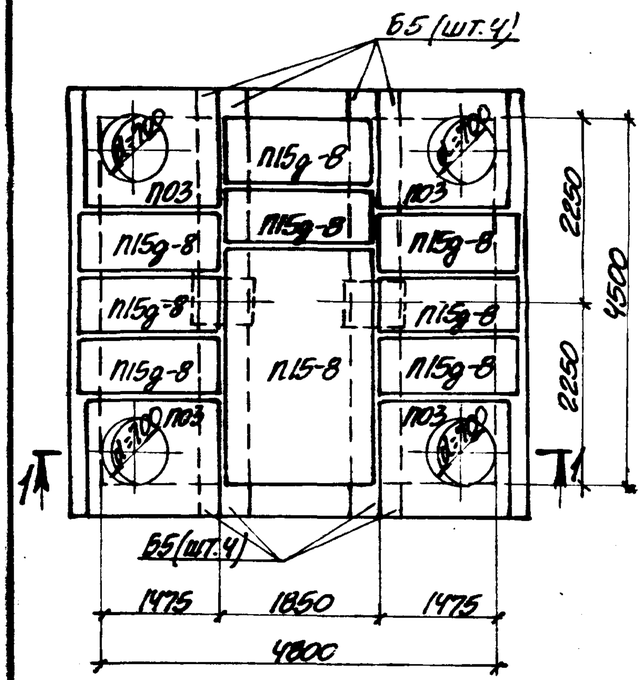

Таблица для подбора сборных железобетонных элементов на перекрытие камеры

Тип перекрытия	Марка изделия	Кол. шт.	Выпуск серии
Тип 16	П15-8	1	1-2
	П15д-8	8	
	П03	4	2-2
	Б-5	8	

1-1

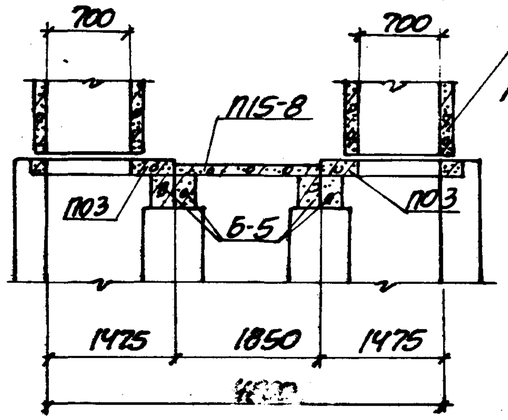

Железобетонные кольца по ГОСТ 8020-80

Материал и размеры стен и столбов принимаются по проекту

Нач. отд.	Бродский		
Ч. констр.	Утанцева		
Гл. констр.	Коропецкий		
Гл. инж.	Утанцева		
Исполнил	Литвинова		
Проверил	Утанцева		

3.006.1-2/82.2-1-77.

Перекрытие камеры. Тип 16.

Стадия	Лист	Листов
Р		1

Госстрой СССР ХАРЬКОВСКИЙ ПРОМСТРОЙНИИПРОЕКТ

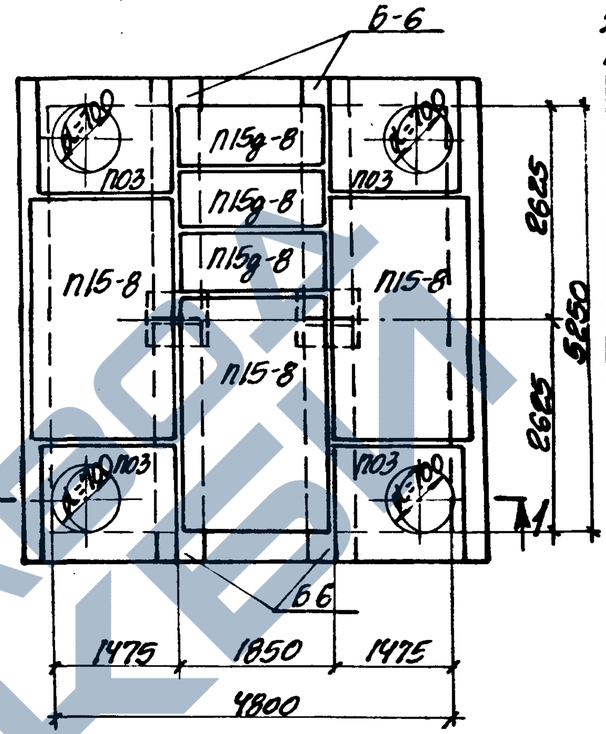

Таблица для подбора сборных железобетонных элементов на перекрытие камеры

Тип перекрытия	Марка изделия	Кол. шт.	Выпуск серии
Тип 17	П15-8	3	1-2
	П15д-8	3	
	П03	4	2-2
	Б6	4	

1-1

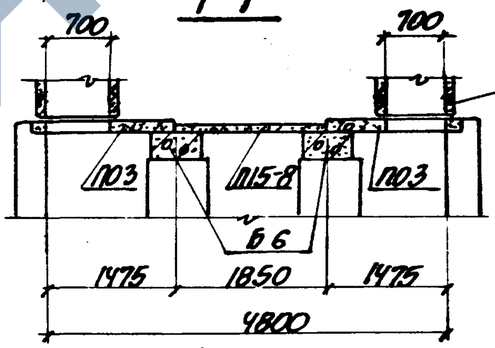

Железобетонные кольца по ГОСТ 8020-80

Материал и размеры стен и столбов принимаются по проекту.

Нач. отд.	Бродский		
Н. контр.	Утанцева		
Гл. констр.	Коропецкий		
Гл. инж.	Утанцева		
Исполнил	Литвинова		
Проверил	Утанцева		

Инв. № подл. | Подпись и дата | Взам. инв. №

3.006.1-2/82.2-1-78

Перекрытие камеры. Тип 17

Стадия	Лист	Листов
Р		1

Госстрой СССР ХАРЬКОВСКИЙ ПРОМСТРОЙНИИПРОЕКТ

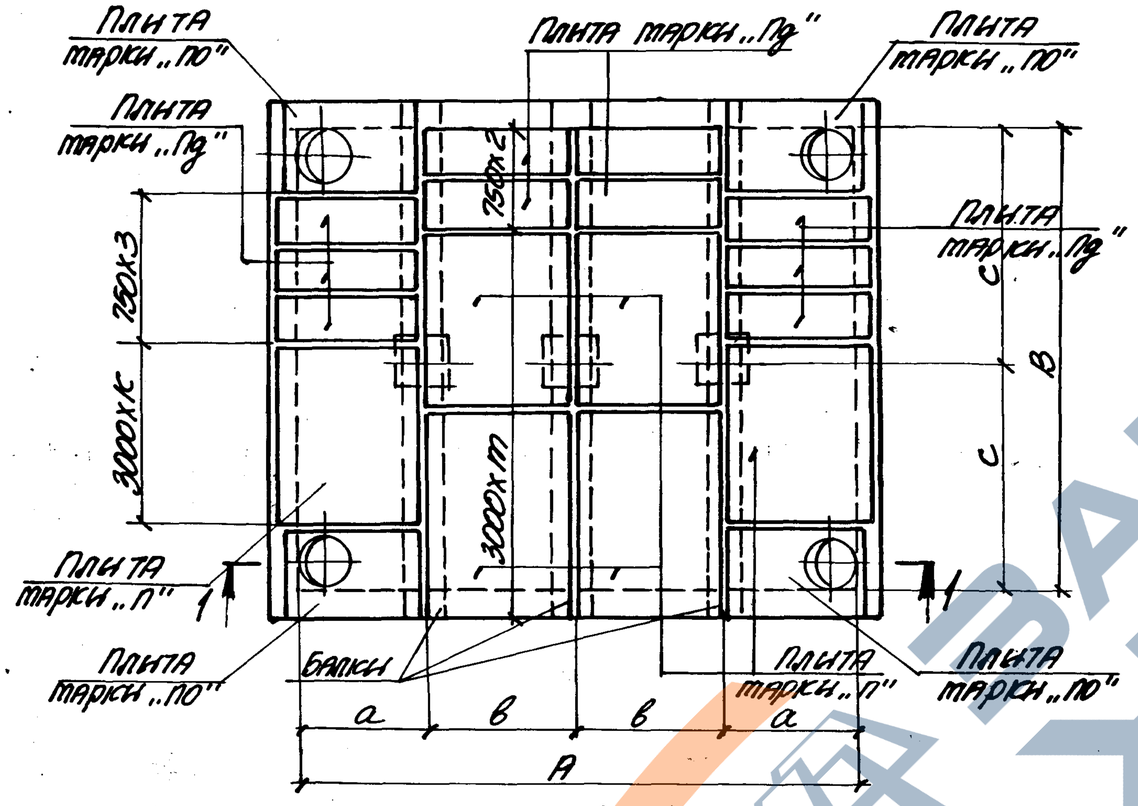

1-1

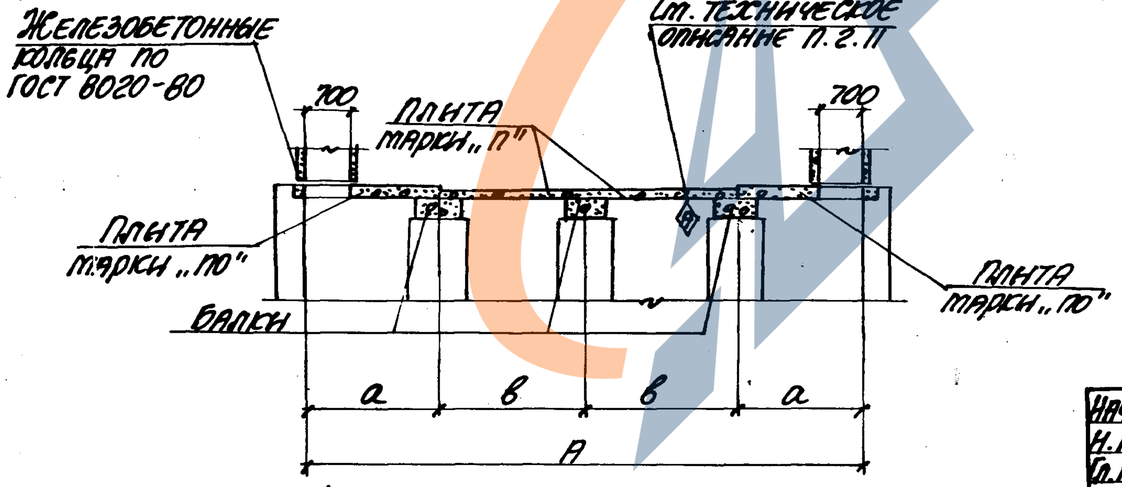

Таблица для подбора сборных железобетонных элементов на перекрытие камеры

Тип перекрытия	Марка изделия	Кол. шт.	Выпуск серии
Тип 18	П11-8	2	1-2
	П11д-8	10	
	ПО2	4	2-2
	Б5	6	
Тип 19	П21-8	6	1-2
	П21д-8	10	
	ПО4	4	2-2
	Б8	6	

Тип перекрытия	Размеры, мм					Кол-во	
	А	В	а	в	с	к	т
Тип 18	5400	4500	1200	1500	2250	—	1
Тип 19	9000	7500	2050	2450	3750	1	2

Материал и размеры стен и столбов принимаются по проекту

Нач. отд.	Бродский		
Н. контр.	Уманцева		
Гл. констр.	Коротецкий		
Ст. инж.	Уманцева		
Исполнил	Литвинова		
Проверил	Уманцева		

3.006.1-2/82.2-1-79

Перекрытие камеры Тип 18; 19

Стадия	Лист	Листов
Р		1

Госстрой СССР ХАРЬКОВСКИЙ ПРОМСТРОЙНИИПРОЕКТ

Инв. № подл. | Подпись и дата | Взам. инв. №

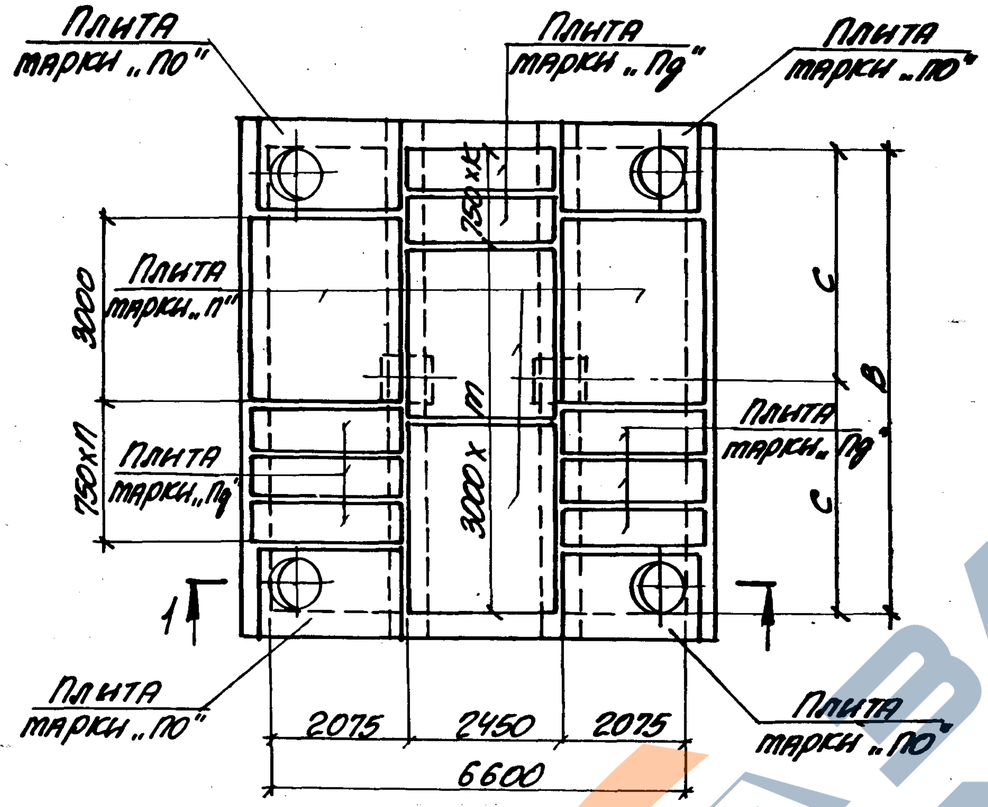

Тип перекрытия	Размеры, мм		Количество		
	В	С	К	m	n
Тип 20	5250	2625	3	1	—
Тип 21	6000	3000	4	1	1
Тип 22	7500	3750	2	2	3

Таблица для подбора сборных железобетонных элементов на перекрытие камеры

Тип перекрытия	Марка изделия	Кол. шт.	Выпуск серии
Тип 20	П21-8	3	1-2
	П21д-8	3	
	ПО4	4	2-2
	Б6	4	
Тип 21	П21-8	3	1-2
	П21д-8	6	
	ПО4	4	2-2
	Б7	4	
Тип 22	П21-8	4	1-2
	П21д-8	8	
	ПО4	4	2-2
	Б8	4	

1-1

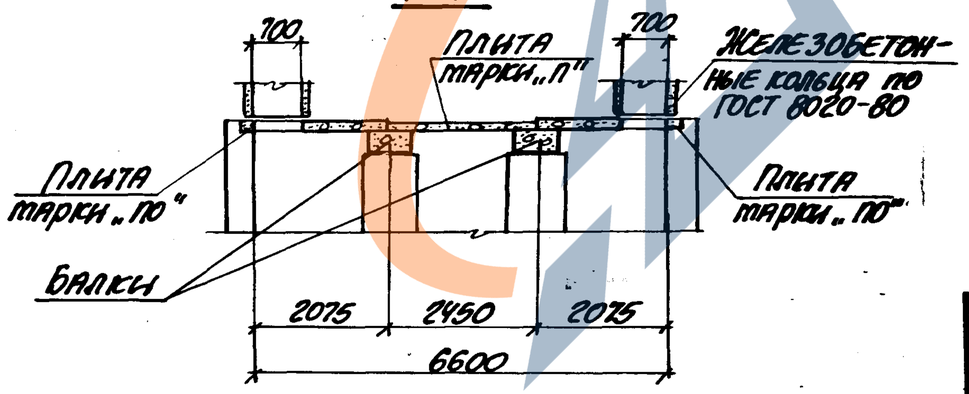

Материал и размеры стен и столбов принимаются по проекту

Нач. отд.	Бродский		
Н. контр.	Уманцева		
Гл. констр.	Корнецкий		
Ст. инж.	Уманцева		
Исполн.	Литвинова		
Проверил	Уманцева		

3.006.1-2/82.2-1-80

Перекрытие камеры. Тип 20... 22

Стадия	Лист	Листов
Р		1

ГОССТРОЙ СССР
ХАРЬКОВСКИЙ ПРОМСТРОЙНИИПРОЕКТ

20008 100

Тип перекрытия камеры	Бетон марки 300	Сталь, кг				
		Сталь класса А-III по ГОСТ 5781-82	Сталь класса А-I по ГОСТ 5781-82	Холодно-тянутая проволока класса Вр-I по ГОСТ 6727-80	Прокат ВСт 3 кп 2 по ГОСТ 380-71	Всего
Тип 1	0,70	32,7	16,8	—	—	49,5
Тип 2	1,22	67,8	41,0	—	—	108,8
Тип 3	1,46	81,1	43.2	—	—	124,3
Тип 4	1,12	74,8	38,3	3,2	1,8	118,1
Тип 5	1,68	111,6	65,5	—	1,8	178,9
Тип 6	2,47	201,7	87,8	2,0	5,0	295,5
Тип 7	3,58	248,0	95,0	4,0	5,0	252,0
Тип 8	3,73	268,5	117,6	—	5,0	391,1
Тип 9	5,10	333,6	129,4	—	5,0	468,0
Тип 10	3,82	338,4	119,0	6,0	10,0	473,4
Тип 11	5,88	419,7	133,7	9,0	10,0	572,4

Тип перекрытия камеры	Бетон марки 300	Сталь, кг				
		Сталь класса А-III по ГОСТ 5781-82	Сталь класса А-I по ГОСТ 5781-82	Холодно-тянутая проволока класса Вр-I по ГОСТ 6727-80	Прокат ВСт 3 кп 2 по ГОСТ 380-71	Всего
Тип 12	7,75	488,6	169,2	11,4	15,0	684,2
Тип 13	8,22	598,0	171,6	14,2	15,0	798,8
Тип 14	5,14	355,8	133,6	7,2	—	496,6
Тип 15	9,54	667,0	193,8	—	10,0	870,8
Тип 16	4,98	395,9	131,0	24,5	—	551,4
Тип 17	5,90	461,0	133,5	15,3	14,4	624,2
Тип 18	5,86	312,2	114,0	25,4	—	451,6
Тип 19	19,06	1387,6	372,4	—	30,0	1790,0
Тип 20	7,85	559,9	159,5	—	7,2	726,6
Тип 21	10,56	706,0	192,7		10,0	908,7
Тип 22	15,48	1115,6	294,4	—	20,0	1430,0

Нач. отд.	Бродский		
Н. контр.	Уманцева		
Гл. констр.	Коротецкий		
Ст. инж.	Уманцева		
Исполнил	Гурович		
Проверил	Литвинова		

3.006.1-2/82.2-1-81

Ведомость расхода материалов на перекрытия камер

Стадия	Лист	Листов
Р		1

ГОССТРОЙ СССР
ХАРЬКОВСКИЙ ПРОМСТРОЙНИИПРОЕКТ

20008 101

При уширении канала марки КЛ в обе стороны от оси

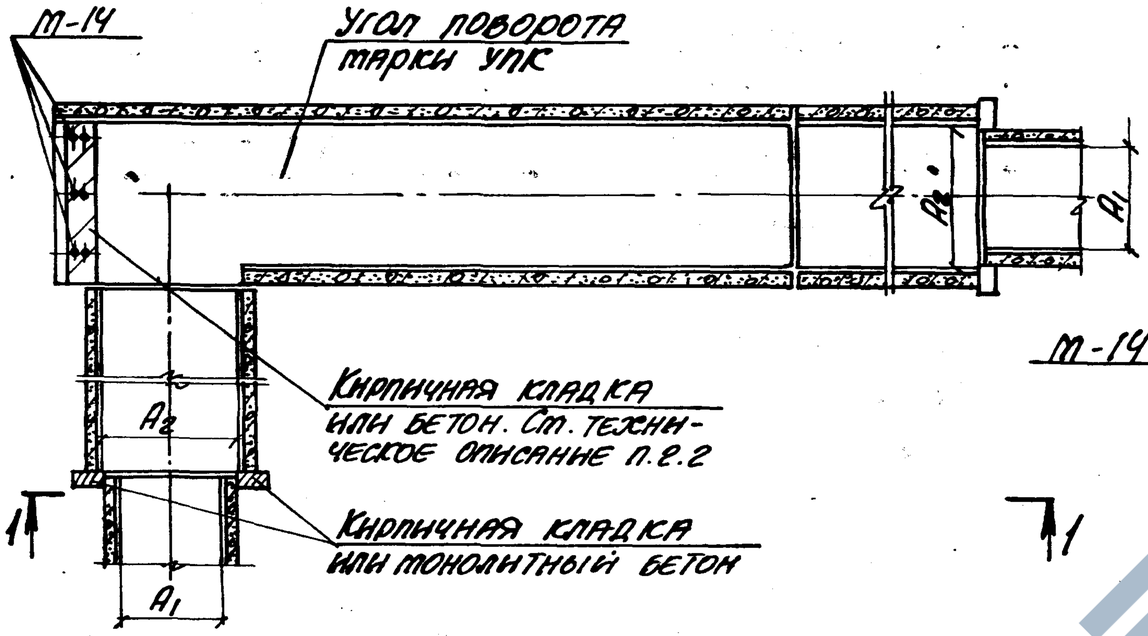

При уширении канала марки КЛс в одну сторону от оси

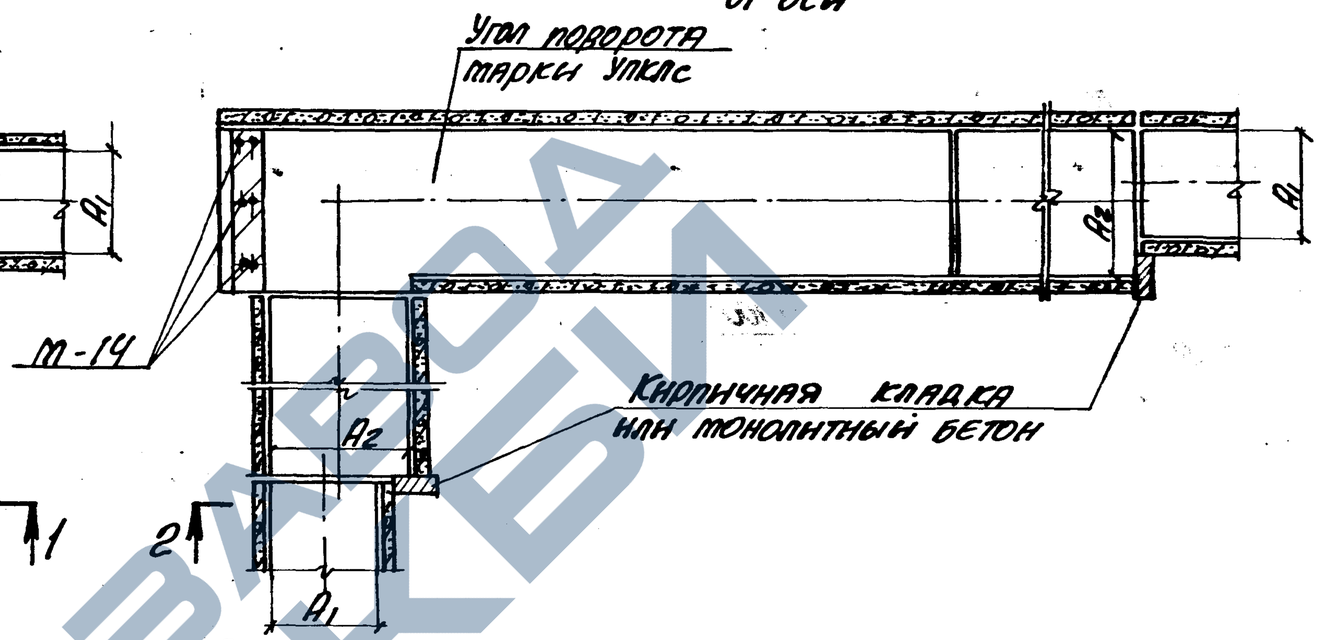

1-1

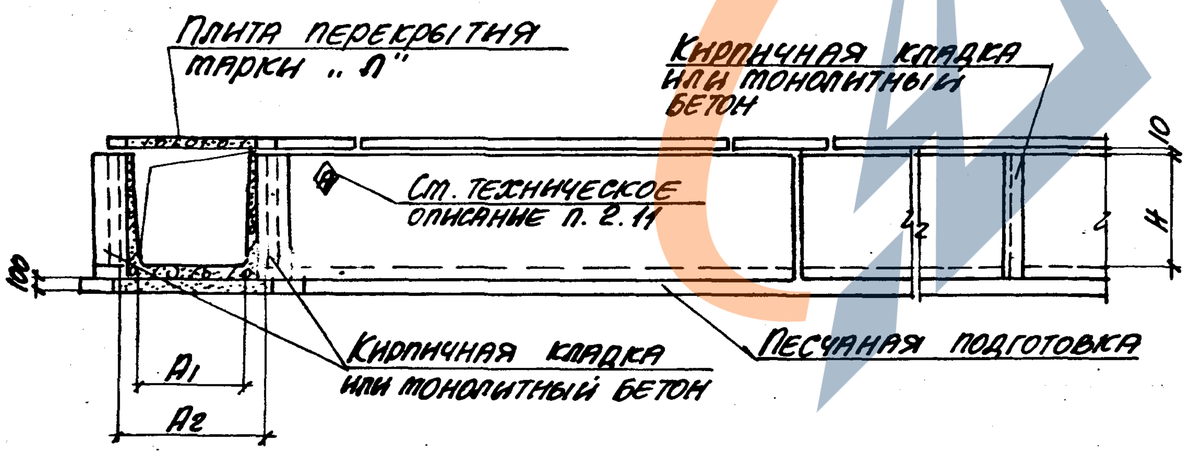

2-2

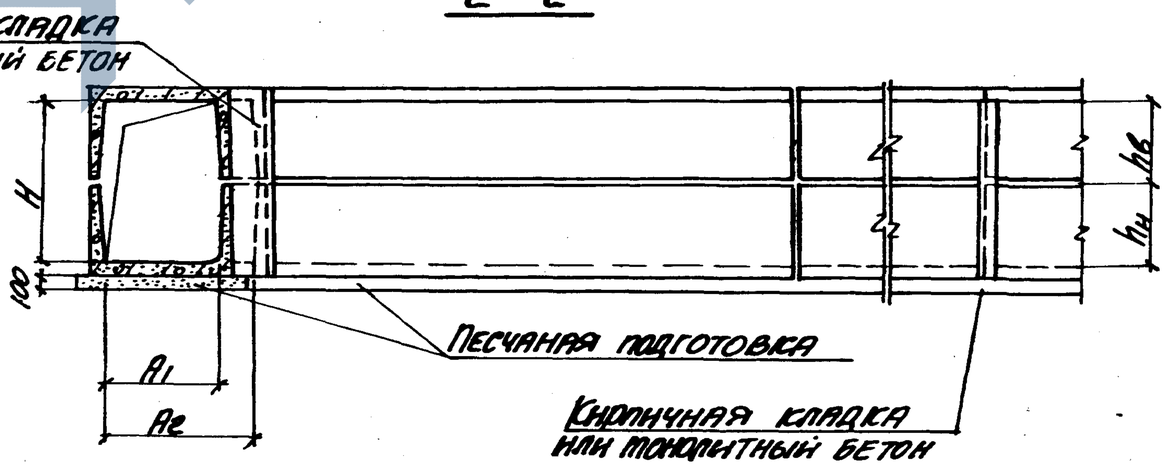

Нач.отд.	Бродский		
Н.контр.	Уманцева		
Гл.констр.	Коротецкий		
Ст.инж.	Уманцева		
Исполнил	Гурожану		
Проверил	Уманцева		

3.006.1-2/82.2-1-82

Пример решения уширения канала в месте угла поворота

Стадия	Лист	Листов
Р		1

Госстрой СССР ХАРЬКОВСКИЙ ПРОМСТРОЙНИИПРОЕКТ

Инв.№ подл. | Подп. и дата | Взам.инв.№

Рис. 1

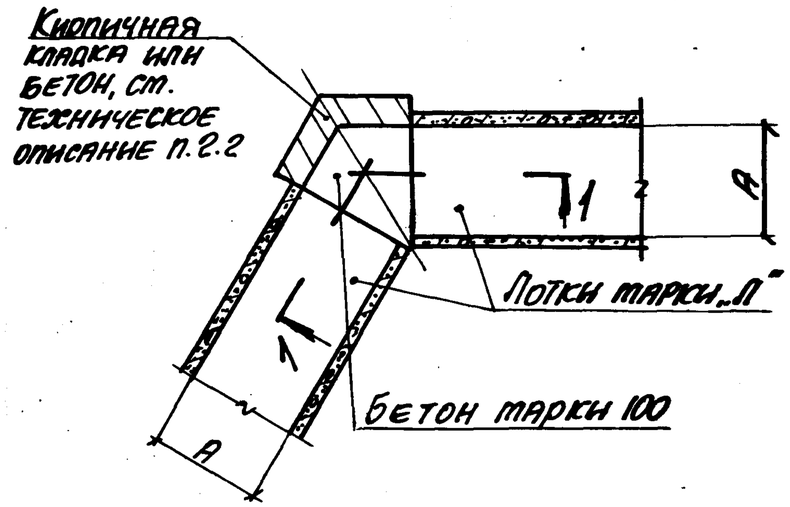

Схема расположения плит перекрытия

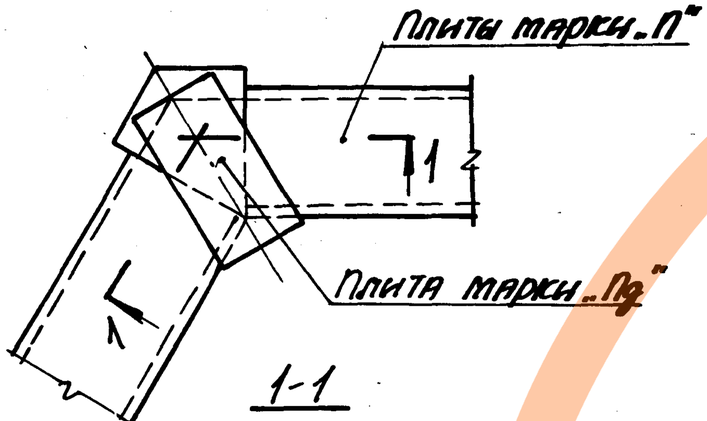

1-1

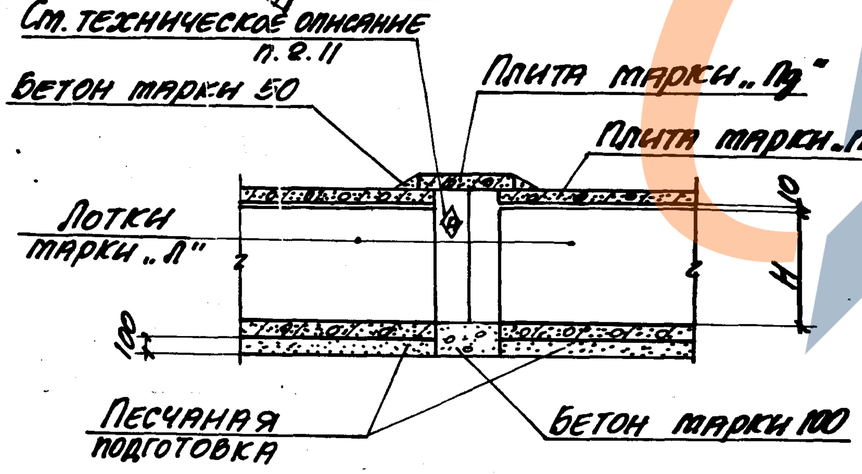

Рис. 2

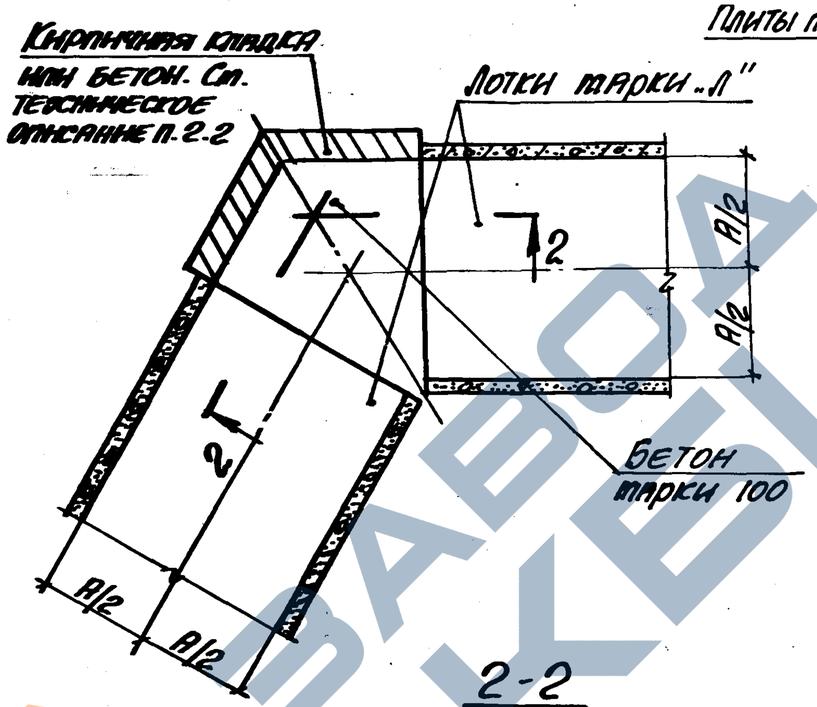

Схема расположения плит перекрытия

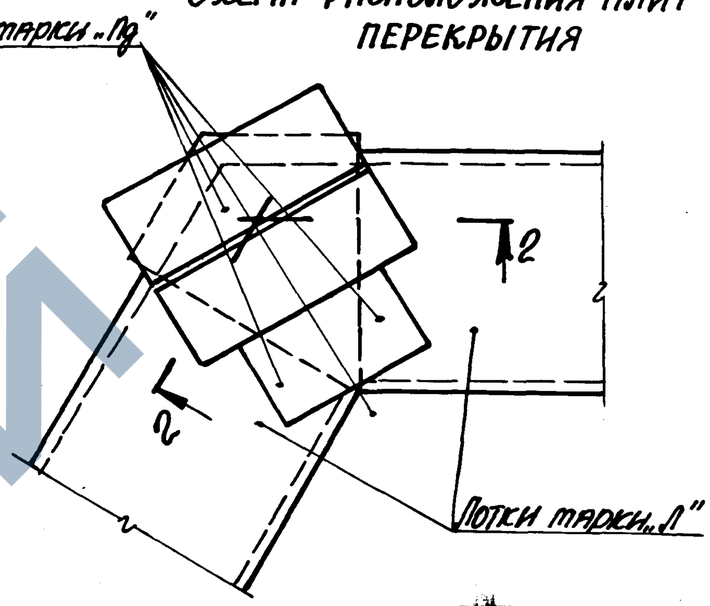

2-2

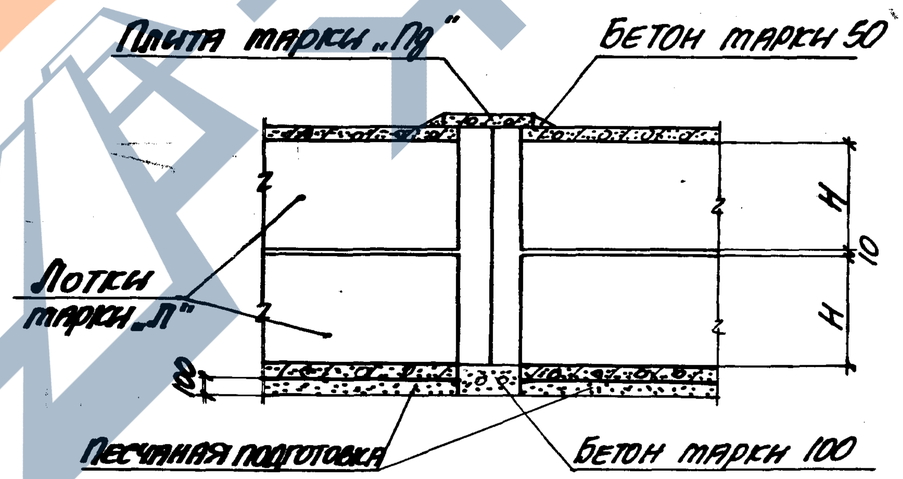

Рис.	А, мм
1	300...900
2	1200...3000

Нач. отд.	Бродский		
Н. контр.	Уманцева		
Гл. констр.	Коротецкий		
Ст. инж.	Уманцева		
Исполнил	Гурович		
Проверил	Уманцева		

3.006.1-2/82.2-1-83

Пример решения поворота канала и тоннеля под углом больше 90°

Стадия	Лист	Листов
Р		1

Госстрой СССР
ХАРЬКОВСКИЙ ПРОМСТРОЙНИИПРОЕКТ

Инв. № подл. | Подпись и дата | Взам. инв. №

Схема расположения плит перекрытия

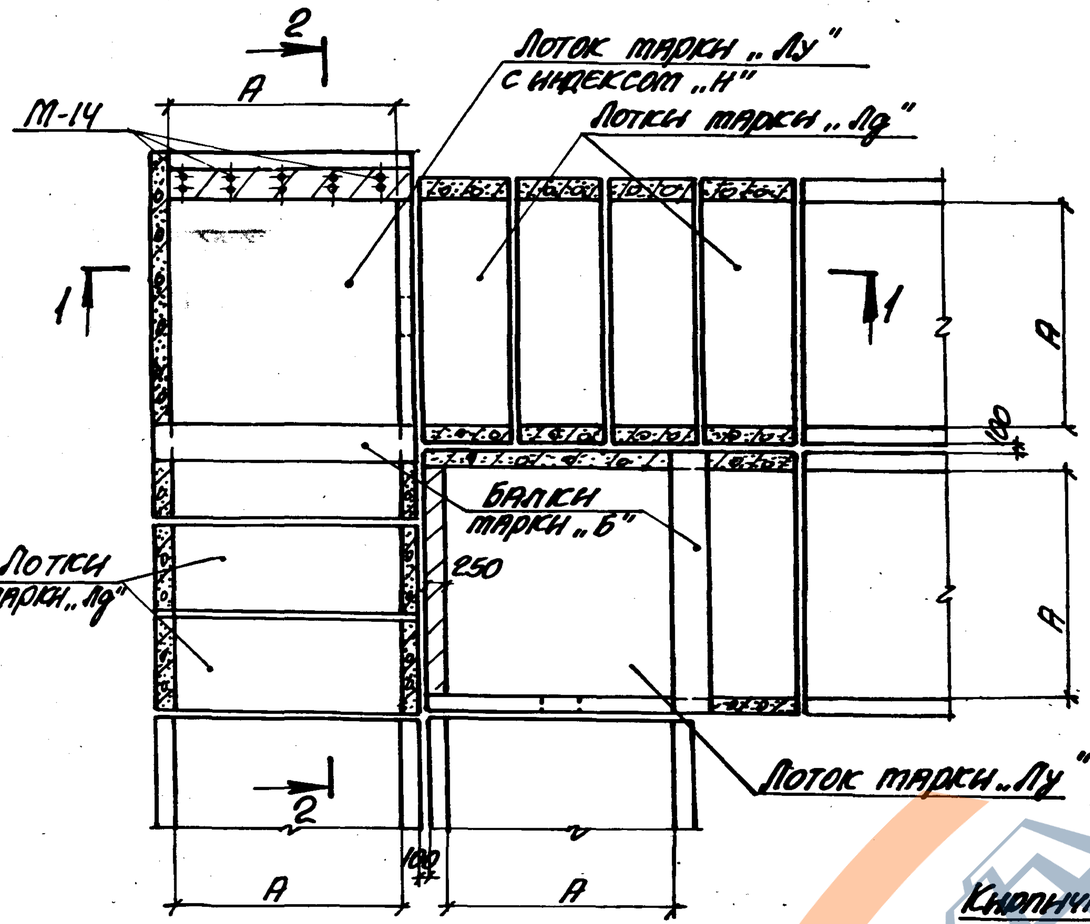

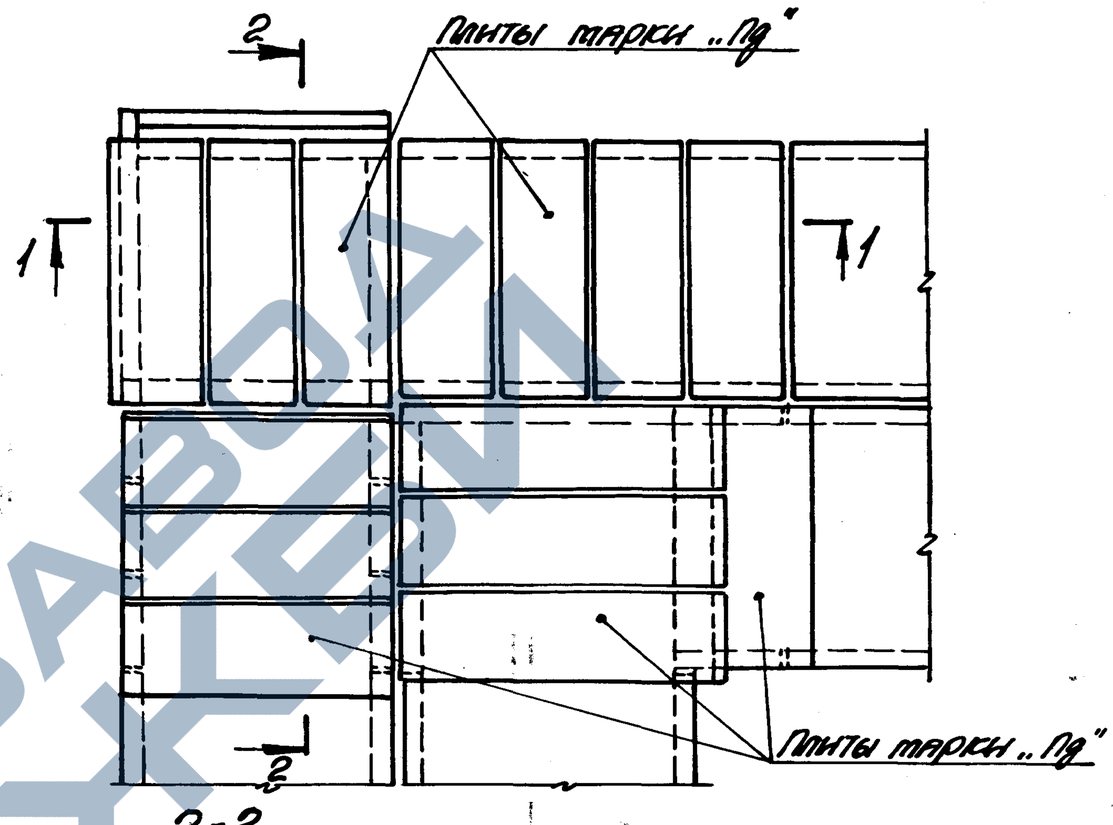

1-1

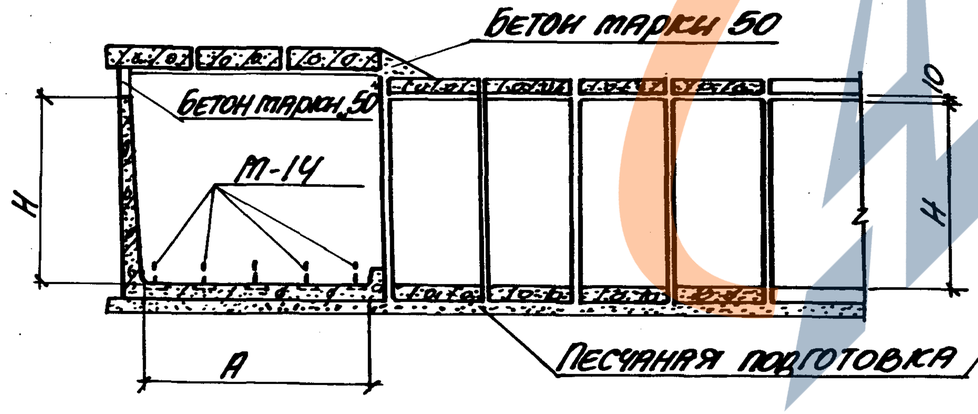

2-2

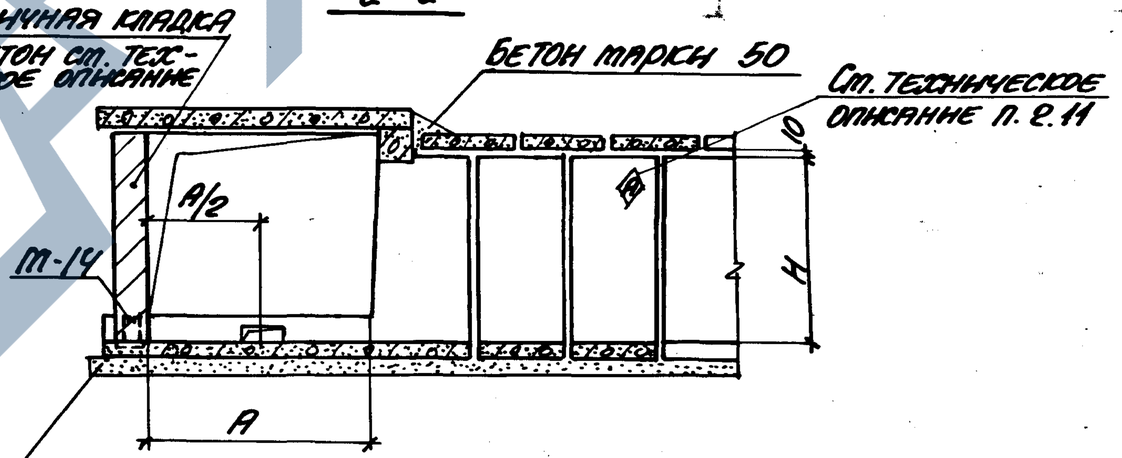

Нач. отд.	Бродский		
Н. контр.	Уманцева		
Гл. констр.	Коротецкий		
Ст. инж.	Уманцева		
Исполнил	Гурович		
Проверил	Уманцева		

3.006.1-2/82.2-1-84

Пример решения угла поворота канала марки ЕКл

Стадия	Лист	Листов
Р		1

РОССТРОЙ СССР
ХАРЬКОВСКИЙ ПРОМСТРОЙНИИПРОЕКТ

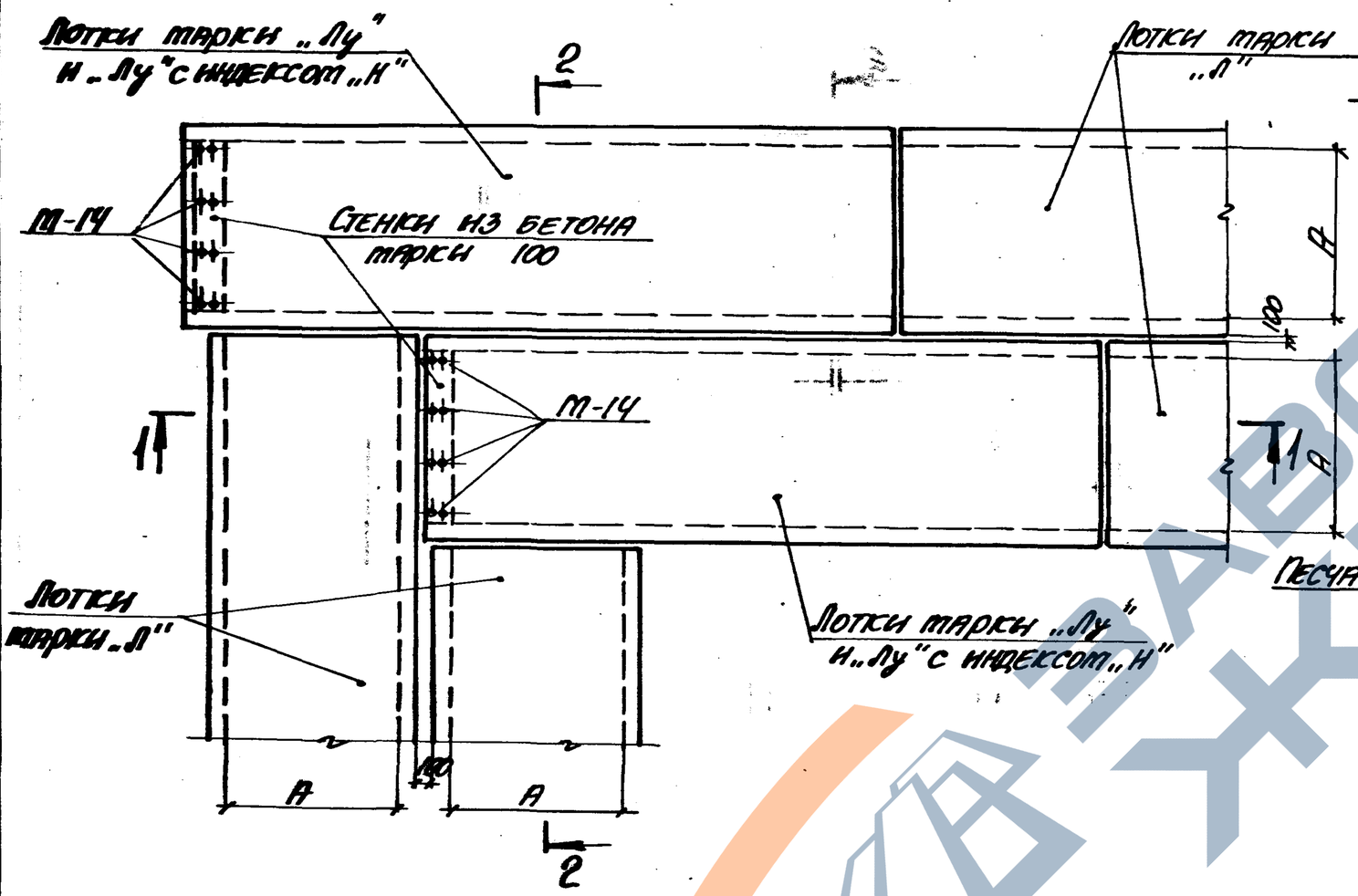

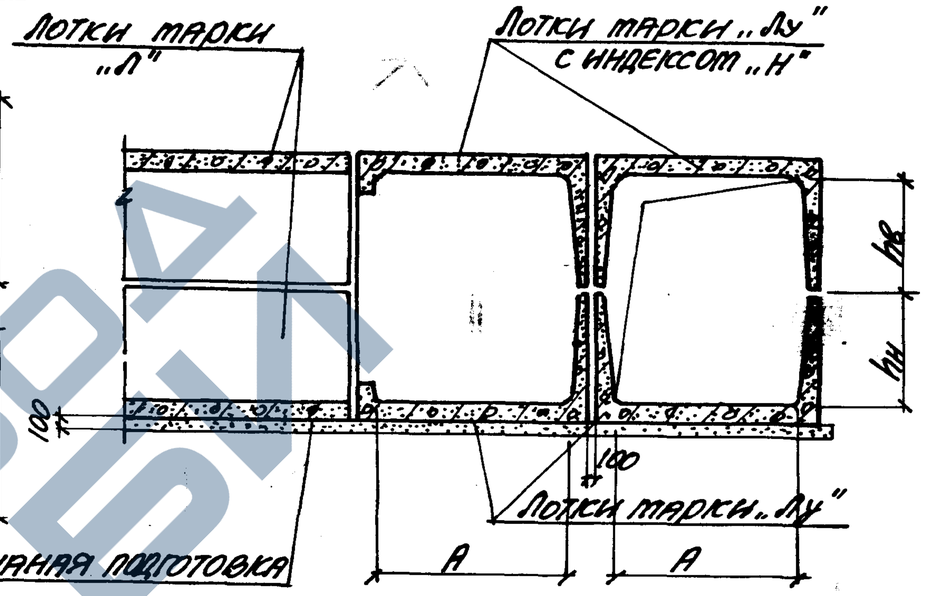

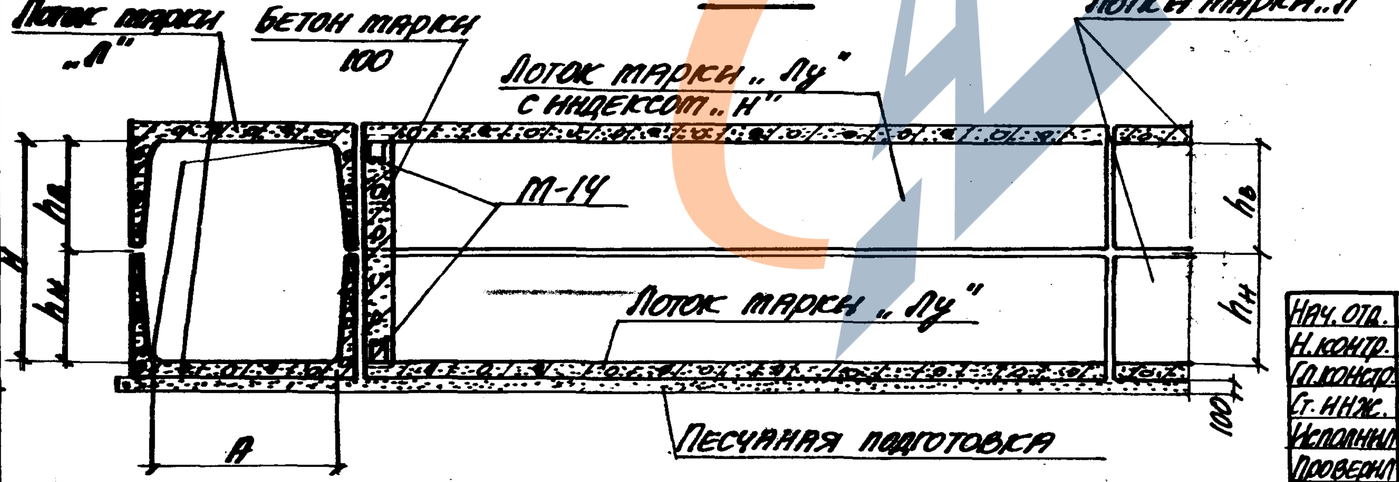

Нач. отд.	Бродский		
Н. контр.	Уманцева		
Гл. констр.	Коротецкий		
Ст. инж.	Уманцева		
Исполнил	Гуровец		
Проверил	Уманцева		

3.006.1-2/82.2-1-85

Пример решения угла поворота канала марки 2КЛс и тоннеля марки 2Тл

Стадия	Лист	Листов
Р		1

Росстрой СССР
Харьковский Промстройниипроект

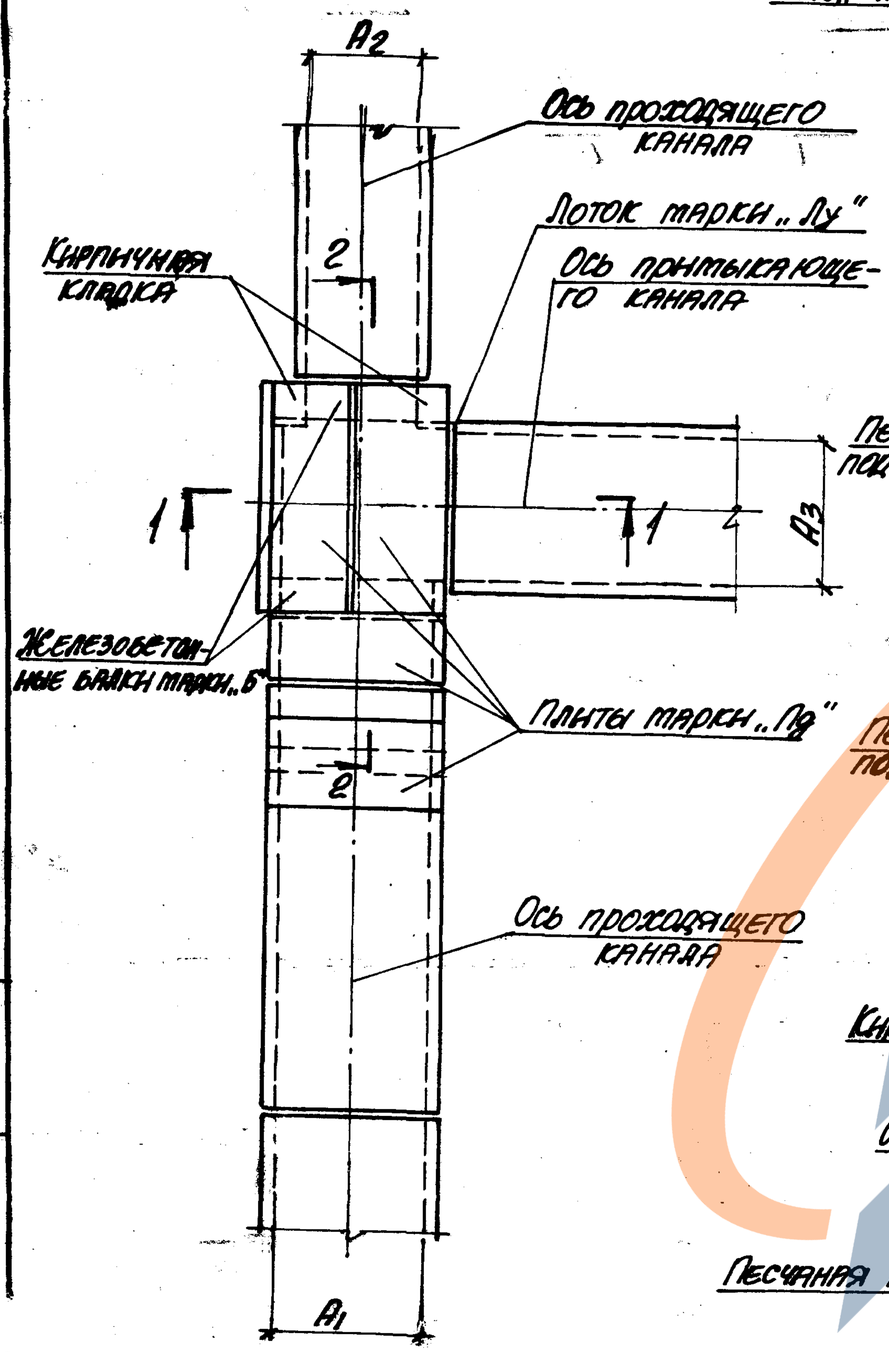

1-1

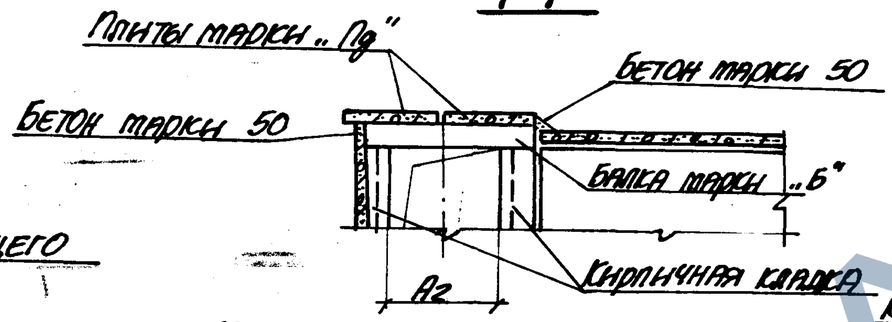

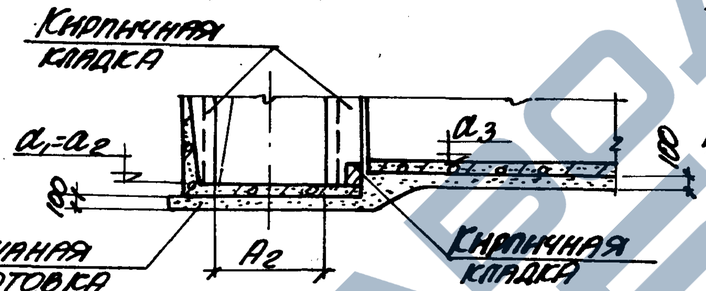

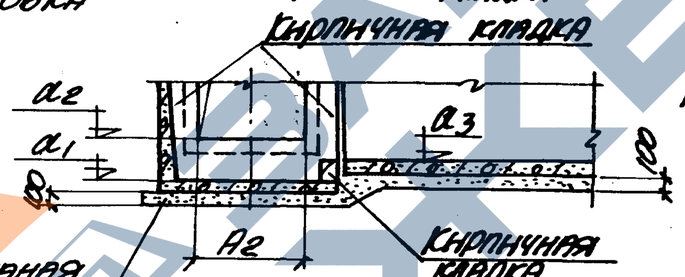

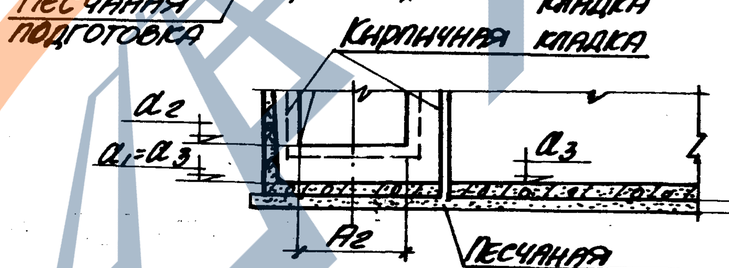

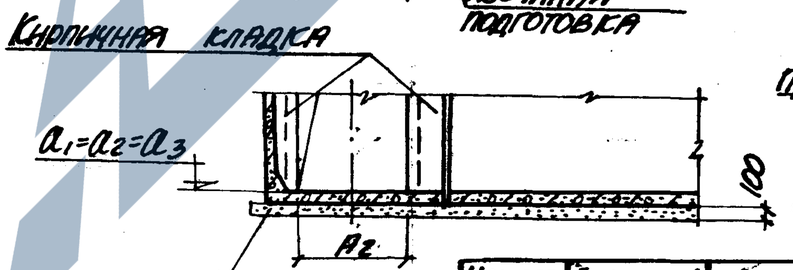

2-2

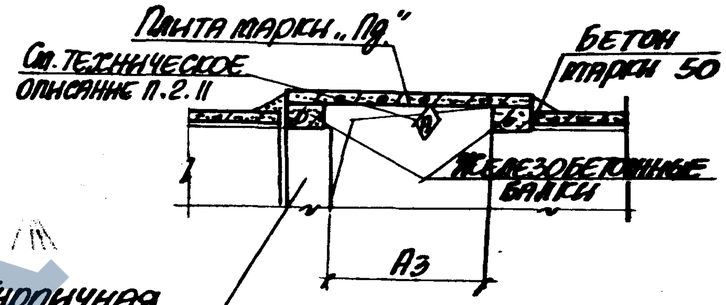

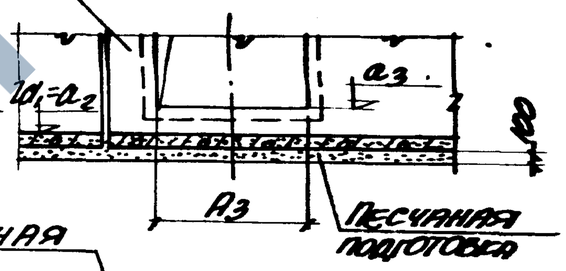

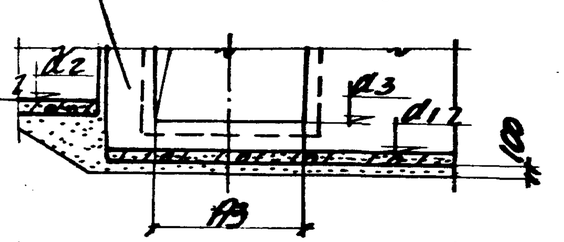

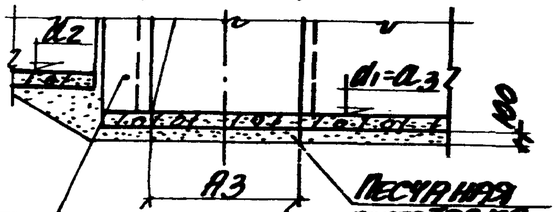

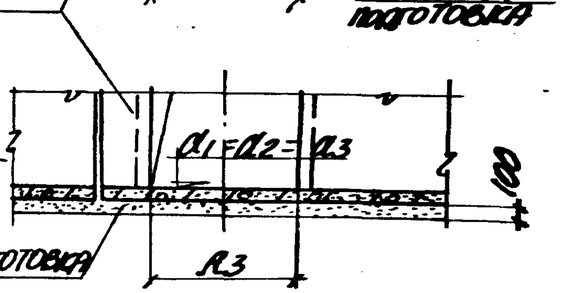

Нач.отд.	Бродский		
Н.контр.	Уманцева		
Гл.констр.	Протопопов		
Гл.инж.	Уманцева		
Исполнил	Гурович		
Проверил	Уманцева		

3.006.1-2/82.2-1-86

Пример решения ответвления канала

Стадия	Лист	Листов
Р		1

РОССТРОЙ СССР ХАРЬКОВСКИЙ ПРОМСТРОЙНИИПРОЕКТ

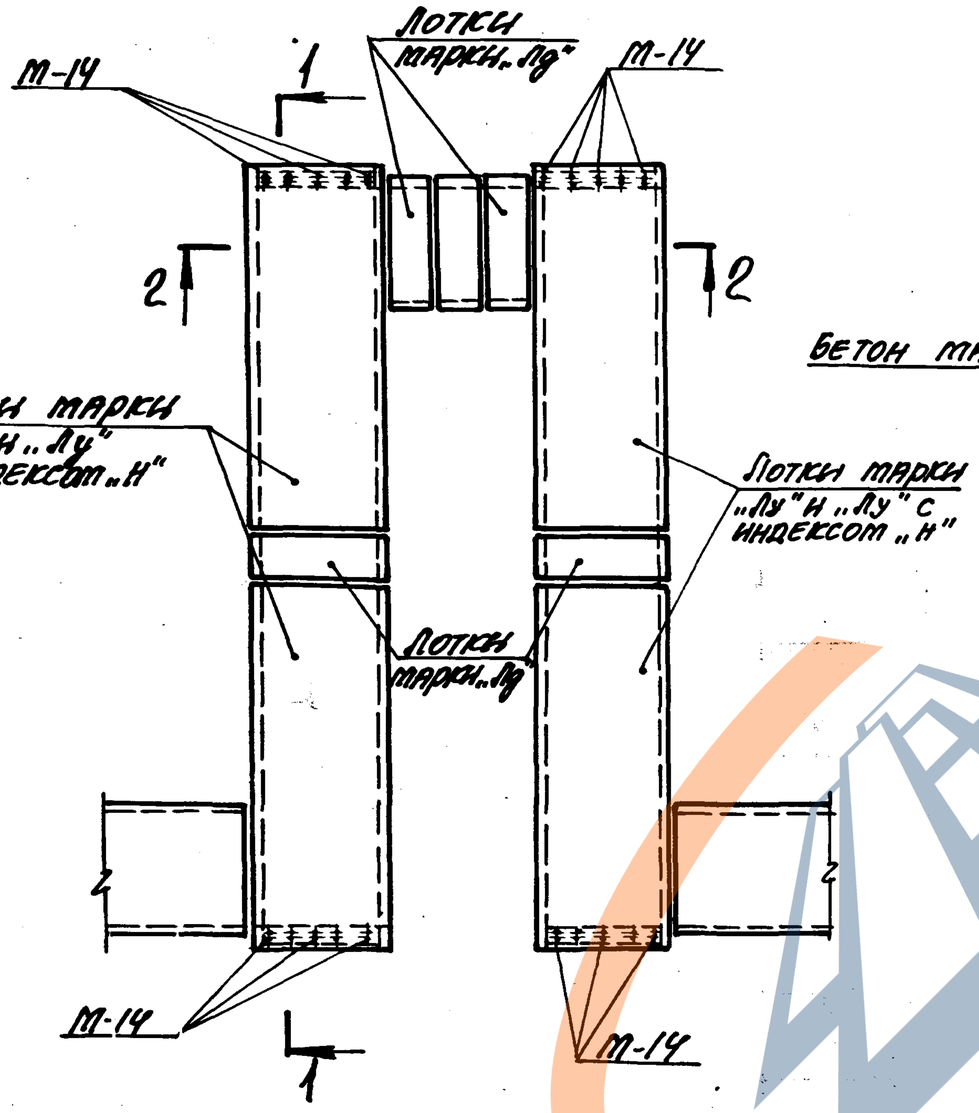

1-1

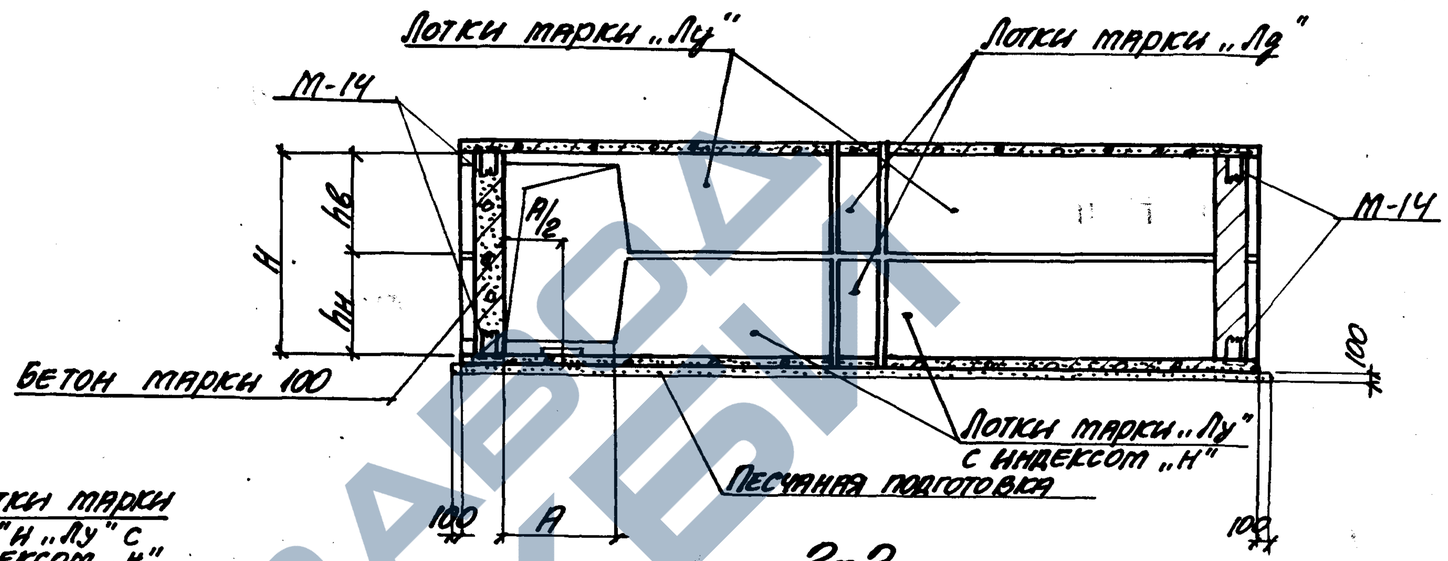

2-2

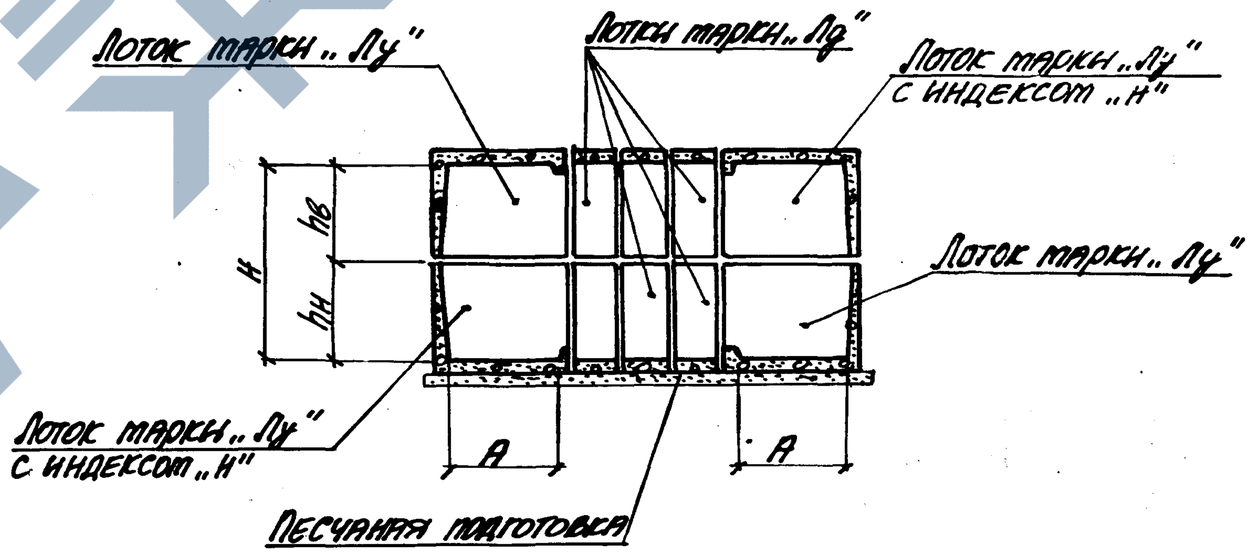

Нач. отд.	Брадский		
Н. контр.	Уманцева		
Гл. констр.	Коротецкий		
Ст. инж.	Уманцева		
Исполнил	Гуровец		
Проверил	Уманцева		

3.006.1-2/82.2-1-87

Пример решения компенсаторной ниши канала марки КЛс

Стадия	Лист	Листов
Р		1

Госстрой СССР
ХАРЬКОВСКИЙ ПРОМСТРОЙНИИПРОЕКТ

https://zavodjbi.com/

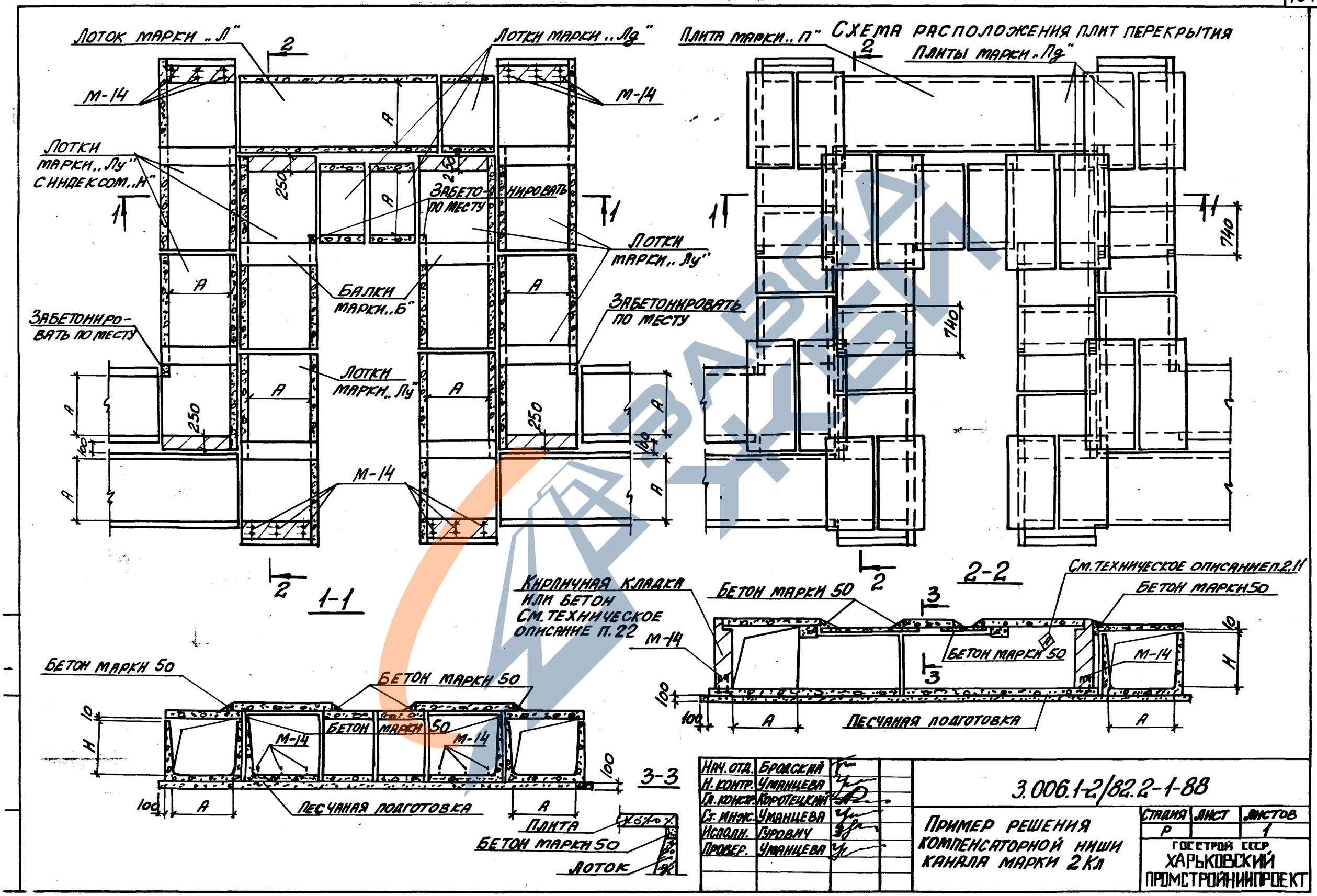

Нач. отд.	Бродский		
Н. контр.	Уманцева		
Гл. констр.	Коротецкий		
Ст. инж.	Уманцева		
Исполн.	Гурович		
Провер.	Уманцева		

3.006.1-2/82.2-1-88

Пример решения компенсаторной ниши канала марки 2 Кл

Стадия	Лист	Листов
Р		1

Госстрой СССР
Харьковский промстройниипроект

20008 108

Двухстороннее уширение

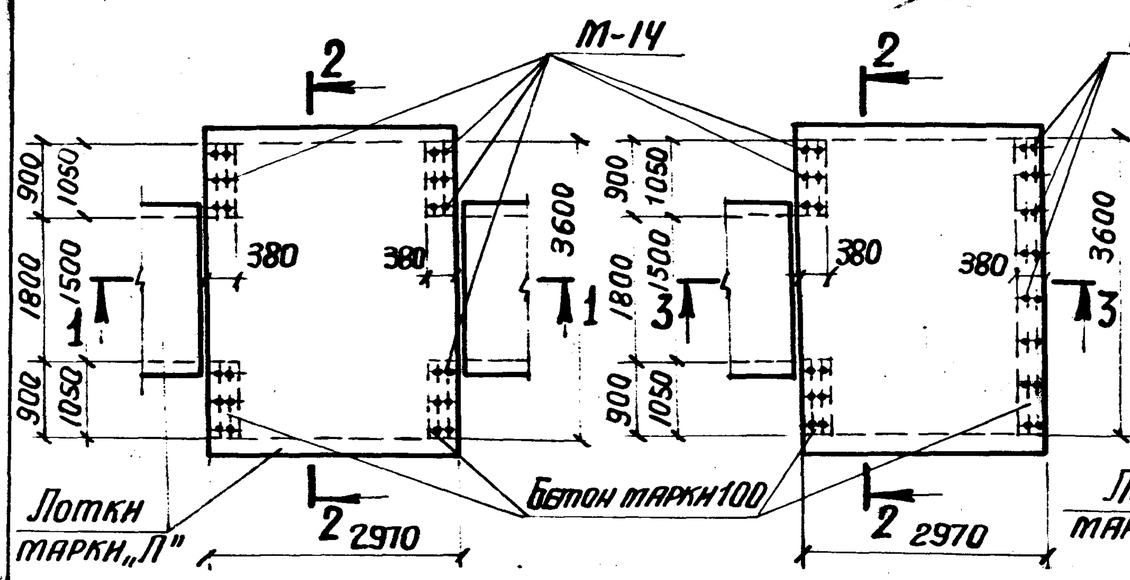

Одностороннее уширение

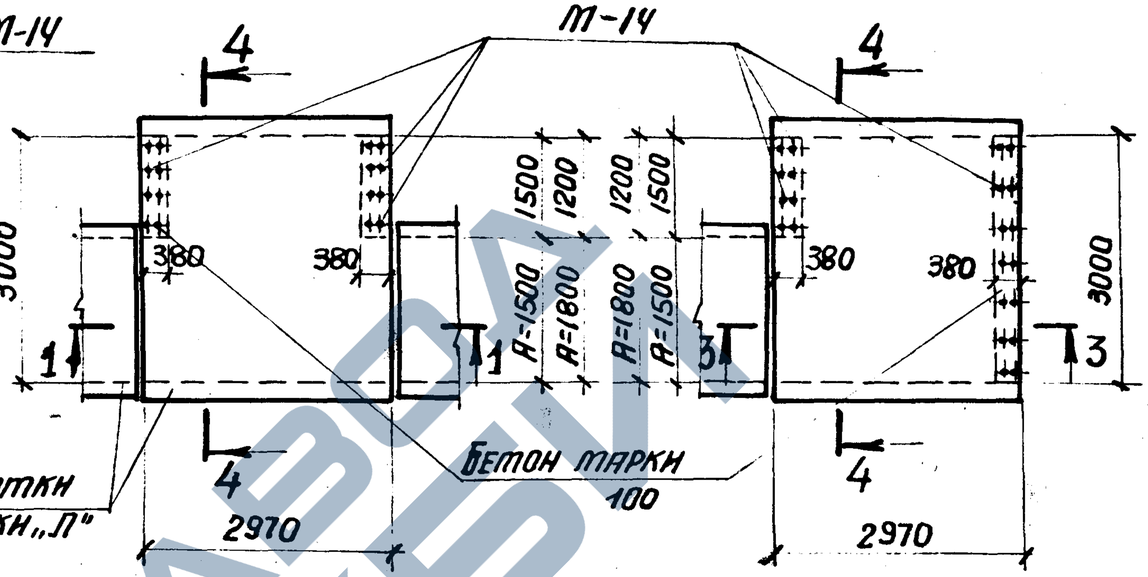

1-1

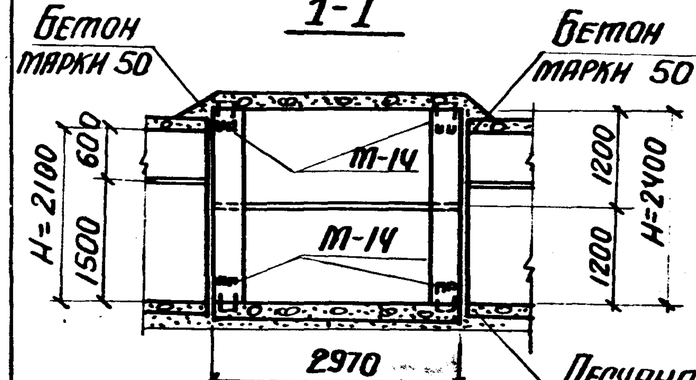

2-2

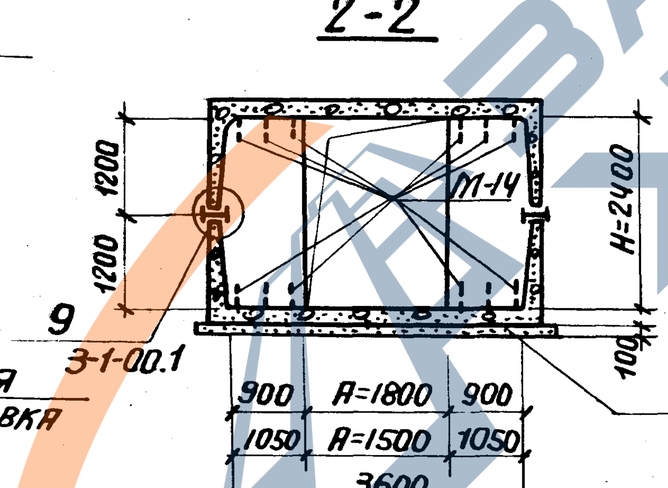

4-4

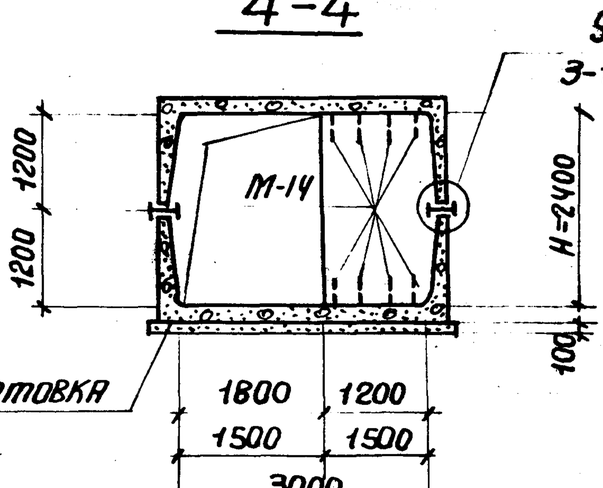

3-3

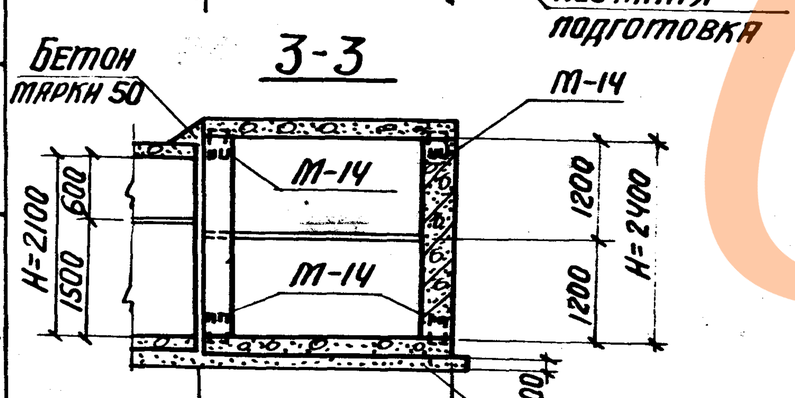

Нач. отд.	Бродский	
Н. контр.	Уманцева	
Гл. констр.	Коротецкий	
Ст. инж.	Уманцева	
Исполнил	Литвинова	
Проверил	Уманцева	

3.006.1-2/82.2-1-89

Пример решения уширения тоннеля

Стадия	Лист	Листов
Р		1

Госстрой СССР
ХАРЬКОВСКИЙ ПРОМСТРОЙНИИПРОЕКТ

План монтажного проема

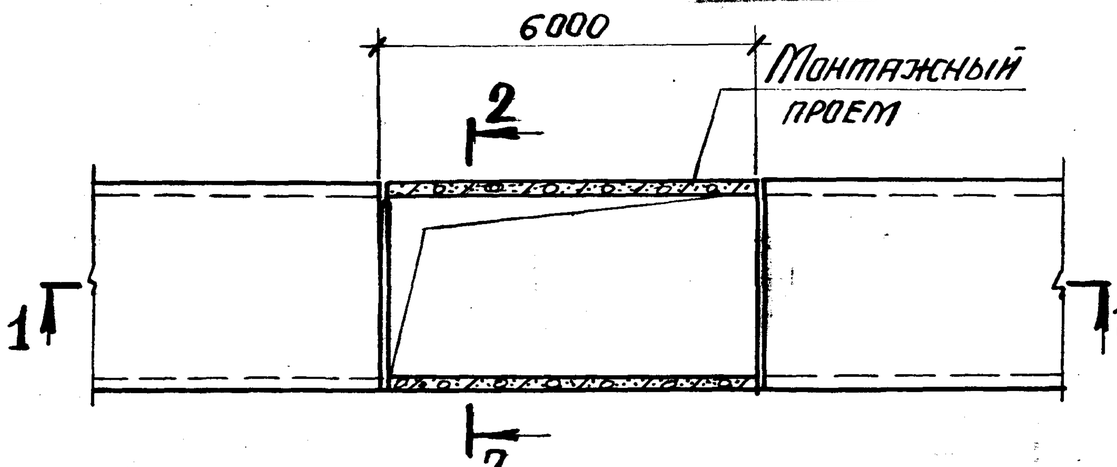

План выхода из тоннеля

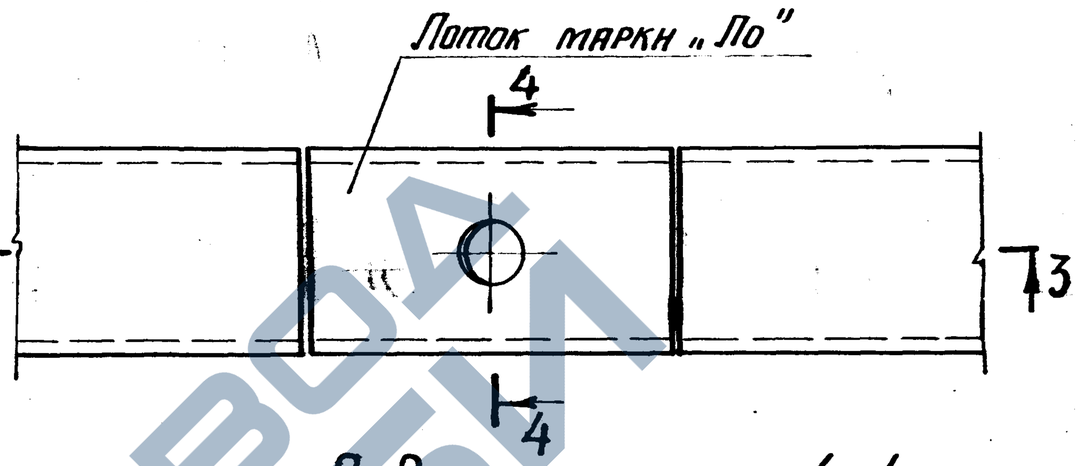

1-1

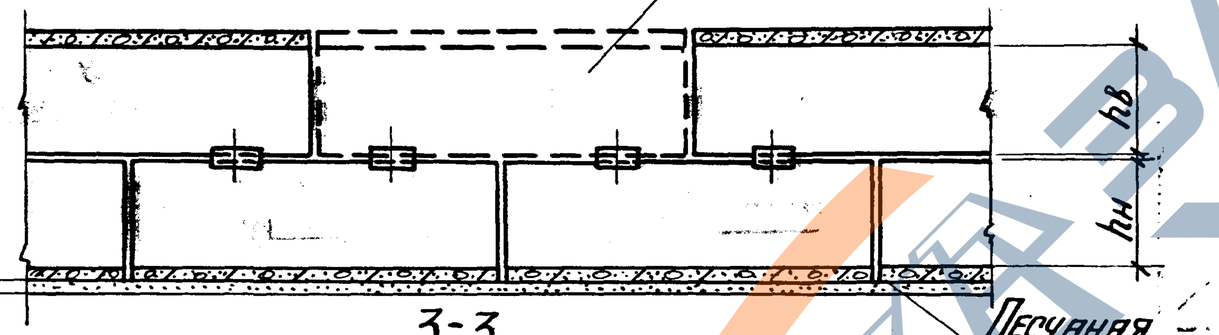

2-2

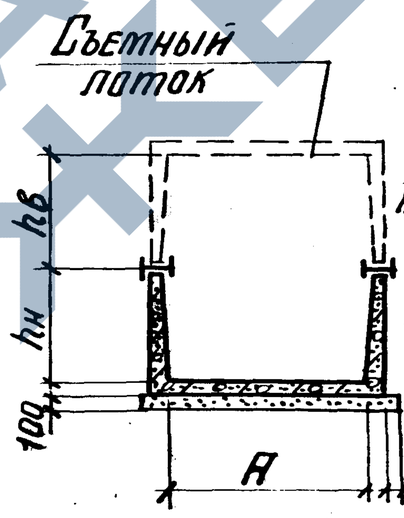

3-3

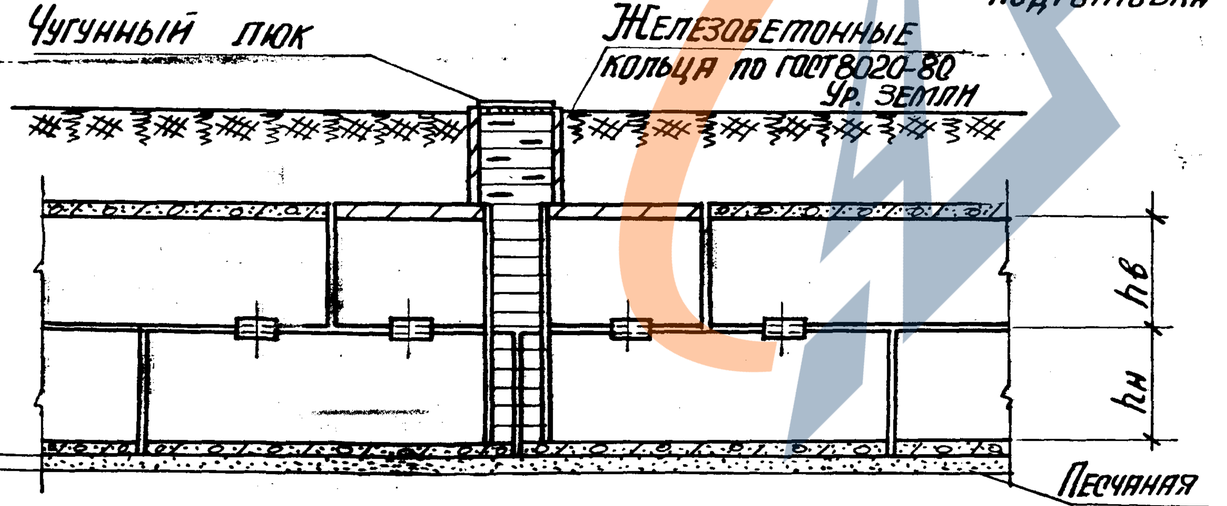

4-4

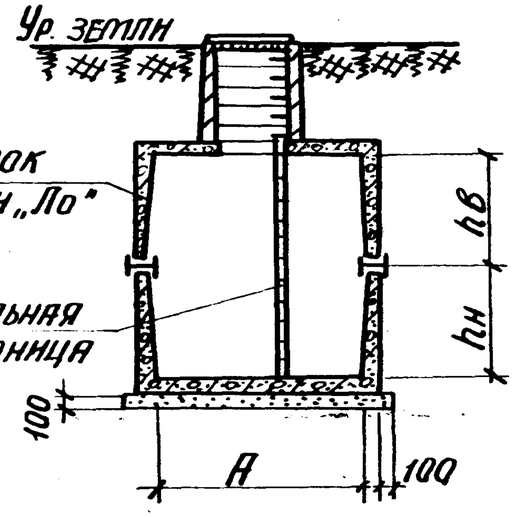

При лотках $e = 3{,}0$ м в местах монтажных проемов предусмотреть два съемных лотка

Нач. отд.	Бродский		
Н. контр.	Уманцева		
Гл. констр.	Коротецкий		
Ст. инж.	Уманцева		
Исполнил	Гурович		
Утвердил	Уманцева		

3.006.1-2/82.2-1-90

Пример решения монтажного проема и выхода из тоннеля

Стадия	Лист	Листов
Р		1

Госстрой СССР
ХАРЬКОВСКИЙ ПРОМСТРОЙНИИПРОЕКТ

Балочная опора

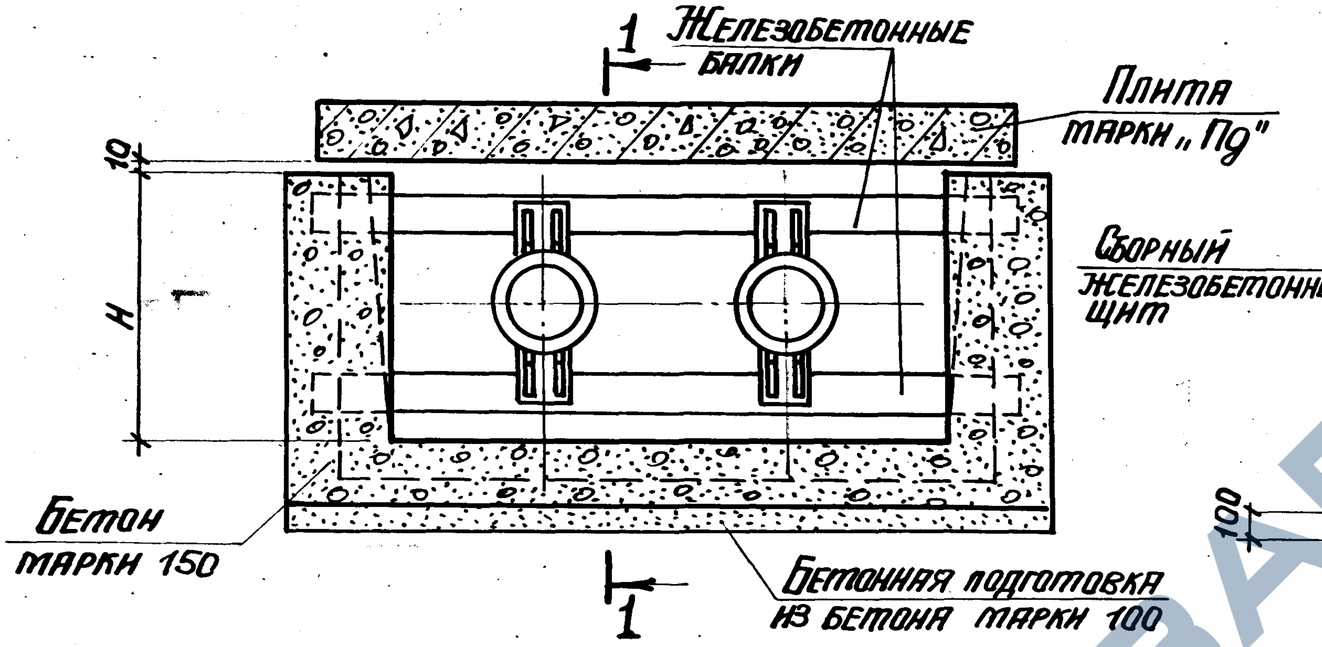

Щитовая опора

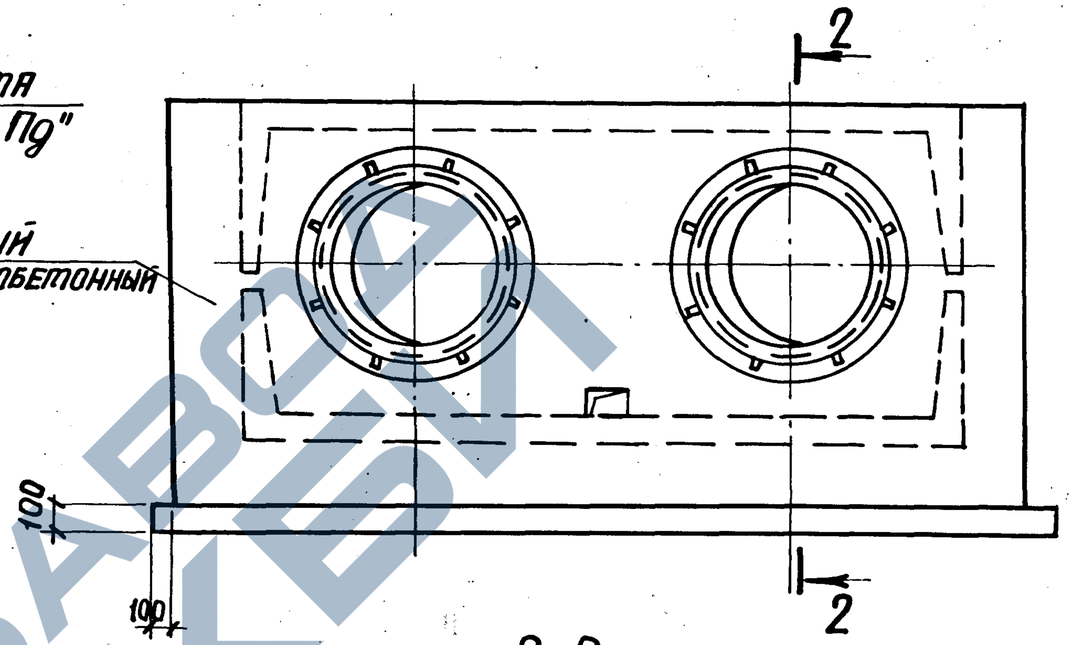

1-1

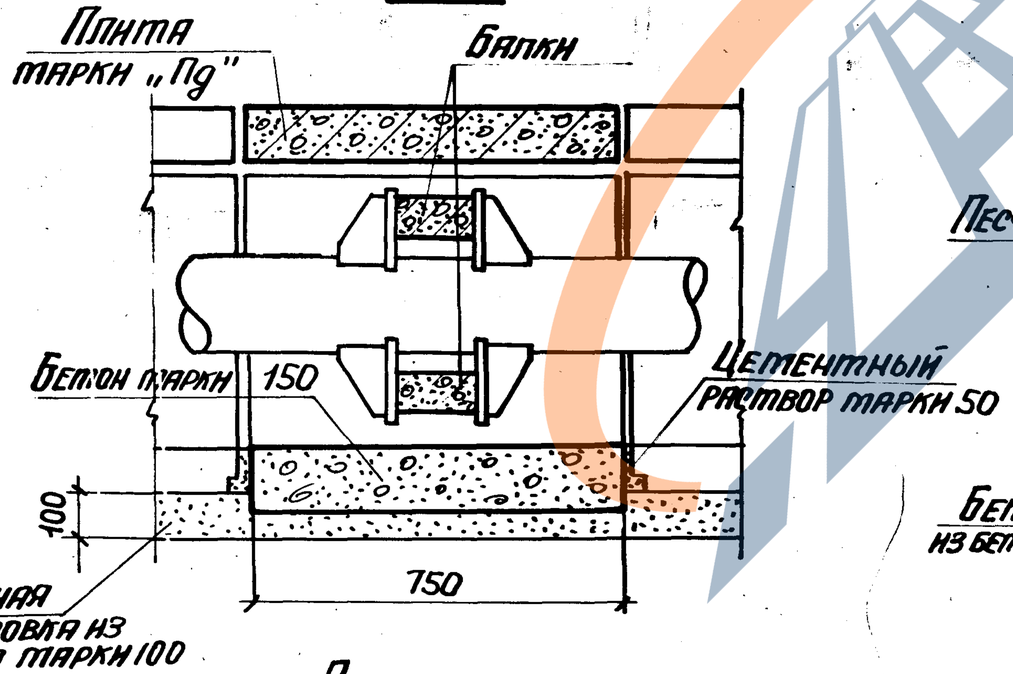

2-2

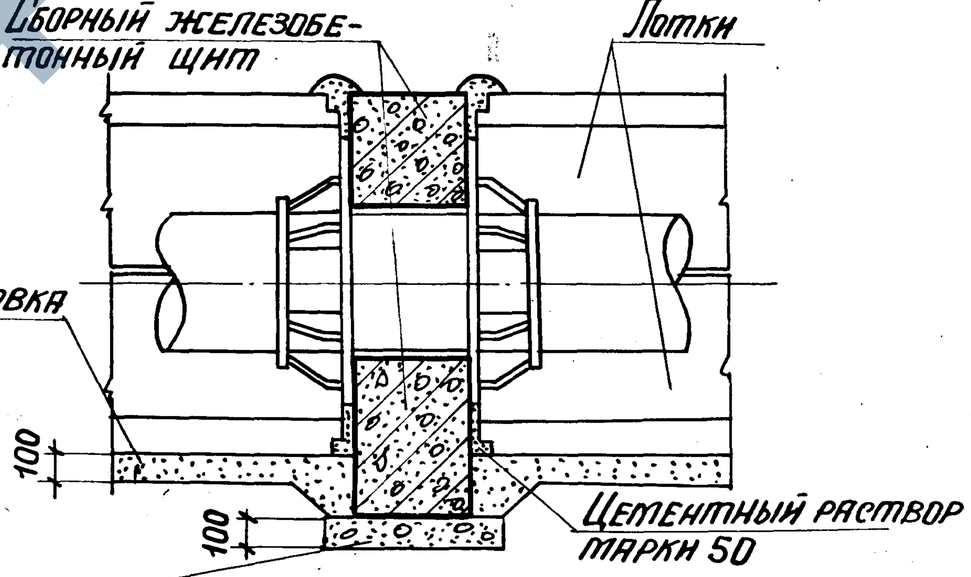

Расстояние между опорами и места их расположения назначаются в конкретном проекте

Нач. отд.	Бродский	
Н. контр.	Утанцева	
Гл. констр.	Коротецкий	
Ст. инж.	Утанцева	
Исполнил	Гурович	
Проверил	Утанцева	

3.006.1-2/82.2-1-91

Пример решения участка канала в месте устройства неподвижной опоры

Стадия	Лист	Листов
Р		7

Госстрой СССР ХАРЬКОВСКИЙ ПРОМСТРОЙНИИПРОЕКТ

https://zavodgki.com/

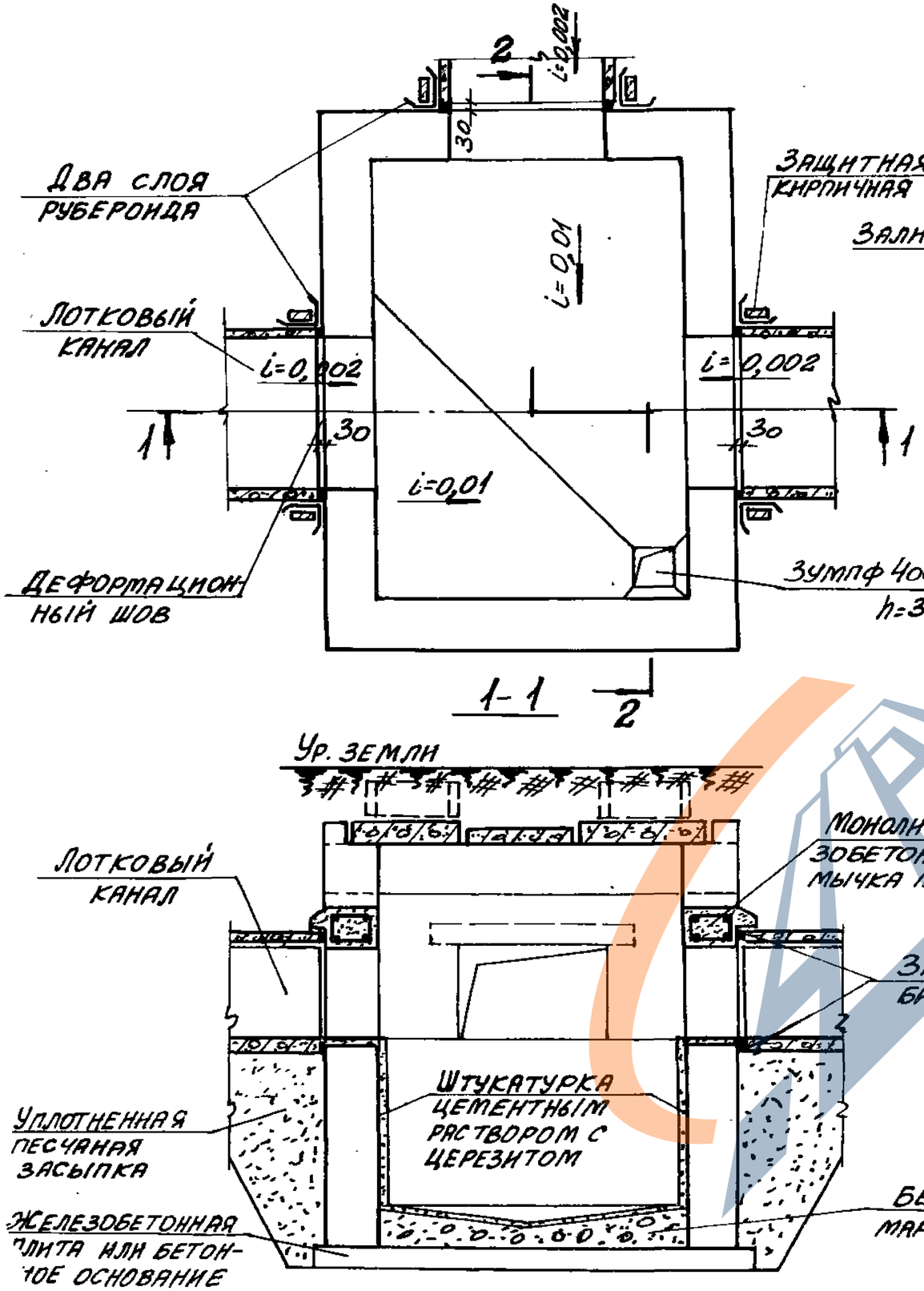

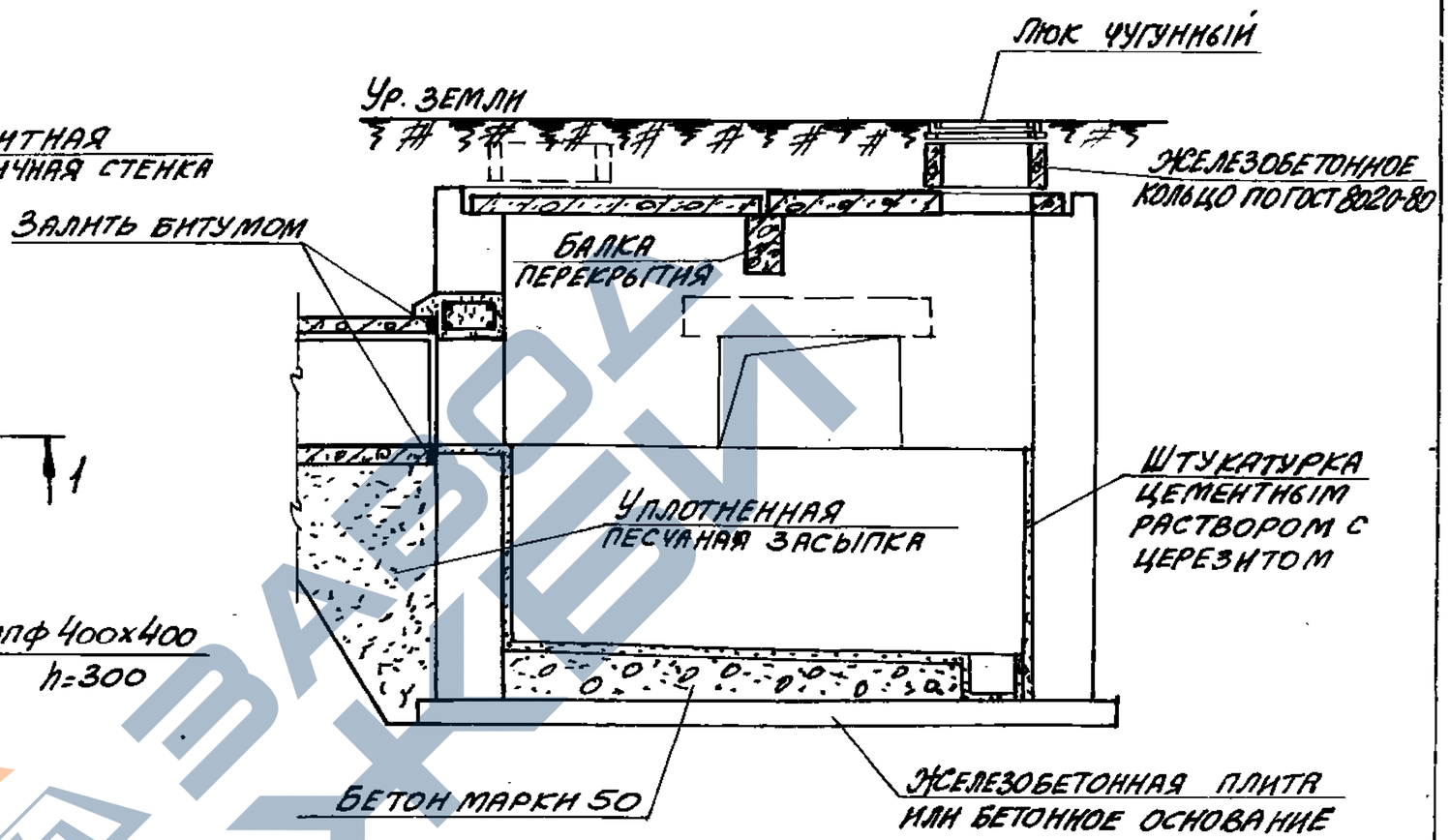

Нач. отд.	Бродский		
Н. контр.	Уманцева		
Гл. констр.	Коротецкий		
Ст. инж.	Уманцева		
Исполн.	Гурович		
Провер.	Уманцева		

3.006.1-2/82.2-1-92

Пример решения примыкания подземного канала к камере

Стадия	Лист	Листов
Р		1

Госстрой СССР
ХАРЬКОВСКИЙ ПРОМСТРОЙНИИПРОЕКТ

1-1

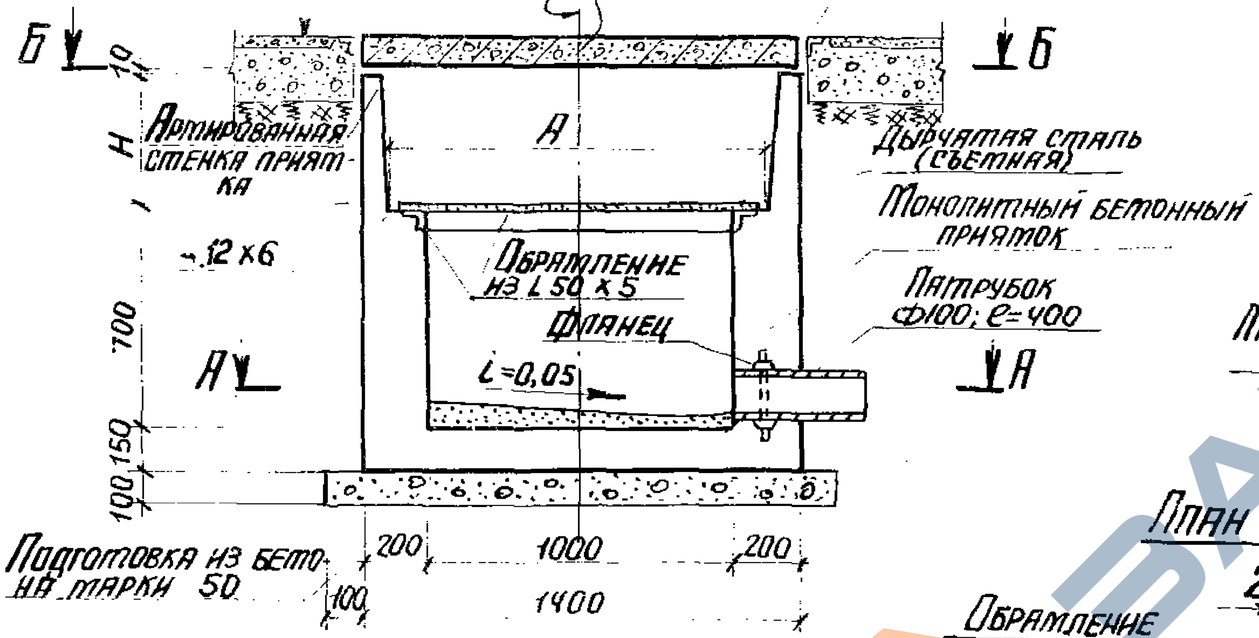

2-2

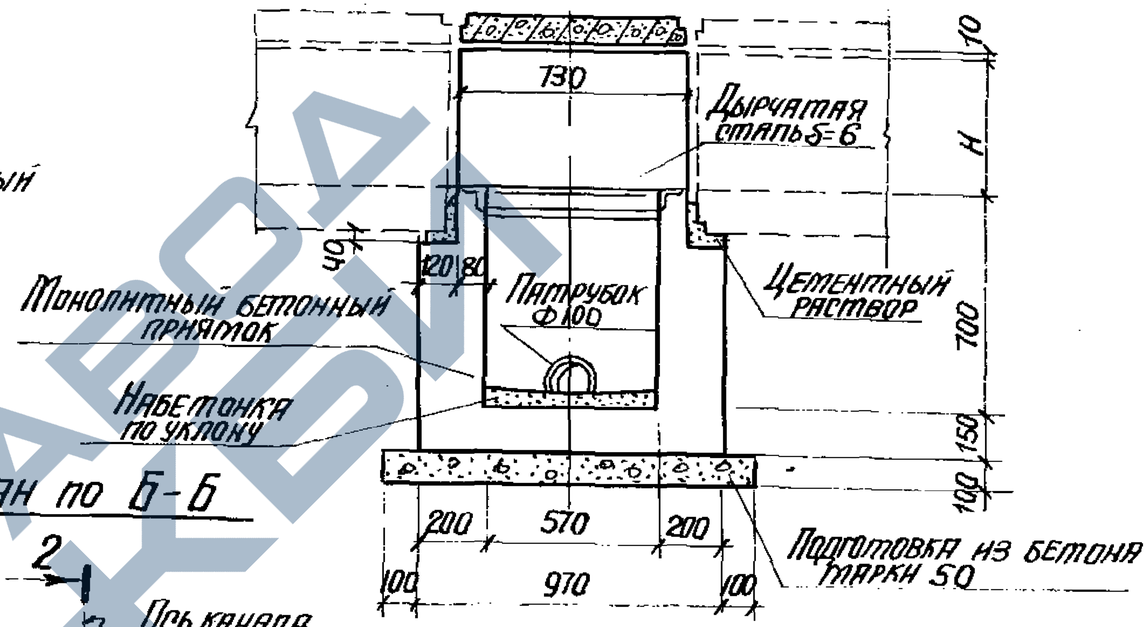

План по А-А

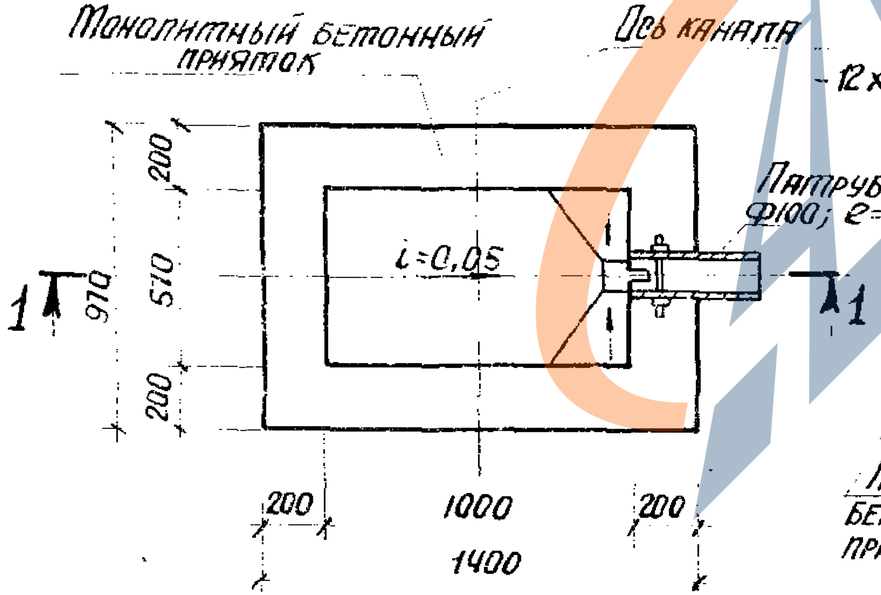

План по Б-Б

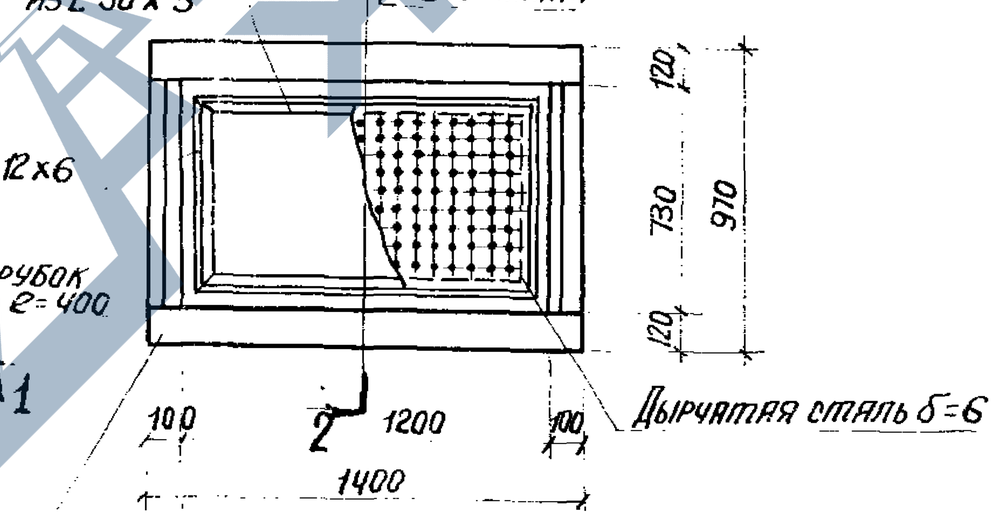

Монолитный бетонный приямок

Нач. отд.	Бродский		
Н. контр.	Уманцева		
Гл. констр.	Коротецкий		
Ст. инж.	Уманцева		
Исполнил	Гурович		
Проверил	Уманцева		

3.006.1-2/82.2-1-93

Пример решения приямка для отвода воды из внутрицехового канала и тоннеля

Стадия	Лист	Листов
Р		1

Госстрой СССР
ХАРЬКОВСКИЙ ПРОМСТРОЙНИИПРОЕКТ

Инв. № подл. | Подпись и дата | Взам. инв. №