ТИПОВЫЕ КОНСТРУКЦИИ, ИЗДЕЛИЯ И УЗЛЫ ЗДАНИЙ И СООРУЖЕНИЙ

Серия 1.420 - 8/81

КОНСТРУКЦИИ ДВУХЭТАЖНЫХ ПРОИЗВОДСТВЕННЫХ БЕСКРАНОВЫХ ЗДАНИЙ

С СЕТКАМИ КОЛОНН ПЕРВОГО ЭТАЖА 6×6, 9×6, 12×6 м, ВТОРОГО ЭТАЖА 18×6, 18×12, 24×6, 24×12 м, НАГРУЗКОЙ НА ПЕРЕКРЫТИЕ ДО 5 ТС/М² И ЖЕЛЕЗОБЕТОННЫМИ ДВУХЭТАЖНЫМИ КОЛОННАМИ

Выпуск 2

КОЛОННЫ ЖЕЛЕЗОБЕТОННЫЕ ОДНОЭТАЖНЫЕ ВЫСОТОЙ 4,8; 6,0 И 7,2 М

РАБОЧИЕ ЧЕРТЕЖИ

18397

ТИПОВЫЕ КОНСТРУКЦИИ, ИЗДЕЛИЯ И УЗЛЫ ЗДАНИЙ И СООРУЖЕНИЙ

Серия 1.420 – 8/81

КОНСТРУКЦИИ ДВУХЭТАЖНЫХ ПРОИЗВОДСТВЕННЫХ БЕСКРАНОВЫХ ЗДАНИЙ

С СЕТКАМИ КОЛОНН ПЕРВОГО ЭТАЖА 6×6, 9×6, 12×6 м, ВТОРОГО ЭТАЖА 18×6, 18×12, 24×6, 24×12 м, НАГРУЗКОЙ НА ПЕРЕКРЫТИЕ ДО 5 ТС/М² И ЖЕЛЕЗОБЕТОННЫМИ ДВУХЭТАЖНЫМИ КОЛОННАМИ

Выпуск 2

КОЛОННЫ ЖЕЛЕЗОБЕТОННЫЕ ОДНОЭТАЖНЫЕ ВЫСОТОЙ 4,8; 6,0 И 7,2 М

РАБОЧИЕ ЧЕРТЕЖИ

РАЗРАБОТАНЫ

ЦНИИПРОМЗДАНИЙ

Гл. инженер института — И. Петров

Начальник отдела — Э. Кодыш

Гл. инженер проекта — В. Мельников

НИИЖБ

Зам. директора по научной части — Н. Коровин

Рук. лаборатории — А. Васильев

Ст. научн. сотрудник — Н. Катин

УТВЕРЖДЕНЫ И ВВЕДЕНЫ В ДЕЙСТВИЕ с 01.03.83

Постановление Госстроя СССР от 03.10.82 № 268

NN п/п	Обозначение	Наименование	Стр.	Примечание
1		Содержание	2-3	
2	1.420-8/81.2-0.0.00ПЗ	Пояснительная записка	4-8	
3	1.420-8/81.2-1.0.0.0	Колонна 1КО	9-13	1КО1.6.48-1 1КО1.6.48-2 1КО1.6.48-1-1 1КО1.6.48-2-1 1КО1.6.60-1 1КО1.6.60-2 1КО1.6.60-3 1КО1.6.60-1-1 1КО1.6.60-2-1 1КО1.6.60-3-1 1КО1.6.72-1 1КО1.6.72-1-1 1КО2.6.48-1 1КО2.6.48-1-1 1КО2.6.60-1 1КО2.6.60-2 1КО2.6.60-3 1КО2.6.60-1-1 1КО2.6.60-2-1 1КО2.6.60-3-1 1КО2.6.72-1 1КО2.6.72-2 1КО2.6.72-1-1 1КО2.6.72-2-1
4	1.420-8/81.2-2.0.0.0	Колонна 1КД	14-19	1КД1.6.48-1 1КД1.6.48-2 1КД1.6.48-3 1КД1.6.48-4 1КД1.6.48-5 1КД1.6.48-1-1 1КД1.6.48-2-1 1КД1.6.48-3-1 1КД1.6.48-4-1 1КД1.6.48-5-1 1КД1.6.60-1 1КД1.6.60-2 1КД1.6.60-3 1КД1.6.60-4 1КД1.6.60-5 1КД1.6.60-6 1КД1.6.60-1-1 1КД1.6.60-2-1 1КД1.6.60-3-1 1КД1.6.60-4-1 1КД1.6.60-5-1 1КД1.6.60-6-1 1КД1.6.72-1 1КД1.6.72-2 1КД1.6.72-3 1КД1.6.72-1-1 1КД1.6.72-2-1 1КД1.6.72-3-1 1КД2.6.48-1 1КД2.6.48-2 1КД2.6.48-3 1КД2.6.48-1-1 1КД2.6.48-2-1 1КД2.6.48-3-1 1КД2.6.60-1 1КД2.6.60-2 1КД2.6.60-3 1КД2.6.60-4 1КД2.6.60-5 1КД2.6.60-6 1КД2.6.60-1-1 1КД2.6.60-2-1 1КД2.6.60-3-1 1КД2.6.60-4-1 1КД2.6.60-5-1 1КД2.6.60-6-1 1КД2.6.72-1 1КД2.6.72-2 1КД2.6.72-3 1КД2.6.72-4 1КД2.6.72-1-1 1КД2.6.72-2-1 1КД2.6.72-3-1 1КД2.6.72-4-1
5	1.420-8/81.2-0.1.0.0	Пространственный каркос КП	20-23	КП1; КП2; КП3; КП4; КП5; КП6; КП7; КП8; КП9; КП10; КП11; КП12; КП13; КП14; КП15; КП16; КП17; КП18; КП19; КП20; КП21; КП22.

NN п/п	Обозначение	Наименование	Стр.	Примечание
6	1.420-8/81.2-02.00	Пространственный каркас КП	24-31	КП23; КП24; КП25; КП26; КП27; КП28; КП29; КП30; КП31; КП32; КП33; КП34; КП35; КП36; КП37; КП38; КП39; КП40; КП41; КП42; КП43; КП44; КП45; КП46; КП47; КП48; КП49; КП50; КП51; КП52; КП53; КП54; КП55; КП56; КП57; КП58; КП59; КП60; КП61; КП62; КП63; КП64; КП65; КП66; КП67; КП68; КП69; КП70
7	1.420-8/81.2-0.01.0	Каркас плоский	32-34	КР1; КР2; КР3; КР4; КР5; КР6; КР7; КР8; КР9; КР10; КР11; КР12; КР13; КР14; КР15; КР16; КР17; КР18; КР19; КР20; КР21; КР22; КР23; КР24; КР25; КР26; КР27; КР28; КР29; КР30; КР31; КР32; КР33; КР34; КР35; КР36; КР37; КР38;
8	1.420-8/81.2-0.02.0	Арматурная сетка С1	35	
9	1.420-8/81.2-0.03.0	Закладное изделие МН	35-36	МН1; МН2; МН12
10	1.420-8/81.2-0.04.0	Закладное изделие МН3	36	
11	1.420-8/81.2-0.05.0	Закладное изделие МН	37	МН4; МН5; МН6; МН7
12	1.420-8/81.2-0.06.0	Закладное изделие МН	38	МН8; МН9; МН10; МН11
13	1.420-8/81.2-0.07.0	Закладное изделие МН	39	МН16; МН13
14	1.420-8/81.2-0.08.0	Закладное изделие МН	39-40	МН14; МН15
15	1.420-8/81.2-0.00.1	Стержень гнутый	41	
16	1.420-8/81.2-0.00.02	Полоса	41	
17	1.420-8/81.2-0.00.03	Полоса	42	
18	1.420-8/81.2-0.00.04	Стержень гнутый	42	
19	1.420-8/81.2-0.00.05	Стержень гнутый	43	
20	1.420-8/81.2-0.00.06	Стержень гнутый	43	
21	1.420-8/81.2-0.00ВТ	Выборка стали	44-46	

1 Общая часть

1.1 Данный выпуск является частью работы серии 1.420-8/81 „Конструкции двухэтажных производственных бескрановых зданий с сеткой колонн первого этажа 6×6 м; 9×6 и 12×6 м, второго этажа 18×6; 18×12; 24×6; 24×12 м; нагрузкой на перекрытие до 5 тс/м² и железобетонными двухэтажными колоннами."

Выпуск содержит рабочие чертежи колонн нижнего этажа высотой 4.8; 6.0 и 7.2 м.

1.2 Условия применения колонн, нагрузки, схемы каркасов, а также ключи для подбора колонн каркасов зданий приведены в выпуске 0 настоящей серии.

Колонны предназначены для применения в зданиях с неагрессивной средой и зданиях со слабо- и среднеагрессивной газовыми средами.

Пример маркировки колонн:

1К01.6.48-1-1; 1КД2.6.60-1-1; 1КД2.6.72-1-1.

1К - одноэтажная колонна

01 - одноконсольная с высотой консоли 300 мм;

Д1 - то же двухконсольная;

02 - одноконсольная с высотой консоли 500 мм;

Д2 - то же двухконсольная;

6 - сечение 600 × 400 мм;

48 (60 или 72) - высота этажей в дм соответственно 4.8 м; 6.0 м и 7.2 м;

1 - несущая способность колонны

1 - отличие колонн по закладным деталям.

1.3 Колонны серии 1.420-8/81 выпуск 2 можно изготавливать в опалубочных формах типовых колонн этажерок серий ИИ322-1/73 и ИИ330 выпуск 2 (с применением вкладышей для колонн длиной 5370 мм, выполняемых в опалубках длиной 6570 мм, а также для колонн с одной консолью). В колоннах максимально использованы арматурные изделия и закладные детали вышеуказанных серий.

1.4 Расчет колонн произведен в соответствии с требованиями СНиП II-21-75 с учетом дополнений и изменений.

Ширина раскрытия трещин колонн не превышает 0.3 мм для неагрессивной газовой среды и 0.15 м для слабо и среднеагрессивной среды.

Предел огнестойкости колонн в соответствии с указаниями СНиП II-2-80 не менее 4.0 часов.

1.5 В колоннах предусмотрены закладные детали для крепления ригелей, опорных столиков (в колоннах с одной консолью) и вертикальных связей.

Для извлечения из опалубки в колоннах предусмотрены отверстия, образованные газовыми трубками. Газовые трубки могут быть заменены на монтажные петли (при согласовании с монтажной организацией и проектной организацией, разработавшей конкретный объект).

1.6 Колонны изготавливаются из бетона марок 300 и 400.

Рабочая арматура колонн принята из горячекатанной арматурной стали периодического профиля класса А-III (ГОСТ 5781-81).

Поперечная арматура колонн (хомуты) принята из горячекатанной арматурной гладкой стали класса А-I (ГОСТ 5781-81).

Нач.отд.	Кодыш		1.420-8/81.2 - 0.0.0.0 ПЗ
Гл.инж.пр.	Мельников		Пояснительная записка
			Стадия Р; Лист 1; Листов 5
			ЦНИИПРОМЗДАНИЙ

Инв.№ подл. | Подпись и дата | Взам.инв.№

В закладных деталях применяется сортовой прокат из стали класса С38/23 группы В по ГОСТ 380-71* для сварных соединений.

Марки стали арматуры и закладных деталей должны устанавливаться в проекте конкретного объекта в зависимости от температурных условий эксплуатации и характера нагрузок в соответствии с требованиями действующих нормативных документов.

При применении колонн в условиях воздействия слабо и средне-агрессивных газовых сред в проекте конкретного объекта должны быть указаны специальные условия по изготовлению колонн, вытекающие из характера агрессивной среды и требований СНиП II-28-73*.

2. Технические требования к изготовлению колонн.

2.1 При изготовлении колонн надлежит выполнять требования действующих нормативных документов.

Плоские каркасы и сетки должны изготавливаться при помощи контактной точечной электросварки.

Электродуговая сварка элементов из сортового проката между собой, сварка арматурных стержней из стали класса А-III между собой и сортовым прокатом выполняется электродами, выбор которых должен производиться на основании указаний СН 393-78.

В деталях МН8, МН9, МН14 осуществляется приварка стержней под слоем флюса. В случае отсутствия необходимого оборудования детали заменяются соответственно МН8 на МН10, МН16; МН9 на МН11, МН13; МН14 на МН15.

Пространственные каркасы собираются из плоских каркасов, сеток, отдельных стержней и закладных деталей с применением контактной точечной сварки, электродуговой сварки и вязки стержней вязальной проволокой.

Соединительные поперечные стержни, объединяющие плоские каркасы в пространственный следует приваривать к поперечным стержням плоских каркасов с помощью электросварочных клещей.

Применение дуговой электросварки вместо контактной точечной не допускается.

С целью обеспечения точности изготовления пространственных каркасов сборка его должна производиться в кондукторах.

2.2 Сборка пространственных каркасов должна производиться в следующем порядке:

а) устанавливаются плоские каркасы;

б) устанавливаются сетки у торца колонны;

в) устанавливается оголовок;

г) рабочая арматура колонн электродуговой сваркой соединяется оголовком;

д) устанавливаются закладные элементы и свариваются или закрепляются в соответствии с указаниями в чертежах;

е) плоские каркасы соединяются между собой поперечными стержнями с помощью контактной точечной сварки;

ж) производится установка и вязка дополнительных рабочих стержней (если они требуются по проекту), арматуры консолей, крепление сварных сеток:

Инв.№ подл. | Подпись и дата | Взам.инв.№

и) производится проверка правильности сборки каркасов.

Окончательная фиксация временно закрепленных деталей пространственного каркаса, а также его проверка, производится при установке каркаса в стальную опалубку. При изготовлении пространственных каркасов должны быть учтены допуски на стальные формы.

2.3. Отклонения размеров колонн от проектных, отклонения от проектного положения закладных деталей и отклонения от размера толщины защитного слоя бетона не должны превышать величин, указанных в ГОСТ 13015-75.

При этом, толщина защитного слоя до поперечной арматуры должна быть не менее 20мм (с учетом осадки стержней при контактной сварке).

Для обеспечения требуемой величины защитного слоя при изготовлении колонн должны применяться подкладки из пластмасс или цементно-песчаного раствора; применение металлических фиксаторов, выходящих на поверхность бетона, не допускается.

2.4. Для предохранения лицевых поверхностей закладных деталей от ржавления при транспортировании и хранении все эти поверхности должны быть покрыты цементно-казеиновой обмазкой слоем 0.5мм, кроме тех деталей, которые в соответствии с требованиями СНиП II-28-73* должны быть защищены цинковым или другим (равнозначным) покрытием.

2.5. Отрыв и съём колонн с опалубки разрешается производить после достижения бетоном 70% проектной прочности. Отрыв производится за две точки при помощи траверсы и вспомогательных пальцев, пропущенных через трубки, заложенные в колоннах.

2.6. Риски геометрических осей наносятся несмываемой краской. На боковых поверхностях колонн должны быть обозначены: марка колонны, дата изготовления, марка предприятия-изготовителя, вес колонны в кг и штамп ОТК.

Завод-изготовитель должен разработать технические условия и технологические правила, определяющие основные способы производства и контроля качества изготовления изделий.

При изготовлении колонн должен быть обеспечен пооперационный технологический контроль на всех стадиях производства, а также систематический контроль прочности бетона и арматуры и регистрация всех отклонений от проекта, согласованных с проектной организацией.

Величина отпускной прочности бетона устанавливается в конкретном проекте в соответствии с пунктом 1.30 ГОСТ 13015-75.

3. Указания по применению колонн

3.1. Назначение марок колонн производится в проекте конкретного объекта в соответствии с ключами подбора одноэтажных колонн, приведенными в выпуске 0.

3.2. При действии многократно повторяющихся и динамических нагрузок назначение марок колонн должно производиться на основе соответствующего расчета с соблюдением требований СНиП II-21-75, „Инструкции по

Инв.№ подл. | Подпись и дата | Взам.инв.№

проектированию и расчету несущих конструкций промышленных зданий и сооружений под машины с динамическими нагрузками" и с учетом дополнений и изменений к СНиП II-21-75.*

При применении колонн настоящей серии в условиях постоянного воздействия температуры выше +50°С назначение колонн должно производиться на основании расчета, с соблюдением требований главы СН 482-76. В неотапливаемых помещениях предел температуры выше -40°С.

При применении колонн в зданиях, эксплуатируемых в условиях со слабо или среднеагрессивными газовыми средами в проекте здания, в соответствии с конкретными условиями эксплуатации и требованиями СНиП II-28-73,* должны быть дополнительно указаны:

а) требования по плотности бетона с указанием марки по водонепроницаемости и водоцементного отношения;

б) вид цемента, состав заполнителей и применяемых добавок;

в) виды защиты и способы их нанесения на поверхность колонн и закладных деталей;

г) требования к качеству поверхности бетона.

Показатели плотности бетона, характеризуемые маркой по водонепроницаемости, приведены в таблице 5* СНиП II-28-73.*

Антикоррозийные материалы, применяемые для защиты колонн следует принимать в соответствии со СНиП II-28-73.*

3.3. Назначение марок стали, состав бетона, вида цемента и инертных заполнителей, марки бетона по водонепроницаемости (плотности), состава покрытия закладных деталей и лакокрасочных покрытий бетона производится проектной организацией, разрабатывающей конкретный проект здания.

Требования конкретного проекта по антикоррозийной защите при изготовлении колонн являются обязательными.

В спецификации к рабочим чертежам колонн указан только класс стали без указания марок сталц, которые принимаются по указаниям проектного конкретного объекта.

Колонны, предназначенные для применения в условиях воздействия агрессивной среды, низких или высоких температур, подвергающихся воздействию подвижных и вибрационных нагрузок и изготавливаемых с учетом соответствующих требований, в проектах конкретных объектов должны иметь маркировку отличную от маркировки колонн, предназначенных для обычных условий.

Для конструкций, предназначенных для применения в условиях воздействия слабо или среднеагрессивной среды рекомендуется дополнительно к установленной марке добавлять следующие буквенные обозначения:

„К" – при изготовлении колонны с нормальной плотностью бетона;

„КП" – при изготовлении колонны с повышенной плотностью бетона;

„КО" – при изготовлении колонны с особо плотным бетоном.

Например: если при отсутствии специальных требований к плотности бетона колонна имеет марку 1КД.1.60-1-1 то при требуемой повышенной плотности бетона принимается маркировка колонны 1КД.1.60-1-1КП

4. Указания по приемке, хранению и транспортировке колонн

4.1 Приемка колонн должна производиться в соответствии с требованиями

* ЦНИИСК, Стройиздат, Москва 1975 г.

Инв.№ подл. | Подпись и дата | Взам. инв.№

ГОСТ 13015-75, ГОСТ 8829-77 и рабочими чертежами колонн. При приемке следует обращать особое внимание на правильность маркировки колонн, особенно для случаев, когда проектной организацией оговорены дополнительные условия эксплуатации колонн или в колоннах имеются изменения по сравнению с типовыми (например имеются дополнительные закладные детали).

4.1. Колонны должны храниться в штабелях, рассортированные по типоразмерам, маркам и партиям.

Укладка колонн в штабели допускается не более 5 ти рядов по высоте при обязательной установке деревянных прокладок толщиной не менее 60 мм.

Прокладки устанавливать в местах, где у колонн предусмотрены трубки для строповки при съеме колонн с опалубки. Прокладки в штабеле следует располагать по одной вертикали.

4.2. Транспортирование колонн производится на автомашинах и железодорожных платформах со специальным оборудованием, предохраняющим колонны от повреждения.

При перевозке колонн автомобильным транспортом следует руководствоваться главой СН и П III-1-76 раздел „Транспорт" и „Руководством по перевозке автомобильным транспортом строительных конструкций" (Стройиздат 1980 г.).

Перевозка колонн железнодорожным транспортом должна осуществляться в соответствии с „Техническими условиями погрузки и крепления грузов (издание „Транспорт" МПС, 1967г.).

Подъем и монтаж колонн должен производиться в соответствии с требованиями главы СН и П III-16-80 и указаниями, содержащимися в проекте конкретного объекта.

ЗАВОД ЖБИ

Инв.№ подл. | Подпись и дата | Взам.инв.№

Формат	Зона	Поз.	Обозначение	Наименование	Кол. на исполн. 1.420-8/81.2 - 1.0.0.0-																			Примечание
					-	01	02	03	04	05	06	07	08	09	10	11	12	13	14	15	16	17	18	19	
				Документация																				
12			1.420-8/81.2 - 1.0.0.0 СБ	Сборочный чертеж	X	X	X	X	X	X	X	X	X	X	X	X	X	X	X	X	X	X	X	X	
12			1.420-8/81.2 - 0.0.0.0ПЗ	Пояснительная записка	X	X	X	X	X	X	X	X	X	X	X	X	X	X	X	X	X	X	X	X	
12			1.420-8/81.2 - 0.0.0.0 ВСТ	Выборка стали	X	X	X	X	X	X	X	X	X	X	X	X	X	X	X	X	X	X	X	X	
				Сборочные единицы																				
12		1	1.420-8/81.2 - 0.1.0.0 -	Каркас пространственный КП1	1																			
			-01	Каркас пространственный КП2		1																		
			-02	Каркас пространственный КП3			1																	
			-03	Каркас пространственный КП4				1																
			-04	Каркас пространственный КП5					1															
			-05	Каркас пространственный КП6						1	1													
			-06	Каркас пространственный КП7								1												
			-07	Каркас пространственный КП8									1	1										
			-08	Каркас пространственный КП9											1									
			-09	Каркас пространственный КП10												1								
			-10	Каркас пространственный КП11													1							
			-11	Каркас пространственный КП12														1						
			-12	Каркас пространственный КП13															1					
			-13	Каркас пространственный КП14																1				
			-14	Каркас пространственный КП15																	1			
			-15	Каркас пространственный КП16																		1		
			-16	Каркас пространственный КП17																			1	
			-17	Каркас пространственный КП18																				1
				Материал																				
				Бетон ГОСТ 7473-76																				
				марки 300	1,36	1,36	1,36	1,36	1,65	1,65		1,65	1,65		1,94		1,39	1,39	1,68			1,68			м³
				марки 400							1,65			1,65		1,94				1,68	1,68		1,68	1,68	м³

Нач. отд.	Кадыш	
Норм. конт.	Коробкова	
Гл. инж. пр.	Мельников	
Рук. гр.	Селиверстова	
Проверил.	Коробкова	
Разраб.	Никитина	

1.420-8/81.2 - 1.0.0.0

Колонна 1КО

Стадия	Лист	Листов
Р	1	2

ЦНИИПРОМЗДАНИЙ

Инв. № подл. | Подпись и дата | Взам. инв. №

Формат	Зона	Поз.	Обозначение	Наименование	Кол. на исполн. 20	21	22	23	1.420-8/81.2- 1.0.0.0-	Примечание
				Документация						
12			1.420-8/81.2- 1.0.0.0СБ	Сборочный чертеж	X	X	X	X		
12			1.420-8/81.2- 0.0.0.0 ПЗ	Пояснительная записка	X	X	X	X		
12			1.420-8/81.2- 0.0.0.0 Вст	Выборка стали	X	X	X	X		
				Сборочные единицы						
12		1	1.420-8/81.2- 0.1.0.0 -18	Каркас пространственный КП19	1					
			-19	Каркас пространственный КП20		1				
			-20	Каркас пространственный КП21			1			
			-21	Каркас пространственный КП22				1		
				Материал						
				Бетон ГОСТ 7473-76						
				Марки 400	1,97	1,97	1,97	1,97		м³

Инв. № подл. | Подпись и дата | Взам. инв. №

18397 11

Рис. 1

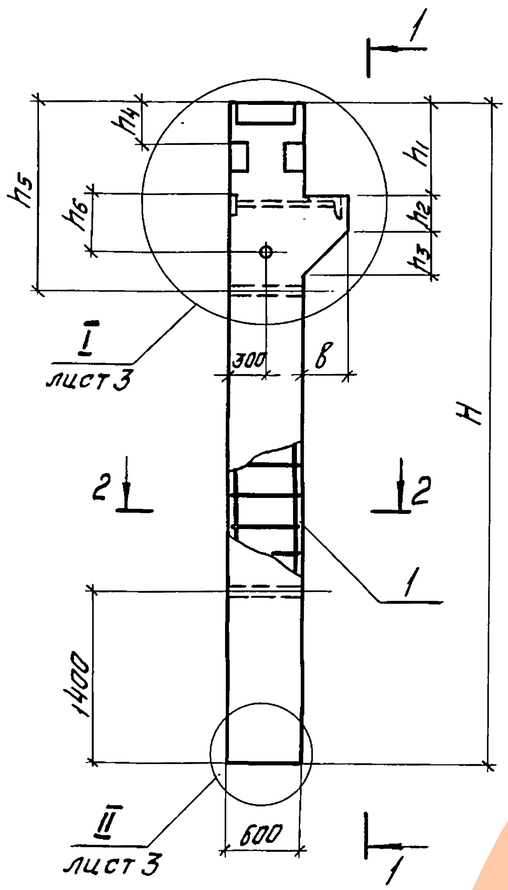

1-1

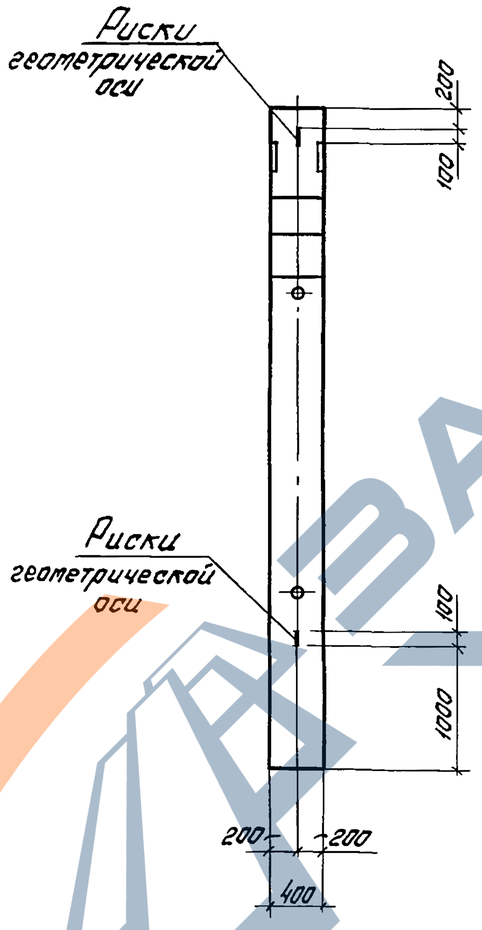

2-2

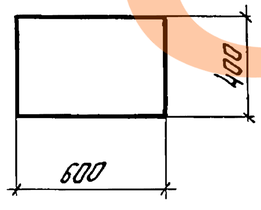

Рис. 2

Остальное см. рис. 1

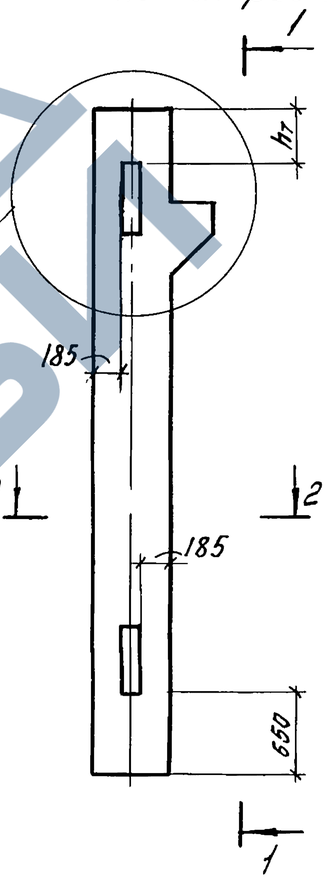

Нач. отдела	Кадыш		
Норм. конт.	Коробкова		
Гл. инж. пр.	Мельников		
Рук. ерупп.	Селиверстова		
Проверил	Коробкова		
Разработ.	Никитина		

1.420-8/81.2 - 1.00.0 СБ

Колонна 1К0
Сборочный чертеж

Стадия	Масса	Масштаб
Р	см. т.табл.	1:50
Лист 1	Листов 3	

ЦНИИПРОМЗДАНИЙ

Инв. № подл. | Подпись и дата | Взам. инв. №

Обозначение	Марка	Рис.	Размеры, мм										Масса т
			H	h_1	h_2	h_3	h_4	h_5	h_6	h_7	a	в	
1.420-8/81.2-1.0.0.0-	1КО1.6.48-1	1	5370	720	300	350	300	1500	480	—	20	350	3,4
-01	1КО1.6.48-2												
-02	1КО1.6.48-1-1	2								470			
-03	1КО1.6.48-2-1												
-04	1КО1.6.60-1	1	6570							—			4,12
-05	1КО1.6.60-2												
-06	1КО1.6.60-3												
-07	1КО1.6.60-1-1	2								470			
-08	1КО1.6.60-2-1												
-09	1КО1.6.60-3-1												
-10	1КО1.6.72-1	1	7170							—			4,85
-11	1КО1.6.72-1-1	2								470			
-12	1КО2.6.48-1	1	5325							—			3,47
-13	1КО2.6.48-1-1	2								425			
-14	1КО2.6.60-1	1	6525	875	500	400	220	1870	680	—	5	400	4,2
-15	1КО2.6.60-2												
-16	1КО2.6.60-3												
-17	1КО2.6.60-1-1	2								425			
-18	1КО2.6.60-2-1												
-19	1КО2.6.60-3-1												
-20	1КО2.6.72-1	1	7725							—			4,92
-21	1КО2.6.72-2												
-22	1КО2.6.72-1-1	2								425			
-23	1КО2.6.72-2-1												

Инв.№ подл. | Подпись и дата | Взам. инв.№

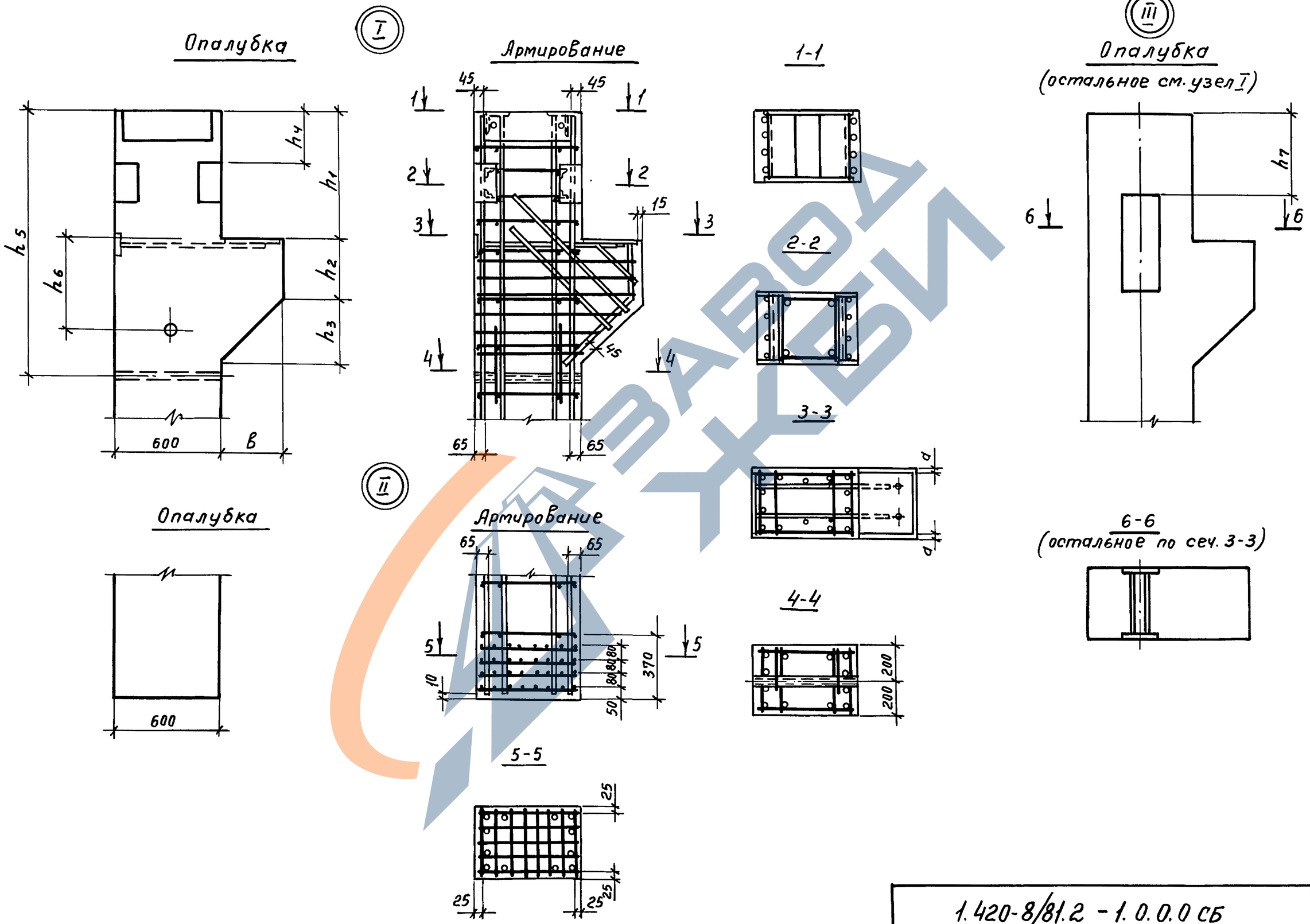

Инв. подл.	Подпись и дата	Взам. инв. №

1.420-8/81.2 - 1.0.0.0 СБ

Лист 3

Пров. 30.3.89г. Коп. Фрд

18397 14

Формат	Зона	Поз.	Обозначение	Наименование	Кол. на испол. 1.420-8/81.2-2.0.0- –	01	02	03	04	05	06	07	08	09	10	11	12	13	14	15	16	17	18	19	20	Примечание
				Документация																						
12			1.420-8/81.2-2.0.0 СБ	Сборочный чертеж	X	X	X	X	X	X	X	X	X	X	X	X	X	X	X	X	X	X	X	X	X	
12			1.420-8/81.2-0.0.0 ПЗ	Пояснительная записка	X	X	X	X	X	X	X	X	X	X	X	X	X	X	X	X	X	X	X	X	X	
12			1.420-8/81.2-0.0.0 ВСТ	Выборка стали	X	X	X	X	X	X	X	X	X	X	X	X	X	X	X	X	X	X	X	X	X	
				Сборочные единицы																						
12		1	1.420-8/81.2-0.2.0.0-	Каркас пространственный КП23	1																					
			-01	Каркас пространственный КП24		1																				
			-02	Каркас пространственный КП25			1	1																		
			-03	Каркас пространственный КП26					1																	
			-04	Каркас пространственный КП27						1																
			-05	Каркас пространственный КП28							1															
			-06	Каркас пространственный КП29								1	1													
			-07	Каркас пространственный КП30										1												
			-08	Каркас пространственный КП31											1											
			-09	Каркас пространственный КП32												1										
			-10	Каркас пространственный КП33													1	1								
			-11	Каркас пространственный КП34															1							
			-12	Каркас пространственный КП35																1						
			-13	Каркас пространственный КП36																	1					
			-14	Каркас пространственный КП37																		1				
			-15	Каркас пространственный КП38																			1	1		
			-16	Каркас пространственный КП39																					1	
				Материал																						
				Бетон ГОСТ 7473-76																						
				Марки 300	1.42	1.42	1.42			1.42	1.42	1.42			1.71	1.71	1.71				1.71	1.71	1.71			м³
				Марки 400				1.42	1.42				1.42	1.42				1.71	1.71	1.71				1.71	1.71	м³

Инв. № подл. | Подпись и дата | Взам. инв. №

Нач. отд.	Кодыш		
Норм. конт.	Коробкова		
Гл. инж. пр.	Мельников		
Рук. гр.	Селиверстова		
Провер.	Коробкова		
Разраб.	Никитина		

1.420-8/81-2-2.0.0

Колонна 1КД

Стадия	Лист	Листов
Р	1	3

ЦНИИПРОМЗДАНИЙ

Формат	Зона	Поз.	Обозначение	Наименование	Кол. на исполн. 1.420-8/81.2 – 2.0.0.0-																					Примечание
					21	22	23	24	25	26	27	28	29	30	31	32	33	34	35	36	37	38	39	40	41	
				Документация																						
12			1.420-8/81.2 - 2.0.0.0 СБ	Сборочный чертеж	X	X	X	X	X	X	X	X	X	X	X	X	X	X	X	X	X	X	X	X	X	
12			1.420-8/81.2 - 0.0.0.0 ПЗ	Пояснительная записка	X	X	X	X	X	X	X	X	X	X	X	X	X	X	X	X	X	X	X	X	X	
12			1.420-8/81.2 - 0.0.0.0 ВСТ	Выборка стали	X	X	X	X	X	X	X	X	X	X	X	X	X	X	X	X	X	X	X	X	X	
				Сборочные единицы																						
12		1	1.420-8/81.2 - 0.2.0.0 -17	Каркас пространственный КП40	1																					
			-18	Каркас пространственный КП41		1																				
			-19	Каркас пространственный КП42			1																			
			-20	Каркас пространственный КП43				1																		
			-21	Каркас пространственный КП44					1																	
			-22	Каркас пространственный КП45						1																
			-23	Каркас пространственный КП46							1															
			-24	Каркас пространственный КП47								1														
			-25	Каркас пространственный КП48									1													
			-26	Каркас пространственный КП49										1												
			-27	Каркас пространственный КП50											1											
			-28	Каркас пространственный КП51												1										
			-29	Каркас пространственный КП52													1									
			-30	Каркас пространственный КП53														1								
			-31	Каркас пространственный КП54															1	1						
			-32	Каркас пространственный КП55																	1					
			-33	Каркас пространственный КП56																		1				
			-34	Каркас пространственный КП57																			1			
			-35	Каркас пространственный КП58																				1		
			-36	Каркас пространственный КП59																					1	
				Материал																						
				Бетон ГОСТ 7473-76																						
				марки 300								1,50	1,50		1,50	1,50		1,79	1,79					1,79	1,79	$м^3$
				марки 400	1,71	2,00	2,00	2,00	2,00	2,00	2,00			1,50			1,50			1,79	1,79	1,79	1,79			$м^3$

Взам. инв. №

Подп. и дата

Инв. № подл.

1.420-8/81.2 – 2.0.0.0

Лист 2

Пров. [illegible] 30. 3. 89г. Кон. [illegible]

18397 16

Формат	Зона	Поз.	Обозначение	Наименование	Кол. на исполн. 1.420-8/81.2- 2.0.0.0-												Примечание
					42	43	44	45	46	47	48	49	50	51	52	53	
				Документация													
12			1.420-8/81.2- 2.0.0.0 СБ	Сборочный чертеж	X	X	X	X	X	X	X	X	X	X	X	X	
12			1.420-8/81.2- 0.0.0.0 ПЗ	Пояснительная записка	X	X	X	X	X	X	X	X	X	X	X	X	
12			1.420-8/81.2- 0.0.0.0 ВСТ	Выборка стали	X	X	X	X	X	X	X	X	X	X	X	X	
				Сборочные единицы													
12		1	1.420-8/81.2- 0.2.0.0 -36	Каркас пространственный КП59	1												
			-37	Каркас пространственный КП60		1											
			-38	Каркас пространственный КП61			1										
			-39	Каркас пространственный КП62				1									
			-40	Каркас пространственный КП63					1								
			-41	Каркас пространственный КП64						1							
			-42	Каркас пространственный КП65							1						
			-43	Каркас пространственный КП66								1					
			-44	Каркас пространственный КП67									1				
			-45	Каркас пространственный КП68										1			
			-46	Каркас пространственный КП69											1		
			-47	Каркас пространственный КП70												1	
				Материал													
				Бетон ГОСТ 7473-76													
				Марка 400	1,79	1,79	1,79	1,79	2,08	2,08	2,08	2,08	2,08	2,08	2,08	2,08	$м^3$

Инв.№ подл. | Подпись и дата | Взам. инв.№

Рис.1

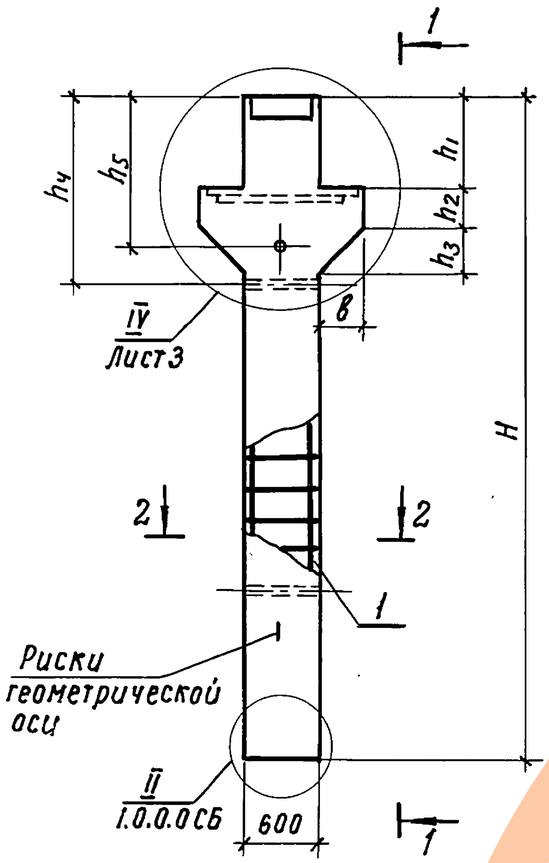

1-1

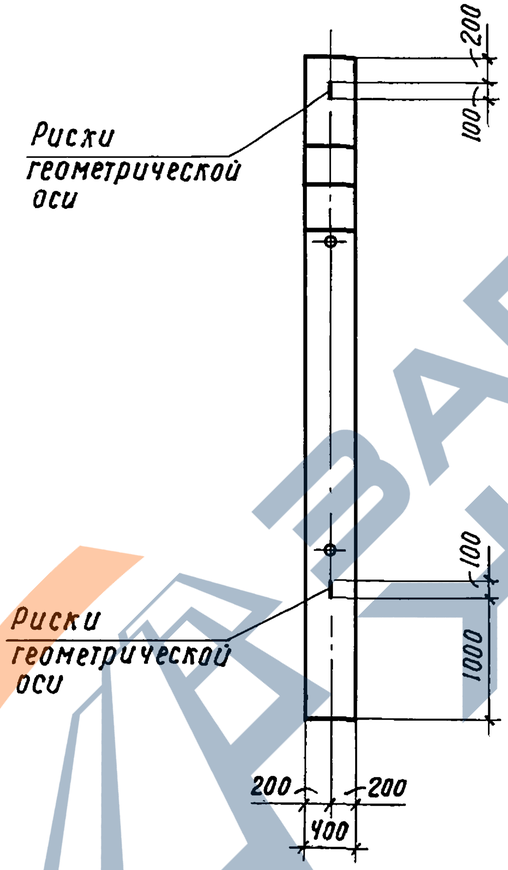

2-2

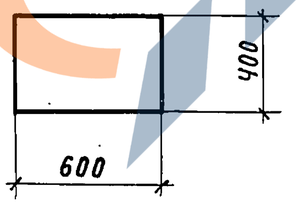

Рис. 2
Остальное см. рис.1

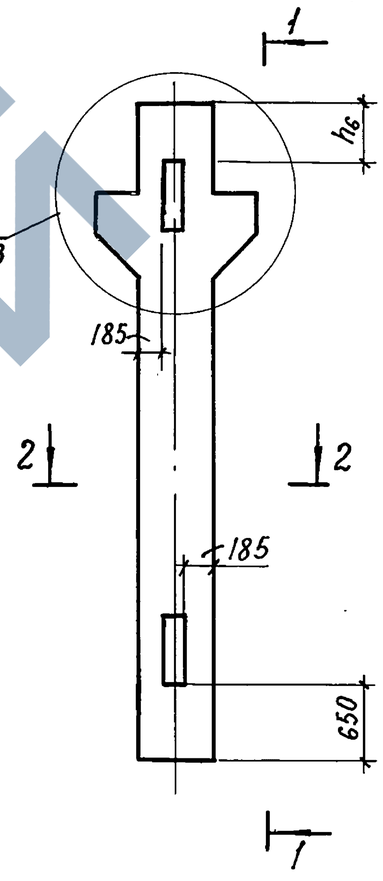

Нач.ОТНК-2	Кодыш		
Норм.кон.	Коробкова		
Гл.инж.пр.	Мельников		
Рук.гр.	Селиверстова		
Проверил	Коробкова		
Разработ.	Никитина		

1.420-8/81.2 – 2.0.0.0СБ

Колонна 1КД
Сборочный чертеж

Стадия	Масса	Масштаб
Р	см. лист 2	1:50
Лист 1	Листов 3	

ЦНИИПРОМЗДАНИЙ

Инв. N подл. | Подпись и дата | Взамен инв.N

Обозначение	Марка	Рис.	Размеры, мм									Масса, т
			H	h_1	h_2	h_3	h_4	h_5	h_6	a	в	
1.420-8/81.2.2.0.0.0-	1КД1.6.48-1	1	5370	720	300	350	1500	1200	–	20	350	3,55
-01	1КД1.6.48-2											
-02	1КД1.6.48-3											
-03	1КД1.6.48-4											
-04	1КД1.6.48-5											
-05	1КД1.6.48-1-1	2							470			
-06	1КД1.6.48-2-1											
-07	1КД1.6.48-3-1											
-08	1КД1.6.48-4-1											
-09	1КД1.6.48-5-1											
-10	1КД1.6.60-1	1	6570						–			4,27
-11	1КД1.6.60-2											
-12	1КД1.6.60-3											
-13	1КД1.6.60-4											
-14	1КД1.6.60-5											
-15	1КД1.6.60-6											
-16	1КД1.6.60-1-1	2							470			
-17	1КД1.6.60-2-1											
-18	1КД1.6.60-3-1											
-19	1КД1.6.60-4-1											
-20	1КД1.6.60-5-1											
-21	1КД1.6.60-6-1											
-22	1КД1.6.72-1	1	7770						–			5,00
-23	1КД1.6.72-2											
-24	1КД1.6.72-3											
-25	1КД1.6.72-1-1	2							470			
-26	1КД1.6.72-2-1											

Обозначение	Марка	Рис.	Размеры, мм									Масса, т
			H	h_1	h_2	h_3	h_4	h_5	h_6	a	в	
1.420-8/81.2-2.0.0-27	1КД1.6.72-3-1	2	7770	720	300	350	1500	1200	470	20	350	5,00
-28	1КД2.6.48-1	1	5325						–			3,75
-29	1КД2.6.48-2											
-30	1КД2.6.48-3											
-31	1КД2.6.48-1-1	2							425			
-32	1КД2.6.48-2-1											
-33	1КД2.6.48-3-1											
-34	1КД2.6.60-1	1	6525						–			4,47
-35	1КД2.6.60-2											
-36	1КД2.6.60-3											
-37	1КД2.6.60-4											
-38	1КД2.6.60-5											
-39	1КД2.6.60-6											
-40	1КД2.6.60-1-1	2		875	500	400	1870	1550	425	5	400	
-41	1КД2.6.60-2-1											
-42	1КД2.6.60-3-1											
-43	1КД2.6.60-4-1											
-44	1КД2.6.60-5-1											
-45	1КД2.6.60-6-1											
-46	1КД2.6.72-1	1	7725						–			5,20
-47	1КД2.6.72-2											
-48	1КД2.6.72-3											
-49	1КД2.6.72-4											
-50	1КД2.6.72-1-1	2							425			
-51	1КД2.6.72-2-1											
-52	1КД2.6.72-3-1											
-53	1КД2.6.72-4-1											

Инв.№ подл. | Подпись и дата | Взам. инв.№

IV

Опалубка

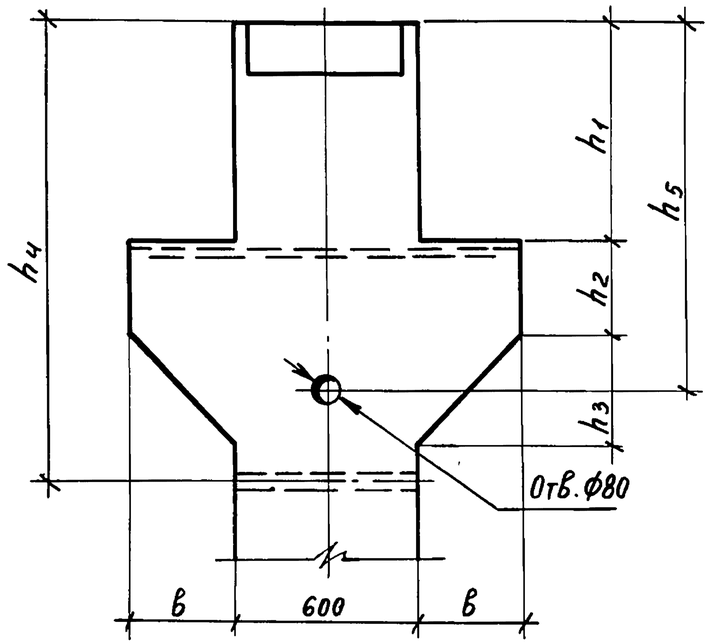

Армирование

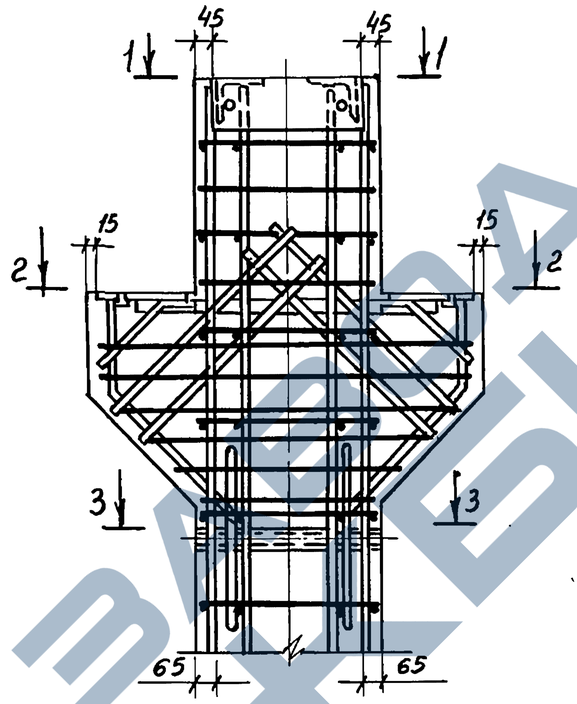

1-1

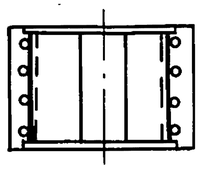

2-2

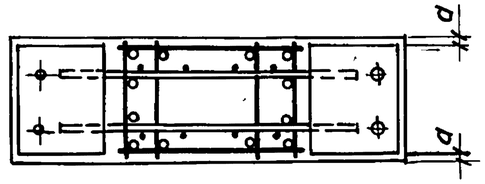

3-3

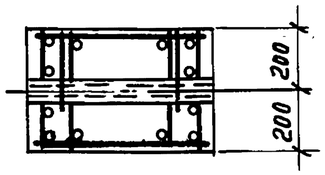

V

Опалубка

(остальное см. узел IV)

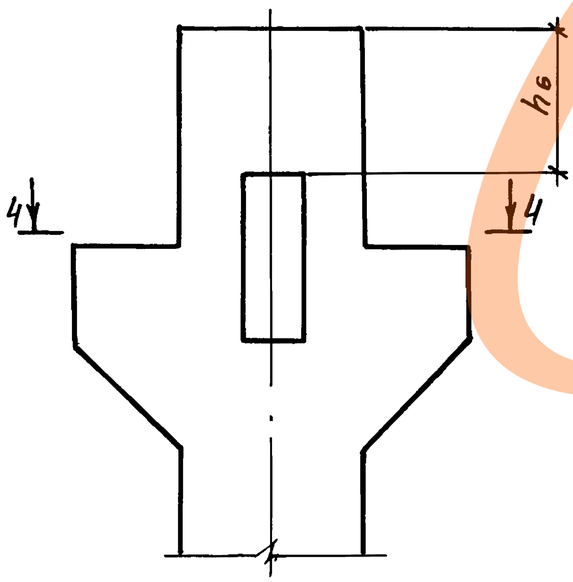

4-4

(остальное по сеч. 2-2)

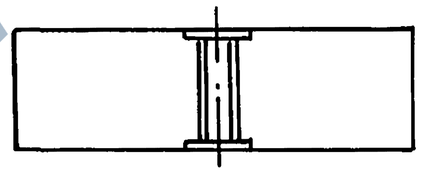

Инв. № подл.	Подпись и дата	Взам. инв. №

1.420-8/81.2-2.0.0.0СБ

Лист 3

Пров. Гуаня 30.3.89г Коп. Франтиц.

18397 20

Формат	Зона	Поз.	Обозначение	Наименование	Кол. на исполн. 1.420-8/81.2- 0.1.0.0- –	01	02	03	04	05	06	07	08	09	10	11	12	13	14	15	16	17	18	19	20	21	Примечание
				Документация																							
12			1.420-8/81.2- 0.1.0.0СБ	Сборочный чертеж	X	X	X	X	X	X	X	X	X	X	X	X	X	X	X	X	X	X	X	X	X	X	
12			1.420-8/81.2- 0.0.0.0ПЗ	Пояснительная записка	X	X	X	X	X	X	X	X	X	X	X	X	X	X	X	X	X	X	X	X	X	X	
				Сборочные единицы																							
12		1	1.420-8/81.2- 0.0.1.0-03	Каркас плоский КР4	2		2																				
			-05	Каркас плоский КР6		2		2																			
			-06	Каркас плоский КР7											2	2											
			-14	Каркас плоский КР15					2		2																
			-16	Каркас плоский КР17						2		2															
			-17	Каркас плоский КР18													2	2		2	2						
			-18	Каркас плоский КР19															2			2					
			-28	Каркас плоский КР29									2	2													
			-29	Каркас плоский КР30																			2		2		
			-30	Каркас плоский КР31																				2		2	
12		2	1.420-8/81.2- 0.0.1.0-07	Каркас плоский КР8	2		2																				
			-09	Каркас плоский КР10		2		2																			
			-10	Каркас плоский КР11											2	2											
			-19	Каркас плоский КР20					2		2																
			-22	Каркас плоский КР23						2		2															
			-23	Каркас плоский КР24													2			2							
			-24	Каркас плоский КР25														2			2						
			-25	Каркас плоский КР26															2			2					
			-34	Каркас плоский КР35									2	2													
			-36	Каркас плоский КР37																			2		2		
			-37	Каркас плоский КР38																				2		2	

Инв.№ подл. | Подпись и дата | Взам.инв.№

Нач. отдела	Кобыш	
Норм. конт.	Коробкова	
Гл. инж. пр.	Мельников	
Рук. груп.	Селиверстова	
Проверил	Коробкова	
Разработ.	Никитина	

1.420-8/81.2-0.1.0.0

Каркас пространственный КП

Стадия	Лист	Листов
Р	1	2

ЦНИИПРОМЗДАНИЙ

Формат	Зона	Поз.	Обозначение	Наименование	Кол. на испол. 1.420-8/81.2 – 0.1.0.0 – —	01	02	03	04	05	06	07	08	09	10	11	12	13	14	15	16	17	18	19	20	21	Примечан.
11		3	1.420-8/81.2 – 0.0.2.0	Сетка арматурная С1	4	4	4	4	4	4	4	4	4	4	4	4	4	4	8	4	4	8	4	8	4	8	
11		4	1.420-8/81.2 – 0.0.3.0	Изделие закладное МН1	1	1	1	1	1	1	1	1	1	1	1	1	1	1	1	1	1	1	1	1	1	1	
11		5	1.420-8/81.2 – 0.0.5.0 –	Изделие закладное МН4	1	1	1	1	1	1	1	1	1	1													
			-01	Изделие закладное МН5											1	1	1	1	1	1	1	1	1	1	1	1	
11		6	1.420-8/81.2 – 0.0.3.0-01	Изделие закладное МН2	2	2	2	2	2	2	2	2	2	2													
			-02	Изделие закладное МН12											2	2	2	2	2	2	2	2	2	2	2	2	
11		7	1.420-8/81.2 – 0.0.4.0	Изделие закладное МН3	2	2	2	2	2	2	2	2	2	2	2	2	2	2	2	2	2	2	2	2	2	2	
11		8	1.420-8/81.2 – 0.0.6.0 –	Изделие закладное МН8	1	1	1	1	1	1	1	1	1	1													
			-01	Изделие закладное МН9											1	1	1	1	1	1	1	1	1	1	1	1	
11		9	1.428-8/81.2 – 0.0.8.0	Изделие закладное МН14			2	2			2	2		2		2				2	2	2			2	2	
				Детали																							
Б.Ч.		11	1.420-8/81.2 – 0.0.0.7 –	От.отд.ГОСТ 5781-81																							
				Ф8 AI L=570мм	34	34	34	34	42	42	42	42	50	50	34	34	42	42		42	42		50		50		0,23кг
			-01	Ф10 AI L=570мм															40			40		48		48	0,35кг
Б.Ч.		12	1.428-8/81.2 – 0.0.0.7-02	Ф12 AI L=570мм	4	4	4	4	4	4	4	4	4	4	4	4	4	4	4	4	4	4	4	4	4	4	0,51кг
11		13	1.420-8/81.2 – 0.0.0.6 –	Стержень гнутый	1	1	1	1	1	1	1	1	1	1													
			-01	Стержень гнутый											1	1	1	1	1	1	1	1	1	1	1	1	
11		14	1.420-8/81.2 – 0.0.0.6-02	Стержень гнутый	2	2	2	2	2	2	2	2	2	2													
			-03	Стержень гнутый											2	2	2	2	2	2	2	2	2	2	2	2	
11		15	1.428-8/81.2 – 0.0.0.4 –	Стержень гнутый	2	2	2	2	2	2	2	2	2	2													
			-04	Стержень гнутый											4	4	4	4	4	4	4	4	4	4	4	4	
11		16	1.420-8/81.2 – 0.0.0.4-01	Стержень гнутый	1	1	1	1	1	1	1	1	1	1													
			-05	Стержень гнутый											1	1	1	1	1	1	1	1	1	1	1	1	
11		17	1.420-8/81.2 – 0.0.0.4-02	Стержень гнутый	1	1	1	1	1	1	1	1	1	1													
			-06	Стержень гнутый											1	1	1	1	1	1	1	1	1	1	1	1	
11		18	1.420-8/81.2 – 0.0.0.4-07	Стержень гнутый											1	1	1	1	1	1	1	1	1	1	1	1	
11		19	1.420-8/81.2 – 0.0.0.4-03	Стержень гнутый	1	1	1	1	1	1	1	1	1	1													
11		20	1.420-8/81.2 – 0.0.0.4-09	Стержень гнутый	1	1	1	1	1	1	1	1	1	1	1	1	1	1	1	1	1	1	1	1	1	1	
11		21	1.420-8/81.2 – 0.0.0.4-08	Стержень гнутый											1	1	1	1	1	1	1	1	1	1	1	1	

Инв.№ подл. | Подпись и дата | Взам.инв.№

Рис. 1

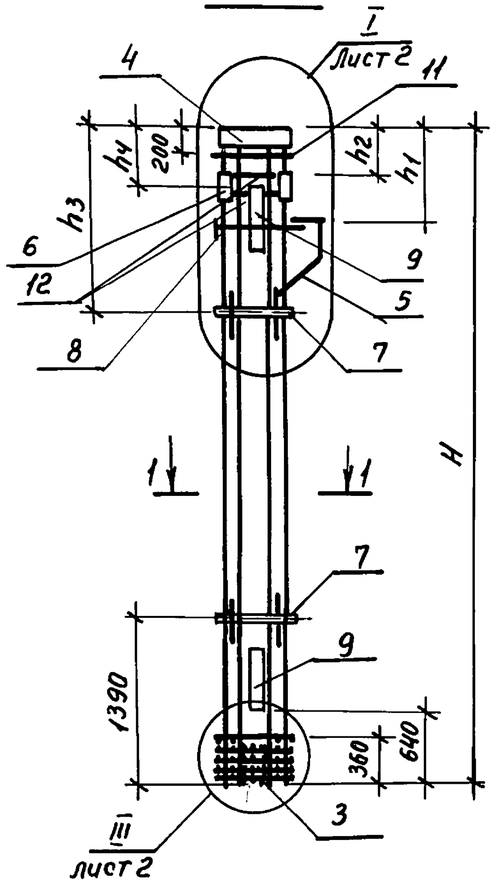

Рис. 2

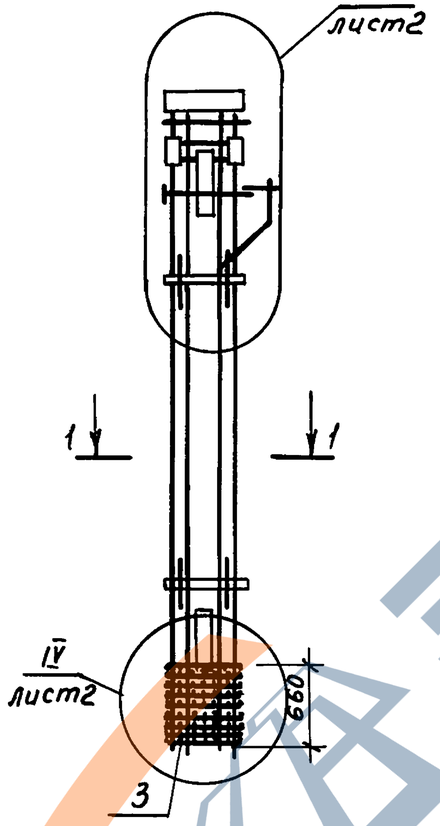

1-1

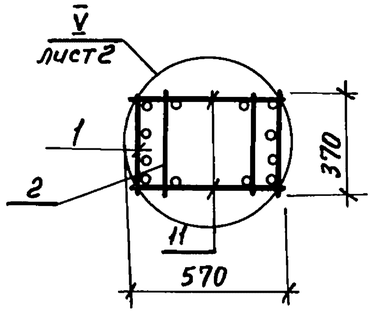

Обозначение	Марка	Рис	Размеры, мм					Масса, кг
			H	h_1	h_2	h_3	h_4	
1.420-8/81.2-0.1.0.0-	КП1	1	5360	720	300	1500	—	412,6
-01	КП2							515,6
-02	КП3						530	499,4
-03	КП4							602,4
-04	КП5		6560				—	477,8
-05	КП6							603,7
-06	КП7						530	564,6
-07	КП8							690,5
-08	КП9		7760				—	691,7
-09	КП10						530	778,5
-10	КП11		5315	875	220	1870	—	537,5
-11	КП12						485	626,3
-12	КП13		6515				—	625,4
-13	КП14							663,8
-14	КП15	2						761,4
-15	КП16	1					485	712,2
-16	КП17							750,6
-17	КП18	2						848,2
-18	КП19	1	7715				—	759,1
-19	КП20							875,0
-20	КП21	2					485	845,9
-21	КП22							961,8

Нач. отд.	Кодыш	1.420-8/81.2 - 0.1.0.0 СБ		
Норм. конт.	Коробкова	Каркас пространственный КП Сборочный чертеж	Стадия	Масса	Масшт.
Гл. инж. пр.	Мельников		Р	см. табл.	1:50
Рук. гр.	Селиверстова		Лист 1	Листов 2	
Провер.	Коробкова		ЦНИИПРОМЗДАНИЙ		
Разработ.	Никитина				

Инв. № подл. | Подп. и дата | Взам. инв. №

Пров. Жаня 30.3.89г Коп. Фрг

18397 23

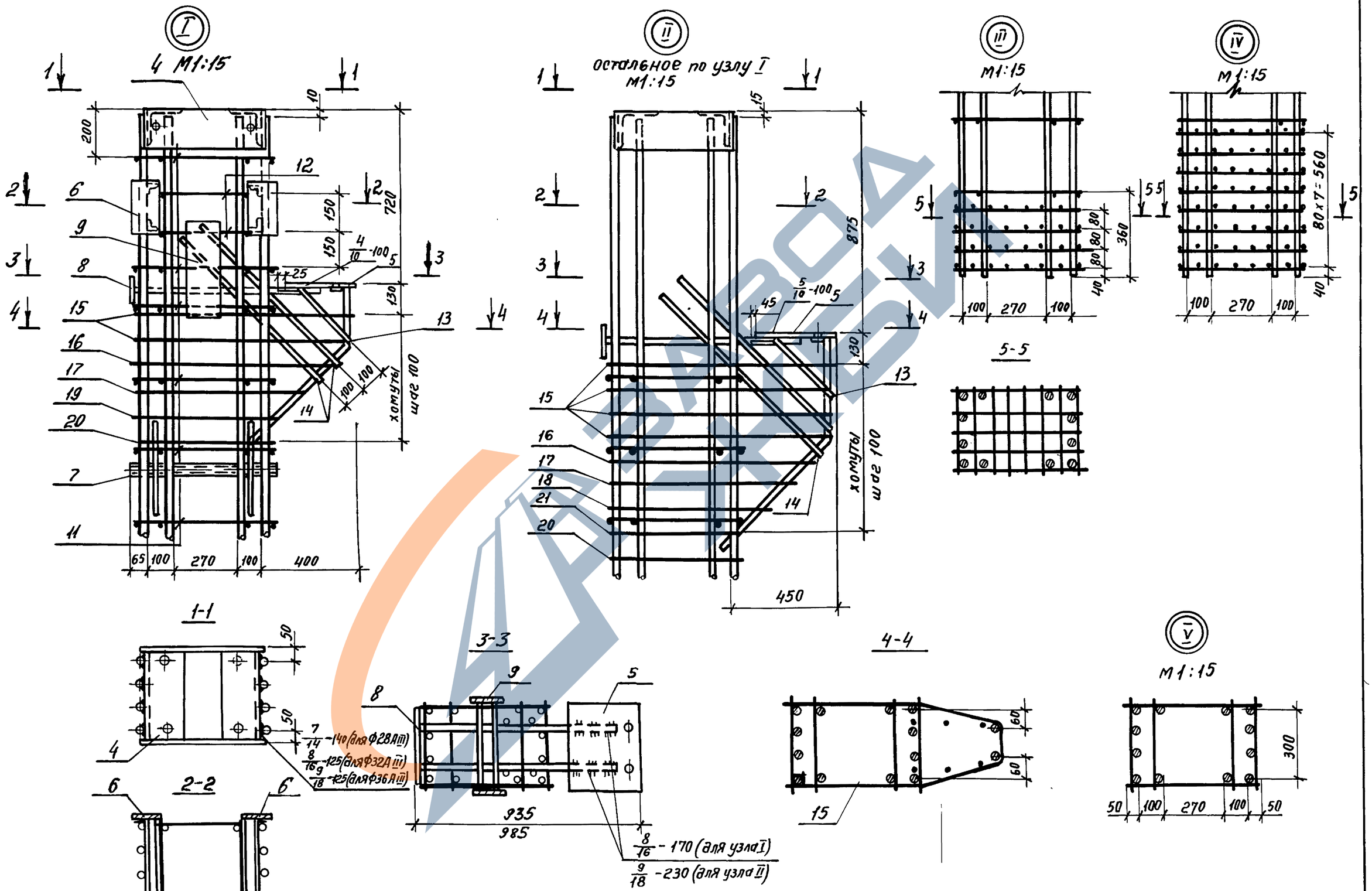

1.420-8/81.2 - 0.1.0.0 СБ	Лист 2

Инв.№ подл. | Подпись и дата | Взам. инв.№

Пров. Жаля 30.3.89г Коп. Франтиц.

18397 24

Формат	Зона	Поз.	Обозначение	Наименование	Кол. на исполн. 1.420-8/81.2-0.2.0.0-																				Примечание
					-	01	02	03	04	05	06	07	08	09	10	11	12	13	14	15	16	17	18	19	20	
				Документация																					
12			1.420-8/81.2- 0.2.0.СБ	Сборочный чертеж	X	X	X	X	X	X	X	X	X	X	X	X	X	X	X	X	X	X	X	X	X	
12			1.420-8/81.2- 0.0.0.ПЗ	Пояснительная записка	X	X	X	X	X	X	X	X	X	X	X	X	X	X	X	X	X	X	X	X	X	
				Сборочные единицы																					
12		1	1.420-8/81.2- 0.0.1.0-	Каркас плоский КР1	2				2																
			-01	Каркас плоский КР2		2				2															
			-03	Каркас плоский КР4			2				2														
			-05	Каркас плоский КР6				2				2													
			-11	Каркас плоский КР12									2					2							
			-12	Каркас плоский КР13										2					2						
			-14	Каркас плоский КР15											2					2					
			-16	Каркас плоский КР17												2	2				2	2			
			-26	Каркас плоский КР27																			2		
			-28	Каркас плоский КР29																				2	2
12		2	1.420-8/81.2- 0.0.1.0-07	Каркас плоский КР8	2	2	2		2	2	2														
			-09	Каркас плоский КР10				2				2													
			-19	Каркас плоский КР20									2	2	2	2		2	2	2	2				
			-22	Каркас плоский КР23													2					2			
			-31	Каркас плоский КР32																			2	2	
			-34	Каркас плоский КР35																					2
11		3	1.420-8/81.2- 0.0.2.0	Сетка арматурная С1	4	4	4	4	4	4	4	4	4	4	4	4	4	4	4	4	4	4	4	4	4
11		4	1.420-8/81.2- 0.0.3.0.	Изделие закладное МН1	1	1	1	1	1	1	1	1	1	1	1	1	1	1	1	1	1	1	1	1	1
11		5	1.420-8/81.2- 0.0.4.0	Изделие закладное МН3	2	2	2	2	2	2	2	2	2	2	2	2	2	2	2	2	2	2	2	2	2
11		6	1.420-8/81.2- 0.0.5.0-02	Изделие закладное МН6	2	2	2	2	2	2	2	2	2	2	2	2	2	2	2	2	2	2	2	2	2
11		7	1.420-8/81.2- 0.0.8.0	Изделие закладное МН14					2	2	2	2						2	2	2	2	2			

Инв.№ подл. | Подпись и дата | Взам.инв.№

Нач.отдела	Кобыш		
Норм.конт.	Коробкова		
Гл.инж.пр.	Мельников		
Рук.груп.	Селиверстов		
Проверил	Коробкова		
Разработ.	Никитина		

1.420-8/81.2-0.2.0.0

Каркас пространственный КП

Стадия	Лист	Листов
Р	1	5

ЦНИИПРОМЗДАНИЙ

Формат	Зона	Поз.	Обозначение	Наименование	Кол. на испол. –	01	02	03	04	05	06	07	08	09	10	11	12	13	14	15	16	17	18	19	20	Примечание
				Детали																						
				Ст. отд. ГОСТ5781-81																						
БЧ.		9	1.420-8/81.2 - 0.0.07 -	ф8АI L = 570	34	34	34	34	34	34	34	34	42	42	42	42	42	42	42	42	42	42	50	50	50	0,23кг
БЧ.		10	1.420-8/81.2 - 0.0.07-02	ф12АI L = 570	4	4	4	4	4	4	4	4	4	4	4	4	4	4	4	4	4	4	4	4	4	0,51кг
11		11	1.420-8/81.2 – 0.0.04-09	Стержень гнутый	1	1	1	1	1	1	1	1	1	1	1	1	1	1	1	1	1	1	1	1	1	
11		12	1.420-8/81.2 – 0.0.06 -	Стержень гнутый	2	2	2	2	2	2	2	2	2	2	2	2	2	2	2	2	2	2	2	2	2	
11		13	1.420-8/81.2 – 0.0.06-02	Стержень гнутый	4	4	4	4	4	4	4	4	4	4	4	4	4	4	4	4	4	4	4	4	4	
11		14	1.420-8/81.2 – 0.0.05 -	Стержень гнутый	2	2	2	2	2	2	2	2	2	2	2	2	2	2	2	2	2	2	2	2	2	
11		15	1.420-8/81.2 – 0.0.05-01	Стержень гнутый	1	1	1	1	1	1	1	1	1	1	1	1	1	1	1	1	1	1	1	1	1	
11		16	1.420-8/81.2 – 0.0.05-02	Стержень гнутый	1	1	1	1	1	1	1	1	1	1	1	1	1	1	1	1	1	1	1	1	1	
11		17	1.420-8/81-2 – 0.0.05-03	Стержень гнутый	1	1	1	1	1	1	1	1	1	1	1	1	1	1	1	1	1	1	1	1	1	

Инв.№ подл. | Подпись и дата | Взам.инв.№

Формат	Зона	Поз.	Обозначение	Наименование	Кол. на исполн. 1.420-8/81.2 – 0.2.0.0- 21	22	23	24	25	26	27	28	29	30	31	32	33	34	35	36	37	38	39	40	41	Примечание
				Документация																						
12			1.420-8/81.2 – 0.2.0.0 СБ	Сборочный чертеж	X	X	X	X	X	X	X	X	X	X	X	X	X	X	X	X	X	X	X	X	X	X	
12			1.420-8/81.2 – 0.0.0.0 ПЗ	Пояснительная записка	X	X	X	X	X	X	X	X	X	X	X	X	X	X	X	X	X	X	X	X	X	X	
				Сборочные единицы																						
12		1	1.420-8/81.2 – 0.0.1.0 – 02	Каркас плоский КР3				2			2															
			– 04	Каркас плоский КР5					2			2														
			– 06	Каркас плоский КР7						2			2													
			– 13	Каркас плоский КР14										2					2							
			– 15	Каркас плоский КР16											2					2						
			– 17	Каркас плоский КР18												2	2				2	2				
			– 18	Каркас плоский КР19														2					2			
			– 26	Каркас плоский КР27	2																					
			– 27	Каркас плоский КР28																				2		
			– 28	Каркас плоский КР29		2	2																			
			– 29	Каркас плоский КР30																					2	
12		2	1.420-8/81.2 – 0.0.1.0 – 08	Каркас плоский КР9				2	2		2	2														
			– 10	Каркас плоский КР11						2			2													
			– 20	Каркас плоский КР21										2	2	2			2	2	2					
			– 21	Каркас плоский КР22														2					2			
			– 23	Каркас плоский КР24													2					2				
			– 31	Каркас плоский КР32	2	2																			2	
			– 32	Каркас плоский КР33																				2		
			– 34	Каркас плоский КР35			2																			
11		3	1.420-8/81.2 – 0.0.2.0	Сетка арматурная С1	4	4	4	4	4	4	4	4	4	4	4	4	4	8	4	4	4	4	8	4	4	
11		4	1.420-8/81.2 – 0.0.3.0	Изделие закладное МН1	1	1	1	1	1	1	1	1	1	1	1	1	1	1	1	1	1	1	1	1	1	
11		5	1.420-8/81.2 – 0.0.4.0	Изделие закладное МН3	2	2	2	2	2	2	2	2	2	2	2	2	2	2	2	2	2	2	2	2	2	
11		6	1.420-8/81.2 – 0.0.5.0 – 02	Изделие закладное МН6	2	2	2																			
			– 03	Изделие закладное МН7				2	2	2	2	2	2	2	2	2	2	2	2	2	2	2	2	2	2	
11		7	1.420-8/81.2 – 0.0.8.0	Изделие закладное МН14	2	2	2				2	2	2						2	2	2	2	2			

Инв.№ подл. | Подпись и дата | Взам.инв.№

Формат	Зона	Поз.	Обозначение	Наименование	Кол. на испол. 1.420-8/81.2- 0.2.0.0- 21	22	23	24	25	26	27	28	29	30	31	32	33	34	35	36	37	38	39	40	41	Примечание
				Детали																						
Б.4.		9	1.420-8/81.2 - 0.0.0.7 -	Ст. отв. ГОСТ 5781-81																						
				Ф8 AI L = 570	50	50	50	34	34	34	34	34	34	42	42	42	42		42	42	42	42		50	50	0,23 кг
			-01	Ф10 AI L = 570														40					40			0,35 кг
Б.4.		10	1.420-8/81.2 - 0.0.0.7-02	Ф12 AI L = 570	4	4	4	4	4	4	4	4	4	4	4	4	4	4	4	4	4	4	4	4	4	0,51 кг
11		11	1.420-8/81.2- 0.0.0.4-09	Стержень гнутый	1	1	1	1	1	1	1	1	1	1	1	1	1	1	1	1	1	1	1	1	1	
11		12	1.420-8/81.2- 0.0.0.6-	Стержень гнутый	2	2	2																			
			-01	Стержень гнутый				2	2	2	2	2	2	2	2	2	2	2	2	2	2	2	2	2	2	
11		13	1.420-8/81.2 - 0.0.0.6-02	Стержень гнутый	4	4	4																			
			-03	Стержень гнутый				4	4	4	4	4	4	4	4	4	4	4	4	4	4	4	4	4	4	
11		14	1.420-8/81.2- 0.0.0.5-	Стержень гнутый	2	2	2																			
			-04	Стержень гнутый				4	4	4	4	4	4	4	4	4	4	4	4	4	4	4	4	4	4	
11		15	1.420-8/81.2- 0.0.0.5-06	Стержень гнутый				1	1	1	1	1	1	1	1	1	1	1	1	1	1	1	1	1	1	
			-05	Стержень гнутый				1	1	1	1	1	1	1	1	1	1	1	1	1	1	1	1	1	1	
11		16	1.420-8/81.2 - 0.0.0.5-02	Стержень гнутый	1	1	1																			
			-06	Стержень гнутый				1	1	1	1	1	1	1	1	1	1	1	1	1	1	1	1	1	1	
11		17	1.420-8/81.2 - 0.0.0.5-03	Стержень гнутый	1	1	1																			
			-07	Стержень гнутый				1	1	1	1	1	1	1	1	1	1	1	1	1	1	1	1	1	1	
11		18	1.420-8/81.2-0.0.0.5-08	Стержень гнутый				1	1	1	1	1	1	1	1	1	1	1	1	1	1	1	1	1	1	

Инв. № подл. | Подпись и дата | Взам. инв. №

Формат	Зона	Поз.	Обозначение	Наименование	Кол. на испол. 42	43	44	45	46	47	Примечание
				Документация							
12			1.420-8/81.2 – 0.2.0.0СБ	Сборочный чертеж	X	X	X	X	X	X	
12			1.420-8/81.2 – 0.0.0.0ПЗ	Пояснительная записка	X	X	X	X	X	X	
				Сборочные единицы							
12		1	1.420-8/81.2 – 0.0.1.0-27	Каркас плоский КР28			1			1	
			-29	Каркас плоский КР30	1			1			
			-30	Каркас плоский КР31		1			1		
12		2	1.420-8/81.2 – 0.0.1.0-32	Каркас плоский КР33			1			1	
			-33	Каркас плоский КР34		1			1		
			-35	Каркас плоский КР36	1			1			
Н		3	1.420-8/81.2 – 0.0.2.0	Сетка арматурная С1	4	8	4	4	4	8	
Н		4	1.420-8/81.2 – 0.0.3.0	Изделие закладное МН1	1	1	1	1	1	1	
Н		5	1.420-8/81.2 – 0.0.4.0	Изделие закладное МН3	2	2	2	2	2	2	
Н		6	1.420-8/81.2 – 0.0.5.0-03	Изделие закладное МН7	2	2	2	2	2	2	
Н		7	1.420-8/81.2 – 0.0.8.0	Изделие закладное МН14			2	2	2	2	
				Детали							
				Ст.отд. ГОСТ 5781-81							
Б.Ч.		9	1.420-8/81.2 – 0.0.0.7-	ф8АI L=570	50		50	50	50		0,23кг
			-01	ф10АI L=570		48				48	0,35кг
Б.Ч.		10	1.420-8/81.2 – 0.0.0.7-02	ф12АI L=570	4	4	4	4	4	4	0,51кг
Н		11	1.420-8/81.2 – 0.0.0.4-09	Стержень гнутый	1	1	1	1	1	1	
Н		12	1.420-8/81.2 – 0.0.0.6-01	Стержень гнутый	2	2	2	2	2	2	
Н		13	1.420-8/81.2 – 0.0.0.6-03	Стержень гнутый	4	4	4	4	4	4	
Н		14	1.420-8/81.2 – 0.0.0.5-04	Стержень гнутый	4	4	4	4	4	4	
Н		15	1.420-8/81.2 – 0.0.0.5-05	Стержень гнутый	1	1	1	1	1	1	
Н		16	1.420-8/81.2 – 0.0.0.5-06	Стержень гнутый	1	1	1	1	1	1	
Н		17	1.420-8/81.2 – 0.0.0.5-07	Стержень гнутый	1	1	1	1	1	1	
Н		18	1.420-8/81.2 – 0.0.0.5-08	Стержень гнутый	1	1	1	1	1	1	

1.420-8/81.2 – 0.2.0.0

Лист 5

Инв.№ подл. | Подпись и дата | Взам.инв.№

Рис.1

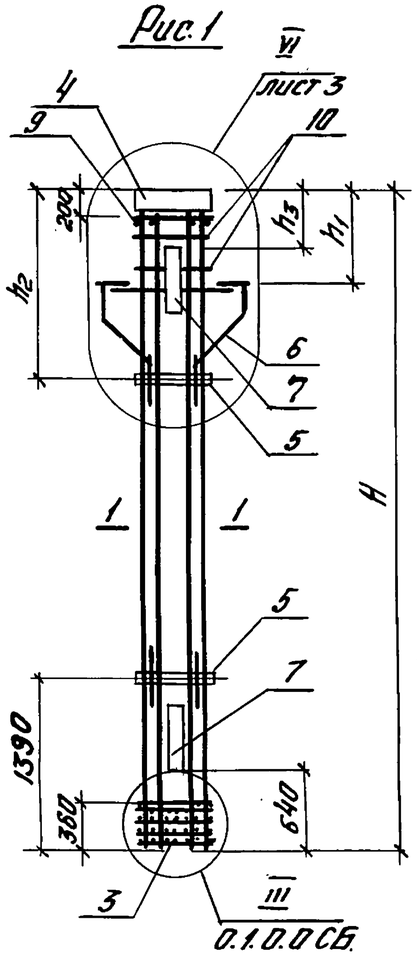

Рис.2

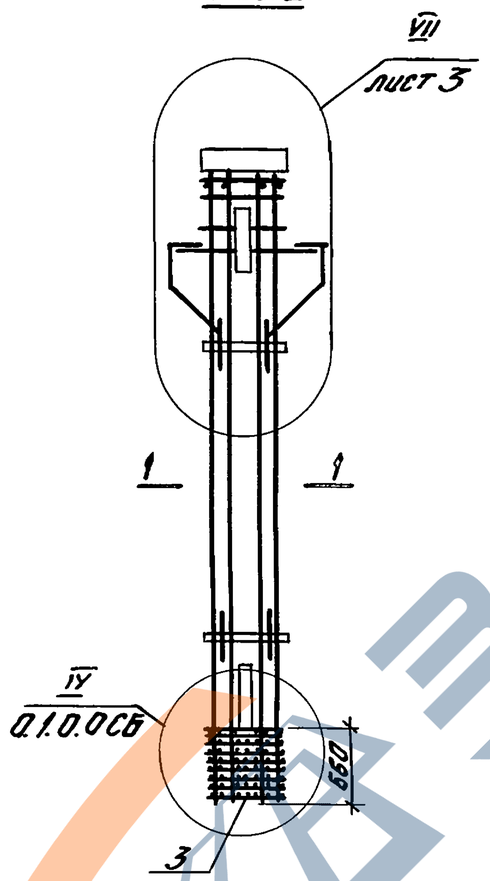

1-1

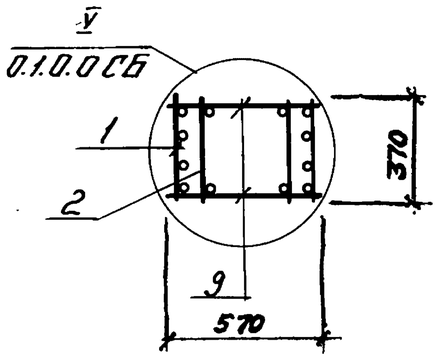

Обозначение	Марка	Рис.	Размеры, мм				Масса, кг
			H	h1	h2	h3	
1.420-8/81.2-0.2.00-	КП23	1	5360	720	1500	—	330,9
-01	КП24						367,9
-02	КП25						409,4
-03	КП26						512,5
-04	КП27					530	417,5
-05	КП28						454,7
-06	КП29						496,2
-07	КП30						599,3
-08	КП31		6560			—	378,0
-09	КП32						423,5
-10	КП33						474,6
-11	КП34						552,2
-12	КП35						600,5
-13	КП36					530	464,8
-14	КП37						510,3
-15	КП38						561,4
-16	КП39						639,0

Нач.отд.	Кабыш	
Норт.кон.	Коробкова	
Гл.инж.пр.	Мельников	
Рук.гр.	Селиверстова	
Проверил	Коробкова	
Разработ.	Никитина	

1.420-8/81.2 – 0.2.0.0СБ

Каркас пространственный КП. Сборочный чертеж

Стадия	Масса	Масштаб
Р	см. табл.	1:50
Лист 1	Листов 3	

ЦНИИПРОМЗДАНИЙ

Инв.№подл. | Подпись и дата | Взам.инв.№

Обозначение	Марка	Рис.	Размеры, мм H	h_1	h_2	h_3	Масса, кг
1.420-8/81.2-0.2.0.0-17	КП40	1	6560	720	1500	530	687.3
-18	КП41		7760			—	539.3
-19	КП42						631.3
-20	КП43						688.5
-21	КП44					530	626.1
-22	КП45						718.1
-23	КП46						775.3
-24	КП47		5315	875	1870	—	398.1
-25	КП48						439.6
-26	КП49						502.4
-27	КП50					485	484.9
-28	КП51						526.4
-29	КП52						599.2
-30	КП53		6515			—	453.5
-31	КП54						505.0
-32	КП55						581.5

Обозначение	Марка	Рис.	Размеры, мм H	h_1	h_2	h_3	Масса, кг
1.420-8/81.2-0.2.0.0-33	КП56	1	6515	875	1870	—	629.6
-34	КП57	2					678.8
-35	КП58	1				485	540.3
-36	КП59						591.8
-37	КП60						668.3
-38	КП61						716.4
-39	КП62	2					769.6
-40	КП63	1	7715			—	568,2
-41	КП64						659.2
-42	КП65						717.6
-43	КП66	2					775.2
-44	КП67	1				485	655.0
-45	КП68						746,0
-46	КП69						804.4
-47	КП70	2					862.0

Инв.№ подл. | Подпись и дата | Взам.инв.№

1.420-8/81.2-0.2.0.0 СБ

Лист 2

Пров. [signature] 11.VI.88 Коп. [signature]

18397 31

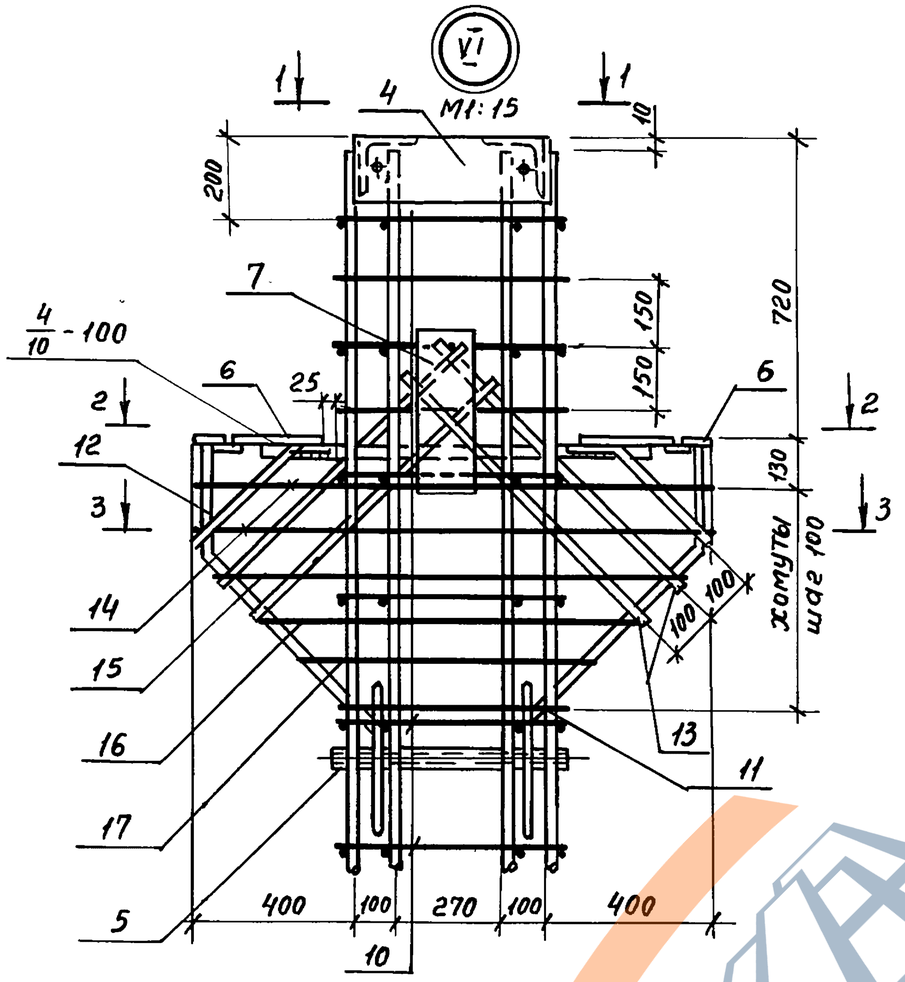

1-1

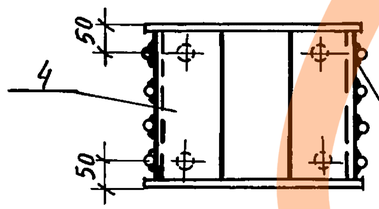

2-2

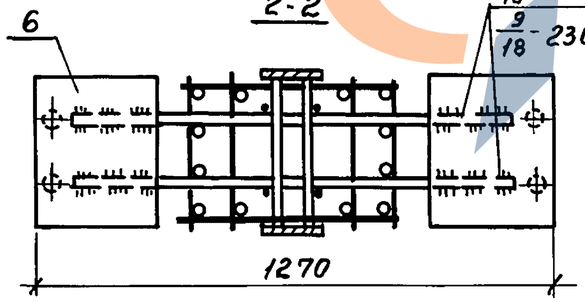

6/12 - 110 (для Ф22 А III)
6/12 - 125 (для Ф25 А III)
7/14 - 125 (для Ф28 А III)
8/16 - 125 (для Ф32 А III)
9/18 - 125 (для Ф36 А III)
8/16 - 170 (для узла VI)
9/18 - 230 (для узла VII)

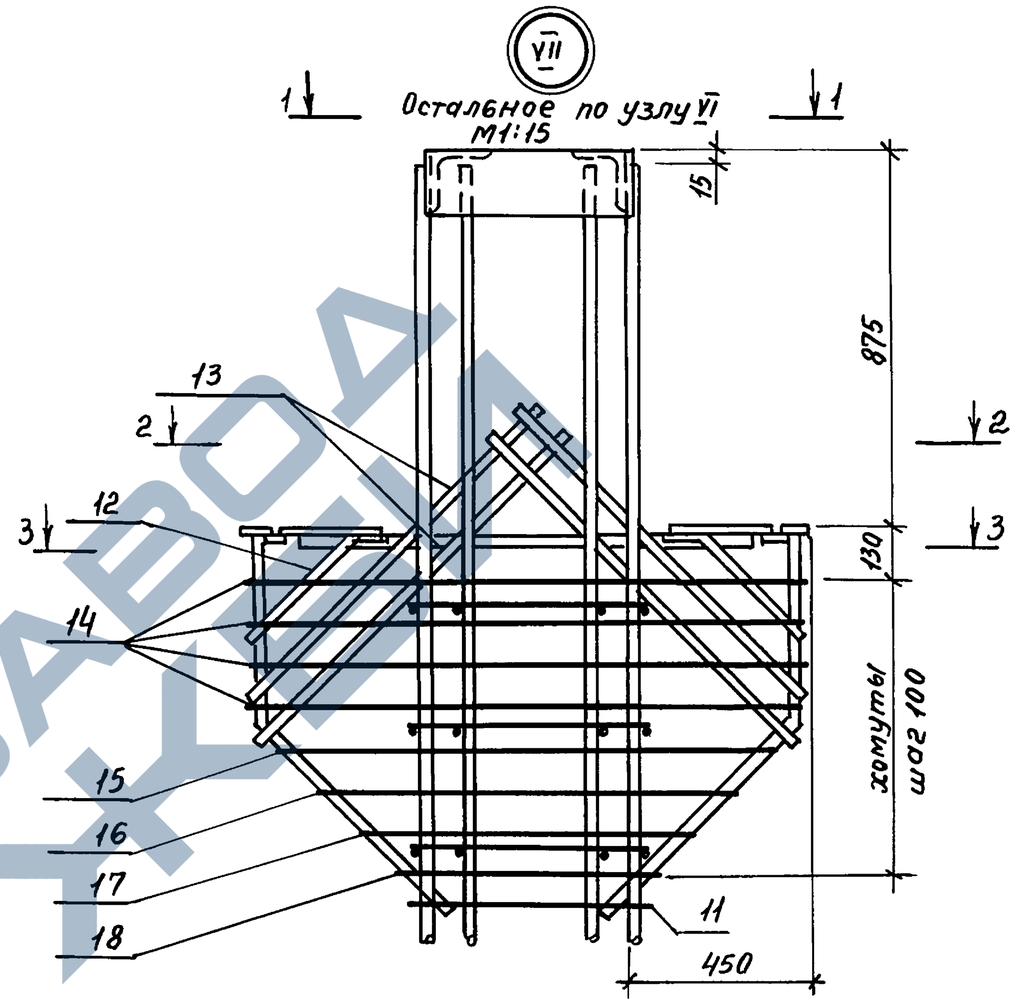

3-3

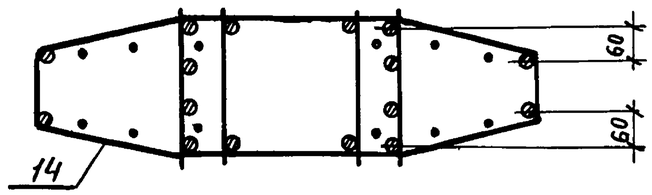

Инв.№ подл.	Подпись и дата	Взам. инв.№

1.420-8/81.2-0.2.0.0 СБ

Лист 3

Пров. [illegible] 30.03.87г Кон. Франц

18397 32

Формат	Зона	Поз.	Обозначение	Наименование	Кол. на испол. 1.420-8/81.2 – 0.0.10 – –	01	02	03	04	05	06	07	08	09	10	11	12	13	14	15	16	17	18	19	20	Примечание
				Документация																						
12			1.420-8/81.2-0.0.1.0 СБ	сборочный чертеж	×	×	×	×	×	×	×	×	×	×	×	×	×	×	×	×	×	×	×	×	×	
				Детали																						
Б.Ч.		1	1.420-8/81.2– 0.0.0.7-03	Отд. стержень ГОСТ 5781-81																						
				Ф22 AIII L=5300									2													15,80 кг
			-04	Ф22 AIII L=5350	4							2														15,96 кг
			-05	Ф22 AIII L=6500																					2	19,37 кг
			-06	Ф22 AIII L=6550												4								2		19,55 кг
			-07	Ф25 AIII L=5300			4																			20,40 кг
			-08	Ф25 AIII L=5350		4																				20,61 кг
			-09	Ф25 AIII L=6500														4								25,00 кг
			-10	Ф25 AIII L=6550													4									25,24 кг
			-11	Ф28 AIII L=5300					4						2											25,59 кг
			-12	Ф28 AIII L=5350				4						2												25,80 кг
			-13	Ф28 AIII L=6500																4						31,44 кг
			-14	Ф28 AIII L=6550															4							31,63 кг
			-15	Ф32 AIII L=5300							4															33,44 кг
			-16	Ф32 AIII L=5350						4																33,76 кг
			-17	Ф32 AIII L=6500																		4				41,00 кг
			-18	Ф32 AIII L=6550																	4					41,33 кг
			-19	Ф36 AIII L=6500																			4			51,93 кг
Б.Ч.		2	1.420-8/81.2– 0.0.0.7-20	Ф8 AI L=370	17	17	17	17	17	17	17	17	17	17	17	21	21	21	21	21	21	21		21	21	0,15 кг
			-21	Ф10 AI L=370																			20			0,23 кг

Нач.отдела	Кодыш		1.420-8/81.2 – 0.0.1.0
Норт.конт.	Коробкова		
Гл.инж.пр.	Тельников		Каркас плоский КР
Рук.груп.	Селиверстова		Стадия Р; Лист 1; Листов 2
Проверил	Коробкова		ЦНИИПРОМЗДАНИЙ
Разработ.	Никитина		

Инв.№подл. | Подпись и дата | Взам.инв.№

Формат	Зона	Поз.	Обозначение	Наименование	Кол. на испол. 1.420-8/81.2-0.0.1.0- 21	22	23	24	25	26	27	28	29	30	31	32	33	34	35	36	37	Примечание
				Документация																		
12			1.420-8/81.2 - 0.0.1.0СБ	Сборочный чертеж	X	X	X	X	X	X	X	X	X	X	X	X	X	X	X	X	X	
				Детали																		
Б.Ч.		1	1.420-8/81.2- 0.0.0.7-05	Отв. стержень ГОСТ 5781-81																		
				Ф22АIII L=6500	2																	19,34кг
			-22	Ф22АIII L=7700												2	2					22,60кг
			-23	Ф22АIII L=7750											2							23,10кг
			-13	Ф28АIII L=6500			2															31,39кг
			-14	Ф28АIII L=6550		2																31,63кг
			-24	Ф28АIII L=7700							4								2			37,20кг
			-25	Ф28АIII L=7750						4								2				37,40кг
			-17	Ф32АIII L=6500				2	2													41,00кг
			-26	Ф32АIII L=7700									4							2	2	48,58кг
			-27	Ф32АIII L=7750								4										48,90кг
			-28	Ф36АIII L=7700										4								61,52кг
Б.Ч.		2	1.420-8/81.2- 0.0.0.7-20	Ф8АI L=370		21	21	21		25	25	25	25		25	25		25	25	25		0,15кг
			-21	Ф10АI L=370	20				20					24			24				24	0,23кг

Инв.№ подл. | Подпись и дата | Взам.инв.№

1.420-8/81.2 - 0.0.1.0

Лист 2

Рис. 1

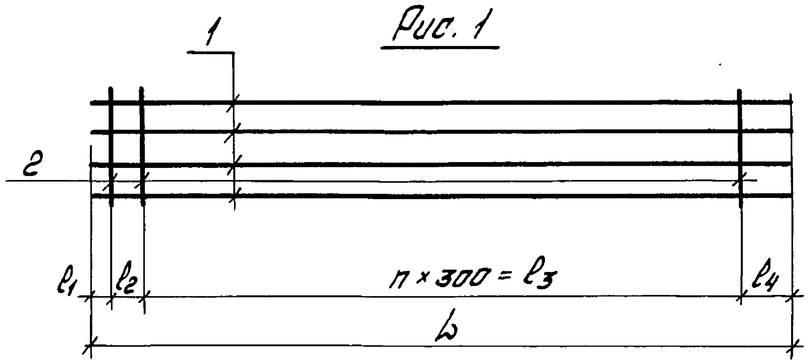

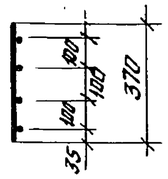

Рис. 2

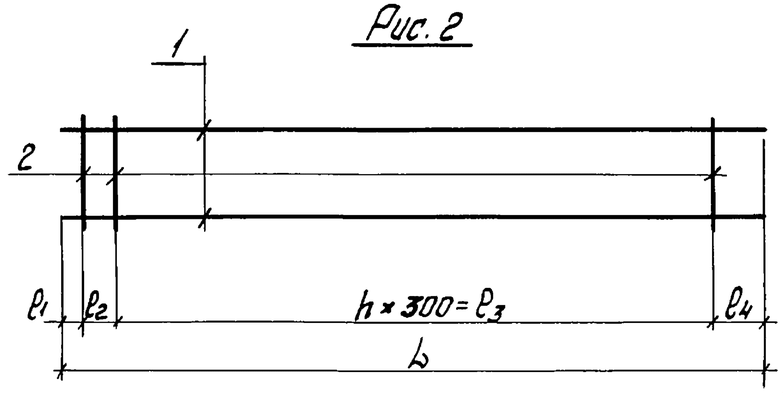

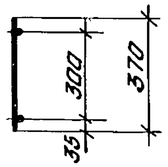

Обозначение	Марка	Рис.	Размеры, мм b	ℓ_1	ℓ_2	ℓ_3	ℓ_4	Кол. шагов n	Масса, кг
1.420-8/81.2-0.0.1.0-15	КР16	1	6500	190	250	5700	360	19	128,70
-16	КР17		6550		—	6000		20	168,45
-17	КР18		6500		250	5700		19	167,15
-18	КР19						660	18	212,32
-19	КР20		6550		—	6000	360	20	42,25
-20	КР21		6500		250	5700		19	41,89
-21	КР22					5400	660	18	43,28
-22	КР23	2	6550		—	6000	360	20	66,40
-23	КР24		6500		250	5700		19	65,93
-24	КР25								85,15
-25	КР26					5400	660	18	86,60
-26	КР27	1	7750		—	7200	360	24	153,35
-27	КР28		7700		250	6900		23	152,55
-28	КР29		7750		—	7200		24	199,35
-29	КР30		7700		250	6900		23	198,07
-30	КР31					6600	660	22	251,60
-31	КР32	2	7750		—	7200	360	24	49,95
-32	КР33		7700		250	6900		23	48,95
-33	КР34					6600	660	22	50,72
-34	КР35		7750		—	7200	360	24	78,55
-35	КР36		7700		250	6900		23	78,15
-36	КР37								100,91
-37	КР38					6600	660	22	102,68

Обозначение	Марка	Рис	Размеры, мм b	ℓ_1	ℓ_2	ℓ_3	ℓ_4	Кол. шагов n	Масса, кг
1.420-8/81.2-0.0.1.0-	КР1	1	5350	190	—	4800	360	16	66,40
-01	КР2								84,99
-02	КР3		5300		250	4500		15	84,15
-03	КР4		5350		—	4800		16	105,75
-04	КР5		5300		250	4500		15	104,90
-05	КР6		5350		—	4800		16	137,35
-06	КР7		5300		250	4500		15	136,31
-07	КР8	2	5350		—	4800		16	34,43
-08	КР9		5300		250	4500		15	34,15
-09	КР10		5350		—	4800		16	54,15
-10	КР11		5300		250	4500		15	53,73
-11	КР12	1	6550		—	6000		20	81,35
-12	КР13								104,10
-13	КР14		6500		250	5700		19	103,15
-14	КР15		6550		—	6000		20	129,65

Нач.отдела	Кобыш	
Нормконт.	Коробкова	
Гл.инж.пр.	Мельников	
Рук.гр.уп.	Селиверстова	
Проверил	Коробкова	
Разработ.	Никитина	

1.420-8/81.2 – 0.0.1.0СБ

Каркас плоский КР
Сборочный чертеж

Стадия	Масса	Масштаб
Р	см. табл.	1:20
Лист	Листов 1	

ЦНИИПРОМЗДАНИЙ

Инв.№подл. | Подпись и дата | Взам.инв.№

ЗАВОД ТЕХЕЛЬ

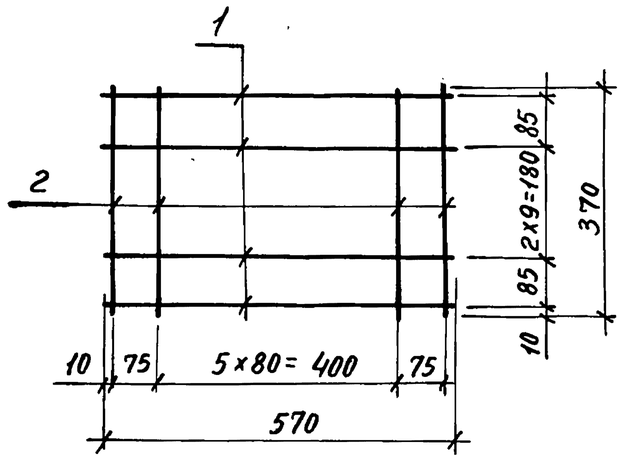

Формат	Зона	Поз.	Обозначение	Наименование	Кол. на испол	Примечание
Б.4.		1	1.420-8/81.2-0.0.0.7-01	Отд. стержень ГОСТ 5781-81		
				Ф10 AI ℓ= 570 мм	5	0.35кг
Б.4.		2	1.420-8/81.2-0.0.0.7-21	Ф10 AI ℓ= 370 мм	8	0.23кг

Нач.отд.	Кодыш		
Норм.конт	Коробкова		
Гл.инж.пр	Мельников		
Рук.гр.уп.	Селиверстова		
Провер.	Коробкова		
Разраб.	Никитина		

Инв.№подл. | Подпись и дата | Взам.инв.№

1.420-8/81.2-0.0.2.0

Сетка арматурная С1

Стадия	Масса	Масштаб
Р	3,6кг	1:10

Лист | Листов 1

ЦНИИПРОМЗДАНИЙ

Пров. [signature] 30.03.82 Кон. [signature]

Формат	Зона	Поз.	Обозначение	Наименование	Кол. на исполн. 1.420-8/81.2-0.0.3.0									Примечание
					—	01	02							
11			1.420-8/81.2-0.0.3.0 СБ	Сборочный чертеж	X	X	X							
				Детали										
11		1	1.420-8/81.2-0.0.0.2	Полоса	2									
Б.4.		1	1.420-8/81.2-0.0.0.8-	Полоса 10×130 ГОСТ 103-76 / С 38/23 ГОСТ 380-71* L=220мм		2								2,3кг
			-01	L=350мм			2							3,6кг
Б.4		2	1.420-8/81.2-0.0.0.8-02	Уголок 160×14 ГОСТ 8509-72 / С 38/23 ГОСТ 380-71* L=376мм	2									12,8кг
			-03	Уголок 63×40×8 ГОСТ 8510-72 / С 38/23 ГОСТ 380-71* L=380мм		2	2							2,3кг

1.420-8/81.2-0.0.3.0

Изделие закладное МН

Стадия	Лист	Листов
Р		1

ЦНИИПРОМЗДАНИЙ

Нач.отд.	Кодыш	
Норм.конт	Коробкова	
Гл.инж.пр	Мельников	
Рук.гр.	Селиверстова	
Провер.	Коробкова	
Разраб.	Никитина	

ЗАВОД ЖБИ

Рис.1

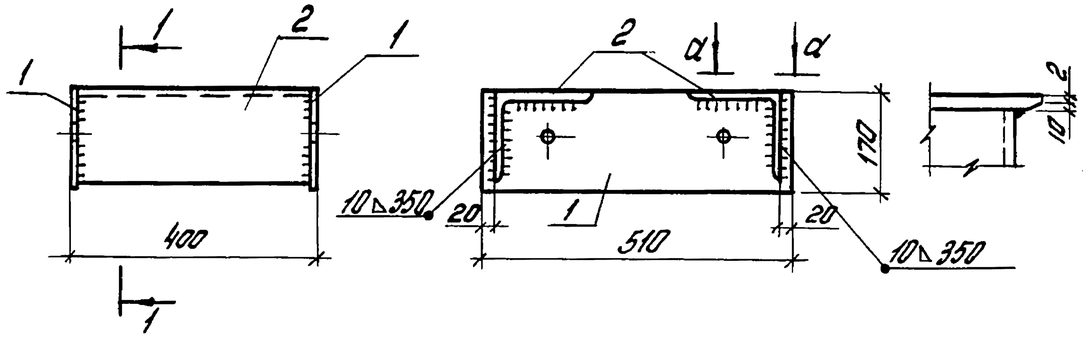

Рис.2

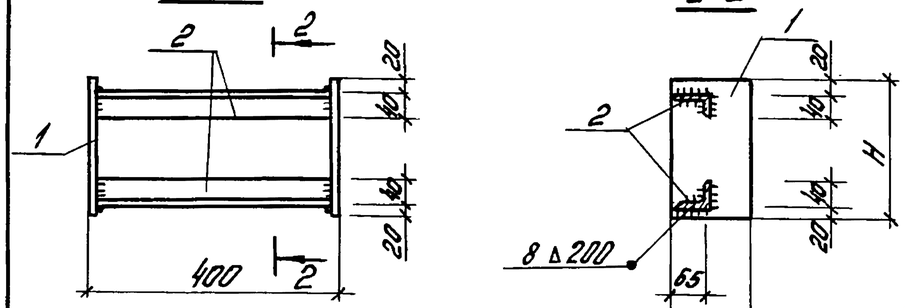

Обозначение	Марка	Рис.	Размеры, мм H		Масса, кг
1.420-8/81.2-0.0.30.-	МН1	1	—		42,0
-01	МН2	2	220		9,2
-02	МН12	2	350		11,8

Нач.отдел.	Кадыш		
Норм.конт.	Коробкова		
Гл.инж.пр.	Мельников		
Рук.группы	Селиверстова		
Проверил	Коробкова		
Разработ.	Никитину		

1.420-8/81.2-0.0.30 СБ

Изделие закладное МН

Стадия	Масса	Масштаб
Р	см. табл.	1:10
Лист	Листов 1	

ЦНИИПРОМЗДАНИЙ

Инв.№подл. | Подпись и дата | Взам.инв.№

1-1

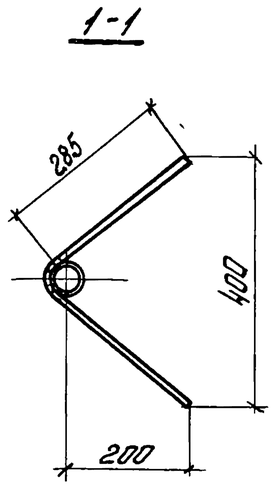

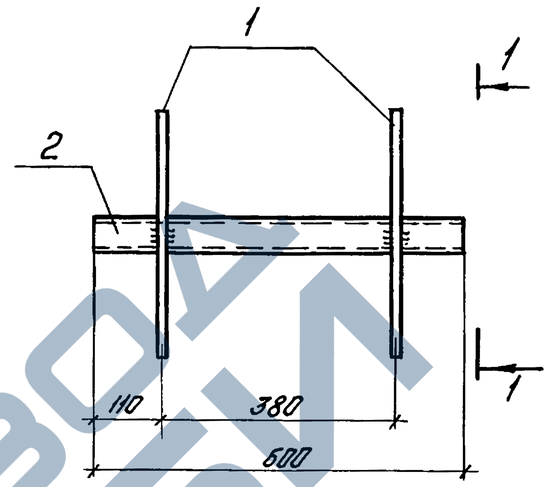

Формат	Зона	Поз.	Обозначение	Наименование	К-во на испол.	Примечание
				Детали		
11		1	1.420-8/81.2-0.0.0.1	Гнутый стержень	2	
Б.Ч.		2	1.420-8/81.2-0.0.0.9	Газовая труба ГОСТ3262-62		
				d_y = 40мм L = 600мм	1	2,2кг

Нач.отдел.	Кадыш		
Норм.конт.	Коробкова		
Гл.инж.пр.	Мельникова		
Рук.груп.	Селиверстова		
Проверил	Коробкова		
Разработ.	Никитина		

1.420-8/81.2-0.0.40

Изделие закладное МН3

Стадия	Масса	Масштаб
Р	3,24кг.	1:10
Лист	Листов 1	

ЦНИИПРОМЗДАНИЙ

Инв.№подл. | Подпись и дата | Взам.инв.№

Инв № подл.	Подп. и дата	Взам. инв №	Формат	Зона	Поз.	Обозначение	Наименование	Кол. на исполн. 1.420-8/81.2-0.0.5.0				Примечание
								-	01	02	03	
							Документация					
			11			1.420-8/81.2-0.0.5.0СБ	Сборочный чертеж	X	X	X	X	
							Детали					
			11		1	1.420-8/81.2-0.0.0.2-01	Полоса	1		1		
						-02	Полоса		1		1	
			11		2	1.420-8/81.2-0.0.0.1-01	Стержень гнутый	2		2		
						-02	Стержень гнутый		2		2	
			Б.4.		3	1.420-8/81.2-0.0.0.7-29	Отд. стержень ГОСТ5781-81					
							Ф16А III L = 120 мм	4	4	4	4	0.2кг
			Б.4.		4	1.420-8/81.2-0.0.0.7-30	Ф32А III L = 1010 мм			1		6.4кг
						-31	Ф36А III L = 1110 мм				1	8,9кг
			Б.4		5	1.420-8/81.2-0.0.0.9-01	Гайка М16 ГОСТ 5915-70	2	2	2	2	0.1кг

Нач.отд.	Кодыш	
Норм.кон.	Коробкова	
Гл.инж.пр.	Мельников	
Рук.гр.	Селиверстова	
Провер.	Коробкова	
Разраб.	Никитина	

1.420-8/81.2-0.0.5.0

Изделие закладное МН

Стадия	Лист	Листов
Р		1

ЦНИИПРОМЗДАНИЙ

Пров. 30.03.89г Кол. франкист.

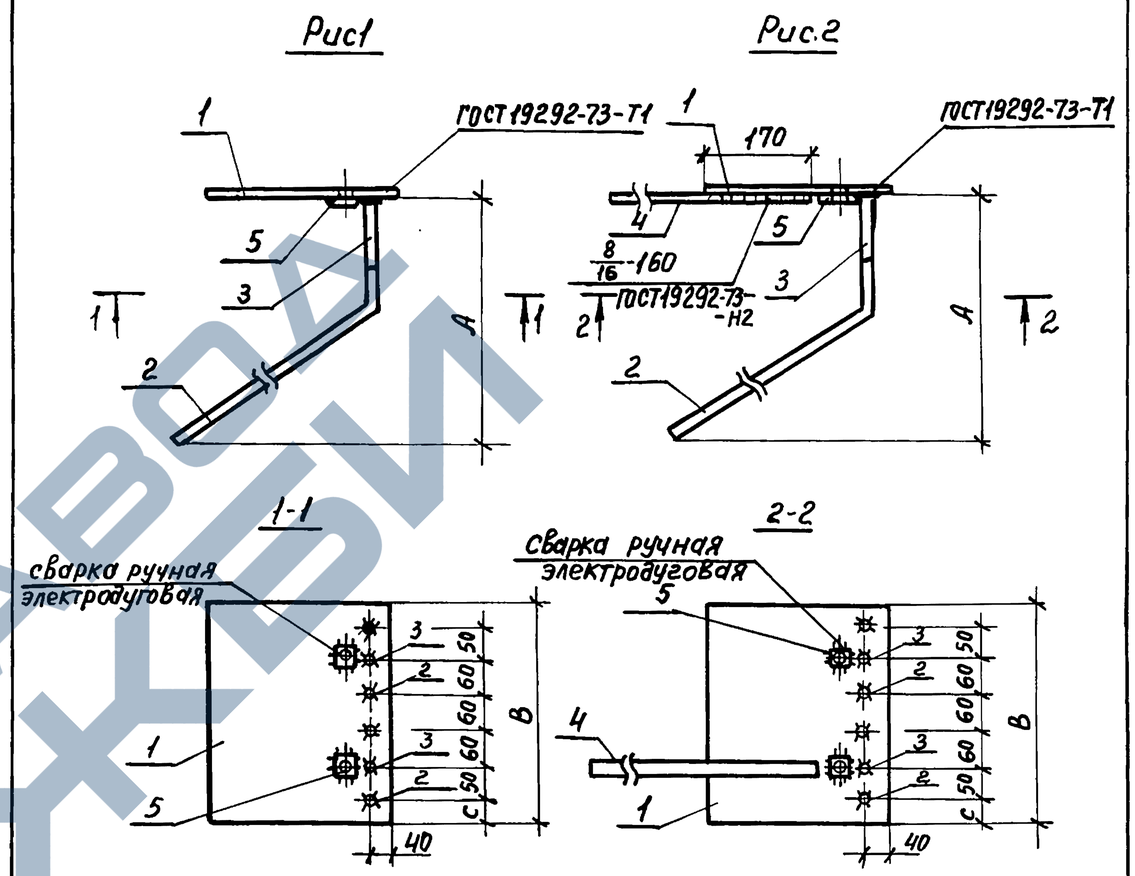

Обозначение	Марка	Рис.	Размеры, мм A	B			C	Масса, кг
1.420-8/81.2-0.0.5.0-	МН4	1	732	360			40	14,2
-01	МН5		1002	390			55	19,5
-02	МН6	2	732	360			40	20,6
-03	МН7		1002	390			55	28,4

1.420-8/81.2-0.0.5.0 СБ

Нач.отд.	Кодыш	
Норм.контр.	Коробкова	
Гл.инж.пр.	Мельников	
Рук.гр.	Селиверстова	
Провер.	Коробкова	
Разраб.	Никитина	

Изделие закладное МН

Стадия	Масса	Масшт.
Р	см. табл.	1:10
Лист	Листов 1	

ЦНИИПРОМЗДАНИЙ

Инв. № подл.	Подпись и дата	Взамен инв. №

Формат	Зона	Поз	Обозначение	Наименование	Колич. на исполн. 1.420-8/81.2-0.0.0.6									Примечание
					–	01	02	03						
				Документация										
11			1.420-8/81.2 – 0.0.6.0 СБ	Сборочный чертеж	X	X	X	X						
				Детали										
11		1	1.420-8/81.2 – 0.0.0.2-03	Полоса	1									
			-04	Полоса		1								
11		1	1.420-8/81.2 – 0.0.0.2-03	Полоса			1							
			-04	Полоса				1						
				Отд. стержень ГОСТ 5781-81										
Б.Ч		2	1.420-8/81.2 – 0.0.0.7-32	Ф32А III L=783мм	2									4,9кг
			-33	Ф36А III L=830мм		2								6,6кг
			-34	Ф32А III L=805мм			2							5,1кг
			-35	Ф36А III L=855мм				2						6,8кг

Нач. отдел.	Кодыш	
Норм. конт.	Коробкова	
Гл. инж. пр.	Мельников	
Рук. груп.	Селиверстова	
Проверил	Коробкова	
Разработ.	Никитина	

1.420-8/81.2 – 0.0.6.0

Изделие закладное МН

Стадия	Лист	Листов
Р		1

ЦНИИПРОМЗДАНИЙ

Формат 11

Инв. № подл.	Подпись и дата	Взам. инв. №

Обозначение	Марка	Рис.	Размеры, мм					Масса, кг
			L	B	δ	в		
1.420-8/81.2-0.0.6.0-	МН8	1	783	130	22	65		17,0
-01	МН9	1	830	140	25	70		22,0
-02	МН10	2	783	130	22	65		17,4
-03	МН11	2	830	140	25	70		22,4

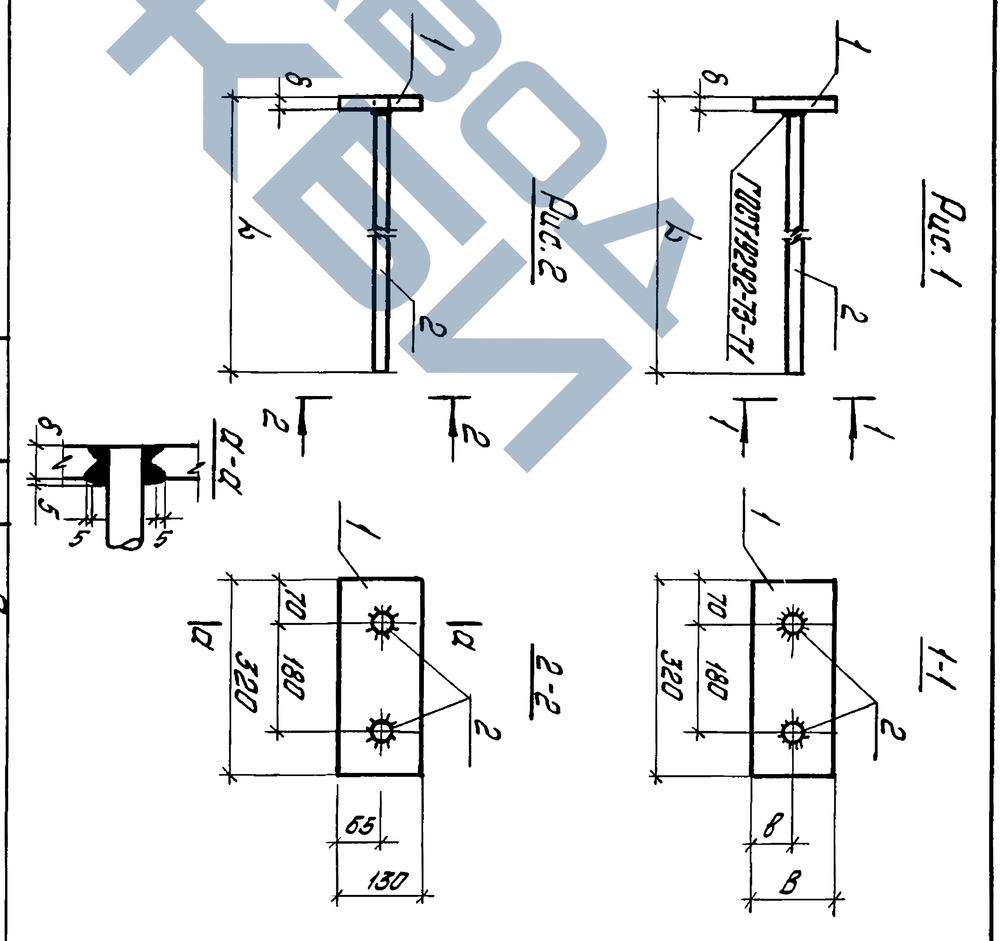

Нач. отдела	Кодыш	
Норм. контр.	Коробкова	
Гл. инж. пр.	Мельников	
Рук. груп.	Селиверстова	
Проверил	Коробкова	
Разработ.	Никитина	

1.420-8/81.2 – 0.0.6.0 СБ

Изделие закладное МН

Стадия	Масса	Масштаб
Р	см. табл.	1:10
Лист	Листов 1	

ЦНИИПРОМЗДАНИЙ

18397 39

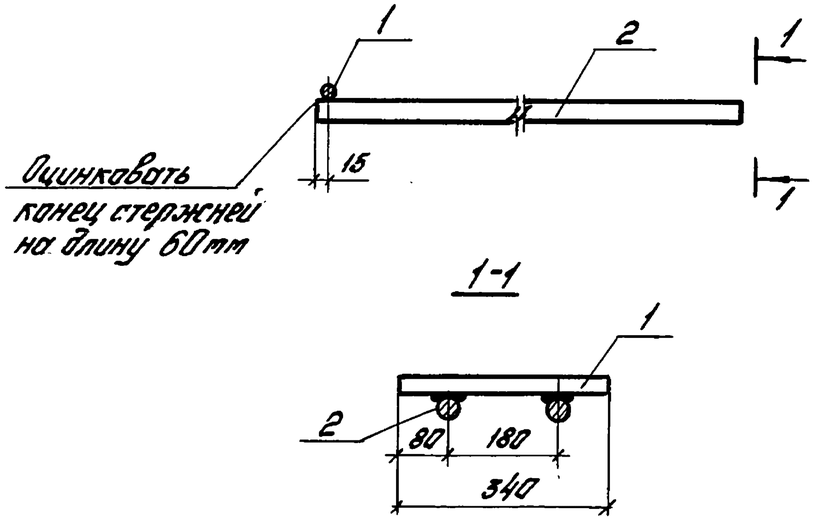

Формат	Зона	Поз.	Обозначение	Наименование	Кол.	Примечание
				1.420-8/81.2-0.0.7.0(МН16)		6,1 кг
				Отд. ст. ГОСТ5781-81		
Б4		1	1.420-8/81.2-0.0.0.7-36	Ф22А III L=340 мм	1	1,0 кг
Б4		2	1.420-8/81.2-0.0.0.7-34	Ф32А III L=805 мм	2	5,1 кг
				1.420-8/81.2-0.0.7.0-01(МН13)		8,1 кг
				Отд. ст. ГОСТ5781-81		
Б4		1	1.420-8/81.2-0.0.0.7-37	Ф25А III L=340 мм	1	1,3 кг
Б4		2	1.420-8/81.2-0.0.07-35	Ф35А III L=855 мм	1	6,8 кг

1.420-8/81.2 – 0.0.7.0

Изделие закладное МН

Стадия	Масса	Масштаб
Р	см. табл.	1:10
Лист	Листов 1	

ЦНИИПРОМЗДАНИЙ

Нач. отд.	Кадыш	
Норм. кон.	Коробкова	
Гл. инж. пр.	Мельников	
Рук. груп.	Селиверстова	
Проверил	Коробкова	
Разработ.	Никитина	

Инв. № подл. | Подпись и дата | Взам. инв. №

Формат	Зона	Поз.	Обозначение	Наименование	Колич. на исполн. 1.420-8/81.2-0.0.8.0-										Примечание
					–	01									
				Документация											
11			1.420-8/81.2-0.0.8.0СБ	Сборочный чертеж	X	X									
				Детали											
Б4		1	1.420-8/81.2-0.0.0.8-04	Полоса 16×220 ГОСТ103-76 / С38/23 ГОСТ380-71* L=550 мм	1										15,1 кг
11		2	1.420-8/81.2-0.0.0.3-01	Полоса	1										
				Полоса		2									

Инв. № подл. | Подпись и дата | Взамен инв. №

1.420-8/81.2-0.0.8.0

Изделие закладное МН

Стадия	Лист	Листов
Р	1	2

ЦНИИПРОМЗДАНИЙ

Формат 11

Нач. отд.	Кадыш	
Норм. конт.	Коробкова	
Гл. инж. пр.	Мельников	
Рук. груп.	Селиверстова	
Проверил	Коробкова	
Разработ.	Никитина	

ЗАВОД КБИ

Инв. № подл.	Подпись и дата	Взам. инв. №

Формат	Зона	Поз.	Обозначение	Наименование	Кол. на исполн. 1.420-8/81.2-0.080										Примечание
					–	01									
				Отд. ст. ГОСТ 5781-81											
БЧ		3	1.420-8/81.2-0.0.0.7-38	Ф22 А III L = 378 мм	8										1,2 кг
			-39	Ф22 А III L = 400 мм		8									1,2 кг
БЧ		4	1.420-8/81.2-0.0.0.7-40	Ф22 А III L = 230 мм	6	6									0,6 кг

1.420-8/81.2-0.0.8.0 | Лист 2

Формат 11

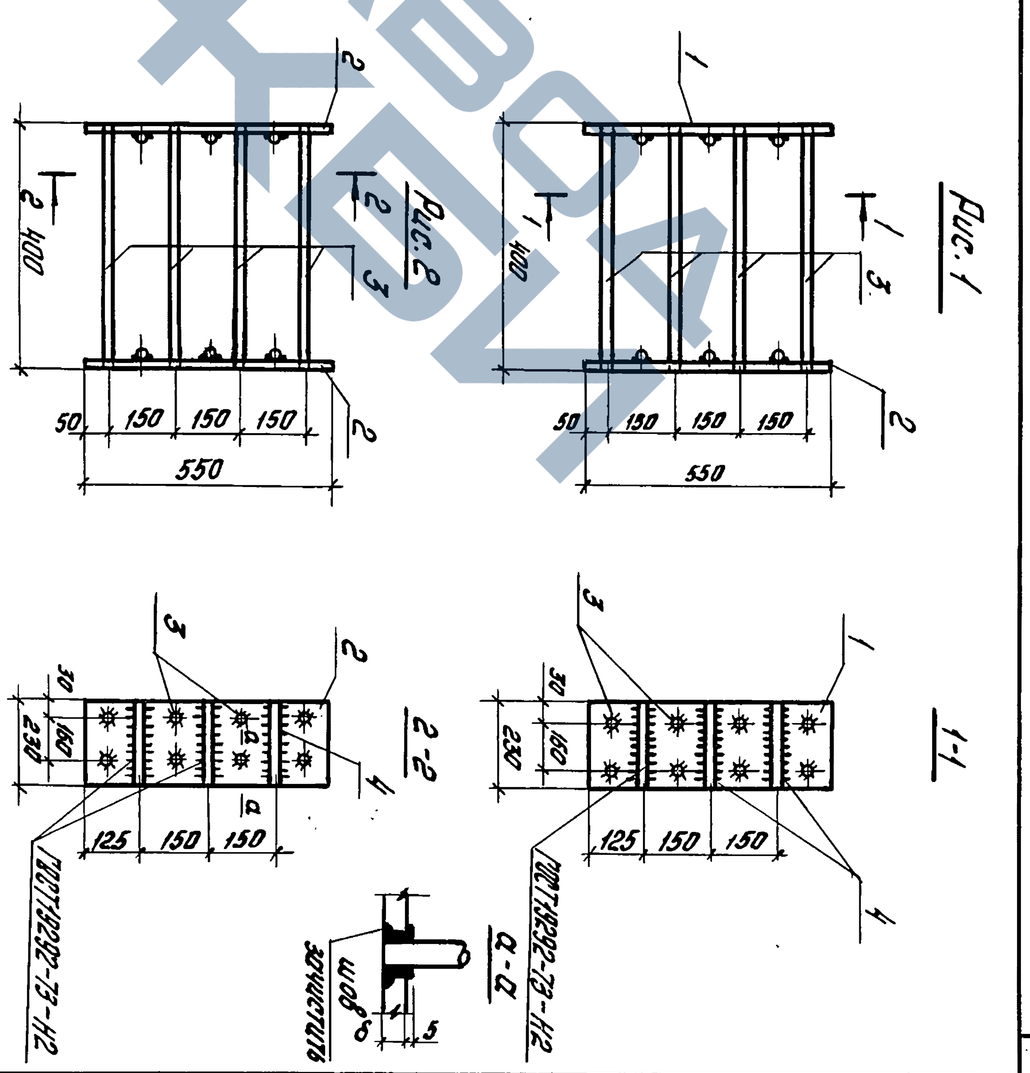

Обозначение	Марка	Рис.	Масса, кг
1.420-8/81.2 - 0.0.8.0 -	МН14	1	43,4
-01	МН15	2	43,4

Инв. № подл.	Подпись и дата	Взам. инв. №

Нач. отд.	Кодыш	
Норм. конт.	Коробкова	
Гл. инж. пр.	Мельников	
Рук. гр.	Селиверстова	
Проверил	Коробкова	
Разраб.	Никитина	

1.420-8/81.2 - 0.0.8.0 СБ

Изделие закладное МН

Стадия	Масса	Масштаб
Р	см. табл.	1:10
Лист	Листов 1	

ЦНИИПРОМЗДАНИЙ

18397 41

40

Рис. 1

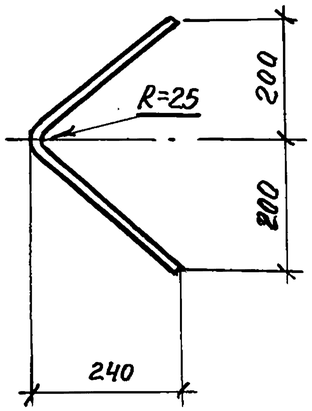

Рис. 2

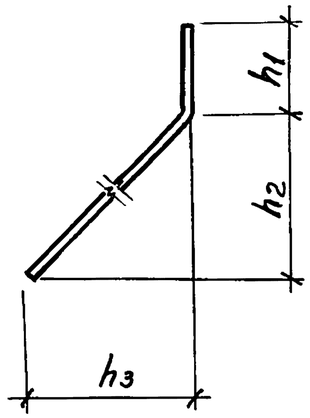

Обозначение	Рис.	Размеры, мм						Масса кг
		общая длина	h_1	h_2	h_3	Фмм и кл.стали		
1.420-8/81.2 - 0.0.0.1-	1	610	—	—	—	12А III		0,54
-01	2	920	250	470	470	16А III		1,5
-02	2	1210	450	540	540	20А III		3,0

1.420-8/81.2 - 0.0.0.1

Нач.отд.	Кодыш		
Норм.кон.	Коробкова		
Гл.инж.пр.	Мельников		
Рук.гр.	Селиверстова		
Провер.	Коробкова		
Разраб.	Никитина		

Стержень гнутый

Стадия	Масса	Масшт.
Р	см. табл.	1:10

Лист | Листов 1

ГОСТ 5781-81

ЦНИИПРОМЗДАНИЙ

Взам.инв.№ | Подп. и дата | Инв.№ подл.

Пров. 30.03.82г Коп. Франтов

Рис. 1

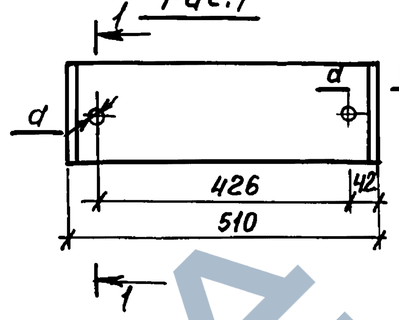

1-1

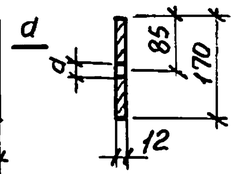

d-d

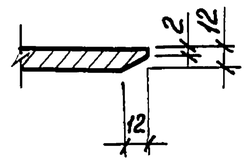

Рис. 2

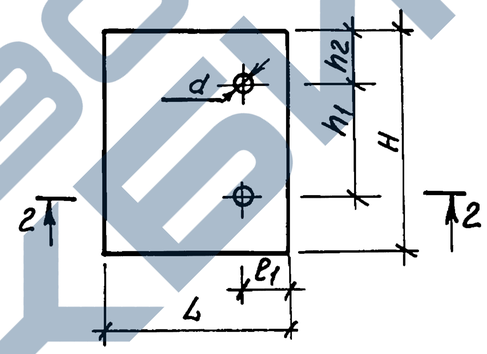

Рис. 3

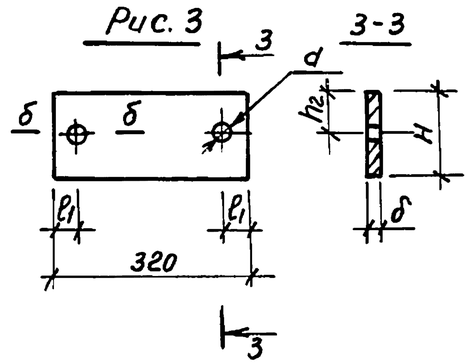

2-2

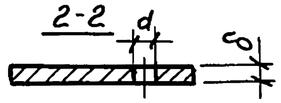

б-б

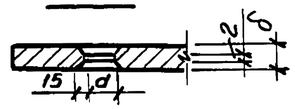

Обозначение	Рис.	Размеры, мм							Масса кг
		L	l_1	H	h_1	h_2	б	d	
1.420-8/81.2 - 0.0.0.2-	1	—	—	—	—	—	—	10,0	8,2
-01	2	300	80	360	180	90	12	17,5	10,2
-02	2	340	80	390	180	105	12	17,5	12,5
-03	3	—	—	130	—	—	22	36	7,2
-04	3	—	—	140	—	—	25	40	8,8

1.420 8/81.2 - 0.0.0.2

Нач.отд.	Кодыш		
Нар.конт.	Коробкова		
Гл.инж.пр.	Мельников		
Рук.гр.	Селиверстова		
Провер.	Коробкова		
Разраб.	Никитина		

Полоса

Стадия	Масса	Масшт.
Р	см. табл.	1:10

Лист | Листов 1

ГОСТ 103-76

ЦНИИПРОМЗДАНИЙ

ЗАВОД ЖБИ

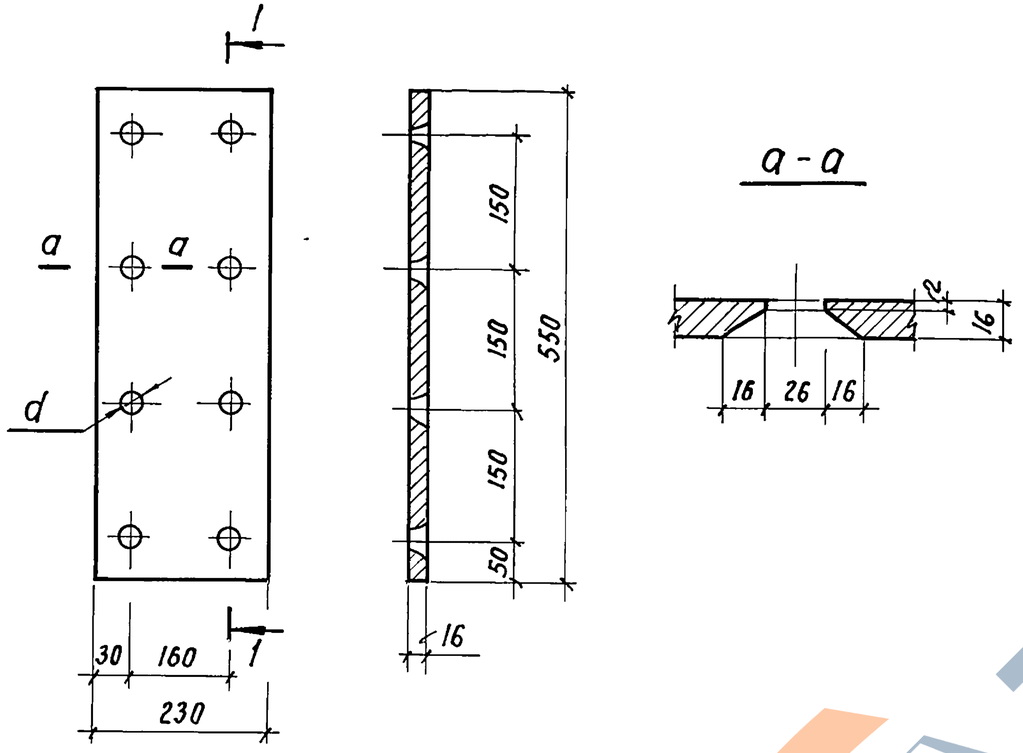

Обозначение	Размеры, мм				Масса, кг
	a	L	d	δ	
1.420-8/81.2-0.0.03	160	230	26	16	15,1

Взамен инв.№ | Подпись и дата | Инв.№ подл.

Нач.отд.	Кодыш	
Норм.кон.	Коробкова	
Гл.инж.пр.	Мельников	
Рук.гр.	Селиверстова	
Проверил	Коробкова	
Разраб.	Никитина	

1.420-8/81.2 – 0.0.03

Полоса

Стадия	Масса	Масштаб
Р	см. табл.	1:50
Лист	Листов 1	

ГОСТ 103-76

ЦНИИПРОМЗДАНИЙ

Рис. 1

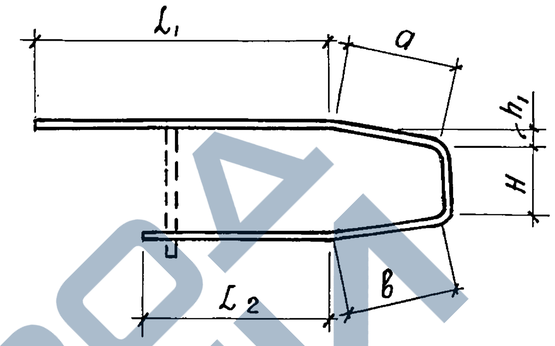

Рис. 2

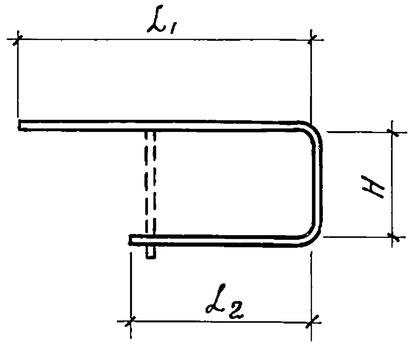

Обозначение	Рис.	Размеры, мм									Масса, кг
		Общая длина	L1	L2	a	в	H	h1		ф	
1.420-8/81.2-0.0.04	1	2540	960	620	370	370	220	55		8АI	1,0
– 01		2480	960	620	340	340	220	55		8АI	0,98
– 02		2280	960	620	240	240	220	55		8АI	0,9
– 03		2100	960	620	150	150	220	55		8АI	0,83
– 04		2650	960	620	420	420	230	50		8АI	1,05
– 05		2570	960	620	380	380	230	50		8АI	1,02
– 06		2370	960	620	280	280	230	50		8АI	0,94
– 07		2170	960	620	180	180	230	50		8АI	0,86
– 08		1990	960	620	90	90	230	50		8АI	0,79
– 09	2	1910	960	620	—	—	330	—		8АI	0,75

Взамен инв.№ | Подпись и дата | Инв.№ подл.

Нач.отд.	Кодыш	
Норм.кон.	Коробкова	
Гл.инж.пр.	Мельников	
Рук.гр.	Селиверстова	
Проверил	Коробкова	
Разраб.	Никитина	

1.420-8/81.2-0.0.04

Стержень гнутый

Стадия	Масса	Масштаб
Р	см. табл.	1:20
Лист	Листов 1	

ГОСТ 5781-81

ЦНИИПРОМЗДАНИЙ

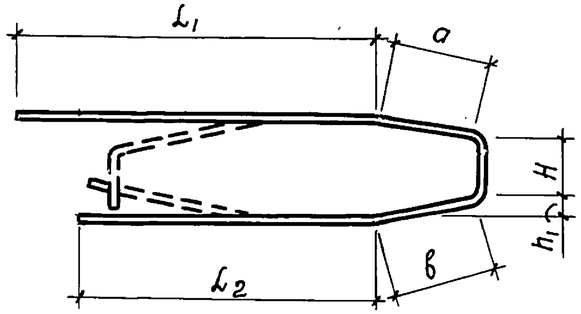

Обозначение	Размеры, мм									Масса, кг
	общая длина	L_1	L_2	a	в	H	h_1		ф мм	
1.420-8/81.2-0.0.05	3100	1170	970	370	370	220	55		8AI	1.22
-01	2980	1140	940	340	340	220	55		8AI	1.18
-02	2580	1040	840	240	240	220	55		8AI	1,02
-03	2220	950	750	150	150	220	55		8AI	0,88
-04	3330	1230	1030	420	420	230	50		8AI	1,32
-05	3170	1190	990	380	380	230	50		8AI	1,25
-06	2770	1090	890	280	280	230	50		8AI	1,09
-07	2370	990	790	180	180	230	50		8AI	0,94
-08	2010	900	700	90	90	230	50		8AI	0,79

Инв. № подл. | Подпись и дата | Взам. инв. №

Нач. отдела	Кодыш	
Норм. кон.	Коробкова	
Гл. инж. пр.	Мельников	
Рук. груп.	Селиверстова	
Проверил	Коробкова	
Разработ.	Никитина	

1.420-8/81.2-0.0.0.5

Стержень гнутый

Стадия	Масса	Масштаб
Р	см. табл.	1:20
Лист	Листов 1	

ГОСТ 5781-81

ЦНИИПРОМЗДАНИЙ

Рис. 1

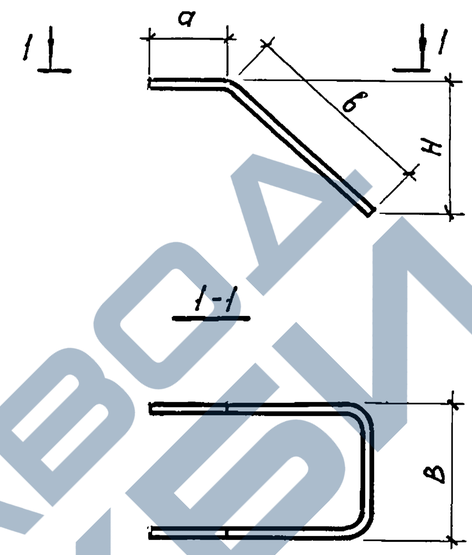

Рис. 2

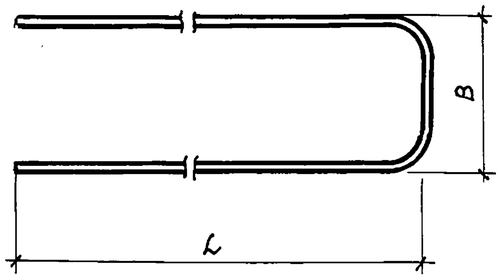

Обозначение	Рис.	Размеры, мм							Масса, кг
		общая длина	а	в	B	H	L	ф мм	
1.420-8/81.2-0.0.0.6-	1	1070	125	300	220	205	—	12AIII	0,95
-01		1140	125	330	230	235	—	18AIII	2,28
-02	2	1900	—	—	220	—	840	12AIII	1,69
-03		2150	—	—	230	—	960	18AIII	4,30

Инв. № подл. | Подпись и дата | Взам. инв. №

Нач. отд.	Кодыш	
Норм. кон.	Коробкова	
Гл. инж. пр.	Мельникова	
Рук. гр.	Селиверстова	
Провер.	Коробкова	
Разраб.	Никитина	

1.420-8/81.2-0.0.0.6

Стержень гнутый

Стадия	Масса	Масштаб
Р	см. табл.	1:10
Лист	Листов 1	

ГОСТ 5781-81

ЦНИИПРОМЗДАНИЙ

Марка колонны	Арматурные изделия: Арматурная сталь ГОСТ 5781-81												Закладные изделия: Профильная сталь ГОСТ 380-71*										Арматурная сталь ГОСТ 5781-81							Всего
	Класс А-I				Класс А-III																		Класс А-III							
	Ф мм			Итого	Ф мм							Итого	δ=10	δ=12	δ=16	δ=22	δ=25	Газ. труба d=40	L 160×14	L 63×40×8	Гайка М16	Итого	Ф мм						Итого	
	8	10	12		10	12	18	22	28	32	36												12	16	20	22	32	36		
1КО1.6.48-1	23,5		2,0	25,5	14,4	4,3		63,8	206,4			288,9	9,2	26,6		7,2		4,4	25,6	9,2	0,2	82,4	2,2	3,8			9,8		15,8	412,6
1КО1.6.48-2	23,5		2,0	25,5	14,4	4,3			103,2	270,0		391,9	9,2	26,6		7,2		4,4	25,6	9,2	0,2	82,4	2,2	3,8			9,8		15,8	515,6
1КО1.6.48-1-1	23,5		2,0	25,5	14,4	4,3		63,8	206,4			288,9	9,2	26,6	60,4	7,2		4,4	25,6	9,2	0,2	142,8	2,2	3,8		26,4	9,8		42,2	499,4
1КО1.6.48-2-1	23,5		2,0	25,5	14,4	4,3			103,2	270,0		391,9	9,2	26,6	60,4	7,2		4,4	25,6	9,2	0,2	142,8	2,2	3,8		26,4	9,8		42,2	602,4
1КО1.6.60-1	27,7		2,0	29,7	14,4	4,3		78,2	253,0			349,9	9,2	26,6		7,2		4,4	25,6	9,2	0,2	82,4	2,2	3,8			9,8		15,8	477,8
1КО1.6.60-2	27,7		2,0	29,7	14,4	4,3			126,5	330,6		475,8	9,2	26,6		7,2		4,4	25,6	9,2	0,2	82,4	2,2	3,8			9,8		15,8	603,7
1КО1.6.60-3	27,7		2,0	29,7	14,4	4,3			126,5	330,6		475,8	9,2	26,6		7,2		4,4	25,6	9,2	0,2	82,4	2,2	3,8			9,8		15,8	603,7
1КО1.6.60-1-1	27,7		2,0	29,7	14,4	4,3		78,2	253,0			349,9	9,2	26,6	60,4	7,2		4,4	25,6	9,2	0,2	142,8	2,2	3,8		26,4	9,8		42,2	564,6
1КО1.6.60-2-1	27,7		2,0	29,7	14,4	4,3			126,5	330,6		475,8	9,2	26,6	60,4	7,2		4,4	25,6	9,2	0,2	142,8	2,2	3,8		26,4	9,8		42,2	690,5
1КО1.6.60-3-1	27,7		2,0	29,7	14,4	4,3			126,5	330,6		475,8	9,2	26,6	60,4	7,2		4,4	25,6	9,2	0,2	142,8	2,2	3,8		26,4	9,8		42,2	690,5
1КО1.6.72-1	32,0		2,0	34,0	14,4	4,3			149,6	391,2		559,5	9,2	26,6		7,2		4,4	25,6	9,2	0,2	82,4	2,2	3,8			9,8		15,8	691,7
1КО1.6.72-1-1	32,0		2,0	34,0	14,4	4,3			149,6	391,2		559,5	9,2	26,6	60,4	7,2		4,4	25,6	9,2	0,2	142,8	2,2	3,8		26,4	9,8		42,2	778,5
1КО2.6.48-1	26,6		2,0	28,6	14,4		10,9		102,4	267,5		395,2	14,4	28,9			8,8	4,4	25,6	9,2	0,2	91,5	2,2	0,8	6,0			13,2	22,2	537,5
1КО2.6.48-1-1	26,6		2,0	28,6	14,4		10,9		102,4	267,5		395,2	14,4	28,9	60,4		8,8	4,4	25,6	9,2	0,2	151,9	2,2	0,8	6,0	26,4		13,2	48,6	626,3
1КО2.6.60-1	30,8		2,0	32,8	14,4		10,9		125,6	328,0		478,9	14,4	28,9			8,8	4,4	25,6	9,2	0,2	91,5	2,2	0,8	6,0			13,2	22,2	625,4
1КО2.6.60-2	30,8		2,0	32,8	14,4		10,9			492,0		517,3	14,4	28,9			8,8	4,4	25,6	9,2	0,2	91,5	2,2	0,8	6,0			13,2	22,2	663,8
1КО2.6.60-3	8,6	32,4	2,0	43,0	14,4		10,9			164,0	415,0	604,7	14,4	28,9			8,8	4,4	25,6	9,2	0,2	91,5	2,2	0,8	6,0			13,2	22,2	761,4
1КО2.6.60-1-1	30,8		2,0	32,8	14,4		10,9		125,6	328,0		478,9	14,4	28,9	60,4		8,8	4,4	25,6	9,2	0,2	151,9	2,2	0,8	6,0	26,4		13,2	48,6	712,2
1КО2.6.60-2-1	30,8		2,0	32,8	14,4		10,9			492,0		517,3	14,4	28,9	60,4		8,8	4,4	25,6	9,2	0,2	151,9	2,2	0,8	6,0	26,4		13,2	48,6	750,6
1КО2.6.60-3-1	8,6	32,4	2,0	43,0	14,4		10,9			164,0	415,0	604,7	14,4	28,9	60,4		8,8	4,4	25,6	9,2	0,2	151,9	2,2	0,8	6,0	26,4		13,2	48,6	848,2
1КО2.6.72-1	35,1		2,0	37,1	14,4		10,9			583,0		608,3	14,4	28,9			8,8	4,4	25,6	9,2	0,2	91,5	2,2	0,8	6,0			13,2	22,2	759,1
1КО2.6.72-2	8,6	38,9	2,0	49,5	14,4		10,9			194,3	492,2	711,8	14,4	28,9			8,8	4,4	25,6	9,2	0,2	91,5	2,2	0,8	6,0			13,2	22,2	875,0
1КО2.6.72-1-1	35,1		2,0	37,1	14,4		10,9			583,0		608,3	14,4	28,9	60,4		8,8	4,4	25,6	9,2	0,2	151,9	2,2	0,8	6,0	26,4		13,2	48,6	845,9
1КО2.6.72-2-1	8,6	38,9	2,0	49,5	14,4		10,9			194,3	492,2	711,8	14,4	28,9	60,4		8,8	4,4	25,6	9,2	0,2	151,9	2,2	0,8	6,0	26,4		13,2	48,6	961,8

Инв. № подл. | Подпись и дата | Взам. инв. №

Нач. отд.	Ковыш	
Нач. кон.	Коробкова	
Гл. инж. пр.	Мельников	
Рук. гр.	Селиверстов	
Проверил	Коробкова	
Разработ.	Никитина	

1.420-8/81.2 – 0.0.0 ВСТ

Выборка стали

Стадия	Лист	Листов
Р	1	3

ЦНИИПРОМЗДАНИЙ

Марка колонны	Арматурные изделия											Закладные изделия													Всего
	Арматурная сталь ГОСТ 5781-81											Профильная сталь ГОСТ 380-71*						Арматурная сталь ГОСТ 5781-81							
	Класса I			Класса A III														Класса A III							
	ф мм		Итого	ф мм							Итого	δ=12	δ=16	Гоз.тр. d=40	L160х х14	Гайка М16	Итого	ф мм						Итого	
	8	12		10	12	18	22	25	28	32								12	16	20	22	32	36		
1КД1.6.48-1	24,3	2,0	26,3	14,4	8,7		191,5				214,6	36,8		4,4	25,6	0,4	67,2	2,2	7,6			12,8		22,6	330,9
1КД1.6.48-2	24,3	2,0	26,3	14,4	8,7		63,8	164,9			251,8	36,8		4,4	25,6	0,4	67,2	2,2	7,6			12,8		22,6	367,9
1КД1.6.48-3	24,3	2,0	26,3	14,4	8,7		63,8		206,4		293,3	36,8		4,4	25,6	0,4	67,2	2,2	7,6			12,8		22,6	409,4
1КД1.6.48-4	24,3	2,0	26,3	14,4	8,7		63,8		206,4		293,3	36,8		4,4	25,6	0,4	67,2	2,2	7,6			12,8		22,6	409,4
1КД1.6.48-5	24,3	2,0	26,3	14,4	8,7				103,2	270,1	396,4	36,8		4,4	25,6	0,4	67,2	2,2	7,6			12,8		22,6	512,5
1КД1.6.48-1-1	24,3	2,0	26,3	14,4	8,7		191,5				214,6	36,8	60,4	4,4	25,6	0,4	127,6	2,2	7,6		26,4	12,8		49,0	417,5
1КД1.6.48-2-1	24,3	2,0	26,3	14,4	8,7		63,8	164,9			251,8	36,8	60,4	4,4	25,6	0,4	127,6	2,2	7,6		26,4	12,8		49,0	454,7
1КД1.6.48-3-1	24,3	2,0	26,3	14,4	8,7		63,8		206,4		293,3	36,8	60,4	4,4	25,6	0,4	127,6	2,2	7,6		26,4	12,8		49,0	496,2
1КД1.6.48-4-1	24,3	2,0	26,3	14,4	8,7		63,8		206,4		293,3	36,8	60,4	4,4	25,6	0,4	127,6	2,2	7,6		26,4	12,8		49,0	496,2
1КД1.6.48-5-1	24,3	2,0	26,3	14,4	8,7				103,2	270,1	396,4	36,8	60,4	4,4	25,6	0,4	127,6	2,2	7,6		26,4	12,8		49,0	599,3
1КД1.6.60-1	28,5	2,0	30,5	14,4	8,7		234,6				257,7	36,8		4,4	25,6	0,4	67,2	2,2	7,6			12,8		22,6	378,0
1КД1.6.60-2	28,5	2,0	30,5	14,4	8,7		78,2	201,9			303,2	36,8		4,4	25,6	0,4	67,2	2,2	7,6			12,8		22,6	423,5
1КД1.6.60-3	28,5	2,0	30,5	14,4	8,7		78,2		253,0		354,3	36,8		4,4	25,6	0,4	67,2	2,2	7,6			12,8		22,6	474,6
1КД1.6.60-4	28,5	2,0	30,5	14,4	8,7		78,2		253,0		354,3	36,8		4,4	25,6	0,4	67,2	2,2	7,6			12,8		22,6	474,6
1КД1.6.60-5	28,5	2,0	30,5	14,4	8,7		78,2			330,6	431,9	36,8		4,4	25,6	0,4	67,2	2,2	7,6			12,8		22,6	552,2
1КД1.6.60-6	28,5	2,0	30,5	14,4	8,7				126,5	330,6	480,2	36,8		4,4	25,6	0,4	67,2	2,2	7,6			12,8		22,6	600,5
1КД1.6.60-1-1	28,5	2,0	30,5	14,4	8,7		234,6				257,7	36,8	60,4	4,4	25,6	0,4	127,6	2,2	7,6		26,4	12,8		49,0	464,8
1КД1.6.60-2-1	28,5	2,0	30,5	14,4	8,7		78,2	201,9			303,2	36,8	60,4	4,4	25,6	0,4	127,6	2,2	7,6		26,4	12,8		49,0	510,3
1КД1.6.60-3-1	28,5	2,0	30,5	14,4	8,7		78,2		253,0		354,3	36,8	60,4	4,4	25,6	0,4	127,6	2,2	7,6		26,4	12,8		49,0	561,4
1КД1.6.60-4-1	28,5	2,0	30,5	14,4	8,7		78,2		253,0		354,3	36,8	60,4	4,4	25,6	0,4	127,6	2,2	7,6		26,4	12,8		49,0	561,4
1КД1.6.60-5-1	28,5	2,0	30,5	14,4	8,7		78,2			330,6	431,9	36,8	60,4	4,4	25,6	0,4	127,6	2,2	7,6		26,4	12,8		49,0	639,0
1КД1.6.60-6-1	28,5	2,0	30,5	14,4	8,7				126,5	330,6	480,2	36,8	60,4	4,4	25,6	0,4	127,6	2,2	7,6		26,4	12,8		49,0	687,3
1КД1.6.72-1	32,8	2,0	34,8	14,4	8,7		92,4		299,2		414,7	36,8		4,4	25,6	0,4	67,2	2,2	7,6			12,8		22,6	539,3
1КД1.6.72-2	32,8	2,0	34,8	14,4	8,7		92,4			391,2	506,7	36,8		4,4	25,6	0,4	67,2	2,2	7,6			12,8		22,6	631,3
1КД1.6.72-3	32,8	2,0	34,8	14,4	8,7				149,6	391,2	563,9	36,8		4,4	25,6	0,4	67,2	2,2	7,6			12,8		22,6	688,5
1КД1.6.72-1-1	32,8	2,0	34,8	14,4	8,7		92,4		299,2		414,7	36,8	60,4	4,4	25,6	0,4	127,6	2,2	7,6		26,4	12,8		49,0	626,1
1КД1.6.72-2-1	32,8	2,0	34,8	14,4	8,7		92,4			391,2	506,7	36,8	60,4	4,4	25,6	0,4	127,6	2,2	7,6		26,4	12,8		49,0	718,1
1КД1.6.72-3-1	32,8	2,0	34,8	14,4	8,7				149,6	391,2	563,9	36,8	60,4	4,4	25,6	0,4	127,6	2,2	7,6		26,4	12,8		49,0	775,3

Инв.№ подл. | Подпись и дата | Взам.инв.№

1.420-8/81.2 – 0.0.0 ВСТ

Лист 2

Марка колонны	Арматурные изделия											Итого	Закладные изделия												Всего
	Арматурная сталь ГОСТ 5781-81												Профильная сталь ГОСТ 380-71*						Арматурная сталь ГОСТ 5781-81						
	Класс AI				Класс AIII														Класс AIII						
	Ø мм				Ø мм														Ø мм						
	8	10	12	Итого	10	18	22	25	28	32	36		δ=12	δ=16	Отв. тр. d=40	L160×12	Гайка М16	Итого	12	16	20	22	36	Итого	
1КД2.6.48-1	28,1		2,0	30,1	14,4	21,8	63,2	163,2				262,6	41,4		4,4	25,6	0,4	71,8	2,2	1,6	12,0		17,8	33,6	398,1
1КД2.6.48-2	28,1		2,0	30,1	14,4	21,8	63,2		204,7			304,1	41,4		4,4	25,6	0,4	71,8	2,2	1,6	12,0		17,8	33,6	439,6
1КД2.6.48-3	28,1		2,0	30,1	14,4	21,8	63,2			267,5		366,9	41,4		4,4	25,6	0,4	71,8	2,2	1,6	12,0		17,8	33,6	502,4
1КД2.6.48-1-1	28,1		2,0	30,1	14,4	21,8	63,2	163,2				262,6	41,4	60,4	4,4	25,6	0,4	132,2	2,2	1,6	12,0	26,4	17,8	60,0	484,9
1КД2.6.48-2-1	28,1		2,0	30,1	14,4	21,8	63,2		204,7			304,1	41,4	60,4	4,4	25,6	0,4	132,2	2,2	1,6	12,0	26,4	17,8	60,0	526,4
1КД2.6.48-3-1	28,1		2,0	30,1	14,4	21,8	63,2			267,5		366,9	41,4	60,4	4,4	25,6	0,4	132,2	2,2	1,6	12,0	26,4	17,8	60,0	599,2
1КД2.6.60-1	32,4		2,0	34,4	14,4	21,8	77,5	200,0				313,7	41,4		4,4	25,6	0,4	71,8	2,2	1,6	12,0		17,8	33,6	453,5
1КД2.6.60-2	32,4		2,0	34,4	14,4	21,8	77,5		251,5			365,2	41,4		4,4	25,6	0,4	71,8	2,2	1,6	12,0		17,8	33,6	505,0
1КД2.6.60-3	32,4		2,0	34,4	14,4	21,8	77,5		251,5			365,2	41,4		4,4	25,6	0,4	71,8	2,2	1,6	12,0		17,8	33,6	505,0
1КД2.6.60-4	32,4		2,0	34,4	14,4	21,8	77,5			328,0		441,7	41,4		4,4	25,6	0,4	71,8	2,2	1,6	12,0		17,8	33,6	581,5
1КД2.6.60-5	32,4		2,0	34,4	14,4	21,8			125,6	328,0		489,8	41,4		4,4	25,6	0,4	71,8	2,2	1,6	12,0		17,8	33,6	629,6
1КД2.6.60-6	10,1	32,4	2,0	44,5	14,4	21,8	77,5				415,4	528,9	41,4		4,4	25,6	0,4	71,8	2,2	1,6	12,0		17,8	33,6	678,8
1КД2.6.60-1-1	32,4		2,0	34,4	14,4	21,8	77,5	200,0				313,7	41,4	60,4	4,4	25,6	0,4	132,2	2,2	1,6	12,0	26,4	17,8	60,0	540,3
1КД2.6.60-2-1	32,4		2,0	34,4	14,4	21,8	77,5		251,5			365,2	41,4	60,4	4,4	25,6	0,4	132,2	2,2	1,6	12,0	26,4	17,8	60,0	591,8
1КД2.6.60-3-1	32,4		2,0	34,4	14,4	21,8	77,5		251,5			365,2	41,4	60,4	4,4	25,6	0,4	132,2	2,2	1,6	12,0	26,4	17,8	60,0	591,8
1КД2.6.60-4-1	32,4		2,0	34,4	14,4	21,8	77,5			328,0		441,7	41,4	60,4	4,4	25,6	0,4	132,2	2,2	1,6	12,0	26,4	17,8	60,0	668,3
1КД2.6.60-5-1	32,4		2,0	34,4	14,4	21,8			125,6	328,0		489,8	41,4	60,4	4,4	25,6	0,4	132,2	2,2	1,6	12,0	26,4	17,8	60,0	716,4
1КД2.6.60-6-1	10,1	32,4	2,0	44,5	14,4	21,8	77,5				415,4	528,9	41,4	60,4	4,4	25,6	0,4	132,2	2,2	1,6	12,0	26,4	17,8	60,0	769,6
1КД2.6.72-1	36,6		2,0	38,6	14,4	21,8	90,4		297,6			424,2	41,4		4,4	25,6	0,4	71,8	2,2	1,6	12,0		17,8	33,6	568,2
1КД2.6.72-2	36,6		2,0	38,6	14,4	21,8	90,4			388,6		515,2	41,4		4,4	25,6	0,4	71,8	2,2	1,6	12,0		17,8	33,6	659,2
1КД2.6.72-3	36,6		2,0	38,6	14,4	21,8			148,8	388,6		573,6	41,4		4,4	25,6	0,4	71,8	2,2	1,6	12,0		17,8	33,6	717,6
1КД2.6.72-4	10,1	38,9	2,0	51,0	14,4	21,8	90,4				492,2	618,8	41,4		4,4	25,6	0,4	71,8	2,2	1,6	12,0		17,8	33,6	775,2
1КД2.6.72-1-1	36,6		2,0	38,6	14,4	21,8	90,4		297,6			424,2	41,4	60,4	4,4	25,6	0,4	132,2	2,2	1,6	12,0	26,4	17,8	60,0	655,0
1КД2.6.72-2-1	36,6		2,0	38,6	14,4	21,8	90,4			388,6		515,2	41,4	60,4	4,4	25,6	0,4	132,2	2,2	1,6	12,0	26,4	17,8	60,0	746,0
1КД2.6.72-3-1	36,6		2,0	38,6	14,4	21,8			148,8	388,6		573,6	41,4	60,4	4,4	25,6	0,4	132,2	2,2	1,6	12,0	26,4	17,8	60,0	804,4
1КД2.6.72-4-1	10,1	38,9	2,0	51,0	14,4	21,8	90,4				492,2	618,8	41,4	60,4	4,4	25,6	0,4	132,2	2,2	1,6	12,0	26,4	17,8	60,0	862,0

Инв.№ подл. | Подпись и дата | Взам. инв.№