https://zavodjbi.com/

ГОСУДАРСТВЕННЫЙ КОМИТЕТ СОВЕТА МИНИСТРОВ СССР ПО ДЕЛАМ СТРОИТЕЛЬСТВА
/ ГОССТРОЙ СССР /

ТИПОВЫЕ КОНСТРУКЦИИ, ИЗДЕЛИЯ И УЗЛЫ ЗДАНИЙ И СООРУЖЕНИЙ

Серия 1.420-12
/ДОПОЛНЕНИЕ К СЕРИИ ИИ 20/70/

КОНСТРУКЦИИ МНОГОЭТАЖНЫХ ПРОИЗВОДСТВЕННЫХ ЗДАНИЙ С СЕТКАМИ КОЛОНН 6 х 6 И 9 х 6 М

ПОД НАГРУЗКИ СООТВЕТСТВЕННО ДО 2500 И 1500 КГС/М²

Выпуск 1

ЖЕЛЕЗОБЕТОННЫЕ КОЛОННЫ С ПРИМЕНЕНИЕМ СТЫКОВ НА ВАННОЙ СВАРКЕ.
ВЫСОТА ЭТАЖЕЙ 3,6 М

Часть 2

РАБОЧИЕ ЧЕРТЕЖИ

15752-02
ЦЕНА-2-49

https://zavodjbi.com/

https://zavodjbi.com/

ЦЕНТРАЛЬНЫЙ ИНСТИТУТ ТИПОВОГО ПРОЕКТИРОВАНИЯ
ГОССТРОЯ СССР

Москва, А-445, Смольная ул., 22

Сдано в печать 1979 года

Заказ № 9925 Тираж 1500 экз.

https://zavodjbi.com/

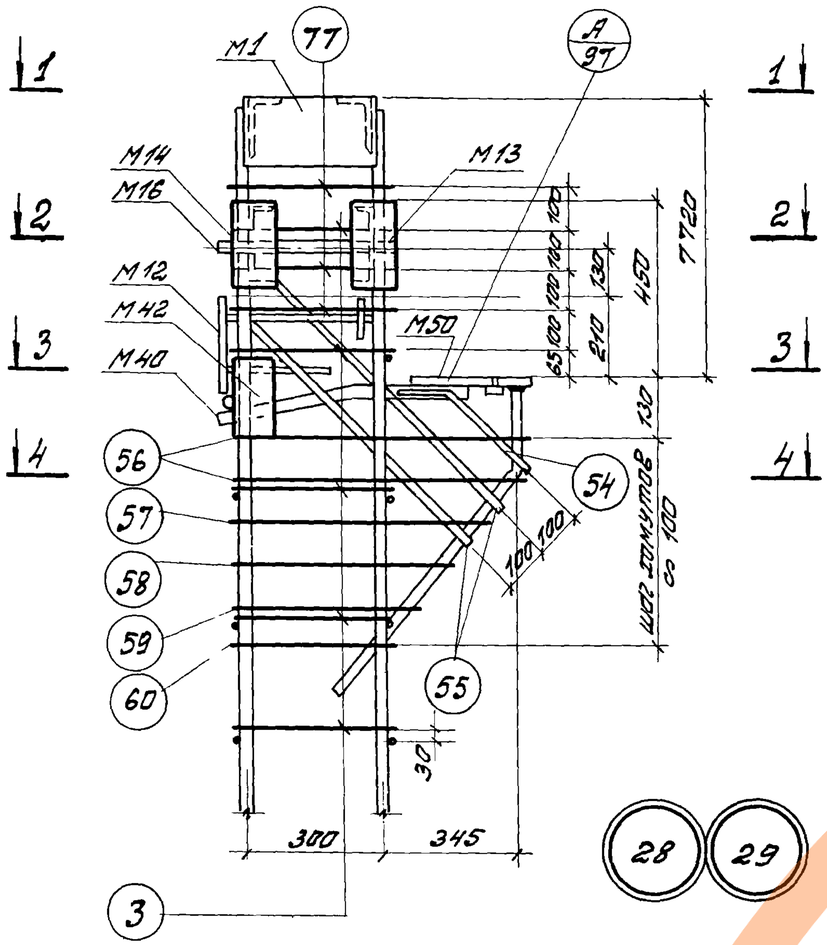

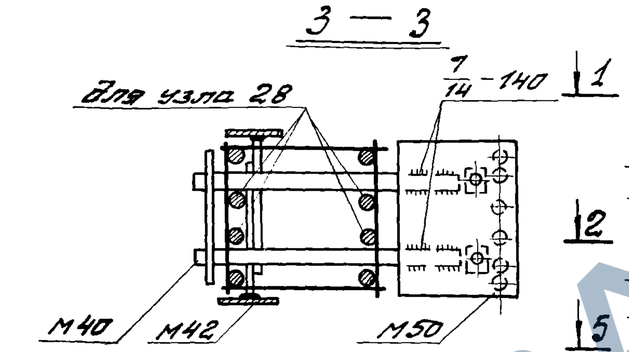

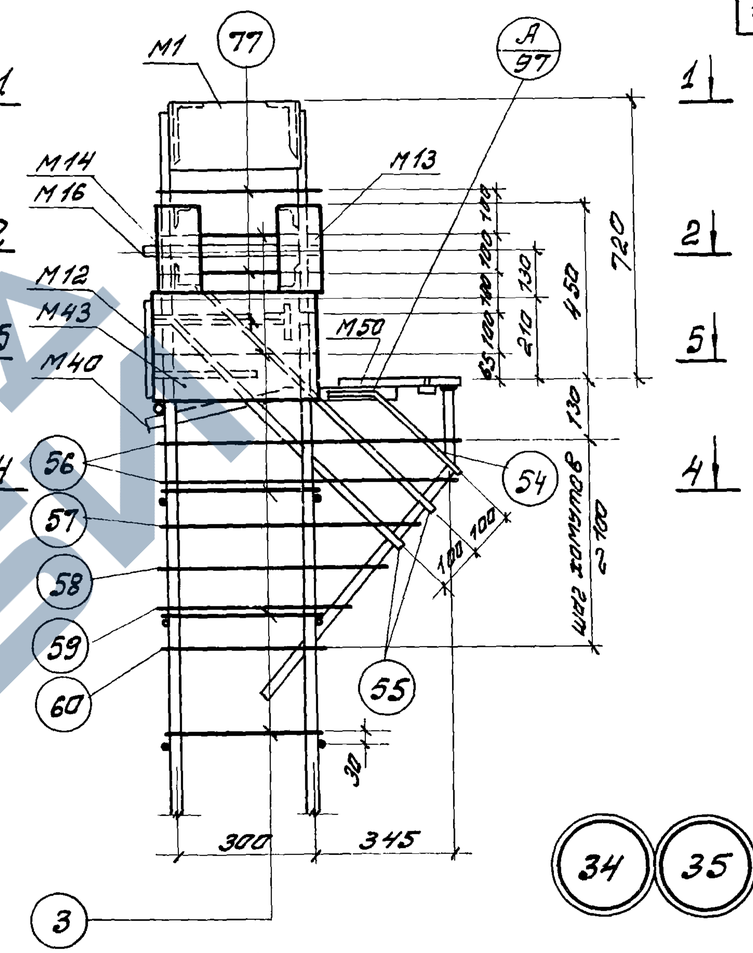

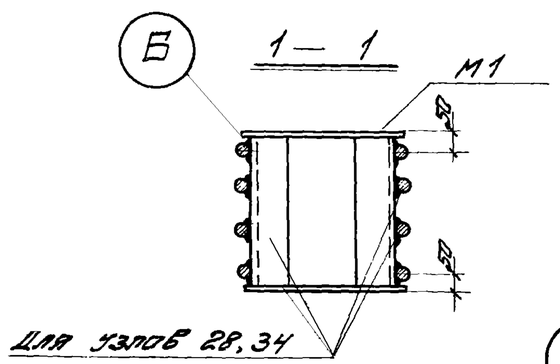

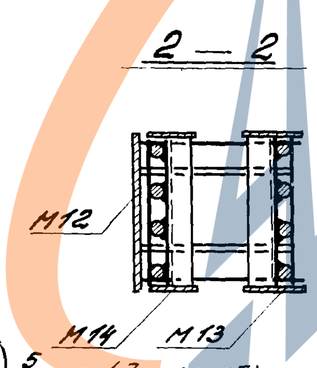

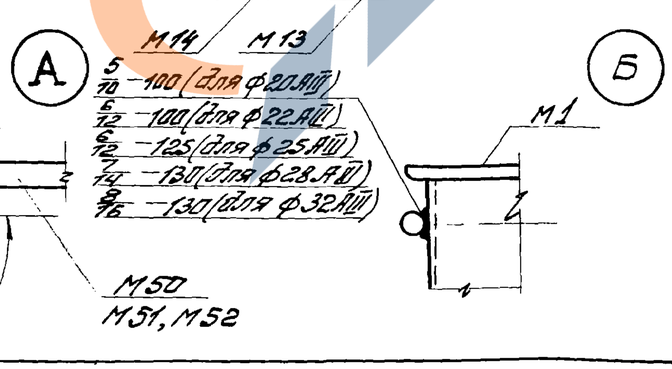

Примечания

1. Электродуговая сварка выполняется электродами Э50А Ф.
2. Отдельные стержни поз. 3 и 77 соединяются с плоскими коротышами контактной точечной сваркой.
3. Сварные соединения производить в соответствии с „Указаниями по сварке соединений арматуры и закладных деталей железобетонных конструкций" (СН393-69)
4. Хомуты консолей и закладные детали М40, М50 крепятся к рабочей арматуре вязальной проволокой. Окончательное положение закладных деталей фиксируется в опалубке.

ТК 1976	Пространственные каркасы Узлы 28, 29, 34, 35	1.420-12 Выпуск 1
		Лист 97

15759-02

Инв. № подл. | Подпись и дата | Взам. инв. №

Шифр 1.420-12 Выпуск 1 Лист 97 Пространственные каркасы. Узлы 28, 29, 34, 35. Рабочие чертежи. Госстрой СССР. Москва

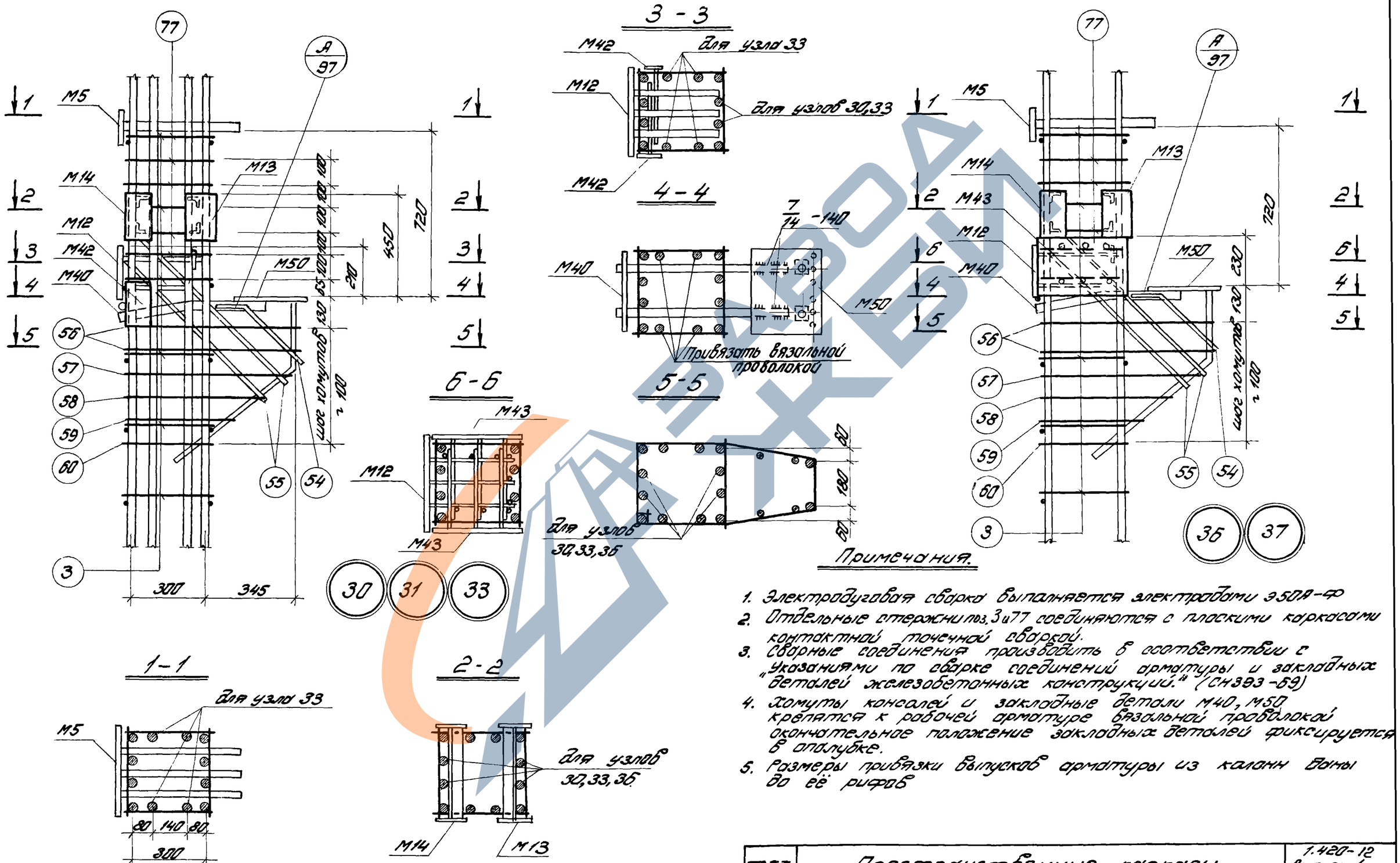

Примечания.

1. Электродуговая сварка выполняется электродами Э50А-Ф
2. Отдельные стержни поз. 3 и 77 соединяются с плоскими каркасами контактной точечной сваркой.
3. Сварные соединения производить в соответствии с „Указаниями по сварке соединений арматуры и закладных деталей железобетонных конструкций." (СН393-69)
4. Хомуты консолей и закладные детали М40, М50 крепятся к рабочей арматуре вязальной проволокой окончательное положение закладных деталей фиксируется в опалубке.
5. Размеры привязки выпусков арматуры из колонн даны до её рифов

ТК 1976	Пространственные каркасы. Узлы 30, 31, 33, 36, 37.	1.420-12 Выпуск 1

Москва

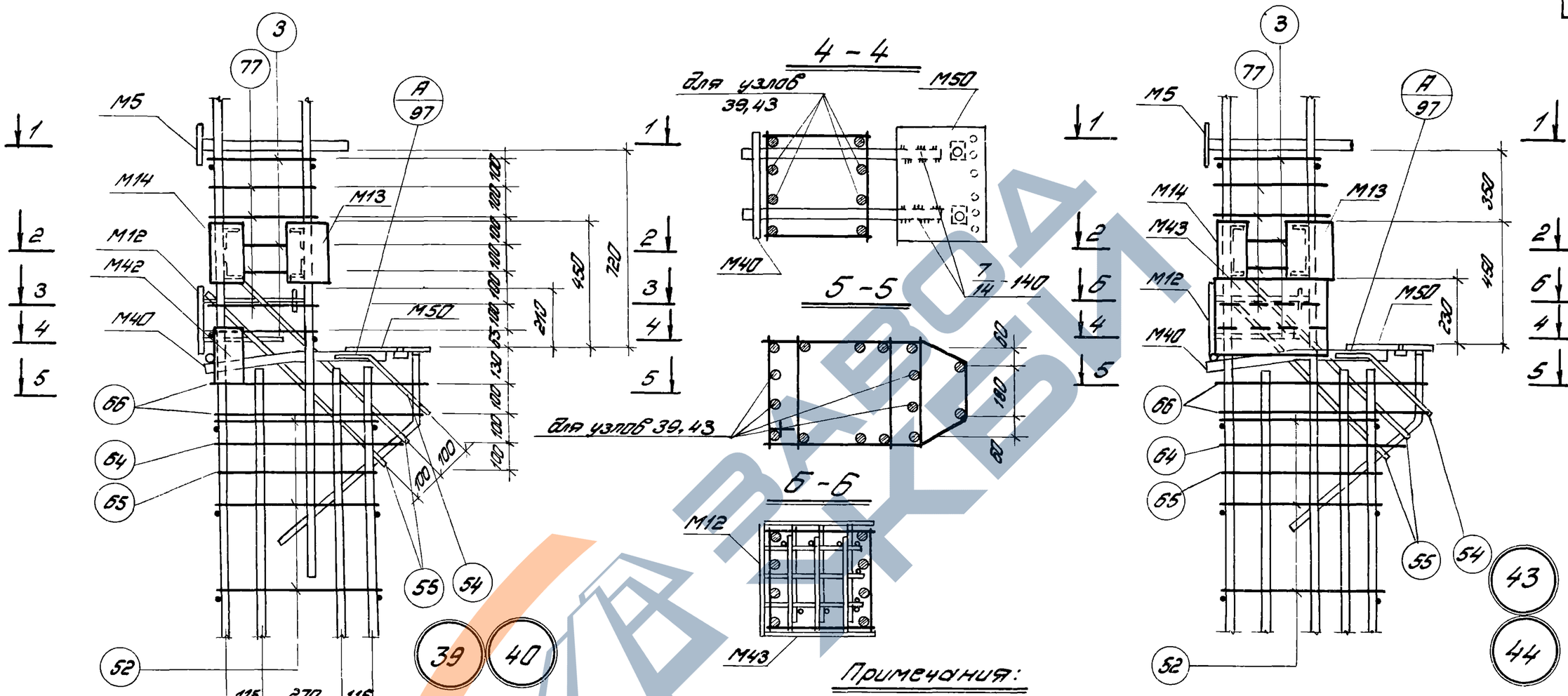

Примечания:

1. Электродуговая сварка выполняется электродами Э50А-Ф
2. Отдельные стержни поз.3,52 и 77 соединяются с плоскими каркасами контактной точечной сваркой.
3. Сварные соединения производить в соответствии с „Указаниями по сварке соединений арматуры и закладных деталей железобетонных конструкций" (СН 393-69).
4. Хомуты консолей и закладные детали М40, М50 крепятся к рабочей арматуре вязальной проволокой. Окончательное положение закладных деталей фиксируется в опалубке.
5. Размеры привязки выпусков арматуры из колонн даны до её рифов.

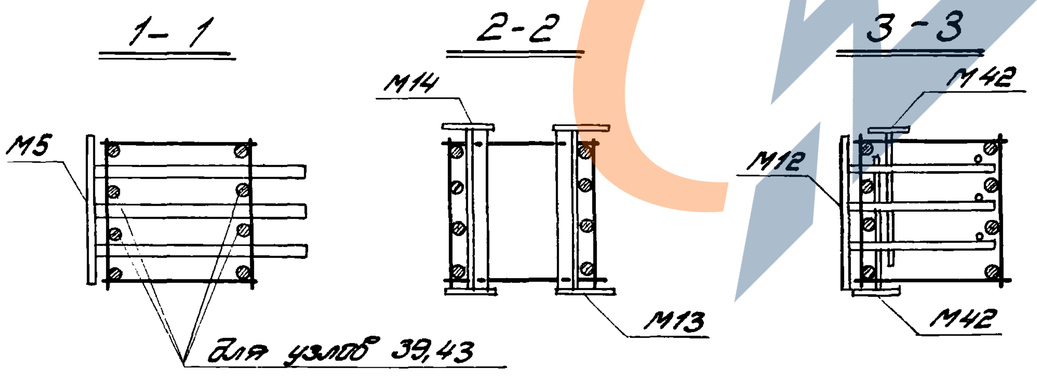

ТК	Пространственные каркасы Узлы 39, 40, 43, 44	1.420-12 Выпуск 1

ЦНИИПРОМЗДАНИЙ Москва

Гл. инж. пр-та — Журнева
Ст. инженер — Белонучкина
Проверил — Шаврова

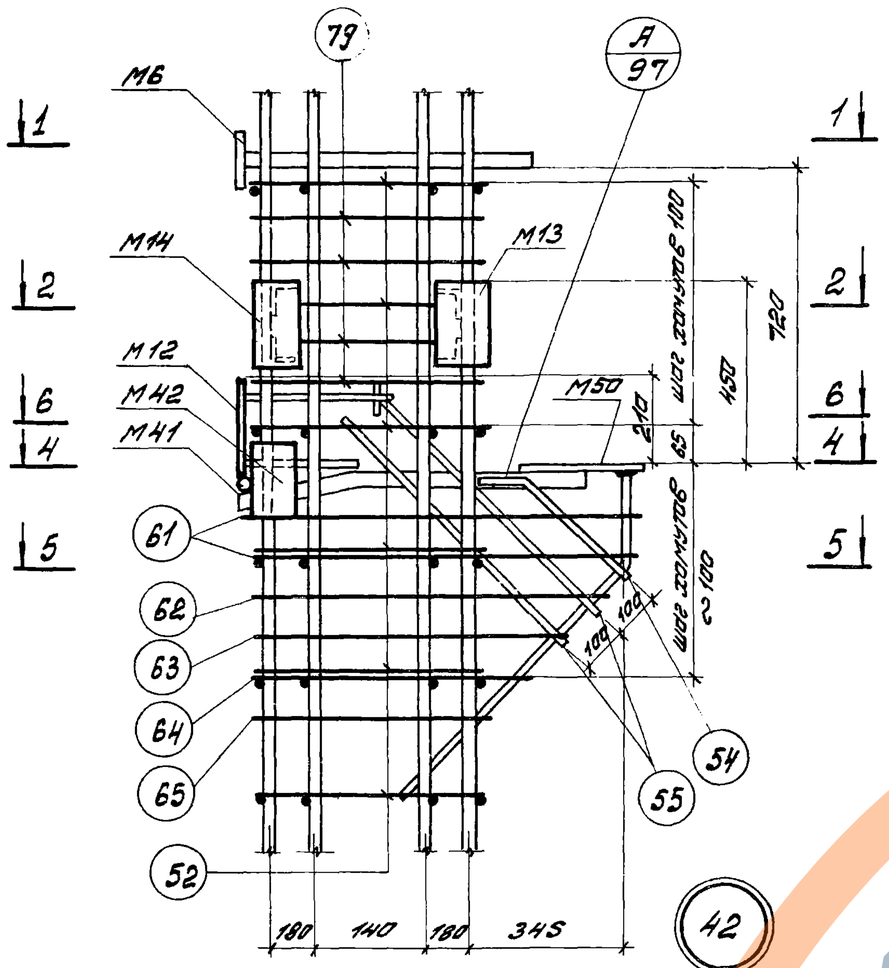

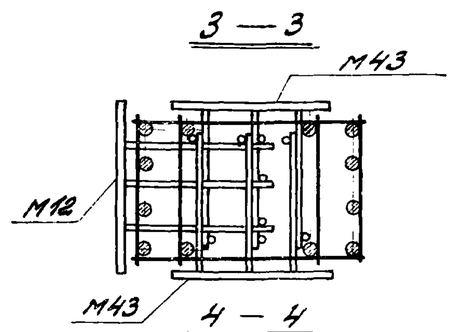

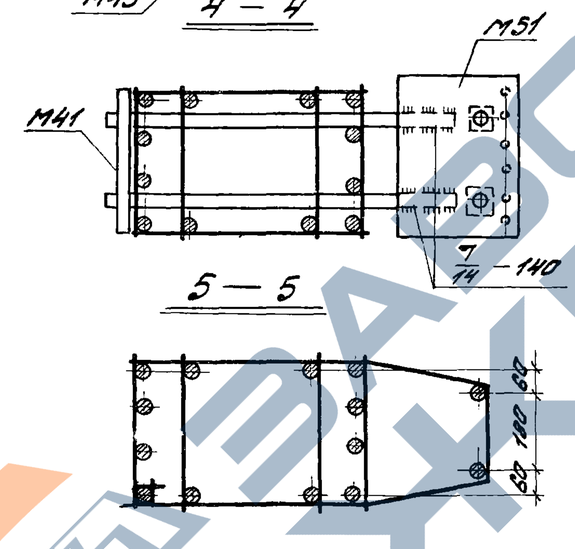

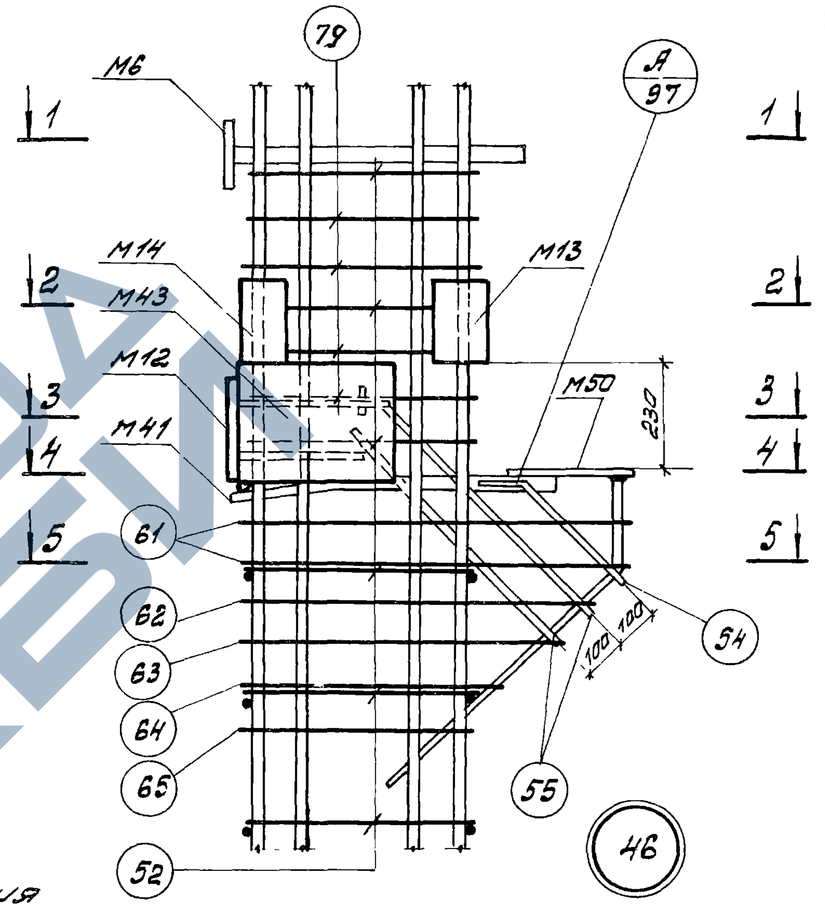

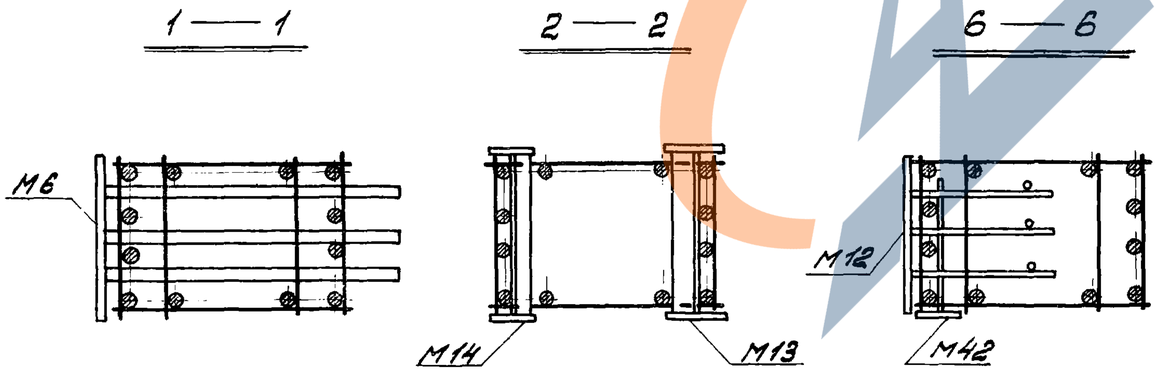

Примечания

1. Электродуговая сварка выполняется электродами Э50А-Ф.
2. Отдельные стержни поз. 79 соединяются с плоскими коркосами контактной точечной сваркой.
3. Сварные соединения производить в соответствии с „Указаниями по сварке соединений арматуры и закладных деталей железобетонных конструкций (СН393-69).
4. Хомуты консолей и закладные детали М41, М50 крепятся к рабочей арматуре вязальной проволокой. Окончательное положение закладных деталей фиксируется в опалубке.
5. Размеры привязки выпусков арматуры из колонн даны до ее рифов

ТК 1976	Пространственные коркасы. Узлы 42, 46	Т.420-12 Выпуск 1
		лист 100

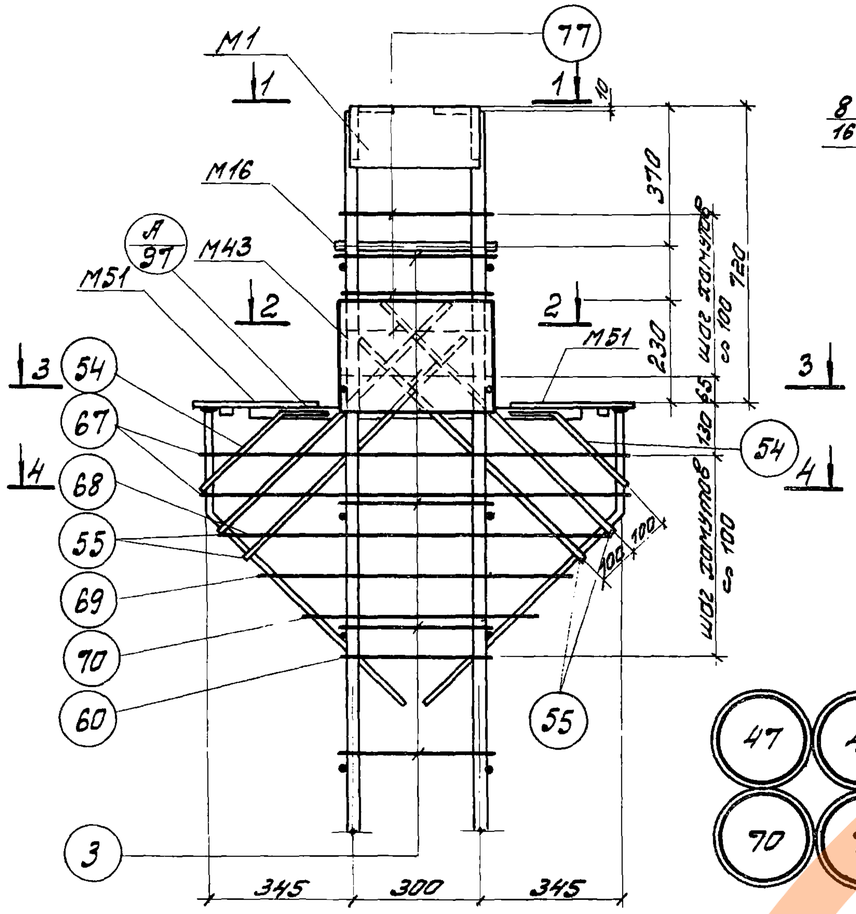

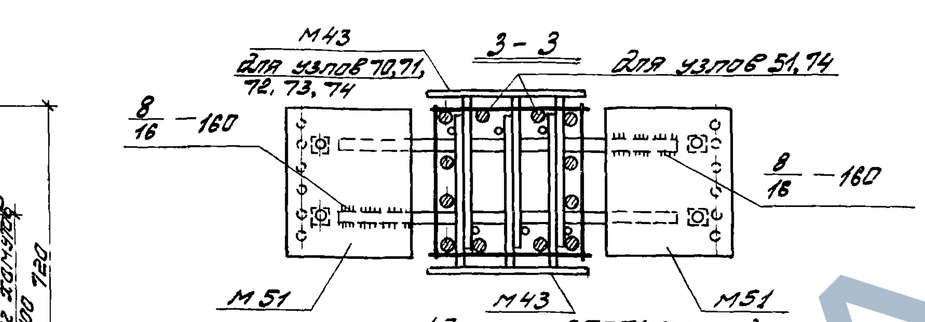

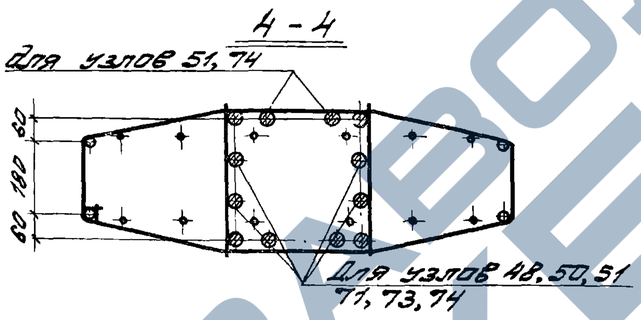

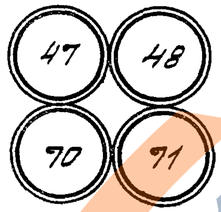

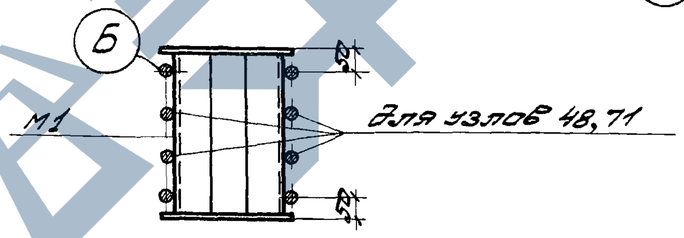

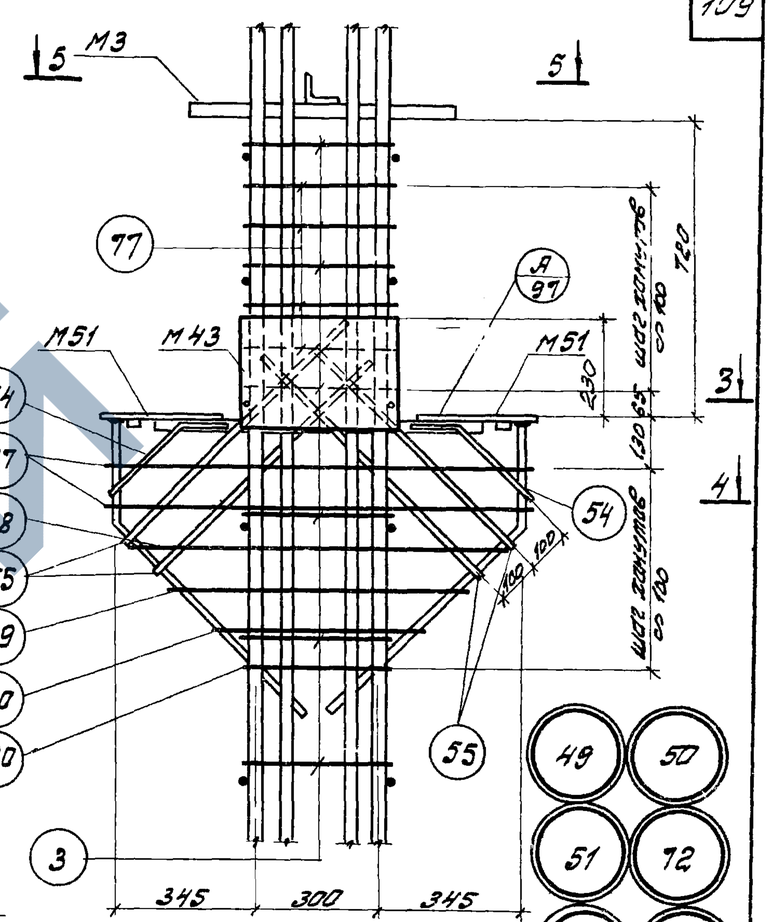

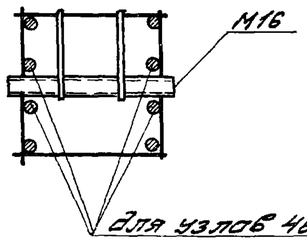

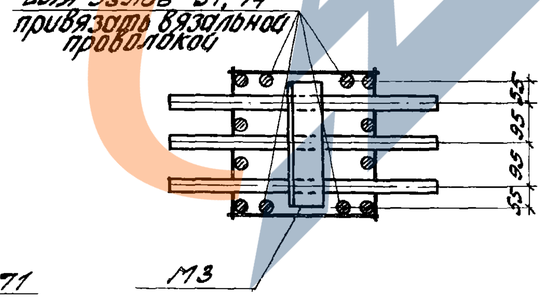

Примечания:

1. Электродуговая сварка выполняется электродами Э50А-Ф.
2. Отдельные стержни поз. 3 и 77 соединяются с плоскими каркасами контактной точечной сваркой.
3. Сварные соединения производить в соответствии с „Указаниями по сварке соединений арматуры и закладных деталей железобетонных конструкций" (СН 393-69).
4. Хомуты консолей и закладные детали М51 крепятся к рабочей арматуре вязальной проволокой. Окончательное положение закладных деталей фиксируется в опалубке.
5. Размеры привязки выпусков арматуры из колонн даны до ее рисок.
6. Узел „Б" см. лист 97.

ТК 1976	Пространственные каркасы. Узлы 47, 48, 49, 50, 51, 70, 71, 72, 73, 74.	1.420-12 Выпуск 1. Лист 101

ЦНИИПРОМЗДАНИЙ Москва

Гл. инж. пр-та Шифрин
Гл. инженер Бернштейн
Проверил Шкворец

15752-02 6

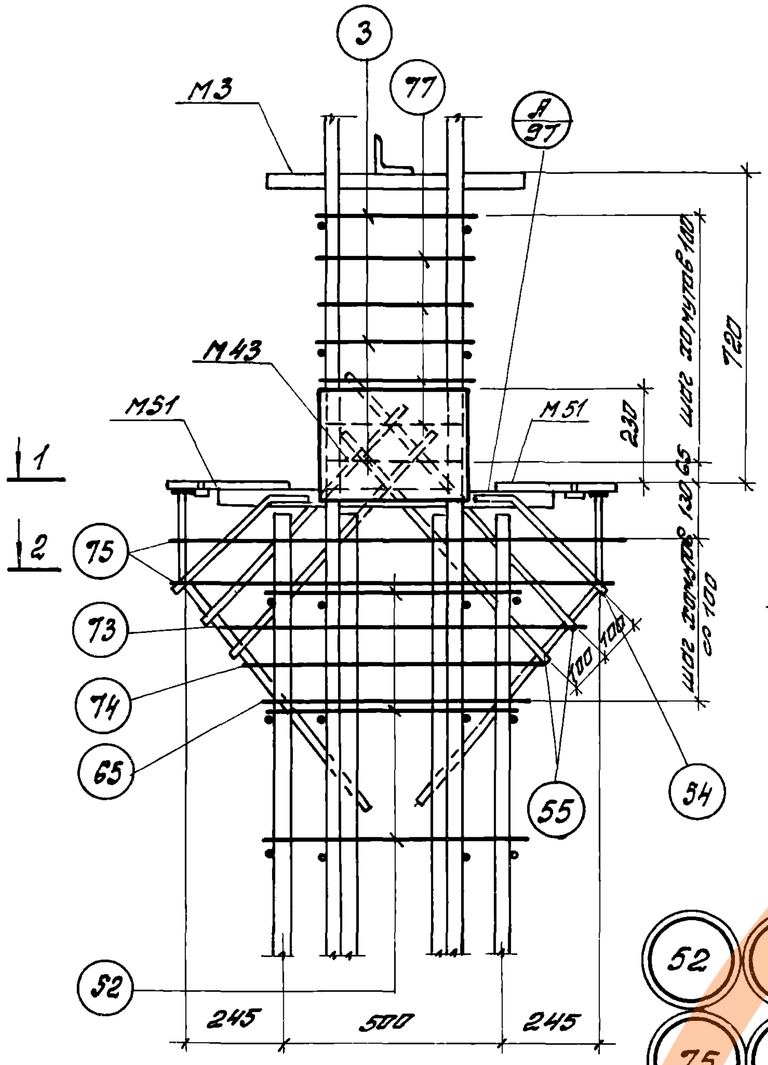

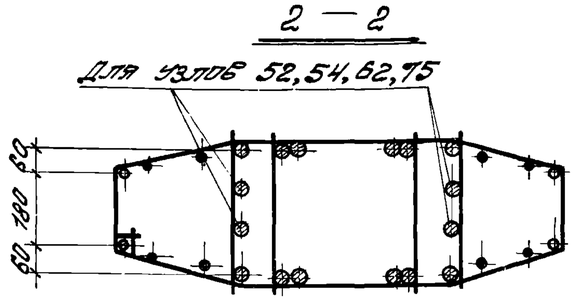

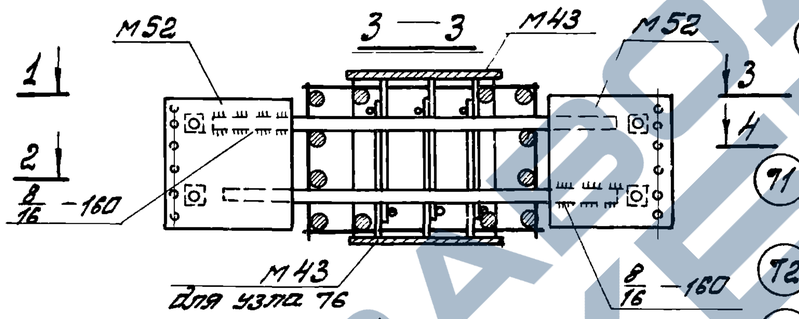

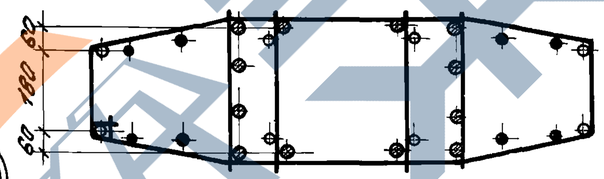

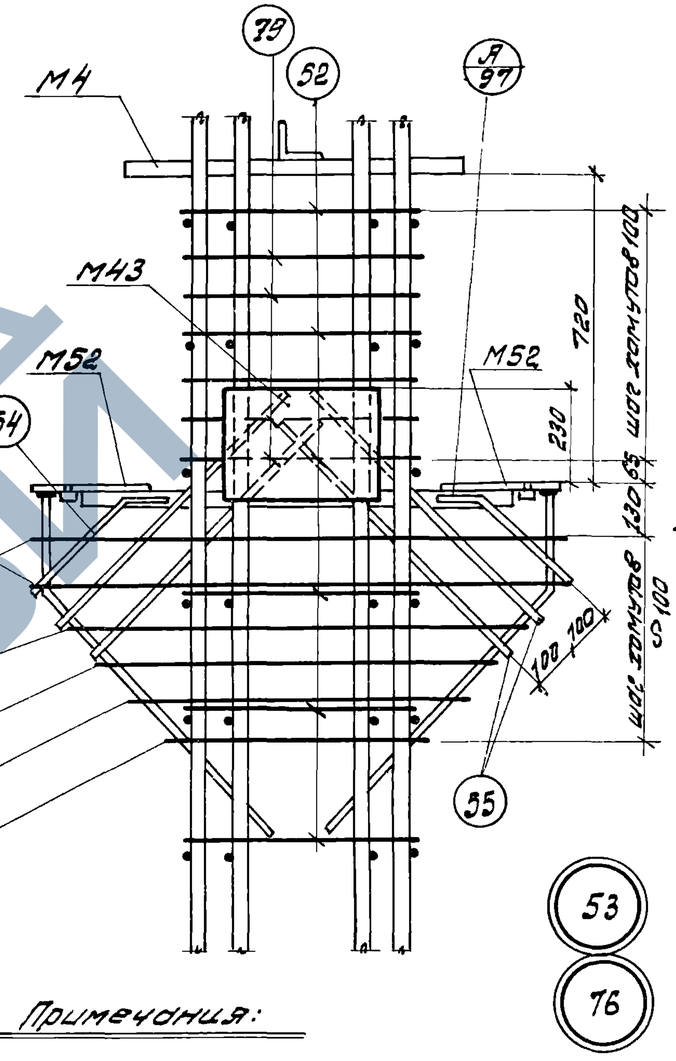

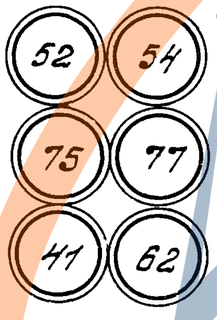

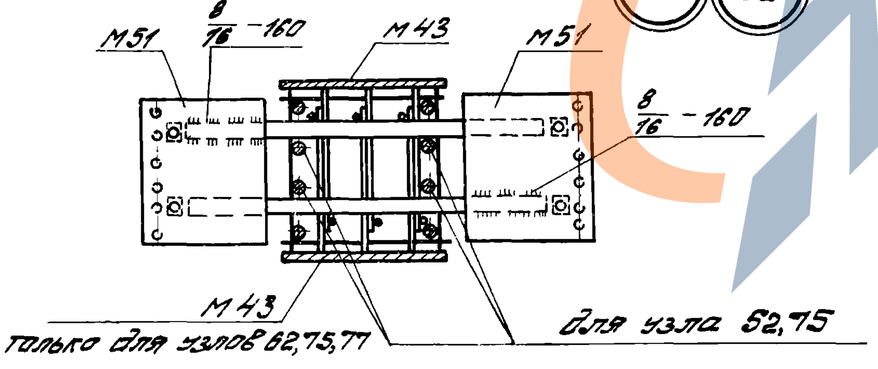

Примечания:

1. Электродуговая сварка выполняется электродами Э50А-Ф
2. Отдельные стержни поз. 53, 77 и 79 соединяются с плоскими каркасами контактной точечной сваркой.
3. Сварные соединения производить в соответствии с „Указаниями по сварке соединений арматуры и закладных деталей железобетонных конструкций" (СН 393-69).
4. Хомуты консолей и закладные детали М51, М52 крепятся к рабочей арматуре вязальной проволокой. Окончательное положение закладных деталей фиксируется в опалубке.
5. Размеры привязки выпусков арматуры из колонн зоны до ее рифов.

ТК 1976	Пространственные каркасы. Узлы 41, 52, 53, 54, 62, 75, 76, 77.	1.420-12 Выпуск 1
		Лист 102

https://zavodjbi.com/

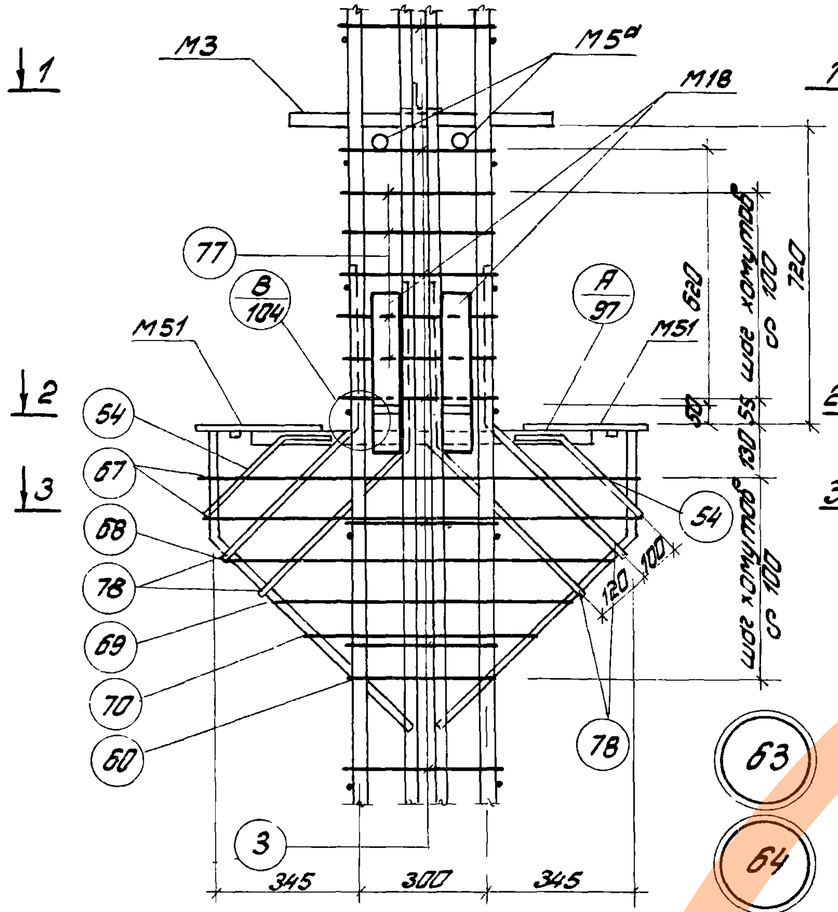

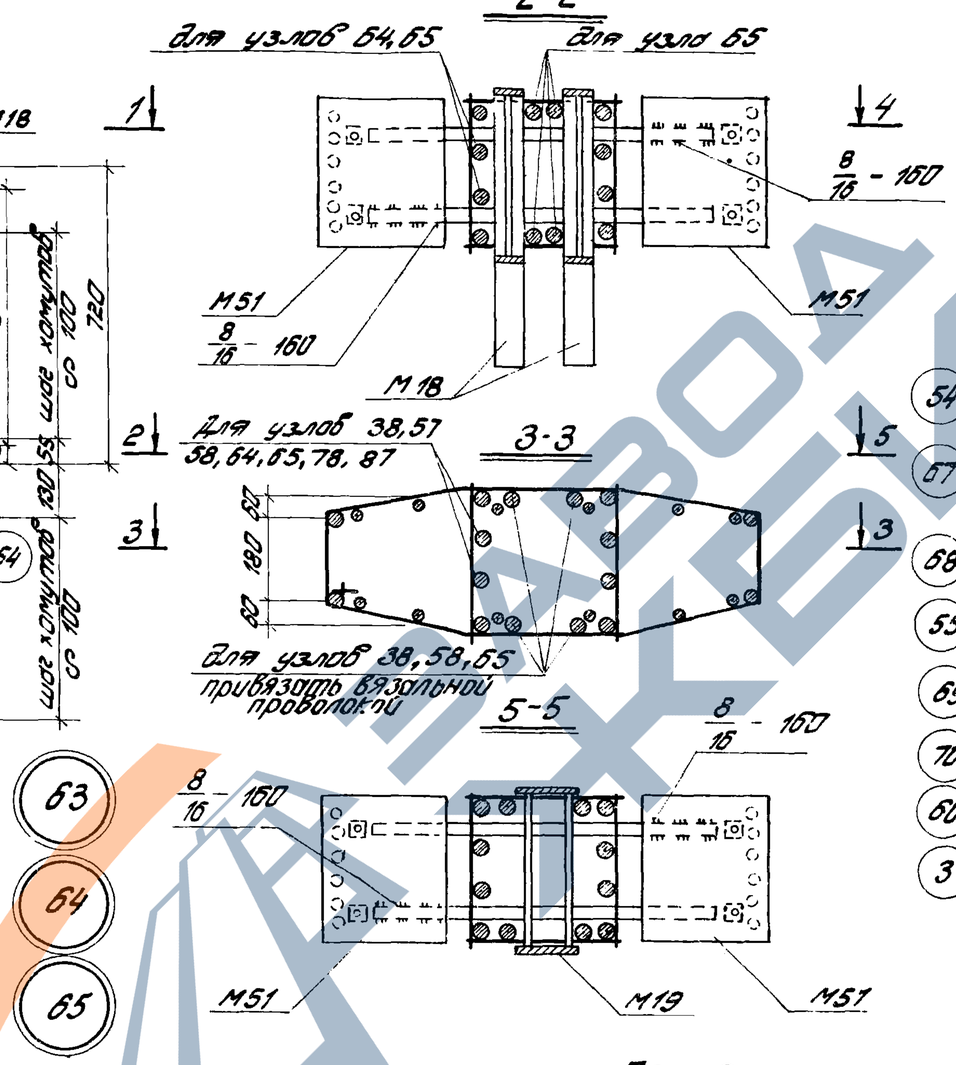

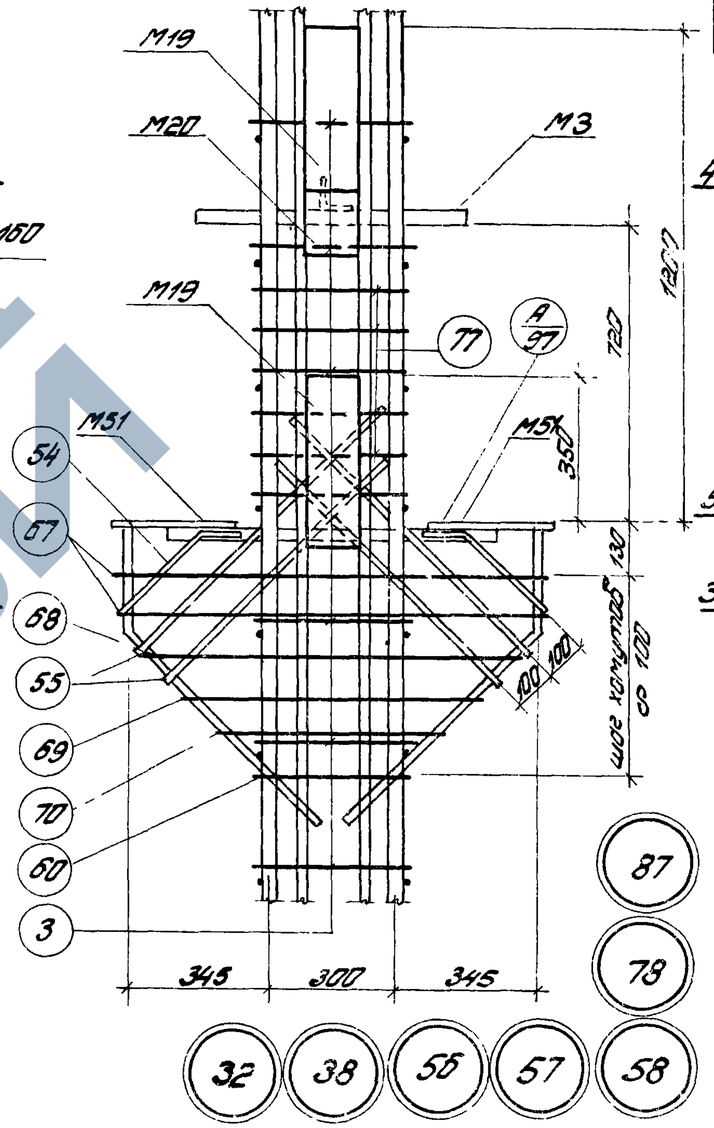

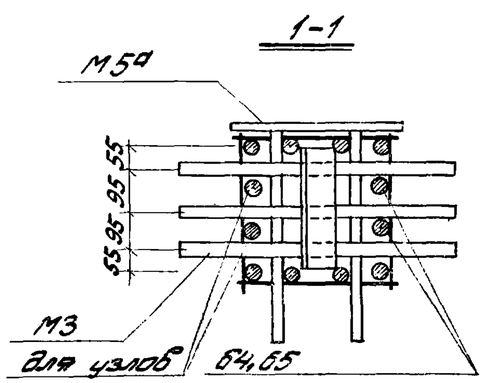

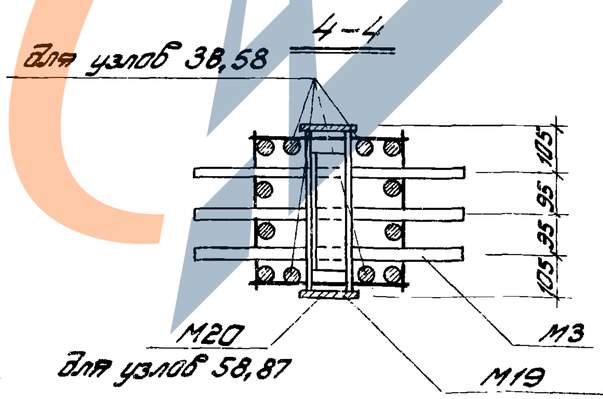

Примечания:

1. Электродуговая сборка выполняется электродами Э50А-Ф.
2. Отдельные стержни поз. 3 и 77 соединяются с плоскими каркасами контактной точечной сваркой.
3. Сварные соединения производить в соответствии с „Указаниями по сборке соединений арматуры и закладных деталей железобетонных конструкций." (СН 393-69).
4. Хомуты консолей и закладные детали М51 крепятся к рабочей арматуре вязальной проволокой. Окончательное положение закладных деталей фиксируется в опалубке.
5. Размеры привязки выпусков арматуры и каналов бойны до ее рифов.

Гл. инж. пр-ты	Дуленко		
Ст. инженер	Бондуки		
Проверил	Шабров		
ЦНИИПРОМЗДАНИЙ Москва			

ТК 1976	Пространственные каркасы Узлы 32, 38, 56, 57, 58, 63, 64, 65, 78, 87	1.462-12 Выпуск 1	
		Лист	103

https://zavodjbi.com/

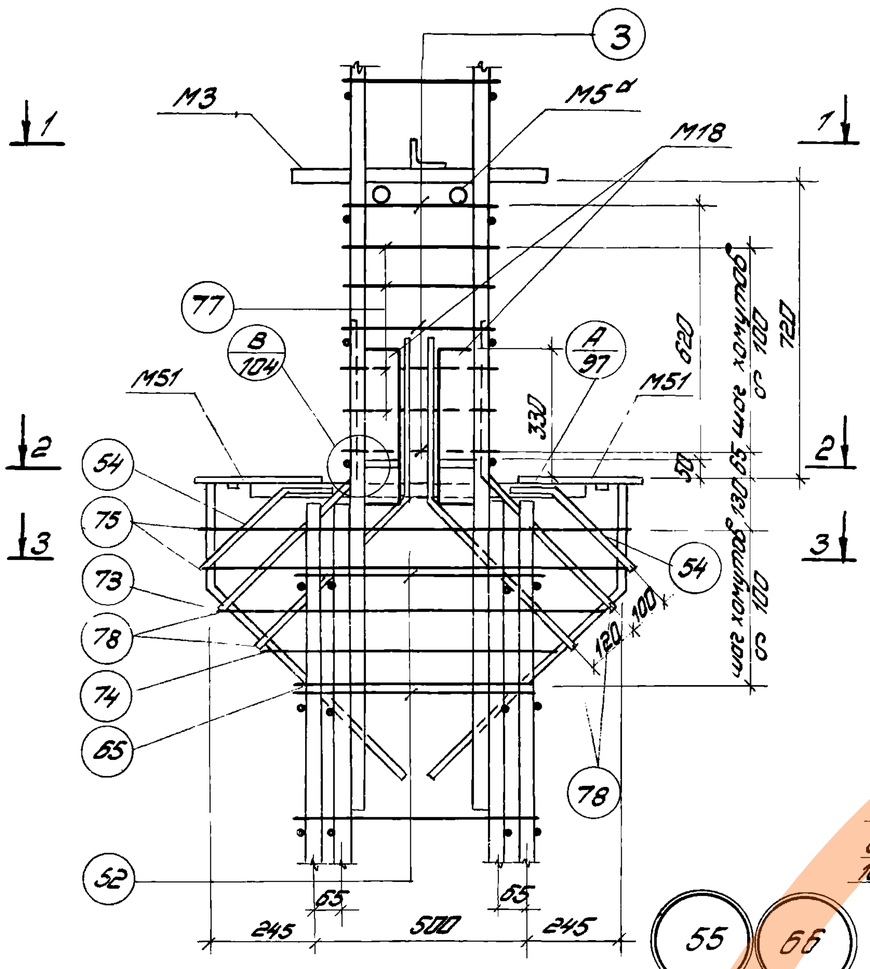

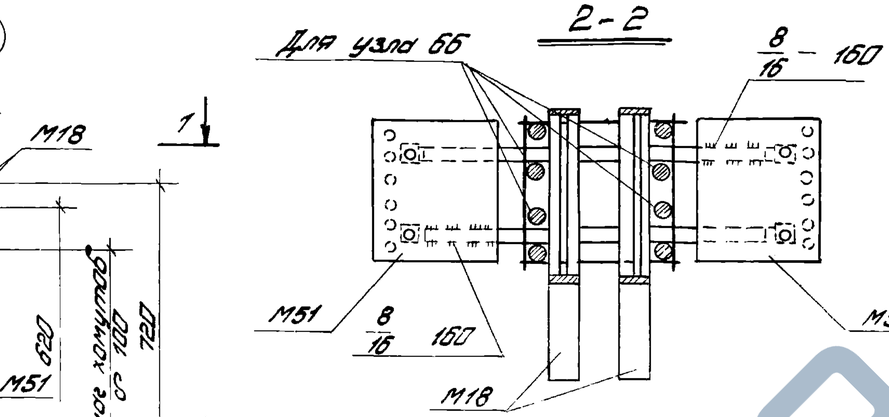

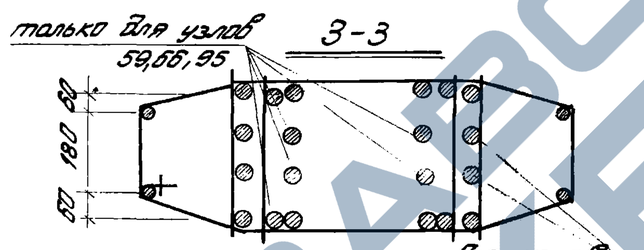

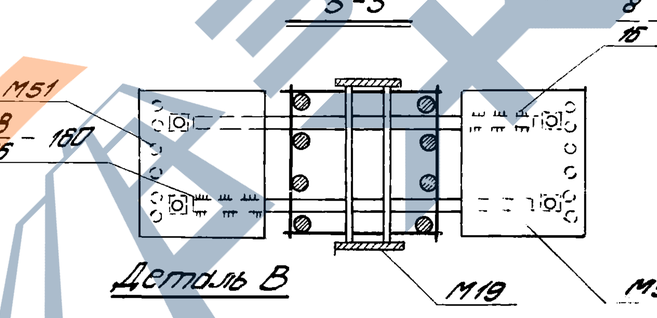

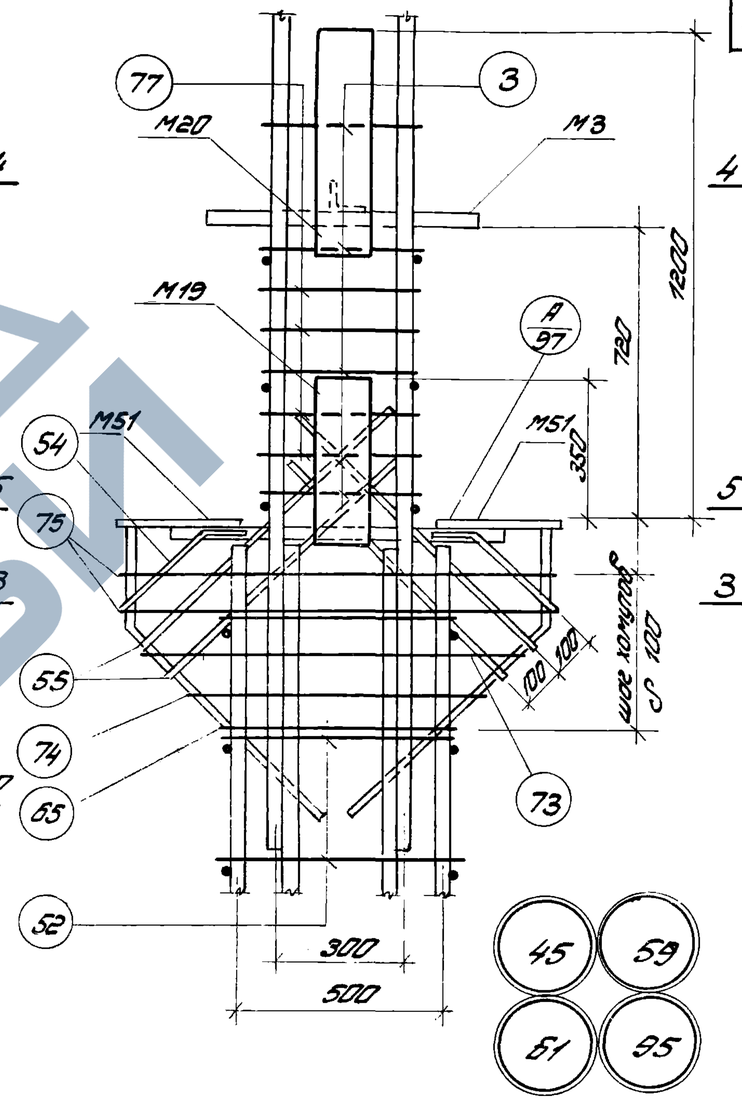

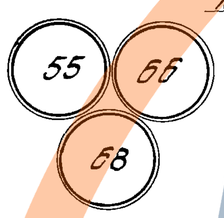

Деталь В

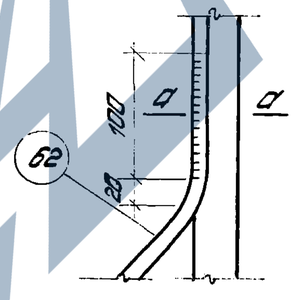

а-а

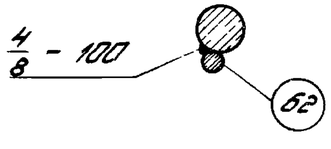

1-1

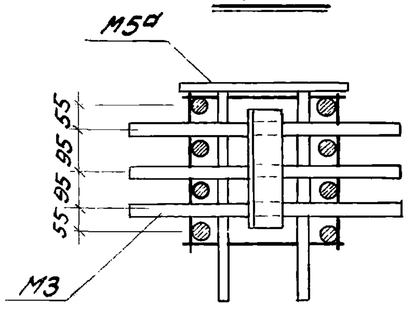

4-4

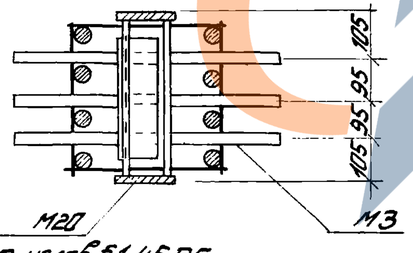

Примечания.

1. Электродуговая сварка выполняется электродами Э50А Ф
2. Отдельные стержни поз 52 и 77 соединяются с плоскими каркасами контактной точечной сваркой.
3. Сварные соединения производить в соответствии с „Указаниями по сборке соединений арматуры и закладных деталей железобетонных конструкций." (СН 393-69).
4. Хомуты консолей и закладные детали М51 крепятся к рабочей арматуре вязальной проволокой. Окончательное положение закладных деталей фиксируется в опалубке
5. Размеры привязки выпусков арматуры из колонн зоны до ее рифов.

ТК 1976	Пространственные каркасы Узлы 45, 55, 59, 61, 66, 68, 95	т. 420-12 Выпуск 1 Лист 104

15752-07 4

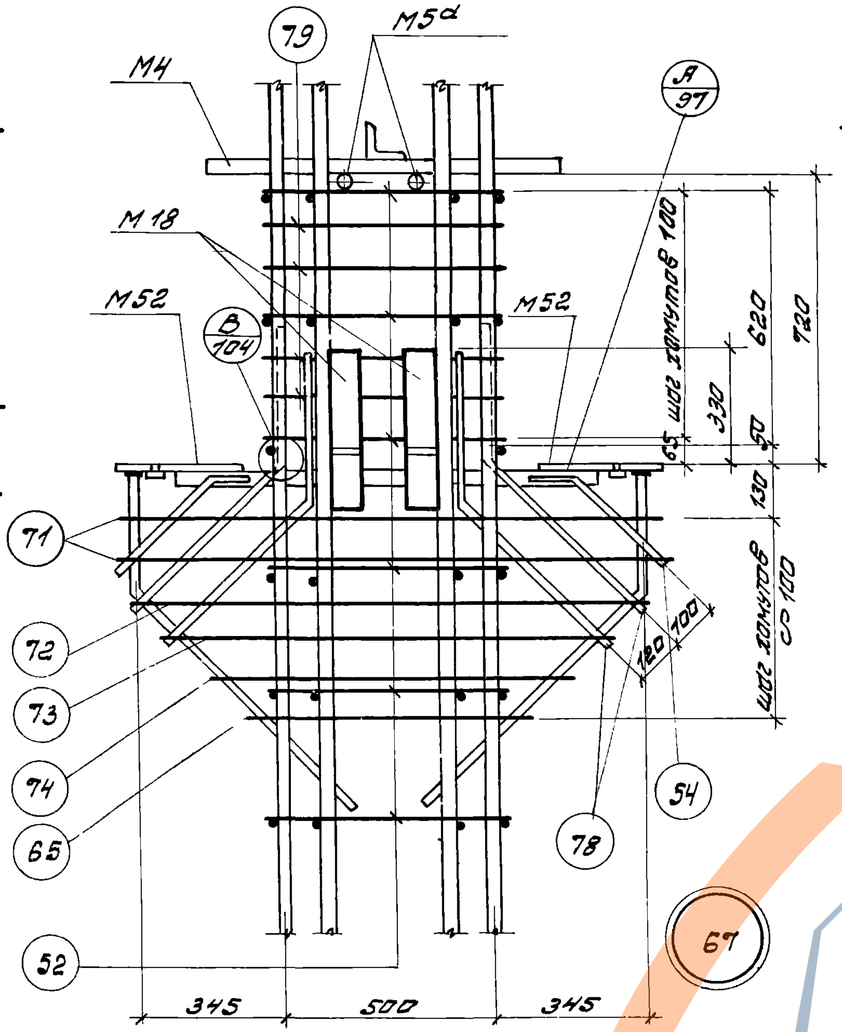

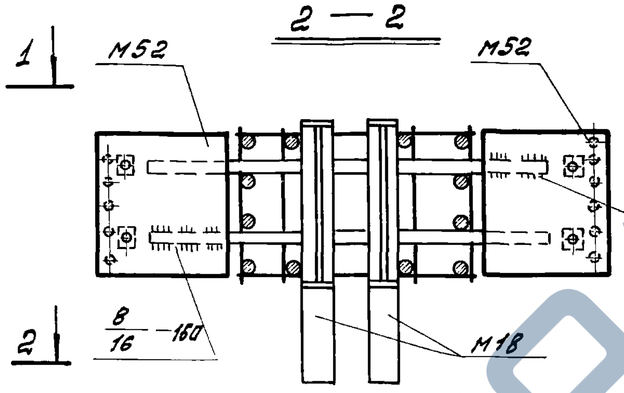

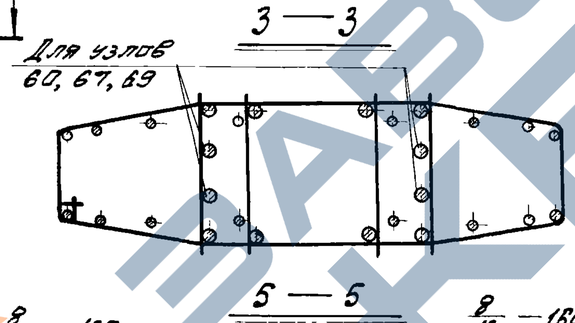

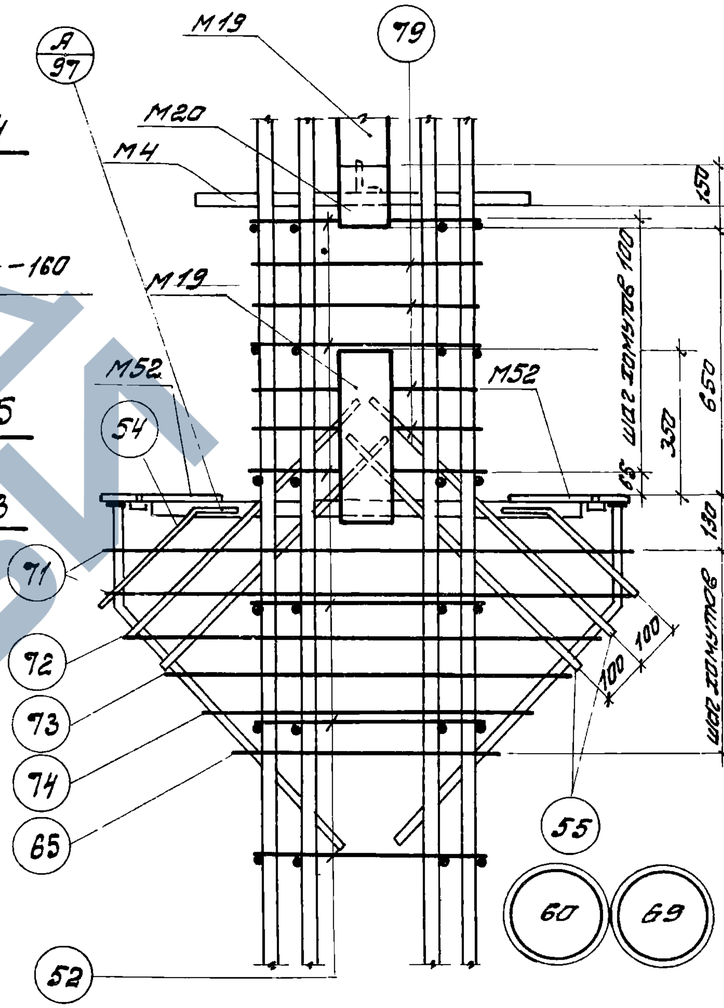

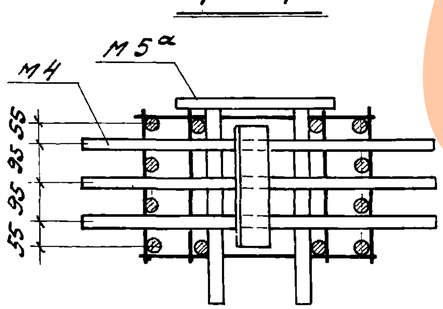

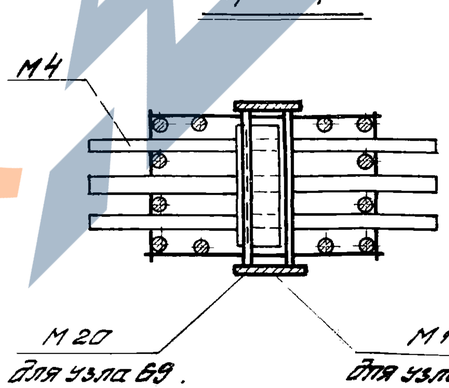

Примечания:

1. Электродуговая сварка выполняется электродами Э50А-Р.
2. Отдельные стержни поз. 52 и 79 соединяются с плоскими каркасами контактной точечной сваркой.
3. Сварные соединения производить в соответствии с „Указаниями по сварке соединений арматуры и закладных деталей железобетонных конструкций (СН 393-69)
4. Хомуты консолей и закладные детали М52 крепятся к рабочей арматуре вязальной проволокой. Окончательное положение закладных деталей фиксируется в опалубке.
5. Размеры привязки выпусков арматуры из колонн оны до ее рифов.

ЦНИПРОМЗДАНИЙ
Москва

Гл. инженер — Белоцыкина
Гл. конструктор — Шмидт
Проверил — Шмидт
Н. контр. — Шмидт

ТК 1976

Пространственные каркасы.
Узлы 60, 67, 69.

1.420-12
Выпуск 1
Лист 105

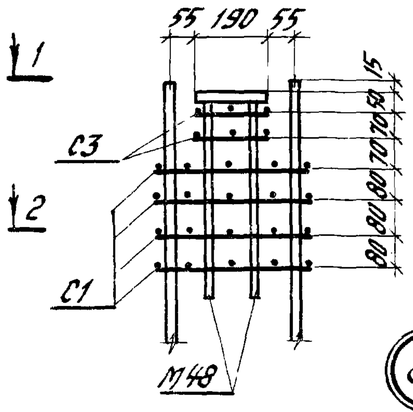

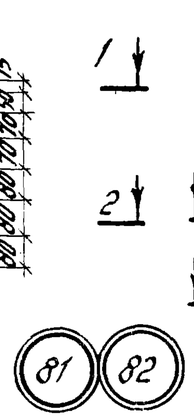

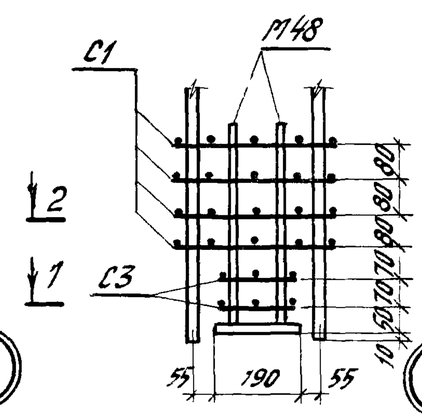

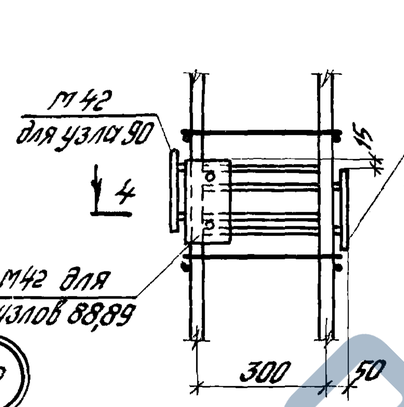

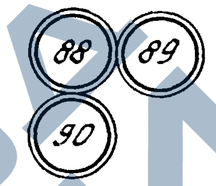

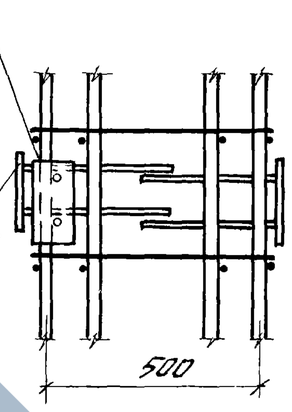

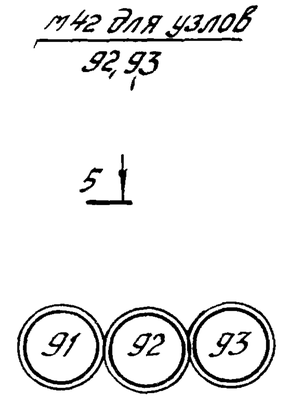

1-1

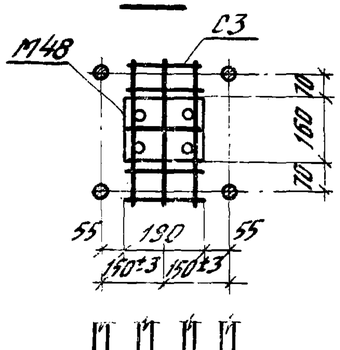

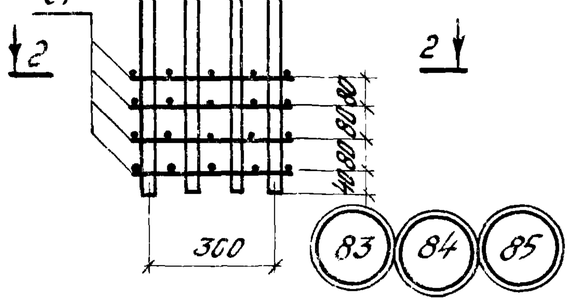

2-2

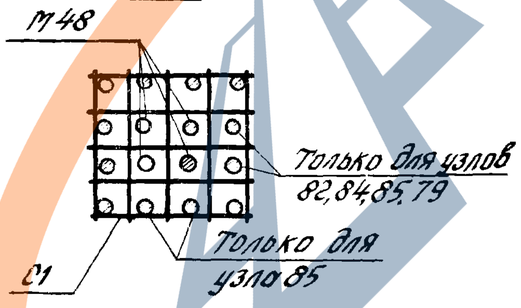

3-3

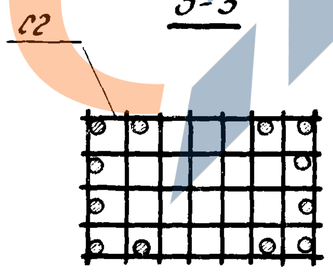

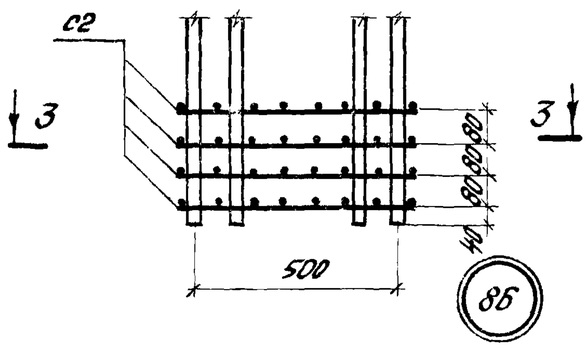

4-4

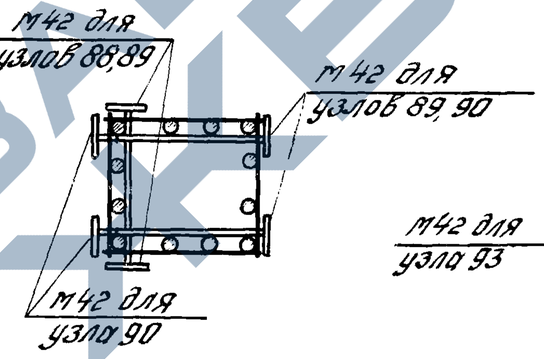

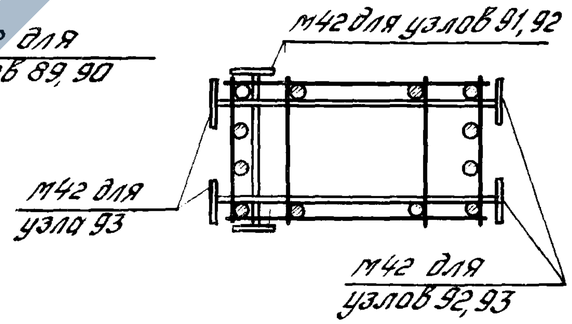

Примечания:

1. Электродуговая сварка выполняется электродами Э50А-Ф.
2. Сварные соединения производить в соответствии с „Указаниями по сварке соединений арматуры и закладных деталей железобетонных конструкций (СН393-69).
3. Закладная деталь М48, крепится к рабочей арматуре вязальной проволокой. Окончательное положение закладных деталей фиксируется в опалубке.
4. Закладная деталь М16 условно не показана.
5. В сечениях 4-4 и 5-5 продольная арматура показана условно.

ТК 1976	Пространственные каркасы. Узлы 79÷86, 88÷93.	1.420-12 Выпуск 1
		Лист 105

Проверил | Шавыз | Шифоло | Москва

https://zavodjbi.com/

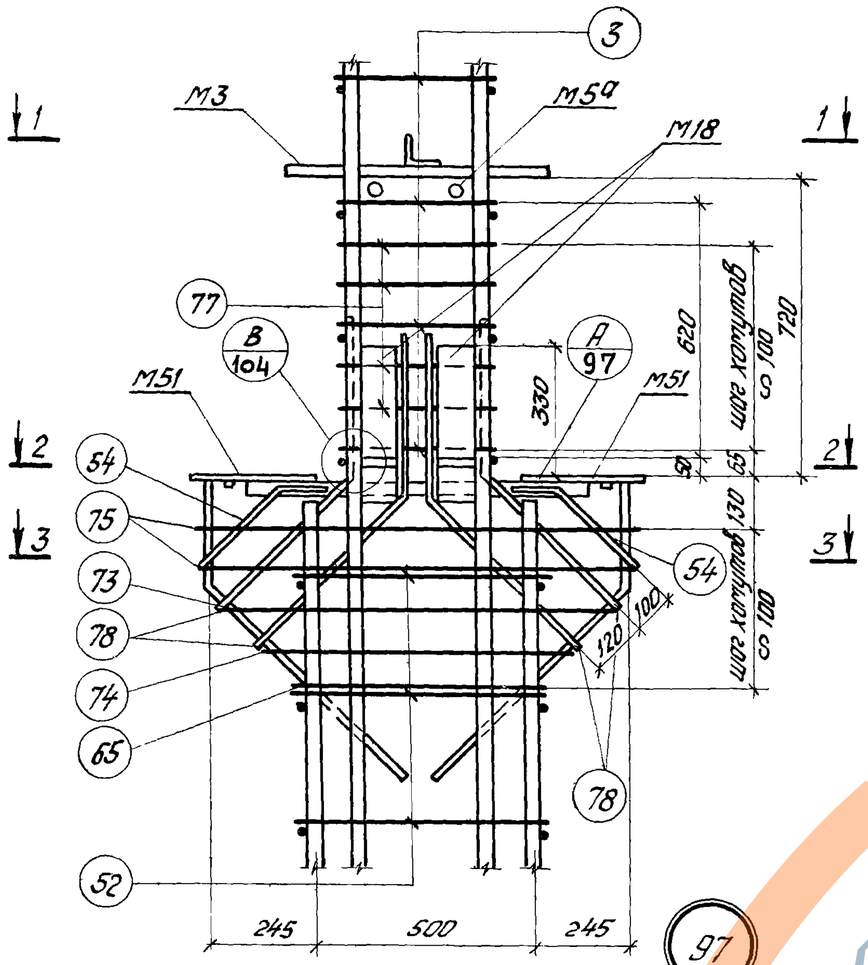

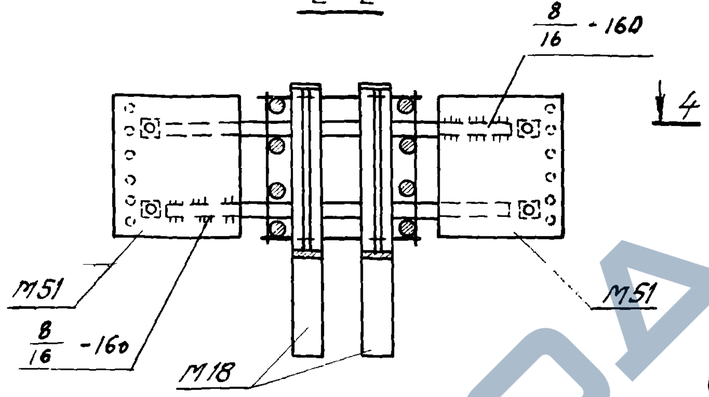

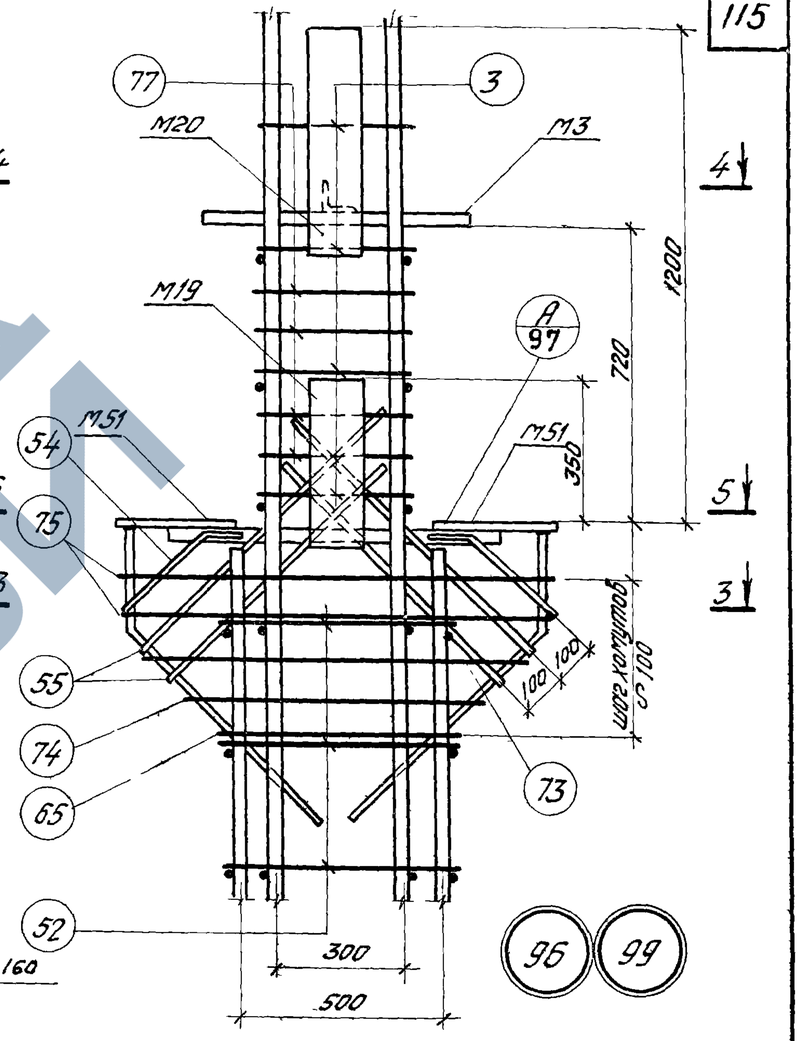

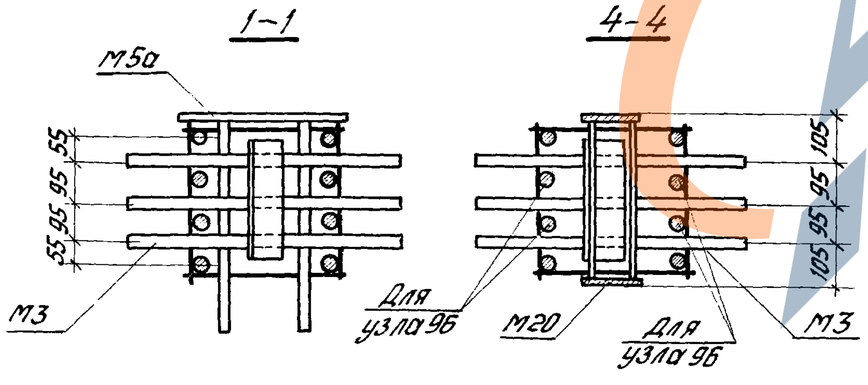

1. Электродуговая сварка выполняется электродами Э50А-Ф
2. Отдельные стержни поз. 3, 52 и 77 соединяются с плоскими каркасами контактной точечной сваркой.
3. Сварные соединения производить в соответствии с „Указаниями по сварке соединений арматуры и закладных деталей железобетонных конструкций" (СН 393-69).
4. Хомуты консолей и закладные детали М51 крепятся к рабочей арматуре вязальной проволокой. Окончательное положение закладных деталей фиксируется в опалубке.
5. Размеры привязки выпусков арматуры из колонн даны до её рифов.

Гл. инж. проекта			
Рук. группы			
Гл. инженер			
Проверил			

ЦНИИПРОМЗДАНИЙ
Москва

ТК 1976

Пространственные каркасы.
Узлы 96, 97, 99.

1.420-12
Выпуск 1

Лист 107

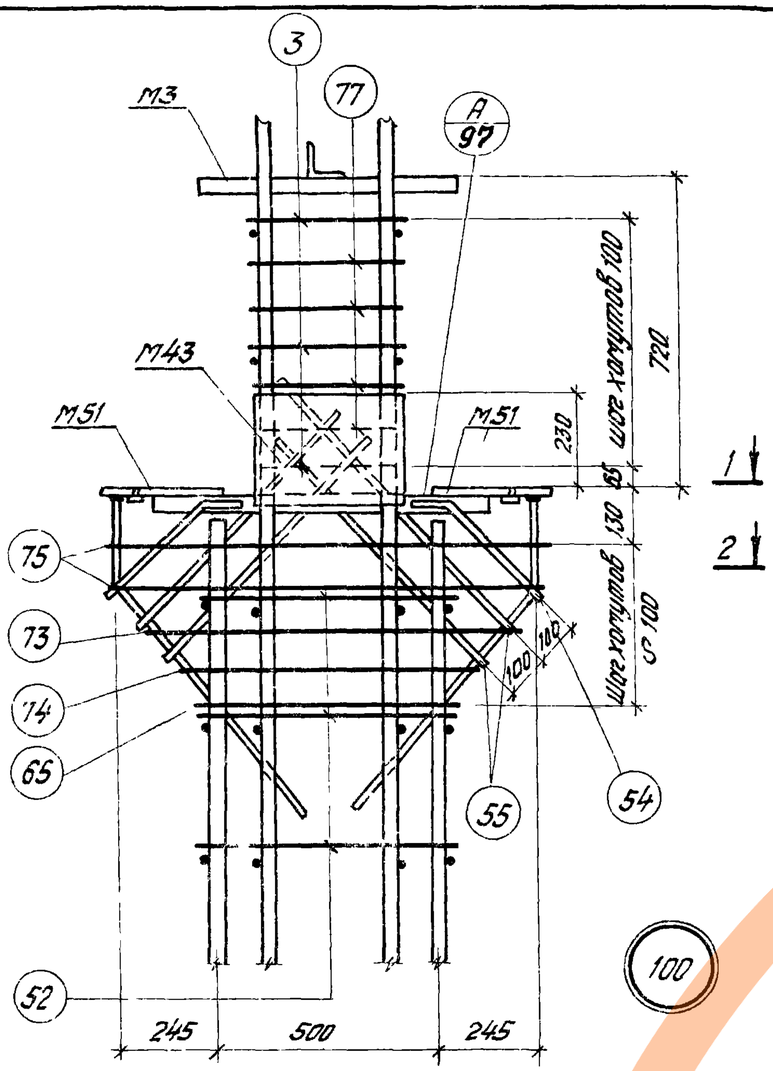

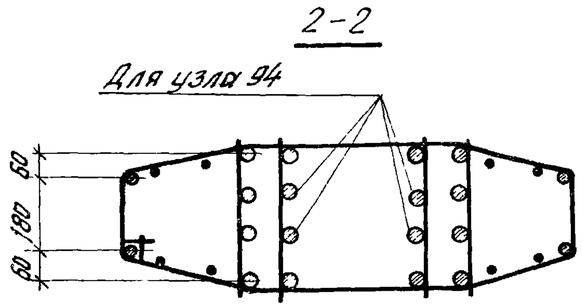

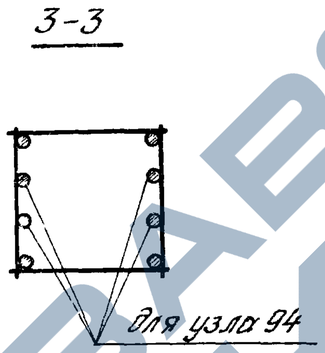

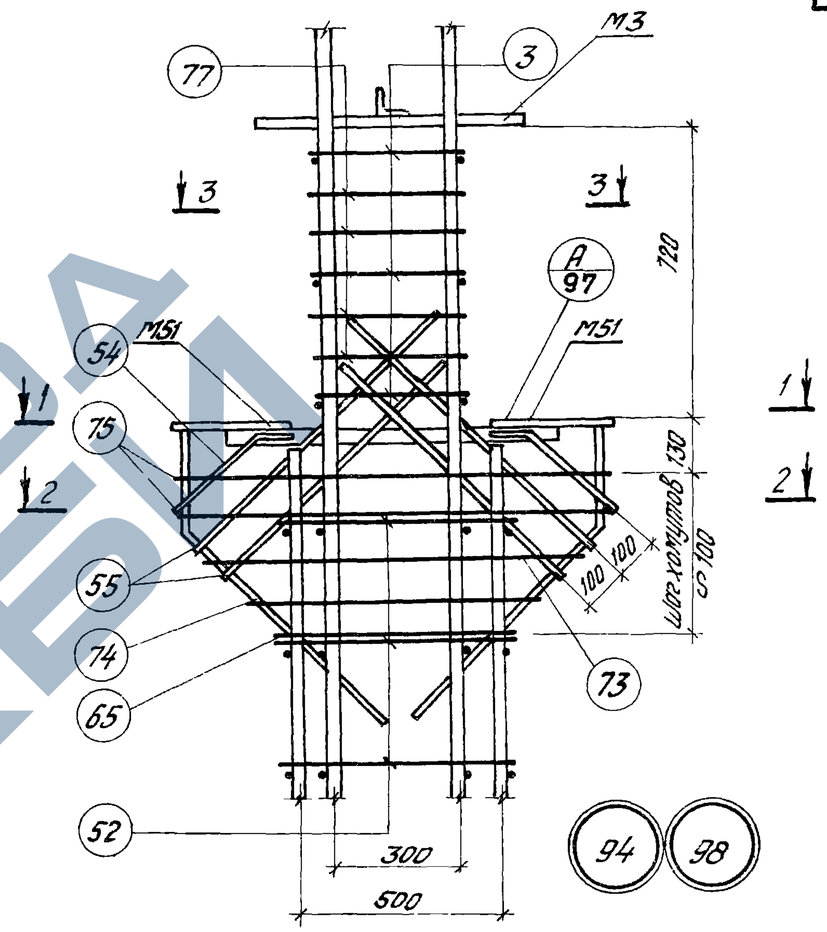

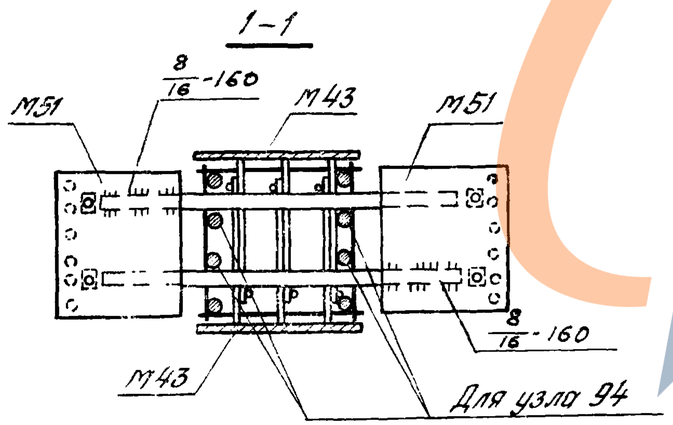

1. Электродуговая сварка выполняется электродами Э50А-Ф
2. Отдельные стержни поз. 3,52, 77 и 79 соединяются с плоскими каркасами контактной точечной сваркой.
3. Сварные соединения производить в соответствии с „Указаниями по сварке соединений арматуры и закладных деталей железобетонных конструкций" (СН 393-69)
4. Хомуты консолей и закладные детали М52 крепятся к рабочей арматуре вязальной проволокой. Окончательное положение закладных деталей фиксируется в опалубке.
5. Размеры привязки выпусков арматуры из колонн даны до ее рифов.

ТК 1976	Пространственные каркасы. Узлы 94, 98, 100.	1.420-12 Выпуск 1
		Лист 108

Проверил | Шаврова

15752-02 13

КР1, КР2

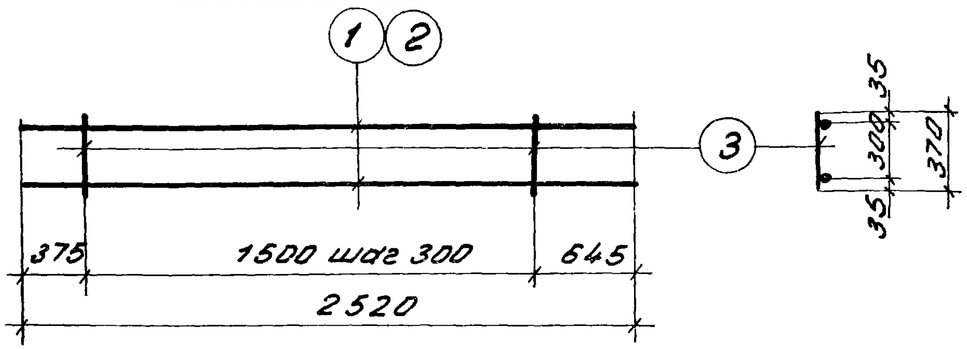

КР3, КР4, КР5, КР6

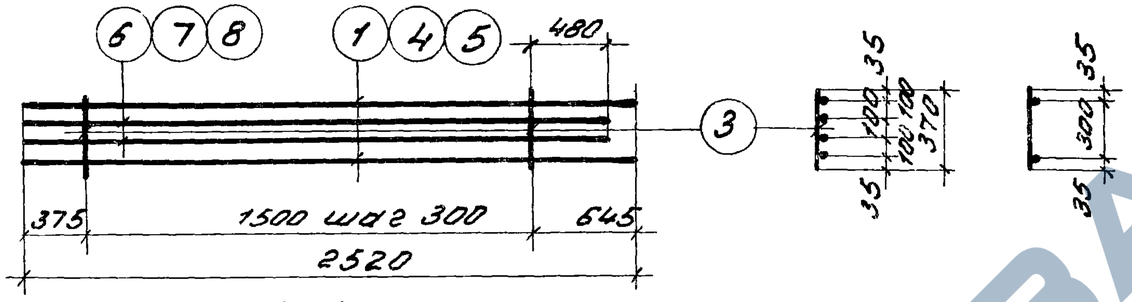

КР7, КР8

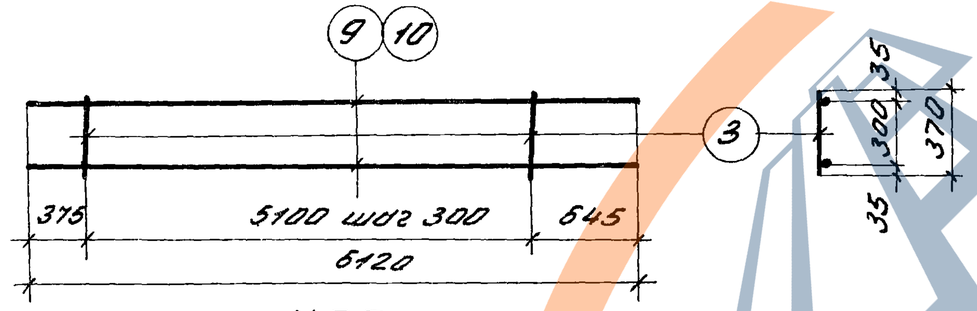

КР9

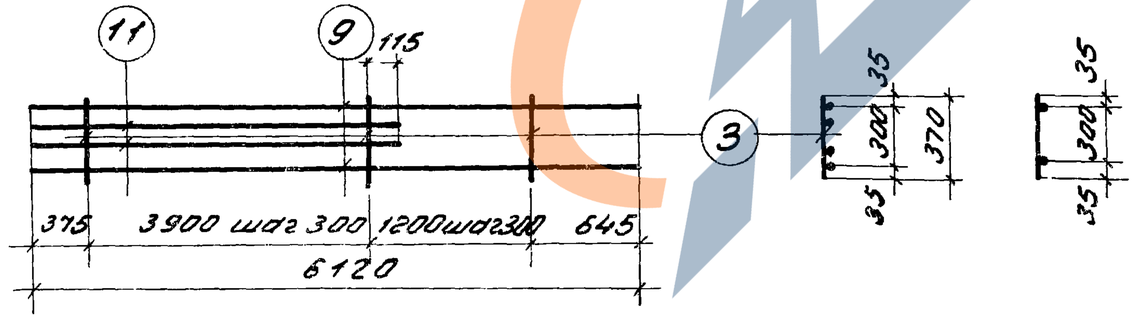

Спецификация стали на одно арматурное изделие

Марка изделия	NN поз.	Ф мм	Длина мм	Кол. шт.	Вес изделия кгс
КР1	1	20AIII	2520	2	13,3
	3	8AI	370	6	
КР2	2	22AIII	2520	2	15,9
	3	8AI	370	6	
КР3	1	20AIII	2520	2	24,9
	3	8AI	370	6	
	6	20AIII	2355	2	
КР4	3	8AI	370	6	38,5
	4	25AIII	2520	2	
	7	25AIII	2355	2	
КР5	3	8AI	370	6	43,0
	4	25AIII	2520	2	
	8	28AIII	2355	2	

Марка изделия	NN поз.	Ф мм	Длина мм	Кол. шт.	Вес изделия кгс
КР6	3	8AI	370	6	48,0
	5	28AIII	2520	2	
	8	28AIII	2355	2	
КР7	3	8AI	370	18	32,8
	9	20AIII	6120	2	
КР8	3	8AI	370	18	49,8
	10	25AIII	6120	2	
КР9	3	8AI	370	18	54,5
	9	20AIII	6120	2	
	11	20AIII	4390	2	

Примечания:

1. Каркасы изготовляются при помощи контактной точечной сварки в соответствии с ГОСТ 10922-75. „Арматурные и закладные детали сварные для железобетонных конструкций. Технические требования и методы испытаний.
2. Все размеры даны в осях стержней.

ТК 1976	Плоские каркасы КР1 ÷ КР9	1.420-12 Выпуск 1
		Лист 107

Гл. инж. пр-та Шурнева
Ст. техник Козлова
Проверил Белонучкина

ЦНИИПРОМЗДАНИЙ Москва

КР 10

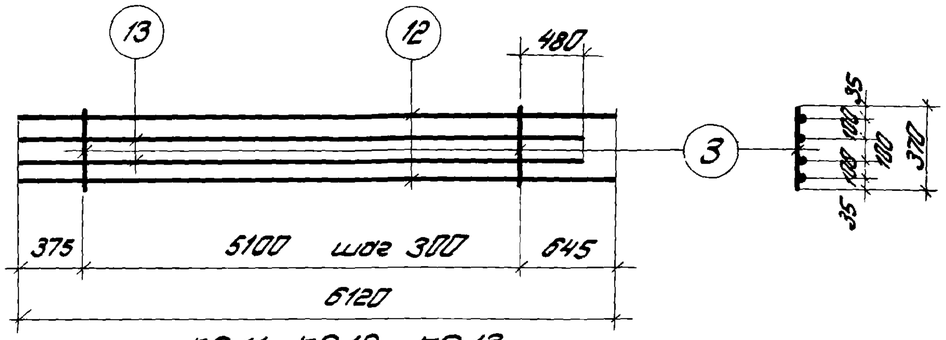

КР 11, КР 12, КР 13

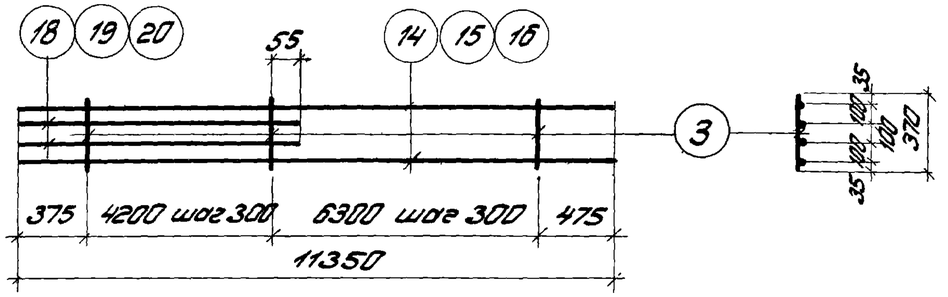

КР 14, КР 15, КР 16, КР 17, КР 18

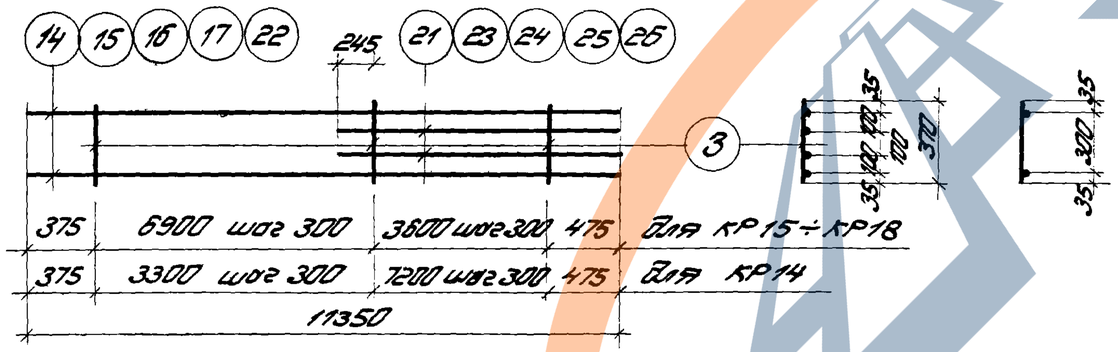

КР 19

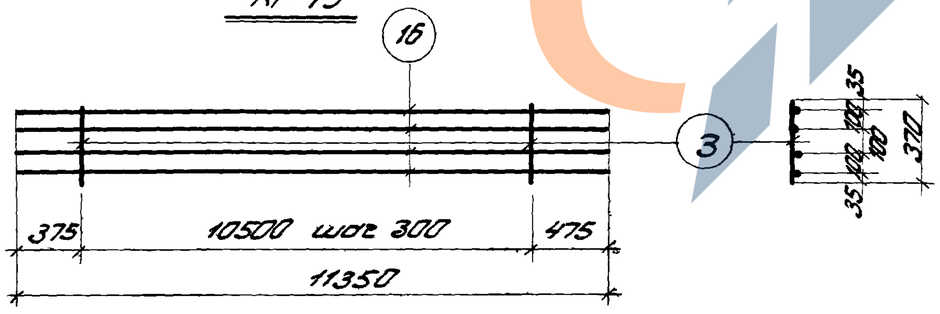

Спецификация стали на одно арматурное изделие

Марка изделия	№№ поз.	∅ мм	Длина мм	Кол. шт.	Вес изделия кгс
КР10	3	8AI	370	18	74,7
	12	22AIII	6120	2	
	13	22AIII	5955	2	
КР11	3	8AI	370	36	55,7
	14	16AIII	11350	2	
	18	16AIII	4630	2	
КР12	3	8AI	370	36	84,1
	15	20AIII	11350	2	
	19	20AIII	4630	2	
КР13	3	8AI	370	36	128,3
	16	25AIII	11350	2	
	20	25AIII	4630	2	
КР14	3	8AI	370	36	191,4
	17	28AIII	11350	2	
	21	28AIII	7920	2	

Марка изделия	№№ поз	∅, мм	Длина мм	Кол. шт.	Вес изделия кгс
КР15	3	8AI	370	36	54,7
	14	16AIII	11350	2	
	23	16AIII	4320	2	
КР16	3	8AI	370	36	82,5
	15	20AIII	11350	2	
	24	20AIII	4320	2	
КР17	3	8AI	370	36	126,0
	16	25AIII	11350	2	
	25	25AIII	4320	2	
КР18	3	8AI	370	36	203,0
	22	32AIII	11350	2	
	26	32AIII	4320	2	
КР19	3	8AI	370	36	180,0
	16	25AIII	11350	4	

Примечания

1. Каркасы изготовляются при помощи контактной точечной сварки в соответствии с ГОСТ 10922-75 "Арматурные и закладные детали сварные для железобетонных конструкций. Технические требования и методы испытаний".
2. Все размеры даны в осях стержней

ТК 1976	Плоские каркасы КР10÷КР19	1.420-12 Выпуск 1
		Лист 110

КР 20

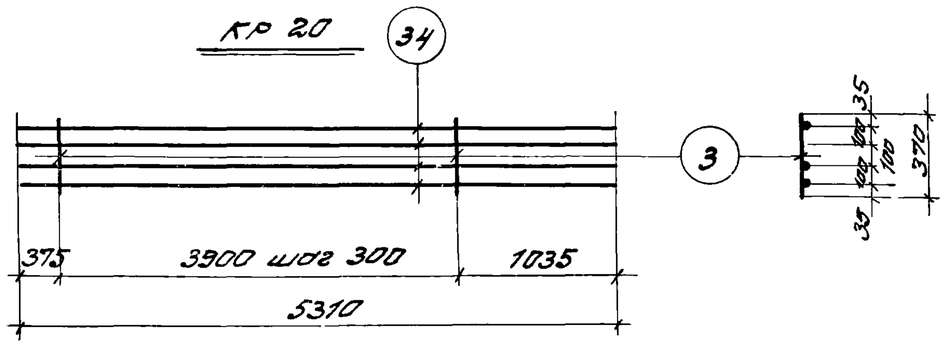

КР 22

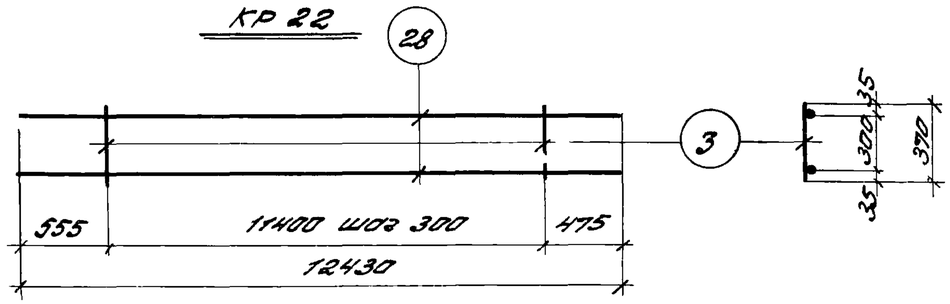

КР 23, КР 24, КР 25

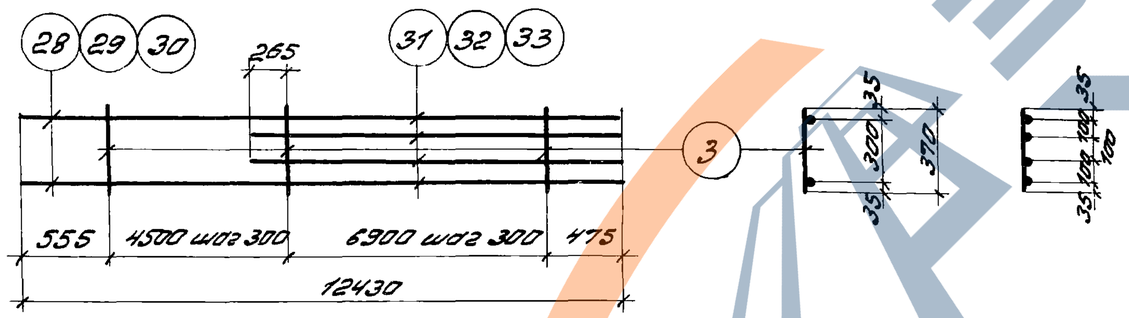

КР 26

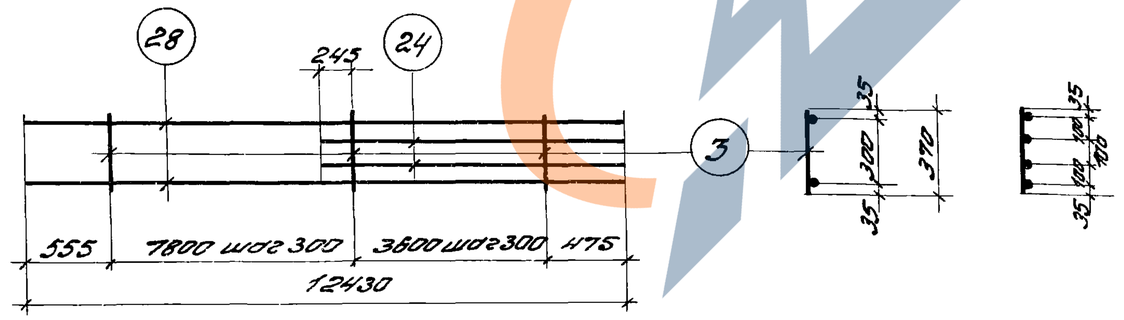

Спецификация стали на одно арматурное изделие

Марка изделия	NN поз.	ф мм	Длина мм	Кол. шт.	Вес изделия кгс
КР20	3	8АI	370	17	84,1
	34	25АIII	5310	4	
КР22	3	8АI	370	39	67,1
	28	20АIII	12430	2	
КР23	3	8АI	370	39	104,8
	28	20АIII	12430	2	
	31	20АIII	7640	2	

Марка изделия	NN поз.	ф, мм	Длина мм	Кол. шт.	Вес изделия, кгс
КР24	3	8АI	370	39	125,5
	29	22АIII	12430	2	
	32	22АIII	7640	2	
КР25	3	8АI	370	39	160,5
	30	25АIII	12430	2	
	33	25АIII	7640	2	
КР26	3	8АI	370	39	88,4
	28	20АIII	12430	2	
	24	20АIII	4320	2	

Примечания:

1. Каркасы изготавливаются при помощи контактной точечной сварки в соответствии с ГОСТ 10922-75 „Арматурные и закладные детали сварные для железобетонных конструкций. Технические требования и методы испытаний."
2. Все размеры даны в осях стержней.

ТК 1976	Плоские каркасы КР20, КР22 – КР26	1.420-12 Выпуск 1
		Лист 111

ЦНИИПРОМЗДАНИЙ Москва

Гл. техник Казлова

Проверил Белонучкина

КР27, КР28, КР29

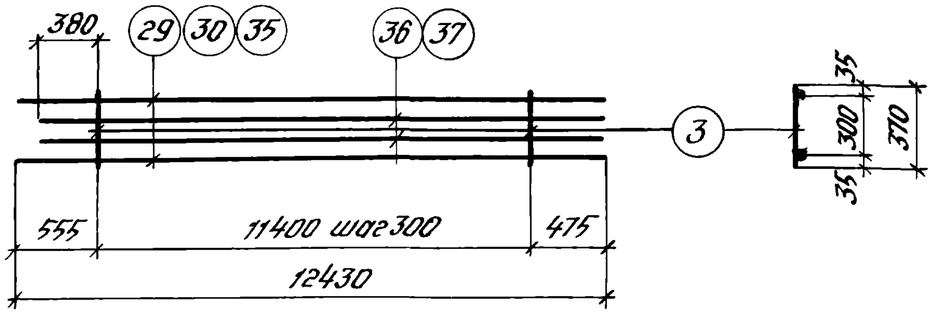

КР30, КР42, КР43, КР44

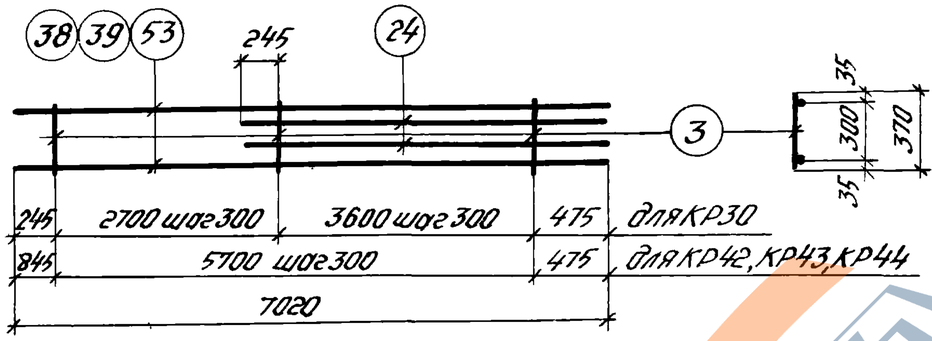

КР32, КР34, КР35, КР45

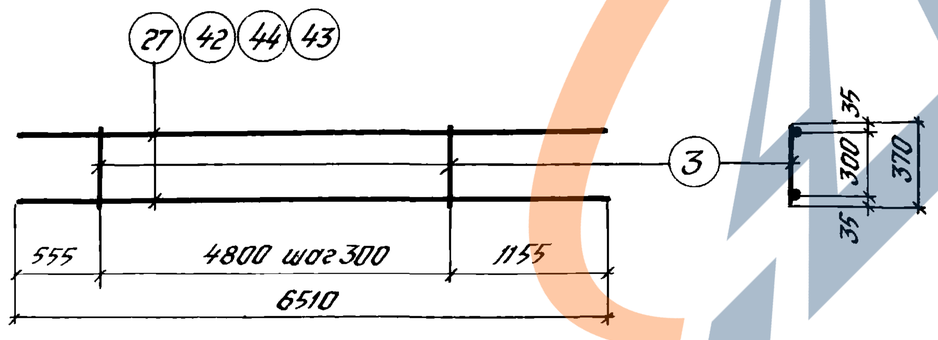

Спецификация стали на одно арматурное изделие

Марка изделия	№№ поз.	Ф, мм	Длина, мм	Кол. шт.	Вес изделия кгс
КР27	3	8АI	370	39	153,2
	29	22АIII	12430	2	
	36	22АIII	12255	2	
КР28	3	8АI	370	39	196,0
	30	25АIII	12430	2	
	37	25АIII	12255	2	
КР29	3	8АI	370	39	220,2
	35	28АIII	12430	2	
	37	25АIII	12255	2	
КР30	3	8АI	370	22	59,3
	24	20АIII	4320	2	
	39	20АIII	7020	2	

Марка изделия	№№ поз.	Ф, мм	Длина, мм	Кол. шт.	Вес изделия кгс
КР32	3	8АI	370	17	34,7
	42	20АIII	6510	2	
КР34	3	8АI	370	17	52,7
	27	25АIII	6510	2	
КР35	3	8АI	370	17	65,4
	44	28АIII	6510	2	
КР42	3	8АI	370	20	25,2
	38	16АIII	7020	2	
КР43	3	8АI	370	20	37,6
	39	20АIII	7020	2	
КР44	3	8АI	370	20	91,6
	53	32АIII	7020	2	
КР45	3	8АI	370	17	41,5
	43	22АIII	6510	2	

Примечания.

1. Каркасы изготовляются при помощи контактной точечной сварки в соответствии с ГОСТ 10922- „Арматурные и закладные детали сварные для железобетонных конструкций. Технические требования и методы испытаний."
2. Все размеры даны в осях стержней.

Инв. № подл.

ТК 1976	Плоские каркасы КР27÷КР30, КР32, КР34, КР35, КР42÷КР45.	1.420-12 Выпуск 1
		Лист 112

КР36, КР37, КР38

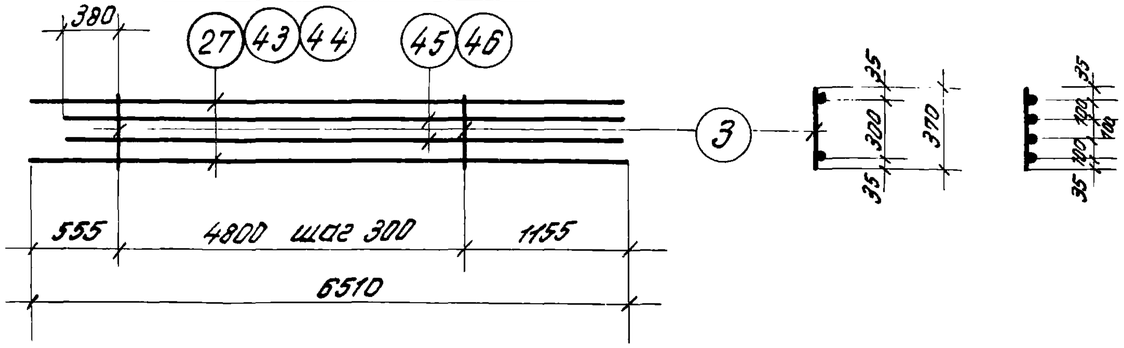

КР21, КР33, КР40

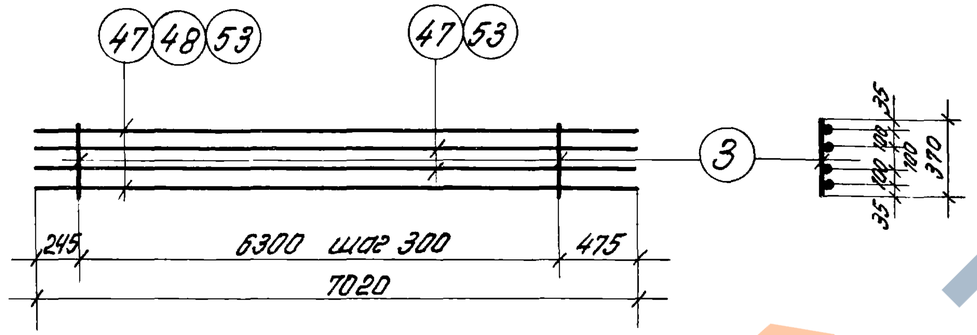

КР39, КР41

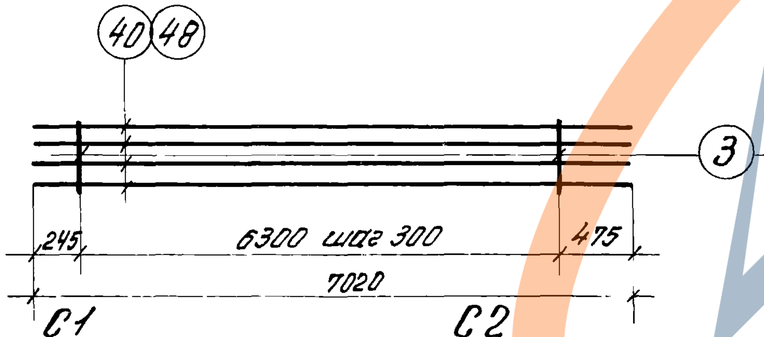

С1

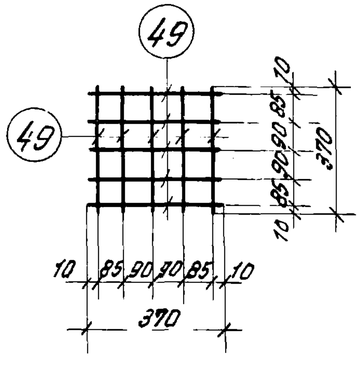

С2

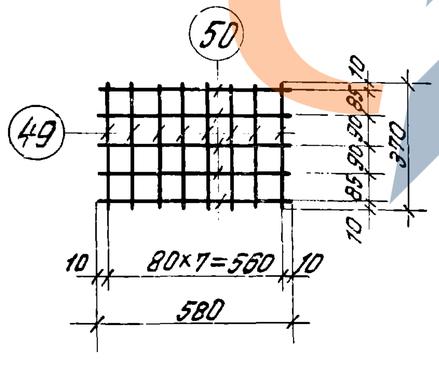

С3

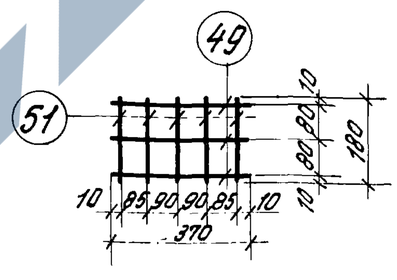

Спецификация стали на одно арматурное изделие

Марка изделия	NN поз.	ф мм	Длина мм	Кол. шт.	Вес изделия кгс
КР21	3	8AI	370	22	111,3
	47	25AIII	7020	4	
КР33	3	8AI	370	22	180,5
	53	32AIII	7020	4	
КР36	3	8AI	370	17	79,1
	43	22AIII	6510	2	
	45	22AIII	6335	2	
КР37	3	8AI	370	17	101,5
	27	25AIII	6510	2	
	46	25AIII	6335	2	
КР38	3	8AI	370	17	114,2
	44	28AIII	6510	2	
	46	25AIII	6335	2	

Марка изделия	NN поз.	ф мм	Длина мм	Кол. шт	Вес изделия кгс
КР39	3	8AI	370	22	87,3
	40	22AIII	7020	4	
КР40	3	8AI	370	22	125,1
	48	28AIII	7020	2	
	47	25AIII	7020	2	
КР41	3	8AI	370	22	138,9
	48	28AIII	7020	4	
С1	49	10AIII	370	10	2,3
С2	49	10AIII	370	8	3,6
	50	10AIII	580	5	
С3	49	10AIII	370	3	1,2
	51	10AIII	180	5	

Примечания:

1. Каркасы и сетки изготовляются при помощи контактной точечной сварки в соответствии с ГОСТ 10922-75 „Арматура и закладные детали сварные для железобетонных конструкций. Технические требования и методы испытаний."
2. Все размеры даны в осях стержней.

ТК 10-75	Плоские каркасы КР21, КР33, КР36÷41. Сетки С1÷С3.	1.420-12, Выпуск 1. Лист 113

Гл. инженер проекта Шаповалов
Ст. инженер Проверил Верижников
Нач. отд. Руков. группы

ЦНИИПРОМЗДАНИЙ МОСКВА

КР50; КР51

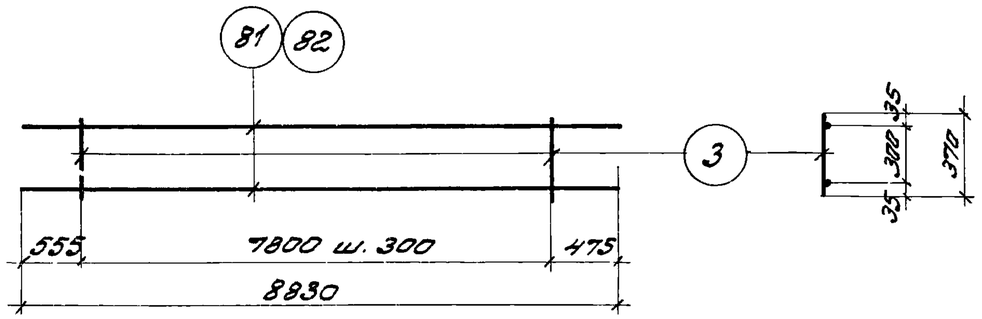

КР52; КР53; КР61

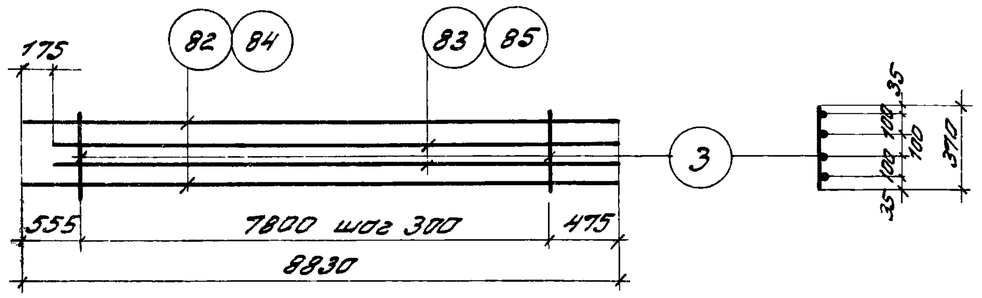

КР54; КР55; КР64

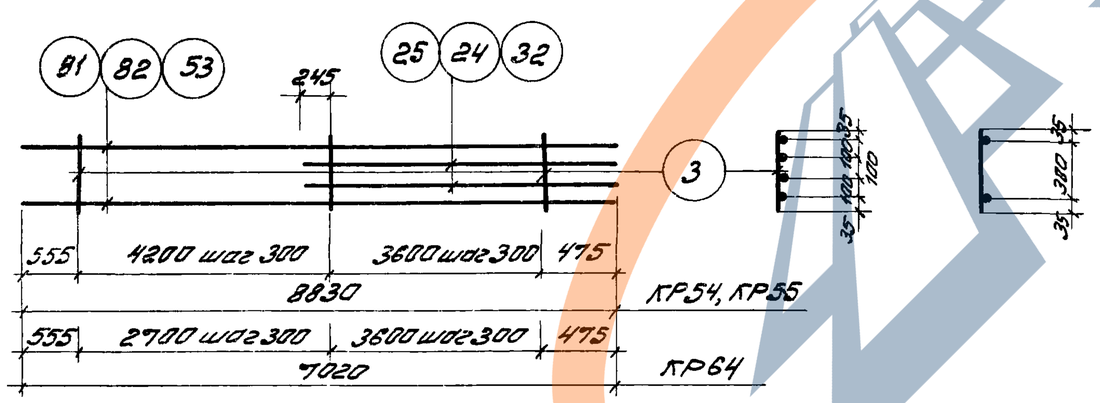

КР56; КР57

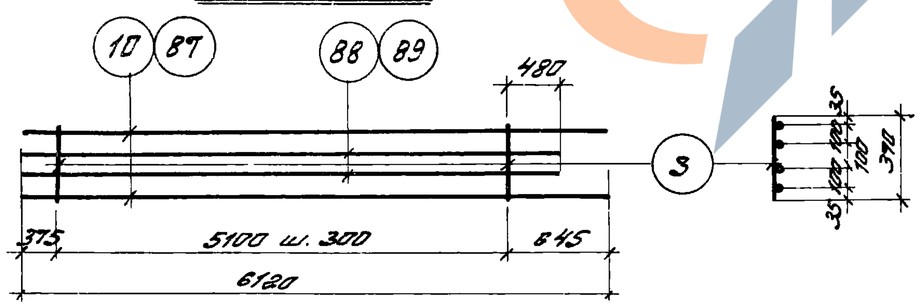

Спецификация стали на одно арматурное изделие

Марка изделия	№№ поз	ф мм	Длина мм	Кол. шт.	Вес изделия кгс
КР50	3	8 AI	370	27	47,7
	81	20 AIII	8830	2	
КР51	3	8 AI	370	27	72,1
	82	25 AIII	8830	2	
КР52	3	8 AI	370	27	138,7
	82	25 AIII	8830	2	
	83	25 AIII	8655	2	
КР53	3	8 AI	370	27	172,9
	84	28 AIII	8830	2	
	85	28 AIII	8655	2	
КР54	3	8 AI	370	27	69,0
	81	20 AIII	8830	2	
	24	20 AIII	4320	2	

Марка изделия	№№ поз.	ф мм	Длина мм	Кол. шт.	Вес изделия кгс
КР55	3	8 AI	370	27	105.3
	25	25 AIII	4320	2	
	82	25 AIII	8830	2	
КР56	3	8 AI	370	18	113.5
	87	28 AIII	6120	2	
	88	28 AIII	5955	2	
КР57	3	8 AI	370	18	95.7
	10	25 AIII	6120	2	
	89	25 AIII	5955	2	
КР61	3	8 AI	370	27	155.9
	83	25 AIII	8655	2	
	84	28 AIII	8830	2	
КР64	3	8 AI	370	22	146.5
	53	32 AIII	7020	2	
	26	32 AIII	4320	2	

Примечания:

1. Каркасы изготовляются при помощи контактной точечной сварки в соответствие с ГОСТ 10922-75 „Арматурные и закладные детали сварные для железобетонных конструкций. Технические требования и методы испытаний.
2. Все размеры даны в осях стержней.

ТК 1976	Плоские каркасы КР50; КР51; КР52; КР53; КР54; КР55, КР56; КР57; КР61; КР64.	1.420-12 Выпуск 1	
		Лист	114

КР58; КР59; КР60; КР62

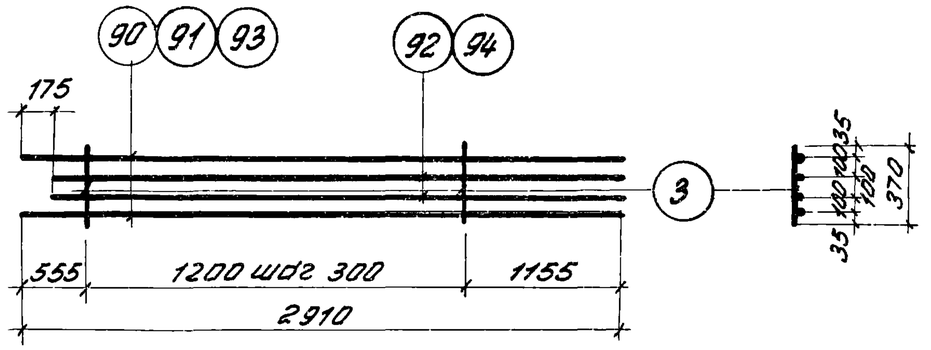

КР63

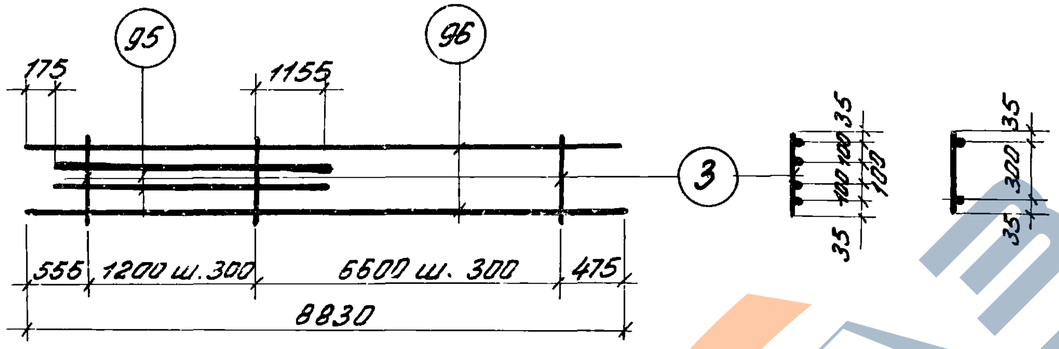

КР65; КР67; КР68

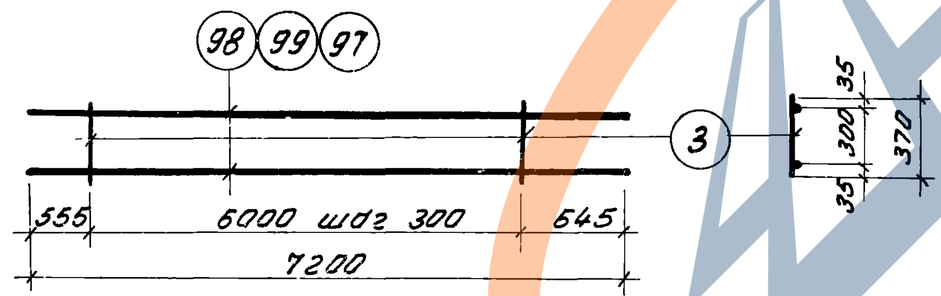

КР66

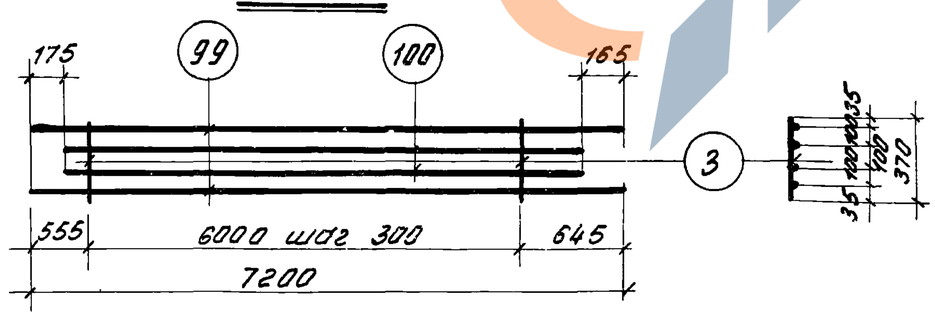

Спецификация стали на одно арматурное изделие

Марка изделия	NN поз.	Ф мм	Длина мм	Кол. шт.	Вес изделия кг.с
КР58	3	8AI	370	5	15,2
	90	20AIII	2910	2	
КР59	3	8AI	370	5	44,2
	91	25AIII	2910	2	
	92	25AIII	2735	2	
КР60	3	8AI	370	5	49,9
	92	25AIII	2735	2	
	93	28AIII	2910	2	
КР62	3	8AI	370	5	55,4
	93	28AIII	2910	2	
	94	28AIII	2735	2	
КР63	3	8AI	370	27	150,1
	95	32AIII	8825	2	
	96	32AIII	2740	2	

Марка изделия	NN поз.	Ф мм	Длина мм	Кол. шт.	Вес изделия кг.с
КР65	3	8AI	370	21	38,8
	98	20AIII	7200	2	
КР66	3	8AI	370	21	111,4
	99	25AIII	7200	2	
	100	25AIII	5860	2	
КР67	3	8AI	370	21	58,6
	99	25AIII	7200	2	
КР68	3	8AI	370	21	72,8
	97	28AIII	7200	2	

Примечания:

1. Каркасы изготовляются при помощи контактной точечной сварки в соответствии с ГОСТ 10922-75 „Арматурные и закладные детали сварные для железобетонных конструкций. Технические требования и методы испытаний".
2. Все размеры даны в осях стержней.

ТК 1976	Плоские каркасы КР58; КР59; КР60 КР62, КР63; КР65; КР66; КР67; КР68	1.420-12 Выпуск 1
		лист 115

ЦНИИПРОМЗДАНИЙ Москва

Гл. инж. пр. Дурнев
Рук. гр. Вершинин
Ст. инж. Здобнов
Инж. Кулик

https://zavodjbi.com/

Инв. № подл. | Подпись и дата | Взам. инв. №

поз. 54

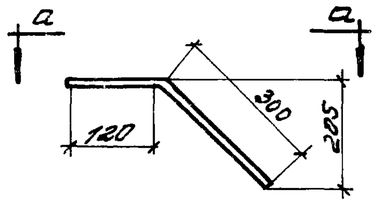

а - а

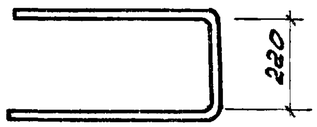

поз. 55

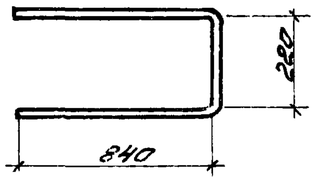

поз. 56

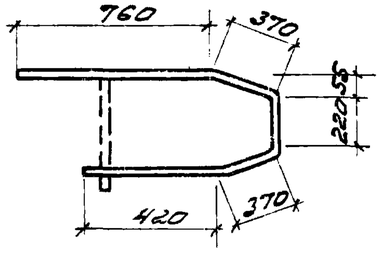

поз. 57

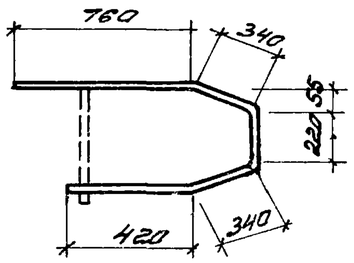

поз. 58

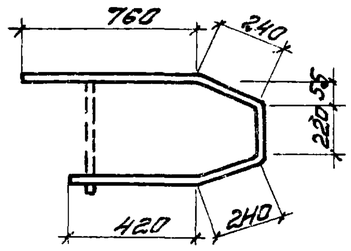

поз. 59

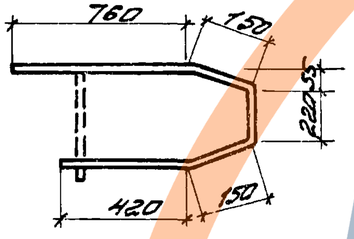

поз. 60

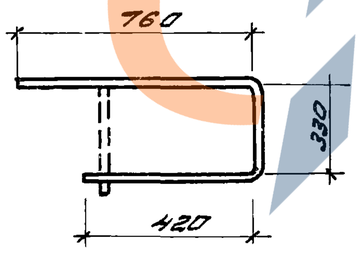

поз. 61

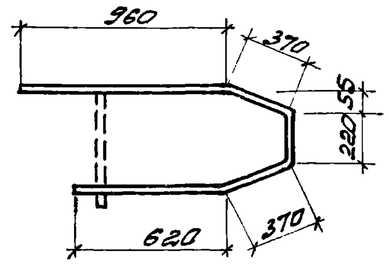

поз. 62

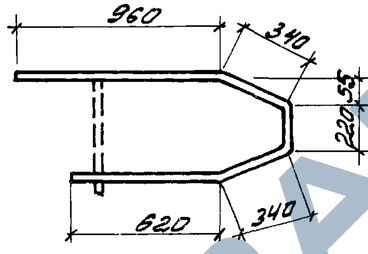

поз. 63

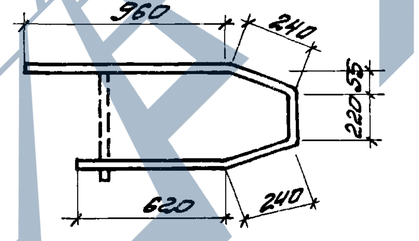

поз. 64

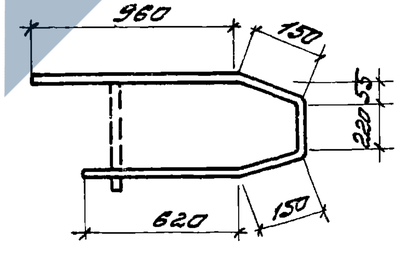

поз. 65

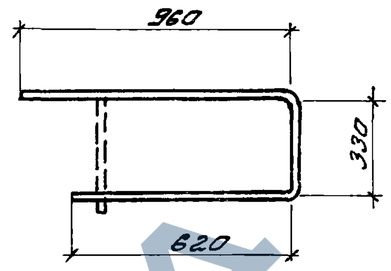

поз. 66

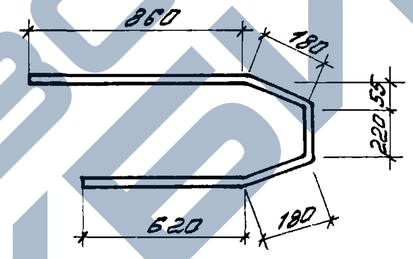

поз. 67

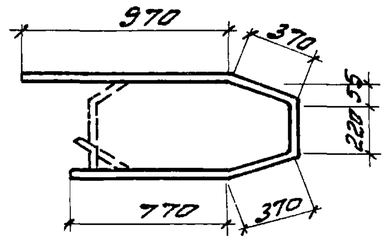

поз. 68

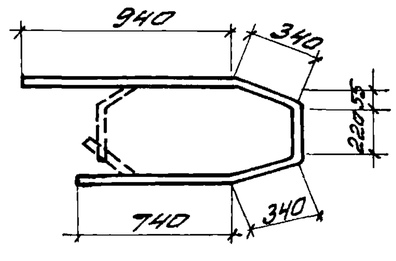

Спецификация стали на одно арматурное изделие

№ поз.	ф мм.	Длина мм	Вес кгс
54	12AIII	1070	0.9
55	12AIII	1900	1.7
56	8AI	2140	0.8
57	8AI	2080	0.8
58	8AI	1880	0.7
59	8AI	1700	0.7
60	8AI	1510	0.6
61	8AI	2540	1.0
62	8AI	2480	1.0
63	8AI	2280	0.9
64	8AI	2100	0.8
65	8AI	1910	0.8
66	8AI	2160	0.8
67	8AI	2700	1.1
68	8AI	2580	1.0

ТК 1976	Арматурные изделия позиции 54÷68 и спецификация	1420-12 Выпуск 1
		Лист 115

https://zavodjbi.com/

Поз. 69

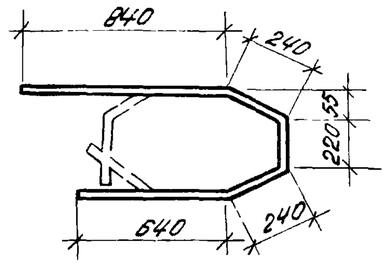

Поз. 70

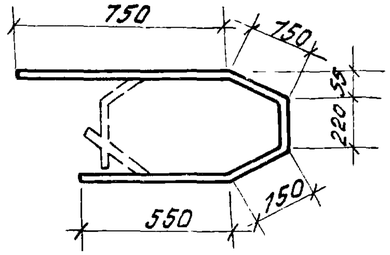

Поз. 71

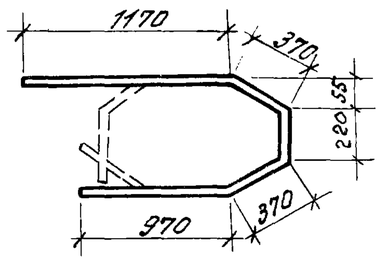

Поз. 72

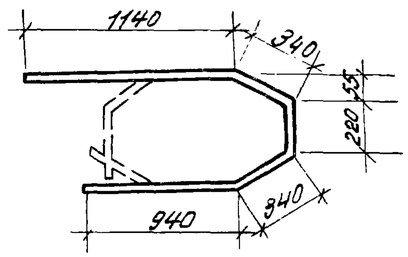

Поз. 73

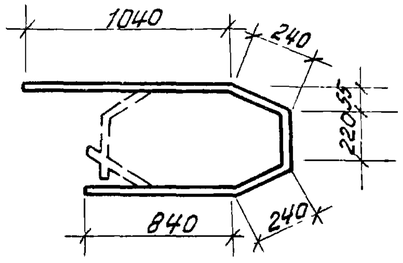

Поз. 74

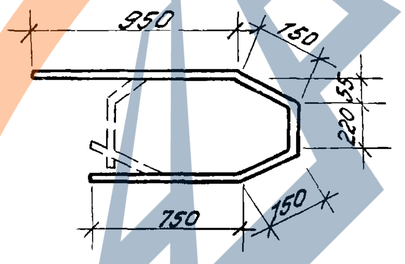

Поз. 75

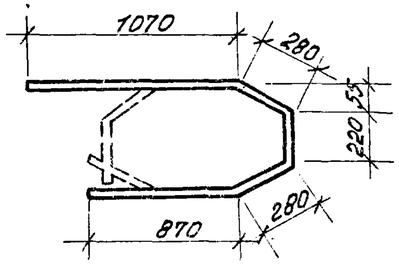

Поз. 78

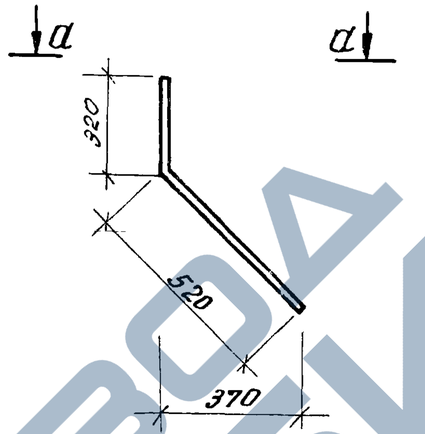

а — а

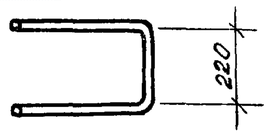

Спецификация стали на одно арматурное изделие

N поз.	ф мм	Длина мм	Вес кгс
69	8 AI	2180	0,9
70	8 AI	1820	0,7
71	8 AI	3100	1,2
72	8 AI	2980	1,2
73	8 AI	2580	1,0
74	8 AI	2220	0,9
75	8 AI	2720	1,1
78	12 AIII	1300	1,7

ЦНИИПРОМЗДАНИЙ
МОСКВА

Гл. инж. пр-та — Безпалько
Ст. инженер — Шавров
Проверил — Шавров

ТК 1976

Арматурные изделия позиций 69÷75, 78 и спецификация

1.420-12
Выпуск 1
Лист 147

Спецификация позиций арматурных изделий на альбом.

N поз	ф или сеч. мм.	Длина мм	Вес кгс
1	20AIII	2520	6.2
2	22AIII	2520	7.5
3	8AI	370	0.15
4	25AIII	2520	9.7
5	28AIII	2520	12.2
6	20AIII	2355	5.8
7	25AIII	2355	9.1
8	28AIII	2355	11.4
9	20AIII	6120	15.1
10	25AIII	6120	23.6
11	20AIII	4390	10.8
12	22AIII	6120	18.3
13	22AIII	5955	17.8
14	16AIII	11350	17.9
15	20AIII	11350	28.0
16	25AIII	11350	43.7
17	28AIII	11350	54.8
18	16AIII	4630	7.3
19	28AIII	4630	11.4
20	25AIII	4630	17.8
21	28AIII	7920	38.3
22	32AIII	11350	71.6
23	16AIII	4320	6.8
24	20AIII	4320	10.7
25	25AIII	4320	16.6
26	32AIII	4320	27.3

N поз	ф или сеч. мм.	Длина мм.	Вес кгс
27	25AIII	6510	25.1
28	20AIII	12430	30.7
29	22AIII	12430	37.1
30	25AIII	12430	47.9
31	20AIII	7640	18.8
32	22AIII	7640	22.8
33	25AIII	7640	29.4
34	25AIII	5310	20.4
35	28AIII	12430	60.0
36	22AIII	12255	36.6
37	25AIII	12255	47.2
38	16AIII	7020	11.1
39	20AIII	7020	17.3
40	22AIII	7020	21.0
41	22AIII	4320	12.9
42	20AIII	6510	16.1
43	22AIII	6510	19.4
44	28AIII	6510	31.4
45	22AIII	6335	18.9
46	25AIII	6335	24.4
47	25AIII	7020	27.0
48	28AIII	7020	33.9
49	10AIII	370	0.23
50	10AIII	580	0.35
51	10AIII	180	0.11
52	8AI	570	0.23

N поз	ф или сеч. мм.	Длина мм.	Вес кгс
53	32AIII	7020	44.3
54	12AIII	1070	0.95
55	12AIII	1900	1.7
56	8AI	2140	0.8
57	8AI	2080	0.8
58	8AI	1880	0.7
59	8AI	1700	0.7
60	8AI	1510	0.6
61	8AI	2540	1.0
62	8AI	2480	1.0
63	8AI	2280	0.9
64	8AI	2100	0.8
65	8AI	1910	0.8
66	8AI	2160	0.9
67	8AI	2700	1.1
68	8AI	2580	1.0
69	8AI	2180	0.9
70	8AI	1820	0.7
71	8AI	3100	1.2
72	8AI	2980	1.2
73	8AI	2580	1.0
74	8AI	2220	0.9
75	8AI	2720	1.1
76	32AIII	7920	50.0
77	12AI	370	0.33
78	12AIII	1900	1.7

N поз.	ф или сеч. мм	Длина мм	Вес кгс
79	12AI	570	0.51
81	20AIII	8830	21.8
82	25AIII	8830	34.0
83	25AIII	8655	33.3
84	28AIII	8830	42.6
85	28AIII	8655	41.8
86	28AIII	4320	20.9
87	28AIII	6120	29.6
88	28AIII	5955	28.8
89	25AIII	5955	22.9
90	20AIII	2910	7.2
91	25AIII	2910	11.2
92	25AIII	2735	10.5
93	28AIII	2910	14.1
94	28AIII	2735	13.2
95	32AIII	8825	55.7
96	32AIII	2740	17.3
97	28AIII	7200	34.8
98	20AIII	7200	17.8
99	25AIII	7200	27.7
100	25AIII	6860	26.4

Примечание:
Марка стали устанавливается в проекте конкретного объекта.

Копировал

ТК 1976	Спецификация позиций арматурных изделий на альбом.	1.420-12 Выпуск 1
		лист 118

Перечень позиций на одну колонну

Марка колонны	№ поз.	Кол. шт.
К10-1-2	Арматурные изделия	
	1	4
	3	24
	6	4
	49	46
	51	10
	54	1
	55	2
	56	2
	57	1
	58	1
	59	1
	60	1
	77	6
	Закладные детали	
	1	2
	2	2
	18	2
	19	4
	22	1
	23	3
	24	3

Марка колонны	№ поз.	Кол. шт.
К10-1-2	25	3
	26	2
	27	2
	28	2
	29	2
	30	2
	32	4
	33	2
	89	2
	92	4
	95	1
	96	4
	99	2
	104	1
	105	4
	90	1
К10-1-5	Арматурные изделия	
	1	4
	3	24
	6	4
	49	46
	51	10
	54	1
	55	2
	56	2

Марка колонны	№ поз.	Кол. шт.
К10-1-5	57	1
	58	1
	59	1
	60	1
	77	6
	Закладные детали	
	1	2
	2	2
	18	2
	19	2
	22	1
	23	9
	24	9
	25	9
	26	2
	27	2
	28	2
	29	2
	32	4
	33	2
	89	2
	90	1
	93	2

Марка колонны	№ поз.	Кол. шт.
К10-2-2	95	1
	96	4
	99	2
	104	1
	105	4
	Арматурные изделия	
	3	24
	4	4
	7	4
	49	46
	51	10
	54	1
	55	2
	56	2
	57	1
	58	1
	59	1
	60	1
	77	6
	Закладные детали	
	1	2
	2	2

Марка колонны	№ поз.	Кол. шт.
К10-2-2	18	2
	19	4
	22	1
	23	3
	24	3
	25	3
	26	2
	27	2
	28	2
	29	2
	30	2
	32	4
	33	2
	89	2
	92	4
	95	1
	96	4
	99	2
	104	1
	105	4
	90	1
К10-2-5	Арматурные изделия	
	3	24

Марка колонны	№ поз.	Кол. шт.
К10-2-5	4	4
	7	4
	49	46
	51	10
	54	1
	55	2
	56	2
	57	1
	58	1
	59	1
	60	1
	77	6
	Закладные детали	
	1	2
	2	2
	18	2
	19	4
	22	1
	23	9
	24	9
	25	9
	26	2

Марка колонны	№ поз.	Кол. шт.
К10-2-5	27	2
	28	2
	29	2
	32	4
	33	2
	89	2
	90	1
	93	2
	95	1
	96	4
	99	2
	104	1
	105	4
К10-3-2	Арматурные изделия	
	3	24
	4	4
	8	4
	49	46
	51	10
	54	1
	55	2
	56	2
	57	1

Примечания.

1. Спецификацию позиций арматурных изделий на альбом см. лист 118.
2. Закладные детали см. альбом 1.420- выпуск 5.

ЦНИИПромзданий Госстроя СССР Москва

Гл. инженер проверил Белый Шаб Шоболово

ТК 1976

Перечень позиций на одну колонну.

1.420-12 Выпуск 1

Лист 119

Перечень позиций на одну колонну

Марка колонны	N поз.	Кол-во шт
К1а-3-2 (продолжение)	58	1
	59	1
	60	1
	77	6
	Закладные детали	
	1	2
	2	2
	18	2
	19	4
	22	1
	23	3
	24	3
	25	3
	26	2
	27	2
	28	2
	29	2
	30	2
	32	4
	33	2
	89	2
	92	2

Марка колонны	N поз.	Кол-во шт
К1а-3-2	95	1
	96	4
	99	2
	104	1
	105	4
	90	1
	Арматурные изделия	
	3	24
	5	4
	8	4
	49	46
	51	10
	54	1
	55	2
	56	2
	57	1
	58	1
	59	1
	60	1
	77	6
	Закладные детали	
	1	2
К1а-4-2		

Марка колонны	N поз.	Кол-во шт
	2	2
	18	2
	19	4
	22	1
	23	9
	24	9
	25	9
	26	2
	27	2
	28	2
	29	2
	30	2
	32	4
	33	2
	89	2
	90	1
	92	4
	93	2
	95	1
	96	4
	99	2
	104	1
К1а-4-2	105	4

Марка колонны	N поз.	Кол-во шт
	Арматурные изделия	
	1	4
	3	24
	49	46
	51	10
	54	2
	55	4
	60	1
	67	2
	68	1
	69	1
	70	1
	77	6
	Закладные детали	
	1	2
	2	2
	18	4
	19	6
	20	2
	32	4
	33	2
	95	1
К2а-1	96	4

Марка колонны	N поз.	Кол-во шт
К2а-1	99	1
	104	2
	105	8
	Арматурные изделия	
	1	4
	3	24
	49	46
	51	10
	54	2
	55	4
	60	1
	67	2
	68	1
	69	1
	70	1
	77	6
	Закладные детали	
	1	2
	2	2
	18	4
	19	4
К2а-1-5		

Марка колонны	N поз.	Кол-во шт
К2а-1-5	20	2
	23	6
	24	6
	25	6
	32	4
	33	2
	93	2
	95	1
	96	4
	99	1
	104	2
	105	8
	Арматурные изделия	
	2	4
	3	24
	49	4
	51	10
	54	2
	55	4
	60	1
	67	2
	68	1
К2а-2	69	1

Марка колонны	N поз.	Кол-во шт
	70	1
	77	6
	Закладные детали	
	1	2
	2	2
	18	4
	19	4
	20	2
	32	4
	33	2
	95	2
	96	8
	99	1
	104	2
К2а-2	105	8
	Арматурные изделия	
	3	24
	4	4
	7	4
	49	46
	51	10
К2а-3		

Примечания см. на листе 119.

Перечень позиций на одну колонну

Марка колонны	№ поз.	Кол-во шт
К2а-3 (продолжение)	54	2
	55	4
	60	1
	67	2
	68	1
	69	1
	70	1
	77	6
	Закладные детали	
	1	2
	2	2
	18	4
	19	4
	20	2
	32	4
	33	2
	95	1
	96	4
	99	1
	104	2
	105	8

Марка колонны	№ поз.	Кол-во шт.
К2а-3-5	Арматурные изделия	
	3	24
	4	4
	7	4
	49	46
	51	10
	54	2
	55	4
	60	1
	67	2
	68	1
	69	1
	70	1
	77	6
	Закладные детали	
	1	2
	2	2
	18	4
	19	4
	20	2
	23	6
	24	6
	25	6

Марка колонны	№ поз.	Кол-во шт.
К2а-3-3	32	4
	33	2
	93	2
	95	1
	96	4
	99	1
	104	2
	105	8
К61а-1-2	Арматурные изделия	
	3	144
	14	4
	18	4
	49	40
	54	3
	55	6
	56	6
	57	3
	58	3
	59	3
	60	3
	77	22

Марка колонны	№ поз.	Кол-во шт.
К61а-1-2	Закладные детали	
	1	2
	2	2
	8	2
	9	6
	18	6
	19	6
	22	3
	23	9
	24	9
	25	9
	26	6
	27	6
	28	6
	29	6
	30	12
	32	4
	33	2
	89	6
	90	3
	92	24
	104	3
	105	12

Марка колонны	№ поз.	Кол-во шт.
К61а-1-5	Арматурные изделия	
	3	144
	14	4
	18	4
	49	40
	54	3
	55	6
	56	6
	57	3
	58	3
	59	3
	60	3
	77	22
	Закладные детали	
	1	2
	2	2
	8	2
	9	6
	18	6
	19	6
	22	3
	23	27

Марка колонны	№ поз.	Кол-во шт.
К61а-1-5	24	27
	25	27
	26	6
	27	6
	28	6
	29	6
	30	12
	32	4
	33	2
	89	6
	90	3
	92	24
	93	6
	104	3
	105	12
К61а-2-2	Арматурные изделия	
	3	144
	15	4
	19	4
	49	40
	54	3
	55	6
	56	6

Марка колонны	№ поз.	Кол-во шт
К61а-2-2	57	3
	58	3
	59	3
	60	3
	77	22
	Закладные детали	
	1	2
	2	2
	8	2
	9	6
	18	6
	19	6
	22	3
	23	9
	24	9
	25	9
	26	6
	27	6
	28	6
	29	6
	30	12
	32	4
	33	2

Примечания см. на листе 119

ЦНИПРОМЗДАНИЙ Москва

Гип Белоцерковцев
Нач. отд. Шаброва
Ст. инженер
Проверил

Перечень позиций на одну колонну.

Марка колонны	№ поз.	Кол-во шт.
К61а-2-5 (продолжение)	89	6
	90	3
	92	24
	104	3
	105	12
	Арматурные изделия	
	3	144
	15	4
	19	4
	49	40
	54	9
	55	6
	56	6
	57	3
	58	3
	59	3
	60	3
	77	22
	Закладные детали	
	1	2
	2	2

Марка колонны	№ поз	Кол-во шт.
К61а-2-5	8	2
	9	6
	18	6
	19	6
	22	3
	23	27
	24	27
	25	27
	26	6
	27	6
	28	6
	29	6
	30	12
	32	4
	33	2
	89	6
	90	3
	92	24
	93	6
	104	3
	105	12

Марка колонны	№ поз.	Кол-во шт.
К61а-3-2	Арматурные изделия	
	3	144
	16	4
	20	4
	49	40
	54	3
	55	6
	56	6
	57	3
	58	3
	59	3
	60	3
	77	22
	Закладные детали	
	1	2
	2	2
	8	2
	9	6
	18	6
	19	6
	22	3
	23	9

Марка колонны	№ поз.	Кол-во шт.
К61а-3-2	24	9
	25	9
	26	6
	27	6
	28	6
	29	6
	30	12
	32	4
	33	2
	89	6
	90	3
	92	24
	104	3
	105	12
К61а-3-5	Арматурные изделия	
	3	144
	16	4
	20	4
	49	40
	54	3
	55	6
	56	6
	57	3
	58	3
	59	3

Марка колонны	№ поз.	Кол-во шт.
К61а-3-5	60	3
	77	22
	Закладные детали	
	1	2
	2	2
	8	2
	9	6
	18	6
	19	6
	22	3
	23	27
	24	27
	25	27
	26	6
	27	6
	28	6
	29	6
	30	12
	32	4
	33	2
	89	6
	90	3
	92	24

Марка колонны	№ поз.	Кол-во шт.
К61а-3-5	93	6
	104	3
	105	12
К61а-4-2	Арматурные изделия	
	3	144
	17	4
	21	4
	49	40
	54	3
	55	6
	56	6
	57	3
	58	3
	59	3
	60	3
	77	22
	Закладные детали	
	1	2
	2	2
	8	2
	9	6

Марка колонны	№ поз.	Кол-во шт.
К61а-4-5	18	6
	19	6
	22	3
	23	9
	24	9
	25	9
	26	6
	27	6
	28	6
	29	6
	30	12
	32	4
	33	2
	89	6
	90	3
	92	24
	104	3
	105	12
К62а-1	Арматурные изделия	
	3	144
	14	4
	23	4
	49	40

Примечания см. на листе 119

ТК 1976

Перечень позиций на одну колонну.

1.420-12 Выпуск 1

Лист 122

Перечень позиций на одну колонну

Марка колонны	N поз.	Кол-во шт
К62а-1 (продолжение)	54	6
	55	12
	60	3
	67	6
	68	3
	69	3
	70	3
	77	22
	Закладные детали	
	1	2
	2	2
	5	6
	6	2
	18	12
	19	12
	20	6
	32	4
	33	2
	104	6
	105	24
К62а-1-1	Арматурные изделия	
	3	144

Марка колонны	N поз.	Кол-во шт
К62а-1-1	14	4
	23	4
	49	40
	54	6
	55	12
	60	3
	67	6
	68	3
	69	3
	70	3
	77	22
	Закладные детали	
	1	2
	2	2
	5	6
	6	2
	18	12
	19	12
	20	6
	32	4
	33	2
	41	3
	42	3

Марка колонны	N поз.	Кол-во шт
К62а-1-1	43	24
	45	1
	46	8
	47	6
	48	18
	76	1
	104	6
	105	24
К62а-1-5	Арматурные изделия	
	3	144
	14	4
	23	4
	49	40
	54	6
	55	12
	60	3
	67	6
	68	3
	69	3
	70	3
	77	22

Марка колонны	N поз.	Кол-во шт.
К62а-1-5	Закладные детали	
	1	2
	2	2
	5	6
	6	2
	18	12
	19	12
	20	6
	23	18
	24	18
	25	18
	30	12
	32	4
	33	2
	92	24
	93	6
	104	6
	105	24
К62а-2	Арматурные изделия	
	3	144
	15	4
	24	4
	49	40
	54	6

Марка колонны	N поз.	Кол-во шт
К62а-2	55	12
	60	3
	67	6
	68	3
	69	3
	70	3
	77	22
	Закладные детали	
	1	2
	2	2
	5	6
	6	2
	18	12
	19	12
	20	6
	32	4
	33	2
	104	6
	105	24
К62а-2-1	Арматурные изделия	
	3	144

Марка колонны	N поз.	Кол-во шт
К62а-2-1	15	4
	24	4
	49	40
	54	6
	35	12
	60	3
	67	6
	68	3
	69	3
	70	3
	77	22
	Закладные детали	
	1	2
	2	2
	5	6
	6	2
	18	12
	19	12
	20	6
	32	4
	33	2
	41	3
	42	3

Марка колонны	N поз.	Кол-во шт.
К62а-2-1	43	24
	45	1
	46	8
	47	6
	48	18
	76	1
	104	6
	105	24
К62а-2-5	Арматурные изделия	
	3	144
	15	4
	24	4
	49	40
	54	6
	55	12
	60	3
	67	6
	68	3
	69	3
	70	3
	77	22

Примечания см. на листе 119.

ТК 1976 | Перечень позиций на одну колонну. | 1.420-12 Выпуск 1 | Лист 123

ЦНИИПРОМЗДАНИЙ МОСКВА

Гл. инж. пр-та Сп. инженер Проверил

Дурнева Белонучкина Шаврова

ЗАВОД КБИ

Перечень позиций на одну колонну

Марка колонны	N поз.	Кол-во шт.
К62а-2-5	Закладные изделия	
	1	2
	2	2
	5	6
	6	2
	18	12
	19	12
	20	6
	23	18
	24	18
	25	18
	30	12
	32	4
	33	2
	92	24
	93	6
	104	6
	105	24
К62а-3	Арматурные изделия	
	3	144
	16	4
	25	4

Марка колонны	N поз.	Кол-во шт
К62а-3	49	40
	54	6
	55	12
	60	3
	67	6
	68	3
	69	3
	70	3
	77	22
	Закладные детали	
	1	2
	2	2
	5	6
	6	2
	18	12
	19	12
	20	6
	32	4
	33	2
	104	6
	105	24

Марка колонны	N поз.	Кол-во шт
К62а-3-1	Арматурные изделия	
	3	144
	16	4
	25	4
	49	40
	54	6
	55	12
	60	3
	67	6
	68	3
	69	3
	70	3
	77	22
	Закладные детали	
	1	2
	2	2
	5	6
	6	2
	18	12
	19	12
	20	6
	32	4
	33	2

Марка колонны	N поз.	Кол-во шт
К62а-3-3	41	3
	42	3
	43	24
	45	1
	46	8
	47	6
	48	18
	76	1
	104	6
	105	24
	Арматурные изделия	
	3	144
	16	4
	25	4
	49	40
	54	6
	55	12
	60	3
	67	6
	68	3
	69	3
	70	3
	77	22

Марка колонны	N поз.	Кол-во шт.
К62а-3-3	Закладные детали	
	1	2
	2	2
	5	6
	6	2
	8	2
	9	4
	18	12
	19	12
	20	6
	32	4
	33	2
	35	4
	36	4
	37	4
	38	4
	39	4
	40	4
	104	6
	105	24
К62а-4	Арматурные изделия	
	3	144

Марка колонны	N поз.	Кол-во шт
К62а-4	22	4
	26	4
	49	40
	54	6
	55	12
	60	3
	67	6
	68	3
	69	3
	70	3
	77	22
	Закладные детали	
	1	2
	2	2
	5	6
	6	2
	18	12
	19	12
	20	6
	32	4
	33	2
	104	6
	105	24

Марка колонны	N поз.	Кол-во шт.
К62а-4-1	Арматурные изделия	
	3	144
	22	4
	26	4
	49	40
	54	6
	55	12
	60	3
	67	6
	68	3
	69	3
	70	3
	77	22
	Закладные детали	
	1	2
	2	2
	5	6
	6	2
	18	12
	19	12
	20	6
	32	4
	33	2
	41	3

Примечания см. на листе 119.

Инв. № подл. | Подпись и дата | Взам. инв. №

Перечень позиций на одну колонну

Марка колонны	№ поз.	Колич. шт.
К62а-4-1 (продолжение)	42	3
	43	24
	45	1
	46	8
	47	6
	48	18
	76	1
	104	6
	105	24
К62а-4-3	Арматурные изделия	
	3	144
	22	4
	26	4
	49	40
	54	6
	55	12
	60	3
	67	6
	68	3
	69	3
	70	3
	77	22

Марка колонны	№ поз.	Колич. шт.
К62а-4-3	Закладные детали	
	1	2
	2	2
	5	6
	6	2
	8	2
	9	4
	18	12
	19	12
	20	6
	32	4
	33	2
	35	4
	36	4
	37	4
	38	4
	39	4
	40	4
	104	6
	105	24
К62а-4-5	Арматурные изделия	
	3	144

Марка колонны	№ поз.	Колич. шт.
К62а-4-5	22	4
	26	4
	49	40
	54	6
	55	12
	60	3
	67	6
	68	3
	69	3
	70	3
	77	22
	Закладные детали	
	1	2
	2	2
	5	6
	6	2
	18	12
	19	12
	20	6
	23	18
	24	18
	25	18
	30	12

Марка колонны	№ поз.	Колич. шт.
К62а-5	32	4
	33	2
	92	24
	93	6
	104	6
	105	24
	Арматурные изделия	
	3	144
	17	4
	21	4
	49	40
	54	6
	55	12
	60	3
	67	6
	68	3
	69	3
	70	3
	77	22
	Закладные детали	
	1	2
	2	2

Марка колонны	№ поз.	Колич. шт.
К62а-5-1	5	6
	6	2
	18	12
	19	12
	20	6
	32	4
	33	2
	104	6
	105	24
	Арматурные изделия	
	3	144
	17	4
	21	4
	49	40
	54	6
	55	12
	60	3
	67	6
	68	3
	69	3
	70	3
	77	22

Марка колонны	№ поз.	Колич. шт.
К62а-5-1	Закладные детали	
	1	2
	2	2
	5	6
	6	2
	18	12
	19	12
	20	6
	32	4
	33	2
	41	3
	42	3
	43	24
	45	1
	46	8
	47	6
	48	18
	76	1
	104	6
	105	24
К62а-5-3	Арматурные изделия	
	3	144
	17	4

Марка колонны	№ поз.	Колич. шт.
К62а-5-3	21	4
	49	40
	54	6
	55	12
	60	3
	67	6
	68	3
	69	3
	70	3
	77	22
	Закладные детали	
	1	2
	2	2
	5	6
	6	2
	8	2
	9	4
	18	12
	19	12
	20	6
	32	4
	33	2
	35	4

Примечания см. на листе 119.

ЦНИИПРОМЗДАНИЙ
Москва
Гл. инж. проекта Верижников
Рук. группы Верижников
Ст. инженер Белоручкина

Перечень позиций на одну колонну

Марка колонны	№ поз.	Кол. шт.
К620-5-3 (продолжение)	36	4
	37	4
	38	4
	39	4
	40	4
	104	6
	105	24
К620-5-5	Арматурные изделия	
	3	144
	17	4
	21	4
	49	40
	54	6
	55	12
	60	3
	67	6
	68	3
	69	3
	70	3
	77	22
	Закладные детали	
	1	2

Марка колонны	№ поз.	Кол. шт.
К620-5-5	2	2
	5	6
	6	2
	18	12
	19	12
	20	6
	23	18
	24	18
	25	18
	30	12
	32	4
	33	2
	92	24
	93	6
	104	6
	105	24
К630-1-2	Арматурные изделия	
	3	143
	16	4
	34	4
	39	4
	47	4
	49	32

Марка колонны	№ поз.	Кол. шт.
К630-1-2	50	20
	52	44
	54	3
	55	6
	56	2
	57	1
	58	1
	59	1
	60	1
	61	2
	62	1
	63	1
	64	2
	65	2
	66	2
	77	14
	79	8
	Закладные детали	
	1	2
	2	2
	8	2
	9	3
	10	3

Марка колонны	№ поз.	Кол. шт.
К630-1-2	18	6
	19	6
	22	3
	23	9
	24	9
	25	9
	26	6
	27	6
	28	6
	29	6
	30	12
	32	4
	33	1
	34	1
	89	4
	90	3
	91	2
	92	24
	104	3
	105	12
К630-1-5	Арматурные изделия	
	3	143
	16	4

Марка колонны	№ поз.	Кол. шт.
К630-1-5	34	4
	39	4
	47	4
	49	32
	50	20
	52	44
	54	3
	55	6
	56	2
	57	1
	58	1
	59	1
	60	1
	61	2
	62	1
	63	1
	64	2
	65	2
	66	2
	77	14
	79	8
	Закладные детали	
	1	2

Марка колонны	№ поз.	Кол. шт.
К630-1-5	2	2
	8	2
	9	3
	10	3
	18	6
	19	6
	22	3
	23	27
	24	27
	25	27
	26	6
	27	6
	28	6
	29	6
	30	12
	32	4
	33	1
	34	1
	89	4
	90	3
	91	2
	92	24
	93	6
	104	3
	105	12

Марка колонны	№ поз.	Кол. шт.
К640-1	Арматурные изделия	
	3	146
	34	8
	39	4
	47	8
	49	32
	50	20
	52	44
	54	6
	55	12
	60	1
	65	2
	67	2
	68	1
	69	1
	70	1
	71	2
	72	2
	73	2
	74	2
	75	2
	77	14
	79	8

Гл.инженер проекта Шлыков
Нач.отд. Сидоров
Проверил Сидоров
Москва

Примечания см. на листе 119.

ТК 1976	Перечень позиций на одну колонну.	1.420-12 Выпуск 1
		Лист 126

Перечень позиций на одну колонну

Марка колонны	№ поз.	Кол. шт.
К64а-1 (продолжение)	Закладные детали	
	1	2
	2	2
	5	3
	6	2
	7	3
	18	12
	19	12
	20	4
	21	2
	32	4
	33	1
	34	1
	104	6
	105	24
К64а-1-1	Арматурные изделия	
	3	146
	34	8
	39	4
	47	8
	49	32
	50	20

Марка колонны	№ поз.	Кол. шт.
К64а-1-1	52	44
	54	6
	55	12
	60	1
	65	2
	67	2
	68	1
	69	1
	70	1
	71	2
	72	2
	73	2
	74	2
	75	2
	77	14
	79	8
	Закладные детали	
	1	2
	2	2
	5	3
	6	2
	7	3
	18	12

Марка колонны	№ поз.	Кол. шт.
К64а-1-1	19	12
	20	4
	21	2
	32	4
	33	1
	34	1
	41	3
	42	3
	43	24
	45	1
	46	8
	47	6
	48	18
	76	1
	104	6
	105	24
К64а-1-3	Арматурные изделия	
	3	146
	34	8
	39	4
	47	8
	49	32
	50	20

Марка колонны	№ поз.	Кол. шт.
К64а-1-3	52	44
	54	6
	55	12
	60	1
	65	2
	67	2
	68	1
	69	1
	70	1
	71	2
	72	2
	73	2
	74	2
	75	2
	77	14
	79	8
	Закладные детали	
	1	2
	2	2
	5	3
	6	2
	7	3
	8	2

Марка колонны	№ поз.	Кол. шт.
К64а-1-3	9	4
	18	12
	19	12
	20	4
	21	2
	32	4
	33	1
	34	1
	35	4
	36	4
	37	4
	38	4
	39	4
	40	4
	104	6
	105	24
К64а-1-5	Арматурные изделия	
	3	146
	34	8
	39	4
	47	8
	49	32
	50	20

Марка колонны	№ поз.	Кол. шт.
К64а-1-5	52	44
	54	6
	55	12
	60	1
	65	2
	67	2
	68	1
	69	1
	70	1
	71	2
	72	2
	73	2
	74	2
	75	2
	77	14
	79	8
	Закладные детали	
	1	2
	2	2
	5	3
	6	2
	7	3
	18	12

Марка колонны	№ поз.	Кол. шт.
К64а-1-5	19	12
	20	4
	21	2
	23	18
	24	18
	25	18
	30	12
	32	4
	33	1
	34	1
	92	24
	93	6
	104	6
	105	24

Примечания см. на листе 119.

ТК 1976 — Перечень позиций на одну колонну.

1.420-12 Выпуск 1 — Лист 127

Рук. группы — Верижников
Ст. инженер — Белонучкина
Проверил — Шаврова

ЦНИИПРОМЗДАНИЙ Москва

Перечень позиций на одну колонну

Марка колонны	№ поз.	Кол-во шт.
К65а-1-2	Арматурные изделия	
	3	156
	28	4
	49	86
	54	3
	55	6
	56	6
	57	3
	58	3
	59	3
	60	3
	77	24
	51	10
	Закладные детали	
	8	3
	9	9
	18	6
	19	8
	22	3
	23	9
	24	9
	25	9
	26	6

Марка колонны	№ поз.	Кол-во шт.
К65а-1-2	27	6
	28	6
	29	6
	30	12
	32	4
	33	2
	89	6
	90	3
	92	24
	96	4
	95	1
	99	1
	104	3
	105	12
К65а-1-5	Арматурные изделия	
	3	156
	28	4
	49	86
	54	3
	55	6
	56	6
	57	3
	58	3

Марка колонны	№ поз.	Кол-во шт.
К65а-1-5	59	3
	60	3
	77	24
	51	10
	Закладные детали	
	8	3
	9	3
	18	6
	19	8
	22	3
	23	27
	24	27
	25	27
	26	6
	27	6
	28	6
	29	6
	30	12
	32	4
	33	2
	89	6
	90	3
	92	24
	93	6

Марка колонны	№ поз.	Кол-во шт.
К65а-1-5	96	4
	95	1
	99	1
	104	3
	105	12
К65а-2-2	Арматурные изделия	
	3	156
	29	4
	32	4
	49	86
	54	3
	56	6
	57	3
	58	3
	59	3
	60	3
	77	24
	51	10
	Закладные детали	
	8	3
	9	9
	18	6
	19	8

Марка колонны	№ поз.	Кол-во шт.
К65а-2-2	22	3
	23	9
	24	9
	25	9
	26	6
	27	6
	28	6
	29	6
	30	12
	32	4
	33	2
	89	6
	90	3
	92	24
	96	4
	95	1
	99	1
	104	3
	105	12
К65а-3-2	Арматурные изделия	
	3	156
	21	4
	30	4
	37	4

Марка колонны	№ поз.	Кол-во шт.
К65а-3-2	49	86
	54	3
	56	6
	57	3
	58	3
	59	3
	60	3
	77	24
	51	10
	Закладные детали	
	8	3
	9	9
	18	6
	19	8
	22	3
	23	9
	24	9
	25	9
	26	2
	27	6
	28	6
	29	6
	30	12
	32	4

Марка колонны	№ поз.	Кол-во шт.
К65а-3-2	33	2
	89	6
	90	3
	92	24
	96	4
	95	1
	99	1
	104	3
	105	12

Примечания см. на листе 119.

ТК 1976	Перечень позиций на одну колонну	1.420-12 Выпуск 1	
		Лист	128

Цниипсельдеп Москва | ст. инженер Проверил | Делонтукина Шаврова

Перечень позиций на одну колонну

Марка колонны	№ поз.	Кол. шт.
К65а-4-2	Арматурные изделия	
	3	156
	28	4
	31	4
	49	80
	54	3
	55	6
	56	6
	57	3
	58	3
	59	3
	60	3
	77	24
	Закладные детали	
	8	3
	9	9
	18	6
	19	6
	22	3
	23	9
	24	9
	25	9
	26	6

Марка колонны	№ поз.	Кол. шт.
К65а-4-2	27	6
	28	6
	29	6
	30	12
	32	4
	33	2
	89	6
	90	3
	92	24
	96	4
	95	1
	99	2
	104	3
	105	12
К65а-4-5	Арматурные изделия	
	3	156
	28	4
	31	4
	49	80
	54	3
	55	6
	56	6
	57	3

Марка колонны	№ поз.	Кол. шт.
К65а-4-5	58	3
	59	3
	60	3
	77	24
	Закладные детали	
	8	3
	9	3
	18	6
	19	6
	22	3
	23	27
	24	27
	25	27
	26	6
	27	6
	28	6
	29	6
	30	12
	32	4
	33	2
	89	6
	90	3
	92	24
	93	6

Марка колонны	№ поз.	Кол. шт.
К65а-4-5	96	4
	95	1
	99	2
	104	3
	105	12
К66а-1	Арматурные изделия	
	3	156
	24	4
	28	4
	31	4
	49	86
	54	6
	55	12
	60	3
	67	6
	68	3
	69	3
	70	3
	77	24
	51	10
	Закладные детали	
	5	9
	6	3

Марка колонны	№ поз.	Кол. шт.
К66а-1	18	12
	19	12
	20	6
	32	4
	33	2
	96	4
	95	1
	99	2
	104	6
	105	24
К66а-1-1	Арматурные изделия	
	3	156
	24	4
	28	4
	31	4
	49	86
	54	6
	55	12
	60	3
	67	6
	68	3
	69	3
	70	3

Марка колонны	№ поз.	Кол. шт.
К66а-1-1	77	24
	Закладные детали	
	5	9
	6	3
	18	12
	19	14
	20	6
	32	4
	33	2
	41	5
	42	5
	43	40
	45	2
	46	16
	47	12
	48	30
	76	2
	96	4
	95	1
	99	2
	104	6
	105	24

Марка колонны	№ поз.	Кол. шт.
К66а-1-5	Арматурные изделия	
	3	156
	24	4
	28	4
	31	4
	49	86
	54	6
	55	12
	60	3
	67	6
	68	3
	69	3
	70	3
	77	24
	Закладные детали	
	5	9
	6	3
	18	12
	19	14
	20	6

Примечания см. на листе 119.

ЦНИИПРОМЗДАНИЙ Москва

Нач. отд. инж. Гриценко
Рук. группы Вержинский
Ст. инженер Зеленый
проверил Шварц

Перечень позиций на одну колонну

Марка колонны	№ поз.	Кол. шт.
К 60-1-5 (продолжение)	23	18
	24	18
	25	18
	30	12
	32	4
	33	2
	92	24
	93	6
	96	4
	95	1
	99	2
	104	6
	105	24
К 60-2	Арматурные изделия	
	3	156
	26	4
	29	4
	32	4
	49	86
	54	6
	55	12
	60	3
	67	6

Марка колонны	№ поз.	Кол. шт.
К 60-2	68	3
	69	3
	70	3
	77	24
	Закладные детали	
	5	9
	6	3
	18	12
	19	14
	20	6
	32	4
	33	2
	96	4
	95	1
	99	2
	104	6
	105	24

Марка колонны	№ поз.	Кол. шт.
К 60-2-1	Арматурные изделия	
	3	156
	26	4
	29	4
	32	4
	49	86
	54	6
	55	12
	60	3
	67	6
	68	3
	69	3
	70	3
	77	24
	Закладные детали	
	5	9
	6	3
	18	12
	19	14
	20	6
	32	4
	33	2

Марка колонны	№ поз.	Кол. шт.
К 60-2-1	44	5
	42	5
	43	40
	45	2
	46	16
	47	12
	48	30
	76	2
	96	4
	95	1
	99	2
	104	6
	105	24
К 60-2-3	Арматурные изделия	
	3	156
	26	4
	29	4
	32	4
	49	86
	54	6
	55	12
	60	3
	67	6

Марка колонны	№ поз.	Кол. шт.
К 60-2-3	68	3
	69	3
	70	3
	77	24
	Закладные детали	
	5	9
	6	3
	8	3
	9	6
	18	12
	19	14
	20	6
	32	4
	33	2
	35	6
	36	6
	37	6
	38	6
	39	6
	40	6
	96	4
	95	1
	99	2

Марка колонны	№ поз.	Кол. шт.
К 60-3	104	6
	105	24
	Арматурные изделия	
	3	156
	30	4
	31	4
	33	4
	49	86
	54	6
	55	12
	60	3
	67	6
	68	3
	69	3
	70	3
	77	24
	Закладные детали	
	5	9
	6	3
	18	12
	19	14

Марка колонны	№ поз.	Кол. шт.
К 60-3	20	6
	32	4
	33	2
	96	4
	95	1
	99	2
	104	6
	105	24

Инв. № подл. | Подпись и дата | Взам. инв. №

Гипрокаучук	Шаврова
Стинженер	Шаб
Проверил	
Москва	

Примечания см. на листе 119

Перечень позиций на одну колонну

Марка колонны	№ поз.	Кол. шт.
К6бд-3-1	Арматурные изделия	
	3	156
	30	4
	31	4
	33	4
	49	86
	54	6
	55	12
	60	3
	67	6
	68	3
	69	3
	70	3
	77	24
	Закладные детали	
	5	9
	6	3
	18	12
	19	14
	20	6
	32	4
	33	2
	44	5
	42	5
	43	40
	45	2
	46	16
	47	12
	48	30
	76	2
	96	4
	95	1
	99	2
	104	6
	105	24
К6бд-3-3	Арматурные изделия	
	3	156
	30	4
	31	4
	33	4
	49	86
	54	6
	55	12
	60	3
	67	6
	68	3
	69	3
	70	3
	77	24
	Закладные детали	
	5	9
	6	3
	8	3
	9	6
	18	12
	19	14
	20	6
	32	4
	33	2
	35	6
	36	6
	37	6
	38	6
	39	6
	40	6
	96	4
	95	1
	99	2
	104	6
	105	24
К6бд-4	Арматурные изделия	
	3	156
	29	4
	32	4
	49	86
	54	6
	55	12
	60	3
	67	6
	68	3
	69	3
	70	3
	77	24
	Закладные детали	
	5	9
	6	3
	18	12
	19	14
	20	6
	32	4
	33	2
	96	4
К6бд-4-1	95	1
	99	2
	104	6
	105	24
	Арматурные изделия	
	3	156
	29	4
	32	4
	49	86
	54	6
	55	12
	60	3
	67	6
	68	3
	69	3
	70	3
	77	24
	Закладные детали	
	5	9
	6	3
	18	12
	19	14
К6бд-4-1	20	6
	32	4
	33	2
	41	5
	42	5
	43	40
	45	2
	46	16
	47	12
	48	30
	76	2
	96	4
	95	1
	99	2
	104	6
	105	24
К6бд-4-3	Арматурные изделия	
	3	156
	29	4
	32	4
	49	86
	54	6
	55	12
К6бд-4-3	60	3
	67	6
	68	3
	69	3
	70	3
	77	24
	Закладные детали	
	5	9
	6	3
	8	3
	9	6
	18	12
	19	14
	20	6
	32	4
	33	2
	35	6
	36	6
	37	6
	38	6
	39	6
	40	6
	96	4

Примечания см. на листе 119.

ЦНИИПРОМЗДАНИЙ Москва

Гип эск. отд. Ахмеджанов
Гл. инженер Врк. Жучкино
Гл. спец. Белоцучка
Проверил инж. Шоворов

ТК 1976

Перечень позиций на одну колонну.

1420-12 Выпуск 1

Лист 131

https://zavodjbi.com/

Перечень позиций на одну колонну

Марка колонны	№ поз.	Кол. шт.
К66о-4-3 (продолжение)	95	1
	99	2
	104	6
	105	24
К66а-4-5	Арматурные изделия	
	3	156
	29	4
	32	4
	49	86
	54	6
	55	12
	60	3
	67	6
	68	3
	69	3
	70	3
	77	24
	Закладные детали	
	5	9
	6	3
	18	12

Марка колонны	№ поз.	Кол. шт.
К66о-4-5	19	14
	20	6
	23	18
	24	18
	25	18
	30	12
	32	4
	33	2
	92	24
	93	6
	96	4
	95	1
	99	2
	104	6
	105	24
К67о-1-2	Арматурные изделия	
	3	152
	24	4
	28	2
	38	4
	39	2
	42	2

Марка колонны	№ поз.	Кол. шт.
К67о-1-2	49	78
	50	20
	51	10
	52	44
	54	3
	55	6
	56	2
	57	1
	58	1
	59	1
	60	1
	61	2
	62	1
	63	1
	64	2
	65	2
	66	2
	77	16
	79	8
	Закладные детали	
	8	3
	9	6
	10	3

Марка колонны	№ поз.	Кол. шт.
К67о-1-2	18	6
	19	6
	22	3
	23	9
	24	9
	25	9
	26	6
	27	6
	28	6
	29	6
	30	12
	32	4
	33	1
	34	1
	89	4
	90	3
	91	2
	92	24
	96	4
	95	1
	99	2
	104	3
	105	12

Марка колонны	№ поз.	Кол. шт.
К67о-1-5	Арматурные изделия	
	3	152
	24	4
	28	2
	38	4
	39	2
	42	2
	49	78
	50	20
	51	10
	52	44
	54	3
	55	6
	56	2
	57	1
	58	1
	59	1
	60	1
	61	2
	62	1
	63	1
	64	2
	65	2
	66	2

Марка колонны	№ поз.	Кол. шт.
К67о-1-5	77	16
	79	8
	Закладные детали	
	8	3
	9	6
	10	3
	18	6
	19	6
	22	3
	23	27
	24	27
	25	27
	26	6
	27	6
	28	6
	29	6
	30	12
	32	4
	33	1
	34	1
	89	4
	90	3
	91	2

Марка колонны	№ поз.	Кол. шт.
К67о-1-5	93	6
	92	24
	96	4
	95	1
	99	2
	104	3
	105	12
К67о-2-2	Арматурные изделия	
	3	152
	29	2
	36	2
	39	4
	40	4
	43	2
	45	2
	49	78
	50	20
	51	10
	52	44
	54	3
	55	6
	56	2
	57	1

Примечания см. на листе 119.

Перечень позиций на одну колонну

Марка колонны	№ поз.	Кол-во шт.
К67а-2-2 (продолжение)	58	1
	59	1
	60	1
	61	2
	62	1
	63	1
	64	2
	65	2
	66	2
	77	16
	79	8
	Закладные детали	
	8	3
	9	6
	10	3
	18	6
	19	6
	22	3
	23	9
	24	9
	25	9
	26	6
	27	6

Марка колонны	№ поз.	Кол-во шт.
К67а-2-2	28	6
	29	6
	30	12
	32	4
	33	1
	34	1
	89	4
	90	3
	91	2
	92	24
	96	4
	95	1
	99	2
	104	3
	105	12
К67а-2-5	Арматурные изделия	
	3	152
	29	2
	39	4
	40	4
	43	4
	45	4

Марка колонны	№ поз.	Кол-во шт.
К67а-2-5	49	78
	50	20
	51	10
	52	44
	54	3
	55	6
	56	2
	57	1
	58	1
	59	1
	60	1
	61	2
	62	1
	63	1
	64	2
	65	2
	66	2
	77	16
	79	8
	Закладные детали	
	8	3
	9	6
	10	3

Марка колонны	№ поз.	Кол-во шт.
К67а-2-5	18	5
	19	6
	22	3
	23	27
	24	27
	25	27
	26	6
	27	6
	28	6
	29	6
	30	12
	32	4
	33	1
	34	1
	89	4
	90	3
	91	2
	93	6
	92	24
	96	4
	95	1
	99	2
	104	3
	105	12

Марка колонны	№ поз.	Кол-во шт.
К67а-3-2	Арматурные изделия	
	3	152
	27	2
	30	2
	37	2
	39	4
	46	2
	47	4
	49	78
	50	20
	51	10
	52	44
	54	3
	55	6
	56	2
	57	1
	58	1
	59	1
	60	1
	61	2
	62	1
	63	1
	64	2
	65	2

Марка колонны	№ поз.	Кол-во шт.
К67а-3-2	66	2
	77	16
	79	8
	Закладные детали	
	8	3
	9	6
	10	3
	18	3
	19	6
	22	3
	23	9
	24	9
	25	9
	26	6
	27	6
	28	6
	29	6
	30	12
	32	4
	33	1
	34	1
	89	4
	90	3

Марка колонны	№ поз.	Кол-во шт.
К67а-3-5	91	2
	92	24
	96	4
	95	1
	99	2
	104	3
	105	12
	Арматурные изделия	
	3	152
	28	2
	30	2
	37	2
	39	4
	46	2
	47	4
	49	78
	50	20
	51	10
	52	44
	54	3
	55	6
	56	2
	57	1

Гл. инж. пр. Гусева
Рук. группы Вершинков
Ст. инженер Белянчук
Проверил Шаврова

ЦНИИПРОМЗДАНИЙ
Москва

Примечания см. на листе 119.

ТК 1976

Перечень позиций на одну колонну.

1.420-12 Выпуск 1
Лист 133

Перечень позиций на одну колонну

Марка колонны	№ поз.	Кол. шт.
К67а-3-5 (продолжение)	58	1
	59	1
	60	1
	61	2
	62	1
	63	1
	64	2
	65	2
	66	2
	77	16
	79	8
	Закладные детали	
	8	3
	9	6
	10	9
	18	6
	19	6
	22	3
	23	27
	24	27
	25	27
	26	6
	27	6

Марка колонны	№ поз.	Кол. шт.
К67а-3-5	28	6
	29	6
	30	12
	32	4
	33	1
	34	1
	89	4
	90	3
	91	2
	93	6
	92	24
	96	4
	95	1
	99	2
	104	3
	105	12
К67а-4-2	Арматурные изделия	
	3	152
	35	2
	37	2
	39	4
	44	2
	46	2

Марка колонны	№ поз.	Кол. шт.
К67а-4-2	47	2
	48	2
	49	78
	50	20
	51	10
	52	44
	54	3
	55	6
	56	2
	57	1
	58	1
	59	1
	60	1
	61	2
	62	1
	63	1
	64	2
	65	2
	66	2
	77	16
	Закладные детали	
	8	3
	9	6

Марка колонны	№ поз.	Кол. шт.
К67а-4-2	10	3
	18	3
	19	6
	22	3
	23	9
	24	9
	25	9
	26	6
	27	6
	28	6
	29	6
	30	12
	32	4
	33	1
	34	1
	89	4
	90	3
	91	2
	96	4
	95	1
	99	2
	104	3
	105	12

Марка колонны	№ поз.	Кол. шт.
К68а-1	Арматурные изделия	
	3	152
	24	4
	38	4
	39	4
	42	4
	49	78
	50	20
	51	10
	52	44
	54	6
	55	12
	60	1
	65	2
	67	2
	68	1
	69	1
	70	1
	71	2
	72	1
	73	2
	74	2
	75	2
	77	16
	79	8

Марка колонны	№ поз.	Кол. шт.
К68а-1	Закладные детали	
	5	6
	6	3
	7	3
	18	12
	19	12
	20	4
	21	2
	32	4
	33	1
	34	1
	96	4
	95	1
	99	2
	104	6
	105	24
К68а-1-1	Арматурные изделия	
	3	152
	24	4
	38	4
	39	4
	42	4

Марка колонны	№ поз.	Кол. шт.
К68а-1-1	49	78
	50	20
	51	10
	52	44
	54	6
	55	12
	60	1
	67	2
	68	1
	69	1
	70	1
	71	2
	72	1
	73	2
	74	2
	75	2
	77	16
	79	8
	65	2
	Закладные детали	
	5	6
	6	3
	7	3
	18	12

Примечания см. на листе 119.

Инв. № подл. | Подпись и дата | Взам. инв. №

ТК 1976	Перечень позиций на одну колонну.	1.420-12 Выпуск 1	
		Лист	134

Перечень позиций на одну колонну

Марка колонны	№ поз.	Кол. шт.
К68Ат-1-1 (продолжение)	19	12
	20	4
	21	2
	32	4
	33	1
	34	1
	41	4
	42	4
	43	32
	45	3
	46	24
	47	18
	48	24
	76	3
	96	4
	95	1
	99	2
	104	6
	105	24
К68а-1-3	Арматурные изделия	
	3	152
	24	4
	38	4

Марка колонны	№ поз.	Кол. шт.
К68а-1-3	39	4
	42	4
	49	78
	50	20
	51	10
	52	44
	54	6
	55	12
	60	1
	67	2
	68	1
	69	1
	70	1
	71	2
	72	1
	73	2
	74	2
	75	2
	77	16
	79	8
	65	2
	Закладные детали	
	5	7
	6	2

Марка колонны	№ поз.	Кол. шт.
К68а-1-3	7	3
	8	3
	9	6
	18	12
	19	12
	20	4
	21	2
	32	4
	33	1
	34	1
	35	6
	36	6
	37	6
	38	6
	39	6
	40	6
	96	4
	95	1
	99	2
	104	6
	105	24

Марка колонны	№ поз.	Кол. шт.
К68а-1-5	Арматурные изделия	
	3	152
	24	4
	38	4
	39	4
	42	4
	49	78
	50	20
	51	10
	52	44
	54	6
	55	12
	60	1
	65	2
	67	2
	68	1
	69	1
	70	1
	71	2
	72	1
	73	2
	74	2
	75	2
	77	16
	79	8

Марка колонны	№ поз.	Кол. шт.
К68а-1-5	Закладные детали	
	5	6
	6	3
	7	3
	18	12
	19	12
	20	4
	21	2
	23	18
	24	18
	25	18
	32	4
	33	1
	34	1
	93	6
	96	4
	95	1
	99	2
	104	6
	105	24
	30	12
	92	24

Марка колонны	№ поз.	Кол. шт.
К68а-2	Арматурные изделия	
	3	152
	27	4
	39	4
	47	8
	49	78
	50	20
	51	10
	52	44
	54	6
	55	12
	60	1
	67	2
	68	1
	69	1
	70	1
	71	2
	72	1
	73	2
	74	2
	75	2
	77	16
	79	8
	65	2

Марка колонны	№ поз.	Кол. шт.
К68а-2	Закладные детали	
	5	6
	6	3
	7	3
	18	12
	19	12
	20	4
	21	2
	32	4
	33	1
	34	1
	96	4
	95	1
	99	2
	104	6
	105	24

Примечания см. на листе 119

Инв. № подл. | Подп. и дата | Взам. инв. №

ЦНИИПромзданий Москва

Рук. группы Абрамов
Ст. инженер Гагиев
Проверил Шабровский
Конструкции железобетонные

Перечень позиций на одну колонну

К68а-2-1

Марка колонны	№ поз.	Кол-во шт.
	Арматурные изделия	
	3	152
	27	4
	39	4
	47	8
	49	78
	50	20
	51	10
	52	44
	54	6
	55	12
	60	1
	67	2
	68	1
	69	1
	70	1
	71	2
	72	1
	73	2
	74	2
	75	2
	77	16
	79	8
	65	2

К68а-2-1

Марка колонны	№ поз.	Кол-во шт.
	Закладные детали	
	5	6
	6	3
	7	3
	18	12
	19	12
	20	4
	21	2
	32	4
	33	1
	34	1
	41	4
	42	4
	43	32
	45	3
	46	24
	47	18
	48	24
	76	3
	36	4
	95	1
	99	2
	104	6
	105	24

К68а-2-3

Марка колонны	№ поз.	Кол-во шт.
	Арматурные изделия	
	3	152
	27	4
	39	4
	47	8
	49	78
	50	20
	51	10
	52	44
	54	6
	55	12
	60	1
	67	2
	68	1
	69	1
	70	1
	71	2
	72	1
	73	2
	74	2
	75	2
	77	16
	79	8
	65	2

К68а-2-3

Марка колонны	№ поз.	Кол-во шт.
	Закладные детали	
	5	7
	6	2
	7	3
	8	3
	9	3
	18	12
	19	12
	20	4
	21	2
	32	4
	33	1
	34	1
	35	6
	36	6
	37	6
	38	6
	39	6
	40	6
	96	4
	95	1
	99	2
	104	6
	105	24

К68а-2-5

Марка колонны	№ поз.	Кол-во шт
	Арматурные изделия	
	3	152
	27	4
	39	4
	47	8
	49	78
	50	20
	51	10
	52	44
	54	6
	55	12
	60	1
	67	2
	68	1
	69	1
	70	1
	71	2
	72	1
	73	2
	74	2
	75	2
	77	16
	79	8
	65	2

К68а-2-5

Марка колонны	№ поз.	Кол-во шт.
	Закладные детали	
	5	6
	6	3
	7	3
	18	12
	19	12
	20	4
	21	2
	23	18
	24	18
	25	18
	32	4
	33	1
	34	1
	93	6
	96	4
	95	1
	99	2
	104	6
	105	24

К68а-3

Марка колонны	№ поз.	Кол-во шт.
	Арматурные изделия	
	3	152
	27	4
	48	8
	49	78
	50	20
	51	10
	52	44
	54	6
	55	12
	60	1
	67	2
	68	1
	69	1
	70	1
	71	2
	72	1
	73	2
	74	2
	75	2
	77	16
	79	8
	53	4
	65	2

Примечания см. на листе 119

ГК 1976	Перечень позиций на одну колонну	1.420-12, Выпуск 1	
		Лист	136

ЦИНИИПРОМЗДАНИЙ Москва

Гл. инженер		Шавров
Нач. отд.		Белоцуцкий
Гл. спец.		
Проверил		
Нач. сект.		
Руководитель группы		
Исполнитель		

Перечень позиций на одну колонну

Марка колонны	№ поз.	Кол. шт.
К68а-3 (продолжение)	Закладные детали	
	5	6
	6	3
	7	3
	18	12
	19	12
	20	4
	21	2
	32	4
	33	1
	34	1
	96	4
	95	1
	99	2
	104	6
	105	24
К68а-3-1	Арматурные изделия	
	3	152
	27	4
	48	8
	49	78
	50	20

Марка колонны	№ поз.	Кол. шт.
К68а-3-1	51	10
	52	44
	53	4
	54	6
	55	12
	60	1
	67	2
	68	1
	69	1
	70	1
	71	2
	72	1
	73	2
	74	2
	75	2
	77	16
	79	8
	65	2
	Закладные детали	
	5	6
	6	3
	7	3
	18	12
	19	12
	20	4

Марка колонны	№ поз.	Кол. шт.
К68а-3-1	21	2
	32	4
	33	1
	34	1
	41	4
	42	4
	43	32
	45	3
	46	24
	47	18
	48	24
	76	3
	96	4
	95	1
	99	2
	104	6
	105	24
К68а-3-3	Арматурные изделия	
	3	152
	27	4
	48	8
	49	78
	50	20

Марка колонны	№ поз.	Кол. шт.
К68а-3-3	51	10
	52	44
	53	4
	54	6
	55	12
	60	1
	67	2
	68	1
	69	1
	70	1
	71	2
	72	1
	73	2
	74	2
	75	2
	77	16
	79	8
	65	2
	Закладные детали	
	5	7
	6	2
	7	3
	8	3
	9	3
	18	12

Марка колонны	№ поз.	Кол. шт.
К68а-3-3	19	12
	20	4
	21	2
	32	4
	33	1
	34	1
	35	6
	36	6
	37	6
	38	6
	39	6
	40	6
	96	4
	95	1
	99	2
	104	6
	105	24
К68а-3-5	Арматурные изделия	
	3	152
	27	4
	48	8
	49	78
	50	20

Марка колонны	№ поз.	Кол. шт.
К68а-3-5	51	10
	52	44
	53	4
	54	6
	55	12
	60	1
	67	2
	68	1
	69	1
	70	1
	71	2
	72	1
	73	2
	74	2
	75	2
	77	16
	79	8
	65	2
	Закладные детали	
	5	6
	6	3
	7	3
	18	12
	19	12
	20	4

Марка колонны	№ поз.	Кол. шт.
К68а-3-5	21	2
	23	18
	24	18
	25	18
	32	4
	33	1
	34	1
	93	6
	96	4
	95	1
	99	2
	104	6
	105	24
К68а-4	Арматурные изделия	
	3	152
	44	4
	53	12
	49	78
	50	20
	51	10
	52	44
	54	6
	55	12

Примечания см на листе 119

ТК 1976 | Перечень позиций на одну колонну | 1.420-12 Выпуск 1 | Лист 137

ЦНИИПРОМЗДАНИЙ Москва

Рук. группы — Верижников
Ст. инженер — Белонучкина
Проверил — Шафрова

Перечень позиций на одну колонну

Марка колонны	№ поз.	Кол. шт.
К68а-4 (продолжение)	60	1
	67	2
	68	1
	69	1
	70	1
	71	2
	72	1
	73	2
	74	2
	75	2
	77	16
	79	8
	65	2
	Закладные детали	
	5	6
	6	3
	7	3
	18	12
	19	12
	20	4
	21	2
	32	4
	33	1
	34	1

Марка колонны	№ поз.	Кол. шт.
К68а-4	96	4
	95	1
	99	2
	104	6
	105	2
	Арматурные изделия	
	3	15
	44	4
	53	12
	49	78
	50	20
	51	10
	52	44
	54	6
	55	12
	60	1
	67	2
	68	1
	69	1
	70	1
	71	2
	72	1
	73	2

Марка колонны	№ поз.	Кол. шт.
К68а-4-1	74	2
	75	2
	77	16
	79	8
	65	2
	Закладные детали	
	5	6
	6	3
	7	3
	18	3
	19	12
	20	4
	21	2
	32	4
	33	1
	34	1
	41	4
	42	4
	43	32
	45	3
	46	24
	47	18
	48	24
	76	3

Марка колонны	№ поз.	Кол-во шт.
К68а-4-1	96	4
	95	1
	99	2
	104	6
	105	24
	Арматурные изделия	
	3	152
	44	4
	53	12
	49	78
	50	20
	51	10
	52	44
	54	6
	55	12
	60	1
	67	2
	68	1
	69	1
	70	1
	71	2
	72	1
	73	2

Марка колонны	№ поз.	Кол. шт.
К68а-4-3	74	2
	75	2
	77	16
	79	8
	65	2
	Закладные детали	
	5	7
	6	2
	7	3
	8	3
	9	3
	18	12
	19	12
	20	4
	21	2
	32	4
	33	1
	34	1
	35	6
	36	6
	37	6
	38	6
	39	6
	40	6

Марка колонны	№ поз.	Кол. шт.
К68а-4-3	96	4
	95	1
	99	2
	104	6
	105	24
	Арматурные изделия	
	3	152
	39	4
	40	8
	43	4
	49	78
	50	20
	51	10
	52	44
	54	6
	55	12
	60	1
	67	2
	68	1
	69	1
	70	1
	71	2
	72	1

Марка колонны	№ поз.	Кол. шт.
К68а-5	73	2
	74	2
	75	2
	77	16
	79	8
	65	2
	Закладные детали	
	5	6
	6	3
	7	3
	18	12
	19	12
	20	4
	21	2
	32	4
	33	1
	34	1
	96	4
	95	1
	99	2
	104	6
	105	24

Примечания см. на листе 119.

ТК 1976	Перечень позиции на одну колонну	1.420-12 Выпуск 1	Лист 138

Москва

Перечень позиций на одну колонну

Марка колонны	№ поз.	Кол. шт.
К680-5-1	Арматурн. изделия	
	3	152
	39	4
	40	8
	43	4
	49	78
	50	20
	51	10
	52	44
	54	6
	55	12
	60	1
	67	2
	68	1
	69	1
	70	1
	71	2
	72	1
	73	2
	74	2
	75	2
	77	16
	79	8
	65	2

Марка колонны	№ поз.	Кол. шт.
К680-5-1		
	Закладные детали	
	5	6
	6	3
	7	3
	18	12
	19	12
	20	4
	21	2
	32	4
	33	1
	34	1
	41	4
	42	4
	43	32
	45	3
	46	24
	47	18
	48	24
	76	3
	96	4
	95	1
	99	2
	104	6

Марка колонны	№ поз.	Кол. шт.
К680-5-3	105	24
	Арматурные изделия	
	3	152
	39	4
	40	8
	43	4
	49	78
	50	20
	51	10
	52	44
	54	6
	55	12
	60	1
	67	2
	68	1
	69	1
	70	1
	71	2
	72	1
	73	2
	74	2
	75	2
	77	16

Марка колонны	№ поз.	Кол. шт.
К680-3-3	79	8
	65	2
	Закладные детали	
	5	7
	6	2
	7	3
	8	3
	9	3
	18	12
	19	12
	20	4
	21	2
	32	4
	33	1
	34	1
	35	6
	36	6
	37	6
	38	6
	39	6
	40	6
	96	4
	95	1
	99	2

Марка колонны	№ поз.	Кол. шт.
К680-5-3	104	6
	105	24
	Арматурные изделия	
	3	152
	39	4
	40	8
	43	4
	49	78
	50	20
	51	10
	52	44
	54	6
	55	12
	60	1
	67	2
	68	1
	69	1
	70	1
	71	2
	72	1
	73	2
	74	2
	75	2

Марка колонны	№ поз.	Кол. шт.
К680-5-5	77	16
	79	8
	65	2
	Закладные детали	
	5	6
	6	3
	7	3
	18	12
	19	12
	20	4
	21	2
	23	18
	24	18
	25	18
	32	4
	33	1
	34	1
	93	6
	96	4
	95	1
	99	2
	104	6
	105	24

Марка колонны	№ поз.	Кол. шт.
К680-6	Арматурные изделия	
	3	152
	39	4
	44	4
	48	8
	49	78
	50	20
	51	10
	52	44
	54	6
	55	12
	60	1
	67	2
	68	1
	69	1
	70	1
	71	2
	72	1
	73	2
	74	2
	75	2
	77	16
	79	8
	65	2

Примечания см. на листе 119.

ЦНИИПРОМЗДАНИЙ Москва

Рук. группы Ст. инженер: Верижников, Вдовин, Бочкин, Бетонщикин

Перечень позиций на одну колонну

Марка колонны	№ поз.	Кол. шт.
К680-6 (продолжение)	Закладные детали	
	5	6
	6	3
	7	3
	18	12
	19	12
	20	4
	21	2
	32	4
	33	1
	34	1
	96	4
	95	1
	99	2
	104	6
	105	24
К680-6-1	Арматурные изделия	
	3	152
	39	4
	44	4
	48	8
	49	78

Марка колонны	№ поз.	Кол. шт.
К680-6-1	50	20
	51	10
	52	44
	54	6
	55	12
	60	1
	67	2
	68	1
	69	1
	70	1
	71	2
	72	1
	73	2
	74	2
	75	2
	77	16
	79	8
	65	2
	Закладные детали	
	5	6
	6	3
	7	3
	18	12
	19	12

Марка колонны	№ поз.	Кол. шт.
К680-6-1	20	4
	21	2
	32	4
	33	1
	34	1
	41	4
	42	4
	43	32
	45	3
	46	24
	47	18
	48	24
	76	3
	96	4
	95	1
	99	2
	104	6
	105	24
К680-6-3	Арматурные изделия	
	3	152
	39	4
	44	4
	48	8

Марка колонны	№ поз.	Кол. шт.
К680-6-3	49	78
	50	20
	51	10
	52	44
	54	6
	55	12
	60	1
	67	2
	68	1
	69	1
	70	1
	71	2
	72	1
	73	2
	74	2
	75	2
	77	16
	79	8
	65	2
	Закладные детали	
	5	7
	6	2
	7	3
	8	3

Марка колонны	№ поз.	Кол. шт.
К680-6-3	9	3
	18	12
	19	12
	20	4
	21	2
	32	4
	33	1
	34	1
	35	6
	36	6
	37	6
	38	6
	39	6
	40	6
	96	4
	95	1
	99	2
	104	6
	105	24

Марка колонны	№ поз.	Кол. шт.

Марка колонны	№ поз.	Кол. шт.

Примечания см. на листе 119.

Перечень позиций на одну колонну

Марка колонны	№ поз.	Кол. шт.
К30-1-2	Арматурные изделия	
	3	108
	49	86
	51	10
	54	2
	55	4
	56	4
	57	2
	58	2
	59	2
	60	2
	77	16
	81	4
	Закладные детали	
	8	2
	9	6
	18	4
	19	6
	22	2
	23	6
	24	6
	25	6

Марка колонны	№ поз.	Кол. шт.
К30-1-2	26	4
	27	4
	28	4
	29	4
	30	8
	32	4
	33	2
	89	4
	90	2
	92	16
	96	4
	95	1
	99	1
	104	2
	105	8
К30-1-5	Арматурные изделия	
	3	108
	49	86
	51	10
	54	2
	55	4
	56	4
	57	2
	58	2
	59	2
	60	2
	77	16
	81	4
	Закладные детали	
	8	2
	9	6
	18	4
	19	6
	22	2
	23	6
	24	6
	25	6
	26	4
	27	4
	28	4
	29	4
	30	8
	32	4
	33	2
	89	4
	90	2

Марка колонны	№ поз.	Кол. шт.
К30-1-5	58	2
	59	2
	60	2
	77	16
	81	4
	Закладные детали	
	8	2
	9	6
	18	4
	19	6
	22	2
	23	18
	24	18
	25	18
	26	4
	27	4
	28	4
	29	4
	30	8
	32	4
	33	2
	89	4
	90	2

Марка колонны	№ поз.	Кол. шт.
К30-1-5	92	16
	93	4
	96	4
	95	1
	99	1
	104	2
	105	8
К30-2-2	Арматурные изделия	
	3	108
	49	86
	51	10
	54	2
	55	4
	56	4
	57	2
	58	2
	59	2
	60	2
	77	16
	82	4

Марка колонны	№ поз.	Кол. шт.
К30-2-2	Закладные детали	
	8	2
	9	6
	18	4
	19	6
	22	2
	23	6
	24	6
	25	6
	26	4
	27	4
	28	4
	29	4
	30	8
	32	4
	33	2
	89	4
	90	2
	92	16
	96	4
	98	1
	99	1
	104	2
	105	8
К30-2-5	Арматурные изделия	
	3	108
	49	86
	51	10
	54	2
	55	4
	56	4
	57	2
	58	2
	59	2
	60	2
	77	16
	82	4
	Закладные детали	
	8	2
	9	6
	18	4
	19	6
	22	2
	23	18
	24	18

Марка колонны	№ поз.	Кол. шт.
К30-2-5	25	18
	26	4
	27	4
	28	4
	29	4
	30	8
	32	4
	33	2
	89	4
	90	2
	92	16
	93	4
	96	4
	95	1
	99	1
	104	2
	105	8
К30-3-2	Арматурные изделия	
	3	108
	49	86
	51	10
	54	2

Примечания см. на листе 119.

Инв. № подл. | Подп. и дата | Взам. инв. №
Гл. инженер проекта — Хвалебнов
Нач. группы — Шубладзе
Гл. инженер — Шубладзе
Проверил — Воронков
Разработал — Воронков
ЦНИИПромзданий Москва

Перечень позиций на одну колонну

Марка колонны	№ поз.	Кол. шт.
К30-3-2 (продолжение)	55	4
	56	4
	57	2
	58	2
	59	2
	60	2
	77	16
	82	4
	83	4
	Закладные детали	
	8	2
	9	6
	18	4
	19	6
	22	2
	23	6
	24	6
	25	6
	26	4
	27	4
	28	4
	29	4
	30	8

Марка колонны	№ поз.	Кол. шт.
К30-3-2	32	4
	33	2
	89	4
	90	2
	92	16
	96	4
	95	1
	99	1
	104	2
	105	8
К30-4-2	Арматурные изделия	
	3	108
	49	86
	51	10
	54	2
	55	4
	56	4
	57	2
	58	2
	59	2
	60	2
	77	16

Марка колонны	№ поз.	Кол. шт.
К30-4-2	84	4
	85	4
	Закладные детали	
	8	2
	9	6
	18	4
	19	6
	22	2
	23	6
	24	6
	25	6
	26	4
	27	4
	28	4
	29	4
	30	8
	32	4
	33	2
	89	4
	90	2
	92	16
	96	4
	95	2

Марка колонны	№ поз.	Кол. шт.
К30-4-2	99	2
	104	2
	105	8
К40-1	Арматурные изделия	
	3	108
	24	4
	49	86
	51	10
	54	4
	55	8
	60	2
	67	4
	68	2
	69	2
	70	2
	77	16
	81	4
	Закладные детали	
	5	6
	6	2

Марка колонны	№ поз.	Кол. шт.
К40-1	18	8
	19	10
	20	4
	32	4
	33	2
	96	4
	95	1
	99	1
	104	4
	105	16
К40-1-1	Арматурные изделия	
	3	108
	24	4
	49	86
	51	10
	54	4
	55	8
	60	2
	67	4
	68	2
	69	2
	70	2

Марка колонны	№ поз.	Кол. шт.
К40-1-1	77	16
	81	4
	Закладные детали	
	5	6
	6	2
	18	8
	19	10
	20	4
	32	4
	33	2
	41	3
	42	2
	43	24
	45	2
	46	16
	47	12
	48	18
	76	2
	96	4
	95	1
	99	1
	104	4
	105	16

Марка колонны	№ поз.	Кол. шт.
К40-2		
	Арматурные изделия	
	3	108
	25	4
	49	86
	51	10
	54	4
	55	8
	60	2
	67	4
	68	2
	69	2
	70	2
	77	16
	82	4
	Закладные детали	
	5	6
	6	2
	18	8
	19	10
	20	4
	32	4

Инв. № подл. | Подпись и дата | Взам. инв. №

Москва | Проверил | Утвержден

Примечания см. на листе 119.

ТК 1976 — Перечень позиций на одну колонну.

1.420-12 Выпуск 1

Лист 142

Перечень позиций на одну колонну

Марка колонны	№ поз.	Кол. шт.
К4а-2 (продолжение)	33	2
	96	4
	98	1
	99	1
	104	4
	105	16
К4а-2-1	Арматурные изделия	
	3	108
	25	4
	49	86
	51	10
	54	4
	55	8
	60	2
	67	4
	68	2
	69	2
	70	2
	77	16
	82	4

Марка колонны	№ поз.	Кол. шт.
К4а-2-1	Закладные детали	
	5	6
	6	2
	18	8
	19	10
	20	4
	32	4
	33	2
	41	3
	42	3
	43	24
	45	2
	46	16
	47	12
	48	18
	76	2
	96	4
	95	1
	99	1
	104	4
	105	16

Марка колонны	№ поз.	Кол. шт.
К4а-2-3	Арматурные изделия	
	3	108
	25	4
	49	86
	51	10
	54	4
	60	2
	67	4
	68	2
	69	2
	70	2
	77	16
	78	8
	82	4
	Закладные детали	
	5	6
	6	2
	8	2
	9	4
	18	8
	19	10
	20	4

Марка колонны	№ поз.	Кол. шт.
К4а-2-3	32	4
	33	2
	35	4
	36	4
	37	4
	38	4
	39	4
	40	4
	96	4
	95	1
	99	1
	104	4
	105	16
К4а-2-5	Арматурные изделия	
	3	108
	25	4
	49	86
	51	10
	54	4
	55	8
	60	2
	67	4
	68	2

Марка колонны	№ поз.	Кол. шт.
К4а-2-5	69	2
	70	2
	77	16
	82	4
	Закладные детали	
	5	6
	6	2
	18	8
	19	10
	20	4
	23	12
	24	12
	25	12
	30	8
	32	4
	33	2
	92	16
	93	4
	96	4
	95	1
	99	1
	104	4
	105	16

Марка колонны	№ поз.	Кол. шт.
К4а-3	Арматурные изделия	
	3	108
	49	86
	51	10
	54	4
	55	8
	60	2
	67	4
	68	2
	69	2
	70	2
	77	16
	84	4
	85	4
	24	4
	Закладные детали	
	5	6
	6	2
	18	8
	19	10
	20	4

Марка колонны	№ поз.	Кол. шт.
К4а-3	32	4
	33	2
	96	4
	95	1
	99	1
	104	4
	105	16
К4а-3-1	Арматурные изделия	
	3	108
	49	86
	51	10
	54	4
	55	8
	60	2
	67	4
	68	2
	69	2
	70	2
	77	16
	84	4
	85	4
	24	4

Примечания см. на листе 119

ТК 1976	Перечень позиции на одну колонну	1.420-12 Выпуск 1 Лист 143

ЦНИИПРОМЗДАНИЙ Москва

Рук. гр. Верхн. Верхнинников
ст. инж. Шаврова
Проверил Хвалебнова

ЗАВОД ЖБИ

Перечень позиций на одну колонну

Марка колонны	№ поз.	Кол. шт.
К40-3-1 (продолжение)	Закладные детали	
	5	6
	6	2
	18	8
	19	8
	20	4
	32	4
	33	2
	41	3
	42	3
	43	24
	45	2
	46	16
	47	12
	48	18
	76	2
	96	4
	95	2
	99	2
	104	4
	105	16

Марка колонны	№ поз.	Кол. шт.
К40-3-3	Арматурные изделия	
	3	108
	49	86
	51	10
	54	4
	60	2
	67	4
	68	2
	69	2
	70	2
	77	16
	78	8
	84	4
	85	4
	86	4
	Закладные детали	
	5	6
	6	2
	8	2
	9	4
	18	8
	19	10

Марка колонны	№ поз.	Кол. шт.
К40-3-5	20	4
	32	4
	33	2
	35	4
	36	4
	37	4
	38	4
	39	4
	40	4
	96	4
	95	1
	99	1
	104	4
	105	16
	Арматурные изделия	
	3	108
	49	86
	51	10
	54	4
	55	8
	60	2
	67	4
	68	2

Марка колонны	№ поз.	Кол. шт.
К40-3-5	69	2
	70	2
	77	16
	84	4
	85	4
	86	4
	Закладные детали	
	5	6
	6	2
	18	8
	19	10
	20	4
	23	12
	24	12
	25	12
	30	8
	32	4
	33	2
	92	16
	93	4
	96	4
	95	1
	99	1

Марка колонны	№ поз.	Кол. шт.
К50-1-2	104	4
	105	16
	Арматурные изделия	
	3	72
	9	4
	11	4
	49	46
	51	10
	54	2
	55	4
	56	4
	57	2
	58	2
	59	2
	60	2
	77	14
	Закладные детали	
	1	2
	2	2
	8	1
	9	3

Марка колонны	№ поз.	Кол. шт.
К50-1-2	18	4
	19	6
	22	2
	23	6
	24	6
	25	6
	26	4
	27	4
	28	4
	29	4
	30	6
	32	4
	33	2
	89	4
	90	2
	92	12
	95	1
	96	4
	99	1
	104	2
	105	8
К50-1-5	Арматурные изделия	
	3	72

Марка колонны	№ поз.	Кол. шт.
К50-1-5	9	4
	11	4
	49	46
	51	10
	54	2
	55	4
	56	4
	57	2
	58	2
	59	2
	60	2
	77	14
	Закладные детали	
	1	2
	2	2
	8	1
	9	3
	18	4
	19	6
	22	2
	23	18
	24	18
	25	18

Примечания см. на листе 119.

Москва	Инженерные решения	Проверил	Хвалебный
ТК 1976	Перечень позиций на одну колонну.	1.420-12 Выпуск 1	
		Лист	144

Перечень позиций на одну колонну

Марка колонны	№ поз.	Кол. шт.
К5а-1-5 (продолжение)	26	4
	27	4
	28	4
	29	4
	30	4
	32	4
	33	2
	89	4
	90	2
	92	8
	93	4
	95	1
	96	4
	99	1
	104	2
	105	8
К5а-2-2	Арматурные изделия	
	3	72
	12	4
	13	4
	49	46
	51	10
	54	2

Марка колонны	№ поз.	Кол. шт.
К5а-2-2	55	4
	56	4
	57	2
	58	2
	59	2
	60	2
	77	14
	Закладные детали	
	1	2
	2	2
	8	1
	9	3
	18	4
	19	6
	22	2
	23	6
	24	6
	25	6
	26	4
	27	4
	28	4
	29	4
	30	6

Марка колонны	№ поз.	Кол. шт.
К5а-2-2	32	4
	33	2
	89	4
	90	2
	92	12
	95	1
	96	4
	99	1
	104	2
	105	8
К5а-2-5	Арматурные изделия	
	3	72
	12	4
	12	4
	49	46
	51	10
	54	2
	55	4
	56	4
	57	2
	58	2
	59	2
	60	2

Марка колонны	№ поз.	Кол. шт.
К5а-2-5	77	14
	Закладные детали	
	1	2
	2	2
	8	1
	9	3
	18	4
	19	6
	22	2
	23	18
	24	18
	25	18
	26	4
	27	4
	28	4
	29	4
	30	4
	32	4
	33	2
	89	4
	90	2
	92	8
	93	4

Марка колонны	№ поз.	Кол. шт.
К5а-2-5	95	1
	96	4
	99	1
	104	2
	105	8
К5а-3-2	Арматурные изделия	
	3	72
	49	46
	51	10
	54	2
	55	4.
	56	4
	57	2
	58	2
	59	2
	60	2
	77	14
	87	4
	88	4
	Закладные детали	
	1	2

Марка колонны	№ поз.	Кол. шт.
К5а-3-2	2	2
	8	1
	9	1
	18	4
	19	6
	22	2
	23	6
	24	6
	25	6
	26	4
	27	4
	28	4
	29	4
	30	6
	32	4
	33	2
	89	4
	90	2
	92	12
	95	1
	96	4
	99	1
	104	2
	105	8

Марка колонны	№ поз.	Кол. шт.
К6а-1	Арматурные изделия	
	3	72
	9	4
	49	46
	51	10
	54	4
	55	8
	60	2
	67	4
	68	2
	69	2
	70	2
	77	14
	Закладные детали	
	1	2
	2	2
	5	3
	6	1
	18	8
	19	8
	20	4
	32	4

Примечания см. на листе 119

ТК 1976	Перечень позиций на одну колонну	1.420-12 Выпуск 1
		Лист 145

Рук. группы — Верижников
Ст. инженер — Хвалебнова
Проверил — Шаврова

ЦНИИПРОГРАДАНИЯ Москва

ЗАВОД ЖБИ

Перечень позиций на одну колонну

Марка колонны	№ поз.	Кол. шт.
К6а-1 (продолжение)	33	2
	95	1
	96	4
	97	2
	104	4
	105	16
К6а-1-1	Арматурные изделия	
	3	72
	9	4
	49	46
	51	10
	54	4
	55	8
	60	2
	67	4
	68	2
	69	2
	70	2
	77	14
	Закладные детали	
	1	2

Марка колонны	№ поз.	Кол. шт.
К6а-1-1	2	2
	5	3
	6	1
	18	8
	19	8
	20	4
	32	4
	33	2
	41	1
	42	1
	43	8
	48	6
	95	1
	96	4
	97	2
	104	4
	105	16
К6а-1-3	Арматурные изделия	
	3	72
	9	4
	49	46
	51	10
	54	4

Марка колонны	№ поз.	Кол. шт.
К6а-1-3	55	4
	60	2
	67	4
	68	2
	69	2
	70	2
	77	14
	78	4
К6а-1-5	Закладные детали	
	1	2
	2	2
	5	3
	6	1
	8	1
	9	2
	18	8
	19	8
	20	4
	32	4
	33	2
	35	2
	36	2
	37	2

Марка колонны	№ поз.	Кол. шт.
К6а-1-3	38	2
	39	2
	40	2
	95	1
	96	4
	97	2
	104	4
	105	16
	Арматурные изделия	
	3	72
	9	4
	49	46
	51	10
	54	4
	55	8
	60	2
	67	4
	68	2
	69	2
	70	2
	77	14

Марка колонны	№ поз.	Кол. шт.
К6а-1-5	Закладные детали	
	1	2
	2	2
	5	3
	6	1
	18	8
	19	8
	20	4
	23	12
	24	12
	25	12
	30	4
	32	4
	33	2
	92	8
	93	4
	95	1
	96	4
	97	2
	104	4
	105	16

Марка колонны	№ поз.	Кол. шт.
К6а-2	Арматурные изделия	
	3	72
	10	4
	49	46
	51	10
	54	4
	55	8
	60	2
	67	4
	68	2
	69	2
	70	2
	77	14
К6а-2-1	Закладные детали	
	1	2
	2	2
	5	3
	6	1
	18	8
	19	8
	20	4
	32	4

Марка колонны	№ поз.	Кол. шт.
К6а-2-1	33	2
	95	1
	96	4
	97	2
	104	4
	105	16
	Арматурные изделия	
	3	72
	10	4
	49	76
	51	10
	54	4
	55	8
	60	2
	67	4
	68	2
	69	2
	70	2
	77	14
	Закладные детали	
	1	2

Примечания см. на листе 119.

ТК 1976	Перечень позиций на одну колонну	1.420-12 Выпуск 1

Гл. инженер проекта Хомяченко
Нач. отд. Жбанов
Проверил Москва

157-52-07 51

Перечень позиций на одну колонну

Марка колонны	№ поз.	Кол. шт.
КБ0-2-1 (продолжение)	2	2
	5	3
	6	1
	18	8
	19	8
	20	4
	32	4
	33	2
	41	1
	42	1
	43	8
	48	6
	95	1
	96	4
	97	2
	104	4
	105	16
КБ0-2-3	Арматурные изделия	
	3	72
	10	4
	49	46
	51	10
	54	4

Марка колонны	№ поз.	Кол. шт.
КБ0-2-3	55	2
	60	2
	67	4
	68	2
	69	2
	70	2
	77	14
	78	4
	Закладные детали	
	1	2
	2	2
	5	3
	6	1
	8	1
	9	2
	18	8
	19	8
	20	4
	32	4
	33	2
	35	2
	36	2
	37	2

Марка колонны	№ поз.	Кол. шт.
КБ0-2-3	38	2
	39	2
	40	2
	95	1
	96	4
	97	2
	104	4
	105	16
КБ0-2-5	Арматурные изделия	
	3	72
	10	4
	49	46
	51	10
	54	4
	55	8
	60	2
	67	4
	68	2
	69	2
	70	2
	77	14

Марка колонны	№ поз.	Кол. шт.
КБ0-2-5	Закладные детали	
	1	2
	2	2
	5	3
	6	1
	18	8
	19	8
	20	4
	23	12
	24	12
	25	12
	30	4
	32	4
	33	2
	92	8
	93	4
	95	1
	96	4
	97	2
	104	4
	105	16

Марка колонны	№ поз.	Кол. шт.
КБ0-3	Армотурн. изделия	
	3	72
	10	4
	49	46
	51	10
	54	4
	55	8
	60	2
	68	2
	69	2
	70	2
	77	14
	89	4
	Закладные детали	
	1	2
	2	2
	5	3
	6	1
	18	8
	19	8
	20	4

Марка колонны	№ поз.	Кол. шт.
КБ0-3	32	4
	33	2
	95	1
	96	4
	97	2
	104	4
	105	16
КБ0-3-1	Арматурные изделия	
	3	72
	10	4
	49	46
	51	10
	54	4
	55	8
	60	2
	67	4
	68	2
	69	2
	70	2
	77	14
	89	4

Марка колонны	№ поз.	Кол. шт.
КБ0-3-1	Закладные детали	
	1	2
	2	2
	5	3
	6	1
	18	8
	19	8
	20	4
	32	4
	33	2
	41	1
	42	1
	43	8
	48	6
	95	4
	96	4
	97	2
	104	4
	105	16
КБ0-3-3	Арматурные изделия	
	3	72
	10	4

Примечание см. на листе 119.

ЦНИИПромзданий Госстроя СССР Москва

Рук. группы Гайдинг
Ст. инженер Жукова
Проверил Соз

Верзилин
Хобелкова
Шабалова

Перечень позиций на одну колонну

Марка колонны	№ поз.	Кол. шт.
К60-3-3 продолжение	49	46
	51	10
	54	4
	55	4
	60	2
	67	4
	68	2
	69	2
	70	2
	77	14
	78	4
	89	4
	Закладные детали	
	1	2
	2	2
	5	3
	6	1
	8	1
	9	2
	18	8
	19	8
	20	4
	32	4

Марка колонны	№ поз.	Кол. шт.
К60-3-3	33	2
	35	2
	36	2
	37	2
	38	2
	39	2
	40	2
	95	1
	96	4
	97	2
	104	4
	105	16
К60-3-5	Арматурные изделия	
	3	72
	10	4
	49	46
	51	10
	54	4
	55	8
	60	2
	67	4
	60	2
	69	2

Марка колонны	№ поз.	Кол. шт.
К60-3-5	70	2
	77	14
	89	4
	Закладные детали	
	1	2
	2	2
	5	3
	6	1
	18	8
	19	8
	20	4
	23	12
	24	12
	25	12
	30	4
	32	4
	33	2
	92	8
	93	4
	95	1
	96	4
	97	2
	104	4

Марка колонны	№ поз.	Кол. шт.
К70-1-2	105	16
	Арматурные изделия	
	3	104
	24	4
	39	6
	49	78
	50	20
	51	10
	52	44
	54	2
	55	4
	61	2
	62	1
	63	1
	64	2
	65	2
	66	2
	77	8
	79	8
	81	2
	90	2

Марка колонны	№ поз.	Кол. шт.
К70-1-2	Закладные детали	
	8	2
	9	3
	10	3
	18	4
	19	6
	22	2
	23	6
	24	6
	25	6
	26	4
	27	4
	28	4
	29	4
	30	8
	32	4
	33	1
	34	1
	89	2
	90	2
	91	2
	92	16
	96	4
	95	1

Марка колонны	№ поз.	Кол. шт.
К70-1-5	99	1
	104	2
	105	8
	Арматурные изделия	
	3	104
	24	4
	39	6
	49	78
	50	20
	51	10
	52	44
	54	2
	55	4
	61	2
	62	1
	63	1
	64	2
	65	2
	66	2
	77	8
	79	8
	81	2
	90	2

Марка колонны	№ поз.	Кол. шт.
К70-1-5		
	Закладные детали	
	8	2
	9	3
	10	3
	18	4
	19	6
	22	2
	23	18
	24	18
	25	18
	26	4
	27	4
	28	4
	29	4
	30	8
	32	4
	33	1
	34	1
	89	2
	90	2
	91	2
	92	16
	93	4

Примечания см. на листе 119.

Инв. № подл. | Подпись и дата | Взам. инв. №

Гл. инженер		Хоменко
Проверил		Хоменко
Москва		

https://zavodjbi.com/

Перечень позиций на одну колонну

Марка колонны	№ поз.	Кол. шт.
К7а-1-5 продолжение	96	4
	95	1
	99	1
	104	2
	105	8
К7а-2-2	Арматурные изделия	
	3	104
	39	4
	47	4
	49	78
	50	20
	51	10
	52	44
	54	2
	55	4
	61	2
	62	1
	63	1
	64	2
	65	2
	66	2
	77	8
	79	8

Марка колонны	№ поз.	Кол. шт.
К7а-2-2	82	2
	83	2
	91	2
	92	2
	Закладные детали	
	8	2
	9	3
	10	3
	18	4
	19	6
	22	2
	23	6
	24	6
	25	6
	26	4
	27	4
	28	4
	29	4
	30	8
	32	4
	33	1
	34	1
	89	2

Марка колонны	№ поз.	Кол. шт.
К7а-2-2	90	2
	91	2
	92	16
	96	4
	95	1
	99	1
	104	2
	105	8
К7а-2-5	Арматурные изделия	
	3	104
	39	4
	47	4
	49	78
	50	20
	51	10
	52	44
	54	2
	55	4
	61	2
	62	1
	63	1
	64	2
	65	2

Марка колонны	№ поз.	Кол. шт.
К7а-2-5	66	2
	77	8
	79	8
	82	2
	83	2
	91	2
	92	2
	Закладные детали	
	8	2
	9	3
	10	3
	18	4
	19	6
	22	2
	23	18
	24	18
	25	18
	26	4
	27	4
	28	4
	29	4
	30	8
	32	4

Марка колонны	№ поз.	Кол. шт.
К7а-2-5	33	1
	34	1
	89	2
	90	2
	91	2
	92	16
	93	4
	96	4
	95	1
	99	1
	104	2
	105	8
К7а-3-2	Арматурные изделия	
	3	104
	39	4
	47	2
	48	2
	49	78
	50	20
	51	10
	52	44
	54	2
	55	4

Марка колонны	№ поз.	Кол. шт.
К7а-3-2	61	2
	62	1
	63	1
	64	2
	65	2
	66	2
	77	8
	79	8
	83	2
	84	2
	92	2
	93	2
	Закладные детали	
	8	2
	9	3
	10	3
	18	4
	19	6
	22	2
	23	6
	24	6
	25	6
	26	4

Марка колонны	№ поз.	Кол. шт.
К7а-3-2	27	4
	28	4
	29	4
	30	8
	32	4
	33	1
	34	1
	89	2
	90	2
	91	2
	92	16
	96	4
	95	1
	99	1
	104	2
	105	8
К8а-1	Арматурные изделия	
	3	104
	24	4
	39	4
	49	78
	50	20
	51	10

Примечания см. на листе 119.

ТК 1976	Перечень позиций на одну колонну	1.420-12 Выпуск 1
		Лист 149

Рук. гр. Верижников
Ст. инж. Шаврова
Проверил Хвалебнова

Москва

Перечень позиций на одну колонну

Марка колонны	№ поз.	Кол. шт.
К8а-1 продолжение	52	44
	54	4
	55	8
	65	2
	71	2
	72	1
	73	2
	74	2
	75	2
	77	8
	79	8
	81	4
	Закладные детали	
	5	3
	6	2
	7	3
	18	8
	19	10
	20	2
	21	2
	32	4
	33	1
	34	1

Марка колонны	№ поз.	Кол. шт.
К8а-1	96	4
	95	1
	99	1
	104	4
	105	16
К8а-1-1	Арматурные изделия	
	3	104
	24	4
	39	4
	49	78
	50	20
	51	10
	52	44
	54	4
	55	8
	65	2
	71	2
	72	1
	73	2
	74	2
	75	2
	77	8
	79	8

Марка колонны	№ поз.	Кол. шт.
К8а-1-1	81	4
	Закладные детали	
	5	3
	6	2
	7	3
	18	8
	19	10
	20	2
	21	2
	32	4
	33	1
	34	1
	41	2
	42	2
	43	16
	45	3
	46	24
	47	18
	48	12
	76	3
	96	4
	95	1
	99	1

Марка колонны	№ поз.	Кол. шт.
К8а-1-1	104	4
	105	16
К8а-1-5	Арматурные изделия	
	3	104
	24	4
	39	4
	49	78
	50	20
	51	10
	52	44
	54	4
	55	8
	65	2
	71	2
	72	1
	73	2
	74	2
	75	2
	77	8
	79	8
	81	4

Марка колонны	№ поз.	Кол. шт.
К8а-1-5	Закладные детали	
	5	3
	6	2
	7	3
	18	8
	19	10
	20	2
	21	2
	23	12
	24	12
	25	12
	30	8
	32	4
	33	1
	34	1
	92	16
	93	4
	96	4
	95	1
	99	1
	104	4
	105	16

Марка колонны	№ поз.	Кол. шт.
К8а-2	Арматурные изделия	
	3	104
	39	4
	47	8
	49	78
	50	20
	51	10
	52	44
	54	4
	55	8
	65	2
	71	2
	72	1
	73	2
	74	2
	75	2
	77	8
	79	8
	91	4
	92	4
	Закладные детали	
	5	3

Марка колонны	№ поз.	Кол. шт.
К8а-2	6	2
	7	2
	18	8
	19	10
	20	2
	21	2
	32	4
	33	1
	34	1
	96	4
	95	1
	99	1
	104	4
	105	16
К8а-2-1	Арматурные изделия	
	3	104
	39	4
	47	8
	49	78
	50	20
	51	10
	52	44
	54	4

Примечания см. на листе 119

ТК 1976	Перечень позиций на одну колонну	1.420-12 Выпуск 1	
		Лист	150

Москва

Ст. инж. проверил

Шаврова Хвалебнова

Перечень позиций на одну колонну

Марка колонны	№ поз.	Кол. шт.
К8а-2-1 продолжение	55	8
	65	2
	71	2
	72	1
	73	2
	74	2
	75	2
	77	8
	79	8
	91	4
	92	4
	Закладные детали	
	5	3
	6	2
	7	3
	18	8
	19	10
	20	2
	21	2
	32	4
	33	1
	34	1
	41	2

Марка колонны	№ поз.	Кол. шт.
К8а-2-1	42	2
	43	16
	45	3
	46	24
	47	18
	48	12
	76	3
	96	4
	95	1
	99	1
	104	4
	105	16
К8а-2-5	Арматурные изделия	
	3	104
	39	4
	47	8
	49	78
	50	20
	51	10
	52	44
	54	4
	55	8
	65	2

Марка колонны	№ поз.	Кол. шт.
К8а-2-5	71	2
	72	1
	73	2
	74	2
	75	2
	77	8
	79	8
	91	4
	92	4
	Закладные детали	
	5	3
	6	2
	7	3
	18	8
	19	10
	20	2
	21	2
	23	12
	24	12
	25	12
	30	8
	32	4
	33	1

Марка колонны	№ поз.	Кол. шт.
К8а-2-5	34	1
	92	16
	93	4
	96	4
	95	1
	99	1
	104	4
	105	16
К8а-3	Арматурные изделия	
	3	104
	39	4
	48	8
	49	78
	50	20
	51	10
	52	44
	54	4
	55	8
	65	2
	71	2
	72	1
	73	2
	74	2

Марка колонны	№ поз.	Кол. шт.
К8а-3	75	2
	77	8
	79	8
	93	4
	94	4
	Закладные детали	
	5	3
	6	2
	7	3
	18	8
	19	10
	20	2
	21	2
	32	4
	33	1
	34	1
	96	4
	95	1
	99	1
	104	4
	105	16

Марка колонны	№ поз.	Кол. шт.
К8а-3-1	Арматурные изделия	
	3	104
	39	4
	48	8
	49	78
	50	20
	51	10
	52	44
	54	4
	55	8
	65	2
	71	2
	72	1
	73	2
	74	2
	75	2
	77	8
	79	8
	93	4
	94	4
	Закладные детали	
	5	3

Марка колонны	№ поз.	Кол. шт.
К8а-3-1	6	2
	7	3
	18	8
	19	10
	20	2
	21	2
	32	4
	33	1
	34	1
	41	2
	42	2
	43	16
	45	3
	46	24
	47	18
	48	12
	76	3
	96	4
	95	1
	99	1
	104	4
	105	16

Примечания см на листе 119

ТК 1976	Перечень позиций на одну колонну	1.420-12 Выпуск 1
		Лист 151

ЦНИИПРОМЗДАНИЙ Москва

Гл. инж. пр. Дурнев
Рук. группы Веринников
Ст. инж. Шаврова
Проверил Хвалевнова

ЗАВОД СКЕЛЕТ

Перечень позиций на одну колонну

Марка колонны	№ поз.	Кол. шт.
КВ0-3-3	Арматурные изделия	
	3	104
	39	4
	48	8
	49	78
	50	20
	51	10
	52	44
	54	4
	65	2
	71	2
	72	1
	73	2
	74	2
	75	2
	77	8
	78	8
	79	8
	93	4
	94	4
	Закладные детали	
	5	3

Марка колонны	№ поз.	Кол. шт.
КВ0-3-3	6	2
	7	3
	8	1
	9	2
	18	8
	19	10
	20	2
	21	2
	32	4
	33	1
	34	1
	35	4
	36	4
	37	4
	38	4
	39	4
	40	4
	96	4
	95	1
	99	1
	104	4
	105	16

Марка колонны	№ поз.	Кол. шт.
КВ0-4	Арматурные изделия	
	3	104
	26	4
	52	44
	53	4
	54	4
	55	8
	49	78
	50	20
	51	10
	65	2
	71	2
	72	1
	73	2
	74	2
	75	2
	77	8
	79	8
	95	4
	96	4
	Закладные детали	
	5	3

Марка колонны	№ поз.	Кол. шт.
КВ0-4-1	6	2
	7	3
	18	8
	19	10
	20	2
	21	2
	32	4
	33	1
	34	1
	96	4
	95	1
	99	1
	104	4
	105	16
КВ0-4-1	Арматурные изделия	
	3	104
	26	4
	49	78
	50	20
	51	10
	52	44
	53	4
	54	4

Марка колонны	№ поз.	Кол. шт.
КВ0-4-1	55	8
	65	2
	71	2
	72	1
	73	2
	74	2
	75	2
	77	8
	79	8
	95	4
	96	4
	Закладные детали	
	5	3
	6	2
	7	3
	18	8
	19	10
	20	2
	21	2
	32	4
	33	1
	34	1
	41	2

Марка колонны	№ поз.	Кол. шт.
КВ0-4-1	42	2
	43	16
	45	3
	46	24
	49	78
	50	20
	51	10
	47	18
	48	12
	76	3
	96	4
	95	1
	99	1
	104	4
	105	16
КВ0-4-3	Арматурные изделия	
	3	104
	26	4
	52	44
	53	4
	49	78
	50	20
	51	10

Марка колонны	№ поз.	Кол. шт.
КВ0-4-3	54	4
	65	2
	71	2
	72	1
	73	2
	74	2
	75	2
	77	8
	78	8
	79	8
	95	4
	Закладные детали	
	5	3
	6	2
	7	3
	8	1
	9	2
	18	8
	19	10
	20	2
	21	2
	32	4
	33	1

Инв. № подл. | Подпись и дата | Взам. инв. №

Гл. инженер проекта	Шкворобогатов	
Гл. специалист	Яцкий	
Гл. инженер	Хвалебнов	
Проверил		

ЦНИИПромзданий Госстроя СССР Москва

Примечания см. на листе 119

Перечень позиций на одну колонну

Марка колонны	№ поз.	Кол. шт.
К8а-4-3 продолжение	34	1
	35	4
	36	4
	37	4
	38	4
	39	4
	40	4
	96	4
	95	1
	99	1
	104	4
	105	16
К9а-1-2	Арматурные изделия	
	3	84
	49	92
	51	20
	54	2
	55	4
	56	4
	57	2
	58	2
	59	2
	60	2

Марка колонны	№ поз.	Кол. шт.
К9а-1-2	77	16
	98	4
	Закладные детали	
	8	2
	9	6
	18	4
	19	8
	22	2
	23	6
	24	6
	25	6
	26	4
	27	4
	28	4
	29	4
	30	6
	32	4
	33	2
	89	4
	90	2
	92	12
	96	8

Марка колонны	№ поз.	Кол. шт.
К9а-1-2	95	2
	99	2
	104	2
	105	8
К9а-1-5	Арматурные изделия	
	3	84
	49	92
	51	20
	54	2
	55	4
	56	4
	57	2
	58	2
	59	2
	60	2
	77	16
	98	4
	Закладные детали	
	8	2
	9	6
	18	4

Марка колонны	№ поз.	Кол. шт.
К9а-1-5	19	8
	22	2
	23	18
	24	18
	25	18
	26	4
	27	4
	28	4
	29	4
	30	4
	32	4
	33	2
	89	4
	90	2
	92	8
	93	4
	96	8
	95	2
	99	2
	104	2
	105	8

Марка колонны	№ поз.	Кол. шт.
К9а-2-2	Арматурные изделия	
	3	84
	49	92
	51	20
	54	2
	55	4
	56	4
	57	2
	58	2
	59	2
	60	2
	77	16
	99	4
	100	4
	Закладные детали	
	8	2
	9	6
	18	4
	19	8
	22	2
	23	6
	24	6

Марка колонны	№ поз	Кол. шт.
К10а-2-2	25	6
	26	4
	27	4
	28	4
	29	4
	30	6
	32	4
	33	2
	89	4
	90	2
	92	12
	95	1
	96	8
К10а-1	Арматурные изделия	
	3	84
	49	92
	51	20
	54	4
	55	8
	60	2
	67	4
	68	2
	69	2

Марка колонны	№ поз.	Кол. шт.
К10а-1	70	2
	77	16
	98	4
	Закладные детали	
	5	6
	6	2
	18	8
	19	12
	20	4
	32	4
	33	2
	96	8
	95	2
	99	2
	104	4
	105	16
К10а-1-5	Арматурные изделия	
	3	84
	49	92
	51	20

Примечания см на листе 119

ЦНИИПРОМЗДАНИЙ
Москва
Рук. гр. Вдовин
Ст. инж. Шаз
Проверил Рябцев
Разраб. Шаповалов
Зав. отд. Зубкевич

Перечень позиций на одну колонну

Марка колонны	№ поз.	Кол. шт.
К10а-1-5	54	4
	55	8
	60	2
	67	4
	68	2
	69	2
	70	2
	77	16
	98	4
	Закладные детали	
	5	6
	6	2
	18	8
	19	12
	20	4
	23	12
	24	12
	25	12
	30	4
	32	4
	33	2
	92	8
	93	4

Марка колонны	№ поз.	Кол. шт.
К10а-2	95	2
	96	8
	99	2
	104	4
	105	16
	Арматурные изделия	
	3	84
	49	92
	51	20
	54	4
	55	8
	60	2
	67	4
	68	2
	69	2
	70	2
	77	16
	99	4
	Закладные детали	
	5	6

Марка колонны	№ поз.	Кол. шт.
К10а-2	6	2
	18	8
	19	12
	20	4
	32	4
	33	2
	95	2
	96	8
	99	2
	104	4
	105	16
К10а-2-1	Арматурные изделия	
	3	84
	49	92
	51	20
	54	4
	55	8
	60	2
	67	4
	68	2
	69	2
	70	2

Марка колонны	№ поз.	Кол. шт.
К10а-2-1	77	16
	99	4
	Закладные детали	
	5	6
	6	2
	18	8
	19	12
	20	4
	32	4
	33	2
	41	2
	42	2
	43	16
	48	12
	95	2
	96	2
	99	2
	104	4
	105	16

Марка колонны	№ поз.	Кол. шт.
К10а-2-3	Арматурные изделия	
	3	84
	49	92
	51	20
	54	4
	60	2
	67	4
	68	2
	69	2
	70	2
	77	16
	78	8
	99	4
	Закладные детали	
	5	6
	6	2
	8	2
	9	4
	18	8
	19	12
	20	4
	32	4

Марка колонны	№ поз.	Кол. шт.
К10а-2-3	33	2
	35	4
	36	4
	37	4
	38	4
	39	4
	40	4
	95	2
	96	8
	99	2
	104	4
	105	16
К10а-2-5	Арматурные изделия	
	3	84
	49	92
	51	20
	54	4
	55	8
	60	2
	67	4
	68	2
	69	2

Марка колонны	№ поз.	Кол. шт.
К10а-2-5	70	2
	77	16
	99	4
	Закладные детали	
	5	6
	6	2
	18	8
	19	12
	20	4
	23	12
	24	12
	25	12
	30	4
	32	4
	33	2
	92	8
	93	4
	95	2
	96	8
	99	2
	104	4
	105	16

Примечания см. на листе 119

Инв. № подл. | Подпись и дата | Взам. инв. №
Ст. инж. проверил
Цветной бульвар, 30, Москва

Перечень позиций на одну колонну

Марка колонны	№ поз.	Кол. шт.
К10а-3	Арматурные изделия	
	3	84
	49	92
	51	20
	54	4
	55	8
	60	2
	67	4
	68	2
	69	2
	70	2
	77	16
	97	4
	Закладные детали	
	5	6
	6	2
	18	8
	19	12
	20	4
	32	4
	33	2
	95	2

Марка колонны	№ поз.	Кол. шт.
К10а-3	96	8
	99	2
	104	4
	105	16
К10а-3-1	Арматурные изделия	
	3	84
	49	92
	51	20
	54	4
	55	8
	60	2
	67	4
	68	2
	69	2
	70	2
	77	16
	97	4
	Закладные детали	
	5	6
	6	2

Марка колонны	№ поз.	Кол. шт.
К10а-3-1	18	8
	19	12
	20	4
	32	4
	33	2
	41	2
	42	2
	43	16
	48	12
	95	2
	96	8
	99	2
	104	4
	105	16
К10а-3-3	Арматурные изделия	
	3	84
	49	92
	51	20
	54	4
	60	2
	67	4
	68	2

Марка колонны	№ поз.	Кол. шт.
К10а-3-3	69	2
	70	2
	77	16
	78	8
	97	4
	Закладные детали	
	5	6
	6	2
	8	2
	9	4
	18	8
	19	12
	20	4
	32	4
	33	2
	35	4
	36	4
	37	4
	38	4
	39	4
	40	4
	95	2
	96	8

Марка колонны	№ поз.	Кол. шт.
	99	2
	104	4
	105	16

Марка колонны	№ поз.	Кол. шт.

Марка колонны	№ поз.	Кол. шт.

Примечания см. на листе 119

ТК 1976 | Перечень позиций на одну колонну | 1.420-12 Выпуск 1 | Лист 155

ЦНИИПРОМЗДАНИЙ Москва

Гл. инж. пр. Бурнеева
Рук. гр. Веринников
Ст. инж. Шаврова
Проверил. Хвалебнова

Выборка стали на одну колонну, кг

Марка колонны	Арматурные изделия																					Итого
	Сталь ГОСТ 5781-75																		ГОСТ 380-71*			
	Класса AIII												Класса AI						Прокат С38/23			
	Ф, мм												Ф, мм						Профиль			
	32	28	25	22	20	16	12	10				Итого	12	8				Итого			Итого	
К1а-1-2					48.0		4.4	11.7				64.1	2.0	8.0				10.0				74.1
К1а-1-5					48.0		4.4	11.7				64.1	2.0	8.0				10.0				74.1
К1а-2-2			75.2				4.4	11.7				91.3	2.0	8.0				10.0				101.3
К1а-2-5			75.2				4.4	11.7				91.3	2.0	8.0				10.0				101.3
К1а-3-2		45.6	38.8				4.4	11.7				100.5	2.0	8.0				10.0				110.5
К1а-4-2		94.4					4.4	11.7				110.5	2.0	8.0				10.0				120.5
К2а-1					24.8		8.7	11.7				45.2	2.0	9.0				11.0				56.2
К2а-1-5					24.8		8.7	11.7				45.2	2.0	9.0				11.0				56.2
К2а-2				30.0			8.7	11.7				50.4	2.0	9.0				11.0				61.4
К2а-3			75.2				8.7	11.7				95.6	2.0	9.0				11.0				106,6

Выборка стали на одну колонну, кг

Марка колонны	Закладные детали																																	Итого	Всего
	Сталь ГОСТ 5781-75													ГОСТ 380-71*																					
	Класса AIII									Класса AI				Прокат С38/23																					
	Ф, мм									Ф мм				Профиль																					
	36	32	28	22	20	18	16	12	Итого	8	Итого	∠200×125×12	∠63×40×8	∠75×8	∠45×5	∠100×12	δ=30	δ=25	δ=20	δ=18	δ=16	δ=12	δ=10	δ=8	Труб. пр. $d_н$=40	Гайка М16	∠140×90×10		Итого	Итого	
К1а-1-2			5,8		0,9	4,8	7,1	3,2	21,8				4,6		2,6						3,8	28.0	11.0		3,0	0,4	13.2		66,6	88,4	162,5
К1а-1-5			5,8		0.9	4,8	13,7	2.0	27.2				4.6		2,6						3.8	46,6	7.8		3.0	0.4	13.2		82.0	109.2	183.3
К1а-2-2			5.8		0,9	4.8	7.1	3.2	21.8				4.6		2.6						3.8	28.0	11.0		3.0	0.4	13.2		66.6	88.4	189.7
К1а-2-5			5.8		0.9	4.8	13.7	2.0	27.2				4.6		2.6						3.8	46.6	7.8		3.0	0.4	13.2		82.0	109.2	210.5
К1а-3-2			5.8		0.9	4.8	7.1	3.2	21.8				4.6		2.6						3.8	28.0	11.0		3.0	0.4	13.2		66.6	88.4	198.9
К1а-4-2			5.8		0.9	4.8	7.1	3.2	21.8				4.6		2.6						3.8	28.0	11.0		3.0	0.4	13.2		66.6	88.4	208.9
К2а-1		10.2				4.6	7.6	2.0	24.4												3,8	29.2			3.0	0.6	13.2		49.8	74.2	130.4
К2а-1-5		10.2				4.6	14.2	2.0	31.0												3.8	47.8			3.0	0.4	13.2		68.2	99.2	155.4
К2а-2		10.2				4,6	7.6	2.0	24.4												3.8	29.2			3.0	0.6	13.2		49.8	74.2	135.6
К2а-3		10.2				4.6	7.6	2,0	24.4												3.8	29.2			3.0	0.6	13.2		49.8	74.2	180.8

Марка стали указывается в проекте конкретного объекта

ГИП	Журнева	
Рук. группы	Верхников	
Ст. инженер	Хвалебнова	
Проверил	Шавлова	
Гл. инж. пр.	Шмидт	
Нач. отд.	Рудь	
ЦНИИПРОМЗДАНИЙ Москва		

ТК 1976

Выборка стали на одну колонну

1.420-12 Выпуск 1

Лист 15г

Выборка стали на одну колонну, кг

Марка колонны	Арматурные изделия																							
	Сталь ГОСТ 5781-75																		ГОСТ 380-71*			Итого
	Класса AIII												Класса AI						Прокат С38/23			
	Ф, мм												Ф, мм						Профиль			
	32	28	25	22	20	12	10					Итого	12	8				Итого			Итого	
К2а-3-5			75,2			8.7	11.7					95,6	2.0	9.0				11.0				106,6
К5а-1-2					103,6	8.7	11.7					124.0	4.6	19.6				24.2				148,2
К5а-1-5					103,6	8.7	11.7					124.0	4.6	19.6				24.2				148,2
К5а-2-2				144,4		8.7	11.7					164.8	4.6	19.6				24.2				189,0
К5а-2-5				144.4		8.7	11.7					164.8	4.6	19.6				24.2				189.0
К6а-1					60.4	3.8	25,3					89.5	4.6	21.4				26.0				115,5
К6а-1-1					60.4	3.8	25,3					89.5	4.6	21.4				26.0				115.5
К6а-1-3					60,4	3.8	25,3					89.5	4.6	21.4				26.0				115,5
К6а-1-5					60,4	3.8	25.3					89.5	4.6	21.4				26.0				115.5
К6а-2			94.4			3.8	25,3					123,5	4.6	21.4				26.0				149.5

Выборка стали на одну колонну, кг

Марка колонны	Закладные детали																																
	Сталь ГОСТ 5781-75											ГОСТ 380-71*																					Итого	Всего
	Класса AIII									Класса AI		Прокат С38/23																						
	Ф, мм									Ф, мм		Профиль																						
	36	32	28	22	20	18	16	12	Итого	8	Итого	L200×125×12	L63×40×8	∪75×8	L45×5	∪100×12	δ=30	δ=25	δ=20	δ=18	δ=16	δ=12	δ=10	δ=8	Газ.тр. Дн=40	Гайка М16	L140×90×10		Итого	Итого		
К2а-3-5		10,2				4,6	14,2	2.0	31,0												3.8	47.8			3,0	0,4	13,2		68,2	99.2	205,8	
К5а-1-2	12.0		11,6		1.8	4.6	14.2	5,6	49.8				9.2		5.2			11.0			3.8	47.2	25.2		3.0	0,6	13,2		118,4	168,2	316,4	
К5а-1-5	12.0		11.6		1.8	4.6	27.4	4.4	61.8				9.2		5.2			11.0			3.8	84.4	22.0		3.0	0.6	13,2		152.4	214.2	362.4	
К5а-2-2	12.0		11.6		1.8	4.6	14.2	5.6	49.8				9,2		5,2			11.0			3.8	47.2	25.2		3.0	0,6	13.2		118,4	168.2	357,2	
К5а-2-5	12.0		11.6		1.8	4.6	27.4	4.4	61.8				9.2		5.2			11.0			3.8	84.4	22.0		3.0	0.6	13.2		152.4	214.2	403.2	
К6а-1	15,3	20,4				4.8	15,2	2.0	57.7					2.6							3.8	49.6			3.0	0,8	13,2		73,0	130.7	246.2	
К6а-1-1	15,3	20,4				4.8	21,2	2.0	63.7					2.6							3.8	10.6			3.0	0,8	13,2		83,6	147,3	262.8	
К6а-1-3	23,3	20,4				4.8	15,2	2.0	65,7					2.6		2,6		28,6		5,6	3.8	66.2			3.0	0,8	13,2		126,8	192,5	308,0	
К6а-1-5	15.3	20,4				4.8	28.4	4.4	73.3					2.6							3.8	86.8	6,4		3.0	0,8	13.2		116.6	189.9	305.4	
К6а-2	15,3	20,4				4.8	15,2	2.0	57.7					2,6							3.8	49,6			3,0	0,8	13,2		73,0	130,7	280,2	

Примечание см. на листе 156

ТК 1976	Выборка стали на одну колонну.	1.420-12 Выпуск 1
		Лист 157

Москва | Шаб | Шибровов | Проверил

ЗАВОДА КБИ

Выборка стали на одну колонну, кг

Марка колонны	Арматурные изделия																											
	Сталь ГОСТ 5781-75																						ГОСТ 380-71*			Итого
	Класса AIII												Итого	Класса AI								Итого	Прокат С38/23			
	Ф, мм													Ф, мм									Профиль		Итого	
	32	28	25	22	20	12	10	16						12	8												
К6а-2-1			94.4			3.8	25,3						123.5	4.6	21.4							26.0				149.5
К6а-2-3			94.4			3.8	25.3						123,5	4.6	21.4							26.0				149.5
К6а-2-5			94.4			3.8	25.3						123.5	4.6	21.4							26.0				149.5
К6/а-1-2						13,1	9.2	100.8					123.1	7.3	34.8							42.1				165.2
К6/а-1-5						13,1	9.2	100.8					123.1	7.3	34.8							42,1				165,2
К6/а-2-2					157.6	13,1	9.2						179.9	7.3	34.8							42,1				222,0
К6/а-2-5					157.6	13,1	9.2						179.9	7.3	34.8							42,1				222.0
К6/а-3-2			246.0			13,1	9.2						268,3	7.3	34.8							42,1				310,4
К6/а-3-5			246,0			13,1	9.2						268,3	7.3	34.8							42,1				310,4
К6/а-4-2		372,4				13.1	9.2						394,7	7.3	34.8							42,1				436,8

Выборка стали на одну колонну, кг

Марка колонны	Закладные детали																																							
	Сталь ГОСТ 5781-75																																							
	Класса AIII										Класса AI																														
	Ф, мм								Итого		Ф, мм		Итого	Прокат С38/23																												
														Профиль																												
	36	32	28	22	20	18	16	12			8			∠200×125×12	∠63×40×8	∠75×8	∠45×5	∠100×12	δ=30	δ=25	δ=20	δ=18	δ=16	δ=12	δ=10	δ=8	Гвз.тр d4=40	Гайка М16	∠140×90×10		Итого	Итого	Всего
К6а-2-1	15,3	20,4				4.8	21.2	2.0	63.7							2.6							3.8	10.6			3.0	0.8	13,2		83,6	147.3	296,8
К6а-2-3	23,3	20,4				4.8	15,2	2.0	65.7							2.6		2.6		28,6		5,6	3,8	66.2			3.0	0.8	13.2		126,8	1925	342.0
К6а-2-5	15,3	20,4				4.8	28.2	4.4	73.3							2.6							3.8	86.8	6.4		3.0	0.8	13.2		116.6	189.9	339,4
К6/а-1-2	24,0		17.4		2.7	9.0	12.3	9.2	74,6						13,8		7.8			22.0				66,4	42.6		3.0	0,6	13.2		169.4	244,0	409.2
К6/а-1-5	24,0		17.4		2.7	9.0	44.4	9.2	94.4						13.8		7.8			22.0				122.2	42.6		3.0	0,6	13.2		225,2	319,6	484.8
К6/а-2-2	24,0		17.4		2.7	9.0	12.3	9.2	74.6						13.8		7.8			22.0				66.4	42.6		3.0	0,6	13.2		169.4	244.0	466,0
К6/а-2-5	24,0		17.4		2.7	9.0	44.4	9.2	94.4						13.8		7.8			22.0				122.2	42.6		3.0	0,6	13.2		225,2	319.6	541.6
К6/а-3-2	24,0		17.4		2.7	9.0	12.3	9.2	74,6						13,8		7.8			22.0				66,4	42.6		3.0	0,6	13,2		169,4	244,0	554,4
К6/а-3-5	24,0		17.4		2.7	9.0	44.4	9.2	94.4						13,8		7.8			22.0				122.2	42.6		3.0	0.6	13.2		225,2	319.6	630,0
К6/а-4-2	24,0		17.4		2.7	9.0	12.3	9.2	74.6						13.8		7.8			22.0				66.4	42.6		3.0	0.6	13.2		169.4	244.0	680.8

Примечание см. на листе 156.

ТК 197

Выборка стали на одну колонну.

1.420-12 Выпуск 1

Лист 158

Инв. № подл. | Подпись и дата | Взам. инв. №

Гипроспецгаз Москва | Ст. инж. Шаронов | Рук. гр. Вершинина

ЗАВОДА ЖБИ

Выборка стали на одну колонну, кг

Марка колонны	Арматурные изделия																						
	Сталь ГОСТ 5781-75																		ГОСТ 380-71*			Итого
	Класса AIII												Класса AI						Прокат С38/23			
	Ф, мм											Итого	Ф, мм					Итого	Профиль		Итого	
	32	28	25	22	20	12	10	16					12	8								
К61а-4-5		372.4				13.1	9.2					394.7	7.3	34.8				42.1				436.8
К62а-1						26.1	9.2	98.8				134.1	7.3	37.8				45.1				179.2
К62а-1-1						26.1	9.2	98.8				134.1	7.3	37.8				45.1				179.2
К62а-1-5						26.1	9.2	98.8				134.1	7.3	37.8				45.1				179.2
К62а-2					154.8	26.1	9.2					190.1	7.3	37.8				45.1				235.2
К62а-2-1					154.8	26.1	9.2					190.1	7.3	37.8				45.1				235.2
К62а-2-5					154.8	26.8	9.2					190.1	7.3	37.8				45.1				235.2
К62а-3			241.2			26.1	9.2					276.5	7.3	37.8				45.1				321.6
К62а-3-1			241.2			26.1	9.2					276.5	7.3	37.8				45.1				321.6
К62а-3-3			241.2			26.1	9.2					276.5	7.3	37.8				45.1				321.6

Выборка стали на одну колонну, кг

Марка колонны	Закладные детали																																	
	Сталь ГОСТ 5781-75											ГОСТ 380-71*																						
	Класса AIII									Класса AI		Прокат С38/23																						
	Ф, мм									Ф, мм		Профиль																						
	36	32	28	22	20	18	16	12	Итого	8	Итого	∠200×125×12	∠63×40×8	∠75×8	∠45×5	∠100×12	δ=30	δ=25	δ=20	δ=18	δ=16	δ=12	δ=10	δ=8	Газ тр. ДН=40	Гайка М16	∠140×90×10		Итого	Итого	Всего
К61а-4-5	24.0		17.4		2.7	9.0	44.4	9.2	94.4				13.8		7.8			22.0				122.2	42.6		3.0	0.6	13.2		225.2	319.6	756.4
К62а-1	30.6	30.6					22.8	2.0	86.0					5.2								70.0			3.0	1.2	13.2		92.6	178.6	357.8
К62а-1-1	30.6	30.6		12.0			40.8	2.0	116.0					5.2							19.4	101.8			3.0	1.2	13.2		143.8	259.8	439.0
К62а-1-5	30.6	30.6					42.6	9.2	113.0					5.2								125.8	19.2		3.0	1.2	13.2		167.6	280.6	459.8
К62а-2	30.6	30.6					22.8	2.0	86.0					5.2								70.0			3.0	1.2	13.2		92.6	178.6	413.8
К62а-2-1	30.6	30.6		12.0			40.8	2.0	116.0					5.2							19.4	101.8			3.0	1.2	13.2		143.8	259.8	495.0
К62а-2-5	30.6	30.6					42.6	9.2	113.0					5.2								125.8	19.2		3.0	1.2	13.2		167.6	280.6	515.8
К62а-3	30.6	30.6					22.8	2.0	86.0					5.2								70.0			3.0	1.2	13.2		92.6	178.6	500.2
К62а-3-1	30.6	30.6		12.0			40.8	2.0	116.0					5.2							19.4	101.8			3.0	1.2	13.2		143.8	259.8	581.4
К62а-3-3	46.6	30.6					22.8	2.0	102.0					5.2		5.2		57.2		11.2		103.2			3.0	1.2	13.2		199.4	301.4	623.0

Примечание см на листе 156

ТК 1976	Выборка стали на одну колонну.	1.420-12 Выпуск 1
		Лист 159

Хваледнова
Шаврова
Ст инженер
Проверил
Москва

Выборка стали на одну колонну, кг

Марка колонны	Арматурные изделия																					
	Сталь ГОСТ 5781-75																		ГОСТ 380-71*			Итого
	Класса AIII												Класса AI						Прокат С38/23			
	Ф, мм											Итого	Ф, мм					Итого	Профиль		Итого	
	32	28	25	22	20	12	10						12	8								
К62а-4	395,6					26,1	9.2					430,9	7.3	37.8				45,1				476,0
К62а-4-1	395,6					26,1	9.2					430,9	7.3	37.8				45,1				476.0
К62а-4-3	395,6					26,1	9.2					430.9	7.3	37.8				45,1				476.0
К62а-4-5	395,6					26,1	9.2					430,9	7.3	37.8				45,1				476,0
К62а-5		372.4				26,1	9.2					407.7	7.3	37.8				45,1				452.8
К62а-5-1		372.4				26,1	9.2					407.7	7.3	37.8				45,1				452.8
К62а-5-3		372.4				26,1	9.2					407.7	7.3	37.8				45,1				452.8
К62а-5-5		372.4				26,1	9.2					407.7	7.3	37.8				45,1				452.8
К63а-1-2			364.4		69.2	13,1	14.1					461.1	8.7	44.9				53,6				514.7
К63а-1-5			364.4		69.2	13,1	14,1					461.1	8.7	44.9				53,6				514,7

Выборка стали на одну колонну, кг

Марка колонны	Закладные детали																																
	Сталь ГОСТ 5781-75											ГОСТ 380-71*																					
	Класса AIII									Класса AI		Прокат С38/23																					
	Ф, мм									Ф, мм		Профиль																					
	36	32	28	22	20	18	16	12	Итого	8	Итого	∟200×125×12	∟63×40×8	∟75×8	∟45×5	∟100×12	δ=30	δ=25	δ=20	δ=18	δ=16	δ=12	δ=10	δ=8	Труба тр. $d_н$=40	Гайка М16	∟140×90×10		Итого	Итого	Всего
К62а-4	30,6	30,6					22.8	2.0	86.0					5,2								70,0			3.0	1.2	13.2		92.6	178.6	654.6
К62а-4-1	30,6	30,6		12,0			40.8	2.0	116.0					5.2								70,0			3.0	1.2	13.2		143.8	259.8	735,8
К62а-4-3	46,6	30,6					22,8	2.0	102.0					5,2		5.2		57.2		11.2		103,2			3.0	1.2	13.2		199.4	301.4	777.4
К62а-4-5	30,6	30,6					42,6	9.2	113,0					5.2								125,8	19.2		3.0	1.2	13.2		167.6	280.6	756.6
К62а-5	30,6	30.6					22.8	2.0	86.0					5.2								70.0			3.0	1.2	13.2		92,6	178,6	631.4
К62а-5-1	30,6	30,6		12.0			40.8	2.0	116.0					5.2								70.0			3.0	1.2	13.2		143,8	259.8	712,6
К62а-5-3	46,6	30,6					22.8	2.0	102.0					5.2		5.2		57.2		11,2		103,2			3,0	1.2	13.2		199,4	301.4	754.2
К62а-5-5	30,6	30,6					42.6	9.2	113,0					5.2								125,8	19.2		3.0	1.2	13.2		167,6	280,6	733.4
К63а-1-2	28,8		19.4		2.7		21.3	9.2	81.4				13.8		7.8			22,0				66.4	42.6		3,8	0,6	13.2		170,2	251.6	766.3
К63а-1-5	28,8		19,4		2.7		41.1	9.2	101,2				13.8		7.8			22,0				122,2	42.6		3,8	0,6	13.2		226,0	327.2	841.9

Примечание см. на листе 156

ТК 1976	Выборка стали на одну колонну.	1.420-12 Выпуск 1
		Лист 160

ЦНИИПРОМЗДАНИЙ Москва

гл. инж. пр.	[illegible]	Дурманов
Рук. группы	[illegible]	Верижников
Ст. инженер	[illegible]	Хваледнова
Проверил	[illegible]	Шаброва

15752-02 65

Выборка стали на одну колонну, кг

Марка колонны	Арматурные изделия																						
	Сталь ГОСТ 5781-75																			ГОСТ 380-71*			Итого
	Класса АIII												Класса АI							Прокат С38/23			
	Ф, мм											Итого	Ф, мм						Итого	Профиль		Итого	
	32	28	25	22	20	12	10						12	8									
К64а-1			379.2		69.2	26.1	14,1					488.9	8.7	49.8					58.5				547.4
К64а-1-1			379.2		69.2	26,1	14,1					488.9	8.7	49.8					58.5				547.4
К64а-1-3			379.2		69.2	26.1	14,1					488,9	8.7	49.8					58.5				547.4
К64а-1-5			379.2		69.2	26.1	14.1					488.9	8.7	49.8					58.5				547.4
К65а-1-2					122.8	13,1	20.2					156,1	7.9	36.6					44.5				200,6
К65а-1-5					122.8	13.1	20.2					156.1	7.9	36.6					44.5				200.6
К65а-2-2				239,6		13.1	20.2					272.9	7.9	36.6					44.5				317.5
К65а-3-2		153.2	380,4			13.1	20.2					566.9	7.9	36.6					44.5				611,4
К65а-4-2					198,0	13,1	20.2					231.3	7,9	36.6					44.5				275.8
К65а-4-5					198.0	13.1	20.2					231.3	7.9	36.6					44.5				275.8

Выборка стали на одну колонну, кг

Марка колонны	Закладные детали																													Всего
	Сталь ГОСТ 5781-75											ГОСТ 380-71*																	Итого	
	Класса АIII									Класса АI		Прокат С38/23																		
	Ф, мм								Итого	Ф, мм	Итого	Профиль																Итого		
	36	32	28	22	20	18	16	12		8		∟200×125×12	∟63×40×8	∟75×8	∟45×5	⊔100×12	δ=30	δ=25	δ=20	δ=18	δ=16	δ=12	δ=10	δ=8	Газ.тр dн=40	Гайка М16	∟140×90×10				
К64а-1	35,4	33.2					22,8	2.0	93.4					5.2								70,0			3,8	1,2	13,2		93,4	186,8	734.2
К64а-1-1	35,4	33.2		12,0			40,8	2.0	123,4					5.2							19,4	101,8			3.8	1,2	13.2		144,6	268,0	815,4
К64а-1-3	51,4	33.2					22.8	2.0	109,4					5.2		5.2		57.2		11,2		103.2			3.8	1,2	13,2		202,0	309,6	857.0
К64а-1-5	35,4	33,2					42.6	9.2	129,4					5.2								145,0			3.8	1.2	13,2		168,4	288,8	836,2
К65а-1-2	36,0		17,4		2,7	4,6	21,3	9.2	91,2				13,8		7,8			33,0			3.8	57,6	42,6		3,0	0,8			163,4	254,6	455,2
К65а-1-5	36,0		17.4		2.7	4,6	41,1	9.2	111,0				13,8		7.8			33,0			3.8	113,4	42,6		3,0	0,8			219,2	330,2	530,8
К65а-2-2	36.0		17.4		2.7	4.6	21.3	9.2	91.2				13.8		7.8			33,0			3.8	57.6	42.6		3.0	0.8			163,4	254,6	572,1
К65а-3-2	36.0		17.4		2.7	4.6	21.3	9.2	91.2				13,8		7.8			33.0			3.8	57.6	42.6		3,0	0,8			163,4	254,6	866.0
К65а-4-2	36,0		17.4		2.7	4.6	21.3	9.2	91.2				13.8		7.8			33,0			3.8	57.6	42.6		3.0	0.8			163,4	254,6	530,4
К65а-4-5	36.0		17.4		2.7	4.6	41.1	9.2	111,0				13,8		7.8			33,0			3.8	57.6	42.6		3.0	0,8			219,2	330,2	606,0

Примечание см на листе 156

Ст. инженер Хвалебнова
Проверил Шаврова
Москва
ТК 1976
Выборка стали на одну колонну
1.420-12 Выпуск 1
Лист 161
15752-02 66

Выборка стали на одну колонну, кг

Марка колонны	Арматурные изделия																												Итого
	Сталь ГОСТ 5781-75																								ГОСТ 380-71*				
	Класса AIII													Итого	Класса AI							Итого	Прокат С38/23			Итого	
	Ф, мм														Ф, мм								профиль				
	32	28	25	22	20	12	10								12	8												
К66а-1					240,8	26,1	20,8							287,4	7,9	39,6						47,5					334,9
К66а-1-1					240,8	26,1	20,8							287,4	7,9	39,6						47,5					334,9
К66а-1-5					240,8	26,1	20,8							287,4	7,9	39,6						47,5					334,9
К66а-2	109,2			239,6		25,8	20,8							395,4	7,9	39,6						47,5					442,9
К66а-2-1	109,2			239,6		25,8	20,8							395,4	7,9	39,6						47,5					442,9
К66а-2-3	109,2			239,6		25,8	20,8							395,4	7,9	39,6						47,5					442,9
К66а-3			309,2		75,2	25,8	20,8							430,0	7,9	39,6						47,5					478,5
К66а-3-1			309,2		75,2	25,8	20,8							430,0	7,9	39,6						47,5					478,5
К66а-3-3			309,2		75,2	25,8	20,8							430,0	7,9	39,6						47,5					478,5
К66а-4				239,6		25,8	20,8							286,2	7,9	39,6						47,5					333,7

Выборка стали на одну колонну, кг

Марка колонны	Закладные детали																																		Всего
	Сталь ГОСТ 5781-75																	ГОСТ 380-71*																		
	Класса AIII										Класса AI					Прокат С38/23																			Итого	
	Ф, мм									Итого	Ф, мм		Итого	Профиль																				Итого	
	36	32	28	22	20	18	16	12			8			∠200×125×12	∠63×40×8	∠75×8	∠45×5	∠100×12	δ=30	δ=25	δ=20	δ=18	δ=16	δ=12	δ=10	δ=8	Гоз.тр. $d_н$=40	Гоцинк. т/б						
К66а-1	45,9	30,6				4,8	22,8	2,0	106,1						7,8							3,8	61,2			3,0	1,4			78,2	184,3	519,2
К66а-1-1	45,9	30,6		24,0		4,8	52,8	2,0	160,1						7,8							42,6	114,2			3,0	1,4			170,0	330,1	665,0
К66а-1-5	45,9	30,6				4,8	42,6	9,2	133,1						7,8							3,8	117,0	19,2		3,0	1,4			153,2	286,3	621,2
К66а-2	45,9	30,6				4,8	22,8	2,0	106,1						7,8							3,8	61,2			3,0	1,4			78,2	184,3	627,2
К66а-2-1	45,9	30,6		24,0		4,8	52,8	2,0	160,1						7,8							42,6	114,2			3,0	1,4			170,0	330,1	773,0
К66а-2-3	69,9	30,6				4,8	22,8	2,0	130,1						7,8		7,8		85,8		16,8	3,8	111,0			3,0	1,4			238,4	368,5	811,4
К66а-3	45,9	30,6				4,8	22,8	2,0	106,1						7,8							3,8	61,2			3,0	1,4			78,2	184,3	662,8
К66а-3-1	45,9	30,6		24,0		4,8	52,8	2,0	160,1						7,8							42,6	114,2			3,0	1,4			170,0	330,1	808,6
К66а-3-3	69,9	30,6				4,8	22,8	2,0	130,1						7,8		7,8		85,8		16,8	3,8	111,0			3,0	1,4			238,4	368,5	847,0
К66а-4	45,9	30,6				4,8	22,8	2,0	106,1						7,8							3,8	61,2			3,0	1,4			78,2	184,3	518,0

Примечание см. на листе 156

ЦНИИПромзданий Москва
Рук. группы Веденеев
Гл. инженер Гогель
Хвоенко
Шаблов
Подобрал

ТК 1976

Выборка стали на одну колонну.

1.420-12 Выпуск 1
Лист 162

Выборка стали на одну колонну, кг

Марка колонны	Арматурные изделия. Сталь ГОСТ 5781-75. Класса AIII Ф, мм: 32	28	25	22	20	12	10	16				Итого	Класса AI Ф, мм: 12	8				Итого	ГОСТ 380-71* Прокат С38/23 Профиль		Итого	Итого
К66а-4-1				239.6		25.8	20,8					286.2	7.9	39.6				47 5				333.7
К66а-4-3				239.6		25.8	20,8					286.2	7.9	39.6				47 5				333.7
К66а-4-5				239.6		25.8	20,8					286.2	7.9	39,6				47.5				333.7
К67а-1-2					171.1	13,1	26.0	44.4				254.6	9.4	45.6				55.0				309.6
К67а-1-5					171.1	13,1	26.0	44.4				254,6	9.4	45.6				55.0				309.6
К67а-2-2					377.2	13,1	26.0					416.3	9.4	45.6				55.0				471.3
К67а-2-5					377.2	13,1	26.0					416.3	9.4	45,6				55,0				471.3
К67а-3-2				397.2		69.2	13.1	26.0				505.5	9.4	45,6				55,0				560.5
К67а-3-5				397,2		69,2	13,1	26,0				505,5	9.4	45.6				55.0				560.5
К67а-4-2		250,6	197,2	19	69,2	13.1	26,0					556,1	9.4	45,6				55.0				611.1

Выборка стали на одну колонну, кг

Марка колонны	Закладные детали. Сталь ГОСТ 5781-75. Класса A-III Ф, мм: 36	32	28	22	20	18	16	12	Итого	Класса AI Ф, мм: 8	Итого	ГОСТ 380-71* Прокат С38/23 Профиль: 200×125×12	L63×40×8	L75×8	L45×5	L100×12	δ=30	δ=25	δ=20	δ=18	δ=16	δ=12	δ=10	δ=8	Газ тр ⌀н=40	Полка т15			Итого	Итого	Всего
К66а-4-1	45.9	30,6		24,0		4.8	52.8	2,0	160,1					7.8							42.6	114.2			3.0	1.4			170.0	330,1	663,8
К66а-4-3	69.9	30,6				4.8	22.8	2.0	130,1					7.8		7.8		85.8		16.8	3.8	111.0			3.0	1.4			238,4	368.5	702.2
К66а-4-5	45.9	30,6				4.8	42.6	9.2	133,1					7.8							3.8	117.0	19,2		3.0	1.4			153.2	286.3	620,0
К67а-1-2	40,8		19.4		2.7	4.8	21.3	9.2	98.2				13.8		7.8			33,0			3.8	57.6	42.6		3.8	0,6			164,0	262.2	571.8
К67а-1-5	40,8		19.4		2.7	4,8	41.1	9.2	118,0				13,8		7.8			33,0			3.8	113,4	42.6		3.8	0,6			219,8	337.8	647.4
К67а-2-2	40,8		19,4		2.7	4,8	21,3	9,2	98,2				13,8		7,8			33,0			3.8	57.6	42,6		3,8	0,6			164,0	262,2	733,5
К67а-2-5	40,8		19,4		2.7	4,8	41,1	9.2	118,0				13 8		7,8			33,0			3.8	113,4	42.6		3.8	0,6			219,8	337,8	809,1
К67а-3-2	40,8		19,4		2.7	4,8	21,3	9,2	98.2				13,8		7,8			23,0			3.8	57.6	42,6		3,8	0,6			164,0	262,2	822.7
К67а-3-5	40,8		19,4		2.7	4,8	41,1	9,2	118,0				13,8		7,8			33,0			3.8	113,4	42,6		3,8	0,6			219,8	337,8	898,3
К67а-4-2	40,8		19,4		2.7	4,8	21,3	9,2	98,2				13 8		7,8			33,0			3.8	57,6	42,6		3,8	0,6			164,0	262,2	873,3

Примечание см. на листе 156

ТК 1976	Выборка стали на одну колонну.	1.420-12 Выпуск 1
		лист 163

15752-02 68

Инв. № подл. | Подпись и дата | Взам. инв. № | Инв. № дубл. | Подпись и дата

Главный инженер проекта Шлаврова
Ст. инженер Проверил. Шлаврова
Гл. спец. ВЖС Шлаврова
Москва

Выборка стали на одну колонну, кг

Марка колонны	Арматурные изделия																						
	Сталь ГОСТ 5781-75																		ГОСТ 380-71*			Итого
	Класса А III												Класса А I						Прокат С38/23			
	Ф, мм											Итого	Ф, мм					Итого	Профиль		Итого	
	32	28	25	22	20	12	10	16					12	8								
К68а-1					176.4	26.1	26.0	44.4				272.9	9.4	49.5				58.9				331.8
К68а-1-1					176.4	26.1	26.0	44.4				272.9	9.4	49.5				58.9				331.8
К68а-1-3					176.4	26.1	26.0	44.4				272.9	9.4	49.5				58.9				331.8
К68а-1-5					176.4	26.1	26.0	44.4				272.9	9.4	49.5				58.9				331.8
К68а-2			316.4		69.2	26.1	26.0					437.7	9.4	49.5				58.9				496.6
К68а-2-1			316.4		69.2	26.1	26.0					437.7	9.4	49.5				58.9				496.6
К68а-2-3			316.4		69.2	26.1	26.0					437.7	9.4	49.5				58.9				496.6
К68а-2-5			316.4		69.2	26.1	26.0					437.7	9.4	49.5				58.9				496.6
К68а-3	177.2	271.2	100.4			26.1	26.0					609.0	9.4	49.5				58.9				659.8
К68а-3-1	177.2	271.2	100.4			26.1	26.0					609.0	9.4	49.5				58.9				659.8
К68а-3-3	177.2	271.2	100.4			26.1	26.0					609.0	9.4	49.5				58.9				659.8

Выборка стали на одну колонну, кг

Марка колонны	Закладные детали																														
	Сталь ГОСТ 5781-75											ГОСТ 380-71*																			
	Класса А III									Класса А I		Прокат С38/23																			
	Ф, мм									Ф, мм		Профиль																			
	36	32	28	22	20	18	16	12	Итого	8	Итого	∟200×125×12	∟63×40×8	∟75×8	∟45×5	∟100×12	δ=30	δ=25	δ=20	δ=18	δ=16	δ=12	δ=10	δ=8	Газ. тр. Дн=40	Гайка М16			Итого	Итого	Всего
К68а-1	50.7	33.2				4.8	22.8	2.0	113.5					7.8							3.8	61.2			3.8	1.2			78.8	192.3	524.1
К68а-1-1	50.7	33.2		36.0		4.8	46.8	2.0	173.5					7.8							62.0	103.6			3.8	1.2			179.4	352.9	684.7
К68а-1-3	74.7	33.2				4.8	22.8	2.0	137.5					7.8		7.8		85.8		16.8	3.8	111.0			3.8	1.2			239.0	376.5	708.3
К68а-1-5	50.7	33.2				4.8	42.6	9.2	140.5					7.8							3.8	117.0	19.2		3.8	1.2			153.8	294.3	626.1
К68а-2	50.7	33.2				4.8	22.8	2.0	113.5					7.8							3.8	61.2			3.8	1.2			78.8	192.3	688.9
К68а-2-1	50.7	33.2		36.0		4.8	46.8	2.0	173.5					7.8							62.0	103.6			3.8	1.2			179.4	352.9	849.5
К68а-2-3	74.7	33.2				4.8	22.8	2.0	137.5					7.8		7.8		85.8		16.8	3.8	111.0			3.8	1.2			239.0	376.5	873.1
К68а-2-5	50.7	33.2				4.8	42.6	9.2	140.5					7.8							3.8	117.0	19.2		3.8	1.2			153.8	294.3	790.9
К68а-3	50.7	33.2				4.8	22.8	2.0	113.5					7.8							3.8	61.2			3.8	1.2			78.8	192.3	852.1
К68а-3-1	50.7	33.2		36.0		4.8	46.8	2.0	173.5					7.8							62.0	103.6			3.8	1.2			179.4	352.9	1012.7
К68а-3-3	74.7	33.2				4.8	22.8	2.0	137.5					7.8		7.8		85.8		16.8	3.8	111.0			3.8	1.2			239.0	376.5	1096.3

Примечание см. на листе 156

ЦНИИПромзданий Москва

Рук. группы Верижников
Ст. инженер Хволеднова
Проверил Шаврова

ТК 1976

Выборка стали на одну колонну

1.420-12 Выпуск 1

Лист 164

ЗАВОД ЖБИ

Выборка стали на одну колонну, кг

Марка колонны	Арматурные изделия																					
	Сталь ГОСТ 5781-75																		ГОСТ 380-71*			Итого
	Класса А III												Класса А I						Прокат С38/23			
	Ф, мм											Итого	Ф, мм					Итого	Профиль		Итого	
	32	28	25	22	20	12	10						12	8								
К68а-3-5	177.2	271.2	100,4			26,1	26,0					609,0	9.4	49.5				58.9				659.8
К68а-4	531.6	125.6				26.1	26.0					709.3	9.4	49.5				58.9				768.2
К68а-4-1	531.6	125.6				26.1	26.0					709.3	9.4	49.5				58.9				768.2
К68а-4-3	531.6	125.6				26.1	26.0					709.3	9.4	49.5				58.9				768.2
К68а-5				245.6	69.2	26.1	26.0					366.9	9.4	49.5				58.9				425.8
К68а-5-1				245.6	69.2	26.1	26.0					366.9	9.4	49.5				58.9				425.8
К68а-5-3				245.6	69.2	26.1	26.0					366.9	9.4	49.5				58.9				425.8
К68а-5-5				245.6	69.2	26.1	26.0					366.9	9.4	49.5				58.9				425.8
К68а-6		396.8			69.2	26.1	26.0					518.1	9.4	49.5				58.9				577.0
К68а-6-1		396.8			69.2	26.1	26.0					518.1	9.4	49.5				58.9				577.0
К68а-6-3		396.8			69.2	26.1	26.0					518.1	9.4	49.5				58.9				577.0

Выборка стали на одну колонну, кг

Марка колонны	Закладные детали																														Всего
	Сталь ГОСТ 5781-75*											ГОСТ 380-71*																		Итого	
	Класса А-III									Класса А I		Прокат С38/23																			
	Ф, мм								Итого	Ф, мм	Итого	Профиль																	Итого		
	36	32	28	22	20	18	16	12		8		L200×125×12	L63×40×8	L75×8	L45×5	Ш100×12	δ=30	δ=25	δ=20	δ=18	δ=16	δ=12	δ=10	δ=8	Газ.тр. Дн=40	Гайка М16					
К68а-3-5	50,7	33,2				4.8	42.6	9.2	140.5					7.8							3.8	117.0	19.2		3.8	1.2			153.8	294.3	954.1
К68а-4	50.7	33.2				4.8	22.8	2.0	113.5					7.8							3.8	61.2			3.8	1.2			78.8	192.3	960.5
К68а-4-1	50.7	33.2		36.0		4.8	46.8	2.0	173.5					7.8							62.0	103.6			3.8	1.2			179.4	352.9	1121.1
К68а-4-3	74.7	33.2				4.8	22.8	2.0	137.5					7.8		7.8		85.8		16.8	3.8	111.0			3.8	1.2			239.0	376.5	1144.7
К68а-5	50.7	33.2				4.8	22.8	2.0	113.5					7.8							3.8	61.2			3.8	1.2			78.8	192.3	618.1
К68а-5-1	50.7	33.2		36.0		4.8	46.8	2.0	173.5					7.8							62.0	103.6			3.8	1.2			179.4	352.9	778.7
К68а-5-3	74.7	33.2				4.8	22.8	2.0	137.5					7.8		7.8		85.8		16.8	3.8	111.6			3.8	1.2			239.0	376.5	802.3
К68а-5-5	50.7	33.2				4.8	42.6	9.2	140.5					7.8							3.8	117.6	19.2		3.8	1.2			153.8	294.3	720.1
К68а-6	50.7	33.2				4.8	22.8	2.0	113.5					7.8							3.8	61.2			3.8	1.2			78.8	192.3	769.3
К68а-6-1	50.7	33.2		36.0		4.8	46.8	2.0	173.5					7.8							62.0	103.6			3.8	1.2			179.4	352.9	929.9
К68а-6-3	74.7	33.2				4.8	22.8	2.0	137.5					7.8		7.8		85.8		16.8	3.8	111.0			3.8	1.2			239.0	376.5	953.5

Примечание см на листе 156

Ст. инженер — Колесникова
Проверил — Шаврова
Москва

ТК 1976 | Выборка стали на одну колонну. | 1.420-12 Выпуск 1 | Лист 165

Выборка стали на одну колонну, кг

Марка колонны	Арматурные изделия. Сталь ГОСТ 5781-75. Класса A III, ф мм: 32	28	25	22	20	12	10	Итого	Класса A I, ф мм: 12	8	Итого	ГОСТ 380-71*. Прокат с 38/23. Профиль	Итого	Итого
К3а-1-2					87.2	8.7	20,9	116.8	5,3	25,0	30.3			147.1
К3а-1-5					87.2	8.7	20.9	116,8	5,3	25.0	30.3			147.1
К3а-2-2			136.0			8,7	20.9	165.6	5.3	25.0	30.3			195,9
К3а-2-5			136,0			8.7	20,9	165.6	5.3	25,0	30.3			195.9
К3а-3-2			269.2			8,7	20.9	298.8	5.3	25.0	30.3			329.1
К3а-4-2		337.6				8,7	20.9	367.2	5.3	25.0	30.3			397.5
К4а-1					130,0	17.4	20.9	168,3	5.3	27,0	32,3			200.6
К4а-1-1					130,0	17.4	20.9	168.3	5.3	27.0	32.3			200.6
К4а-2			202.6			17.4	20.9	240,9	5.3	27.0	32.3			273.2
К4а-2-1			202.6			17.4	20.9	240,9	5,3	27.0	32 3			273.2

Выборка стали на одну колонну, кг

Марка колонны	Закладные детали. Сталь ГОСТ 5781-75. Класса A III, ф мм: 36	32	28	22	20	18	16	12	Итого	Класса A I, ф мм: 8	Итого	ГОСТ 380-71*. Прокат с 38/23. Профиль: ∠200×125×12	∠63×40×8	∠75×8	∠45×5	∠100×12	δ=30	δ=25	δ=20	δ=18	δ=16	δ=12	δ=10	δ=8	Гиз. тр dн=40	Гайка М16			Итого	Итого	Всего
К3а-1-2	24,0		11.6		1.8	4,6	14.2	6,8	63,0				9.2		5.2			22,0			3.8	38,0	28.4		3.0	0,6			111,6	174,6	321,7
К3а-1-5	24.0		11.6		1.8	4.6	27.4	6 8	76,2				9.2		5,2			22,0			3.8	75,6	28,4		3.0	0,6			148,8	225,0	372.1
К3а-2-2	24.0		11.6		1.8	4.6	14.2	6.8	63,0				9.2		5.2			22.0			3.8	38.0	28.4		3.0	0,6			111.6	174,6	370.5
К3а-2-5	24.0		11,6		1.8	4.6	27.4	6.8	76.2				9.2		5,2			22,6			3.8	75.6	28.4		3.0	0,6			148.8	225,0	420,9
К3а-3-2	24.0		11.6		1.8	4.6	14.2	6.8	63,0				9.2		5.2			22.0			3.8	38,0	28.4		3.0	0,6			111,6	174.6	503.7
К3а-4-2	24.0		11.6		1.8	4.6	14,2	6.8	63,0				9.2		5.2			22,0			3.8	38.0	28.4		3.0	0,6			111.6	174,6	572.1
К4а-1	30,6	20,4				4.6	15,2	2.0	72.8					5.2							3.8	40.8			3.0	1.0			54.8	127.6	328.2
К4а-1-1	30.6	20,4		24.0		4.6	33,2	2.0	114.8					5.2							42.6	72.6			3.0	1.0			125,4	240.2	446.8
К4а-2	30.6	20.4				4.6	15,2	2.0	72.8					5,2							3.8	40,8			3,0	1.0			54.8	127.6	400.8
К4а-2-1	30,6	20,4		24.0		4.6	33,2	2,0	114.8					5,2							42.6	72.6			3.0	1.0			125.4	240,2	513.4

Примечание см на листе 156.

ЦНИИПромзданий Госстроя СССР Москва
Разработано Шлаз
Проверил
Гл. инж. проекта
Главный инженер проекта

Выборка стали на одну колонну, кг

Марка колонны	Арматурные изделия																							Итого
	Сталь ГОСТ 5781-75																			ГОСТ 380-71*				
	Класса A III												Класса A I							Прокат с 38/23				
	ф мм											Итого	ф мм						Итого	Профиль		Итого		
	32	28	25	22	20	12	10						12	8										
К4а-2-3			202.5			17.4	20.9					240.9	5.3	27.0					32.3					273.2
К4а-2-5			202.5			17.4	20.9					240.9	5.3	27.0					32.3					273.2
К4а-3		337.6			42.8	17.4	20.9					418.7	5.3	27.0					32.3					451.0
К4а-3-1		337.6			42.8	17.4	20.9					418.7	5.3	27.0					32.3					451.0
К4а-3-3		337.6			42.8	17.4	20.9					418.7	5.3	27.0					32.3					451.0
К4а-3-5		337 6			42 8	17.4	20.9					418.7	5.3	27.0					32.3					451.0
К5а-3-2		233,6			103.6	8.7	11.7					254.0	4.6	19.6					24.2					278.2
К6а-3			186,0			17.4	11.7					215.1	4.6	21.6					26.2					241.3
К6а-3-1			186.0			17.4	11.7					215.1	4.6	21.6					26.2					241.3
К6а-3-3			186.0			17.4	11.7					215.1	4.6	21.6					26.2					241.3

Выборка стали на одну колонну, кг

Марка колонны	Закладные детали																																		Итого	Всего
	Сталь ГОСТ 5781-75														ГОСТ 380-71*																					
	Класса A III									Класса A I					Прокат с 38/23																					
	ф мм								Итого	ф мм		Итого	Профиль																					Итого		
	36	32	28	22	20	18	16	12		8			L200×125×12	L63×40×8	L75×8	L45×5	L100×12	δ=30	δ=25	δ=20	δ=18	δ=16	δ=12	δ=10	δ=8	Газ. тр dн=40	Гайка М16	L 110×90×10							
К4д-2-3	46,6	20,4				4.6	15,2	2.0	88,8						5.2		5.2		57.2		11.2	3.8	74.0			3.0	1.0							161.6	250,4	523.6
К4д-2-5	30,6	20,4				4.6	28,4	6.8	90,8						5.2							3.8	78,0	12.8		3.0	1.0							104.8	195,6	468.8
К4д-3	30.6	20,4				4.6	15,2	2.0	72.8						5.2							3.8	40,8			3.0	1.0							54.8	127.6	578.6
К4д-3-1	30,6	20,4		24.0		4.6	33.2	2.0	114.8						5.2							42.6	72.6			3.0	1.0							125.4	240,2	691,2
К4д-3-3	46.6	20,4				4.6	15,2	2.0	88.8						5.2		5.2		57.2		11.2	3.8	74,0			3.0	1.0							161.6	250,4	701.4
К4д-3-5	30,6	20,4				4.6	28,4	6.8	90,8						5.2							3.8	78,0	12.8		3.0	1.0							104.8	195.6	646.6
К5д-3-2	12.0		11.6		1.8	4.8	14.2	5.6	50.0					9.2		5.2			11.0			3.8	47.0	25.2		3.0	0.4	13.2						118,0	168,0	446.2
К6д-3	15,3	20,4				4.8	15.2	2.0	57.7						2.6							3.8	49.6			3.0	0.8	13.2						73.0	130.7	372.0
К6д-3-1	15.3	20,4				4.8	21.2	2.0	63.7						2.6							3.8	60.2			3.0	0.8	13.2						83.6	147.3	388.6
К6д-3-3	23.3	20,4				4.8	15.2	2.0	65.7						2.6		2.6		28.6		5.6	3.8	66.2			3.0	0.8	13.2						126.4	192.1	433.4

Примечание см на листе 156

Разработал Шлейфер
Гл. инж. Шлейфер
Рук. гр. Шлейфер
Проверил Шлейфер

ЦНИИПРОЕКТСТАЛЬКОНСТРУКЦИЯ Москва

Выборка стали на одну колонну, кг

Марка колонны	Арматурные изделия																								
	Сталь ГОСТ 5781-75																						ГОСТ 380-71*			Итого
	Класса АIII													Класса АI									Прокат С38/23			
	ф мм												Итого	ф, мм						Итого	Профиль			Итого	
	32	28	25	22	20	12	10							12	8										
К6а-3-5			186,0			17,4	11,7						215,1	4,6	21,6					26,2					241,3
К7а-1-2					204,6	8,7	26,0						239,3	6,7	34,6					41,3					280,6
К7а-1-5					204,6	8,7	26,0						239,3	6,7	34,6					41,3					280,6
К7а-2-2			286,0		69,2	8,7	26,0						389,9	6,7	34,6					41,3					431,2
К7а-2-5			286,0		69,2	8,7	26,0						389,9	6,7	34,6					41,3					431,2
К7а-3-2		181,2	141,6		69,2	8,7	26,0						426,7	6,7	34,6					41,3					467,0
К8а-1					199,2	17,4	26,0						242,6	6,7	36,9					43,6					286,2
К8а-1-1					199,2	17,4	26,0						242,6	6,7	36,9					43,6					286,2
К8а-1-5					199,2	17,4	26,0						242,6	6,7	36,9					43,6					286,2
К8а-2			302,8		69,2	17,4	26,0						415,8	6,7	36,9					43,6					459,0

Выборка стали на одну колонну, кг

Марка колонны	Закладные детали																																				
	Сталь ГОСТ 3781-75																																				
	Класса АIII													Класса АI		ГОСТ 380-71*																					
	ф, мм													ф, мм		Прокат С38/23																					
																Профиль																					
	36	32	28	22	20	18	16	12		Итого	8		Итого	∟200×125×12	∟63×40×8	∟75×8	∟45×5	∟100×12	δ=30	δ=25	δ=20	δ=18	δ=16	δ=12	δ=10	δ=8	Газ тр ДН=40	Гайка М16	∟140×90×10		Итого	Итого	Всего
К6а-3-5	15,3	20,4				4,8	28,4	4,4		73,3						2,6							3,8	86,9	6,4		3,0	0,8	13,2		116,7	190,0	431,3
К7а-1-2	28,8		13,6		1,8	4,6	14,2	6,8		69,8					9,2		5,2			22,0			3,8	38,2	28,4		3,8	0,6			112,2	182,0	462,6
К7а-1-5	28,8		13,6		1,8	4,6	27,4	6,8		83,0					9,2		5,2			22,0			3,8	75,4	28,4		3,8	0,6			149,4	232,4	513,0
К7а-2-2	28,8		13,6		1,8	4,6	14,2	6,8		69,8					9,2		5,2			22,0			3,8	38,2	28,4		3,8	0,6			112,2	182,0	613,2
К7а-2-5	28,8		13,6		1,8	4,6	27,4	6,8		83,0					9,2		5,2			22,0			3,8	75,4	28,4		3,8	0,6			149,4	232,4	663,6
К7а-3-2	28,8		13,6		1,8	4,6	14,2	6,8		69,8					9,2		5,2			22,0			3,8	38,2	28,4		3,8	0,6			112,2	182,0	650,0
К8а-1	35,4	23,0				4,6	15,2	2,0		80,2							5,2						3,8	40,8			3,8	1,0			55,6	135,8	422,0
К8а-1-1	35,4	23,0		36,0		4,6	27,2	2,0		128,2							5,2						62,0	62,0			3,8	1,0			135,0	263,2	549,4
К8а-1-5	35,4	23,0				4,6	28,4	6,8		98,2							5,2						3,8	78,0	12,8		3,8	1,0			105,6	203,8	490,0
К8а-2	35,4	23,0				4,6	15,2	2,0		80,2							5,2						3,8	40,8			3,8	1,0			55,6	135,8	594,8

Примечание

Марка стали указывается в проекте конкретного объекта

ТК 1976	Выборка стали на одну колонну.	1.420-12 Выпуск 1
		Лист 168

Москва | Шаврова | Шов | Проверил

Выборка стали на одну колонну кг

Марка колонны	Арматурные изделия																													Итого
	сталь ГОСТ 5781-75																								ГОСТ 380-71*					
	класса А III													класса А I									прокат с 38/23					
	ф мм												Итого	ф мм						Итого	профиль			Итого					
	32	28	25	22	20	12	10							12	8															
К8а-2-1			302,8		69,2	17,4	26,0						415,8	6,7	36,9					43,6									459,0
К8а-2-5			302,8		69,2	17,4	26,0						415,8	6,7	36,9					43,6									459,0
К8а-3		380,4			69,2	17,4	26,0						493,0	6,7	36,9					43,6									536,6
К8а-3-1		380,4			69,2	17,4	26,0						493,0	6,7	36,9					43,6									536,6
К8а-3-3		380,4			69,2	17,4	26,0						493,0	6,7	36,9					43,6									536,6
К8а-4	578,4					17,4	26,0						621,8	6,7	36,9					43,6									665,4
К8а-4-1	578,4					17,4	26,0						621,8	6,7	36,9					43,6									665,4
К8а-4-3	578,4					17,4	26,0						621,8	6,7	36,9					43,6									665,4
К9а-1-2					71,2	8,7	23,4						103,3	5,3	21,4					26,7									130,0
К9а-1-5					71,2	8,7	23,4						103,3	5,3	21,4					26,7									130,0

Выборка стали на одну колонну кг

Марка колонны	Закладные детали																																		Итого	Всего
	Сталь ГОСТ 5781-75																								ГОСТ 380-71*												
	класса А III									класса А I															прокат с 38/23												
	ф мм								Итого	ф мм		Итого	профиль																						Итого	Итого	
	36	32	28	22	20	18	16	12		8			L200×125×12	L63×40×8	L75×8	L45×5	L100×12	δ=30	δ=25	δ=20	δ=18	δ=16	δ=12	δ=10	δ=8	газ.тр. dн=40	гайка М16									
К8а-2-1	35,4	23,0		36,0		4,6	27,2	2,0	128,2						5,2							62,0	62,0			3,8	1,0							135,0	263,2	722,2
К8а-2-5	35,4	23,0				4,6	28,4	6,8	98,2						5,2							3,8	78,0	12,8		3,8	1,0							105,6	203,8	662,8
К8а-3	35,4	23,0				4,6	15,2	2,0	80,2						5,2							3,8	40,8			3,8	1,0							55,6	135,8	672,4
К8а-3-1	35,4	23,0		36,0		4,6	27,2	2,0	128,2						5,2							62,0	62,0			3,8	1,0							135,0	263,2	799,8.
К8а-3-3	43,4	23,0				4,6	15,2	2,0	98,2						5,2		5,2		46,2		11,2	3,8	74,0			3,8	1,0							151,4	239,6	776,2
К8а-4	35,4	23,0				4,6	15,2	2,0	80,2						5,2							3,8	40,8			3,8	1,0							55,6	135,8	801,2
К8а-4-1	35,4	23,0		36,0		4,6	27,2	2,0	128,2						5,2							62,0	62,0			3,8	1,0							135,0	263,2	928,6
К8а-4-3	43,4	23,0				4,6	15,2	2,0	98,2						5,2		5,2		46,2		11,2	3,8	74,0			3,8	1,0							151,4	239,6	905,0
К9а-1-2	24,0		11,6		1,8	9,2	13,2	5,6	65,6					9,2		5,2			22,0			7,6	38,4	25,2		3,0	0,8							112,4	178,0	307,8
К9а-1-5					1,8	9,2	26,6	4,4						9,2		5,2			22,0			7,6	75,6	22,0		3,0	0,8							146,4	224,0	354,0

Примечание см. на листе 156.

ТК 1976	Выборка стали на одну колонну	1.420-12 Выпуск 1 Лист 169

ЦНИИПромзданий Москва

Р. Бериткин, Ст. инженер Хвалейнов, Проверил Шафрова

Выборка стали на одну колонну кг

Марка колонны	Арматурные изделия																							
	Сталь ГОСТ 5781-75																		ГОСТ 380-71*			Итого
	Класса А III													Класса А I					Прокат с 38/23			
	ф мм													ф мм					Профиль			
	32	28	25	22	20	18	10					Итого	12	8				Итого			Итого	
К9а-2-2			216,4			8.7	23,4					248,5	5,3	21,4				26.7				275.2
К10а-1					71,2	17.4	23.4					112,0	5.3	23,4				28.7				140.7
К10а-1-5					71.2	17.4	23.4					112,0	5.3	23.4				28.7				140.7
К10а-2			110 8			17.4	23.4					151.6	5.3	23.4				28.7				180.3
К10а-21			110,8			17.4	23.4					151,6	5.3	23.4				28.7				180.3
К10а-2-3			110.8			17.4	23.4					151.6	5.3	23.4				28.7				180.3
К10а-2-5			110.8			17.4	23.4					151.6	5.3	23.4				28.7				180.3
К10а-3		139.2				17.4	23,4					180.0	5.3	23.4				28.7				208.7
К10а-3-1		139.2				17.4	23.4					180.0	5.3	23.4				28.7				208.7
К10а-3-3		139.2				17.4	23.4					180,0	5.3	23,4				28.7				208.7

Выборка стали на одну колонну кг

Марка колонны	Закладные детали																													
	Сталь ГОСТ 9781-75*											ГОСТ 380-71*																		
	Класса А III									Класса А I		Прокат с 38/23																		
	ф мм									ф мм		Профиль																		
	36	32	28	22	20	18	16	12	Итого	8	Итого	∟200×125×12	∟63×40×8	∟75×8	∟45×5	∟100×12	δ=30	δ=25	δ=20	δ=18	δ=16	δ=12	δ=10	δ=8	Газ. тр. dн=40	Гайка М16			Итого	Итого	Всего
К9а-2-2	24,0		11,8		1.8	9.2	26,6	5,6	65,6				3.2		5,2			22,0			7.6	38,4	25,2		3.0	0,8			112.4	178.0	453.2
К10а-1	30,6	20,4				9.2	15,2	2.0	77,4					5.2							7.6	40,8			3.0	1.2			58,8	136.2	276.9
К10а-1-5	30,6	20,4				9.2	28,4	4.4	93,0					5.2							7.6	78,0	6.4		3.0	1.2			102,4	195,4	336.1
К10а-2	30.6	20.4				9.2	15,2	2.0	77.4					5.2							7.6	40,8			3.0	1.2			58,8	136.2	316.5
К10а-2-1	30,6	20,4				9.2	27.2	2.0	89,4					5.2							7.6	62,0			3.0	1.2			80,0	169.4	349.7
К10а-2-3	46.6	20.4				9.2	15,2	2.0	93.4					5.2		5.2		57,2		11,2	7.6	74.0			3.0	1.2			165,6	259.0	439.3
К10а-2-5	30,6	20,4				9.2	28,4	4.4	93,0					5.2							7.6	78.0	6.4		3.0	1.2			102,4	195,4	375,7
К10а-3	30,6	20,4				9.2	15,2	2.0	77,4					5.2							7.6	40.8			3.0	1.2			58,8	136.2	344.9
К10а-3-1	30,6	20,4				9.2	27,2	2.0	89,4					5.2							7.6	62,0			3.0	1.2			80,0	169.4	378.1
К10а-3-3	46.6	20.4				9.2	15,2	2,0	93.4					5.2		5.2		57.2		11,2	7.6	74,0			3.0	1.2			165,6	259,0	467.7

Примечание см. на листе 156

ТК 1976	Выборка стали на одну колонну	1.420-12 Выпуск 1
		Лист 170

Инв. инж. Шавров
Проверил Шах
Москва

К1а-1-2, К1а-1-5, К1а-2-2, К1а-2-5, К1а-3-2 К1а-4-2

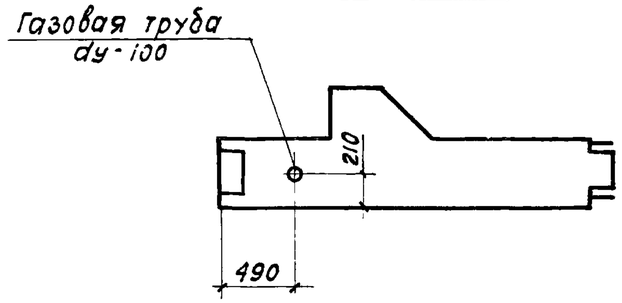

К5а-1-2, К5а-1-5, К5а-2-2, К5а-2-5, К5а-3-2

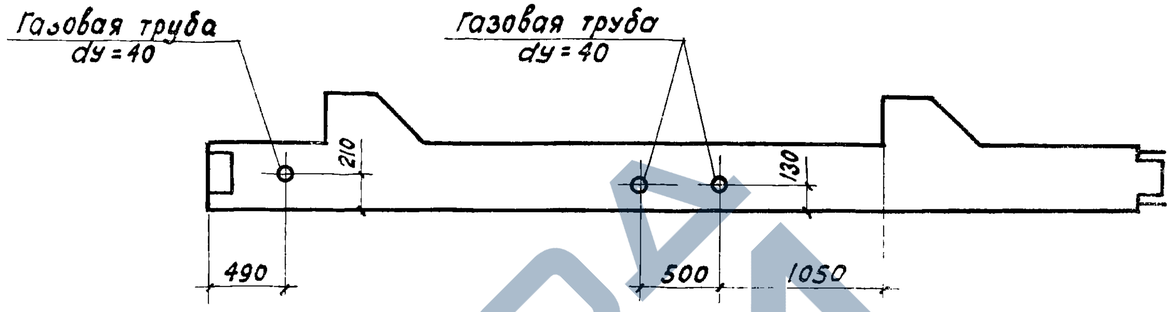

К61а-1-2, К61а-1-5, К61а-2-2, К61а-2-5, К61а-3-2, К61а-3-5, К61а-4-2, К61а-4-5

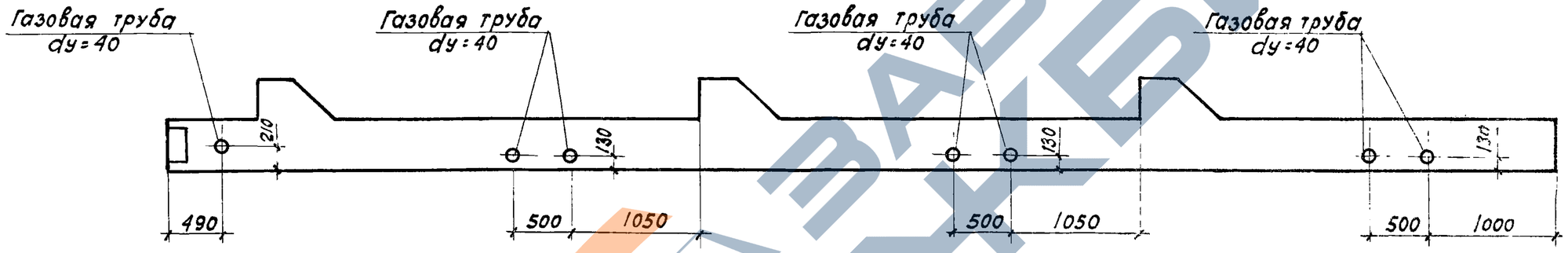

К63а-1-2, К63а-1-5

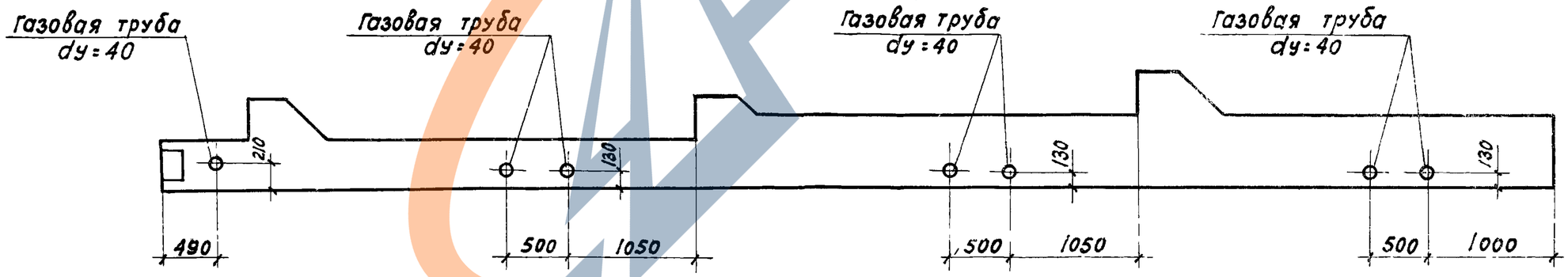

ТК 1976	Примеры устройства отверстий для пропуска труб отопления	1.420-12 Выпуск 1 Лист 171

ЦНИИПРОМЗДАНИЙ Москва

Ст. инженер Шаврова
Инженер Полетаева
Проверил Белонучкина

К65а-1-2, К65а-1-5, К65а-2-2, К65а-3-2

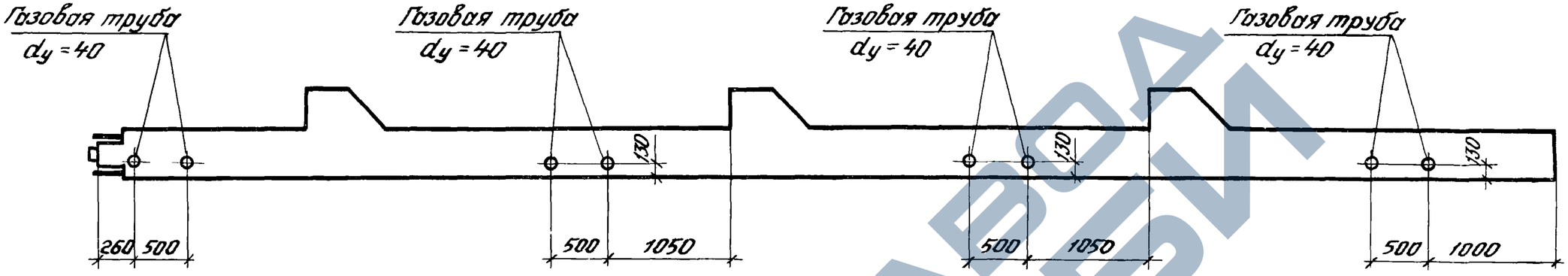

К67а-1-2, К67а-1-5, К67а-2-2, К67а-2-5, К67а-3-2, К67а-3-5, К67а-4-2

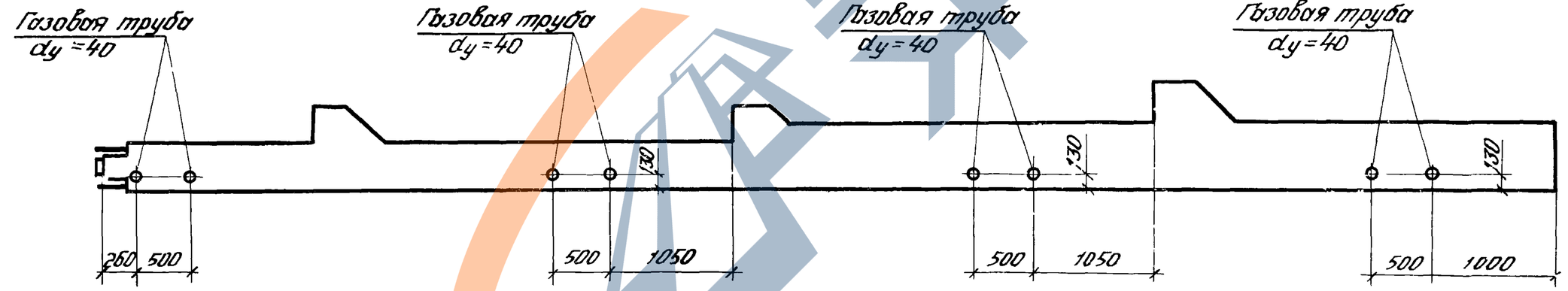

Москва | Проверил | Взам. инв. №

ТК 1976	Примеры устройства отверстий для пропуска труб отопления	1.420-12 Выпуск 1
		Лист 172

https://zavodjbi.com/

К3а-1-2, К3а-1-5, К3а-2-2, К3а-2-5, К3а-3-2, К3а-4-2

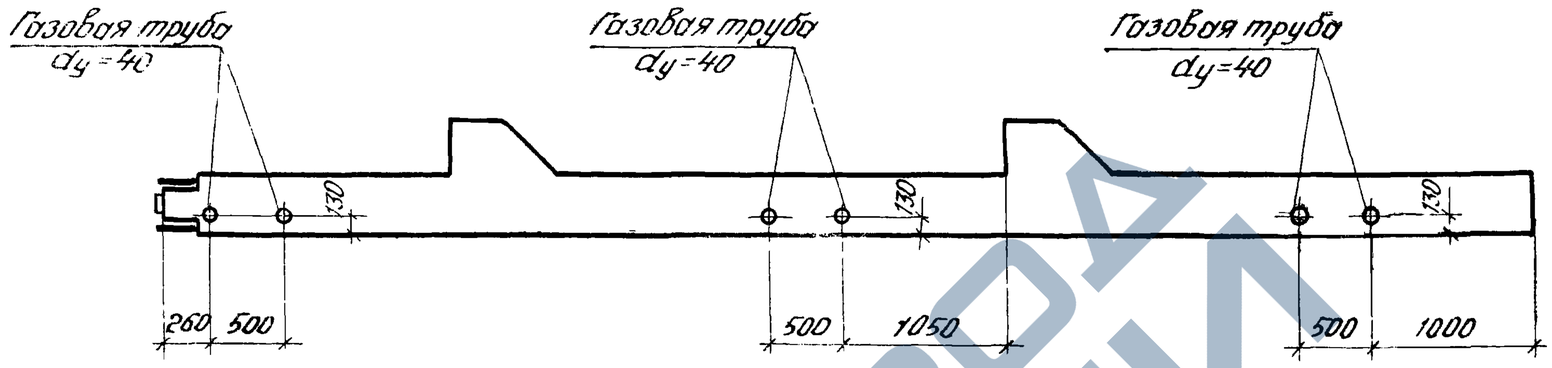

К4а-1-2, К7а-1-5, К7а-2-2, К7а-2-5, К7а-3-2

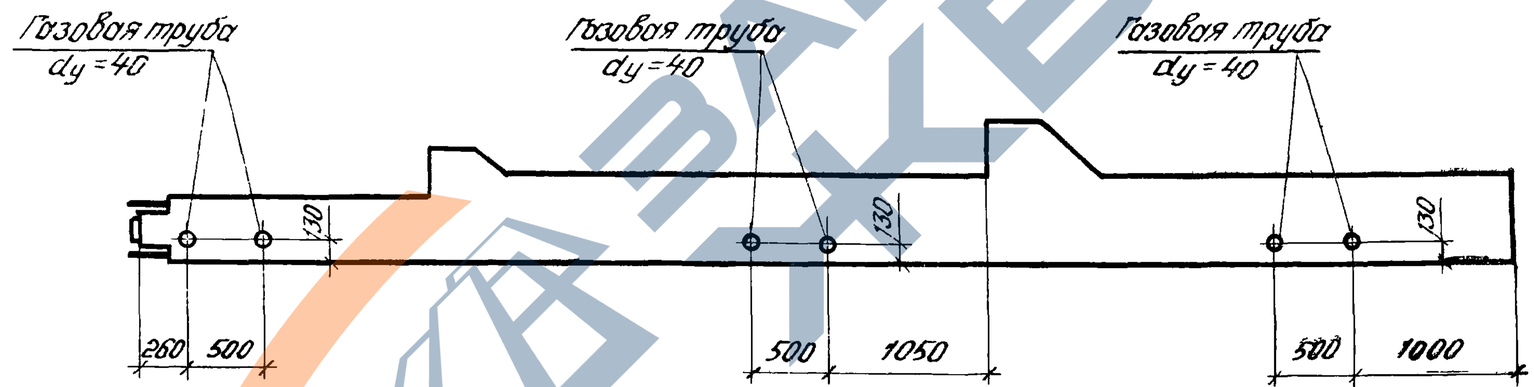

К9а-1-2, К9а-1-5, К9а-2-2

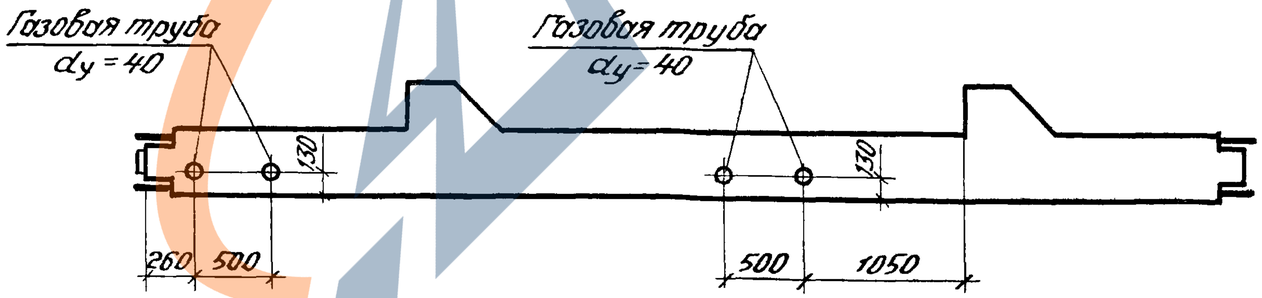

Рук. группы		Верхнеиков	
Ст. инженер		Хвалебнова	
Проверил		Шаврова	

ЦНИИПРОМЗДАНИЙ
Москва

ТК 1976	Примеры устройства отверстий для пропуска труб отопления.	1.420-12 Выпуск 1	
		Лист	173

ЗАВОД КБИ

ПК 18-2

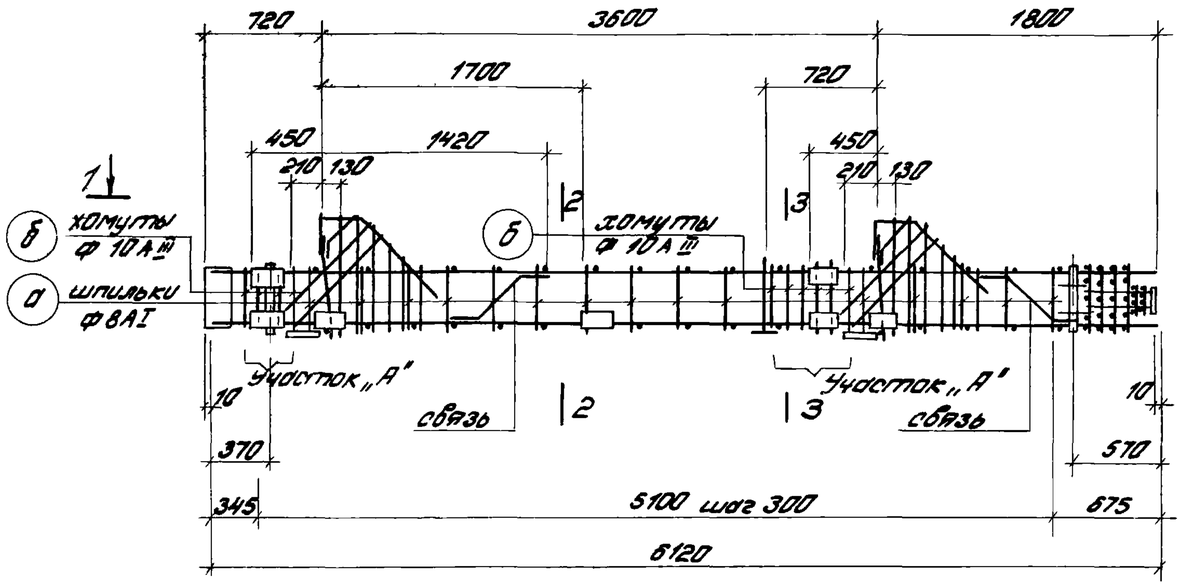

1-1

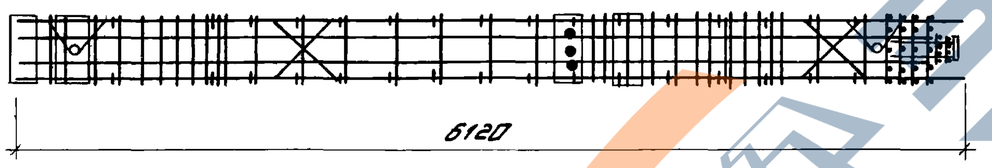

2-2

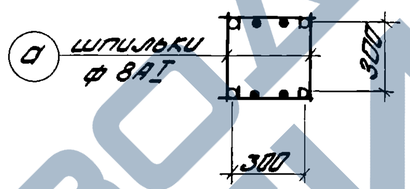

3-3

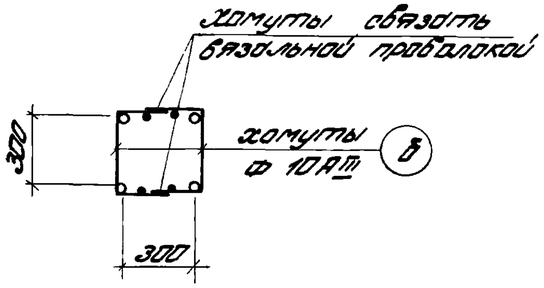

Спецификация марок арматурных изделий и закладных деталей на один пространственный каркас

Марка простр. каркаса	Марка изделия	Кол. шт.	№ листа	Марка простр. каркаса	Марка изделия	Кол. шт.	№ листа	Марка простр. каркаса	Марка изделия	Кол. шт.	№ листа
ПК 18-2	КР9	2	109	ПК 18-2 с удлинением	М16	2	1.420-5 Вып.	ПК 18-2 с удлинением	55	4	118
	С1	4	113		М40	2			56	4	
	С3	2			М42	6			57	2	
	М1	1	1.420-5 Вып.		М48	1			58	2	
	М5	1			М50	2			59	2	
	М12	2			а	30	177		60	2	
	М13	2			б	20					
	М14	2			54	2	118		Масса ПК 18-2		328,0

Примечания:

1. При отсутствии необходимого сварочного оборудования плоские каркасы объединяются в пространственные с помощью соединительных стержней шпилек поз. „а" которые крепятся к плоским каркасам вязальной проволокой. Применение дуговой сварки при образовании пространственного каркаса в местах пересечения стержней запрещается.
2. На листе дан пример откорректированного чертежа и спецификация арматурных изделий и закладных деталей на пространственный каркас ПК 18-2.
3. На участке „А" поз. 77 с уменьшенным шагом заменяются замкнутыми хомутами ф 10 А III (поз. „б")
4. Для придания каркасу при транспортировании необходимой пространственной жесткости предусмотрена установка связей (см. лист 177.)
5. Узел каркаса, связи, спецификацию и выборку стали на дополнительные арматурные изделия см. на листах 176, 177.

ТК 1976	Пример изготовления вязаного пространственного каркаса при помощи шпилек.	1.420-12 Выпуск 1
		Лист 174

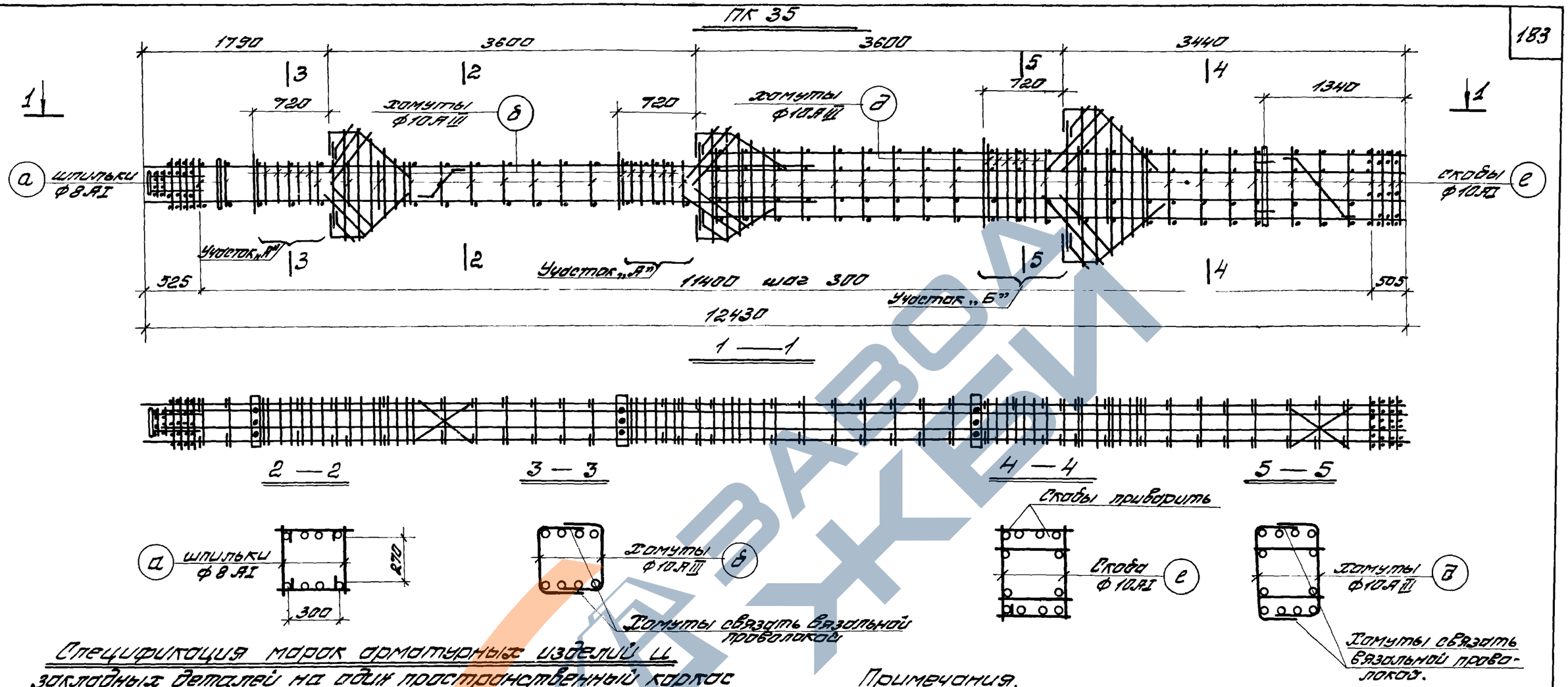

Спецификация марок арматурных изделий и закладных деталей на один пространственный каркас

Марка простран. каркаса	Марка изделия	Кол. шт.	N листа
ПК 35	КР33	2	113
	КР35	2	112
	КР4	2	109
	С1	4	113
	С2	4	
	С3	2	
	М3	2	Серия 1.420-выпуск 5
	М4	1	
	М16	1	
	М17	1	
	М48	1	
	М51	4	

Марка простран. каркаса	Марка изделия	Кол. шт.	N листа
ПК 35	М52	2	1.420-вып.5
	а	26	177
	б	24	
	д	12	
	е	40	
	54	6	118
	55	12	
	60	1	
	65	2	
	67	2	
	68	1	
	69	1	

Марка простран. каркаса	Марка изделия	Кол. шт.	N листа
ПК 35	70	1	118
	71	2	
	72	1	
	73	2	
	74	2	
	75	2	
	Масса ПК35		992,7

Примечания.

1. При отсутствии необходимого сварочного оборудования плоские каркасы объединяются в пространственные с помощью соединительных скоб ф10АI поз. „б" и „е" которые привариваются к поперечным стержням плоских каркасов дуговой сваркой.
2. На листе дан пример откорректированного чертежа и спецификация арматурных изделий и закладных деталей на пространственный каркас ПК35.
3. На участках „А" и „Б" позиции с учащенным шагом заменяются замкнутыми хомутами ф10АIII (позиции „б" и „д")
4. Сварку скоб поз. „е". с поперечными стержнями плоских каркасов выполнять электродами типа Э42-Т.
5. Узел каркаса, связи, спецификацию и выборку стали на дополнительные арматурные изделия см. на листах 177, 178.

ТК 1976	Пример изготовления пространственного каркаса при помощи скоб.	1.420-12 выпуск 1	
		лист	175

Гастрой СССР
ЦНИИПРОМЗДАНИЙ
Москва

Гл. инженер Бл. Шаф
Ст. инженер Бл. Шаф
Проверил Шаф
Дурнева
Белоусчина
Шаврова

Пространственный каркас для колонн сеч 40×40

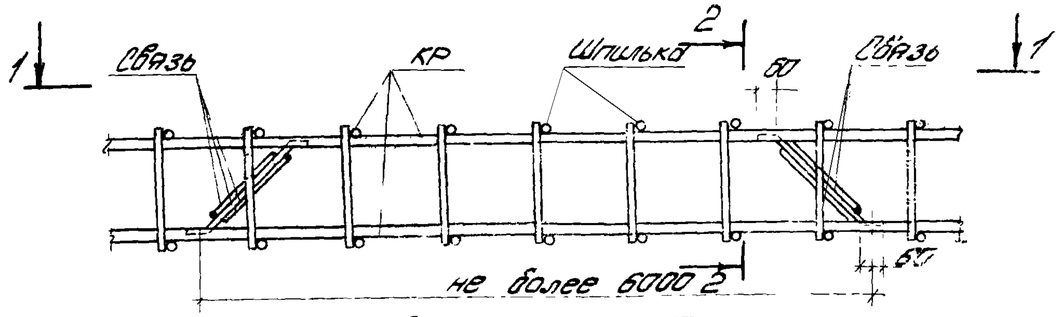

Пространственный каркас для колонн сеч. 40×60

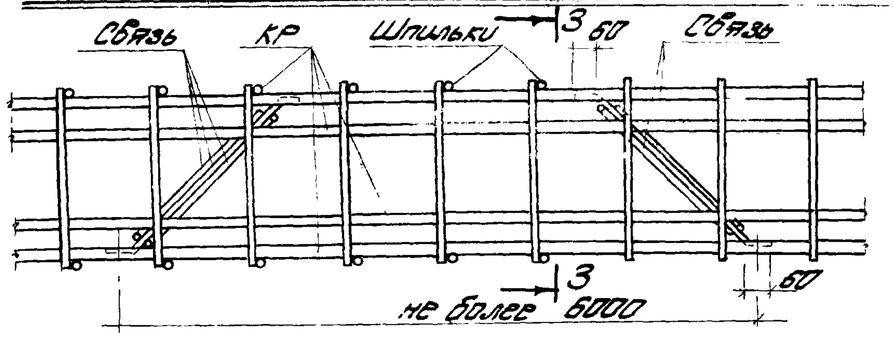

1-1

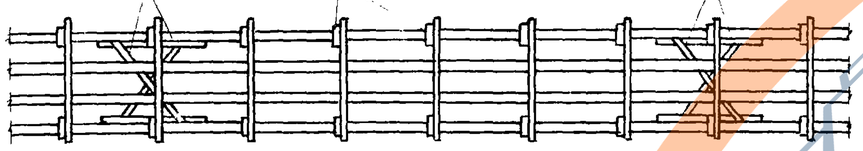

2-2

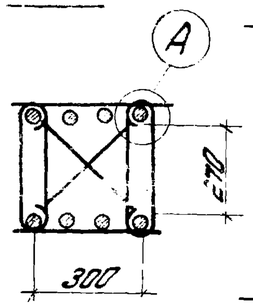

3-3

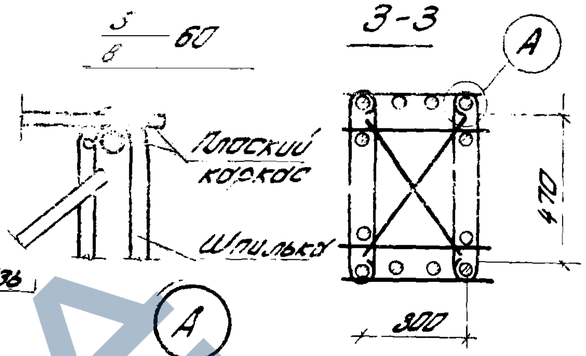

Д-Д

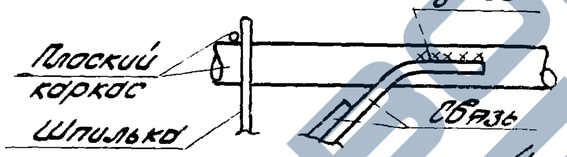

4-4

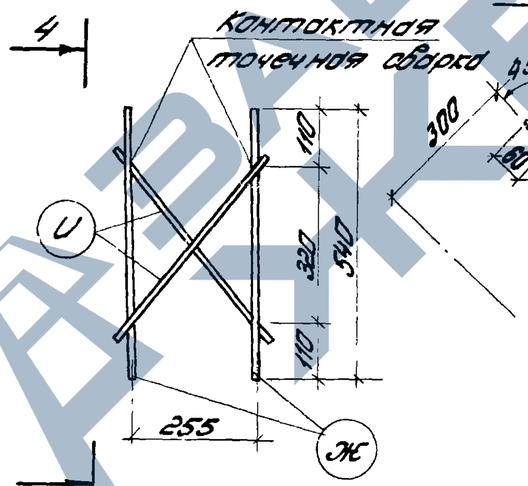

5-5

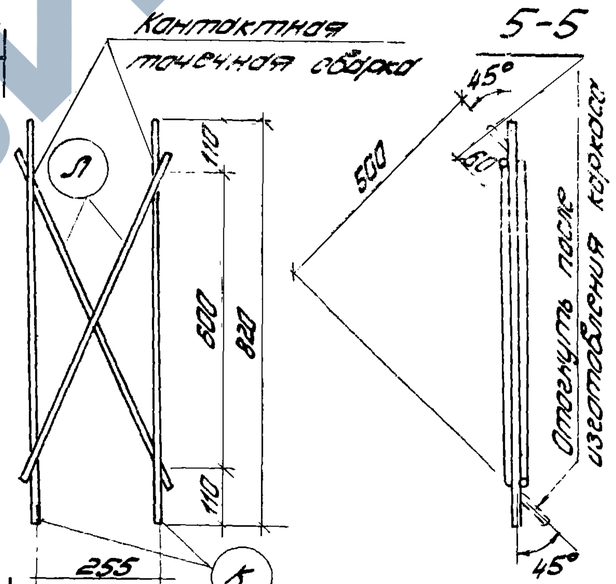

Сборные каркасы связей

Спецификация и выборка стали на одну связь

Марка изделия	N поз.	Эскиз	ф мм	Длина мм	Кол. шт.	Общая длина м	Выборка стали: ф мм	Выборка стали: Общая длина м	Выборка стали: Вес кгс
Связь для колонн сеч. 40×40	Ж	—	12AI	540	2	1,1	12AI	2,0	1,8
	И		12AI	460	2	0,9	Итого:		1,8
Связь для колонн сеч. 40×60	К	—	12AI	820	2	1,6	12AI	3,0	3,0
	Л		12AI	700	2	1,4	Итого:		3,0

Примечания.

1. В пространственном каркасе, образованном с помощью шпилек (см. лист 175) следует предусматривать связи для придания каркасу необходимой пространственной жесткости при транспортировании. Связи привариваются дуговой сборкой к крайним продольным стержням плоских каркасов на расстоянии не реже 6м.
2. Связи изготовляются с помощью контактной точечной сборки из стержней ф 12AI.
3. Связи приварить к рабочей арматуре плоских каркасов электродами типа Э50А-Ф

ТК 1976

Устройство связей в пространственном каркасе, образованном с помощью вязаных соединительных стержней.

1.420-12 Выпуск 1

Лист 176

Инв. № подл. | Подпись и дата | Взам. инв. №

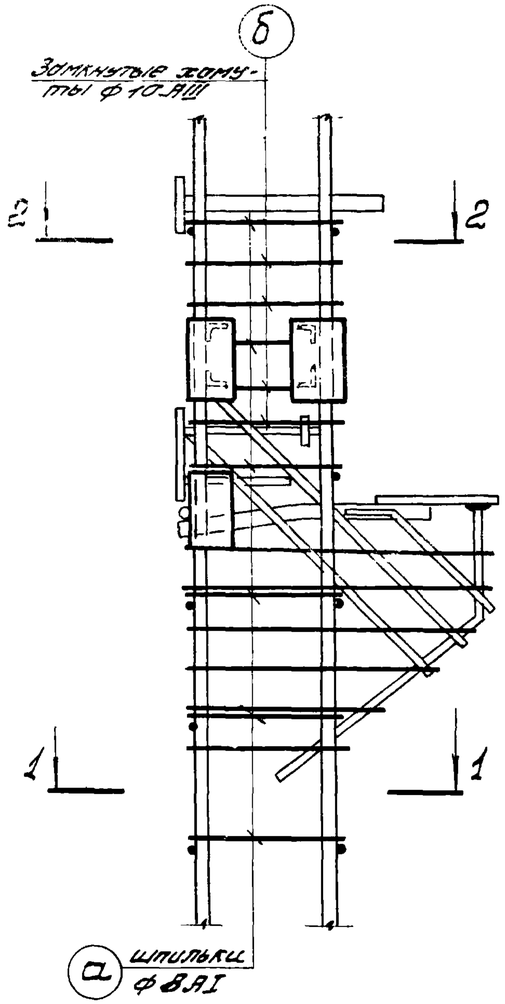

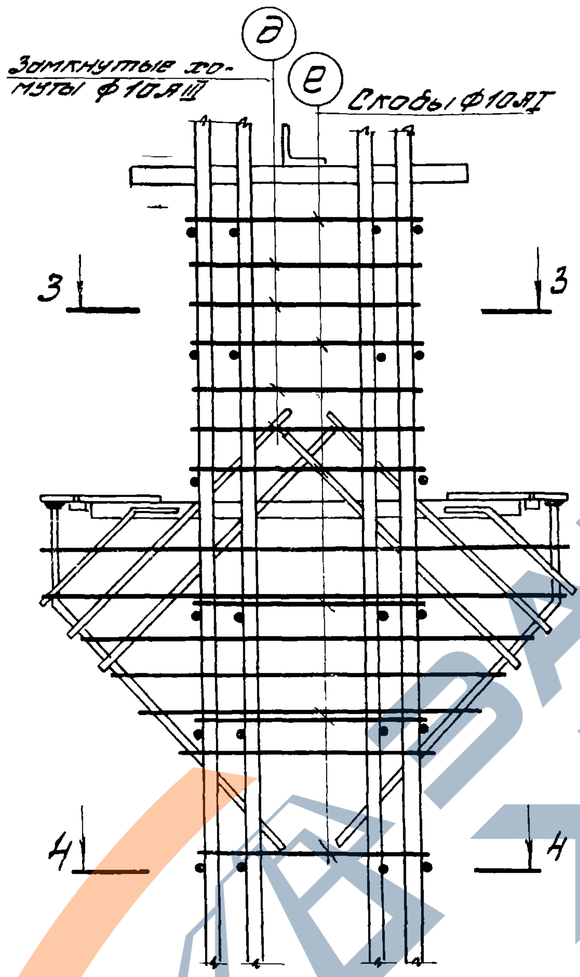

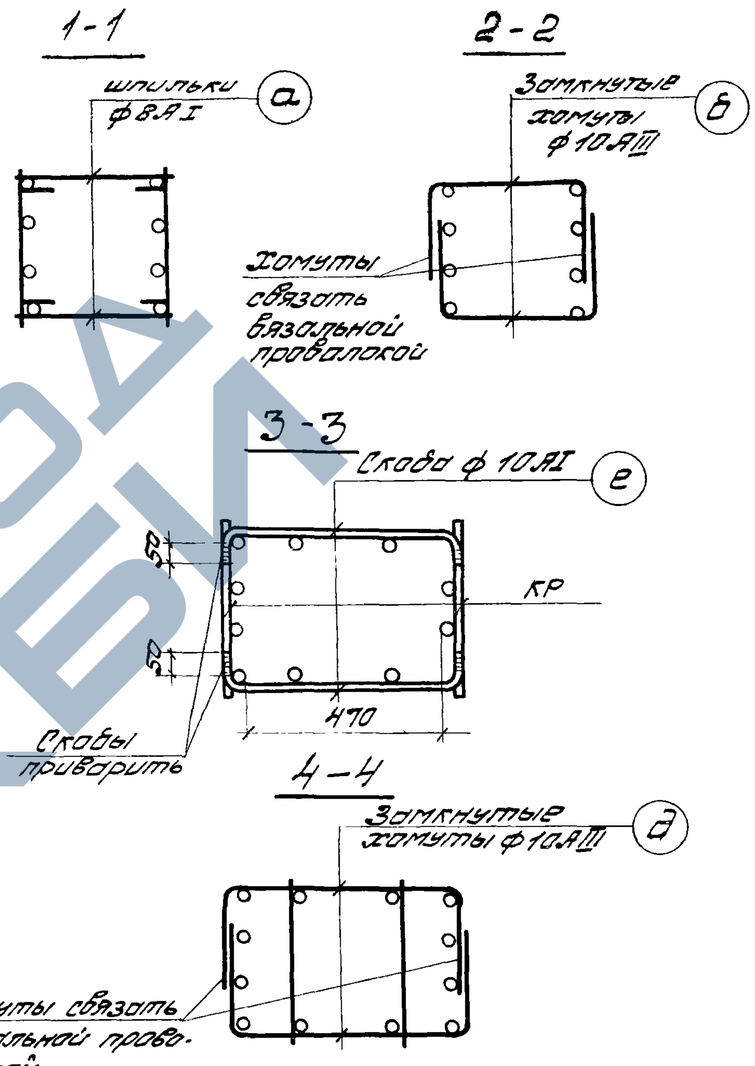

Спецификация и выборка стали на одно дополнительное арматурное изделие

Марка, наимен. изделия	№ поз.	Эскиз	ф мм	Длина мм	Кол. шт.	Общая длина м.	Выборка стали: ф мм.	Выборка стали: Общая длина м.	Выборка стали: Вес, кгс
шпилька	а	R=14, 325	8АI	460	1	0.4	8АI	0.4	0.2
хомут	б	300 (R=16), 300, 300	10АIII	950	1	1.0	10АIII	1.0	0.6
скоба	в	80, 300 (R=15), 80	10АI	510	1	0.5	10АI	0.5	0.3
шпилька	г	R=16, 525	8АI	650	1	0.7	8АI	0.7	0.3
хомут	д	300, 500 (R=16), 300	10АIII	1150	1	1.2	10АIII	1.2	0.7
скоба	е	80, 500 (R=15), 80	10АI	710	1	0.7	10RI	0.7	0.4

Примечания:

1. Пространственные каркасы ПК 18-2, ПК 35 см. на листах 175, 176.
2. На листе дано спецификация дополнительных арматурных изделий для случаев образования пространственных каркасов при помощи шпилек или скоб.

ТК 1976	Узлы вязаных пространственных каркасов ПК 18-2, ПК 32.	1.420-12 Выпуск 1
		Лист 177