https://zavodjbi.com/

Государственный комитет по гражданскому строительству и архитектуре при Госстрое СССР

Типовые конструкции и детали зданий и сооружений

ИИ-04
Сборные элементы зданий каркасной конструкции

Серия ИИ-04-15

Сборные железобетонные объемные элементы шахтлифтов

Выпуск 0-1

Указания по применению изделий
Монтажные узлы

14376
Цена 1-17

https://zavodjbi.com/

https://zavodjbi.com/

ЦЕНТРАЛЬНЫЙ ИНСТИТУТ ТИПОВОГО ПРОЕКТИРОВАНИЯ
ГОССТРОЯ СССР

Москва, А-445, Смольная ул. 22

Сдано в печать 1978 года

Заказ № 705 Тираж 1800 экз.

https://zavodjbi.com/

Государственный комитет по гражданскому строительству и архитектуре при Госстрое СССР

Типовые конструкции и детали зданий и сооружений

ИИ-04
Сборные элементы зданий каркасной конструкции

Серия ИИ-04-15

Сборные железобетонные объемные элементы шахт лифтов

Выпуск 0-1

Указания по применению изделий
Монтажные узлы

Разработаны Гипрониздравом Министерства здравоохранения СССР

Утверждены и введены в действие Госгражданстроем при Госстрое СССР с 1 января 1977г. Приказ N 257 от 30 ноября 1976г.

Гипрониздрав	Гл. инж. пр-та		А. Иберман
	Рук. группы		Рябиков
	Инженер		Набодрик
Т. Москва	Проверил		Пустальник

Архивный №

	Лист	Стр.
Содержание	С-1	2
Пояснительная записка	П-1÷П-4	3÷6
Монтажная схема пассажирского лифта Q=320кг (противовес сзади), h эт.=3.3 м	1	7
Монтажная схема пассажирского лифта Q=320 кг (противовес сзади), h эт.=3.6 м	2	8
Монтажная схема пассажирского лифта Q=320кг (противовес сзади), h эт.=4.2 м	3	9
Монтажная схема пассажирского лифта Q=320кг (противовес справа), h эт.=3.3 м	4	10
Монтажная схема пассажирского лифта Q=320кг (противовес справа), h эт.=3.6 м	5	11
Монтажная схема пассажирского лифта Q=320кг (противовес справа), h эт.=4.2 м	6	12
Монтажная схема пассажирского лифта Q=320кг (противовес слева), h эт.=3.3 м	7	13
Монтажная схема пассажирского лифта Q=320 кг (противовес слева), h эт.=3.6 м	8	14
Монтажная схема пассажирского лифта Q=320кг (противовес слева), h эт.=4.2 м	9	15
Монтажная схема пассажирского лифта Q=500кг (кабина 1200×1400×2100, противовес сзади), h эт.=3.3 м	10	16
Монтажная схема пассажирского лифта Q=500кг (кабина 1200×1400×2100, противовес сзади), h эт.=3.6 м	11	17
Монтажная схема пассажирского лифта Q=500кг (кабина 1200×1400×2100, противовес сзади), h эт.=4.2 м	12	18
Монтажная схема пассажирского лифта Q=500кг (кабина 1200×1400×2100, противовес справа), h эт.=3.3 м	13	19
Монтажная схема пассажирского лифта Q=500кг (кабина 1200×1400×2100, противовес справа), h эт.=3.6 м	14	20
Монтажная схема пассажирского лифта Q=500кг (кабина 1200×1400×2100, противовес справа), h эт.=4.2 м	15	21
Монтажная схема пассажирского лифта Q=500кг (кабина 1200×1400×2100, противовес слева), h эт.=3.3 м	16	22
Монтажная схема пассажирского лифта Q=500кг (кабина 1200×1400×2100, противовес слева), h эт.=3.6 м	17	23
Монтажная схема пассажирского лифта Q=500кг (кабина 1200×1400×2100, противовес слева), h эт.=4.2 м	18	24
Монтажная схема больничного лифта Q=500кг (кабина 1500×2500×2100, противовес справа), h эт.=3.3 м	19	25
Монтажная схема больничного лифта Q=500 кг (кабина 1500×2500×2100, противовес справа), h эт.=3.6 м	20	26
Монтажная схема больничного лифта Q=500кг (кабина 1500×2500×2100, противовес справа), h эт.=4.2 м	21	27
Монтажная схема больничного лифта Q=500кг (кабина 1500×2500×2100, противовес слева), h эт.=3.3 м	22	28
Монтажная схема больничного лифта Q=500кг (кабина 1500×2500×2100, противовес слева) h эт=3.6 м	23	29
Монтажная схема больничного лифта Q=500 кг (кабина 1500×2500×2100, противовес слева), h эт.=4.2 м	24	30
Узлы 1, 2, 7, 8, 8а, 13, 15	25	31
Узлы 3, 4, 10, 11, 17	26	32
Узлы 5, 6, 12, 14, 16	27	33
Узлы крепления лифтовых шахт к перекрытиям	28	34
Монолитные железобетонные участки МУ-1, МУ-2	29	35
Монолитные железобетонные участки МУ-3, МУ-4	30	36
Монолитный железобетонный участок МУ-5	31	37

Инженер Наумова
Проверил Рябикова

г. Москва

ТК 1976

Содержание

Серия ИИ-04-15
Выпуск 0-1 Лист С-1

14376 3

I. Общая часть

Серия ИИ-04-15, выпуска 0-1; 4; 5; 6, разработана по заданию Госгражданстроя, утвержденному 25 января 1974 г.

Выпуска серии ИИ-04-15 содержат рабочие чертежи монтажных схем, сборных железобетонных объемных блоков, плоских плит покрытия, металлических соединительных элементов шахт для лифтов, приведенных в таблице 1.

Чертежи настоящей серии разработаны на основании:

1. Альбома заданий на проектирование строительной части лифтовых установок АТ-5.00-71, разработанного ЦПКБ "Союзлифтмаш".
2. Правил устройства и безопасной эксплуатации лифтов Госгортехнадзора СССР.
3. СН 45-59 "Технические условия проектирования лифтов и лифтовых установок".
4. СНиП III-Г.10.9-65 "Лифты. Правила производства и приемки монтажных работ".
5. ГОСТ 17538-72 "Блоки железобетонные для шахт лифтов".
6. Письма Ленинградского отдела ЦПКБ Союзлифтмаш А38/348-73 от 4 июля 1973 г.
7. Писем Госгражданстроя от 20 марта 1975 г. N 10Р-5-799 и от 28 августа 1975 г. N С3-4-2751.
8. Писем треста Союзлифтмонтаж 3-1465 от 18/VI-75 г. и 3/2-1651 от 10/VII-75 г.
9. Письма Гипростроммаш от 28 июня 1974 г. N 1-2786.

Районы строительства и расчетные ветровые нагрузки аналогичны каркасу ИИ-04.

Настоящий выпуск содержит характеристики и указания по применению изделий серии ИИ-04-15 вып. 4, 5, 6; монтажные схемы шахт лифтов; узлы крепления блоков между собой и к плитам перекрытий, а также узлы крепления плит покрытия шахт к блокам.

2 Область применения изделий

Изделия предназначены для применения в строительстве зданий каркасной конструкции ИИ-04, высотой до 12 этажей включительно, с сетками колонн 9×6 м, 6×6 м, 6×4,5 м, 6×3 м и высотами этажей 3,3 м, 3,6 м; 4,2 м.

Высота лифтовых шахт должна быть не более 50 м.

Изделия запроектированы для лифтов, приведенных в таблице 1.

Таблица 1

Тип лифта	Q кг	Размеры кабины м	Расположение противовеса	Скорость движения м/сек	№ чертежа альбома заданий АТ-5.00-71
Пассажирский	320	1.0 × 1.2 × 2.1	Сзади кабины	0.71	АТ-5.10-71
				1	АТ-5.13-71
—"—	320	1.0 × 1.2 × 2.1	Справа кабины	0.71	АТ-5.11-71
				1	АТ-5.14-71
—"—	320	1.0 × 1.2 × 2.1	Слева кабины	0.71	АТ-5.12-71
				1	АТ-5.15-71
—"—	500	1.2 × 1.4 × 2.1	Сзади кабины	1	АТ-5.16-71
—"—	500	1.2 × 1.4 × 2.1	Справа кабины	1	АТ-5.17-71
—"—	500	1.2 × 1.4 × 2.1	Слева кабины	1	АТ-5.18-71
Больничный	500	1.5 × 2.5 × 2.1	Сбоку кабины	0.5	АТ-4.31-71

Гип. инженера Либерман
Рук. группы Рябикова
Техник Комарова
Проверил Рябикова

ГИПРОНИИЗДРАВ
г. Москва

ТК 1976

Пояснительная записка

Серия ИИ-04-15
Выпуск 0-1 | Лист П-1

3. Конструктивные решения

Лифтовые шахты монтируются из объемных стеновых блоков и плоских плит покрытия. По высоте этаж собирается из одного основного блока, высотой 2.78м и одного доборного. Для высоты этажа 3.3м ставится добор высотой 48см, для высоты этажа 3.6м - 78см; для высоты этажа 4.2м - 138см.

Добор крепится к основному блоку путем приварки петель последнего к закладным деталям доборного блока.

Ниже отметки ± 0.000 ставится блок высотой 138см.

Внутренний габарит блока соответствует внутреннему размеру шахты.

В блоках предусмотрены закладные детали, дающие возможность монтировать блоки с принудительной точностью.

Плиты покрытия шахт пассажирских лифтов применены из серии ИИ-04-15 (выпуск 1 и дополнение 1 к выпуску 1.)

Для обеспечения пространственной жесткости ствол шахты крепится к перекрытиям в двух точках по каждой стороне. Конструкция опирания исключает возможность передачи на шахту вертикальной нагрузки.

Опирание на лифтовые шахты смежных конструкций не допускается. Высота последнего верхнего этажа шахты должна быть (независимо от высоты последнего этажа здания) не менее:

для пассажирских лифтов - 3.5м;

для больничного лифта - 3.6м.

Для пассажирского Q=500кг и больничного лифтов принята наружная установка аппарата выключателя работ на основной загрузочной остановке. В строительных чертежах должна быть предусмотрена прокладка проводов из лифтовых шахт к переключателям, исключающая повреждение проводов.

4. Характеристика изделий.

Плита покрытия шахты больничного лифта сплошная, прямоугольная, толщиной 200мм. В ней предусмотрены отверстия, согласно требованиям альбома заданий АТ-5.00-71, и закладные детали для крепления к блокам шахт. Армирование плиты двухстороннее, симметричное, что позволяет кантовать ее во время монтажа и тем самым уменьшить количество марок. Марка бетона плиты по прочности на сжатие „200".

Блоки лифтовых шахт-прямоугольные с толщиной стен от 120 до 110 мм. В блоках предусмотрены дверные проемы, закладные детали для крепления брусьев и направляющих

Блоки изготавливаются из бетона марки 300 и армируются стержневой арматурной сталью классов А-I и А-III и обыкновенной арматурной проволокой В-1. Закладные детали запроектированы из сортовой стали ВСт.3 пс6 и горячекатаной арматурной стали класса А-III.

Предел огнестойкости изделий принят для зданий 1-ой степени огнестойкости.

5. Основные расчетные положения.

Лифтовые шахты запроектированы, исходя из следующих условий:

Конструкции шахт не участвуют в работе здания как элементы жесткости;

На шахты не передаются вертикальные нагрузки от перекрытий здания;

Горизонтальные швы между блоками, расположенные в уровне междуэтажных перекрытий, не воспринимают растягивающих усилий.

Элементы шахты рассчитаны на следующие случаи:

1. Эксплуатационные

Плита покрытия шахты рассчитана и законструирована на нагрузки от собственного веса и веса лифтового оборудования, как опертая по контуру.

г. Москва | Проверил Рябикова

14376 5

Блоки стен шахт рассчитаны как внецентренно-сжатые элементы со свободной длиной, равной высоте этажа, на нагрузки от собственного веса и лифтового оборудования. Блоки высотой 1.38 м кроме того проверены на боковое давление грунта с характеристиками: $\gamma = 1.7$ г/м³; $\varphi = 35°$

2. Изготовление, транспортировка, монтаж.

Блоки рассчитаны на случай изготовления их в вертикальной опалубке, плиты – в горизонтальных формах. Транспорт и складирование изделий предусмотрены в рабочем положении.

Блоки также рассчитаны на ветровую нагрузку, собираемую с высоты, равной высоте этажа.

6. Указания по подбору элементов

В настоящем выпуске приведены монтажные схемы шахт для одиночных лифтов.

По схемам можно подобрать изделия для устройства шахт всех приведенных в таблице 1 лифтов.

Схемы даны отдельно для высот этажей 3,3м; 3,6м и 4.2м.

На схемах замаркированы узлы крепления шахт к перекрытиям, между собой и плит покрытия шахт к блокам.

На схемах даны различные варианты расположения плиты покрытия шахты, которые зависят от варианта машинных помещений, данных в альбоме заданий АТ-5.00-71

Каждому варианту соответствует определенное положение значка (А) (значки (А) нанесены на поверхность изделий).

Блоки больничного лифта имеют дверные проемы с двух сторон. Больничный лифт с одним проемом будет дан в последующих выпусках настоящей серии.

При назначении размеров отверстий в перекрытиях для пропуска лифтовых шахт, необходимо учесть допуски на монтаж блоков, данные на листе 28 настоящего альбома.

В зданиях свыше 9 этажей в верхних блоках лифтовых шахт необходимо предусмотреть отверстия для пропуска воздуховодов вентиляционных систем подпора воздуха, обеспечивающих незадымляемость этажей (см. пункт 4.31 СНиП II-Л.2-72 „Общественные здания и сооружения. Нормы проектирования. Общая часть").

Монтажные схемы для 2-х и более рядом стоящих лифтов выполняются из тех же элементов, что и одиночные лифты.

При расчете фундаментов под шахту можно пользоваться нормативными весами блоков и плит покрытия шахты, данными в табл. 2

Таблица 2.

Наименование лифтов / Вид нагрузок	Высота этажей м	Пассажир. Q = 320 кг противовес сзади	Пассаж. Q = 320 кг противовес сбоку	Пассаж. Q = 500 кг противовес сзади	Пассаж. Q = 500 кг противовес сбоку	Больнич. Q = 500 кг противовес сбоку
Плита покрытия	—	1.23т	1.23т	1.58т	1.47т	3.25т
Блок с одним дверным проемом	3.3	6.38т	6.38т	7.24т	7.05т	—
	3.6	7.01т	7.01т	7.94т	7.73т	—
	4.2	8.26т	8.26т	9.36т	9.02т	—
Блок с двумя дверными проемами	3.3	—	—	—	—	7.5т
	3.6	—	—	—	—	8.35т
	4.2	—	—	—	—	10.02т
Блок подвала	h = 1.40	2.92т	2.92т	3.32т	3,15т	4.03т

7. Общие указания по монтажу лифтовых шахт

Монтаж конструкций осуществлять с соблюдением требований СНиП III-16-73, СНиП III-Г.10.9-65, СНиП III-А.11-10, СНиП III-В.5-62*.

Монтаж блоков рекомендуется вести одновременно с монтажом каркаса.

Рук группы	Рябикова	
Инженер	Александрова	
Проверил	Пустильник	

г. Москва

Для ориентации изделий во время монтажа на них нанесены несмываемой краской значки А. При монтаже необходимо следить за тем, чтобы значки А были обращены в сторону, указанную на монтажных схемах. В целях обеспечения возможности использования метода принудительного монтажа, разработанного трестом Союзлифтмонтаж, в блоках предусмотрены закладные детали. Рекомендуется монтаж блоков вести с помощью кондуктора.

Блоки ставятся на слой цементно-песчаного раствора толщиной 20мм марки 300, расстилаемого непосредственно перед установкой блоков. Заполнение швов должно быть тщательным и обеспечивать герметичность шахты.

Выверку блоков производить по внутренним граням. После сборки шахты на высоту одного этажа, она крепится к перекрытиям, после чего монтируется следующий этаж.

Плиты покрытия шахт укладываются на слой цементно-песчаного раствора марки 200, толщиной 20мм, расстилаемого непосредственно перед монтажом плит, и крепятся к блокам монтажными соединительными деталями.

Плиты укладываются в проектное положение только после транспортировки оборудования, размещаемого в шахте.

После монтажа шахты все лишние отверстия (см. развертки стен шахты в выпуске 6) заделать бетоном марки 200.

Ствол шахты должен быть отделен от примыкающих конструкций перекрытий зазором, равным 35^{-15} мм. Зазоры в уровне перекрытий заделываются минераловатными плитами на фенольной связке.

Опирание на шахту смежных элементов не допускается.

Все сварные швы выполнять электродами типа Э42, удовлетворяющим требованиям ГОСТ 9467-60. Сварку выполнять в соответствии с СН 393-69, ГОСТ 14098-68.

8. Допуски на монтаж лифтовых шахт

Отклонения стен шахты от вертикальной плоскости не должно превышать - 15 мм.

Допускаемая разность диагоналей шахты в плане - 10 мм.

Предельные отклонения от проектных размеров по ширине и глубине шахты в горизонтальной плоскости даны на монтажных схемах

9 Производство монтажных работ в зимнее время

Монтажные работы в зимних условиях производить в соответствии с указаниями по производству работ в зимнее время для каркаса ИИ-04 (см альбом серии ИИ-04-0 выпуск 9 „Указания по монтажу изделий каркаса с сеткой колонн 6×6, 6×4,5 и 6×3")

Условные обозначения:

X — места соединений

⊖ ← номер узла
← номер листа, на котором изображен узел

ЗАВОД ЖБИ

А—А

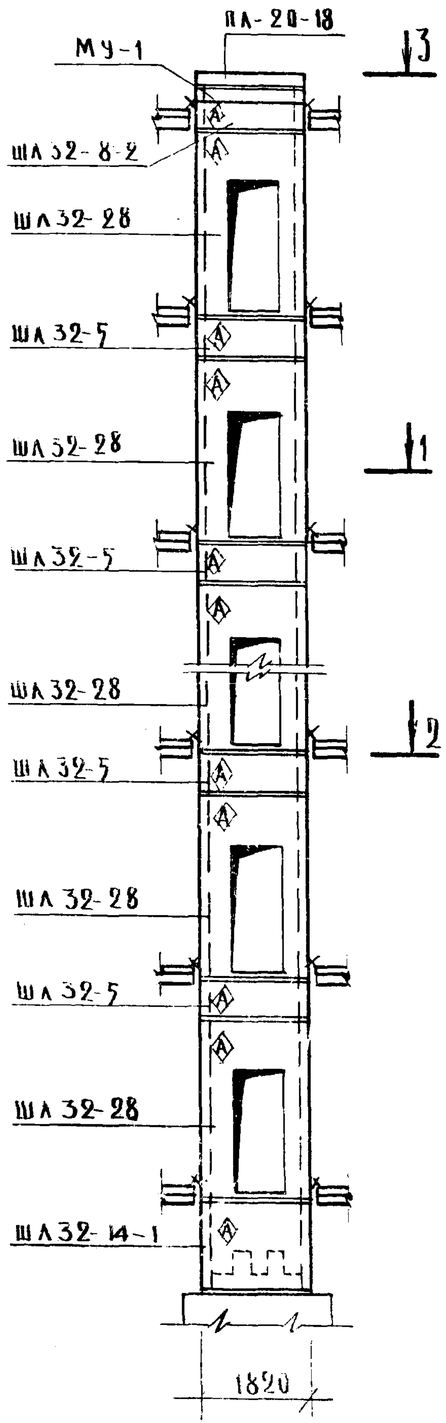

4—4

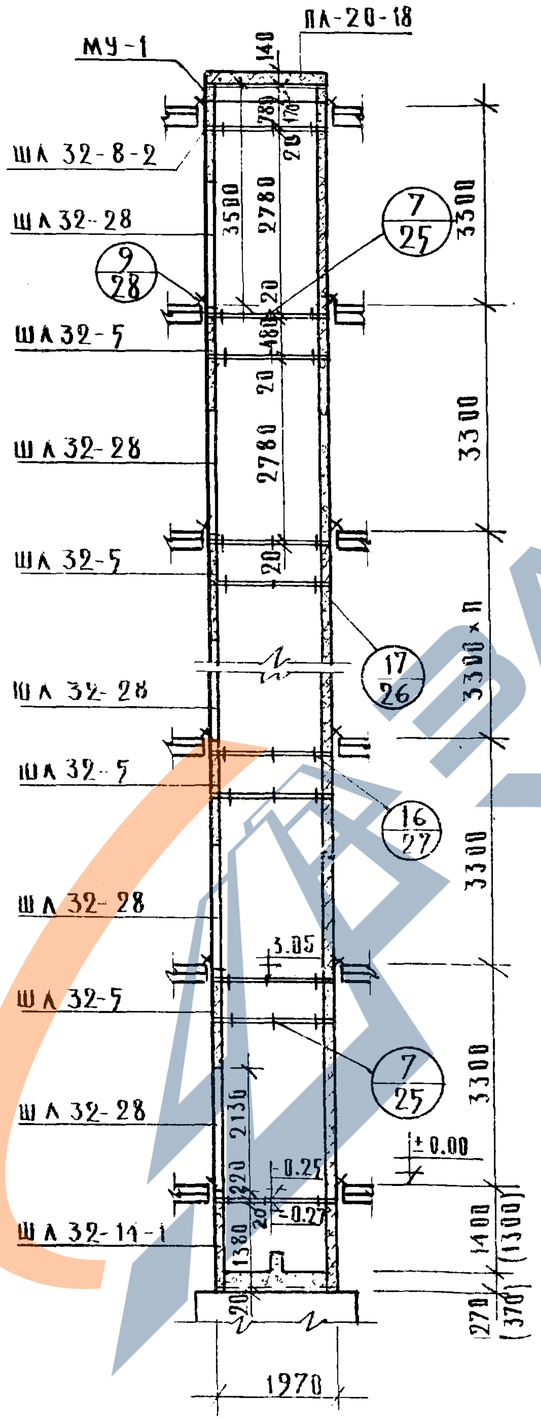

I и II варианты
1—1

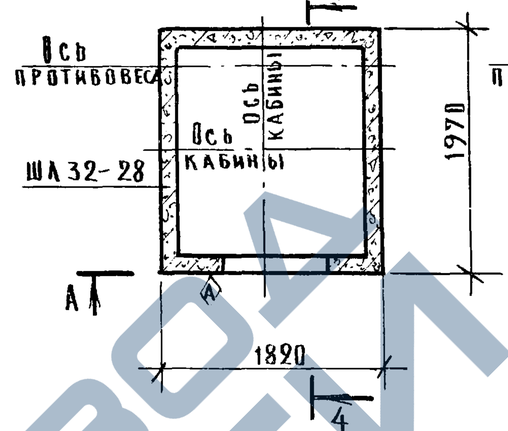

I вариант
3—3

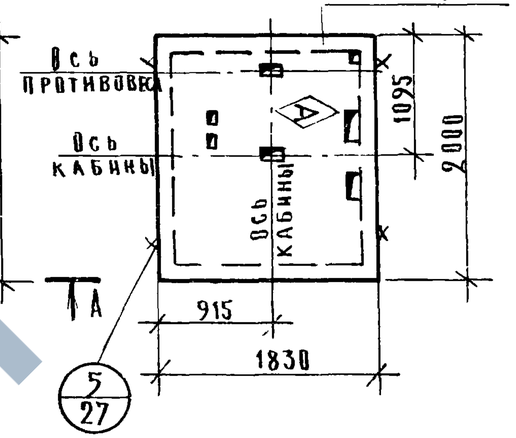

I и II варианты
2—2

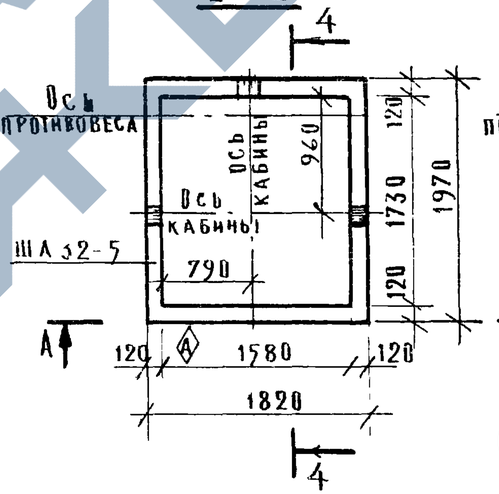

II вариант
3—3

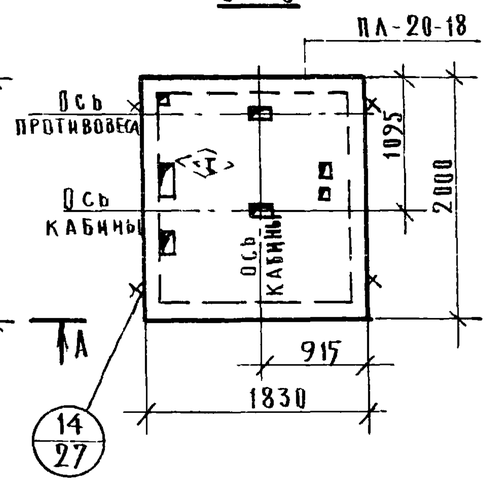

Примечания:

1. I и II варианты соответствуют I и II вариантам машинных помещений /см. листы АТ-5.10-71 и АТ-5.13-71 альбома АТ-5.00-71/ к лифту с V=1м/сек.
2. Размеры в скобках относятся к лифту со скоростью 0.71м/сек, без скобок — приямка.
3. Плита ПЛ-20-18 дана в серии ИИ-04-15 выпуск 1.
4. Монолитный железобетонный участок МУ-1 дан на листе 29.

Гл. инж. проекта	Альперман		
Рук. группы	Рябикова		
Инженер	Кабодрик		
Проверил	Пустальник		
Согласовано	Авакимова		
Утверждено	Ковдрувал		
Архивный №			

ГИПРОГИЗДРАВ г. Москва

ТК	Монтажная схема пассажирского лифта Q=320 кг /противовес сзади/, h эт. = 3.3 м	Серия ИИ-04-15	
1976		Выпуск 0-1	Лист 1

14376 8

А – А

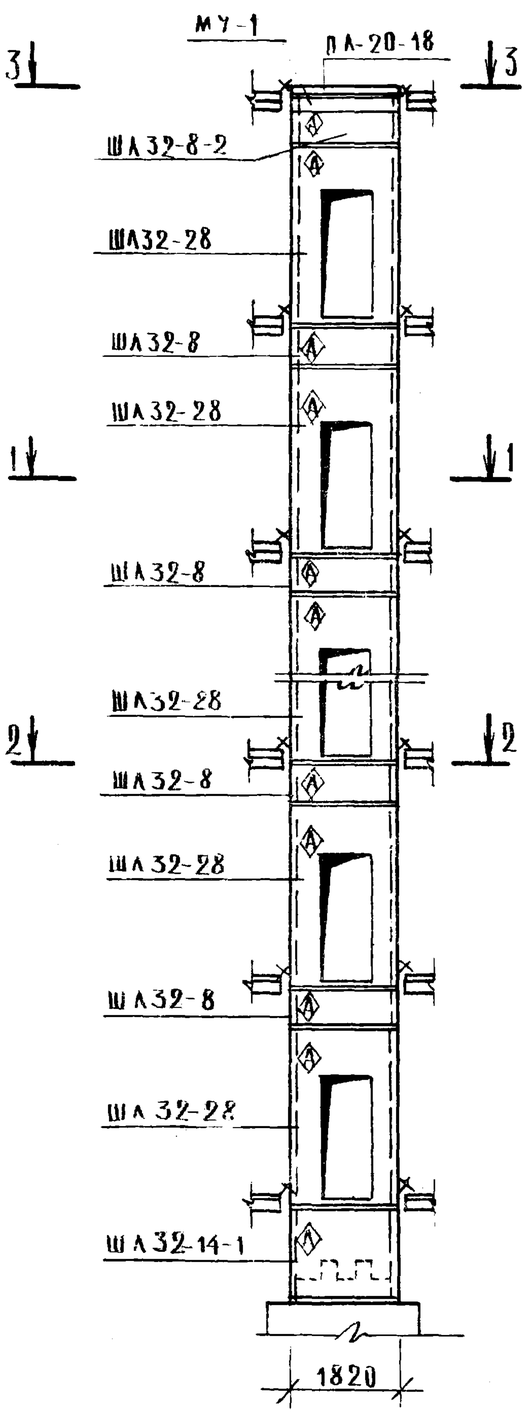

4 – 4

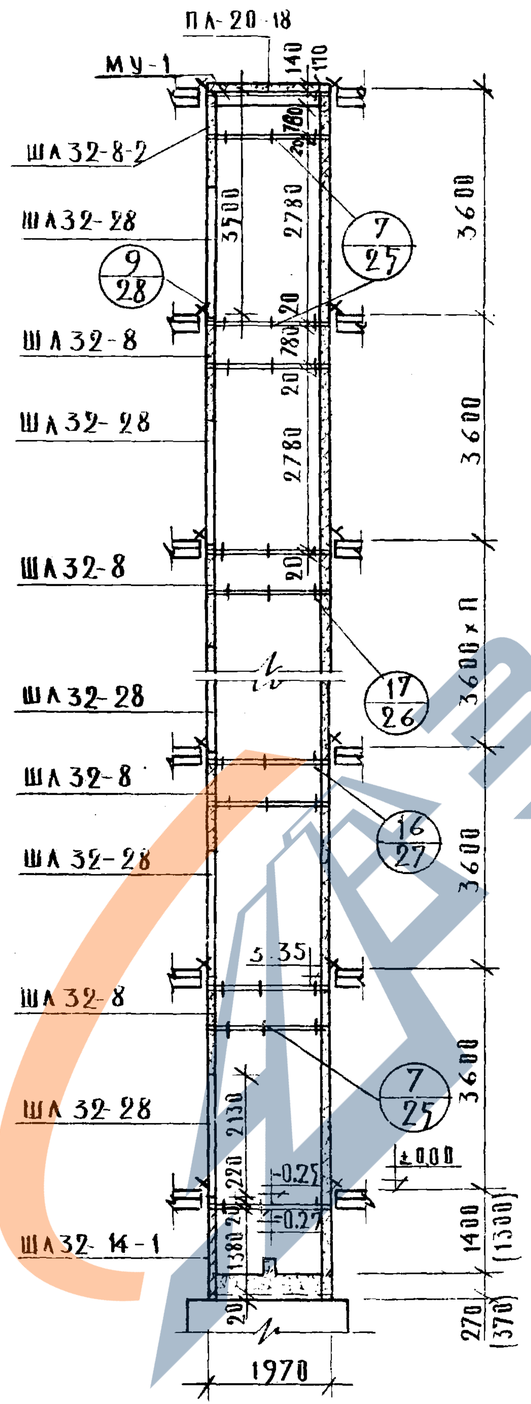

I и II варианты
1 – 1

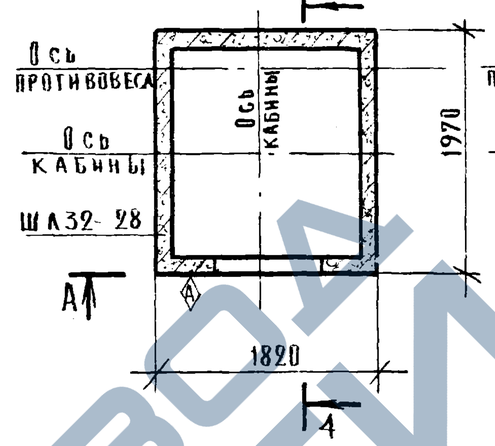

I вариант
3 – 3

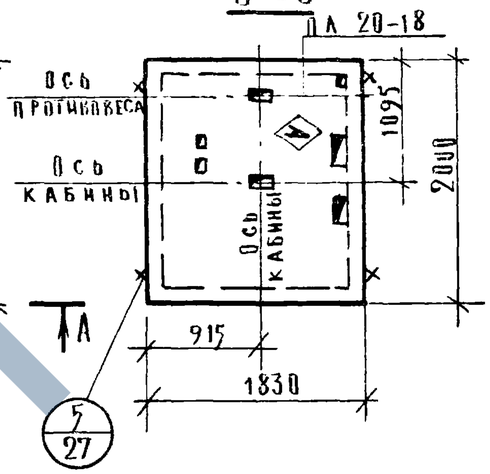

I и II варианты
2 – 2

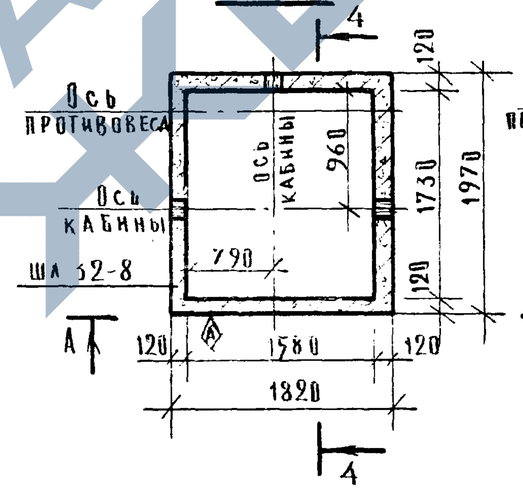

II вариант
3 – 3

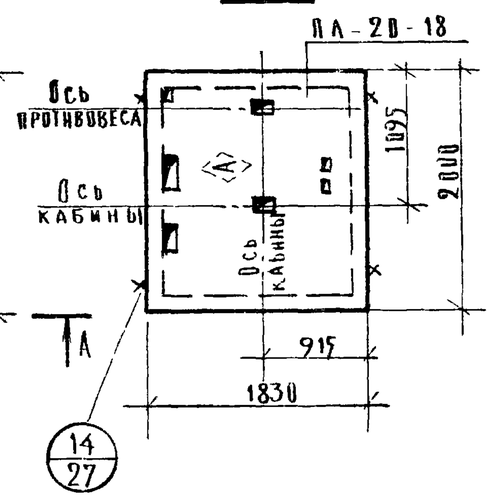

Примечание

Пункты 1,2,3,4 см на листе 1.

г. Москва | Проверил | Устальник

ТК	Монтажная схема пассажирского лифта Q = 320 кг / противовес сзади / h эт. = 3.6 м	Серия ИИ-04-15	
1976		Выпуск 0-1	Лист 2

14376 9

А — А

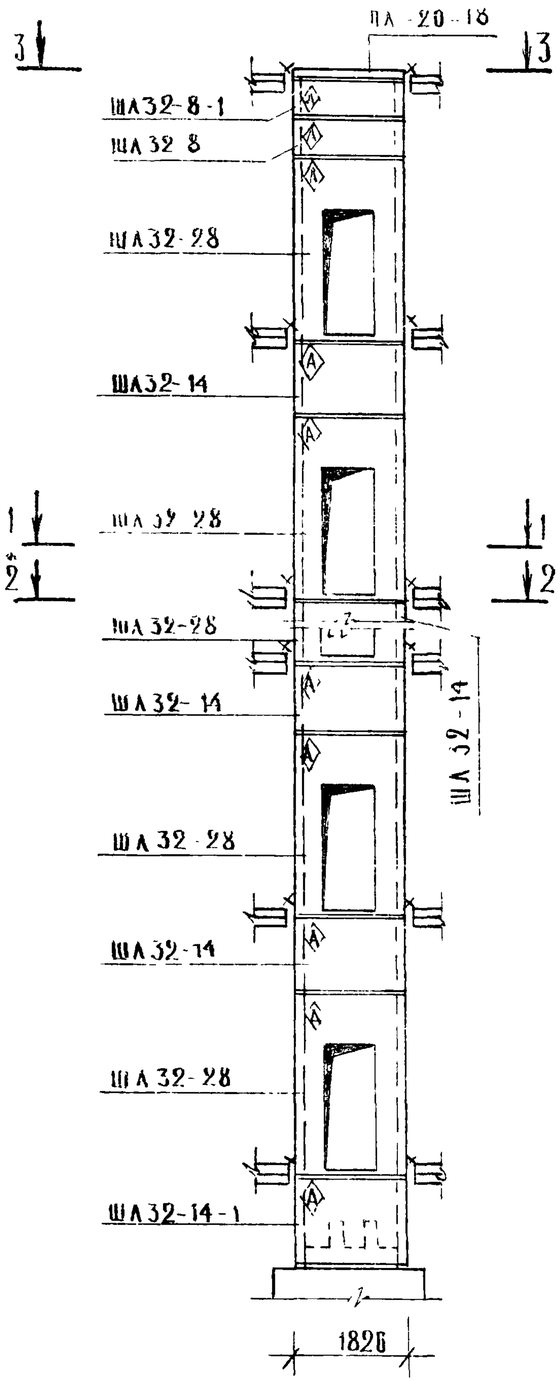

4 — 4

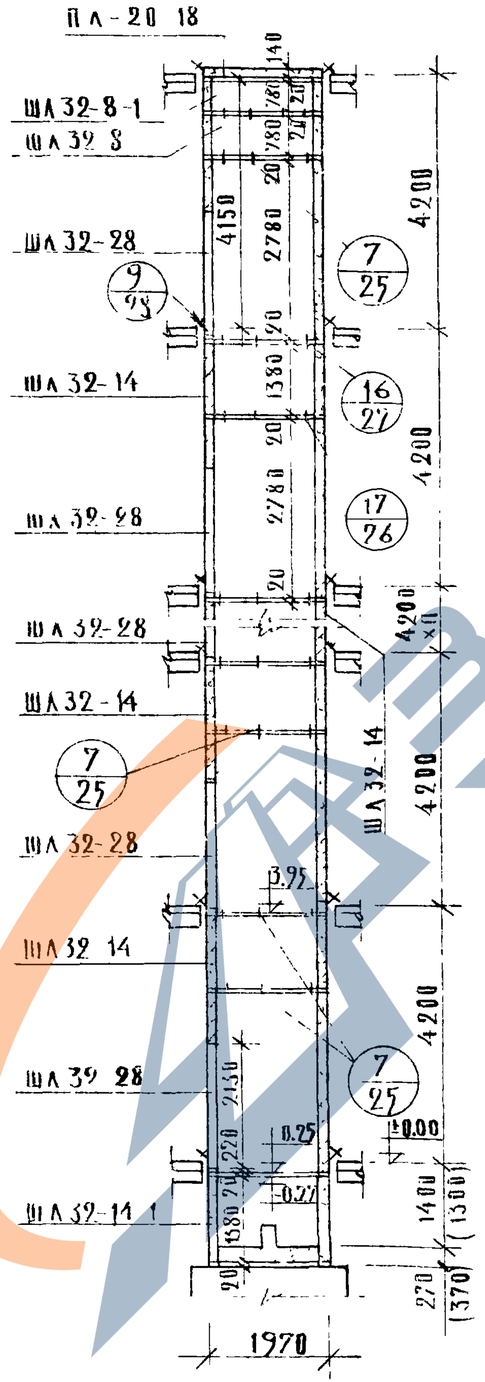

I и II варианты
1 — 1

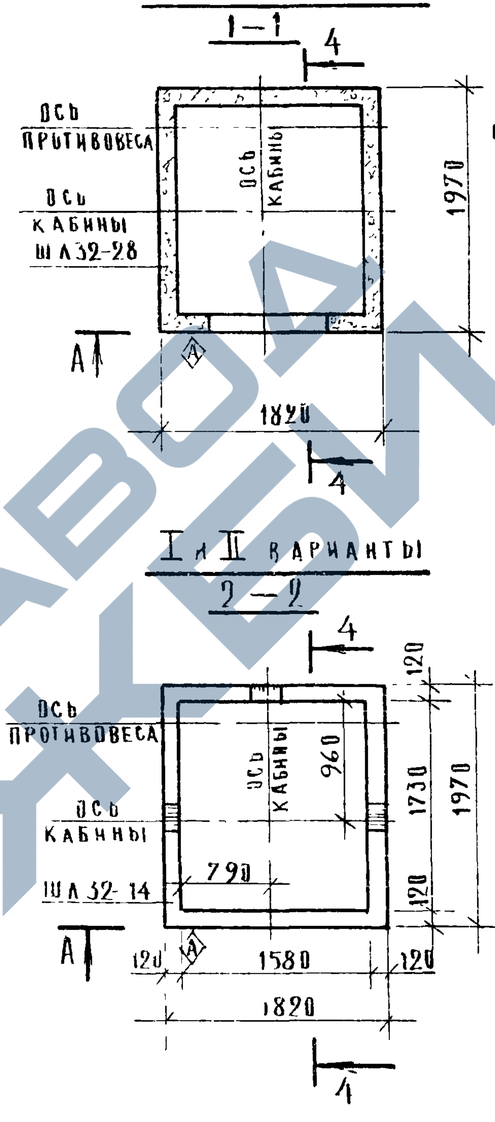

I вариант
3 — 3

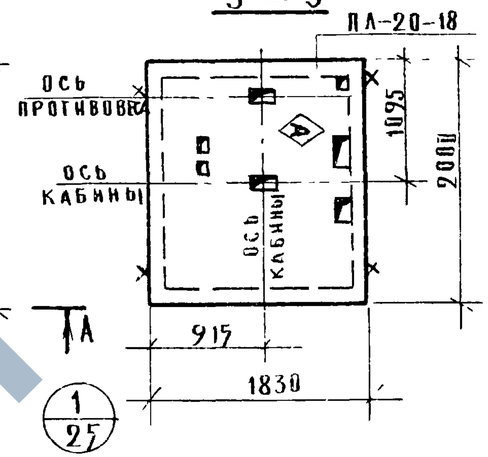

I и II варианты
2 — 2

II вариант
3 — 3

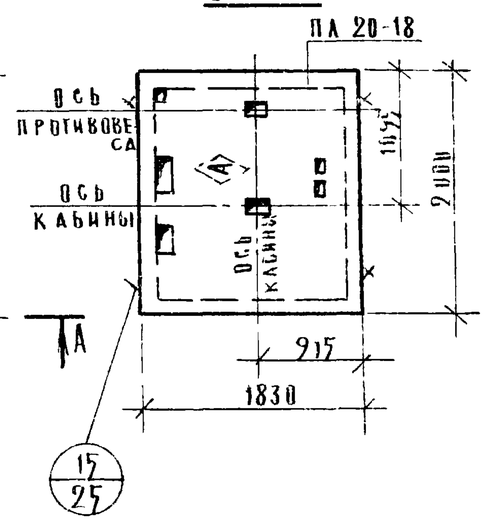

Примечание:

Пункты 1,2,3 см на листе 1.

ТК	1976	Монтажная схема пассажирского лифта Q = 320 кг / противовес сзади /, h эт. = 4.2 м	Серия ИИ-04-15; Выпуск 0-1; Лист 3

Гипрониздав г. Москва

Главный инженер проекта Альперман; Рук. группы Рябинкова; Инженер Находрик; Проверил Пустильник; Архитектор Авакимова; Конструктор Кондрова

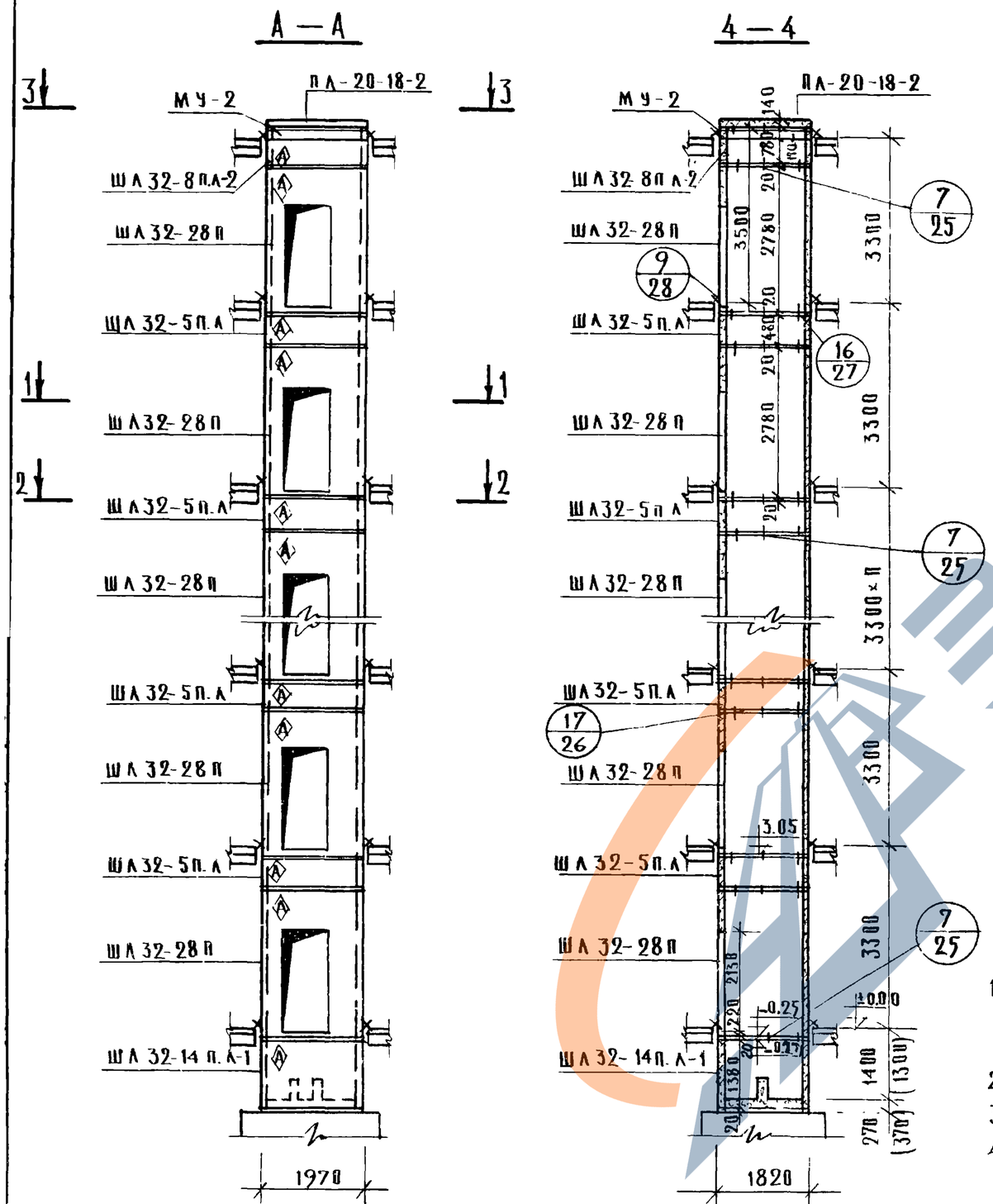

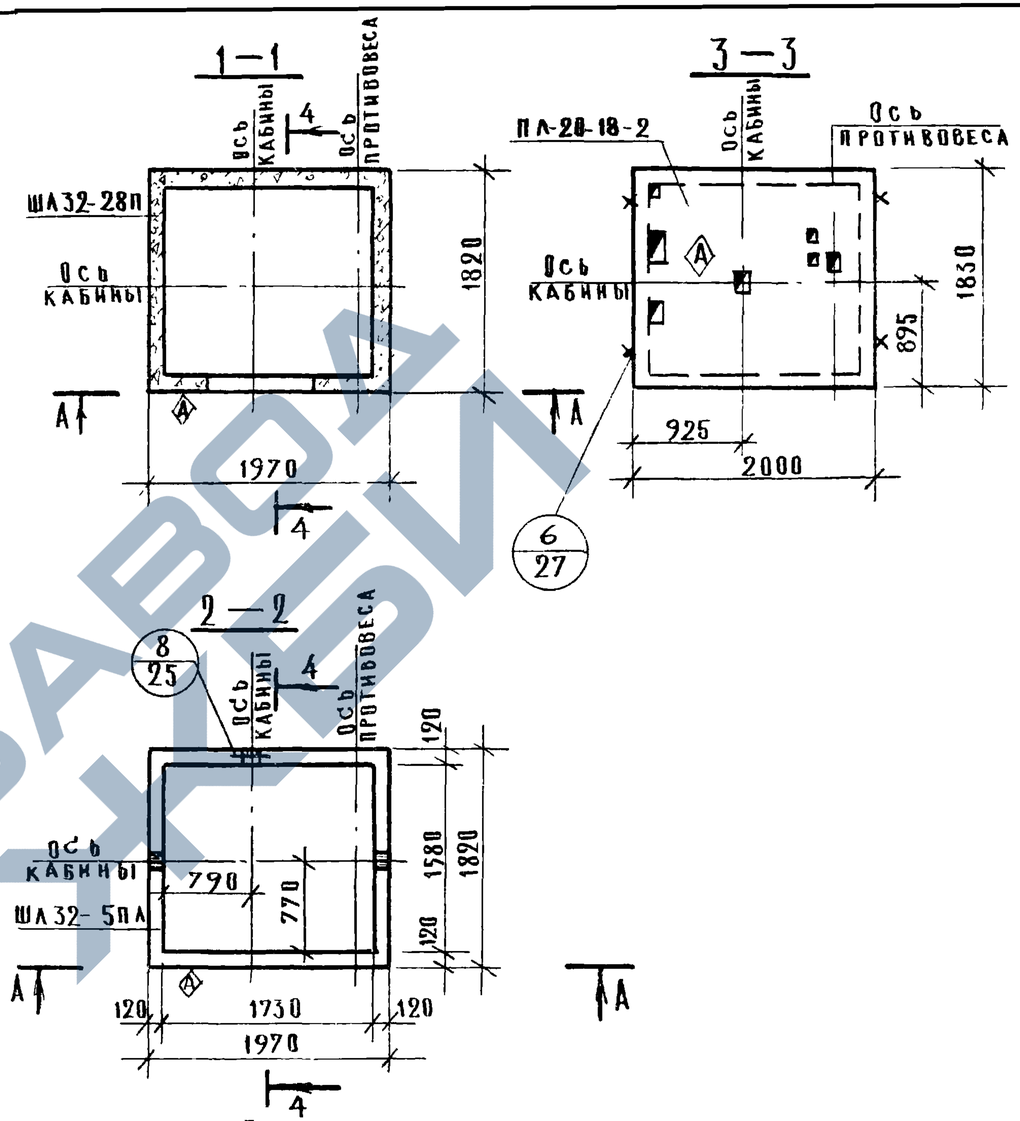

Примечания:

1. Монтажная схема и расположение плиты покрытия соответствуют I и II вариантам машинных помещений /см. листы АТ-5.11-71 и АТ-5.14-71 альбома АТ-5.00-71/
2. Размеры в скобках относятся к лифту со скоростью 0.71м/сек, без скобок - к лифту с V=1м/сек
3. Плита ПЛ-20-18-2 дана в серии ИИ-04-15 (дополнение 1 к выпуску 1).
4. Монолитный железобетонный участок МУ-2 дан на листе 29.

ТК 1976	Монтажная схема пассажирского лифта Q=320кг /противовес справа/, hэт=33м	Серия ИИ-04-15	
		Выпуск 0-1	Лист 4

https://zavodjbi.com/

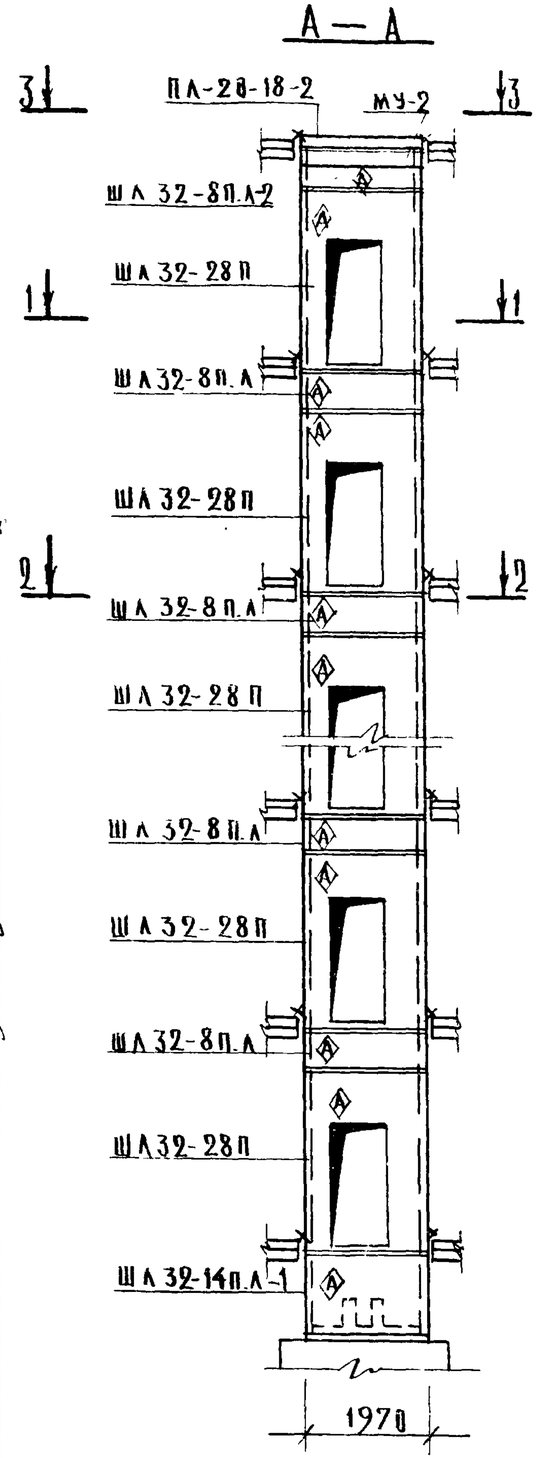

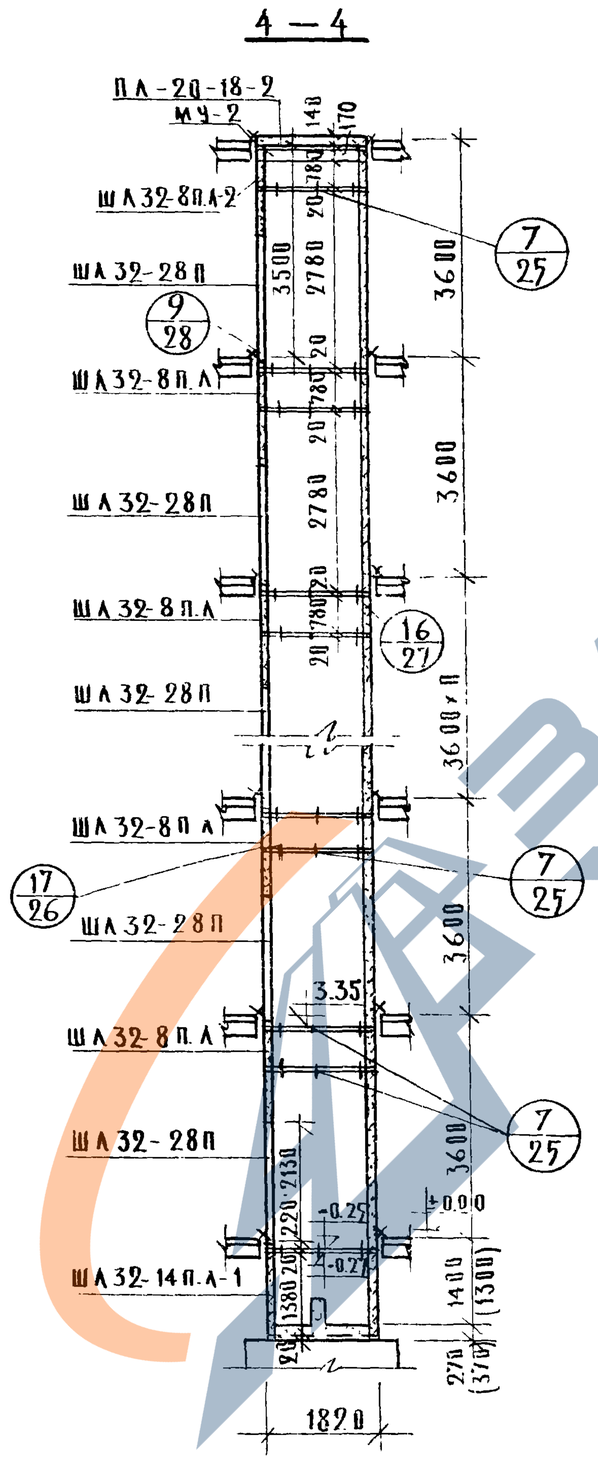

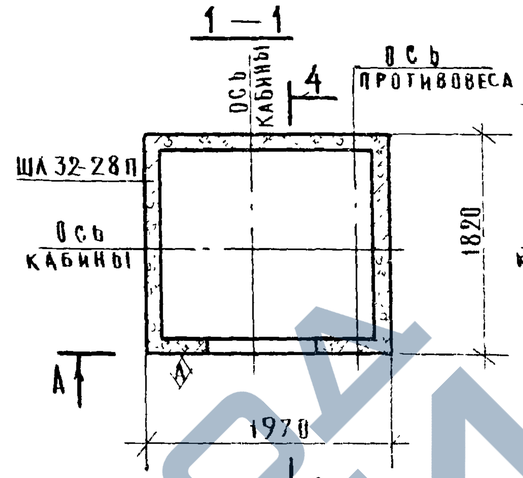

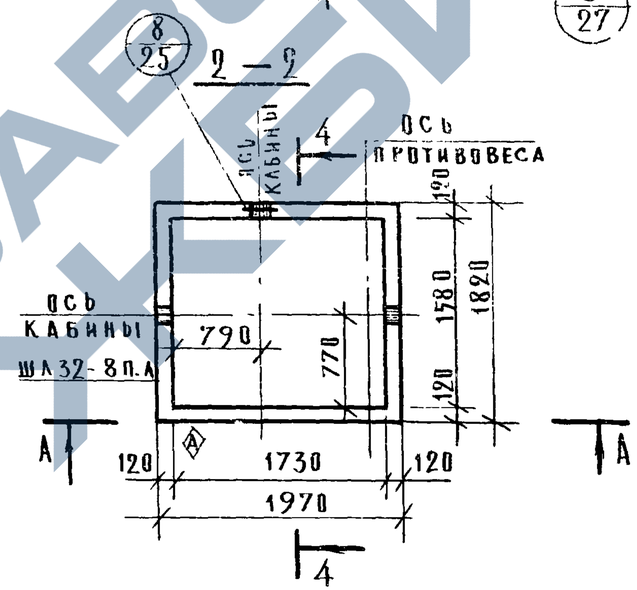

Примечание:

Пункты 1, 2, 3, 4 см на листе 4.

Рук. группы	Рябинкова		
Инженер	Набодрик		
Проверил	Пустильник		

г. Москва

ТК 1976	Монтажная схема пассажирского лифта Q = 320 кг / противовес справа /, h эт. = 3.6 м	Серия ИИ-04-15 Выпуск 0-1	Лист 5

14376 12

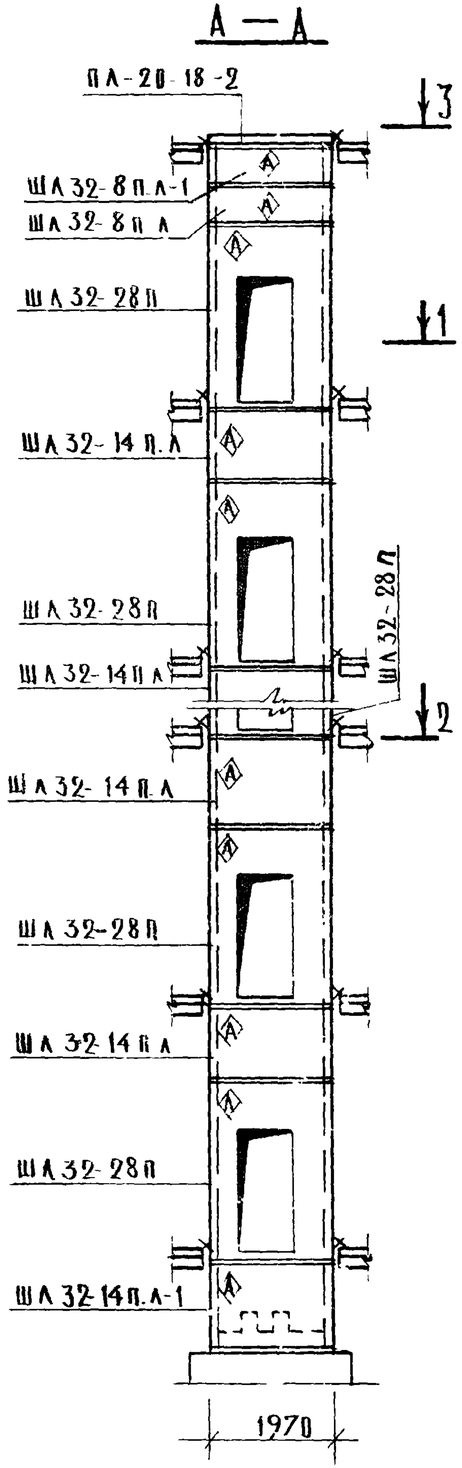

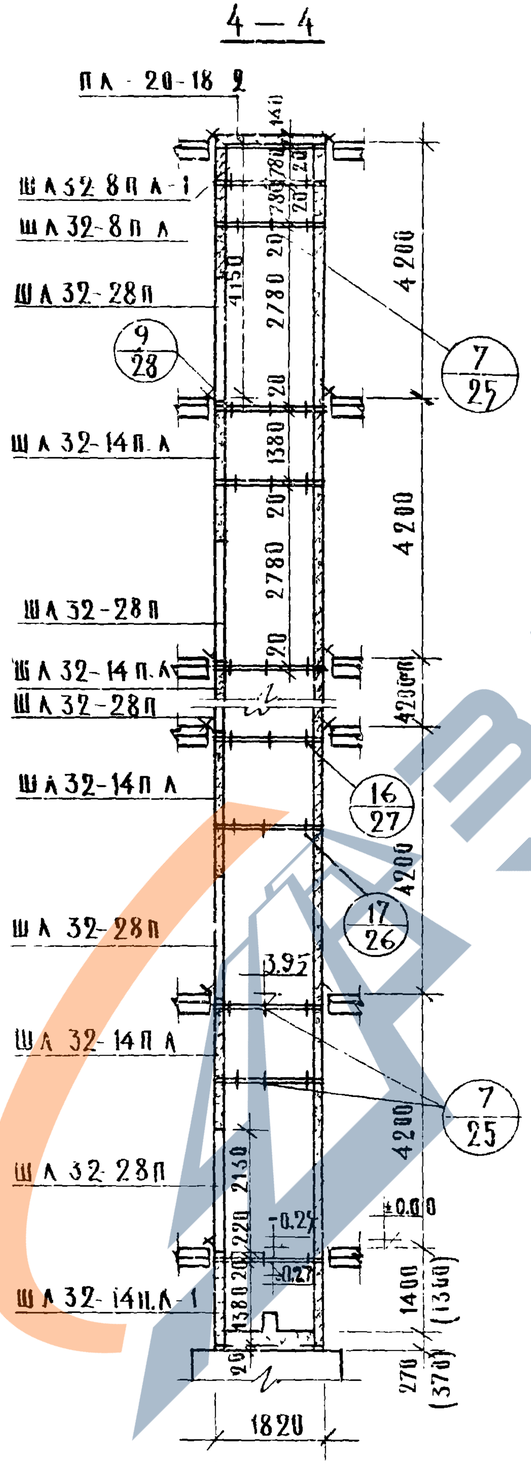

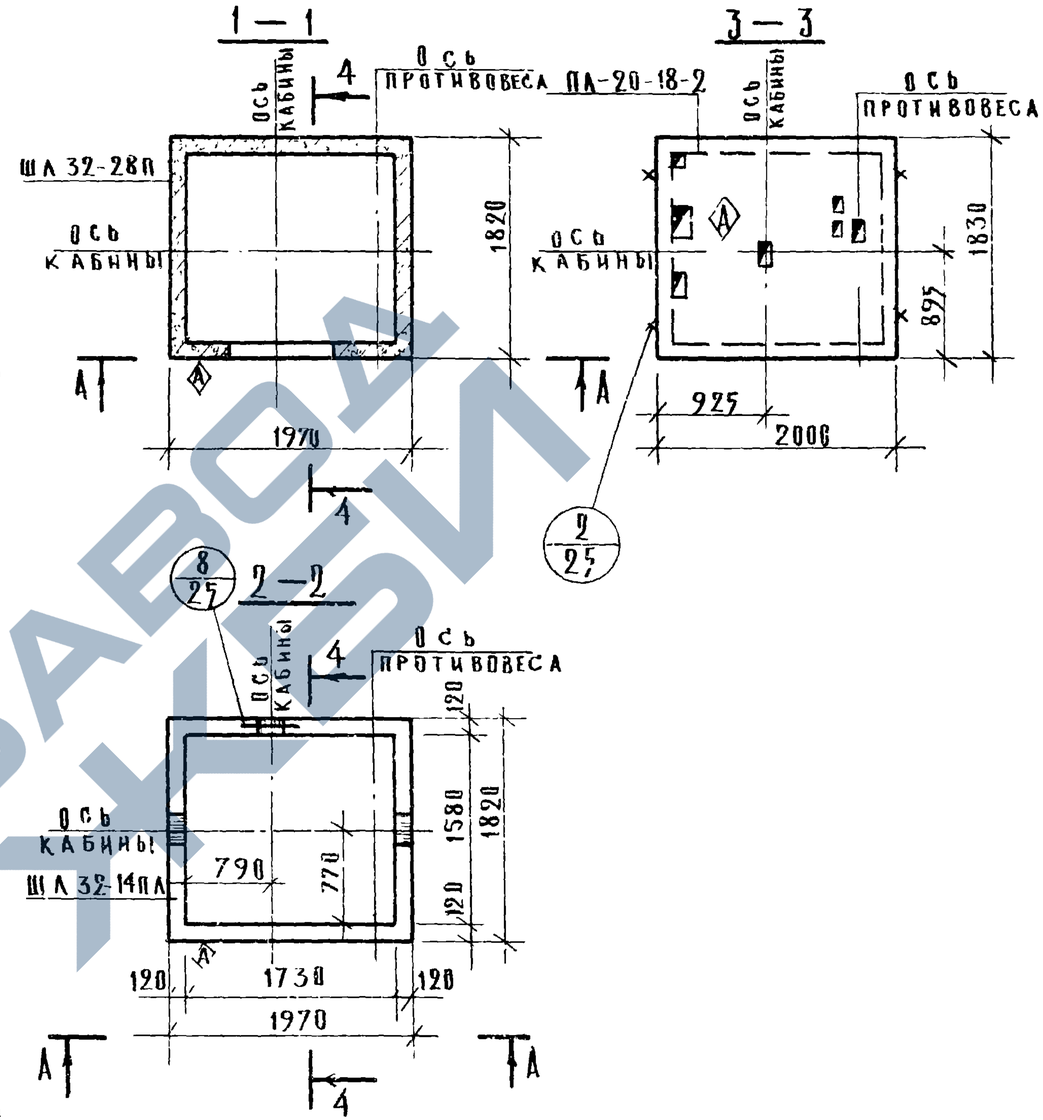

Примечание:

Пункты 1, 2, 3 см на листе 4.

ТК 1976	Монтажная схема пассажирского лифта Q = 320 кг/противовес справа/, hэт. = 4.2 м	Серия ИИ-04-15	
		Выпуск 0-1	Лист 6

Инженер Проверил — Набоярник, Пустынник

г. Москва

А–А

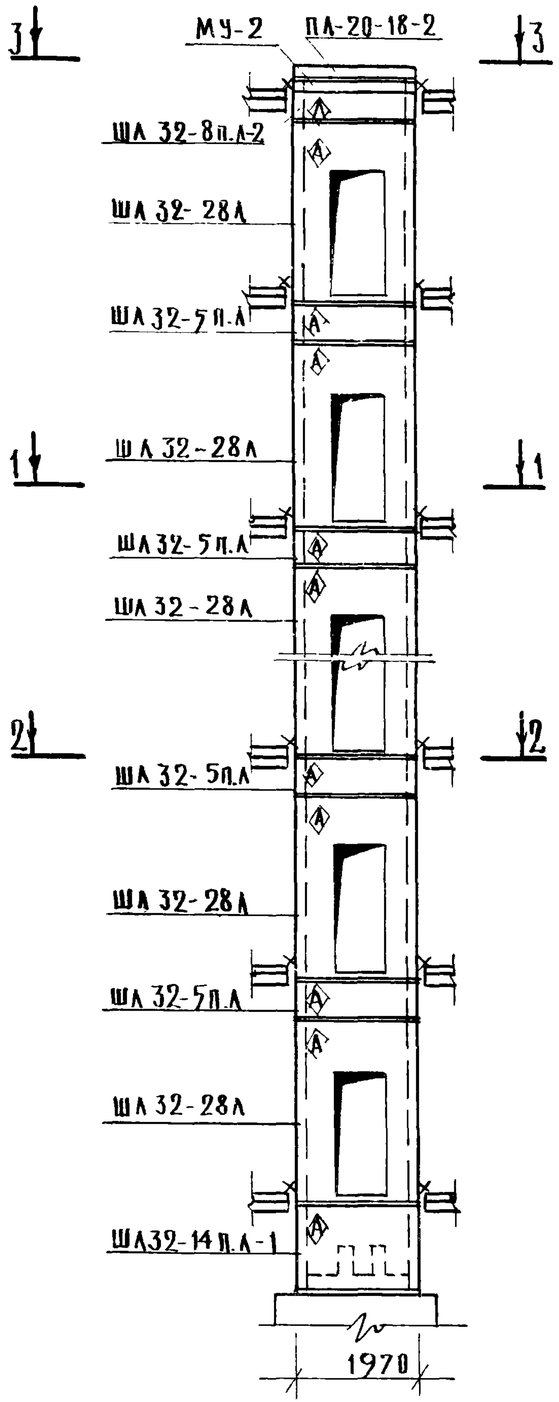

4–4

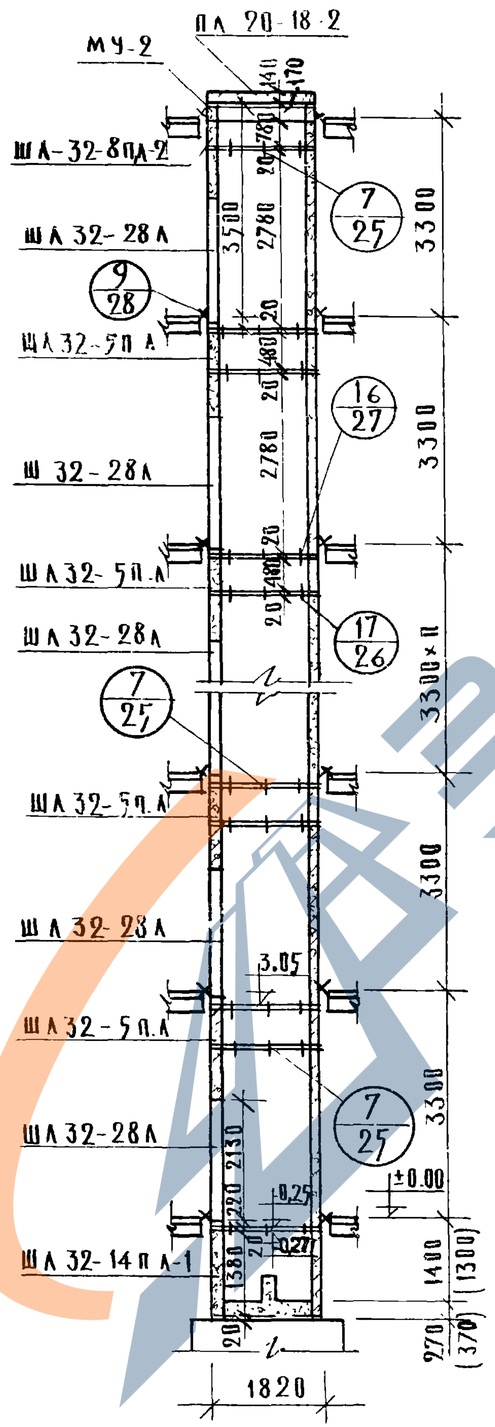

1–1

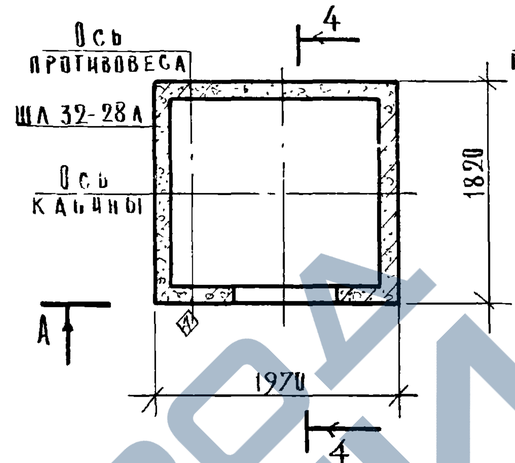

3–3

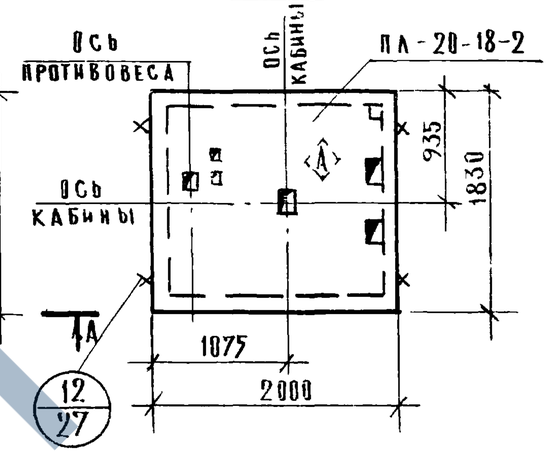

2–2

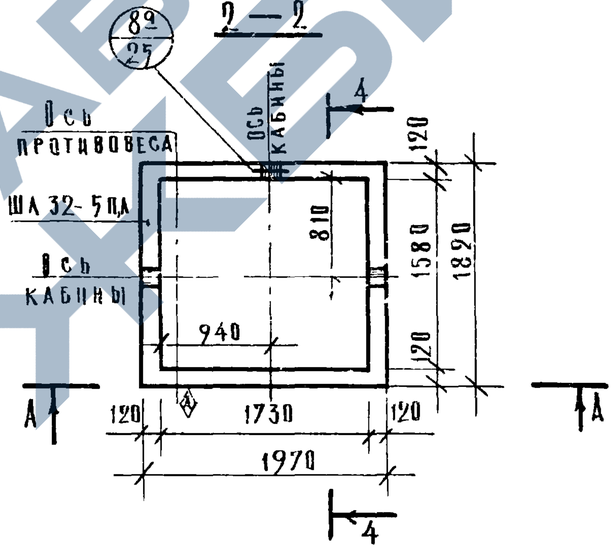

Примечания

1. Монтажная схема и расположение плиты покрытия соответствуют I и II вариантам машинных помещений /см листы АТ-5.12-71 и АТ-5.15-71 альбома АТ-5.00-71/.
2. Размеры в скобках относятся к лифту со скоростью 0.71 м/сек, без скобок – к лифту с V=1 м/сек.
3. Плита ПА-20-18-2 дана в серии ИИ-04-15 (дополнение 1 к выпуску 1).
4. Монолитный железобетонный участок МУ-2 дан на листе 29.

Рук. группы	Рябикова	Архивный №	
Инженер	Набодрик		
Проверил	Пустильник		

г. Москва

ТК 1976	Монтажная схема пассажирского лифта Q=320 кг / противовес слева /, h эт. = 3.3 м	Серия ИИ-04-15	Выпуск 0-1	Лист 7

https://zavodjbi.com/
ЗАВОД ЖБИ

А — А

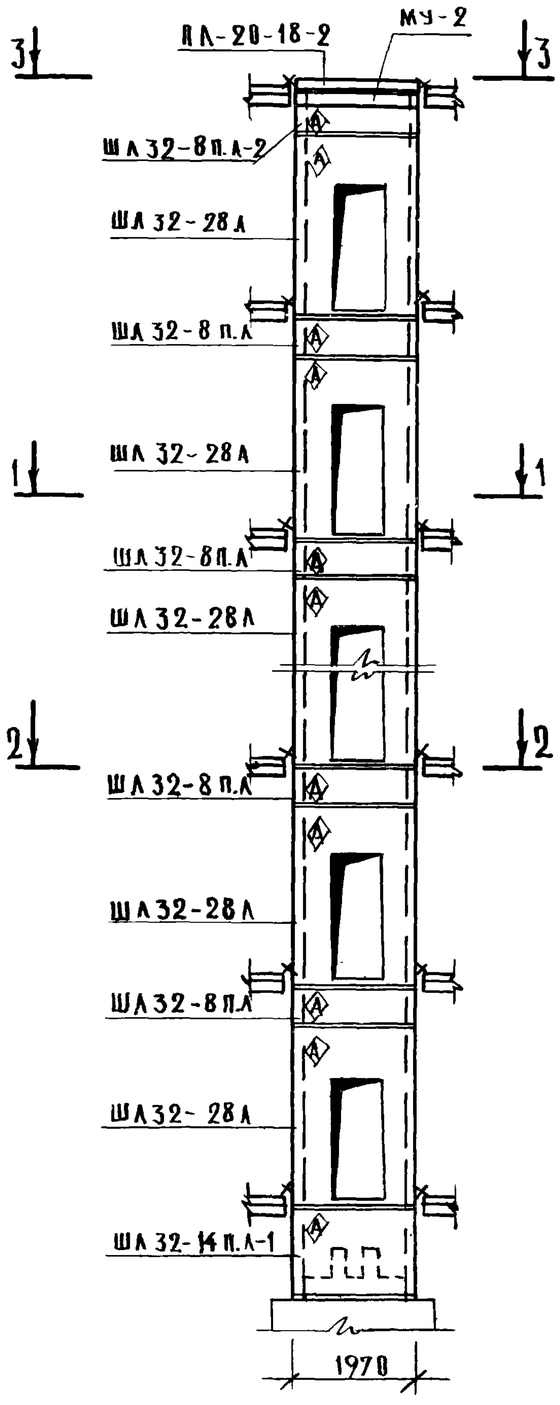

4 — 4

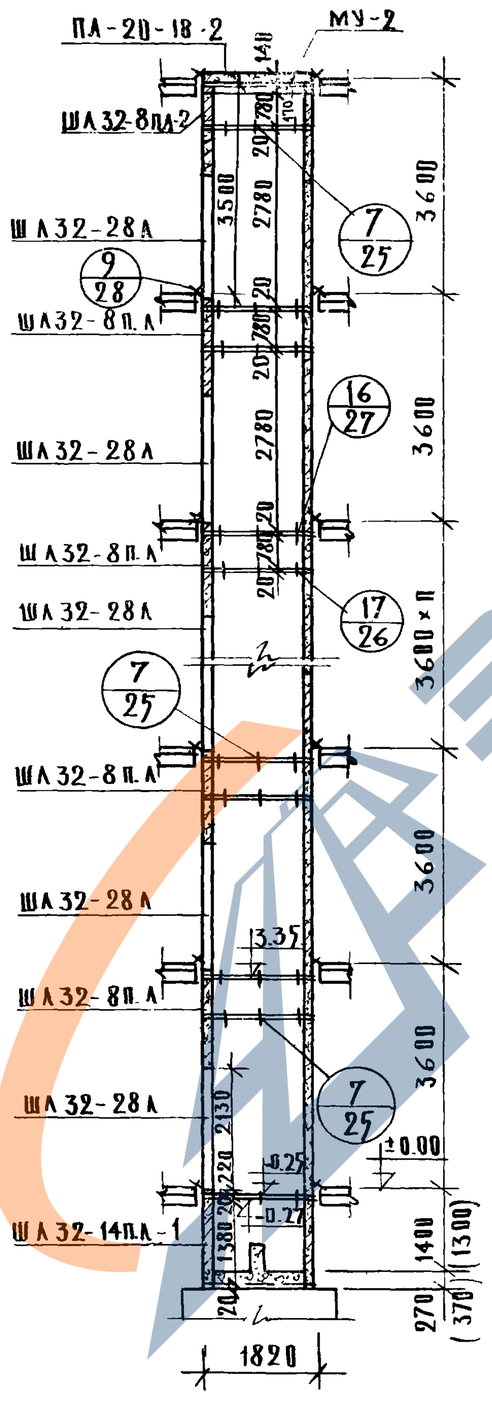

1 — 1

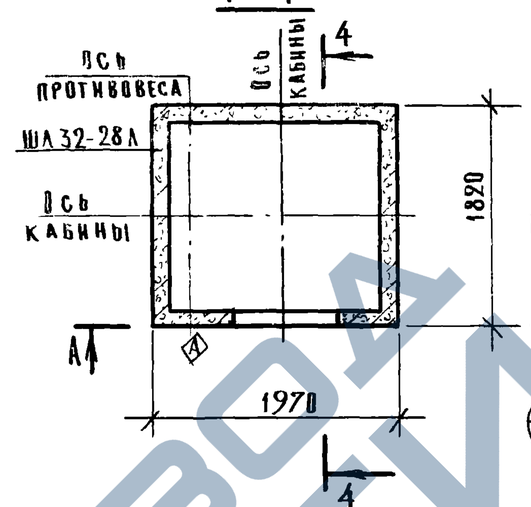

3 — 3

2 — 2

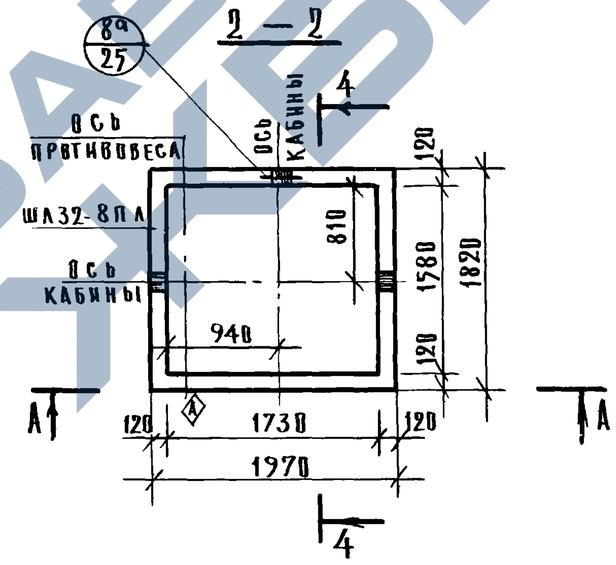

Примечание:

Пункты 1,2,3,4 см. на листе 7.

ТК 1976	Монтажная схема пассажирского лифта Q=320 / противовес слева /, h эт.= 3.6 м	Серия ИИ-04-15	
		Выпуск 0-1	Лист 8

ЗАВОД СТЕЛЛА

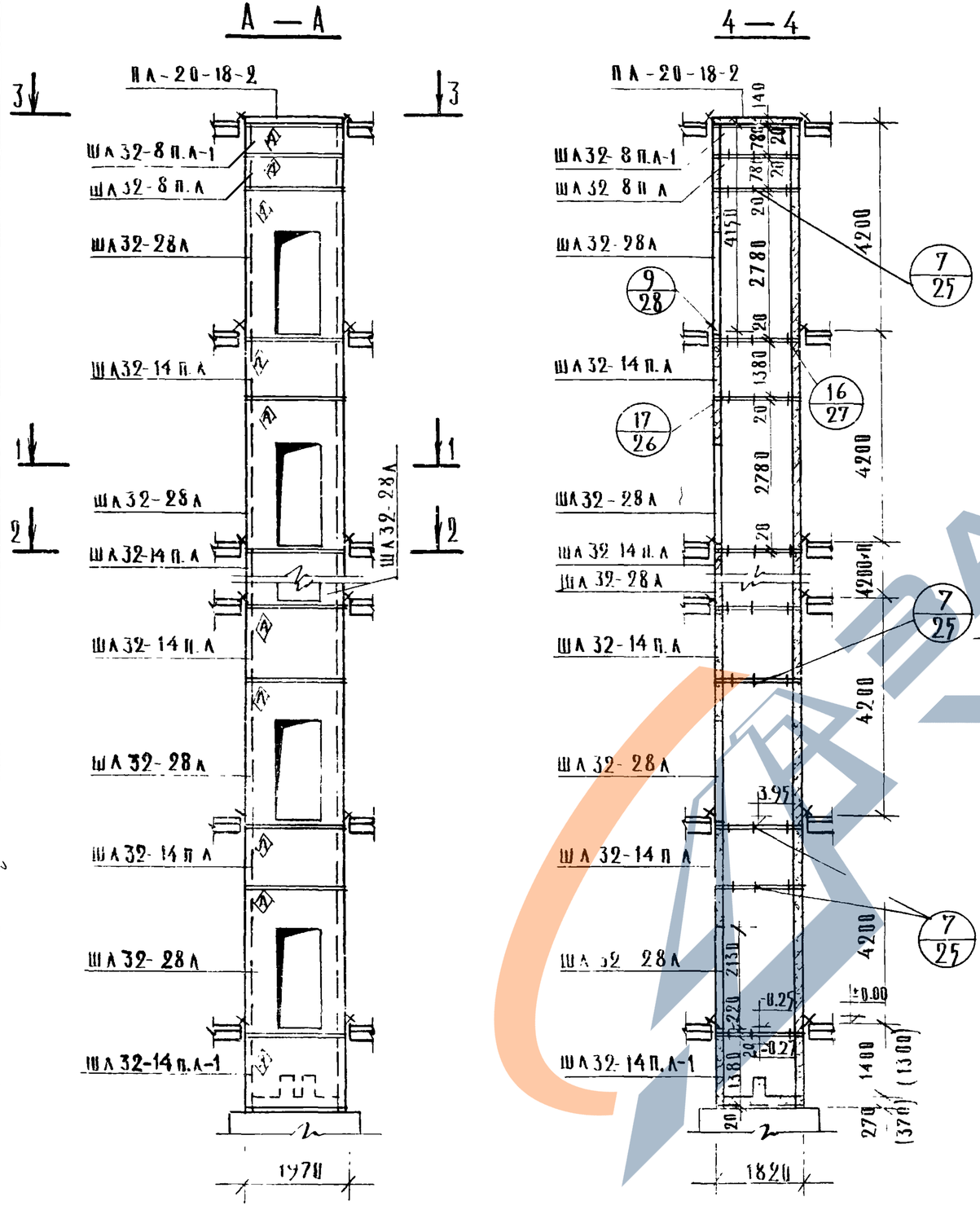

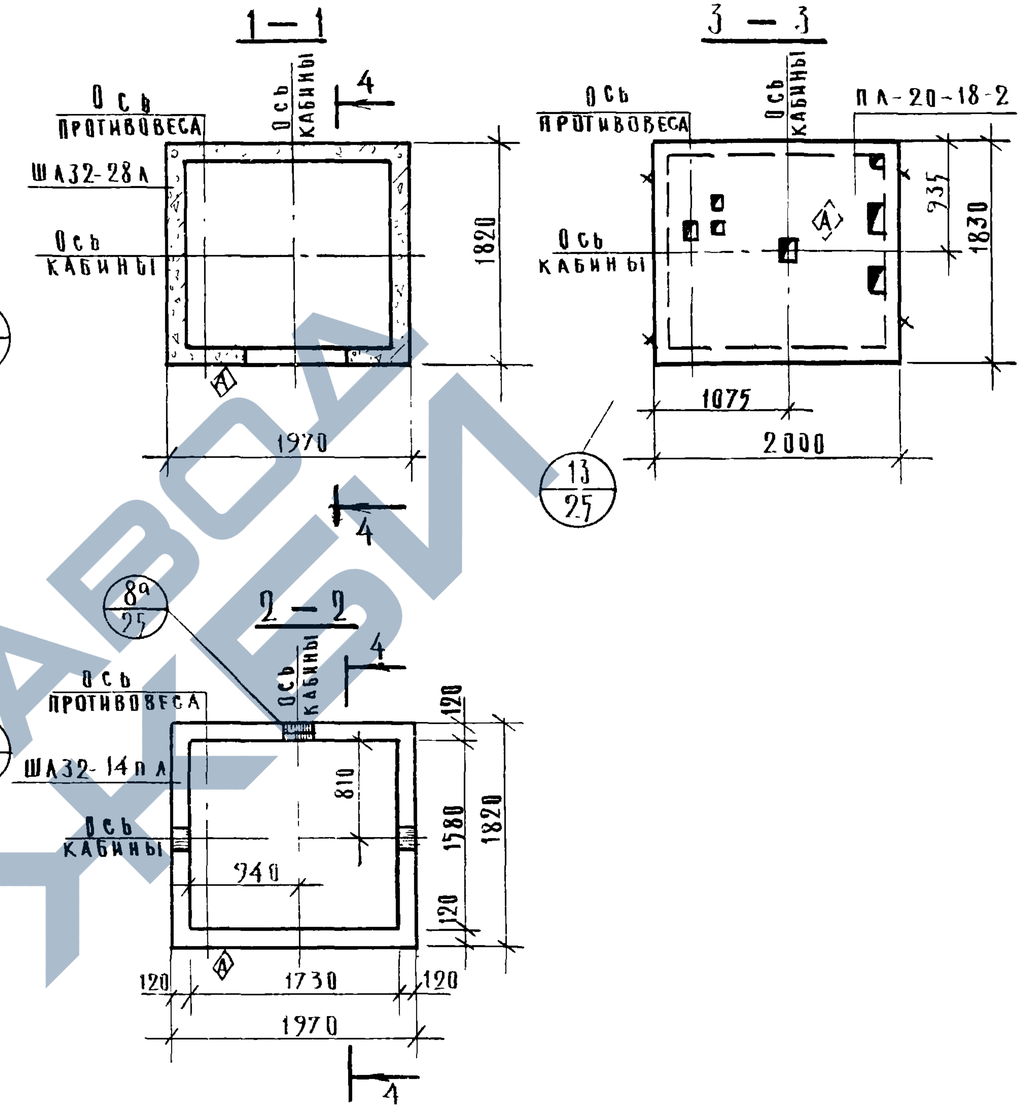

Примечание:

Пункты 1, 2, 3 см на листе 7

ТК 1976	Монтажная схема пассажирского лифта Q = 320 кг / противовес слева /, h эт. = 4.2 м	Серия ИИ-04-15	Выпуск 0-1 / Лист 9

Гипронистройдрав г. Москва

Инженер П. Роверман

14376 15

А — А

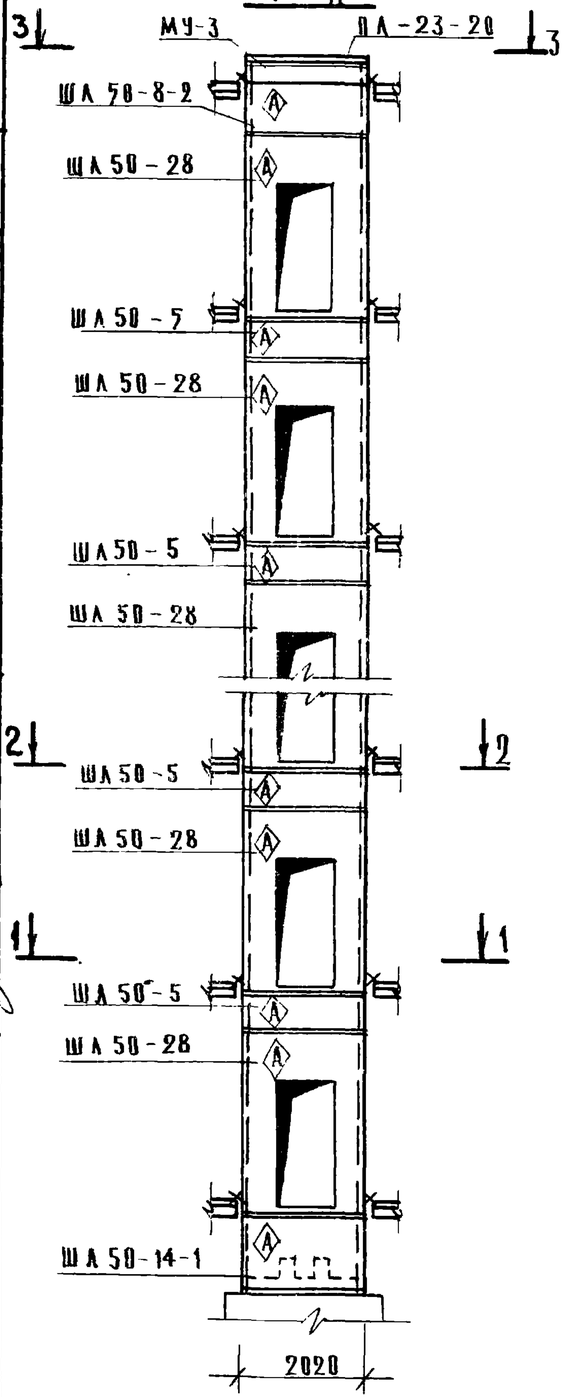

4 — 4

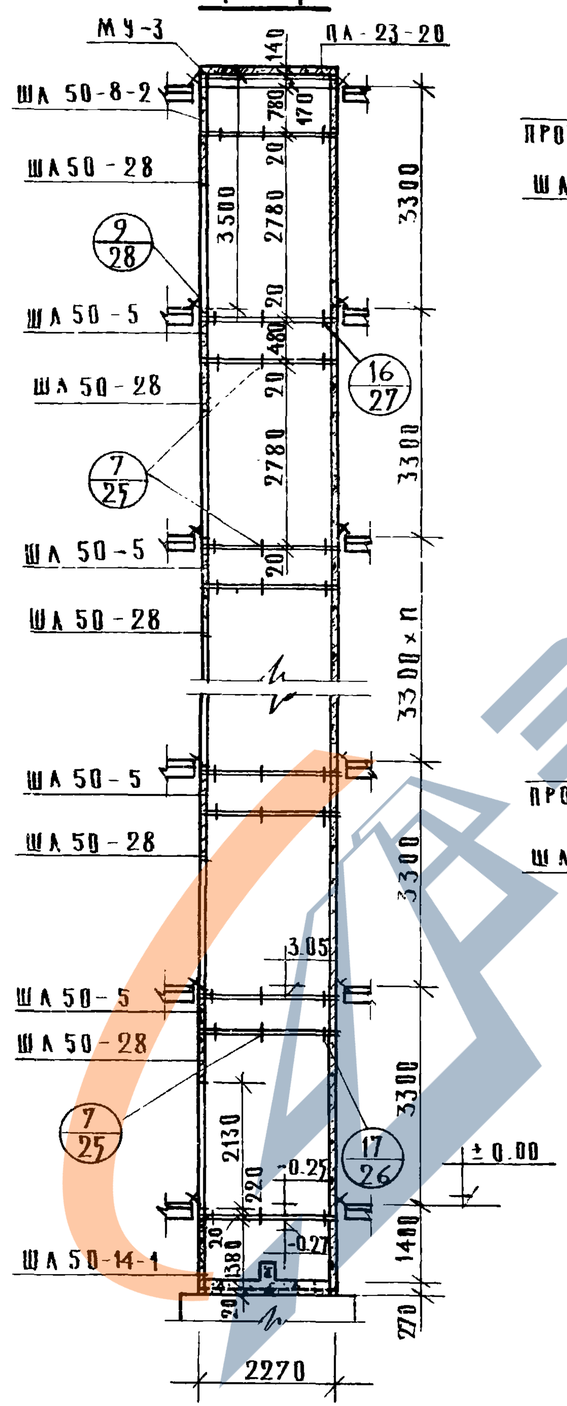

I и II варианты 1 — 1

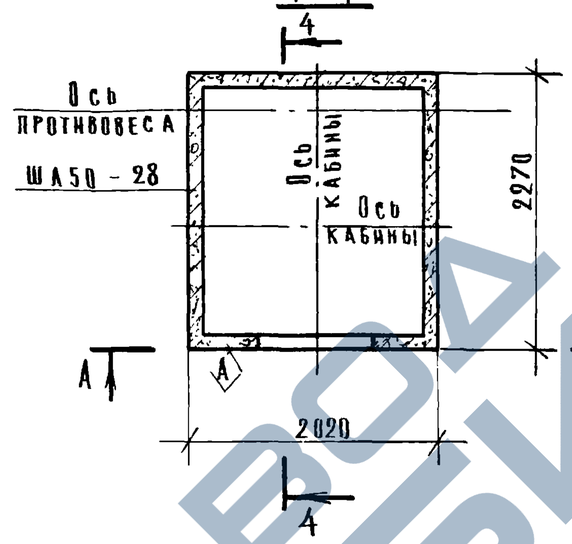

I вариант 3 — 3

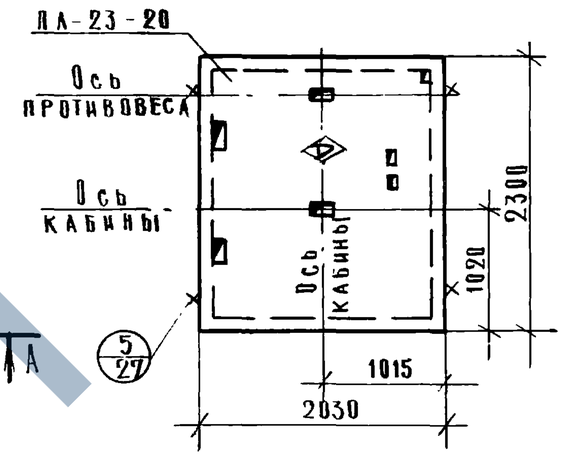

I и II варианты 2 — 2

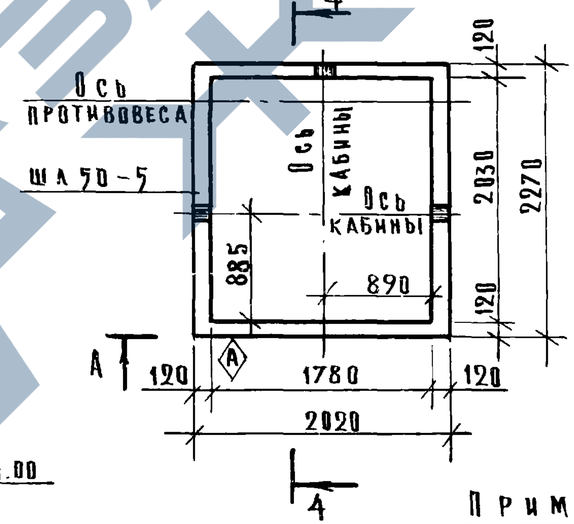

II вариант 3 — 3

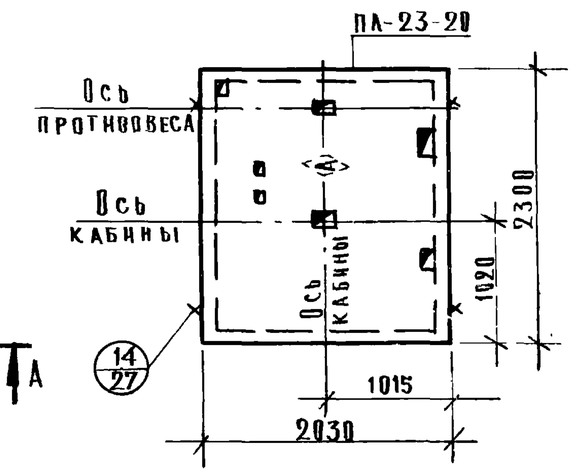

Примечания:

1. I и II варианты соответствуют I и II вариантам машинных помещений (см. лист АТ-5.16-71 альбома АТ-5.00-71)
2. Плита ПА-23-20 дана в серии ИИ-04-15 вып. 1.
3. Монолитный железобетонный участок МУ-3 дан на листе 30.

ТК 1976	Монтажная схема пассажирского лифта Q = 500 кг / кабина 1200×1400×2100, противовес сзади /, $h_{эт}$ = 3.3 м	Серия ИИ-04-15 Выпуск 0-1 Лист 10

Инж. Проверил: Пустильник

г. Москва

https://zavodjbi.com/

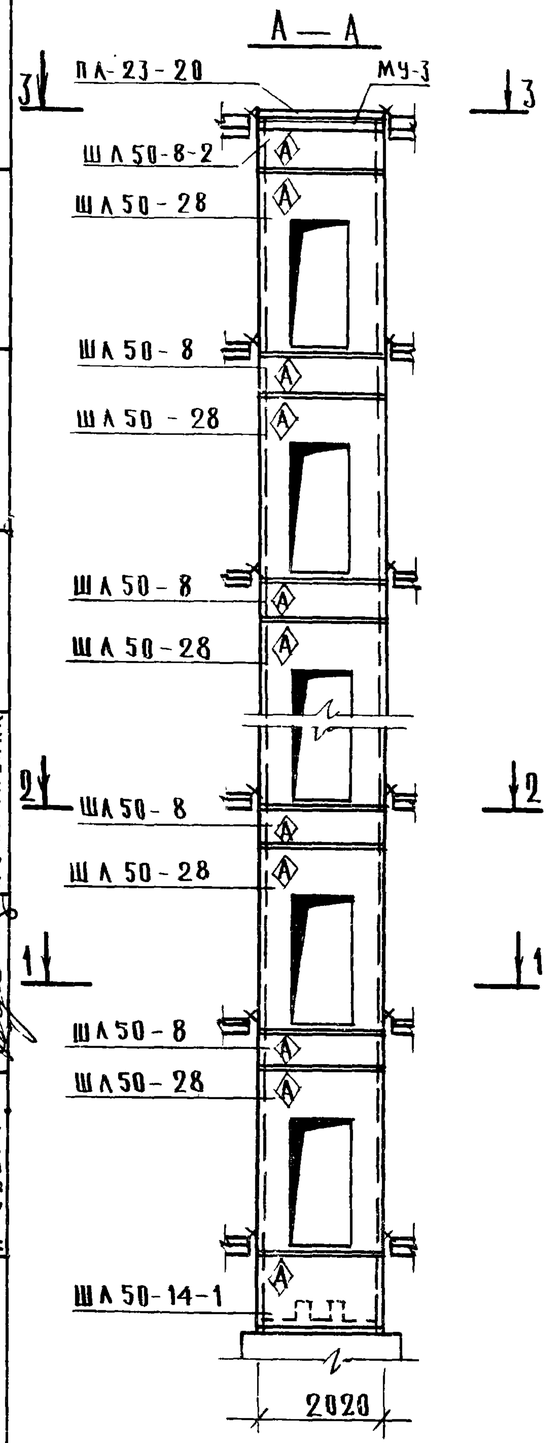

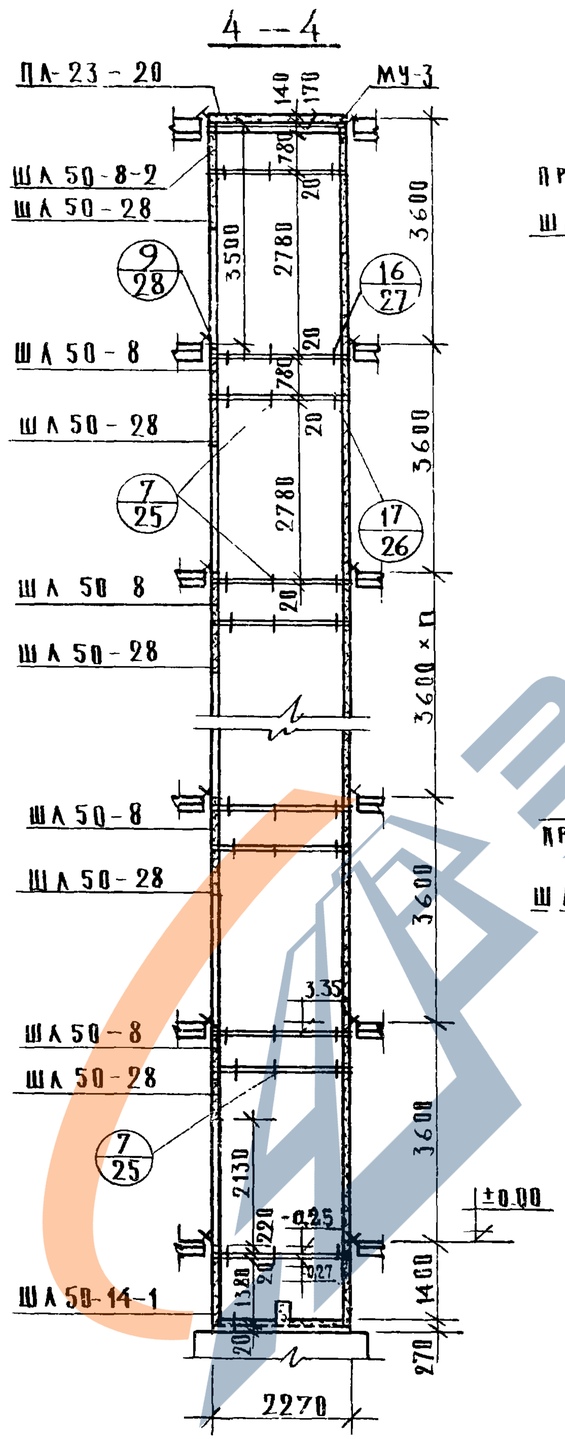

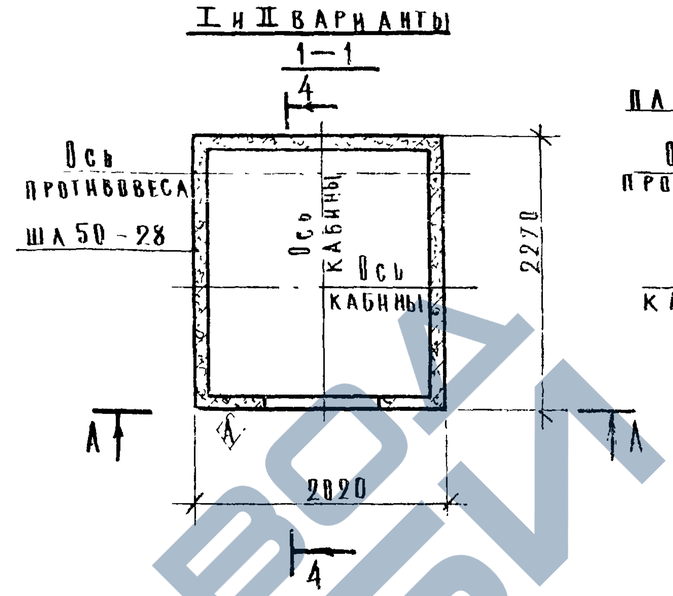

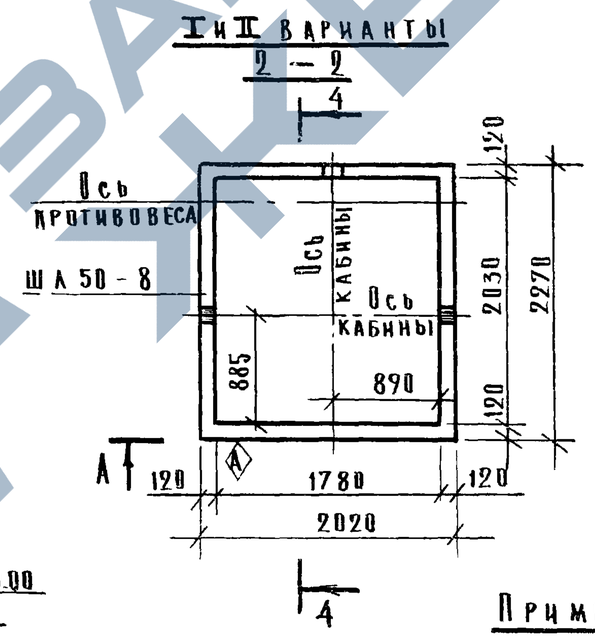

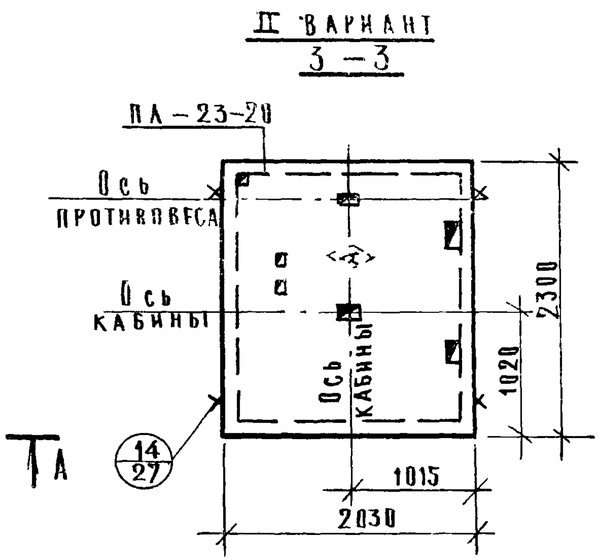

Примечание.

Пункты 1,2,3 даны на листе 10

Рук. группы	Рябикова		
Инженер	Сычева		
Проверил	Пустильник		

г. Москва

ТК 1976	Монтажная схема пассажирского лифта Q = 500 кг / кабина 1200 × 1400 × 2100, противовес сзади / h эт. = 3.6 м	Серия ИИ-04-15	
		Выпуск 0-1	Лист 11

14376 18

https://zavodjbi.com/
ЗАВОД ЖБИ

А—А

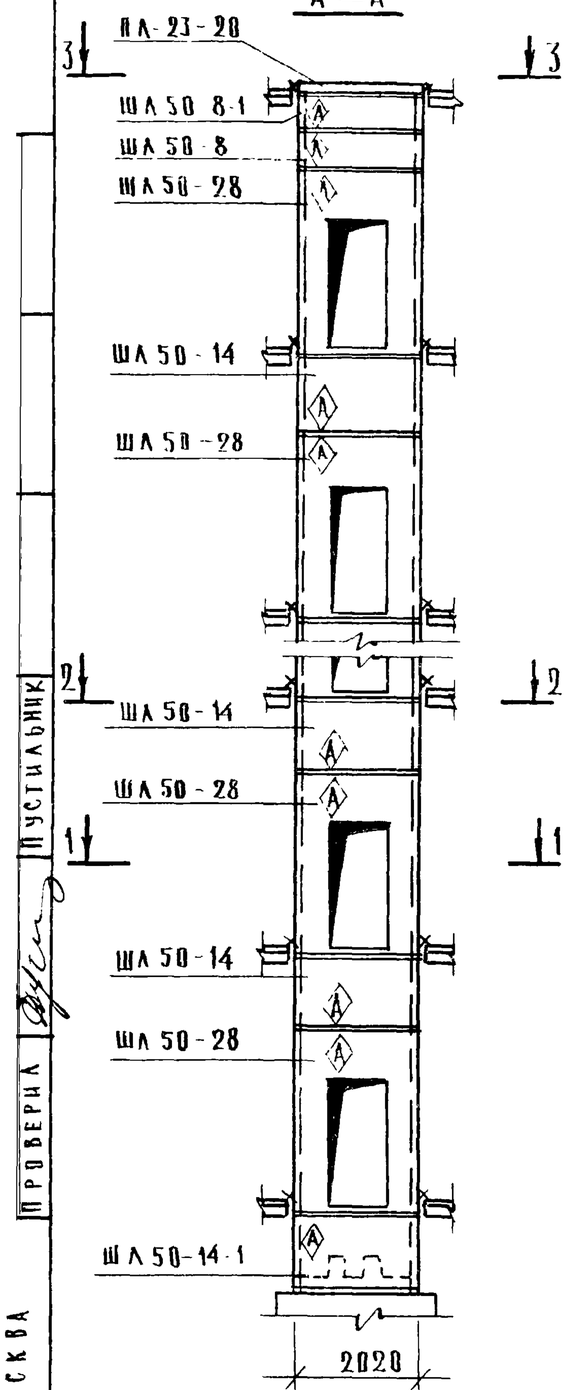

4—4

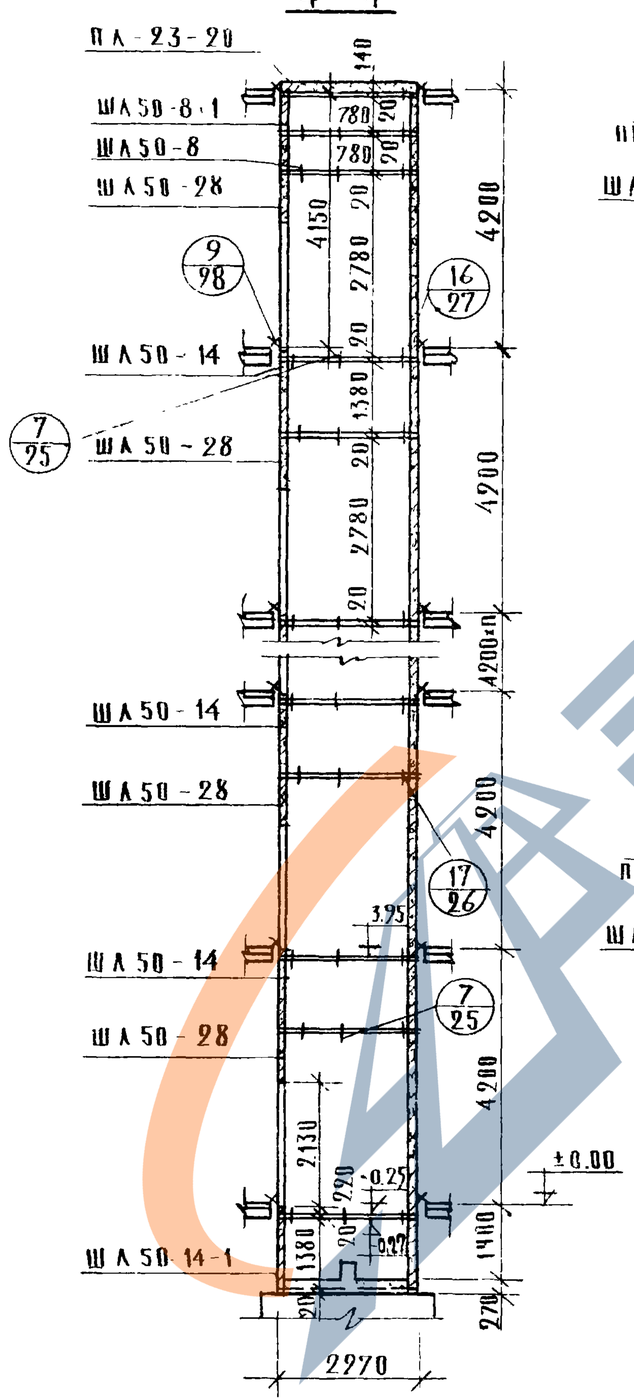

I и II варианты
1—1

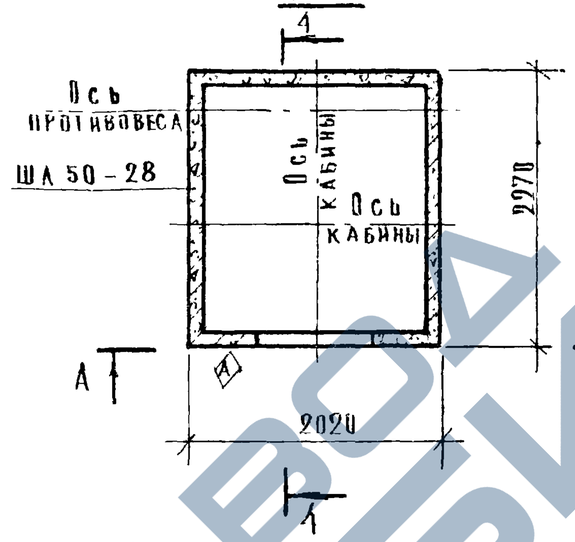

I вариант
3—3

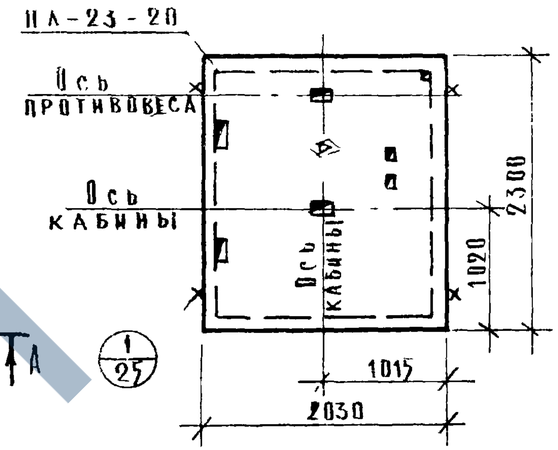

I и II варианты
2—2

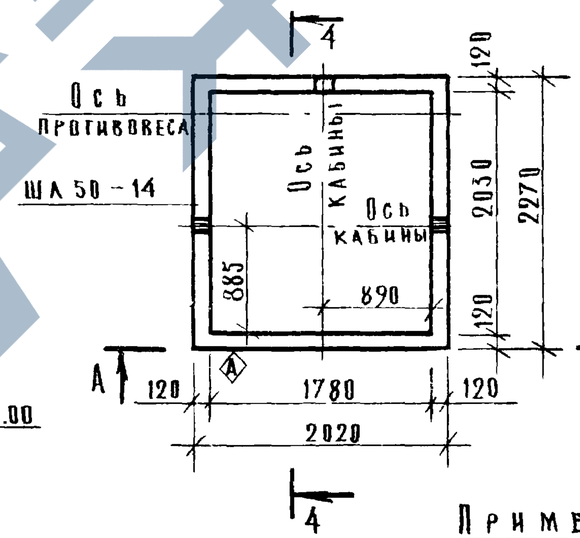

II вариант
3—3

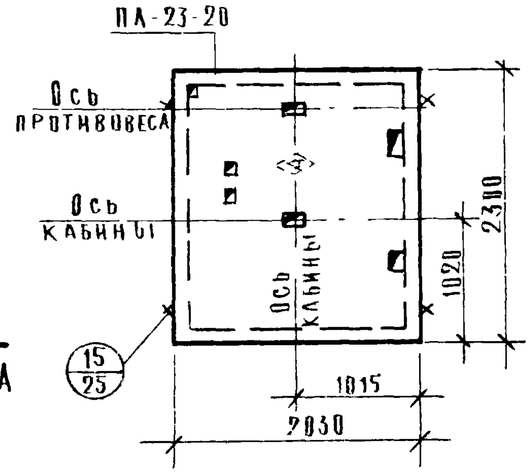

Примечание:

Пункты 1 и 2 даны на листе 10.

ТК		Серия ИИ-04-15	
1976	Монтажная схема пассажирского лифта Q=500 кг /кабина 1200×1400×2100, противовес сзади/, h эт. = 4.2 м	Выпуск 0-1	Лист 12

Пустильник

Проверил

Т. Москва

https://zavodjbi.com/

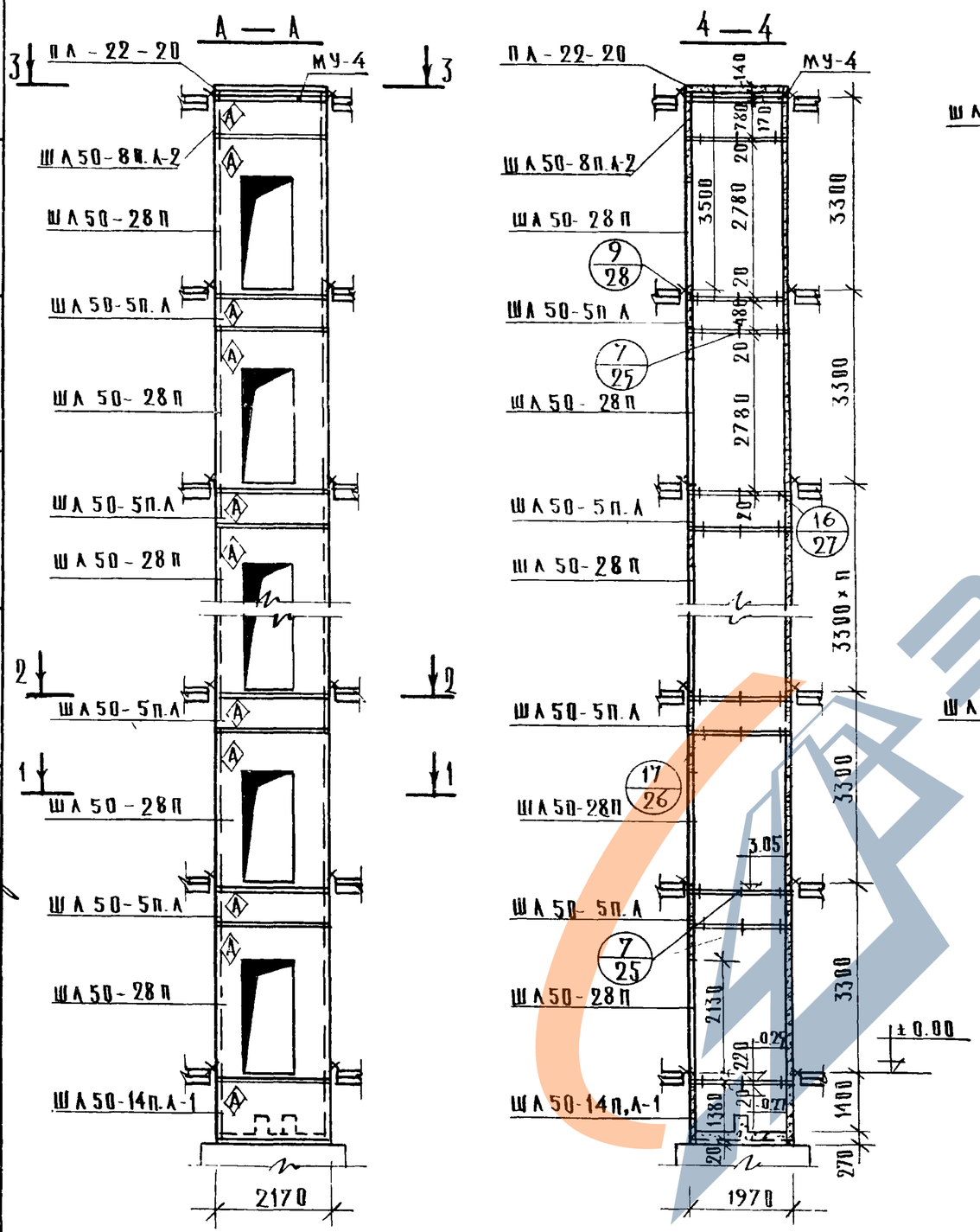

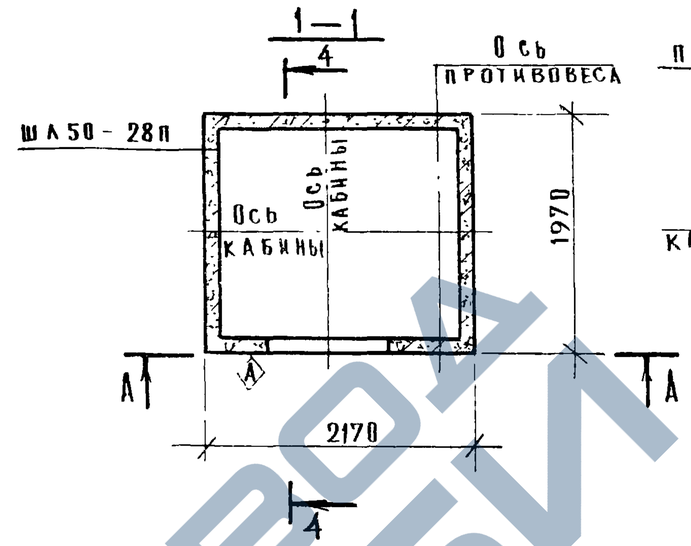

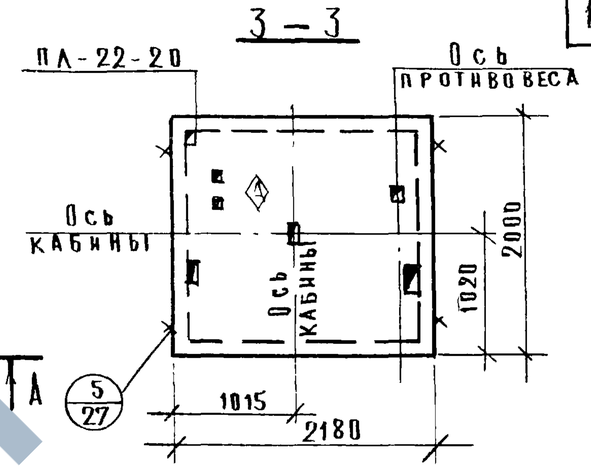

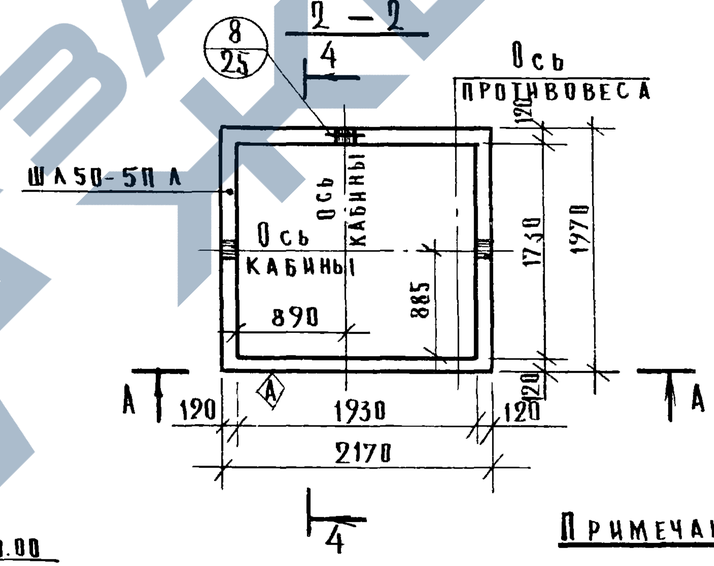

Примечания:

1. Монтажная схема и расположение плиты покрытия соответствуют I варианту машинного помещения (см. лист АТ-5 17-71 альбома АТ-5.00-71)
2. Плита ПЛ-22-20 дана в серии ИИ-04-15/дополнение 1 к выпуску 1).
3. Монолитный железобетонный участок МУ-4 дан на листе 30.

Гл. инж. пр.	Рубинова		
Рук. группы	Сычева		
Инженер	Пустильник		
Проверил			

ГИПРОНИИЗДРАВ
г. Москва

ТК 1976

Монтажная схема пассажирского лифта Q=500 кг (кабина 1200×1400×2100, противовес справа), hэт.=3.3 м.

Серия ИИ-04-15	
Выпуск 0-1	Лист 13

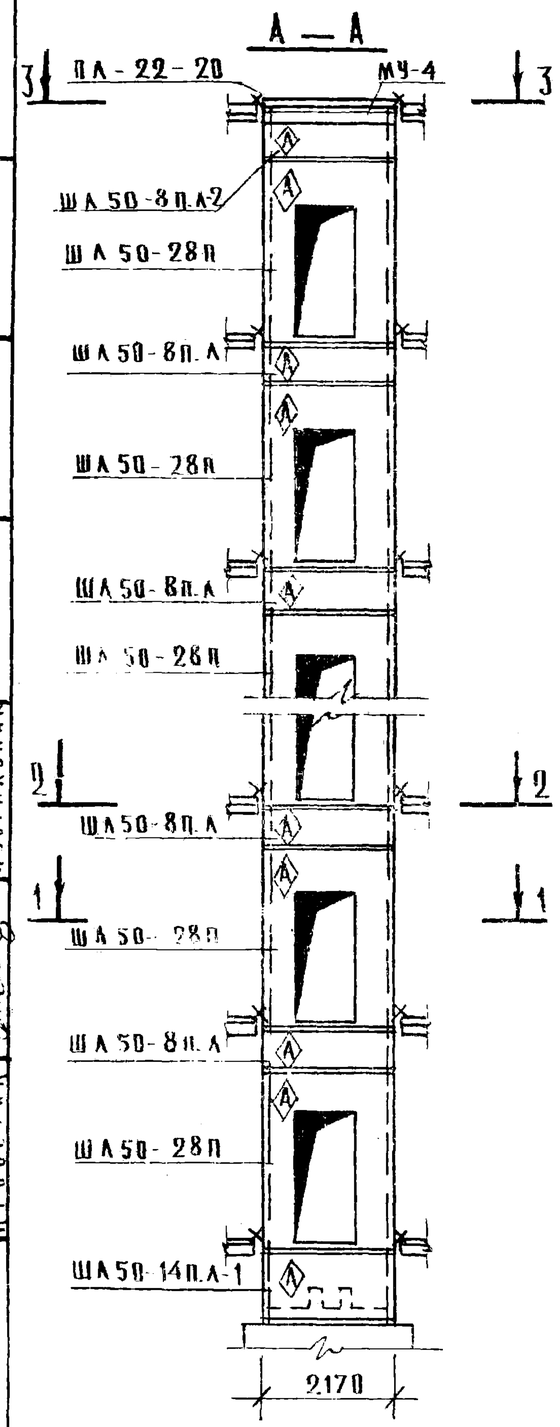

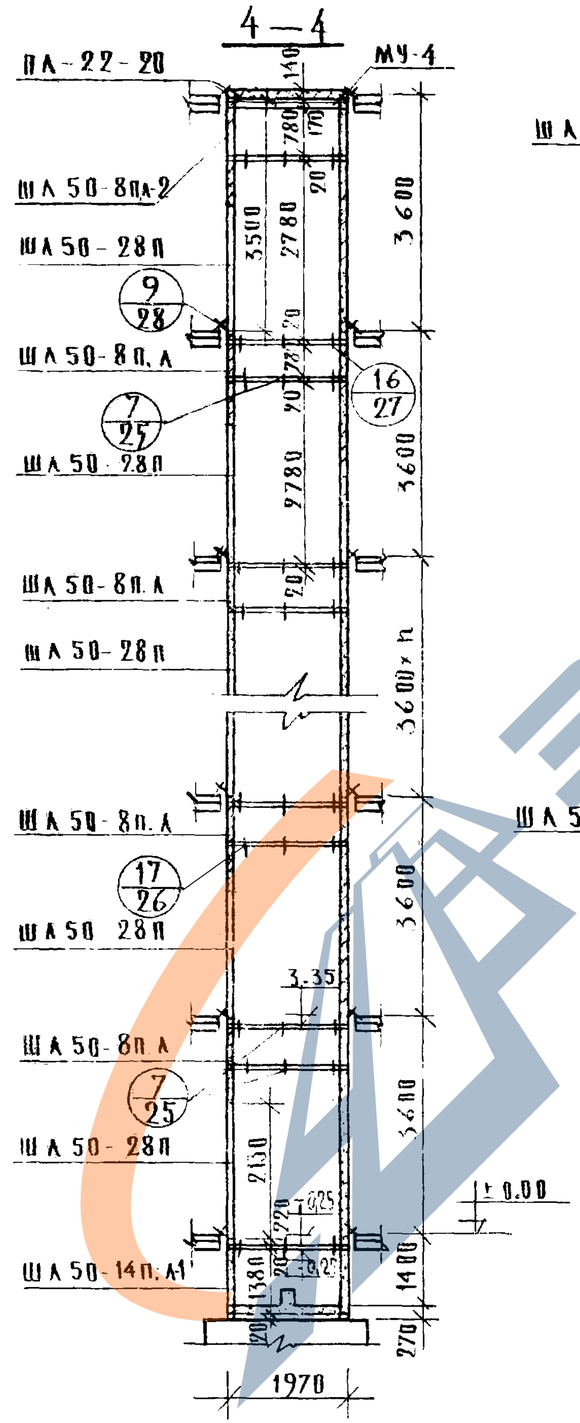

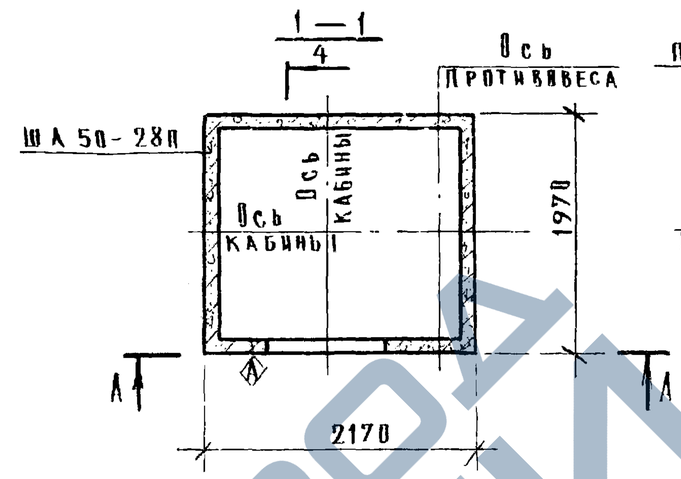

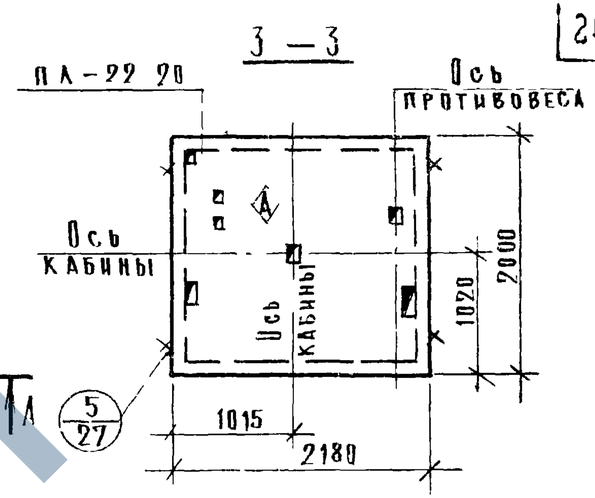

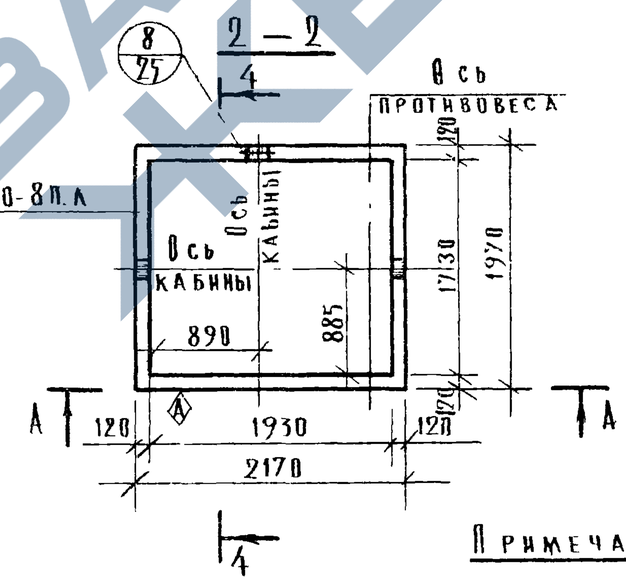

Примечание:

Пункты 1, 2, 3 даны на листе 13.

ТК 1976	Монтажная схема пассажирского лифта Q=500кг (кабина 1200×1400×2100, противовес справа), hэт.=3.6м	Серия ИИ-04-15 Выпуск 0-1	Лист 14

Т. Москва Пустильник Проверил

https://zavodjbi.com/
ЗАВОД ЖБИ

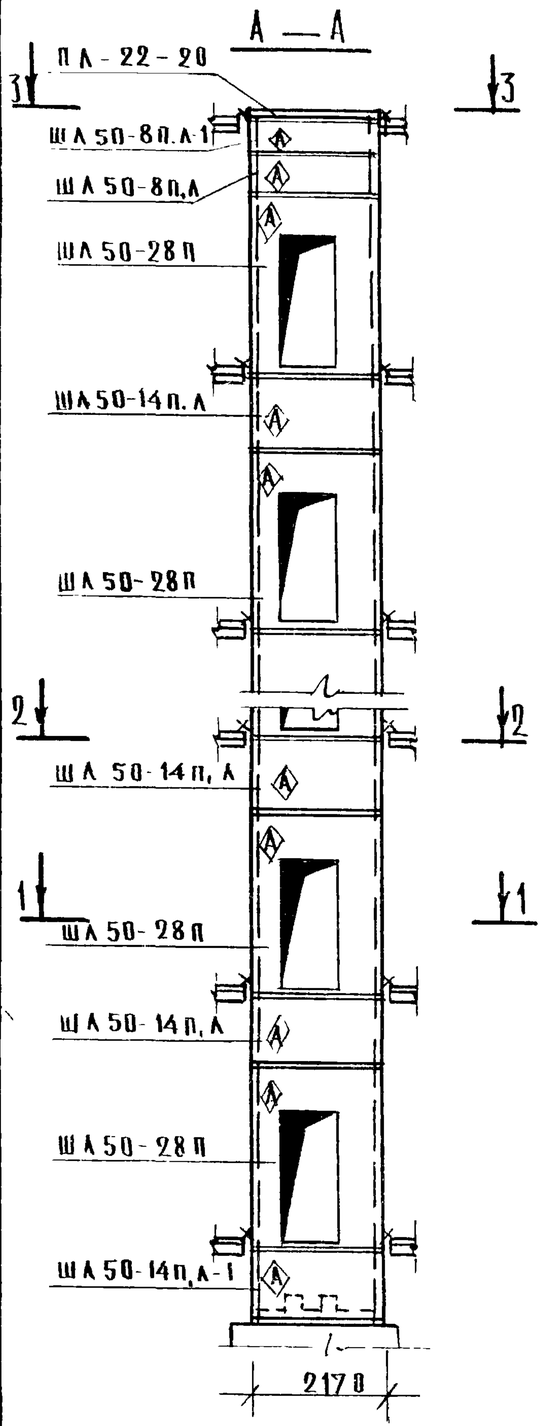

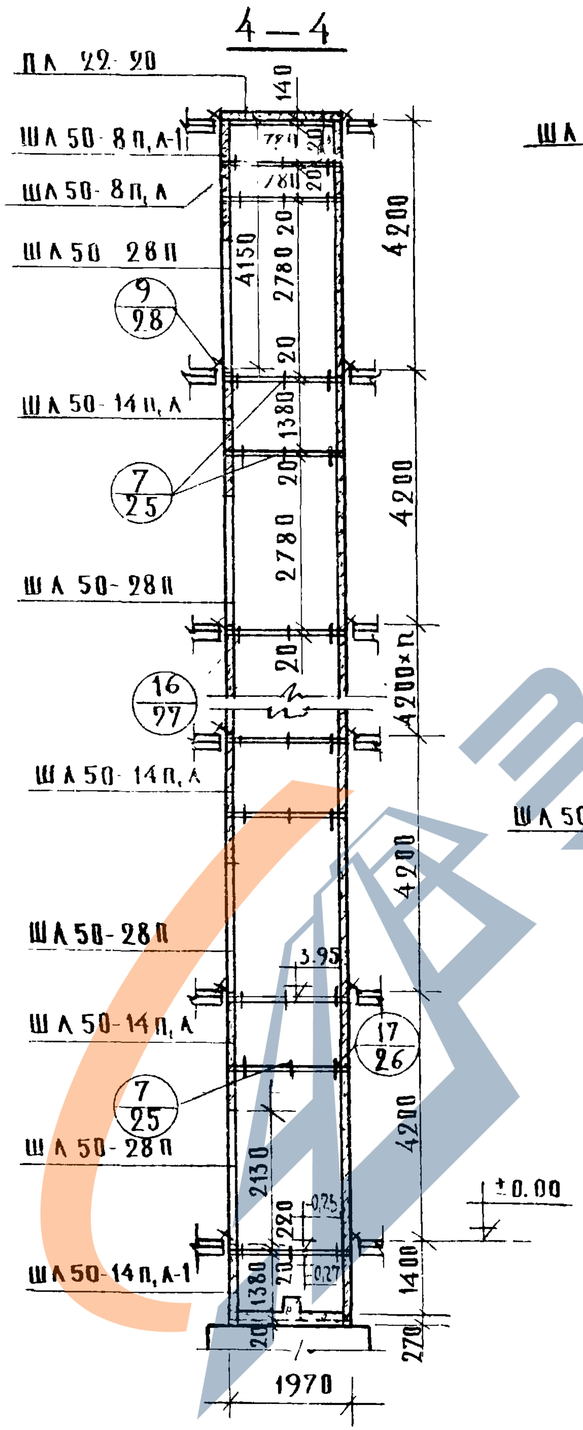

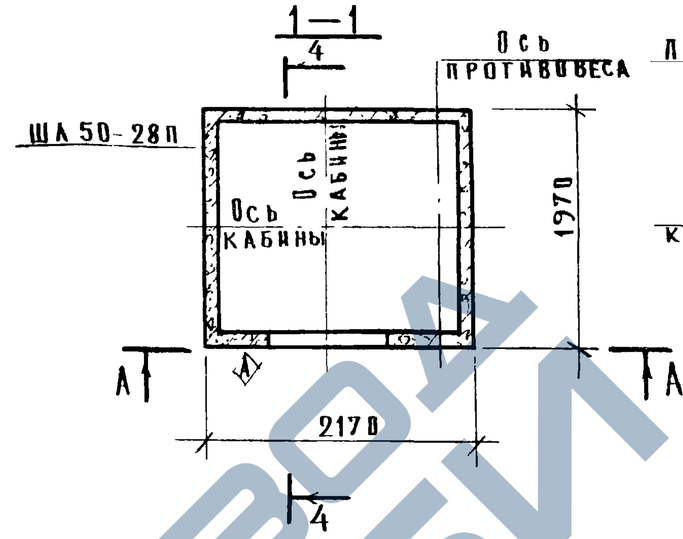

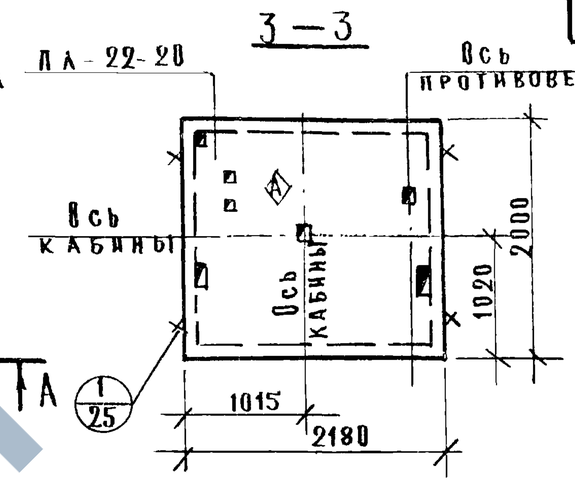

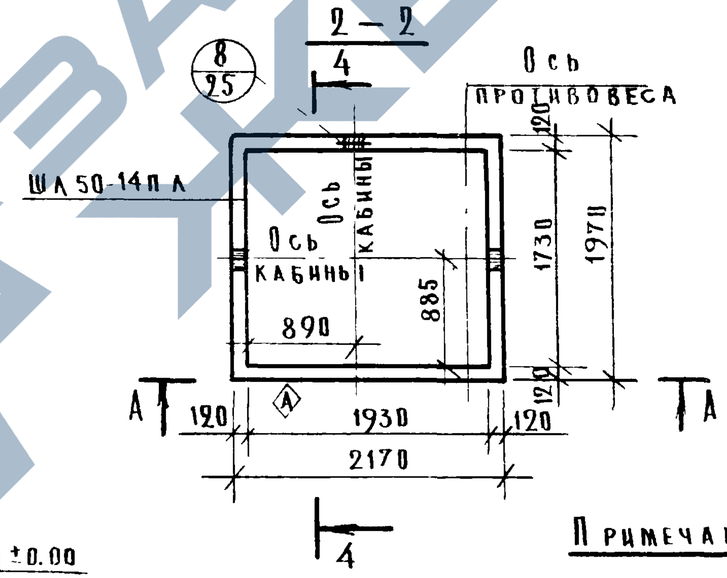

Примечание:

Пункты 1 и 2 даны на листе 13.

Разработ.	Дубровмач		
Рук. гр.	Рябикова		
Инженер	Сычева		
Проверил	Пустальник		

ГИПРОНИИЗДАВ г. Москва

ТК 1976

МОНТАЖНАЯ СХЕМА ПАССАЖИРСКОГО ЛИФТА Q=500 кг /КАБИНА 1200×1400×2100, ПРОТИВОВЕС СПРАВА/ $h_{эт.}$=4.2м

Серия ИИ-04-15	
Выпуск 0-1	Лист 15

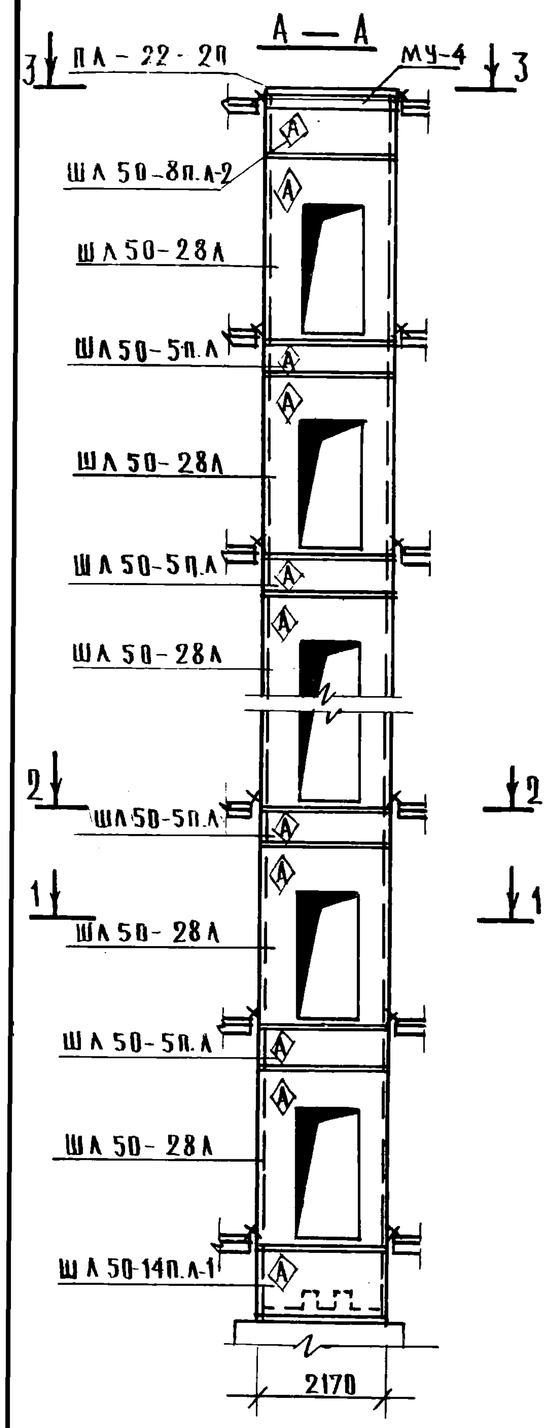

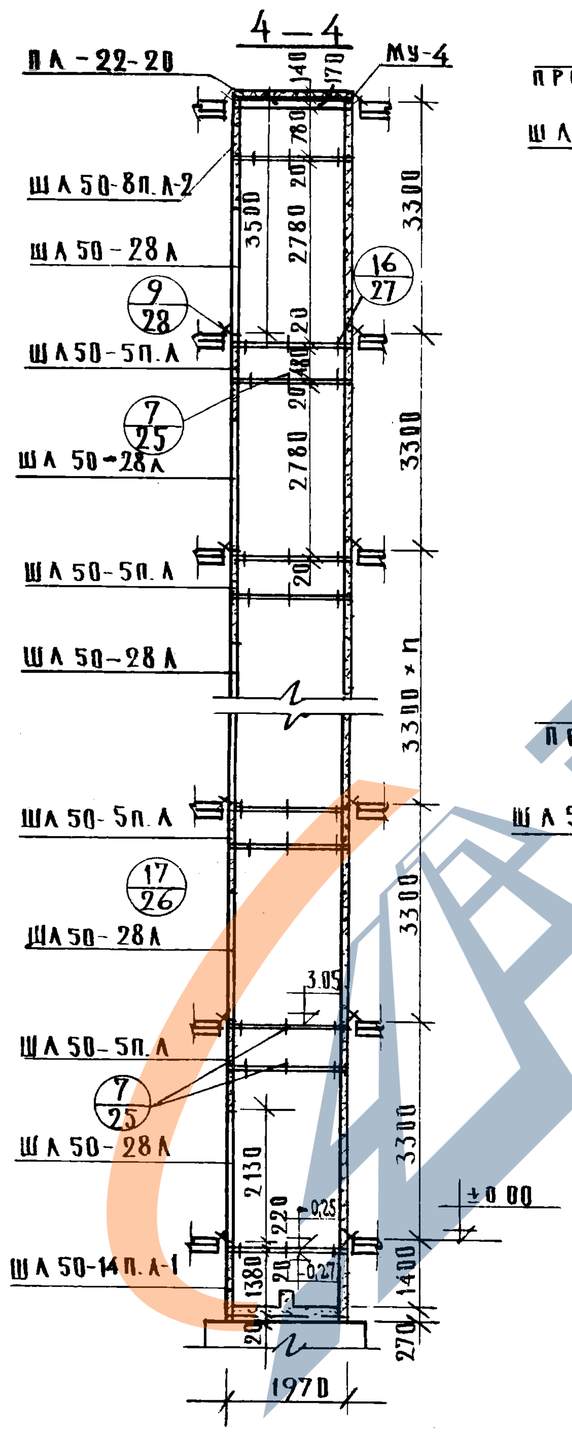

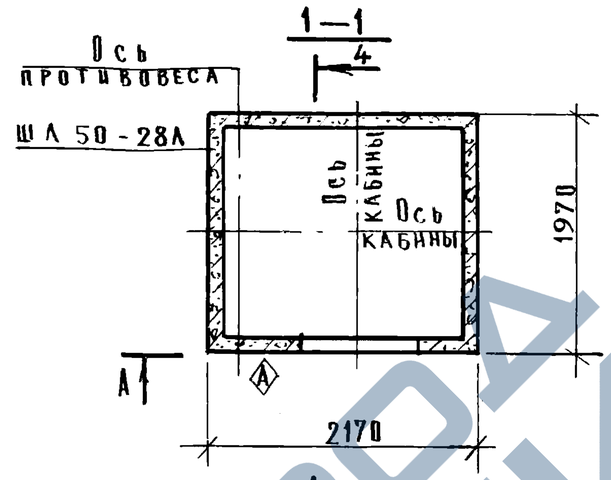

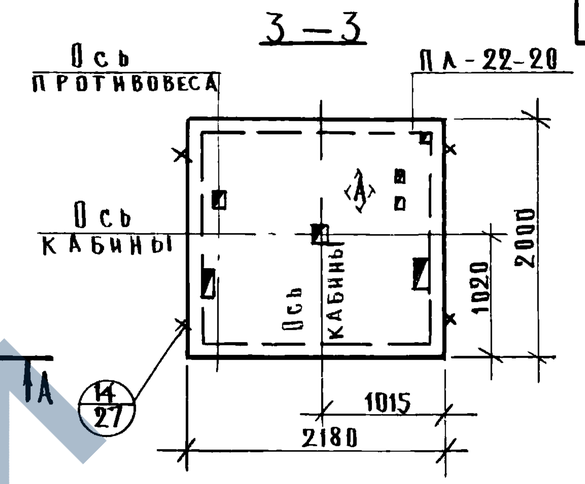

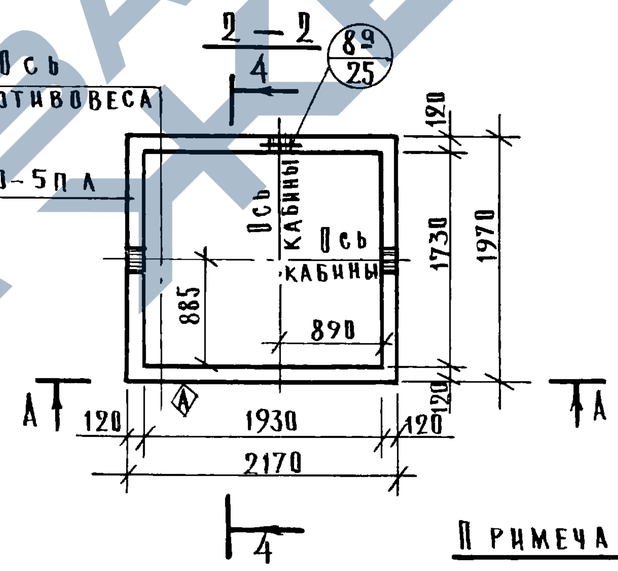

Примечания:

1. Монтажная схема и расположение плиты покрытия соответствуют I варианту машинного помещения (см лист АТ-5.18-71 Альбома АТ-5.00-71)
2. Плита ПЛ-22-20 дана в серии ИИ-04-15 (дополнение 1 к выпуску 1).
3. Монолитный железобетонный участок МУ-4 дан на листе 30.

ТК 1976	Монтажная схема пассажирского лифта Q = 500 кг / кабина 1200 × 1400 × 2100, противовес слева / $h_{эт}$ = 3.3 м	Серия ИИ-04-15	
		Выпуск 0-1	Лист 16

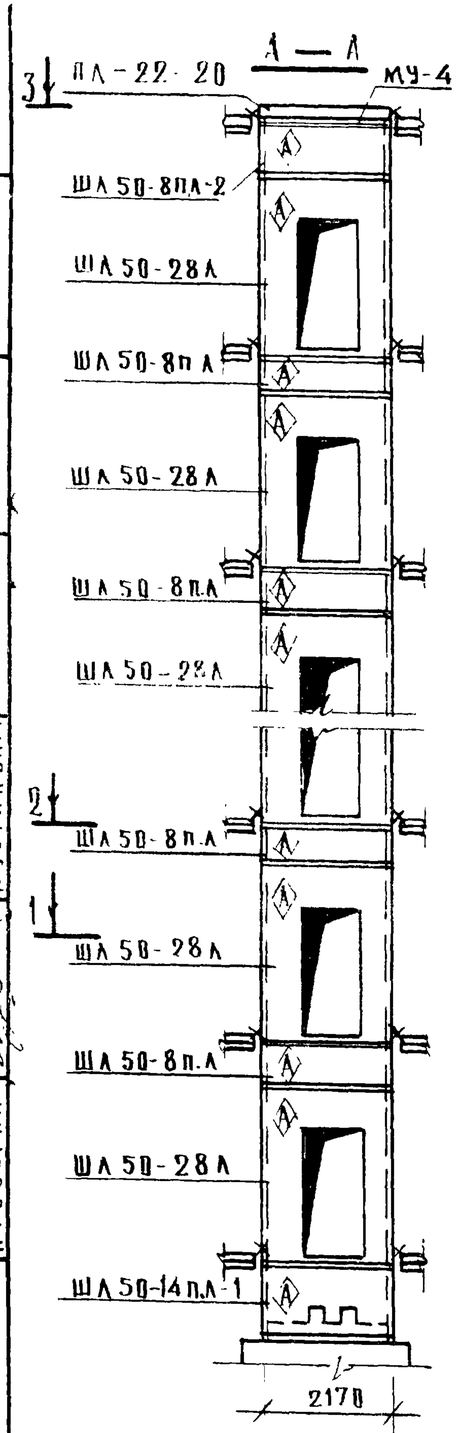

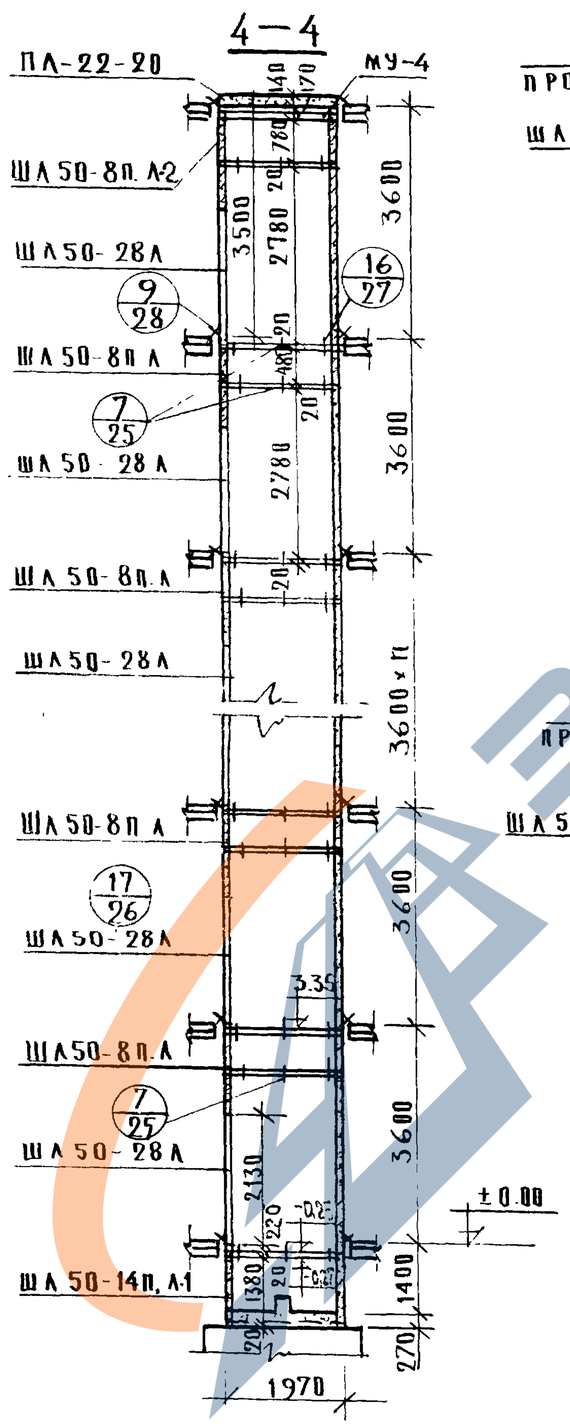

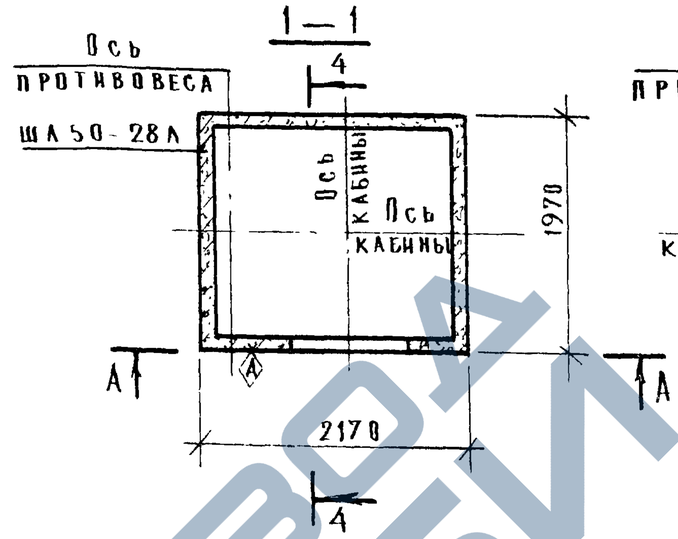

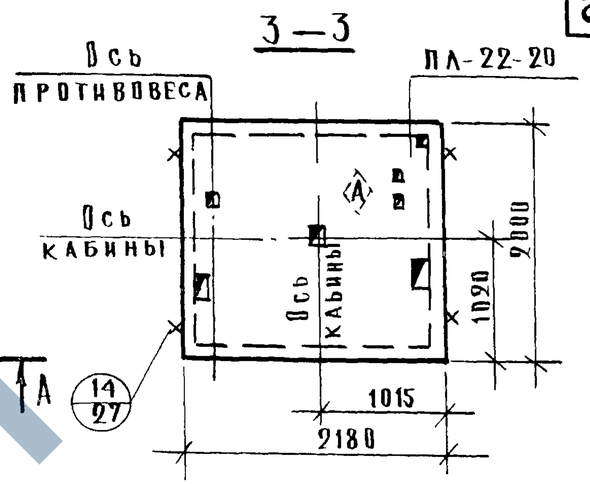

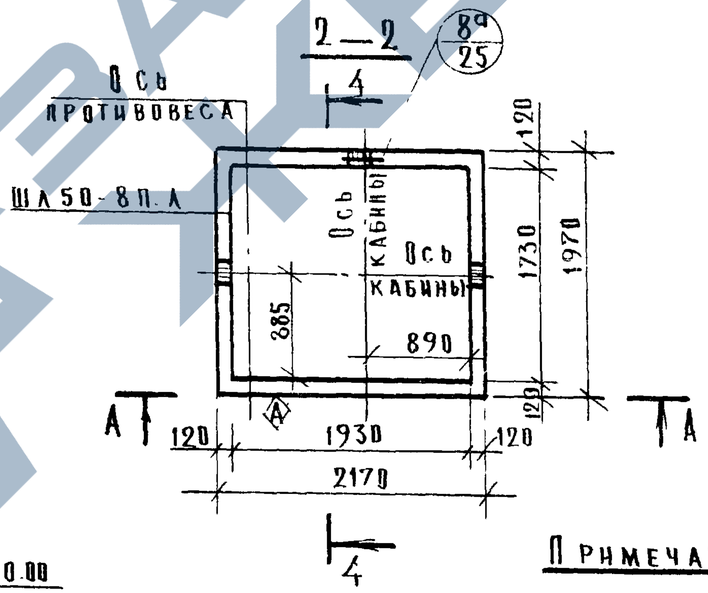

Примечание:

Пункты 1, 2, 3 даны на листе 16.

ТК 1976	Монтажная схема пассажирского лифта Q=500 кг / кабина 1200×1400×2100, противовес слева /, h эт.=3.6 м	Серия ИИ-04-15	
		Выпуск 0-1	Лист 17

14376 24

Архитектура. Конструкции. Отопление и вентиляция. Электрика. Пустильник. Руководитель. Инженер. Проверил. г. Москва

ЗАВОД ЖБИ

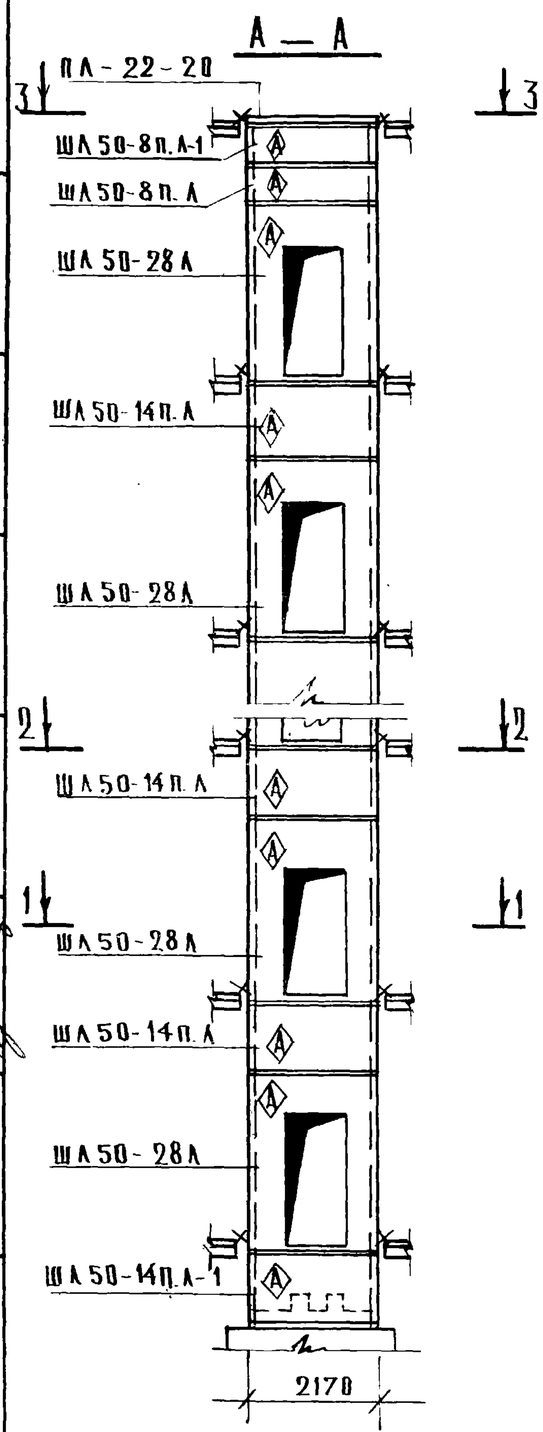

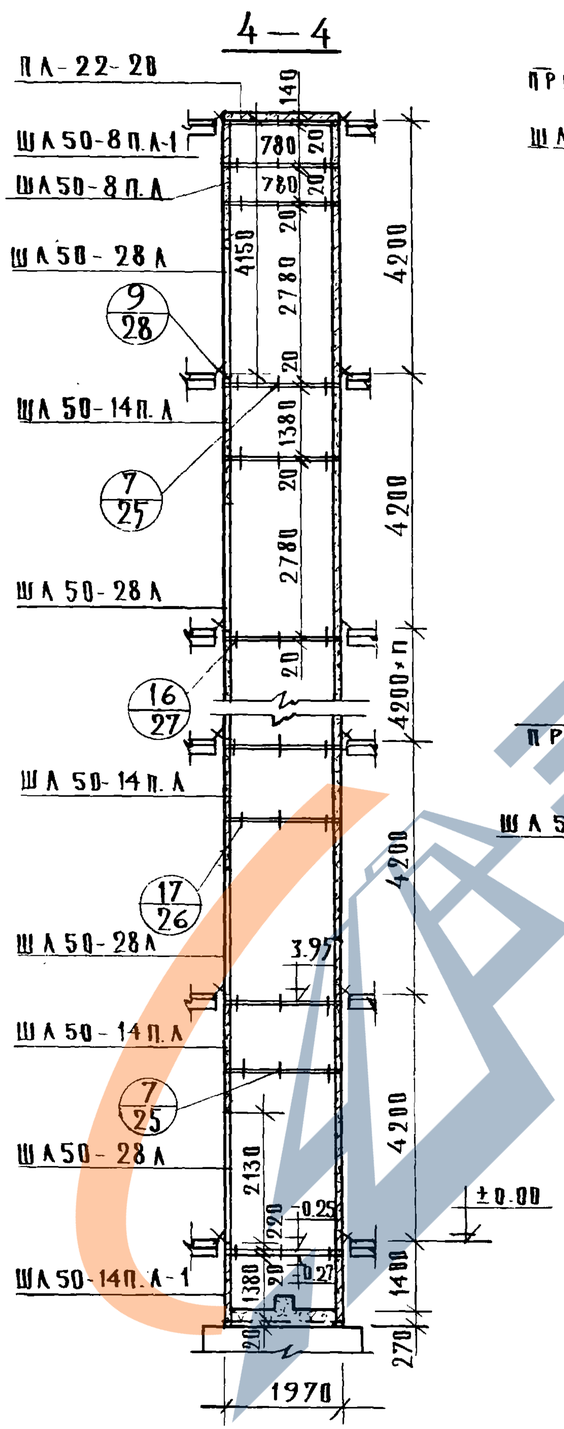

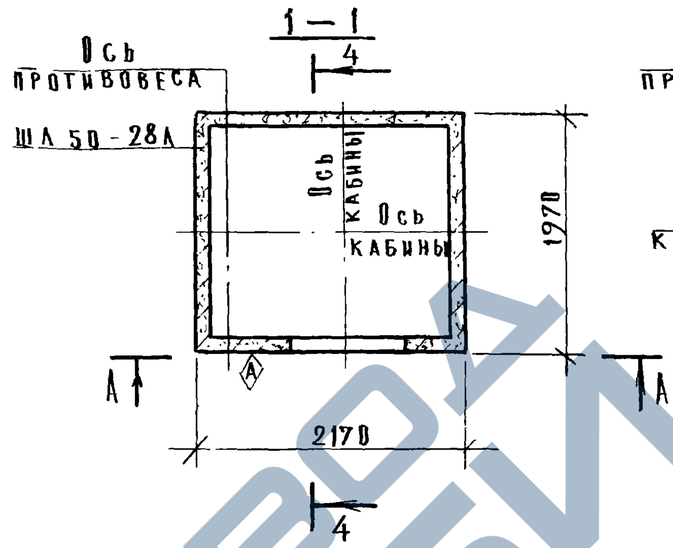

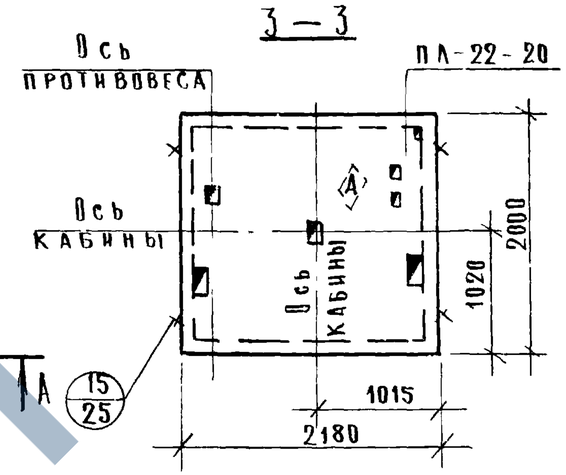

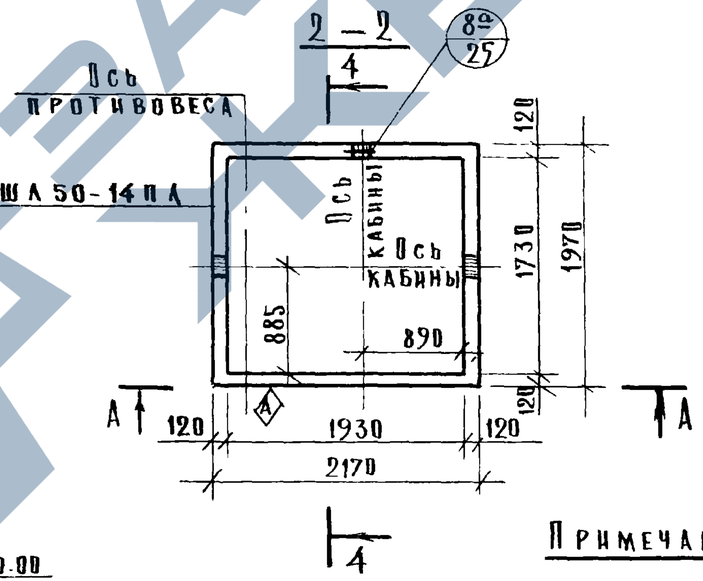

Примечание:

Пункты 1 и 2 даны на листе 16.

ТК 1976	Монтажная схема пассажирского лифта Q=500кг /Кабина 1200×1400×2100, противовес слева/, hэт.=4.2м	Серия ИИ-04-15	
		Выпуск 0-1	Лист 18

Инженер Сычева
Проверил Пустильник
г. Москва

14376 25

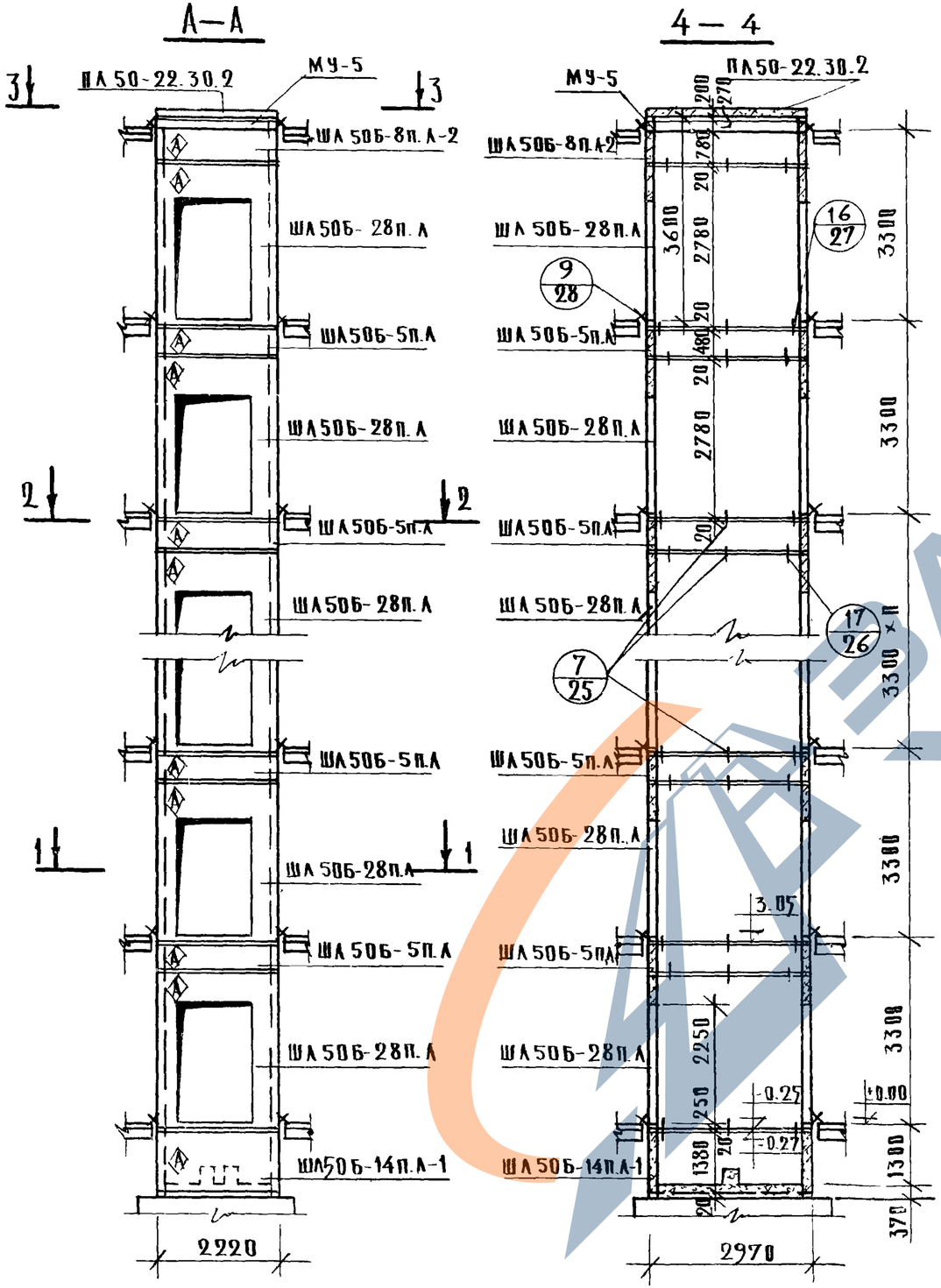

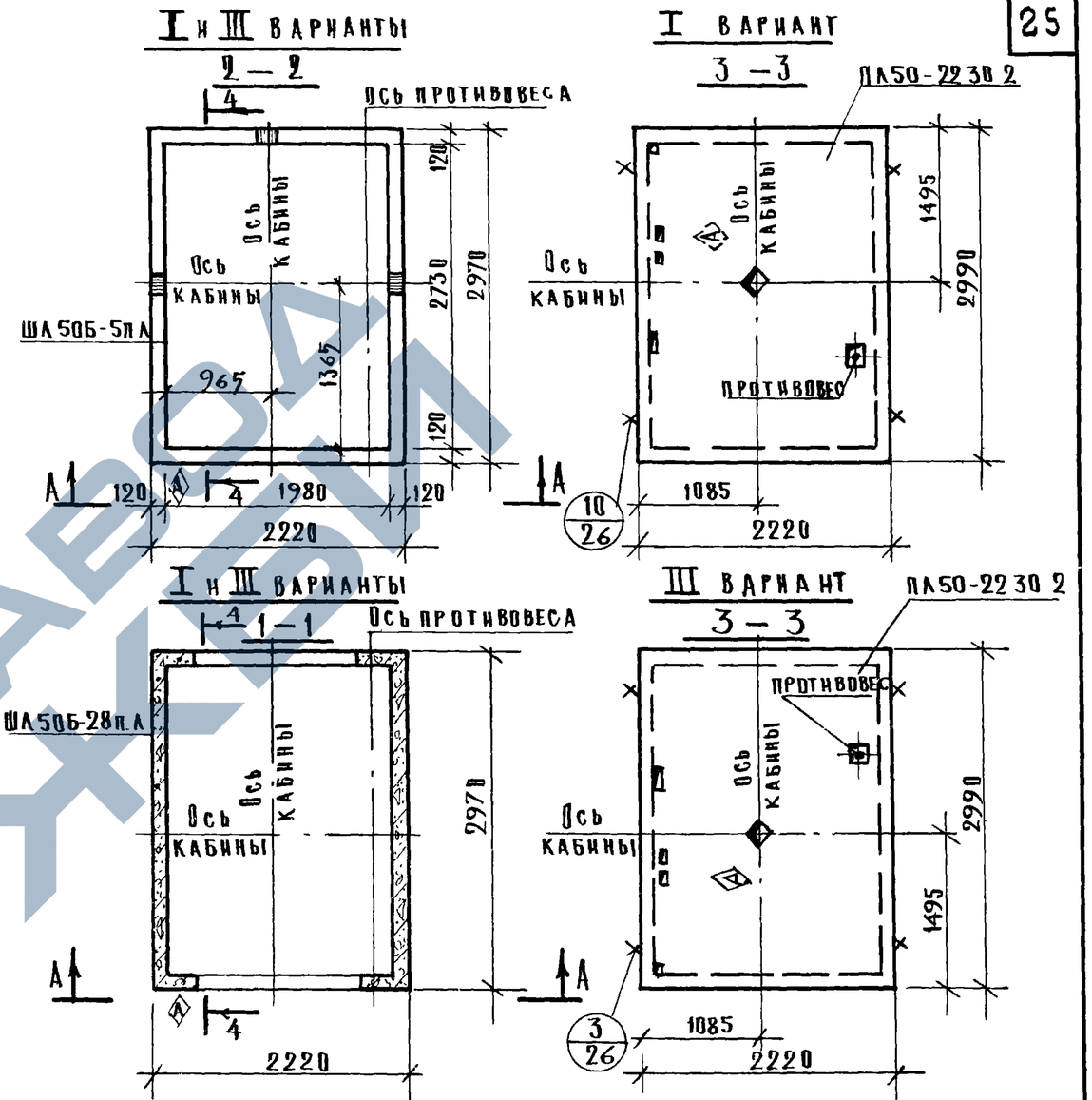

Примечания:

1. I вариант соответствует I варианту машинного помещения /см лист АТ-4.31-66 альбома АТ-5.00-71/.
2. III вариант соответствует II варианту машинного помещения /см. лист АТ-4.31-66 альбома АТ-5.00-71/, повернутому на 180°.
3. Монолитный железобетонный участок МУ-5 дан на листе 31.

ГИПРОНИИЗДРАВ г. Москва	ГА. ИНЖ. ПР-ТА	А. ШЕРМАН	
	РУК. ГРУППЫ	Рябикова	
	ИНЖЕНЕР	Набодрик	
	ПРОВЕРИЛ	Пустильник	

Архивный №

ТК 1976

Монтажная схема больничного лифта Q = 500 кг /кабина 1500×2500×2100, противовес справа/, hэт. = 3.3 м

Серия ИИ-04-15 | Выпуск 0-1 | Лист 19

14376 26

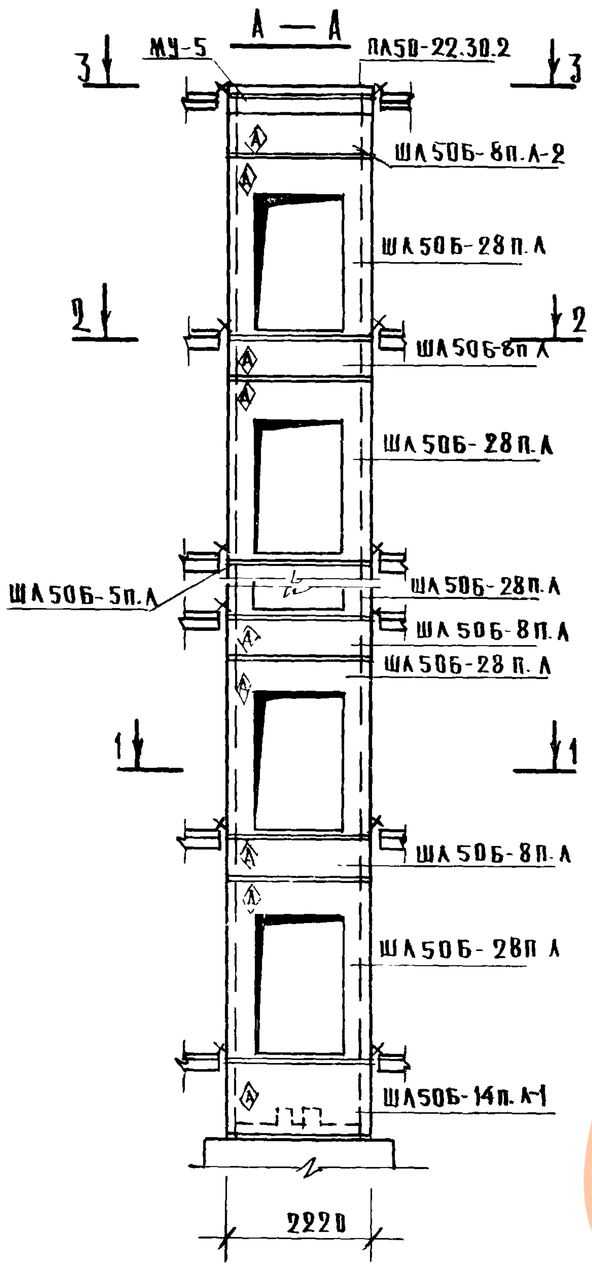

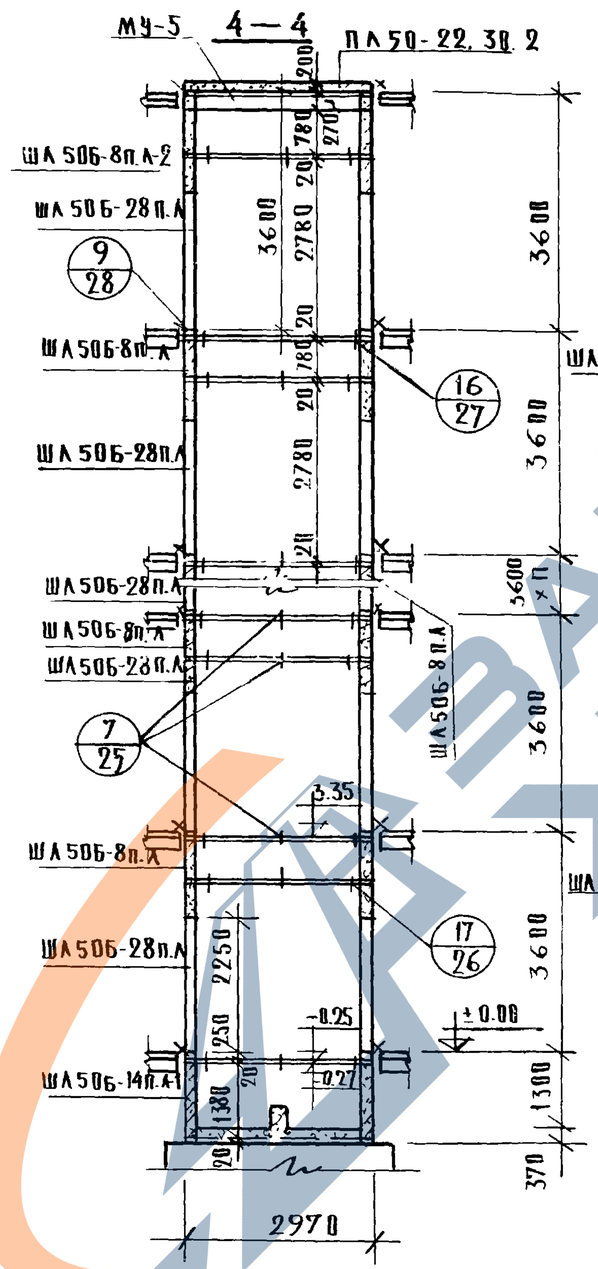

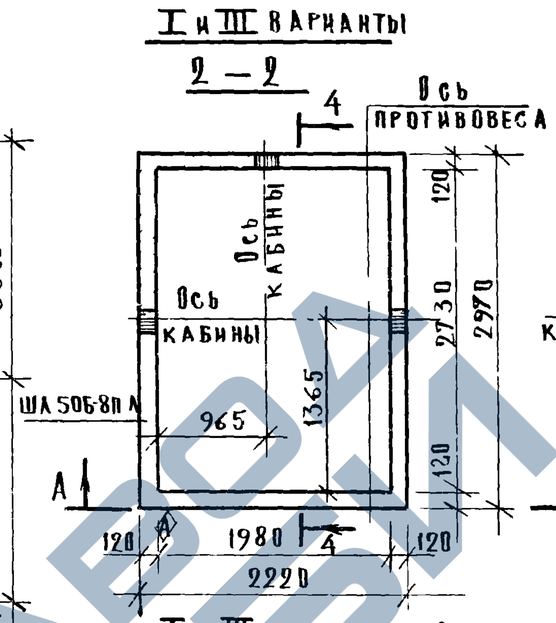

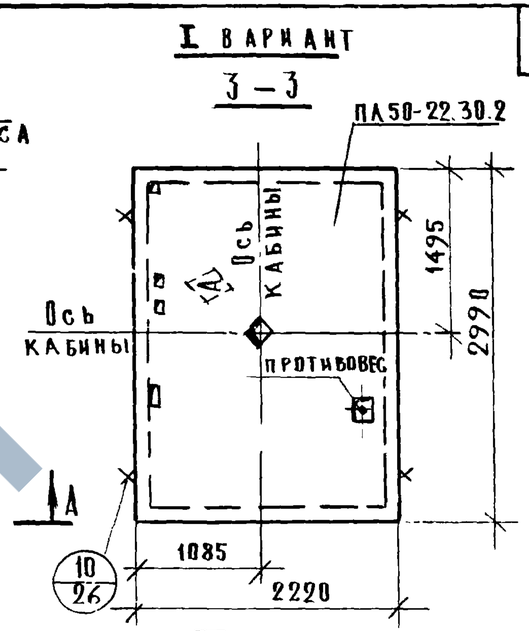

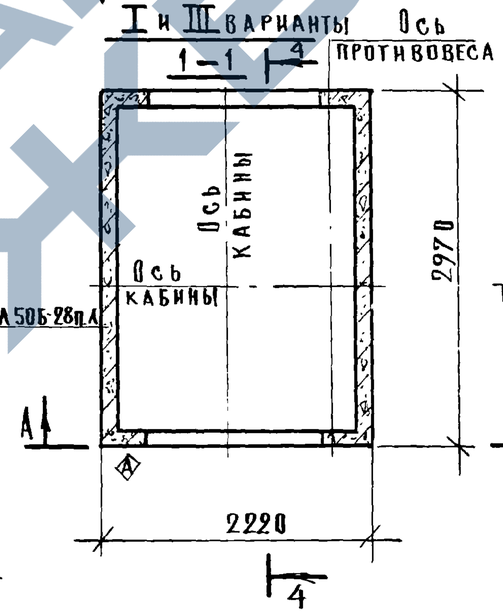

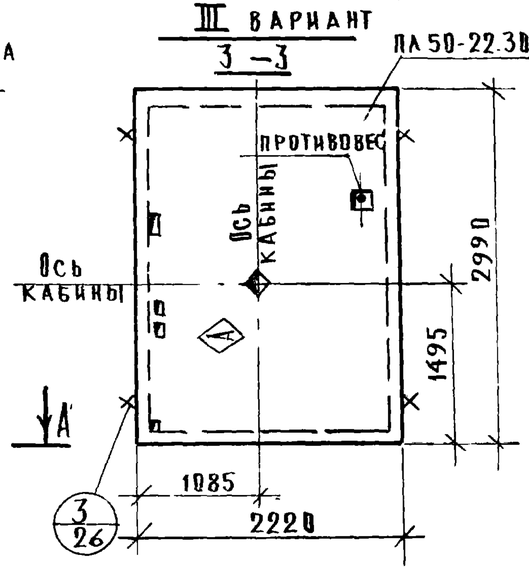

ПРИМЕЧАНИЕ:

Пункты 1, 2, 3 см. на листе 19.

ТК 1976	Монтажная схема больничного лифта Q=500кг / кабина 1500×2500×2100, противовес справа/, hэт=3.6м	Серия ИИ-04-15	Выпуск 0-1	Лист 20

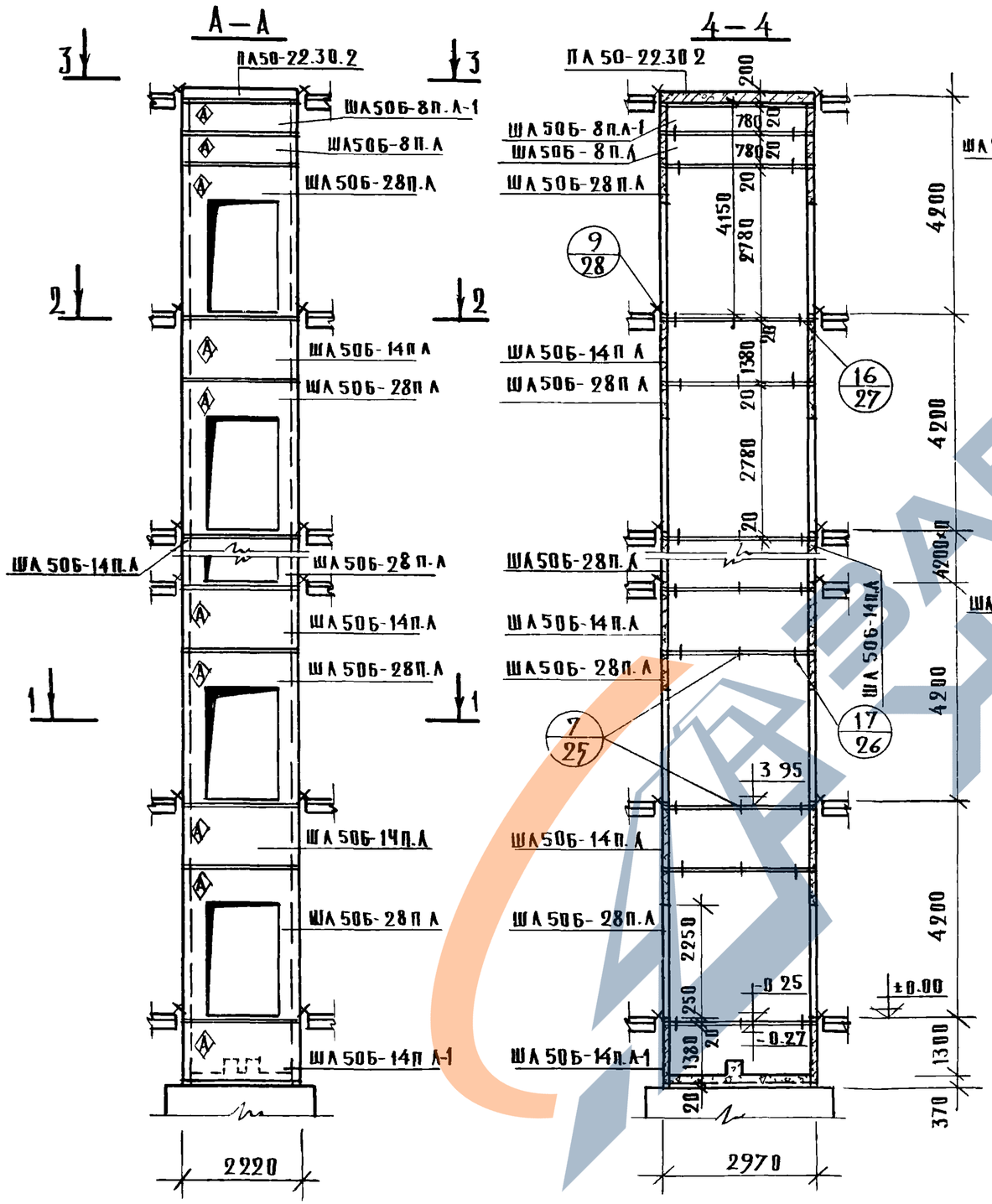

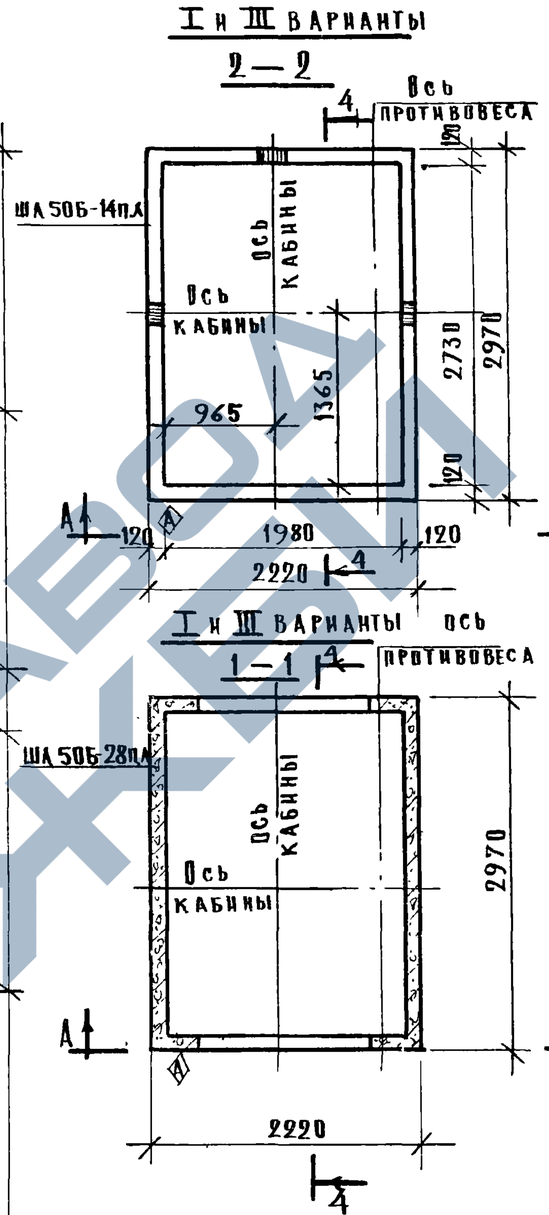

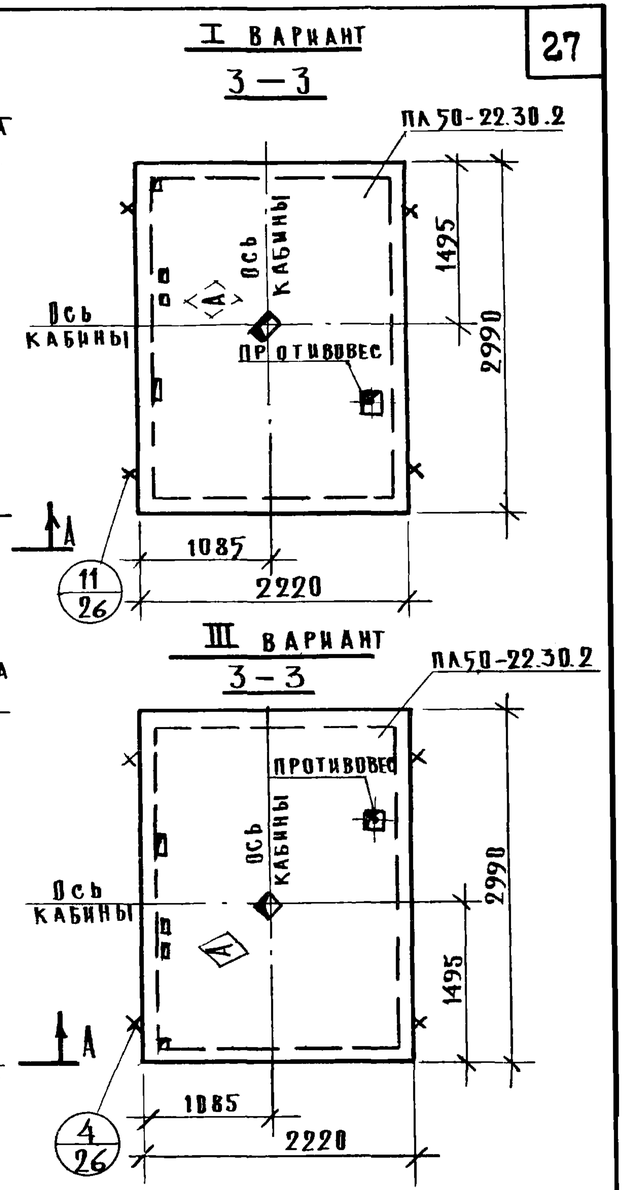

Примечание:

Пункты 1, 2 см. на листе 19

Гл. инж. пр-та	Либерман		
Рук. группы	Рябкова		
Инженер	Набодарик		
Проверил	Пустальник		

Архивный №

ГИПРОНИИЗДРАВ
г. Москва

ТК 1976	Монтажная схема больничного лифта Q = 500 кг / кабина 1500×2500×2100, противовес справа), hэт = 4.2 м	Серия ИИ-04-15 Выпуск 0-1	Лист 21

14376 28

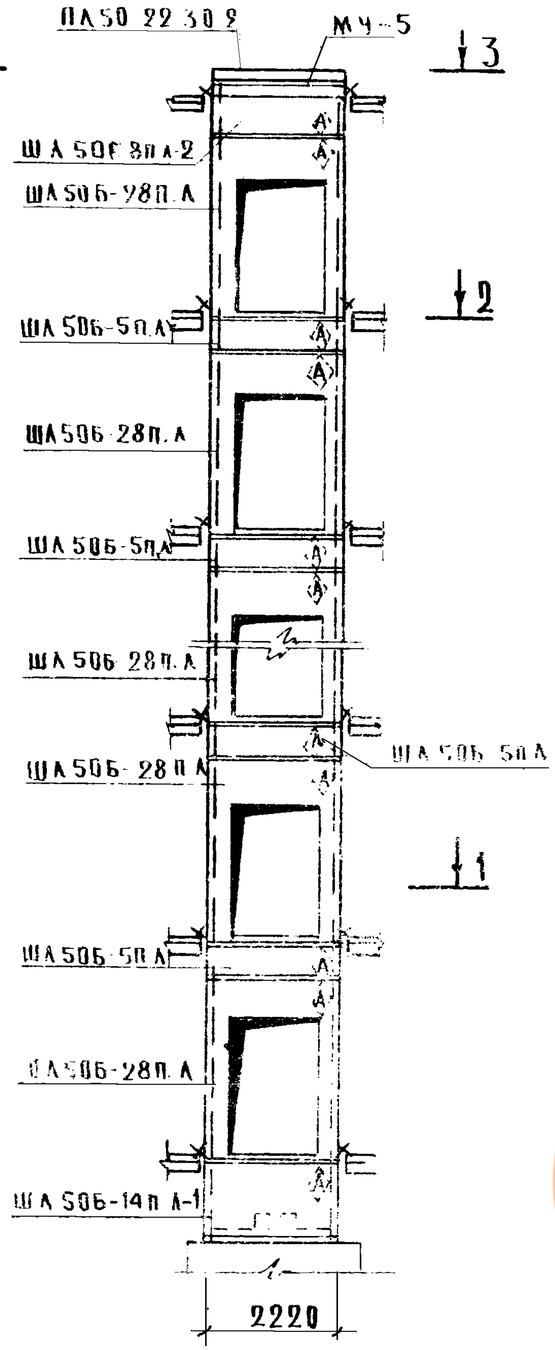

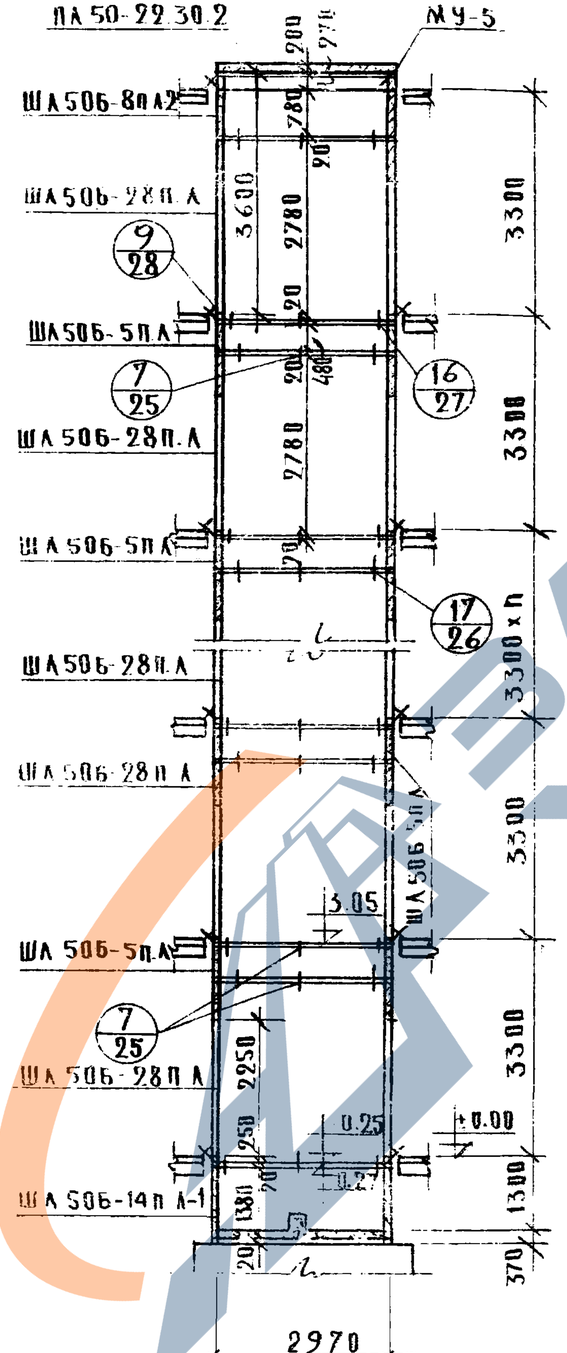

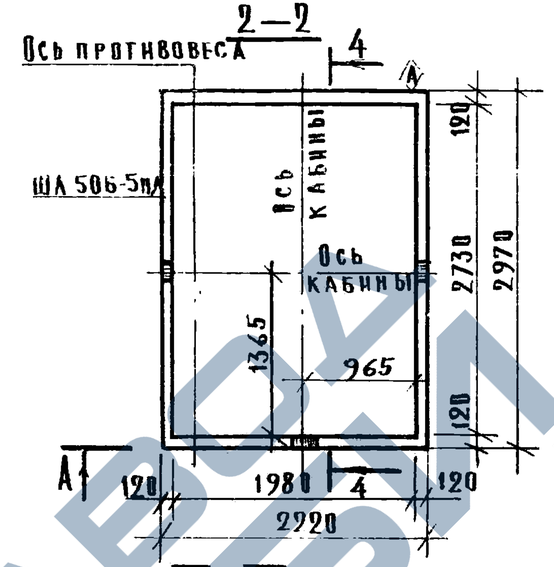

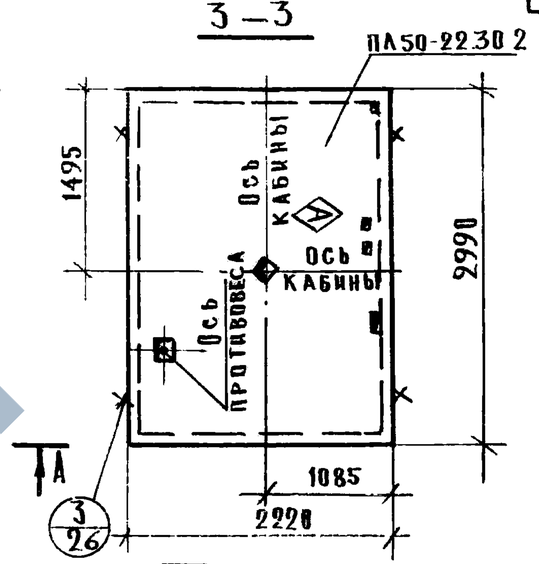

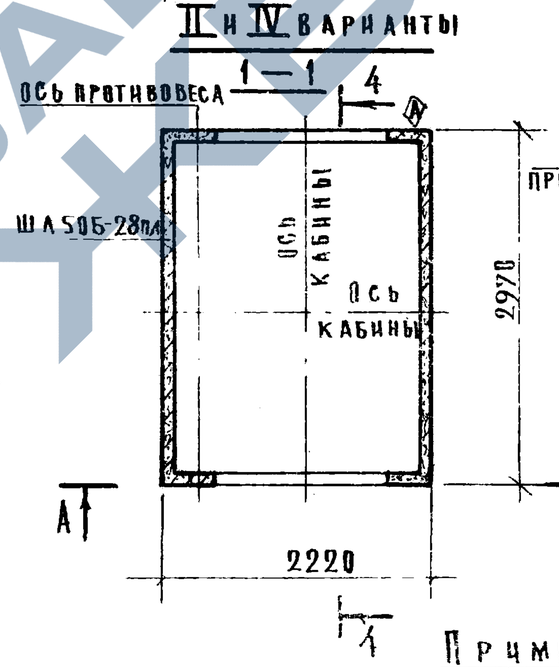

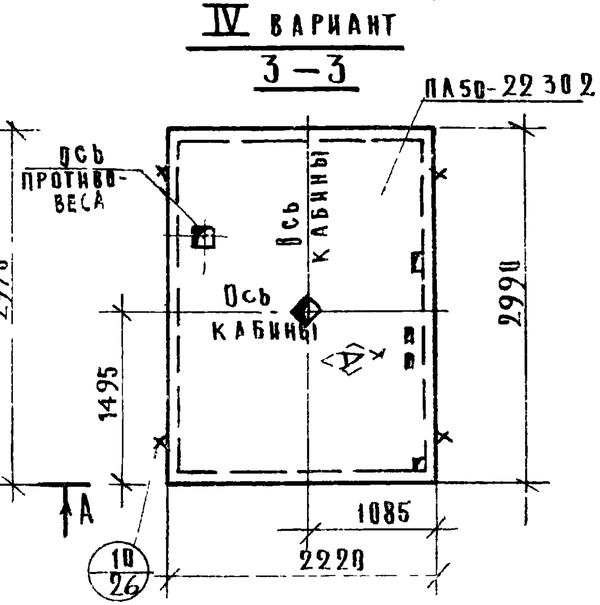

Примечания:

1. Монолитный железобетонный участок МЧ-5 дан на листе 31.
2. II вариант соответствует II варианту машинного помещения (см. лист АТ-4 31-66 альбома АТ-5 00-71)
3. IV вариант соответствует I варианту машинного помещения (см. лист АТ-4 31-6 альбома АТ-5 00-71) повернутому на 180°.

ТК 1976	Монтажная схема больничного лифта Q = 500 кг / кабина 1500×2500×2100, противовес слева), hэт = 3.3 м	Серия ИИ-04-15 Выпуск 0-1 Лист 22

Архивный №

Инженер Проверил

Т. Москва

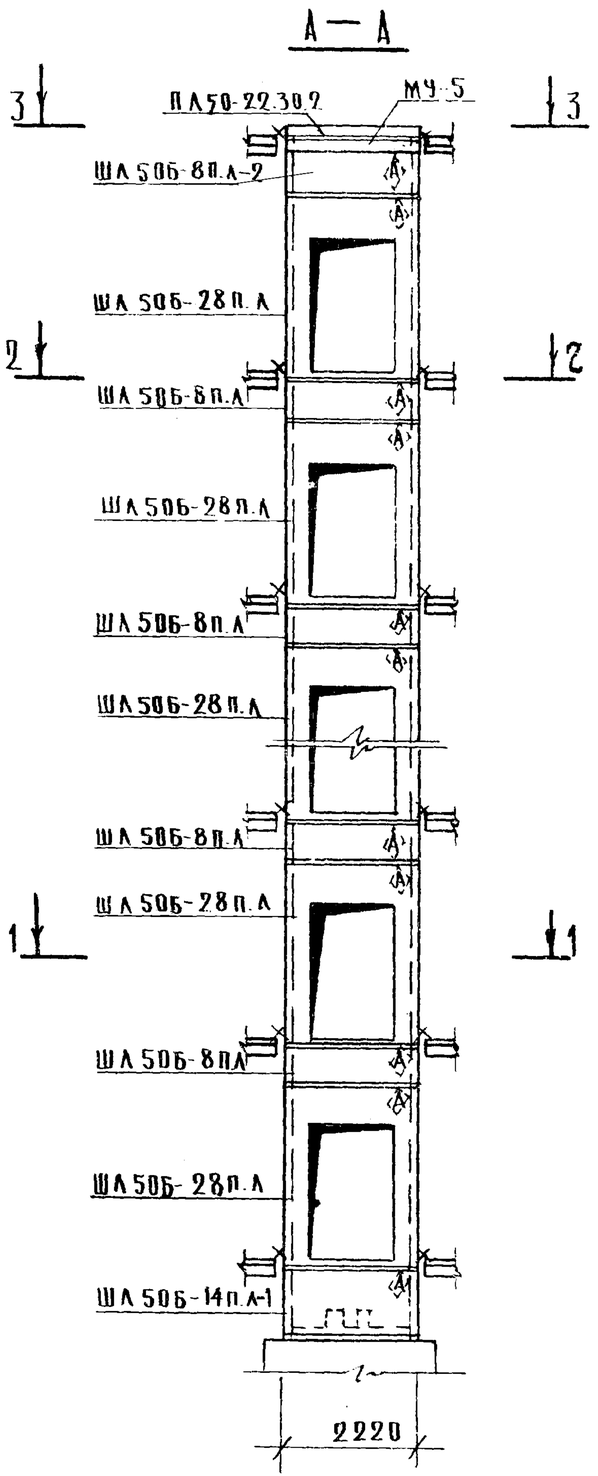

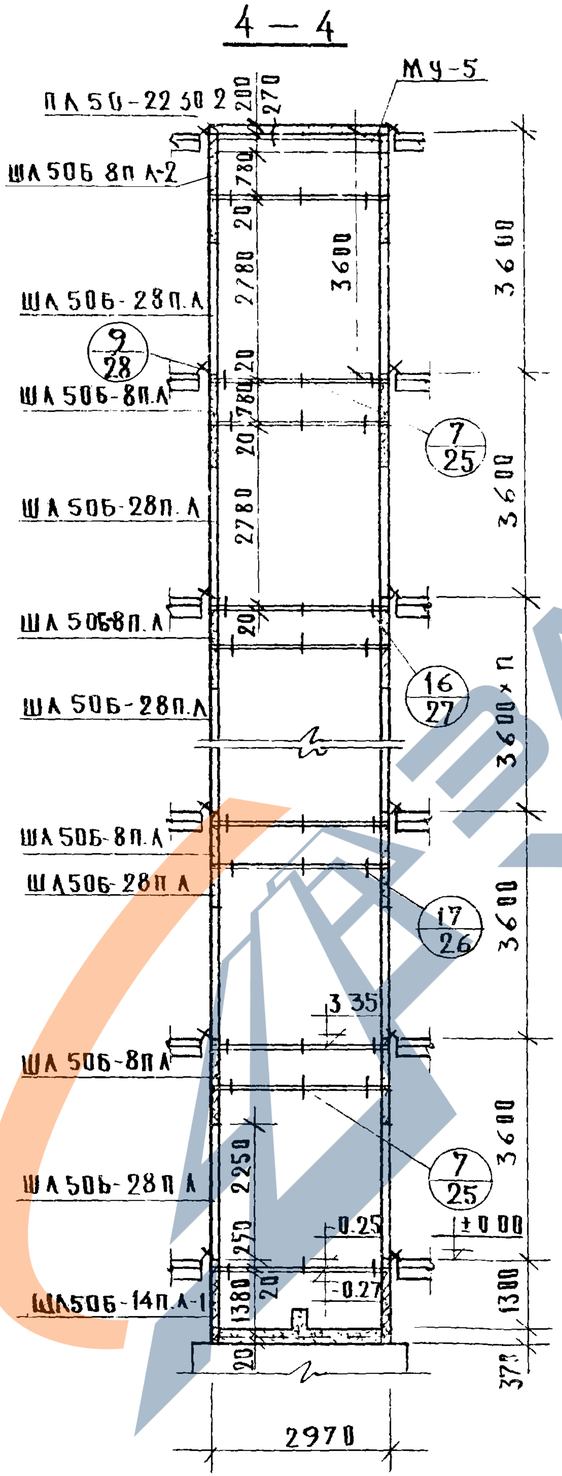

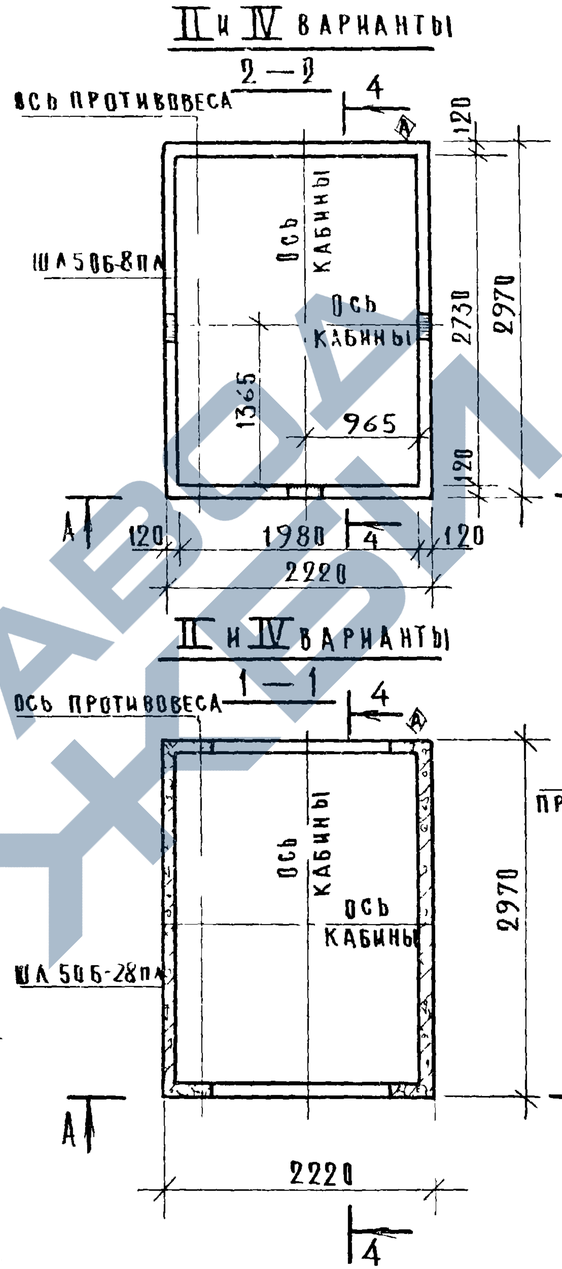

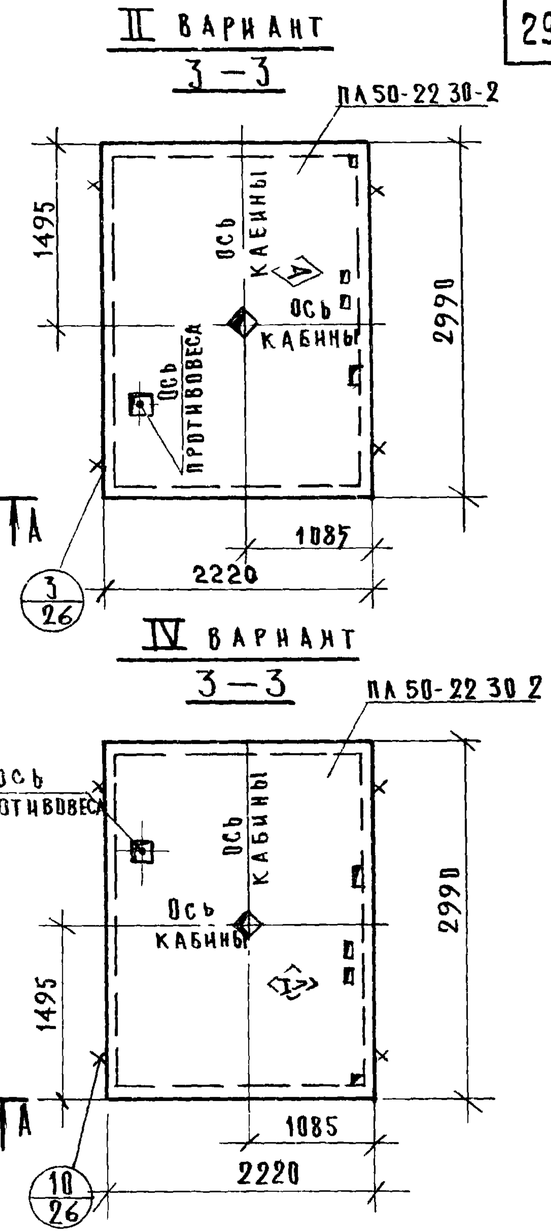

Примечание:

Пункты 1,2,3 см. на листе 22.

Рук. группы	Рябикова		
Инженер	Набодрик		
Проверил	Пустильник		
Г. Москва			

ТК 1976	Монтажная схема больничного лифта Q=500кг (кабина 1500×2500×2100, противовес слева), h эт. = 3.6 м	Серия ИИ-04-15	Выпуск 0-1 / Лист 23

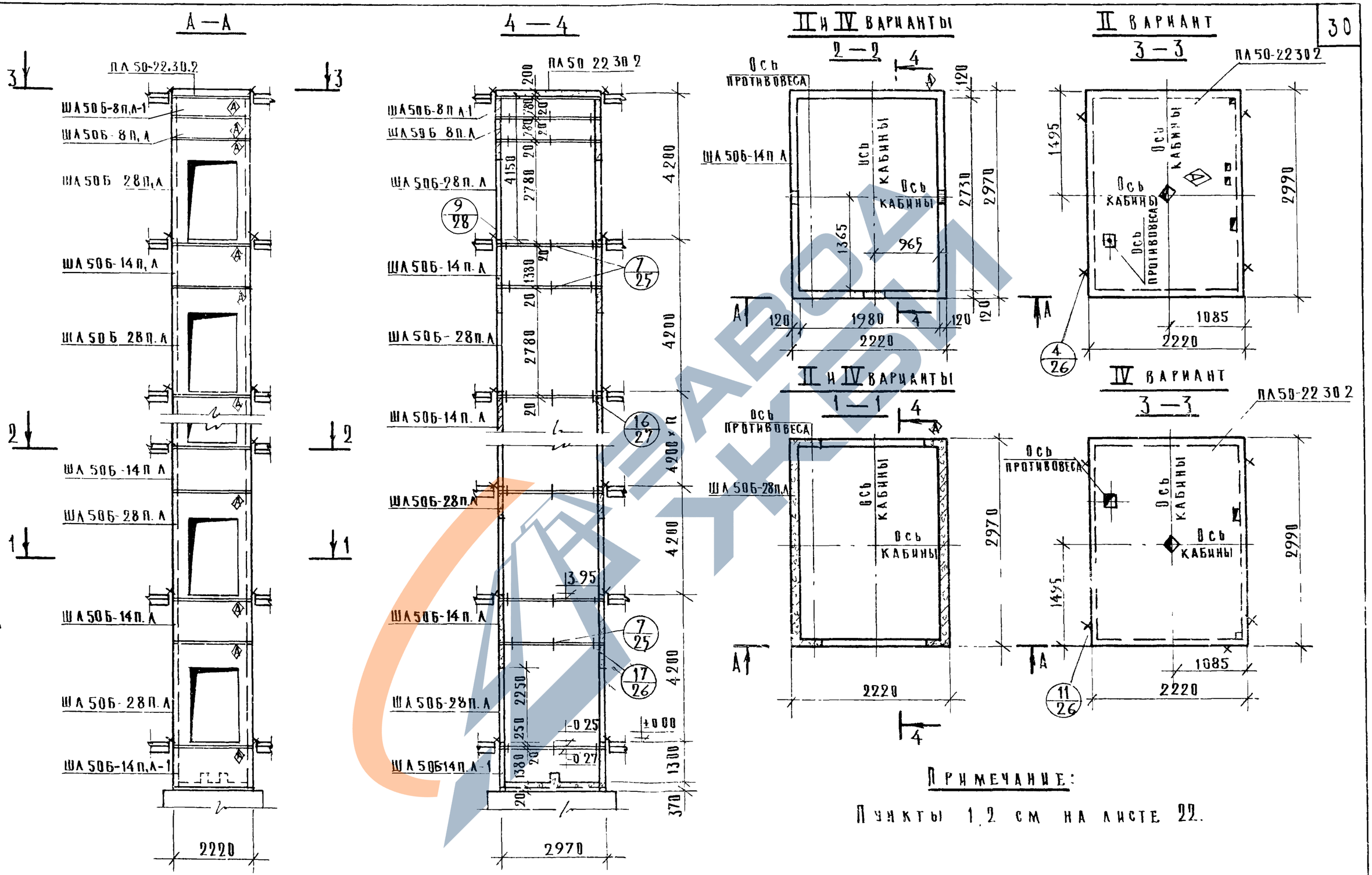

Примечание:

Пункты 1, 2 см на листе 22.

ТК 1976	Монтажная схема больничного лифта Q = 500 кг / кабина 1500×2500×2100, противовес слева /, h эт. = 4.2 м	Серия ИИ-04-15	Выпуск 0-1 / Лист 24

ГИПРОНИИЗДРАВ г. Москва

Архивный №

Главный инж. пр-та — Рудакова; Рук. группы — Жабодрик; Инженер — Устинович; Проверил

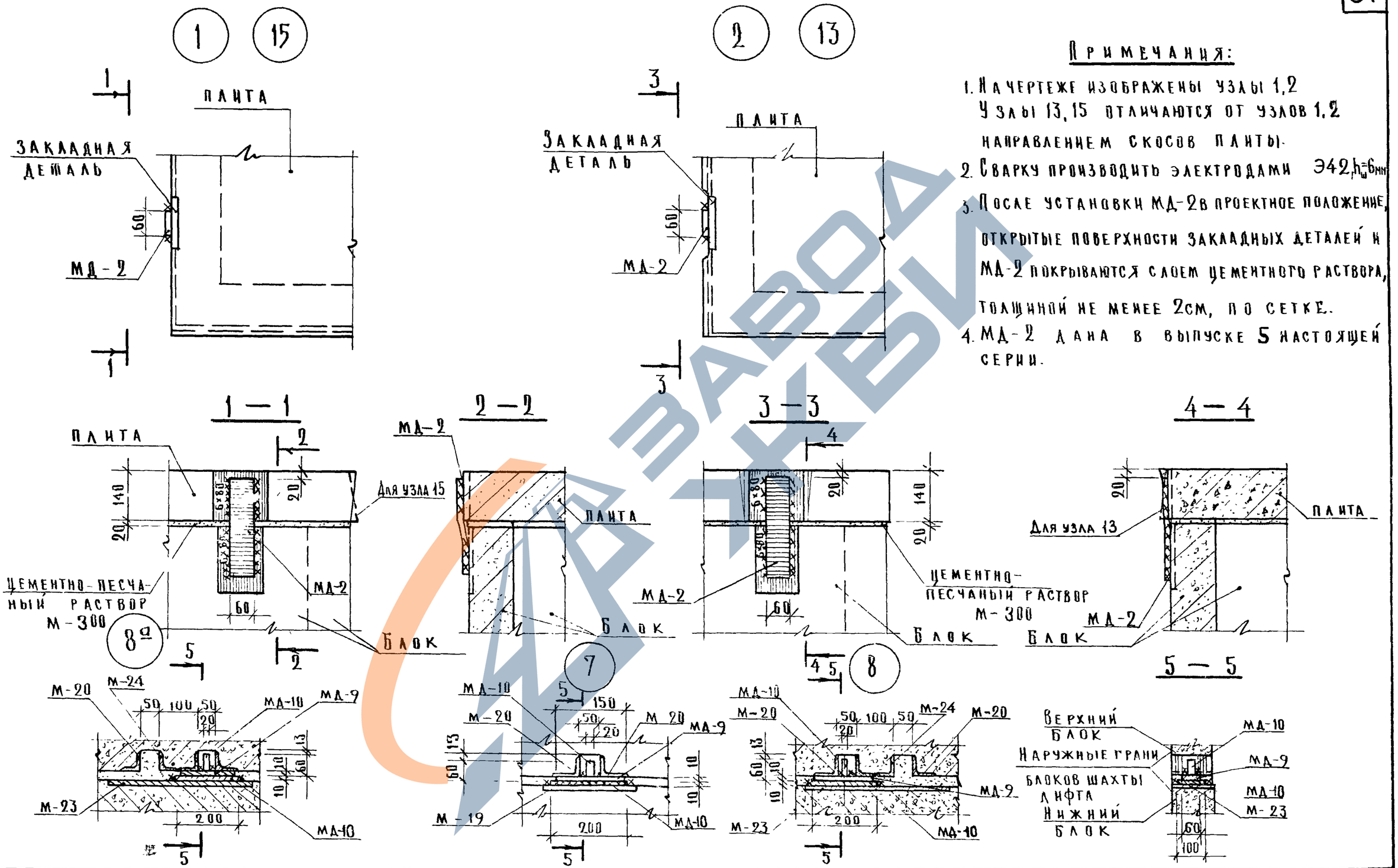

Примечания:

1. На чертеже изображены узлы 1,2. Узлы 13,15 отличаются от узлов 1,2 направлением скосов плиты.
2. Сварку производить электродами Э42, $h_ш$=6мм
3. После установки МД-2в проектное положение, открытые поверхности закладных деталей и МД-2 покрываются слоем цементного раствора, толщиной не менее 2см, по сетке.
4. МД-2 дана в выпуске 5 настоящей серии.

Гл. инж. пр-та		Либерман
Рук. группы		Рябикова
Инженер		Набодрик
Проверил		Рябикова

ГИПРОНИИЗДРАВ г. Москва

ТК 1976

Узлы 1, 2, 7, 8, 8а, 13, 15.

Серия ИИ-04-15 | Выпуск 0-1 | Лист 25

14376 32

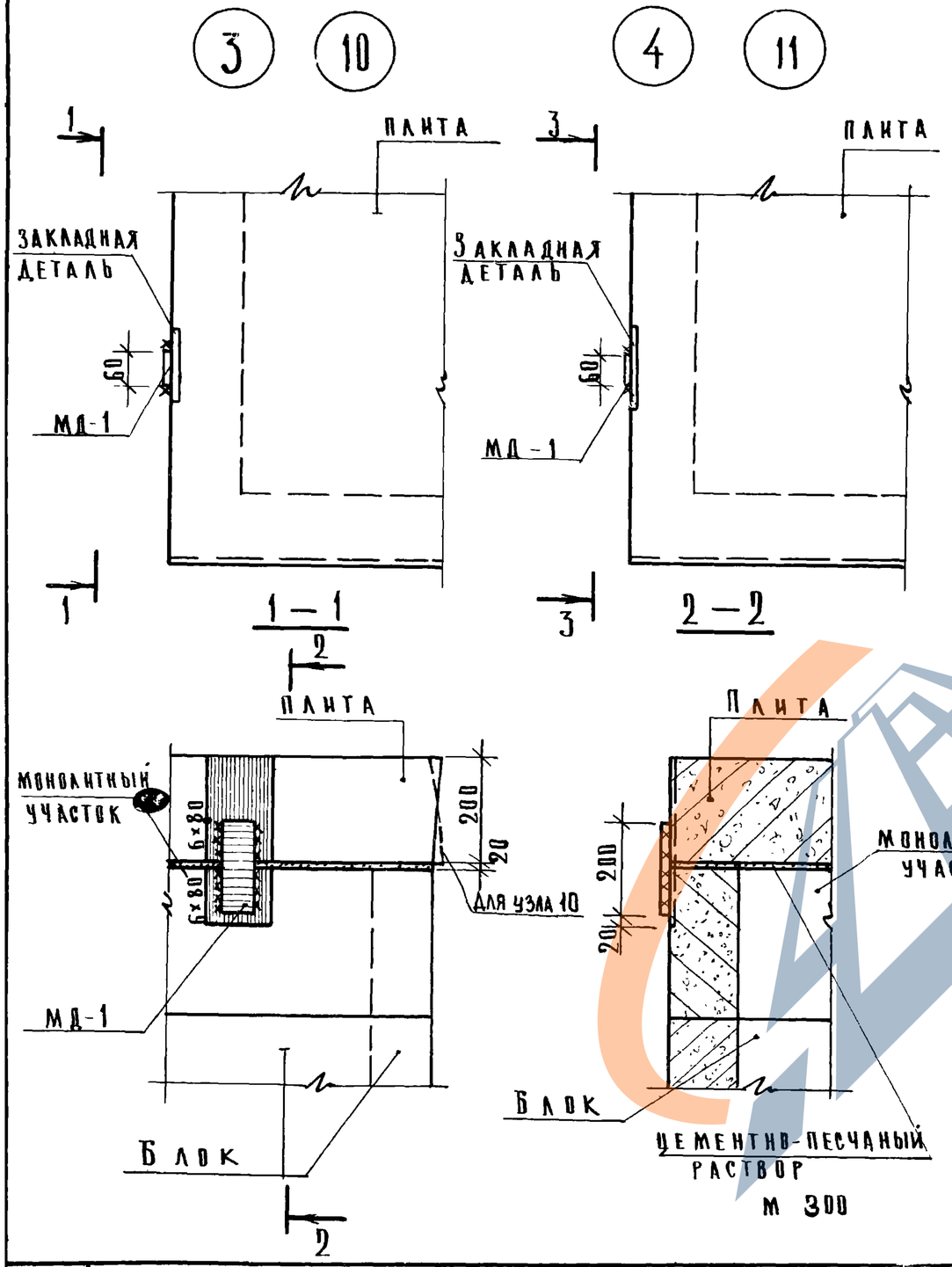

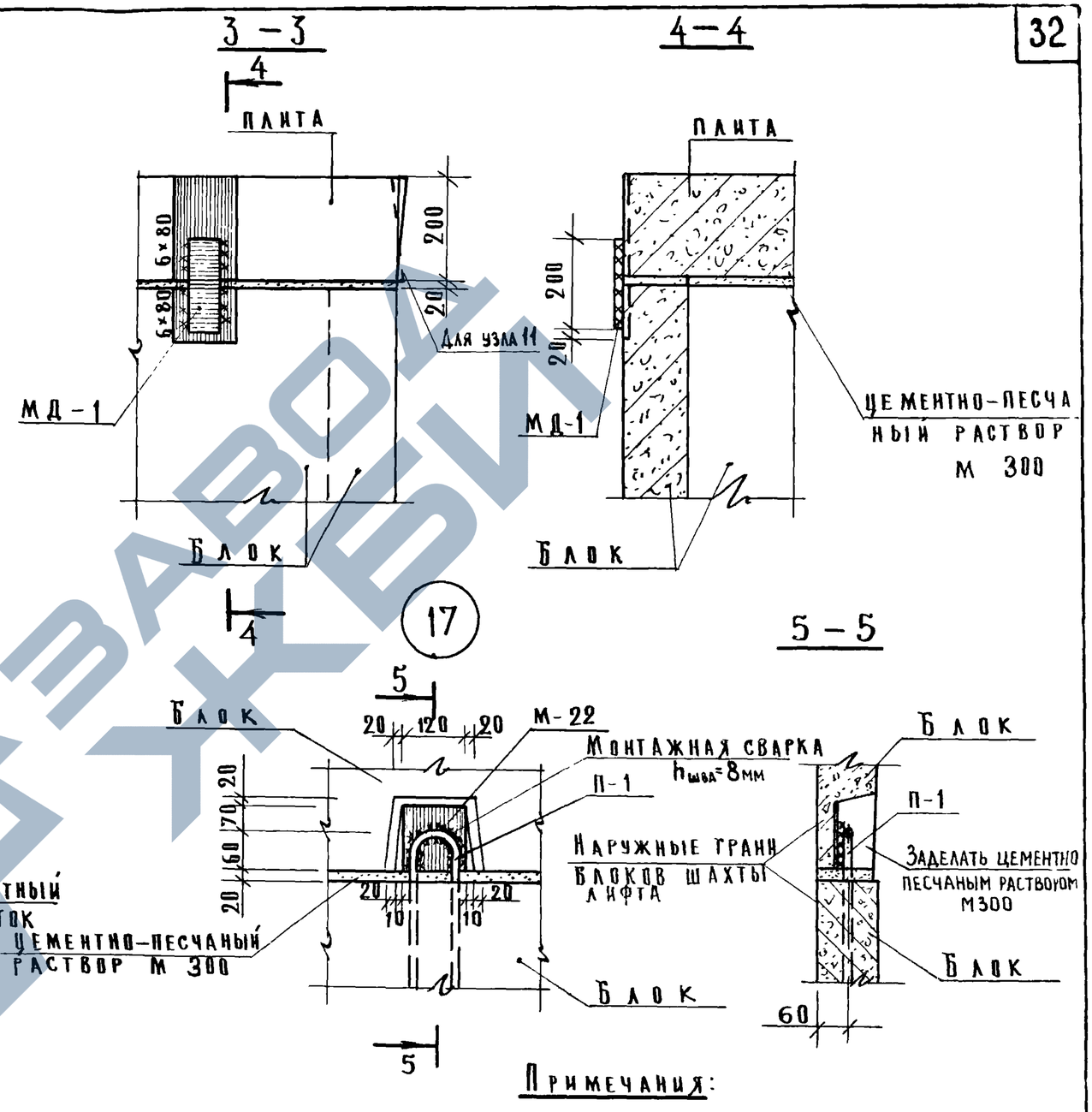

Примечания:

1. На чертеже изображены узлы 3, 4. Узлы 10, 11 отличаются от узлов 3, 4 направлением скосов плиты.
2. Пункты 2, 3 примечаний даны на листе 25.
4. МД-1 дана в выпуске 5.

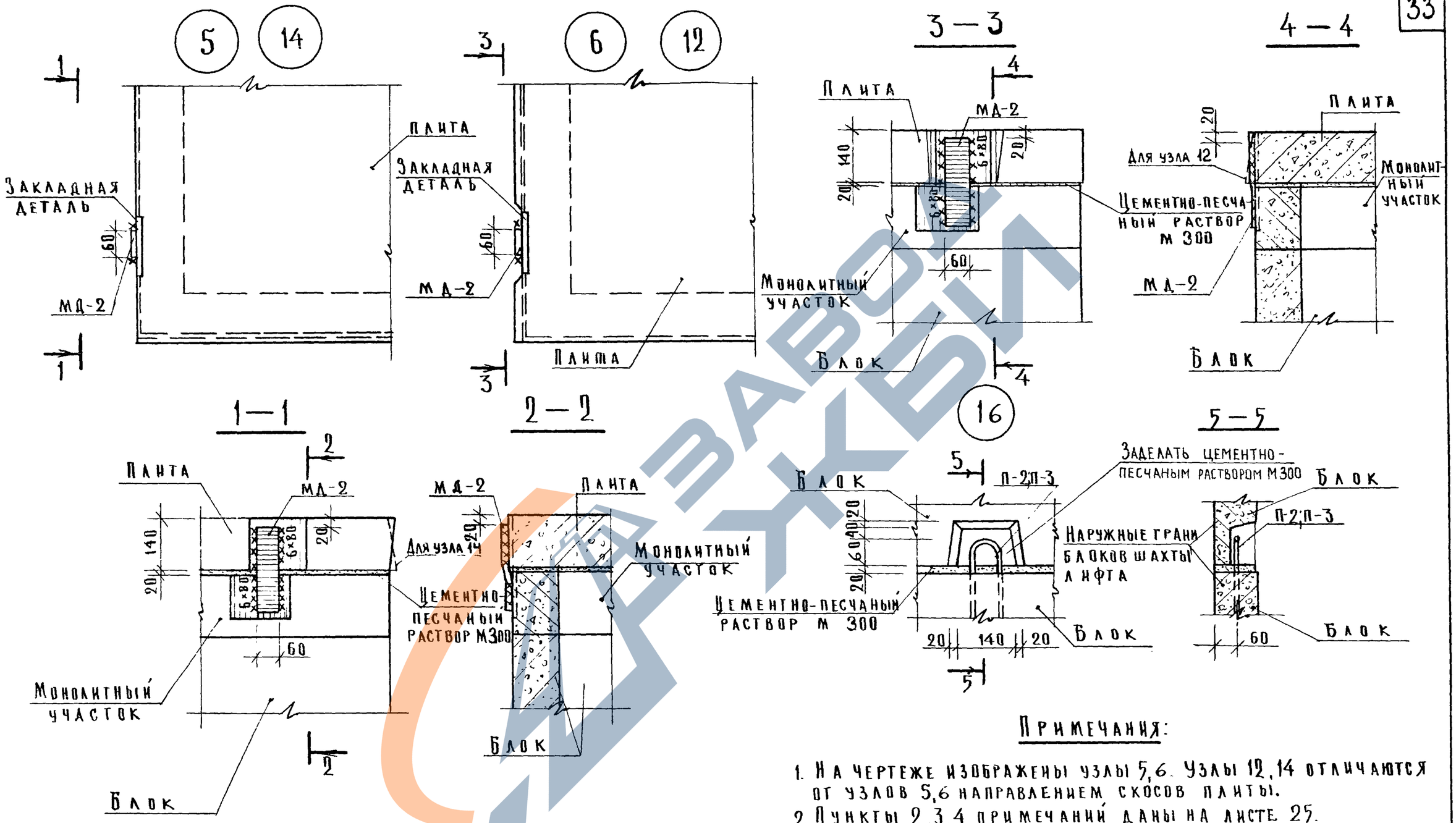

Примечания:

1. На чертеже изображены узлы 5,6. Узлы 12,14 отличаются от узлов 5,6 направлением скосов плиты.
2. Пункты 2,3,4 примечаний даны на листе 25.

Рук группы	Рябикова	
Инженер	Набодник	
Проверил	Рябикова	

г. Москва

ТК 1976

Узлы 5, 6, 12, 14, 16

Серия ИИ-04-15

Выпуск 0-1 | Лист 27

ЗАВОД ЖБИ

ПЛАНЫ ШАХТ ПАРНОЙ УСТАНОВКИ

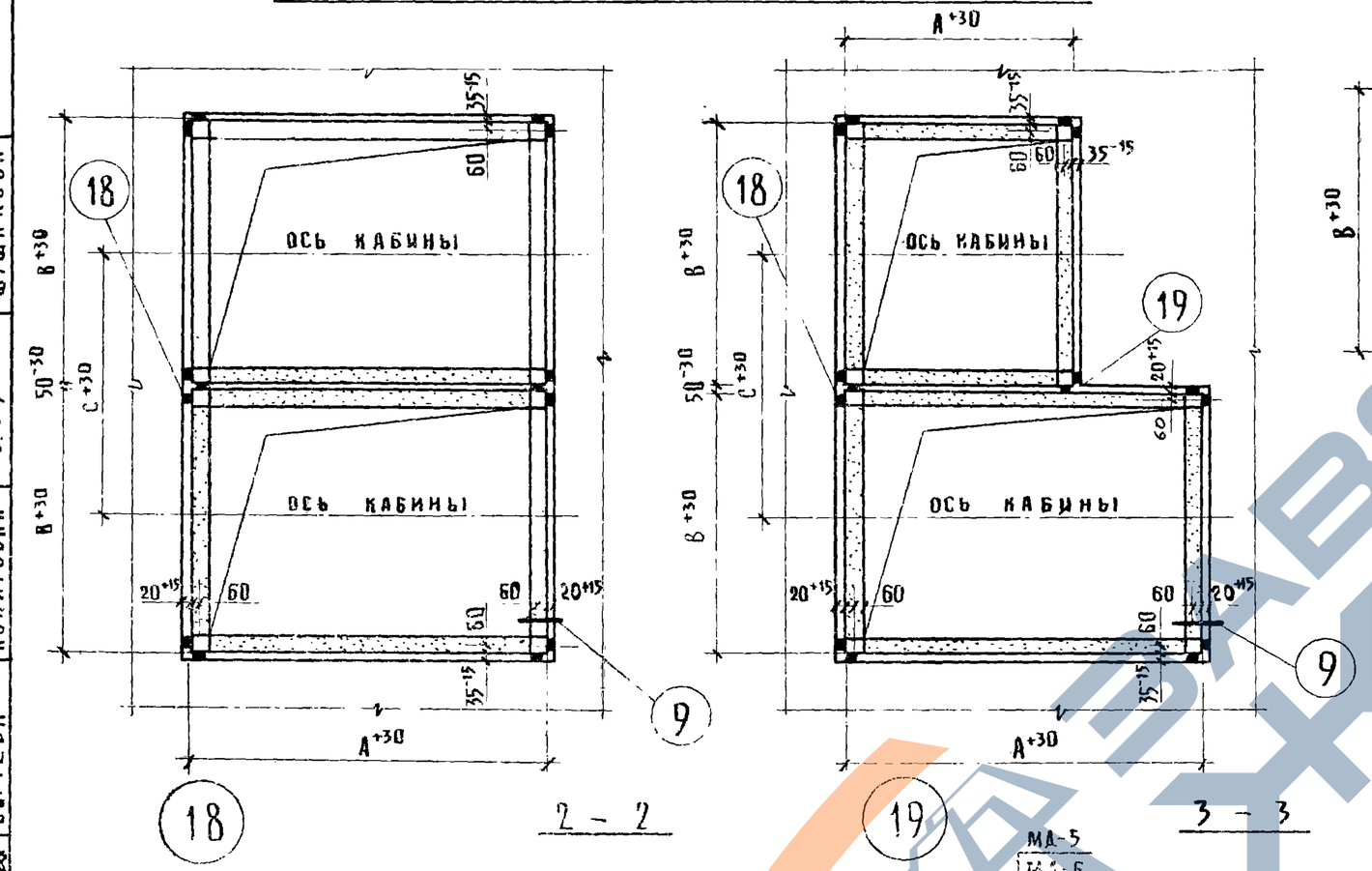

ПЛАН ШАХТЫ

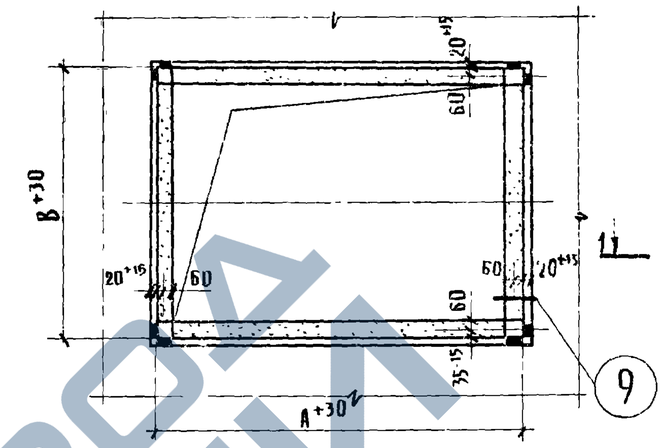

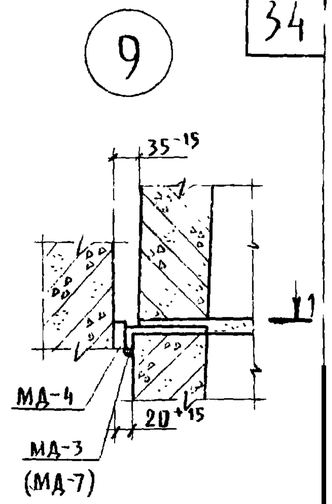

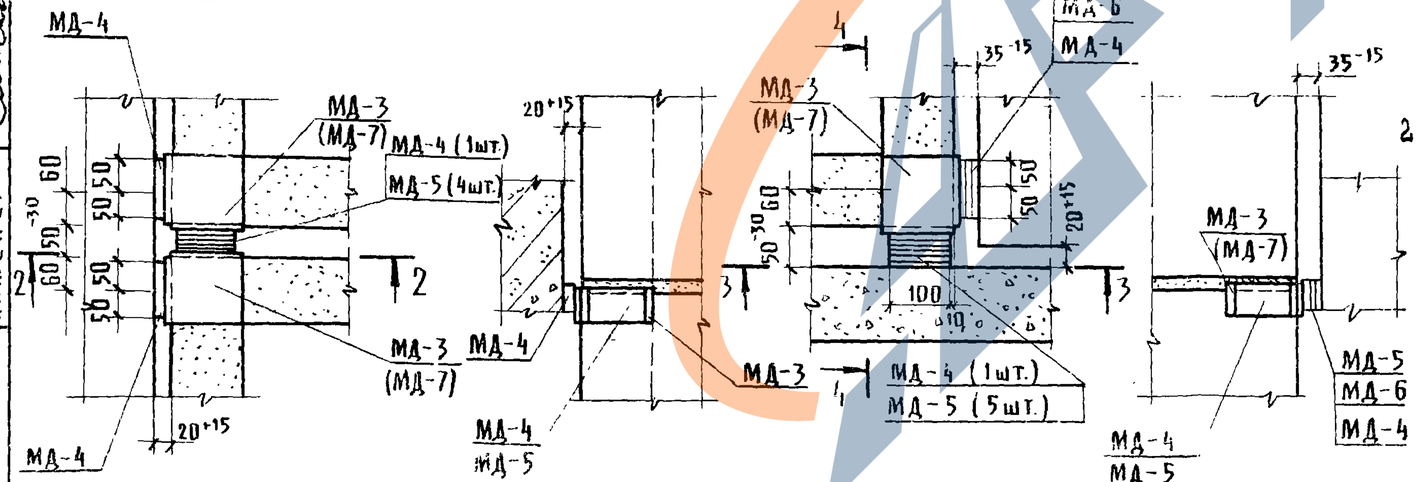

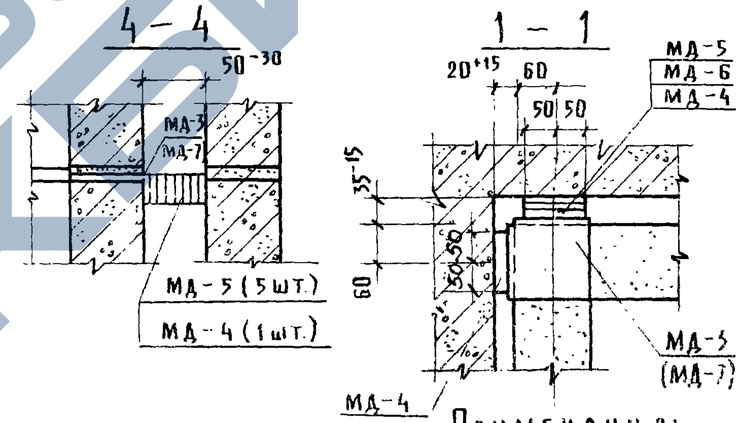

Примечания:

1. При примыкании лифтовой шахты к ригелю и диафрагме жесткости ставить МД-7.
2. МД-7, МД-3, МД-4, МД-5, МД-6 даны в выпуске 5 серии ИИ-04-15.
3. МД-3 ставить до монтажа верхнего блока.
4. МД-7, МД-4, МД-5, МД-6 ставятся вплотную к блоку лифтовой шахты так, чтобы между этими деталями и поверхностью блока небыло зазоров.
5. МД-4 и набор МД-5 расклиниваются между блоками двух смежных лифтовых шахт так, чтобы между этими деталями и поверхностью блока небыло зазоров.
6. Зазоры между лифтовой шахтой и перекрытием заделать мн нерадоватными плитами на фенольной связке.
7. МД-7, МД-3, МД-4, МД-5, МД-6 после установки и закрепления в проектном положении покрыть слоем цементного раствора, толщиной не менее 2 см
8. После установки монтажных деталей в проектное положение их необходимо сварить между собой $h_ш = 6$ мм.

ТК 1976	Узлы крепления лифтовых шахт к перекрытиям	Серия ИИ-04-15; Выпуск 0-1; Лист 28

Инженер Сычева | Копировал Шушакова | Г. Шарп | г. Москва

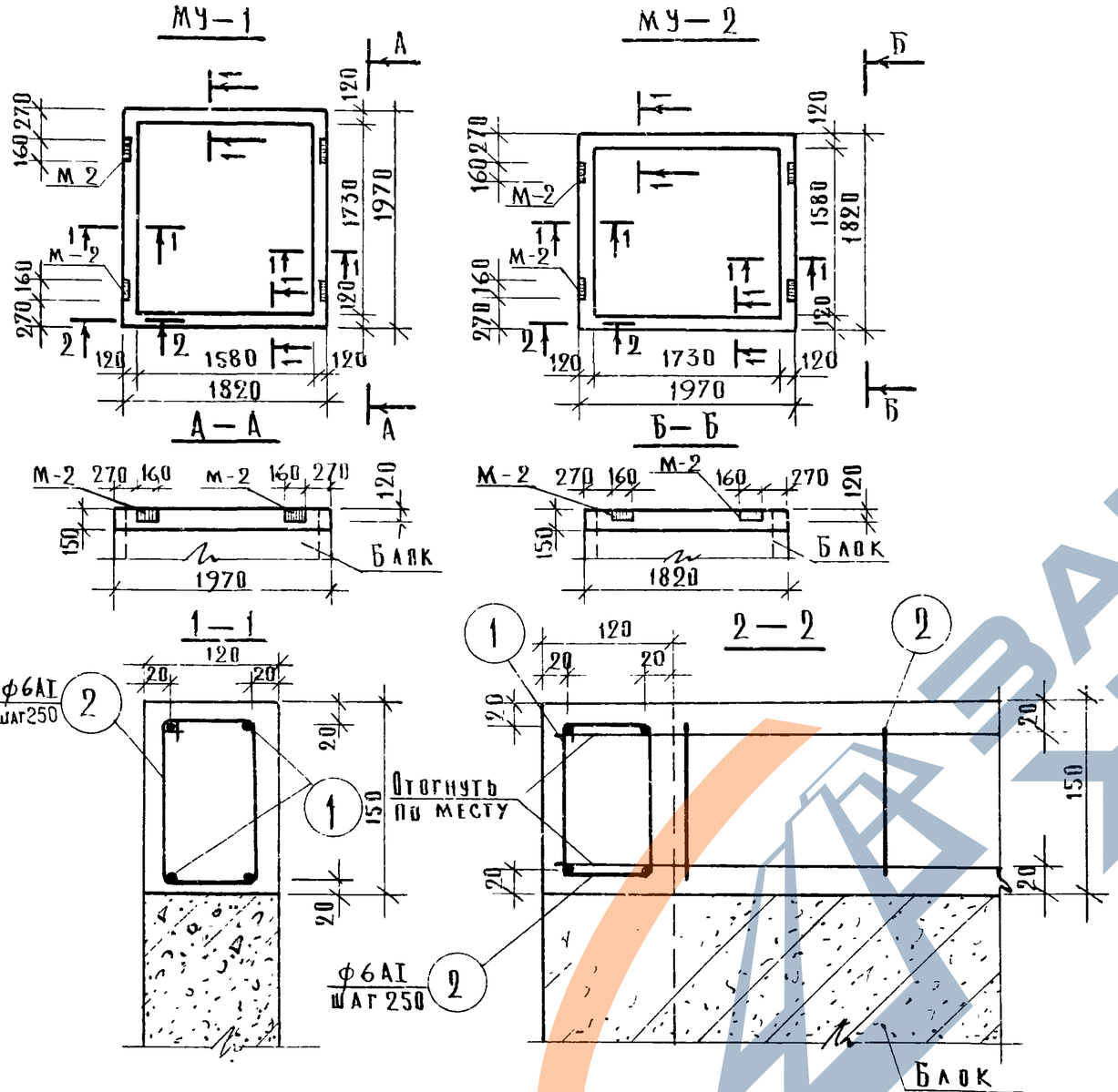

Спецификация арматурной стали на 1 ж.б. элемент

Марка ж.б. элем. и к-во шт	Марка и кол. изд. в 1 элем.	№ поз.	Эскиз	ф класс, мм	Длина, мм	Кол-во шт. в изделии	Кол-во шт. в элемен.	Общая длина, м	Выборка арматуры на 1 ж.б. элем. ф класс мм	Общая длина, м	Вес, кг	Вес арматуры на все ж.б. элементы
МУ-1 (1 шт.)	—	1	Общая длина	ф6АI	30160	—	—	30.16	ф6АI	47.76	10.45	10.45
	—	2	145; 175; 100; 130	ф6АI	550	—	32	17.60				
МУ-2 (1 шт.)	—	1	см. выше	ф6АI	30160	—	—	30.16	ф6АI	47.76	10.45	10.45
	—	2.	см. выше	ф6АI	550	—	32	17.60				

Выборка закладных деталей на 1 элемент

Марка элемента	Марка элемента или позиции	Количест. изделий шт.	№ вып. № листа
МУ-1 МУ-2	М-2	4	ИИ-04-15 вып.5

Показатели на монолитные ж.б. элементы

Марка элемента	Марка бетона	Содерж. стали в кг на 1 м³ бет.	Расход на 1 эл-т: бетона м³	Расход на 1 эл-т: стали кг	К-во элем. шт.	Расход на все элем.: бетона м³	Расход на все элем.: стали кг
МУ-1 МУ-2	200	127.8	0.15	19.17	1	0.15	19.17

Выборка стали на жел. бет. элементы, кг

Марка элемента	Горячекатаная арматурная сталь ГОСТ 5781-61*: Класс А-I ф мм 6АI	Итого	Класс А-III ф мм 10АIII	Итого	Прокат в Ст.3пс6 ГОСТ 380-71: Полоса -120×8	Итого	Всего:
МУ-1	10.45	10.45	3.88	3.88	4.84	4.84	19.17
МУ-2	10.45	10.45	3.88	3.88	4.84	4.84	19.17

Гипронисдав	Т. Москва	
Гл. инж. пр.	Цигрманов	
Рук. группы	Рябикова	
Инженер	Набодрик	
Проверил	Рябикова	

ТК 1976

Монолитные железобетонные участки МУ-1, МУ-2

Серия ИИ-04-15
Выпуск 0-1
Лист 29

МУ-3

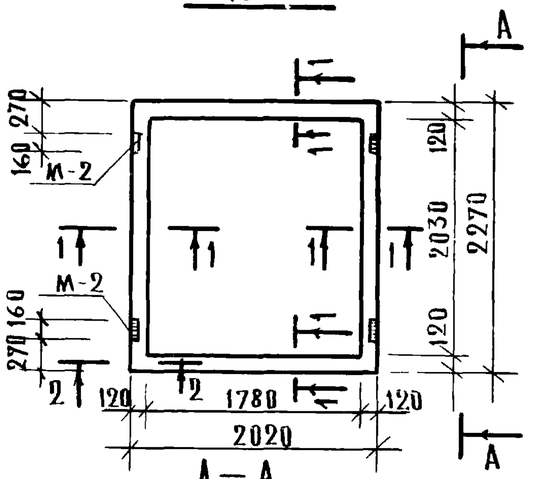

А—А

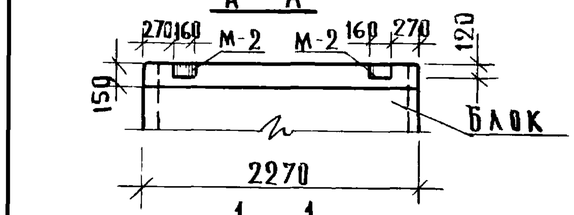

1—1

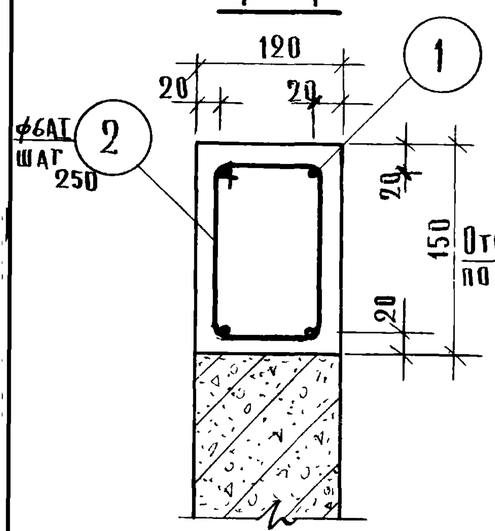

МУ-4

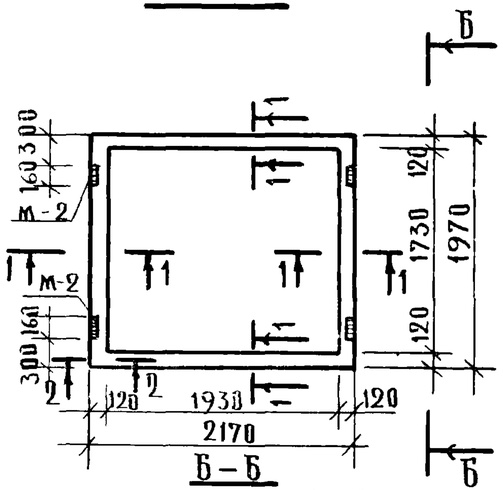

Б—Б

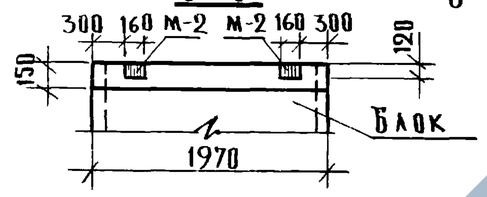

2—2

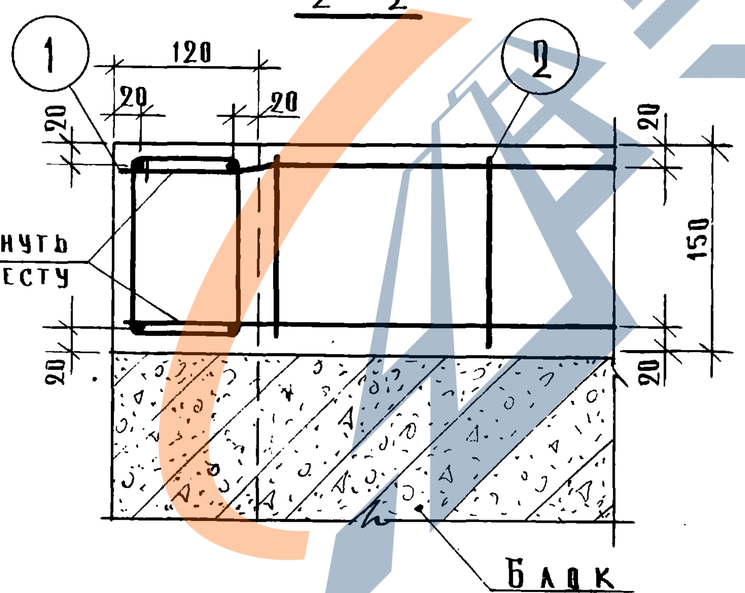

Спецификация арматурной стали на 1 ж.б. элемент

Марка ж.б. элем. и к-во шт	Марка и кол. изд. в 1 элем.	№ поз.	Эскиз	ф класс, мм	Длина, мм	Кол-во шт. в изделии	Кол-во шт. в элемен.	Общая длина м	Выборка армат. на 1 ж.б. элемен. ф класс мм	Общая длина м	Вес, кг	Вес арматуры на все ж.б. элем.
МУ-3 (1 шт.)	—	1	Общая длина	ф6АI	34160	—	—	34.16	ф6АI	53.96	11.98	11.98
	—	2	175 145 100 130	6АI	550	—	36	19.80				
МУ-4 (1 шт.)	—	1	см. выше	ф6АI	32960	—	—	32.96	ф6АI	50.56	11.22	11.22
	—	2	см. выше	ф6АI	550	—	32	17.60				

Выборка закладных деталей на 1 элемент

Марка элемента	Марка элемента или позиции	Количест изделий шт	№ выпуска, № листа
МУ-3	М-2	4	ИИ-04-15 вып.5
МУ-4	М-2	4	—"—

Показатели на монолитные ж.б элементы

Марка элемента	Марка бетона	Содерж. стали кг на 1 м³ бетона	Расход на 1 эл-т: бетона м³	Расход на 1 эл-т: стали кг	К-во элем. шт	Расход на все элем: бетон м³	Расход на все элем: стали кг
МУ-3	200	120.8	0.17	20.70	1	0.17	20.70
МУ-4	200	123.8	0.16	19.94	1	0.16	19.94

Выборка стали на жел бет. элементы, кг

Марка элемента	Горячекатаная арматурная сталь ГОСТ 5781-61*: Класс А-I ф мм 6АI	Класс А-I Итого	Класс А-III ф мм 10АIII	Класс А-III Итого	Прокат ВСТ3пс6 ГОСТ 380-71 полоса -120×8	Полоса Итого	Всего
МУ-3	11.98	11.98	3.88	3.88	4.84	4.84	20.70
МУ-4	11.22	11.22	3.88	3.88	4.84	4.84	19.94

ТК 1976

Монолитные железобетонные участки МУ-3, МУ-4.

Серия ИИ-04-15 Выпуск 0-1 Лист 30

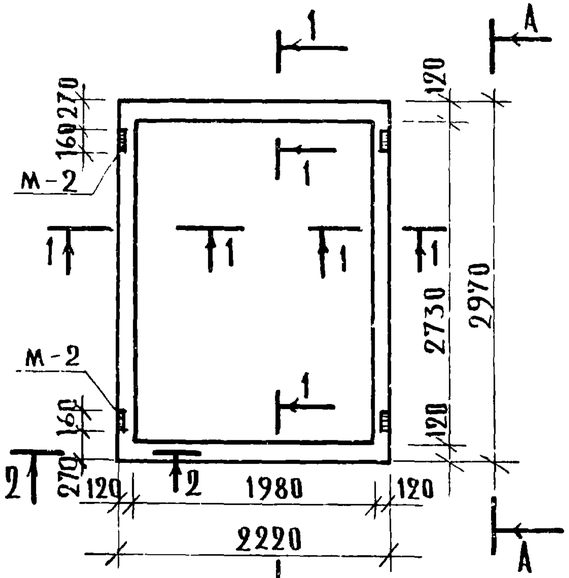

1 — 1

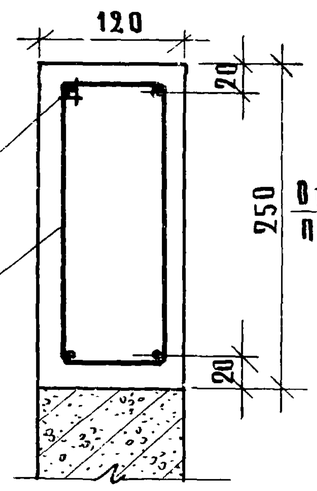

А — А

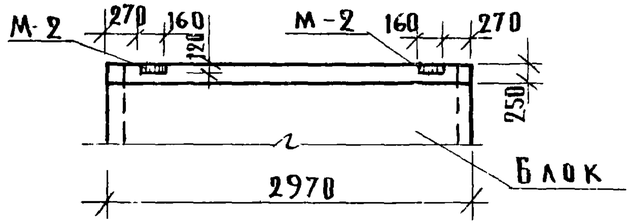

2 — 2

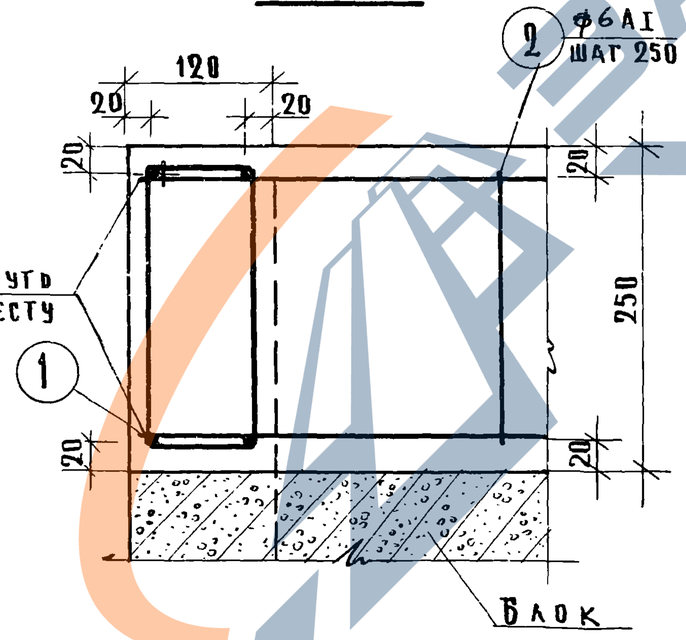

Спецификация арматурной стали на 1 ж.б. элемент

Марка ж.б. элемента, к-во шт.	Марка и кол. изд. в 1 элем.	№ поз.	Эскиз	ф класс, мм	Длина мм	Кол-во шт. в изделии	Кол-во шт. в элементе	Общая длина, м	Выборка арматуры на 1 ж.б. эл. ф класс мм	Общая длина, м	Вес, кг	Вес арматуры на все ж.б. элем.
МУ-5 (шт. 1)		1	Общая длина	ф6АI	4104	—	—	41.04	ф6АI	71.04	15.60	
		2	275 / 145 / 100 / 230	ф6АI	750	—	40	30.00				15.60

Выборка закладных деталей на 1 элемент

Марка элемента	Марка элемента или позиции	Количество в изделии шт.	№ выпуска № листа
МУ-5	М-2	4	ИИ-04-15 вып. 5

Показатели на монолитные ж.б. элементы

Марка элемента	Марка бетона	Содерж. стали кг на 1 м³ бетона	Расход на 1 эл-т: бетона м³	Расход на 1 эл-т: стали кг	К-во элем. шт.	Расход на все элем.: бетона м³	Расход на все элем.: стали кг
МУ-5	200	81.0	0.30	24.32	1	0.30	24.32

Выборка стали на жел. бет. элементы, кг

Марка элемента	Горячекатаная арматурная сталь ГОСТ 5781-61*: Класс А-I ф мм 6АI		Итого	Класс А-III ф мм 10АIII		Итого	Прокат вст. 3пс6 ГОСТ 380-71: Полоса 120×8	Итого	Всего
	15.60		15.60	3.88		3.88	4.84	4.84	24.32

Руб. Набоя
Рябикова
Рук. группы
Инженер
Проверил

т. Москва

ТК 1976

Монолитный железобетонный участок МУ-5

Серия ИИ-04-15
Выпуск 0-1
Лист 31