https://zavodjbi.com/

ГОСУДАРСТВЕННЫЙ КОМИТЕТ ПО ГРАЖДАНСКОМУ СТРОИТЕЛЬСТВУ И АРХИТЕКТУРЕ ПРИ ГОССТРОЕ СССР

ТИПОВЫЕ КОНСТРУКЦИИ И ДЕТАЛИ ЗДАНИЙ И СООРУЖЕНИЙ

ИИ-04

СБОРНЫЕ ЭЛЕМЕНТЫ ЗДАНИЙ КАРКАСНОЙ КОНСТРУКЦИИ

Серия ИИ-04-15

СБОРНЫЕ ЖЕЛЕЗОБЕТОННЫЕ ЭЛЕМЕНТЫ ЛИФТОВЫХ ШАХТ

ДОПОЛНЕНИЕ 1 К ВЫПУСКУ 2

ДОПОЛНИТЕЛЬНЫЕ АРМАТУРНЫЕ ИЗДЕЛИЯ, ЗАКЛАДНЫЕ ДЕТАЛИ И СОЕДИНИТЕЛЬНЫЕ ЭЛЕМЕНТЫ

13063-03
ЦЕНА 0-76

https://zavodjbi.com/

https://zavodjbi.com/

ЦЕНТРАЛЬНЫЙ ИНСТИТУТ ТИПОВОГО ПРОЕКТИРОВАНИЯ
ГОССТРОЯ СССР

Москва, А-445, Смольная ул., 22

Сдано в печать XI 1980

Заказ № 14808 Тираж 100 экз.

https://zavodjbi.com/

https://zavodjbi.com/

Государственный комитет по гражданскому строительству и архитектуре при госстрое СССР

Типовые конструкции и детали зданий и сооружений

ИИ-04

СБОРНЫЕ ЭЛЕМЕНТЫ ЗДАНИЙ КАРКАСНОЙ КОНСТРУКЦИИ

Серия ИИ-04-15

СБОРНЫЕ ЖЕЛЕЗОБЕТОННЫЕ ЭЛЕМЕНТЫ ЛИФТОВЫХ ШАХТ

Дополнение 1 к выпуску 2

ДОПОЛНИТЕЛЬНЫЕ АРМАТУРНЫЕ ИЗДЕЛИЯ, ЗАКЛАДНЫЕ ДЕТАЛИ И СОЕДИНИТЕЛЬНЫЕ ЭЛЕМЕНТЫ

Разработаны
Гипроинздравом
Министерства
здравоохранения СССР

Утверждены и
введены в действие
с 1 ноября 1974 г.
Приказ Госгражданстроя
№ 225 от 4 октября 1974 г.

https://zavodjbi.com/

	Лист	Стр.
Содержание. Пояснительная записка	С-1, П-1	2
Арматурные каркасы К-47; К-48; К-49; К-50	1	3
Арматурные каркасы К-51; К-52; К-53; К-60; К-61; К-62	2	4
Арматурные каркасы К-54; К-55; К-56.	3	5
Арматурные каркасы К-57; К-58; К-59; К-78; К-79; К-80	4	6
Арматурные каркасы К-63; К-64; К-65.	5	7
Арматурные каркасы К-66; К-67; К-68; К-69	6	8
Арматурные каркасы К-70; К-71; К-72; К-73	7	9
Арматурные каркасы К-74; К-75; К-76; К-77	8	10
Объёмные арматурные каркасы ОК-16; ОК-22; ОК-23; ОК-24	9	11
Объёмные арматурные каркасы ОК-21; ОК-25; ОК-26; ОК-27	10	12
Объемные арматурные каркасы ОК-17; ОК-18; ОК-19; ОК-20	11	13
Арматурные сетки С-40 ÷ С-42, петля ПП-8, отдельные стержни ОС-16, ОС-17, ОС-18.	12	14
Арматурные сетки С-30 ÷ С-38	13	15
Закладная деталь МД-27; соединительные элементы ММС-12; ММС-13; ММС-14	14	16
Закладная деталь МД-28	15	17
Закладные детали МД-29; МД-30; МД-31	16	18

Дополнение 1 к выпуску 2 серии ИИ-04-15 содержит рабочие чертежи дополнительных каркасов, сеток, закладных и соединительных деталей и спецификации на все эти изделия. Основные каркасы, сетки, закладные и соединительные детали, а так же характеристики стали, указания по изготовлению и установки изделий в проектное положение, указания по контролю качества и приемки изделий даны в пояснительной записке серии ИИ-04-15 выпуск 2.

К-48

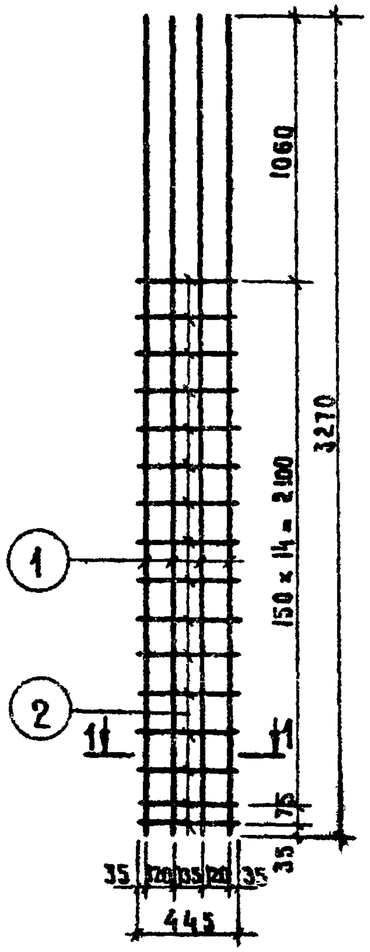

К-49

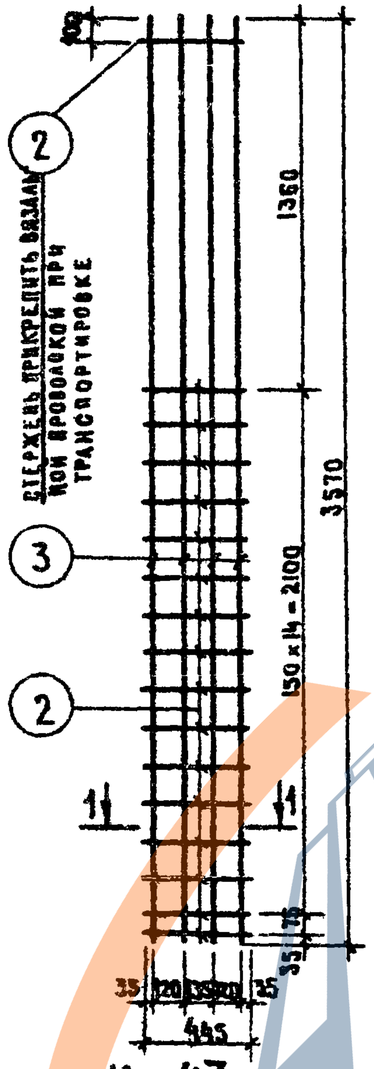

ОТЖЕЧЬ ПРИКРЕПИТЬ ВЯЗАЛЬНОЙ ПРОВОЛОКОЙ ПРИ ТРАНСПОРТИРОВКЕ

К-50

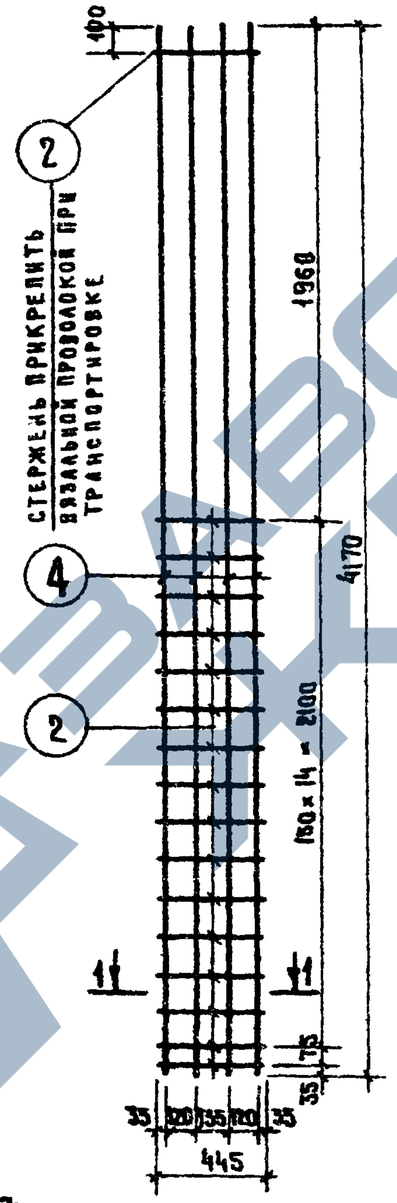

СТЕРЖЕНЬ ПРИКРЕПИТЬ ВЯЗАЛЬНОЙ ПРОВОЛОКОЙ ПРИ ТРАНСПОРТИРОВКЕ

1-1

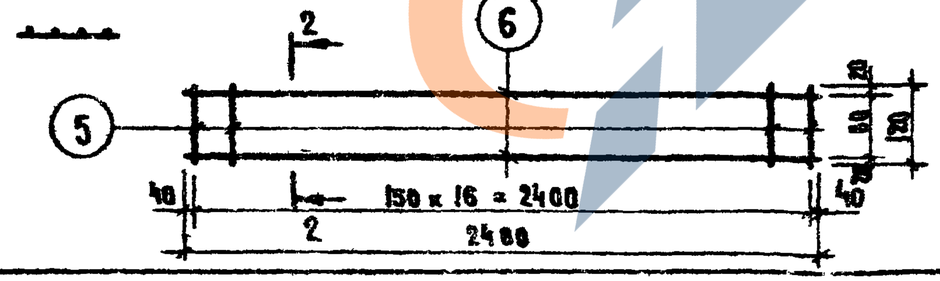

К-47

2-2

СПЕЦИФИКАЦИЯ СТАЛИ НА ИЗДЕЛИЕ

МАРКА ИЗДЕЛИЯ	№ ПОЗ.	СЕЧЕН. ММ	КОЛ. ШТ.	ДЛИНА ПОЗИЦИИ ММ	ДЛИНА НА ИЗДЕЛ. М	ВЕС, КГ ВСЕХ ПОЗИЦИЙ	ВЕС, КГ ИЗДЕЛ.
К-48	1	ф12АIII	4	3270	13.08	11.62	13.20
	2	ф6АI	16	445	7.12	1.58	
К-49	2	ф6АI	17	445	7.57	1.68	14.36
	3	ф12АIII	4	3570	14.28	12.68	
К-50	2	ф6АI	17	445	7.57	1.68	16.49
	4	ф12АIII	4	4170	16.68	14.81	
К-47	5	ф6АI	17	120	2.04	0.45	1.55
	6	ф6АI	2	2480	4.96	1.10	

ИНЖЕНЕР Г. [illegible]

ТК 1974	ПАНЕЛИ ЛИФТОВЫХ ШАХТ И ПЛИТЫ ПОКРЫТИЯ	СЕРИЯ ИИ-04-15	
	АРМАТУРНЫЕ КАРКАСЫ К-47; К-48; К-49; К-50	ДЛЯ ЗДАНИЙ С ЛИФТАМИ ГРУЗОПОДЪЕМНОСТЬЮ ДО 2 Т	ЛИСТ 1

13063-03 4

https://zavodjbi.com/

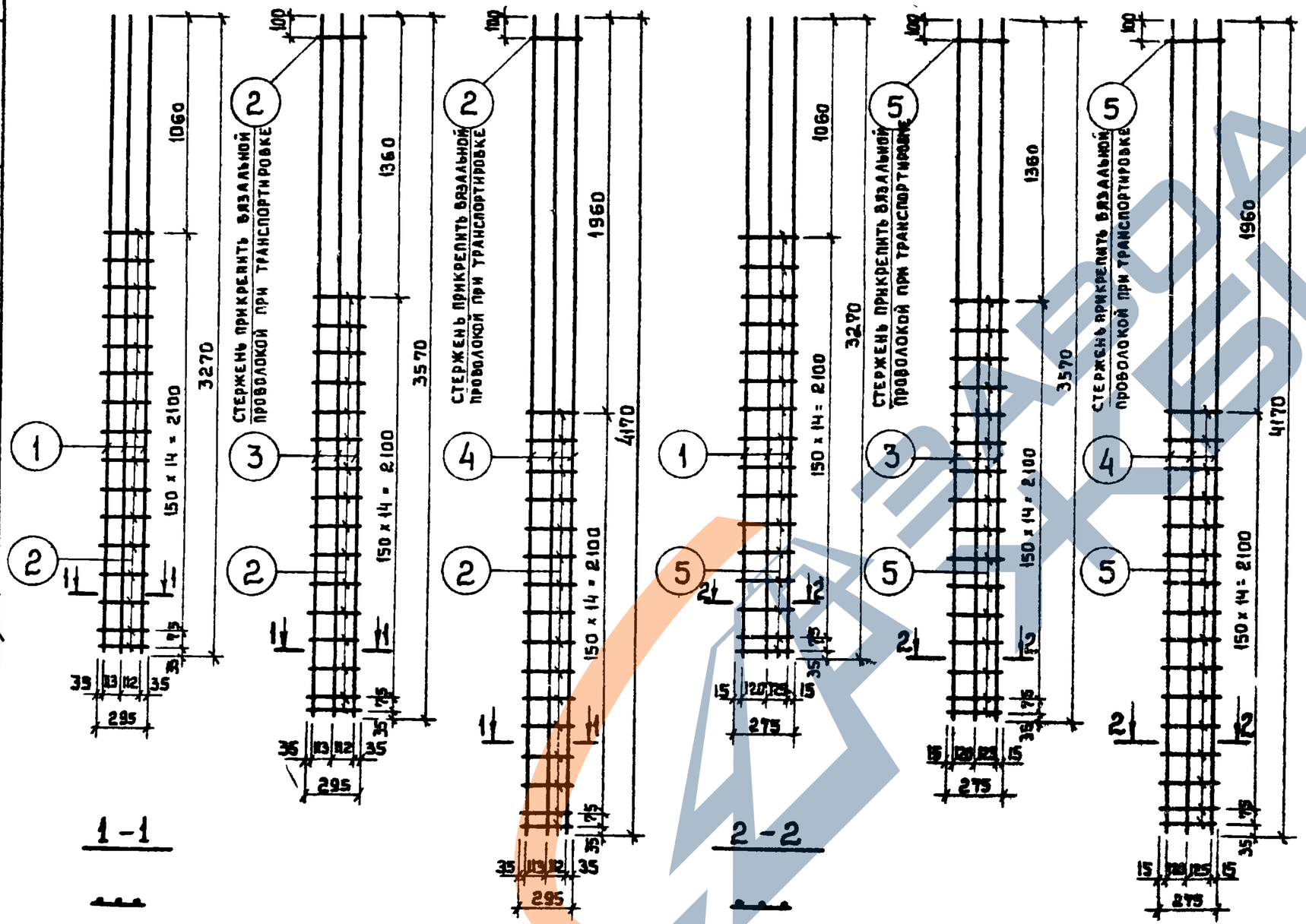

Спецификация стали на изделие

Марка изделия	№ поз.	Сечен. мм	Кол. шт.	Длина позиций мм	Длина на изделие м	Вес, кг всех позиций	Вес, кг изделия
К-51	1	ф12 А III	3	3270	9.81	8.71	9.76
	2	ф6 А I	16	295	4.72	1.05	
К-52	3	ф12 А III	3	3570	10.71	9.51	10.62
	2	ф6 А I	17	295	5.01	1.11	
К-53	4	ф12 А III	3	4170	12.51	11.11	12.22
	2	ф6 А I	17	295	5.01	1.11	
К-60	1	ф12 А III	3	3270	9.81	8.71	9.69
	5	ф6 А I	16	275	4.40	0.98	
К-61	3	ф12 А III	3	3570	10.71	9.51	10.55
	5	ф6 А I	17	275	4.68	1.04	
К-62	4	ф12 А III	3	4170	12.51	11.11	12.15
	5	ф6 А I	17	275	4.68	1.04	

Примечания:

Указания по сварке см. пояснительную записку.

ТК	Панели лифтовых шахт и плиты покрытия	Серия ИИ-04-15	
1974	Арматурные каркасы К-51; К-52; К-53; К-60; К-61; К-62	Завод-изгот. ж/б изд. № 2	Лист 2

К-54

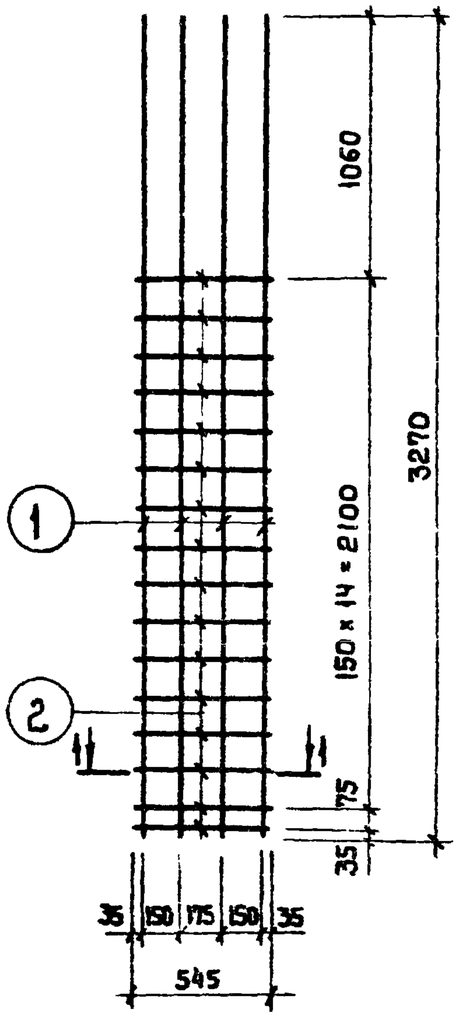

1-1

К-55

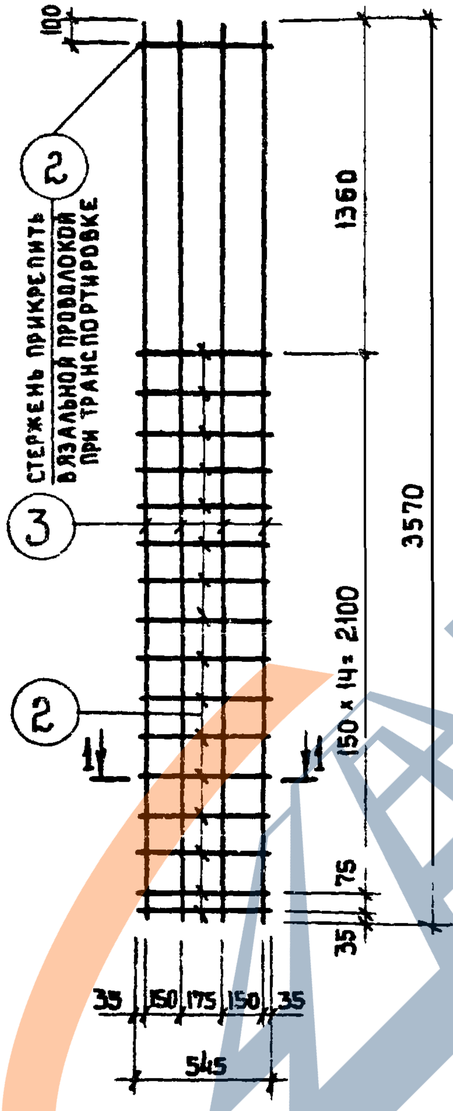

К-56

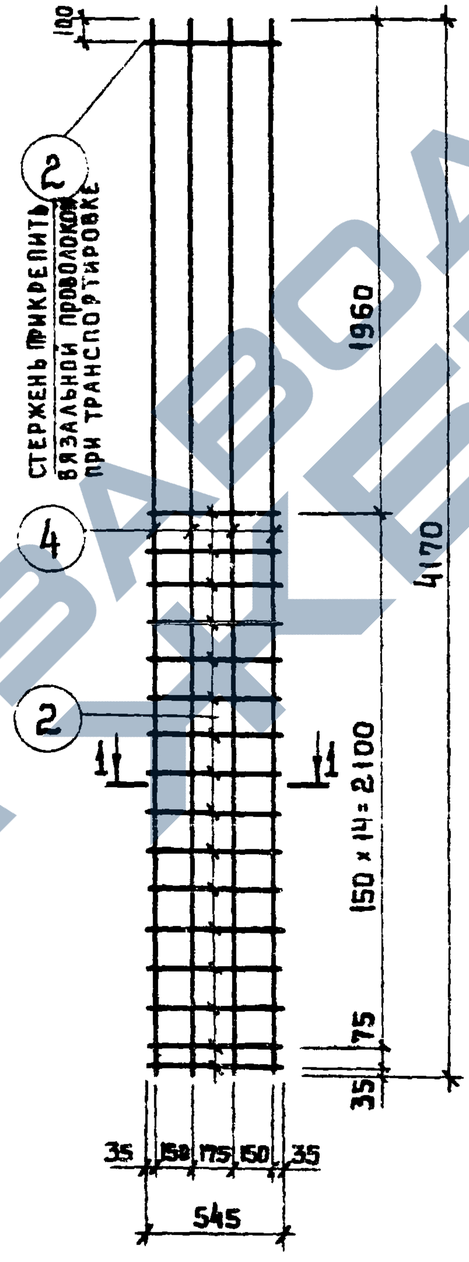

СПЕЦИФИКАЦИЯ СТАЛИ НА ИЗДЕЛИЕ

МАРКА ИЗДЕЛИЯ	№ ПОЗ.	СЕЧЕН. ММ.	КОЛ. ШТ.	ДЛИНА ПОЗИЦИИ ММ	ДЛИНА НА ИЗДЕЛ. М	ВЕС, КГ ВСЕХ ПОЗИЦИЙ	ВЕС, КГ ИЗДЕЛ.
К-54	1	ф12 А III	4	3270	13,08	11,62	13,56
	2	ф6 А I	16	545	8,72	1,94	
К-55	2	ф6 А I	17	545	9,26	2,06	14,74
	3	ф12 А III	4	3570	14,28	12,68	
К-56	2	ф6 А I	17	545	9,26	2,06	16,87
	4	ф12 А III	4	4170	16,68	14,81	

К-57 К-58 К-59 К-78 К-79 К-80

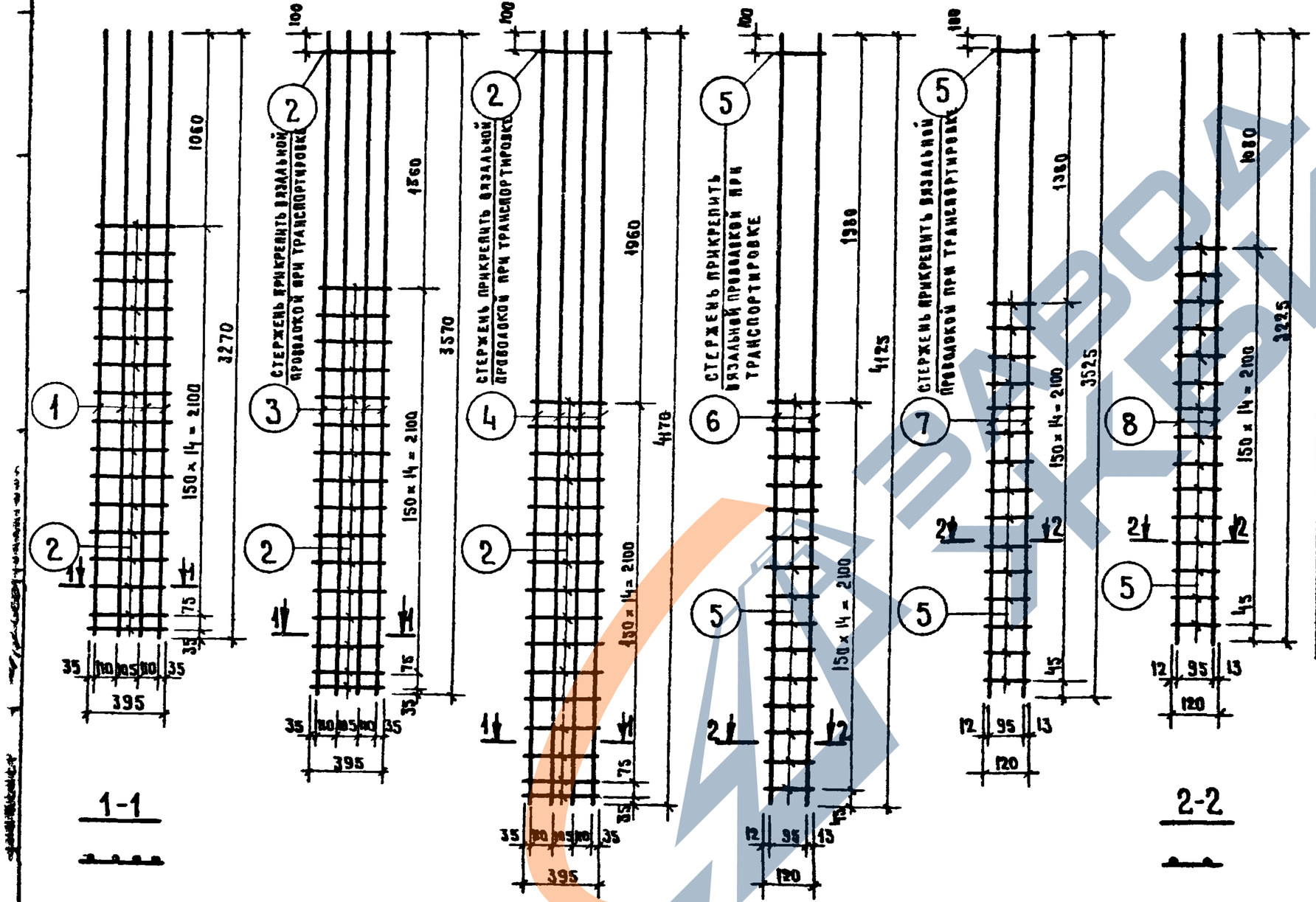

Спецификация стали на изделие

Марка изделия	№ поз	Сечен. мм	Код. шт.	Длина позиции мм	Длина на изделие м	Вес, кг всех позиций	Вес, кг изделия
К-57	1	ф12 А III	4	3270	13.08	11.62	13.02
	2	ф6 А I	16	395	6.32	1.40	
К-58	3	ф12 А III	4	3570	14.28	12.68	14.17
	2	ф6 А I	17	395	6.72	1.49	
К-59	4	ф12 А III	4	4170	16.68	14.81	16.30
	2	ф6 А I	17	395	6.72	1.49	
К-78	6	ф12 А III	2	4125	8.25	7.34	7.77
	5	ф6 А I	16	120	1.92	0.43	
К-79	7	ф12 А III	2	3525	7.05	6.26	6.69
	5	ф6 А I	16	120	1.92	0.43	
К-80	8	ф12 А III	2	3225	6.45	5.74	6.14
	5	ф6 А I	15	120	1.80	0.40	

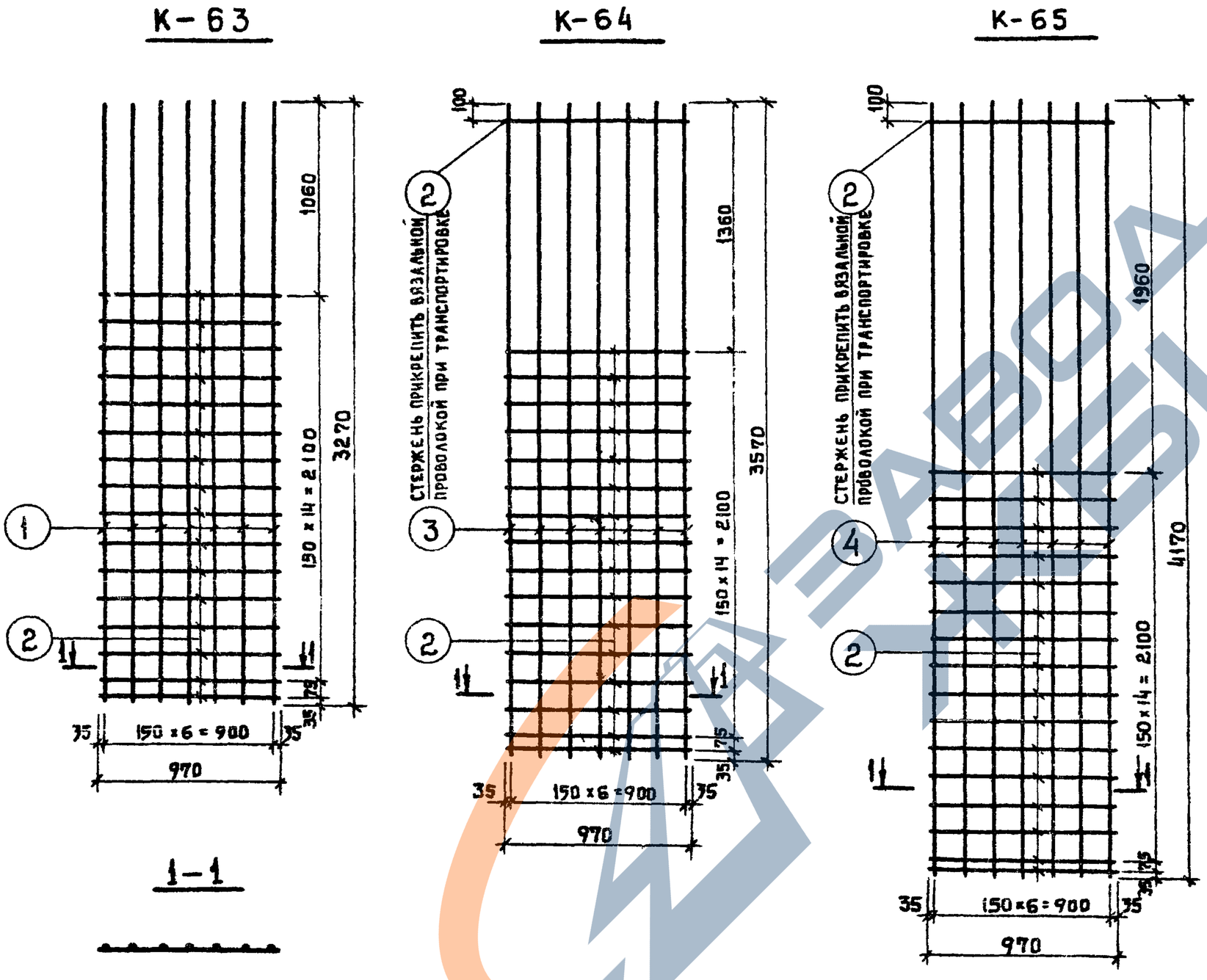

Спецификация стали на изделие

Марка изделия	№ поз.	Сечен. мм	Кол. шт.	Длина позиции мм	Длина на издел. м	Вес, кг всех позиц.	Вес, кг издел.
К-63	1	ф12 А III	7	3270	22.89	20.33	23.78
	2	ф6 А I	16	970	15.52	3.45	
К-64	3	ф12 А III	7	3570	24.99	22.19	25.85
	2	ф6 А I	17	970	16.49	3.66	
К-65	4	ф12 А III	7	4170	29.19	25.[illegible]	29.58
	2	ф6 А I	17	970	16.49	3.66	

Примечания

Указания по сварке см. пояснительную записку.

ТК	Панели лифтовых шахт и плиты покрытия	Серия ИИ-04-15
1974	Арматурные каркасы К-63; К-64; К-65	Дополнение 1 к вып. пуску 2 — Лист 5

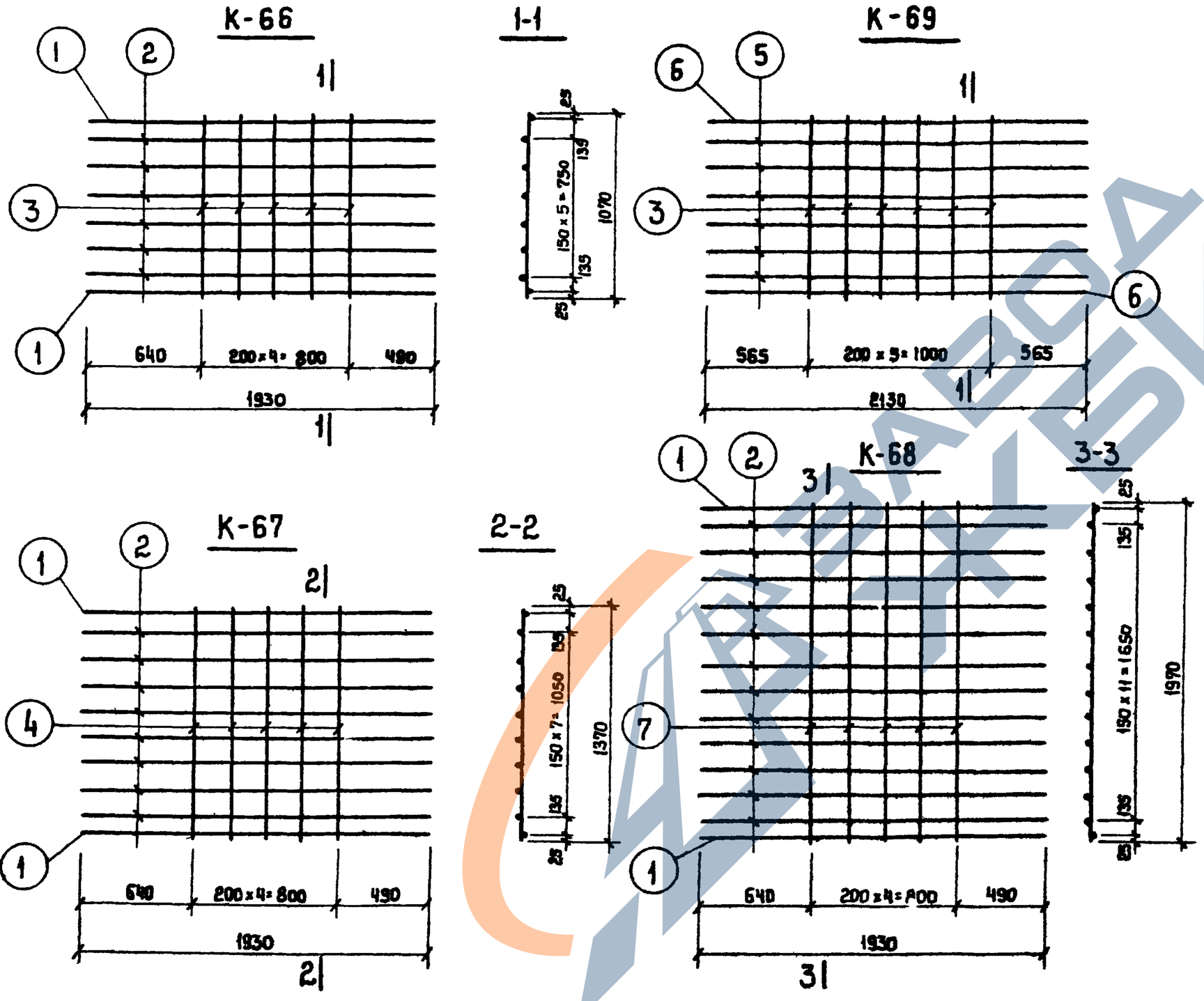

СПЕЦИФИКАЦИЯ СТАЛИ НА ДЕТАЛЬ							
МАРКА ДЕТАЛИ	№ ПОЗ.	СЕЧЕНИЕ ММ	КОЛ. ШТ.	ДЛИНА ПОЗИЦИИ ММ	ДЛИНА НА ДЕТАЛЬ М	ВЕС. КГ. ВСЕХ ПОЗИЦИЙ	ВЕС. КГ. ДЕТАЛИ
К-66	1	Ф12 А III	2	1930	3.86	3,43	
	2	Ф6 А III	6	1930	11.58	2,57	
	3	Ф12 А III	5	1070	5,35	4.75	10.75
К-67	1	Ф12 А III	2	1930	3.86	3.43	
	2	Ф6 А III	8	1930	15,44	3.43	
	4	Ф12 А III	5	1370	8.85	7.86	14.72
К-68	1	Ф12 А III	2	1930	3.86	3.43	
	2	Ф6 А III	12	1930	23,16	5.14	
	7	Ф12 А III	5	1970	9,85	8.75	17.32
К-69	3	Ф12 А III	6	1070	6.42	5.70	
	5	Ф6 А III	6	2130	12.78	2.84	
	6	Ф12 А III	2	2130	4.26	3.78	12.32

ТК	ПАНЕЛИ ЛИФТОВЫХ ШАХТ И ПЛИТЫ ПОКРЫТИЯ	СЕРИЯ ИИ-04-15
1974	АРМАТУРНЫЕ КАРКАСЫ К-66, К-67, К-68, К-69	ДОПОЛНЕНИЕ 1 ВЫПУСКУ 2 — ЛИСТ 6

К-70

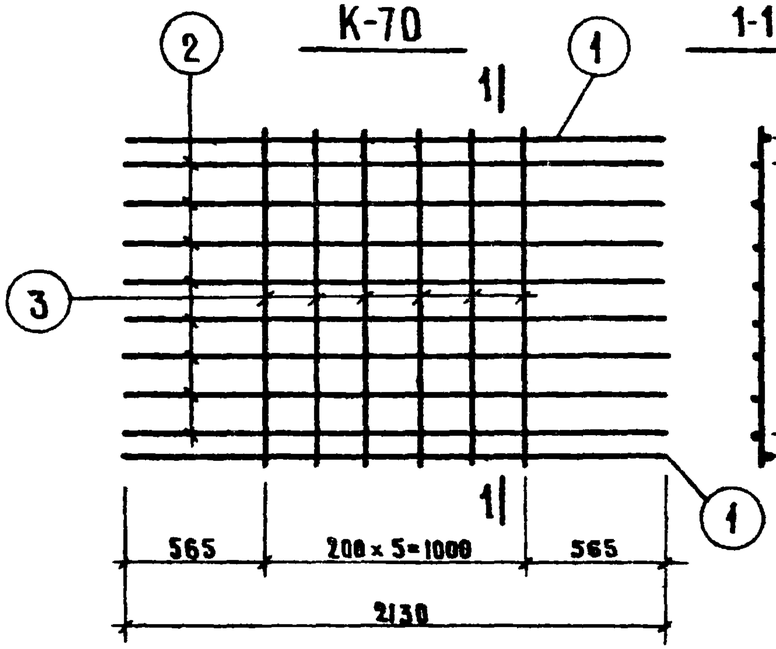

1-1

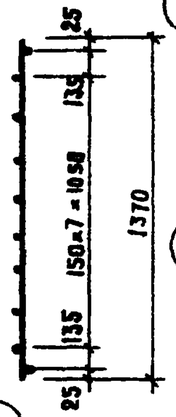

К-72

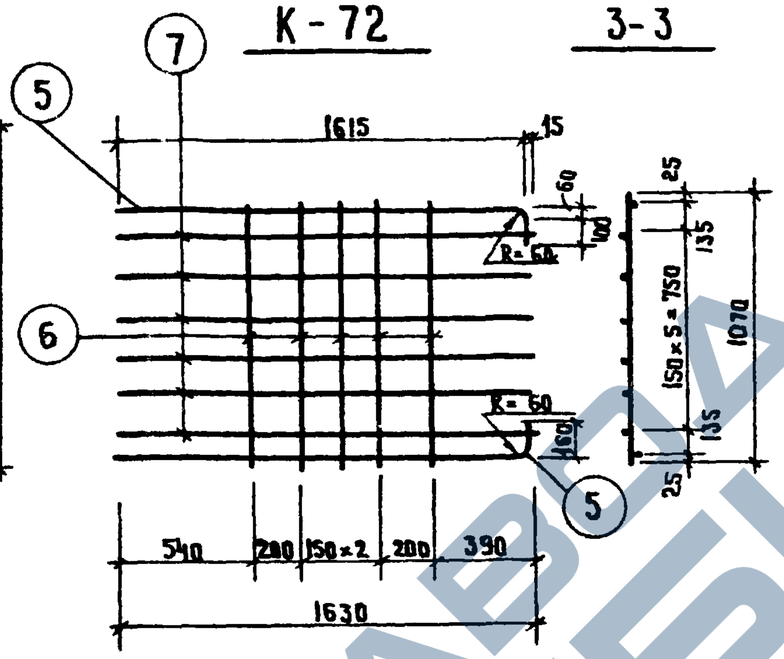

3-3

К-71

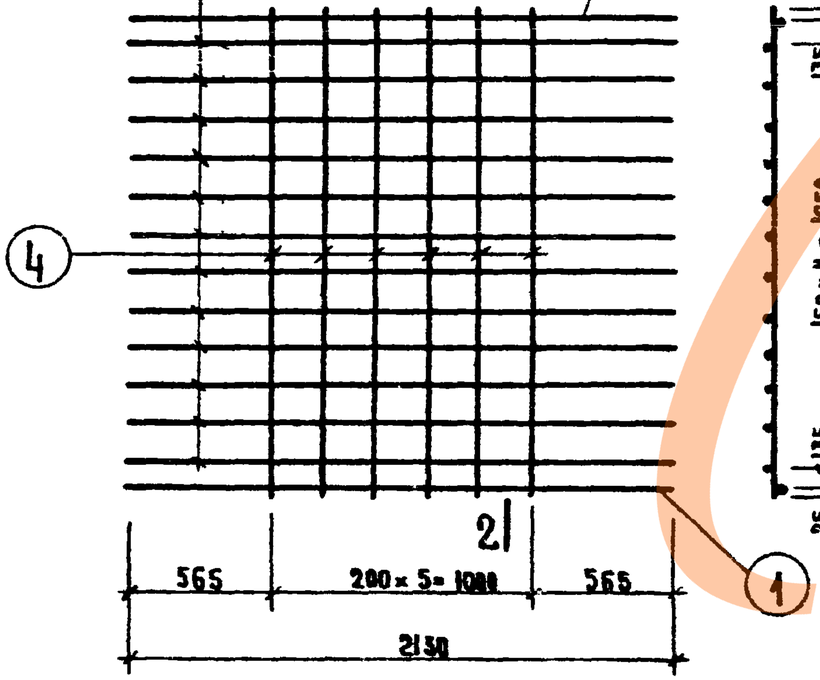

2-2

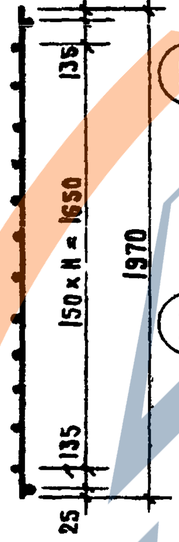

К-73

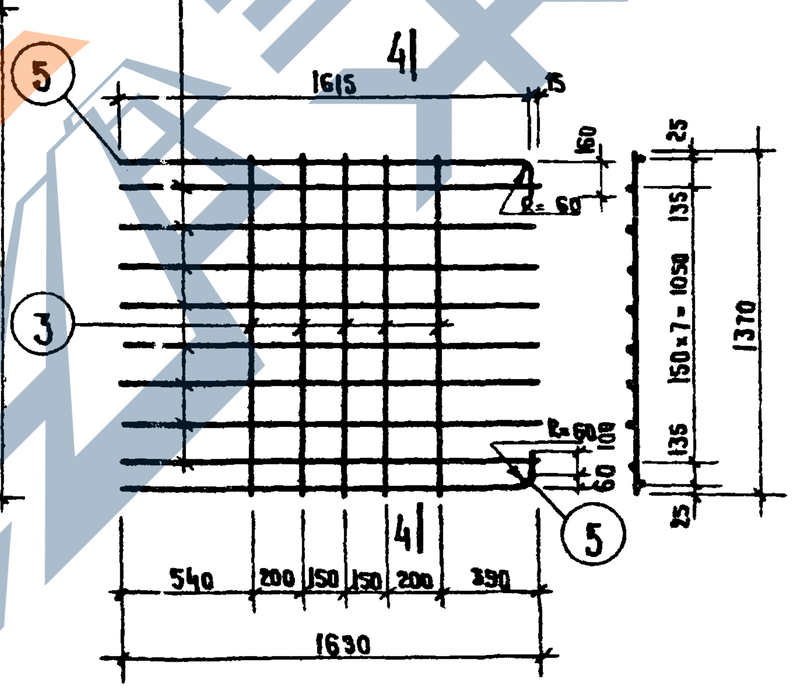

4-4

СПЕЦИФИКАЦИЯ СТАЛИ НА ДЕТАЛЬ

МАРКА ДЕТАЛИ	№ ПОЗ.	СЕЧЕНИЕ ММ	КОЛ ШТ.	ДЛИНА ПОЗИЦИИ ММ	ДЛИНА НА ДЕТАЛЬ М	ВЕС, КГ ВСЕХ ПОЗИЦИЙ	ВЕС, КГ ДЕТАЛИ
К-70	1	Ф12 А III	2	2130	4,26	3,78	14,86
	2	Ф6 А III	8	2130	17.04	3,78	
	3	Ф12 А III	6	1370	8,22	7.30	
К-71	1	Ф12 А III	2	2130	4.26	3,78	19,95
	2	Ф6 А III	12	2130	25,56	5,67	
	4	Ф12 А III	6	1970	11.82	10.50	
К-72	5	Ф12 А III	2	1750	3.50	3,12	10.04
	6	Ф12 А III	5	1070	5,35	4,75	
	7	Ф6 А III	6	1630	9,78	2,17	
К-73	3	Ф12 А III	5	1370	6,85	6,08	12,09
	5	Ф12 А III	2	1750	3,50	3,12	
	7	Ф6 А III	8	1630	13,04	2,89	

ТК 1974

ПАНЕЛИ ЛИФТОВЫХ ШАХТ И ПЛИТЫ ПОКРЫТИЯ

АРМАТУРНЫЕ КАРКАСЫ К-70; К-71; К-72; К-73.

СЕРИЯ ИИ-04-15

ДОПОЛНЕНИЕ ВЫП. 2 | АЛЬБОМ 7

К-74

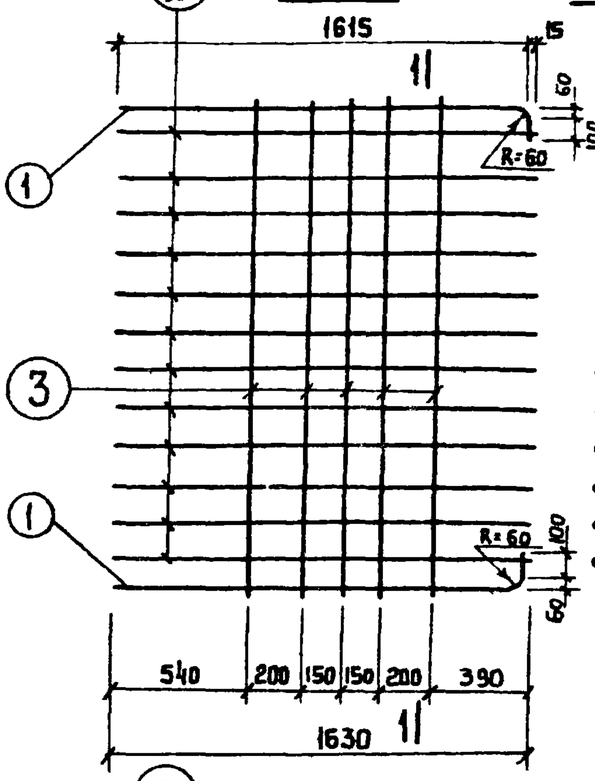

1-1

К-77

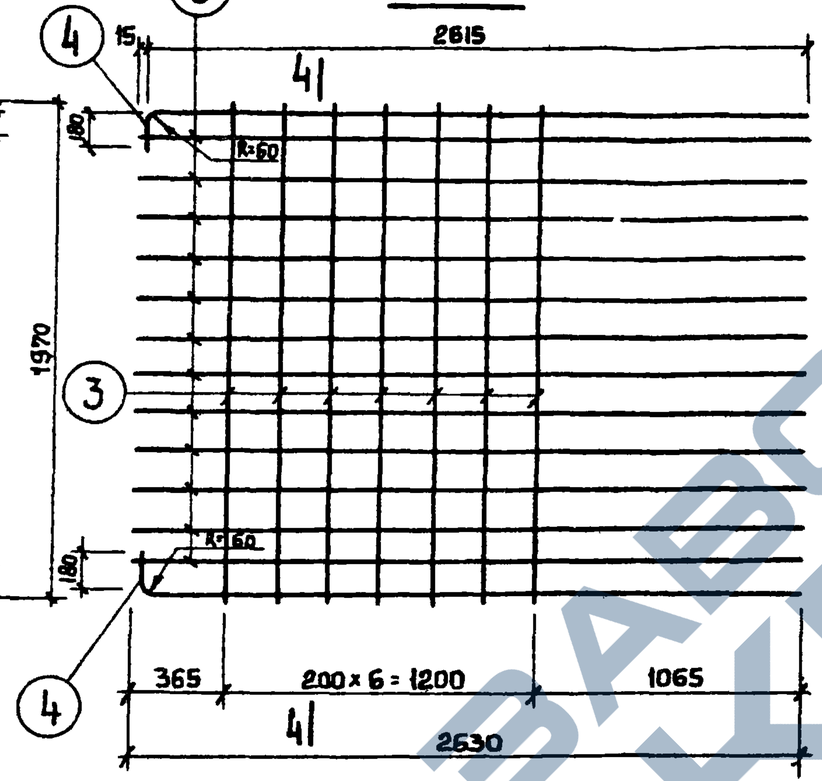

4-4

К-76

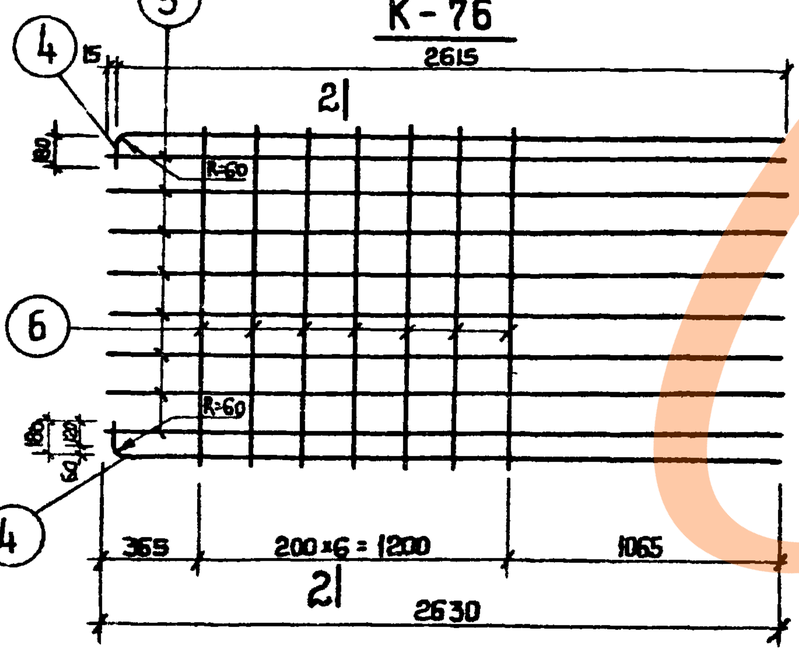

2-2

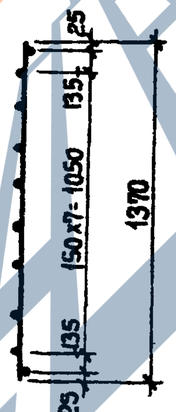

К-75

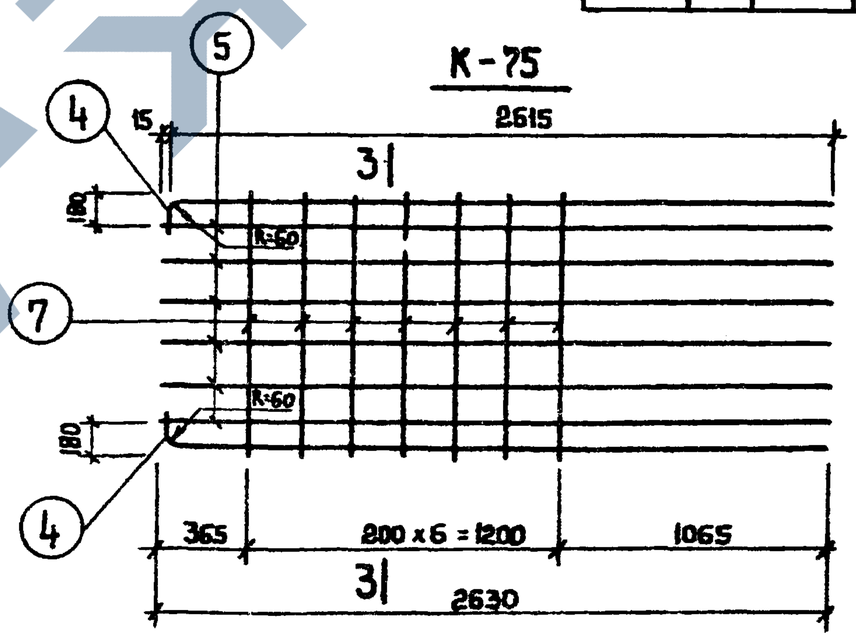

3-3

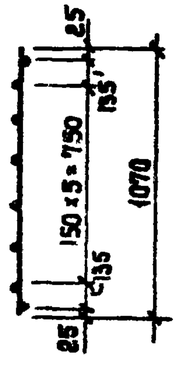

СПЕЦИФИКАЦИЯ СТАЛИ НА ДЕТАЛЬ

МАРКА ДЕТАЛИ	№ ПОЗ	СЕЧЕНИЕ ММ	КОЛ. ШТ.	ДЛИНА ПОЗИЦИИ ММ	ДЛИНА НА ДЕТАЛЬ М	ВЕС, КГ ВСЕХ ПОЗИЦИЙ	ВЕС, КГ ДЕТАЛИ
К-74	1	ф12 А III	2	1750	3.50	3,12	16.21
	2	ф6 А III	12	1630	19.56	4,34	
	3	ф12 А III	5	1970	9.85	8.75	
К-75	4	ф12 А III	2	2770	5,54	4.92	15.12
	5	ф6 А III	6	2630	15.78	3.50	
	7	ф12 А III	7	1070	7.49	6.65	
К-76	4	ф12 А III	2	2770	5,54	4.92	18 11
	5	ф6 А III	8	2630	21.04	4.67	
	6	ф12 А III	7	1370	9,59	8.52	
К-77	3	ф12 А III	7	1970	13.79	12.25	24.17
	4	ф12 А III	2	2770	5,54	4.92	
	5	ф6 А III	12	2630	31.56	7.00	

Инженер 1 Разраб. Гаврилов

ТК	ПАНЕЛИ ЛИФТОВЫХ ШАХТ И ПЛИТЫ ПОКРЫТИЯ	СЕРИЯ ИИ-04-15	
1974	АРМАТУРНЫЕ КАРКАСЫ К-74, К-75, К-76, К-77	ДОПОЛНИТЕЛЬНЫЙ ВЫПУСК 2	ЛИСТ 8

13063-03 11

https://zavodjbi.com/

ОК-22

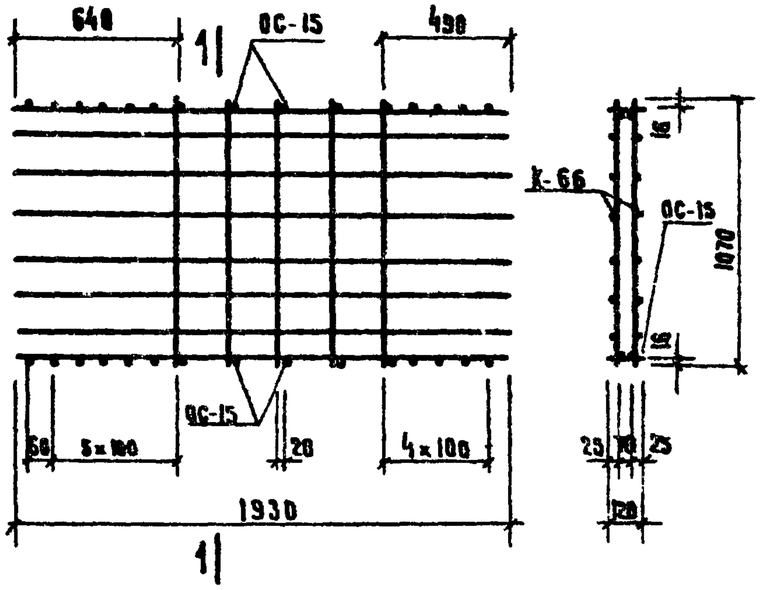

ОК-16

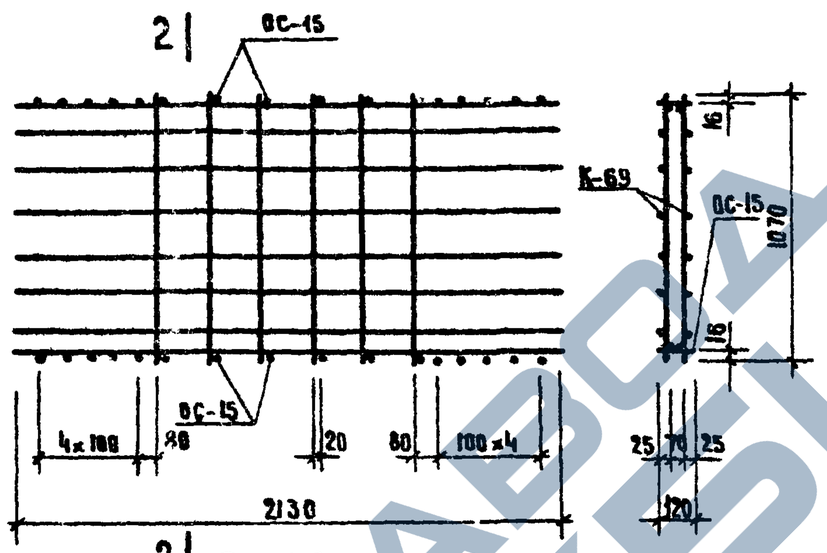

ОК-23

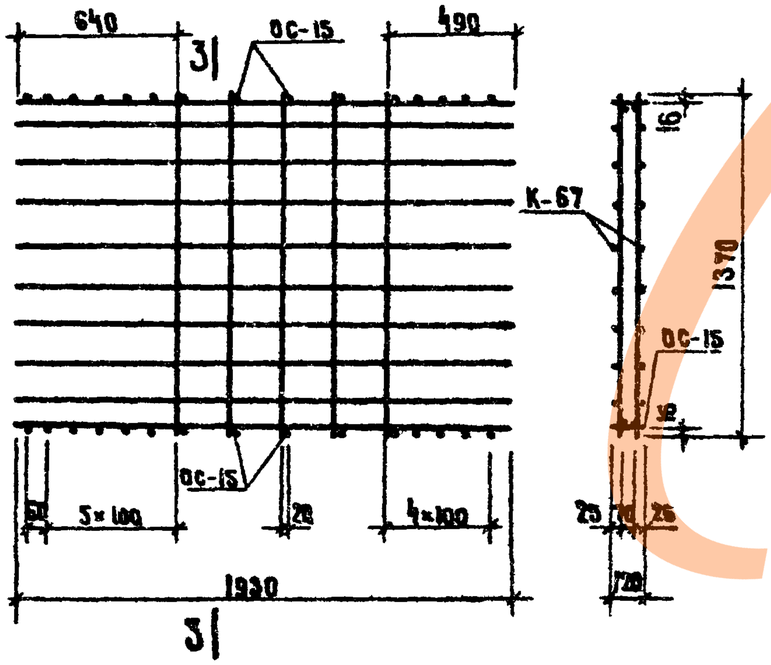

ОК-24

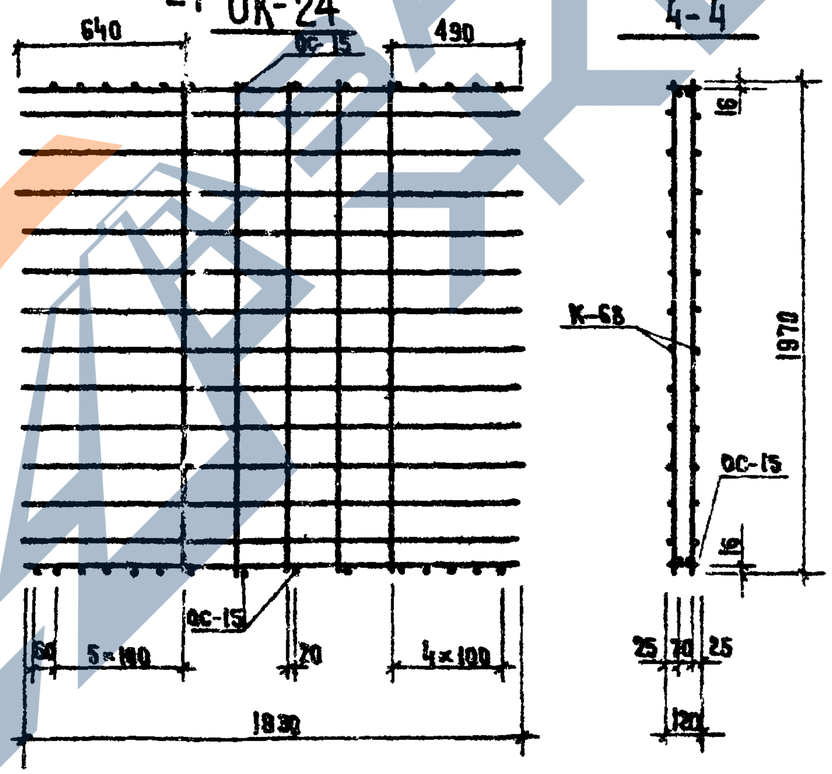

МАРКА ОБЪЕМНОГО КАРКАСА	МАРКА ИЗДЕЛИЯ	КОЛИЧ. ШТ	ОБЩИЙ ВЕС КГ	№ ВЫПУСКА №ЛИСТА
ОК-16	К-69	2	25,60	ИИ-04-15 Доп.1 К вып. 2 6
	ОС-15	32		ИИ-04-15 в. 2 4
ОК-22	К-66	2	22,40	ИИ-04-15 Доп.1 К вып. 2 6
	ОС-15	30		ИИ-04-15 в. 2 4
ОК-23	К-67	2	30,34	ИИ-04-15 Доп.1 К вып. 2 6
	ОС-15	30		ИИ-04-15 в. 2 4
ОК-24	К-68	2	35,54	ИИ-04-15 Доп.1 К вып. 2 6
	ОС-15	30		ИИ-04-15 в. 2 4

ТК	ПАНЕЛИ ЛИФТОВЫХ ШАХТ И ПЛИТЫ ПОКРЫТИЯ	СЕРИЯ ИИ-04-15
1974	ОБЪЕМНЫЕ АРМАТУРНЫЕ КАРКАСЫ ОК-16; ОК-22; ОК-23; ОК-24.	ДОПОЛНЕНИЕ ВЫПУСКУ 2 / ЛИСТ 9

ОК-21

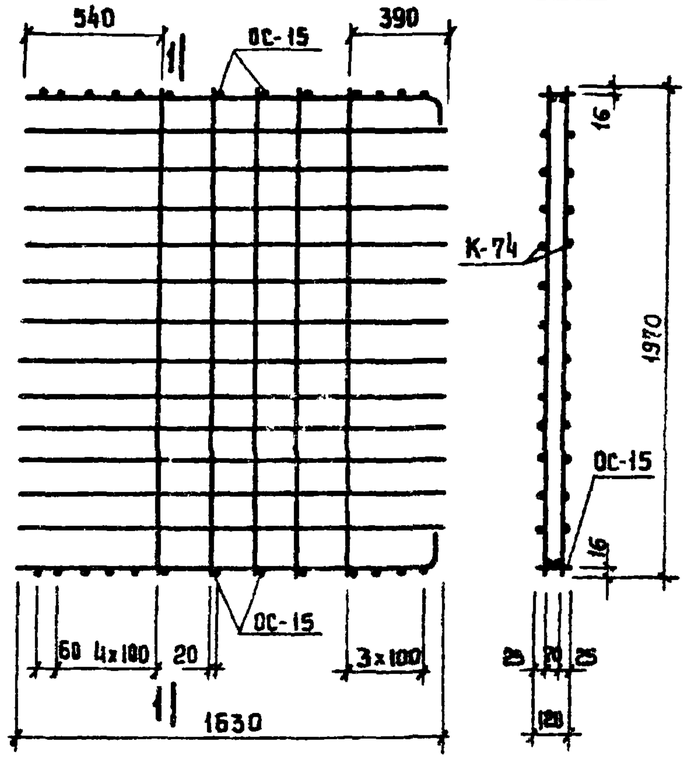

1-1

ОК-27

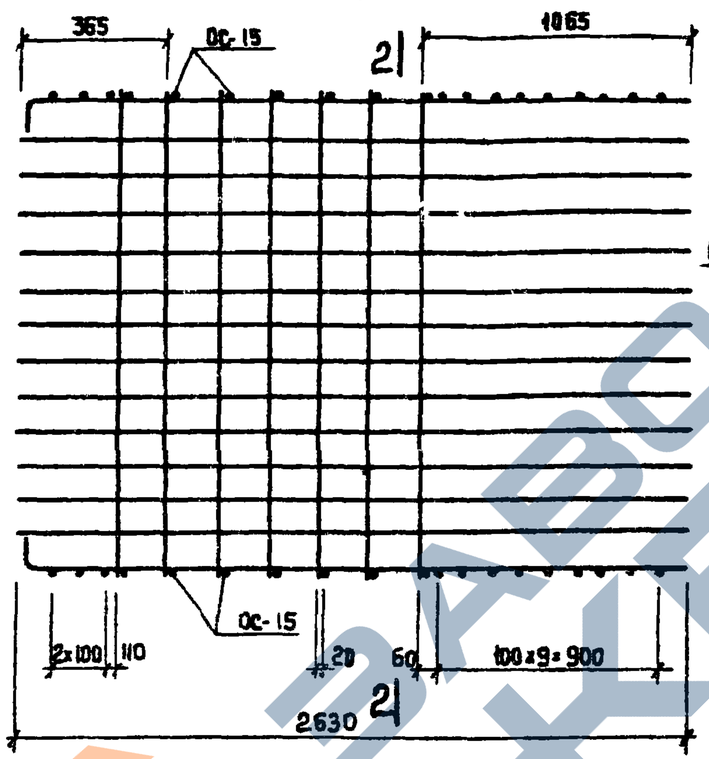

2-2

Марка объемного каркаса	Марка изделия	Колич. шт.	Общий вес кг.	№ выпуска № листа
ОК-21	К-74	2	33.20	ИИ-04-15доп1 к вып.2 8
	ОС-15	26		ИИ-04-15 8.2 4
ОК-25	К-75	2	31.34	ИИ-04-15доп1 к вып.2 8
	ОС-15	40		ИИ-04-15 8.2 4
ОК-26	К-76	2	37.42	ИИ-04-15доп1 к вып.2 8
	ОС-15	40		ИИ-04-15 8.2 4
ОК-27	К-77	2	49.54	ИИ-04-15доп1 к вып.2 8
	ОС-15	40		ИИ-04-15 8.2 4

ОК-26

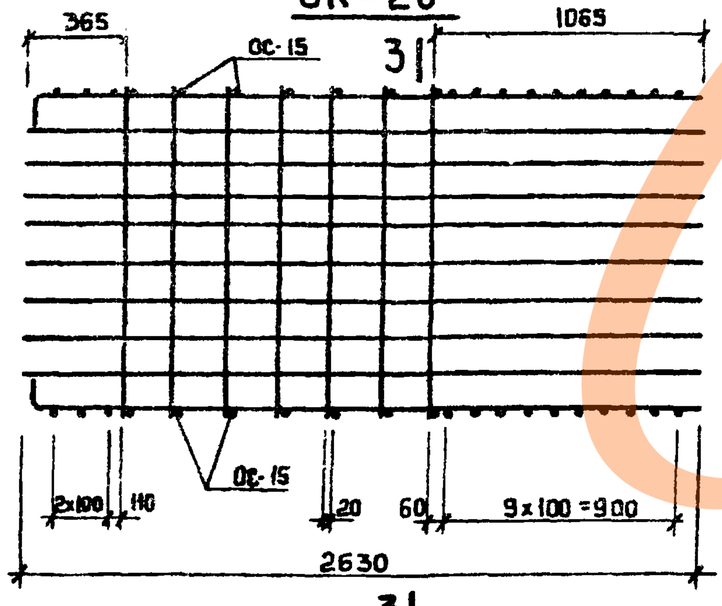

3-3

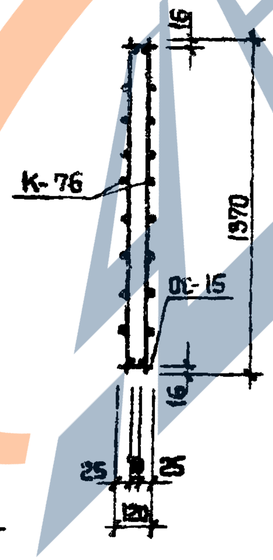

ОК-25

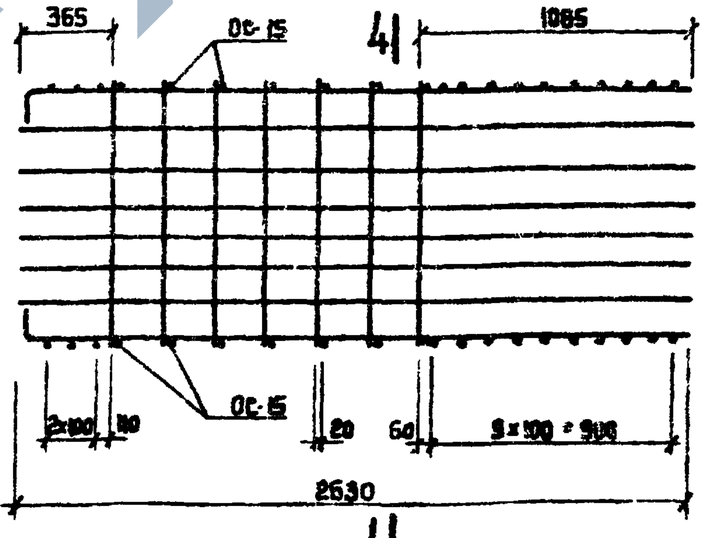

4-4

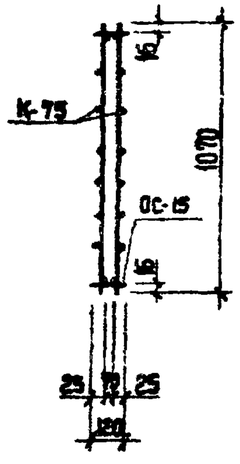

ТК 1974

ПАНЕЛИ ЛИФТОВЫХ ШАХТ И ПЛИТЫ ПОКРЫТИЯ

ОБЪЕМНЫЕ АРМАТУРНЫЕ КАРКАСЫ ОК-21, ОК-25, ОК-26, ОК-27

СЕРИЯ ИИ-04-15

Дополнение к вып. 2 — Лист 10

ОК-17

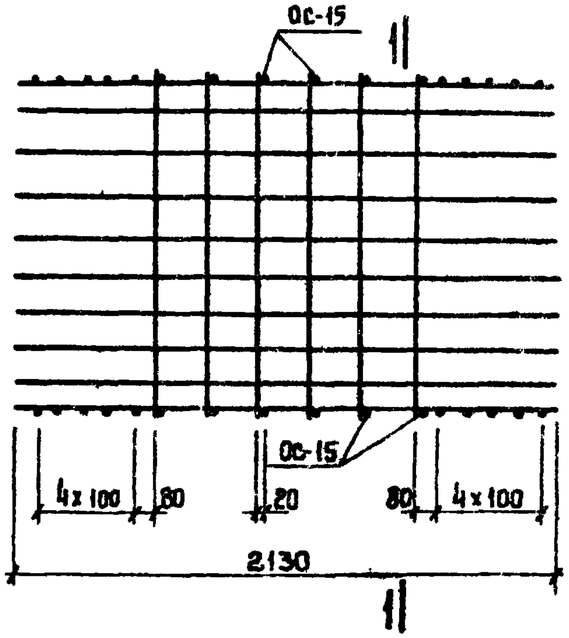

1-1

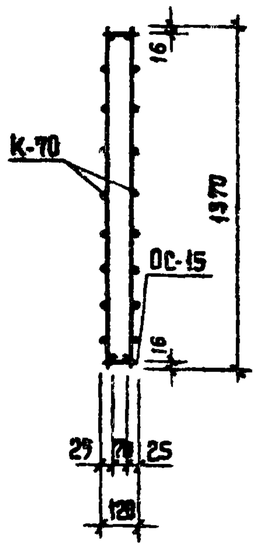

ОК-19

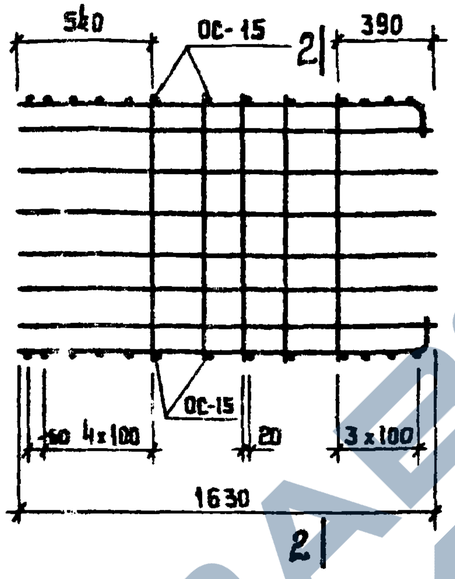

2-2

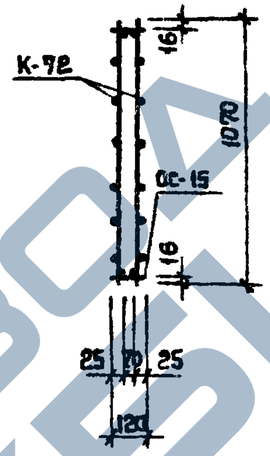

ОК-18

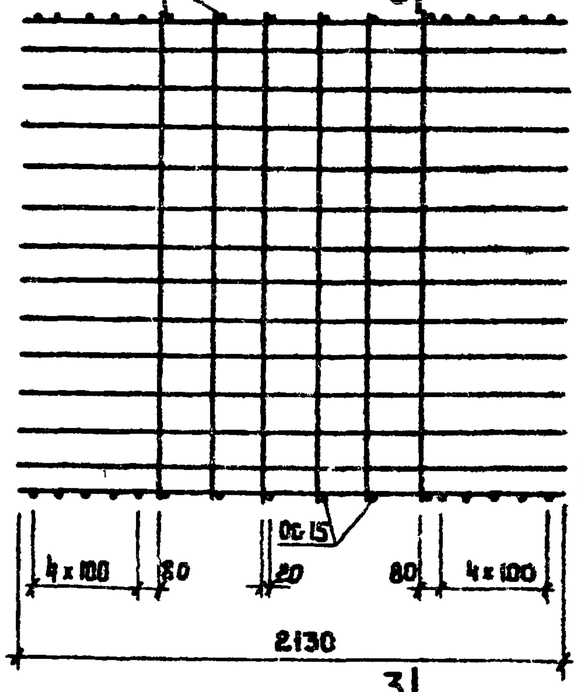

3-3

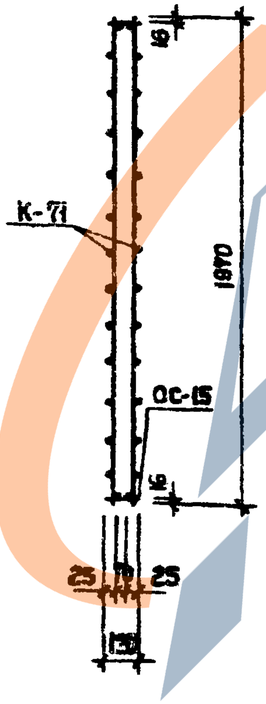

ОК-20

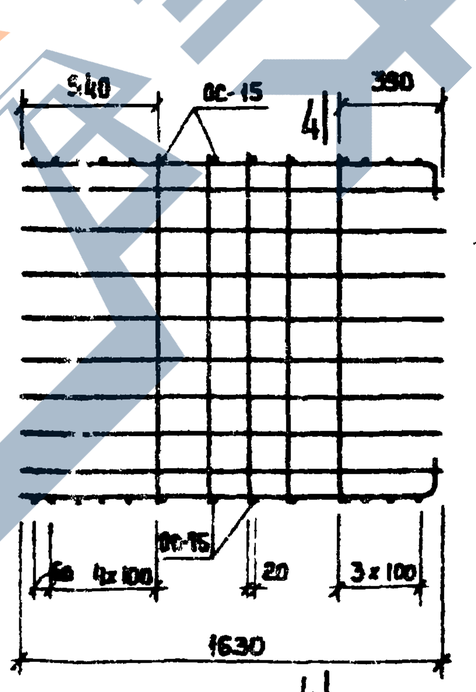

4-4

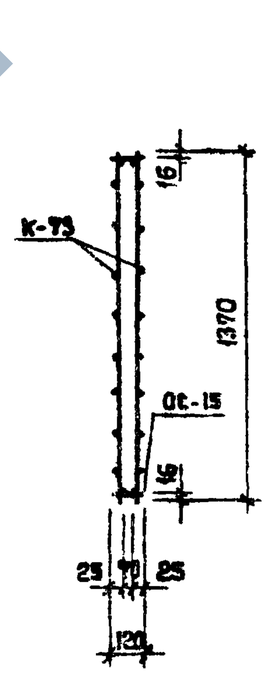

МАРКА ОБЪЕМНОГО КАРКАСА	МАРКА ИЗДЕЛИЯ	КОЛИЧ. ШТ	ОБЩИЙ ВЕС КГ.	№ ВЫПУСКА № ЛИСТА
ОК-17	К-70	2	30.68	ИИ-04-15 доп.1 К вып. 2 7
	ОС-15	32		ИИ-04-15 Вып. 2 4
ОК-18	К-71	2	40.86	ИИ-04-15 доп.1 К вып. 2 7
	ОС-15	32		ИИ-04-15 Вып. 2 4
ОК-19	К-72	2	20.86	ИИ-04-15 доп.1 К вып. 2 7
	ОС-15	26		ИИ-04-15 Вып. 2 4
ОК-20	К-73	2	24.96	ИИ-04-15 доп.1 К вып. 2 7
	ОС-15	26		ИИ-04-15 Вып. 2 4

ТК	ПАНЕЛИ ЛИФТОВЫХ ШАХТ И ПЛИТЫ ПОКРЫТИЯ	СЕРИЯ ИИ-04-15
1974	ОБЪЕМНЫЕ АРМАТУРНЫЕ КАРКАСЫ ОК-17, ОК-18, ОК-19, ОК-20	ДОПОЛНИТЕЛЬНЫЙ ВЫПУСК 2 / ЛИСТ 11

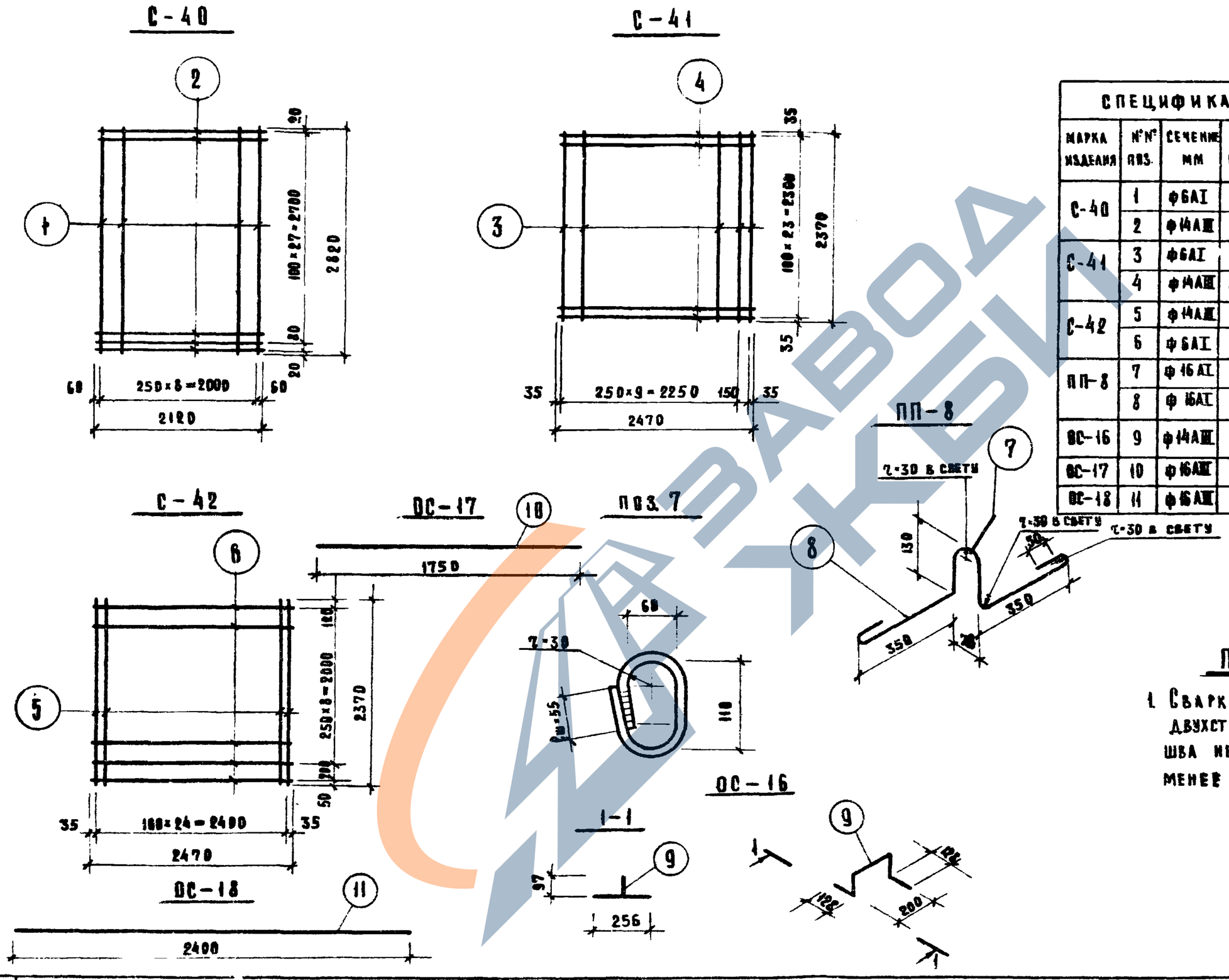

СПЕЦИФИКАЦИЯ СТАЛИ НА ИЗДЕЛИЕ							
МАРКА ИЗДЕЛИЯ	№№ ПОЗ.	СЕЧЕНИЕ ММ	КОЛ. ШТ.	ДЛИНА		ВЕС, КГ	
				ПОЗИЦИИ ММ	НА ИЗД. М	ВСЕХ ПОЗИЦИЙ	ИЗДЕЛИЯ
С-40	1	ф6АI	9	2820	25,38	5,63	79,90
	2	ф14АIII	29	2120	61,48	74,27	
С-41	3	ф6АI	11	2370	26,07	5,79	77,40
	4	ф14АIII	24	2470	59,28	71,61	
С-42	5	ф14АIII	25	2370	59,25	71,57	77,05
	6	ф6АI	10	2470	24,70	5,48	
ПП-8	7	ф16АI	1	340	0,34	0,54	2,43
	8	ф16АI	1	1200	1,2	1,89	
ОС-16	9	ф14АIII	1	650	0,65	0,79	0,79
ОС-17	10	ф16АIII	1	1750	1,75	2,76	2,76
ОС-18	11	ф16АIII	1	2400	2,40	3,79	3,79

ПРИМЕЧАНИЕ:

1. Сварка кольца производится двухсторонним швом. Высота шва не менее 4 мм, ширина — не менее 10 мм.

ТК	ПАНЕЛИ ЛИФТОВЫХ ШАХТ И ПЛИТЫ ПОКРЫТИЯ.	СЕРИЯ ИИ-04-15
1974	АРМАТУРНЫЕ СЕТКИ С-40 ÷ С-42, ПЕТЛЯ ПП-8, ОТДЕЛЬНЫЕ СТЕРЖНИ ОС-16, ОС-17, ОС-18.	ДОПОЛНЕНИЕ 1 К ВЫПУСКУ 2. ЛИСТ 12

13063-03 15

Ст. техник Мазурин Рябова Копировал Рычева

С-31, С-32

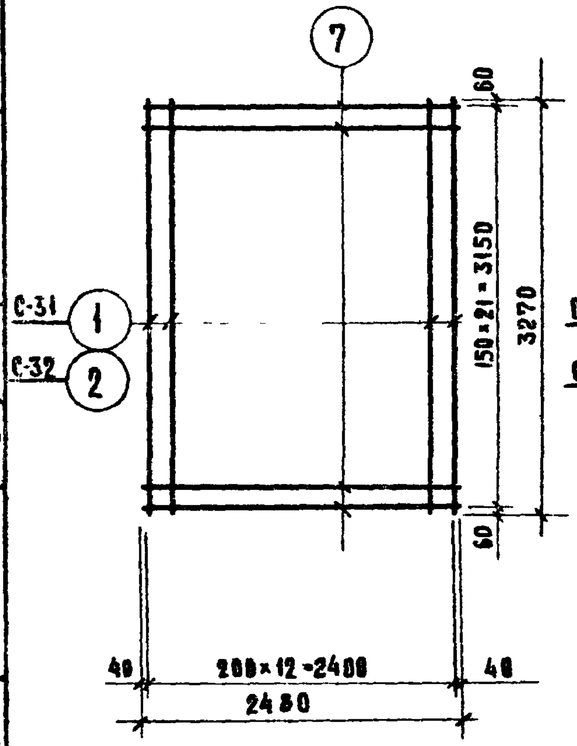

С-33; С-34

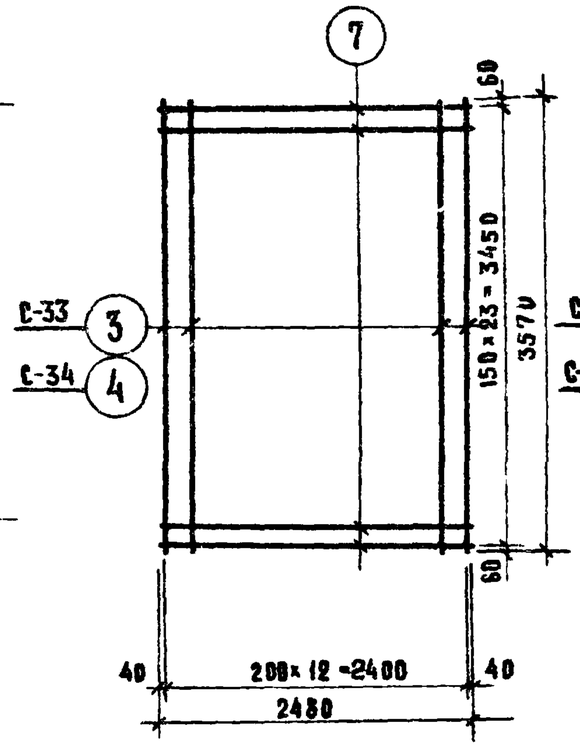

С-35; С-36

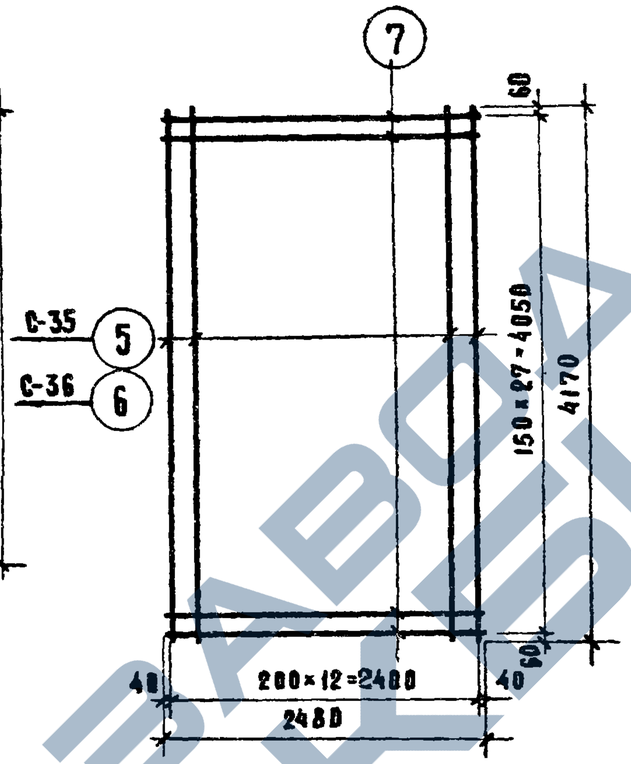

С-37

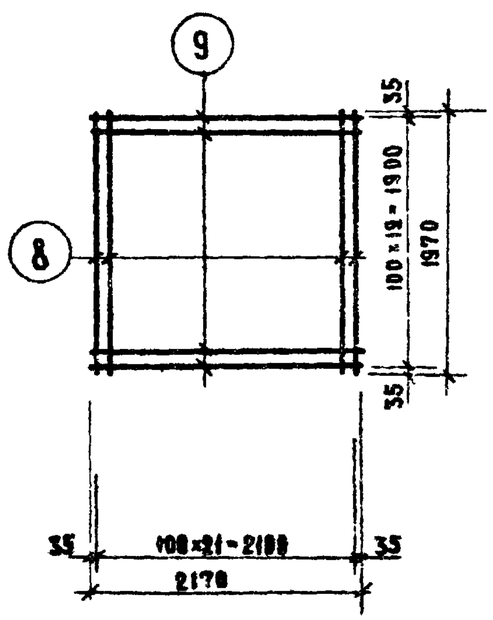

С-38

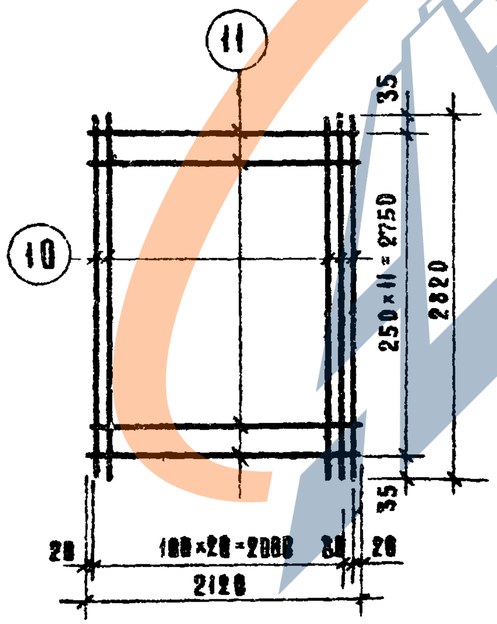

С-39

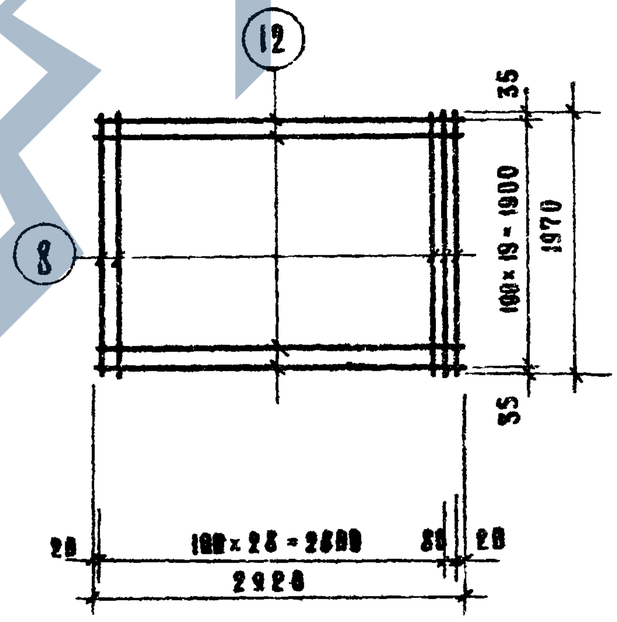

СПЕЦИФИКАЦИЯ СТАЛИ НА ИЗДЕЛИЕ

Марка изделия	№ поз.	Сечение мм	Кол. шт.	Длина позиции мм	Длина на изд. м	Вес, кг всех позиции	Вес, кг изделия
С-31	1	ф10АI	13	3270	42,51	26,23	38,34
	7	ф6АI	22	2480	54,56	12,11	
С-32	2	ф10АIII	13	3270	42,51	26,23	38,34
	7	ф6АI	22	2480	54,56	12,11	
С-33	3	ф10АI	13	3570	46,41	28,64	41,85
	7	ф6АI	24	2480	59,52	13,21	
С-34	4	ф10АIII	13	3570	46,41	28,64	41,85
	7	ф6АI	24	2480	59,52	13,21	
С-35	5	ф10АI	13	4170	54,21	33,45	48,87
	7	ф6АI	28	2480	69,44	15,42	
С-36	6	ф10АIII	13	4170	54,21	33,45	48,87
	7	ф6АI	28	2480	69,44	15,42	
С-37	8	ф10АIII	22	1970	43,34	26,74	53,52
	9	ф18АIII	20	2170	43,40	26,78	
С-38	10	ф14АIII	22	2820	62,04	74,94	80,59
	11	ф6АI	12	2120	25,44	5,65	
С-39	8	ф18АIII	38	1970	59,10	36,46	72,49
	12	ф18АIII	20	2920	58,40	36,03	

МД-27

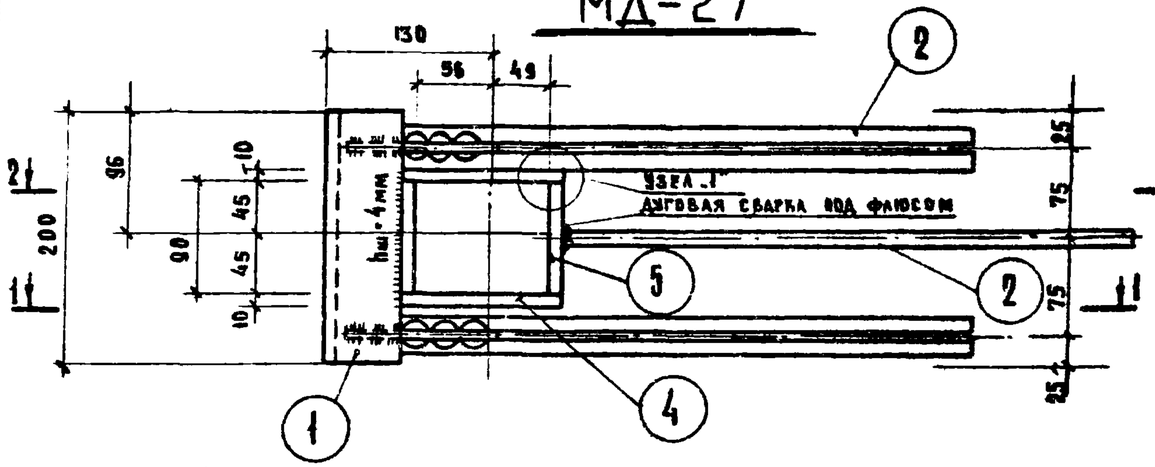

ММС-12

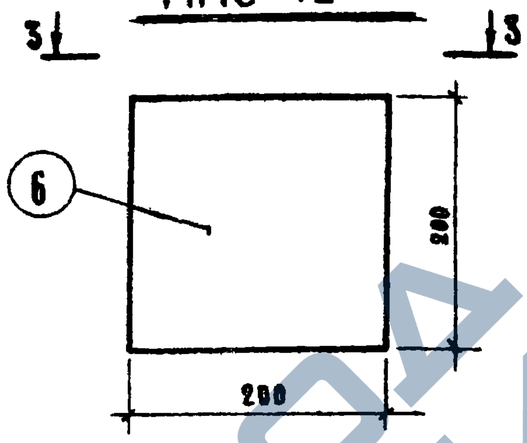

ММС-14

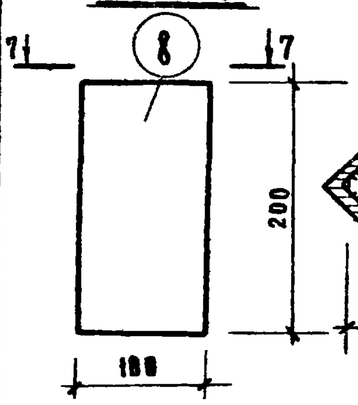

1-1

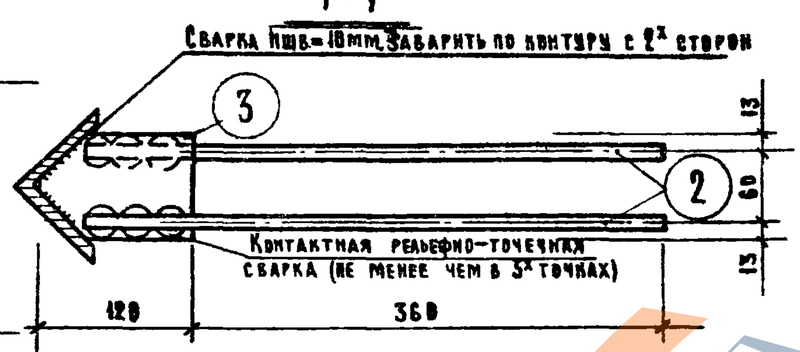

3-3

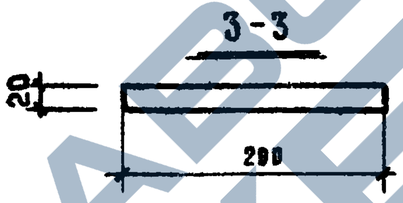

ММС-13

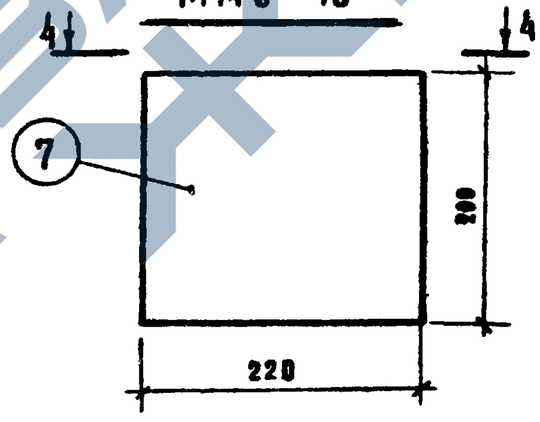

7-7

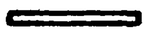

2-2

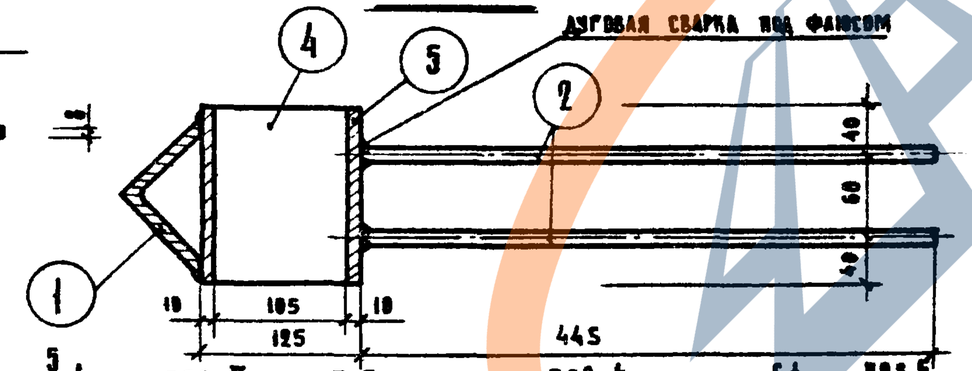

4-4

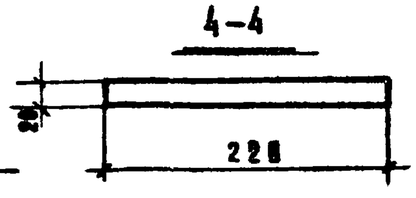

Поз. 3

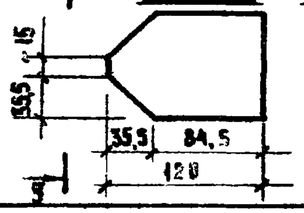

5-5

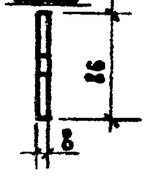

Поз. 4

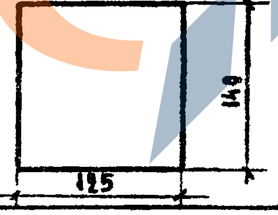

Поз. 5

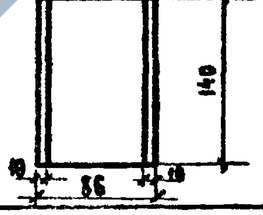

6-6

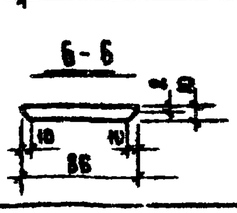

Спецификация металла на деталь

Марка детали	№№ поз.	Сечение мм	Кол. шт.	Длина позиции мм	Длина на дет м	Вес, кг всех позиций	Вес, кг деталн
МД-27	1	∠90×8	1	200	0,28	2,16	16,47
	2	Ф12АIII	6	445	2,67	2,37	
	3	-120×8	2	86	0,17	1,28	
	4	-140×10	2	125	0,25	2,75	
	5	-140×10	2	86	0,172	1,88	
ММС-12	6	-200×20	1	200	0,28	6,28	6,28
ММС-13	7	-200×20	1	220	0,22	6,91	6,91
ММС-14	8	-100×8	1	200	0,20	1,26	1,26

Примечание:

Узел 1 дан на листе 23 серии ИИ-84-15 вып. 2.

ТК 1974

Панели лифтовых шахт и панты покрытия

Закладная деталь МД-27; соединительные элементы ММС-12, ММС-13, ММС-14.

Серия ИИ-84-15

Альбом | Лист

13063-03 17

ГАЗЬЕВА | ЛОМИРОВАЯ | ЗАХАРОВА | ИНЖЕНЕР | ИНВ. № ПОДЛ.

МД-28

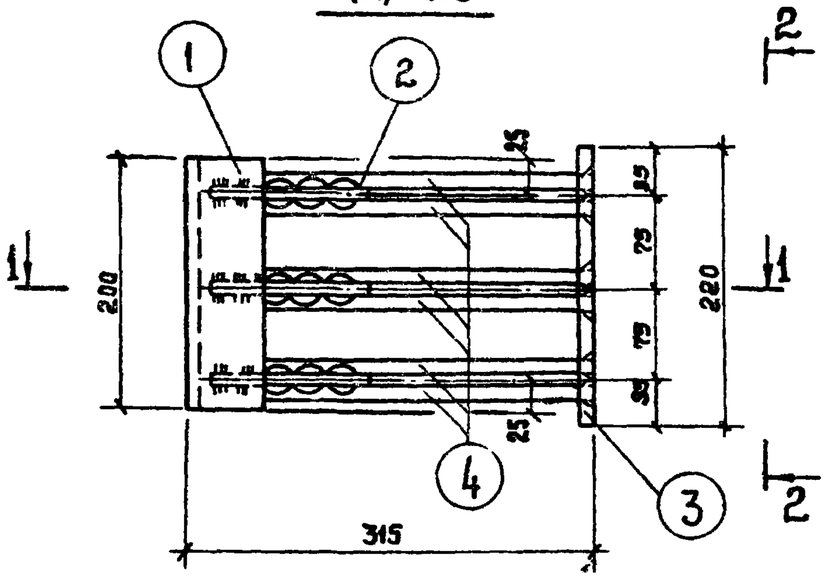

2-2

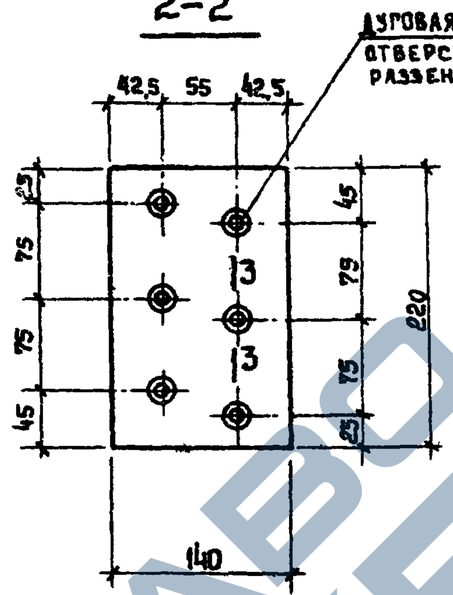

СПЕЦИФИКАЦИЯ СТАЛИ НА ДЕТАЛЬ

МАРКА ДЕТАЛИ	№ ПОЗ.	СЕЧЕНИЕ ММ	КОЛ. ШТ.	ДЛИНА ПОЗИЦИИ ММ	ДЛИНА НА ДЕТ. М	ВЕС, КГ. ВСЕХ ПОЗИЦИЙ	ВЕС, КГ. ДЕТАЛИ
МД-28	1	L90×8	1	200	0.20	2,18	7.81
	2	-120×8	3	81	0,243	1.83	
	3	-140×10	1	220	0.22	2,42	
	4	ф12 А III	6	260	1,56	1,38	

1-1

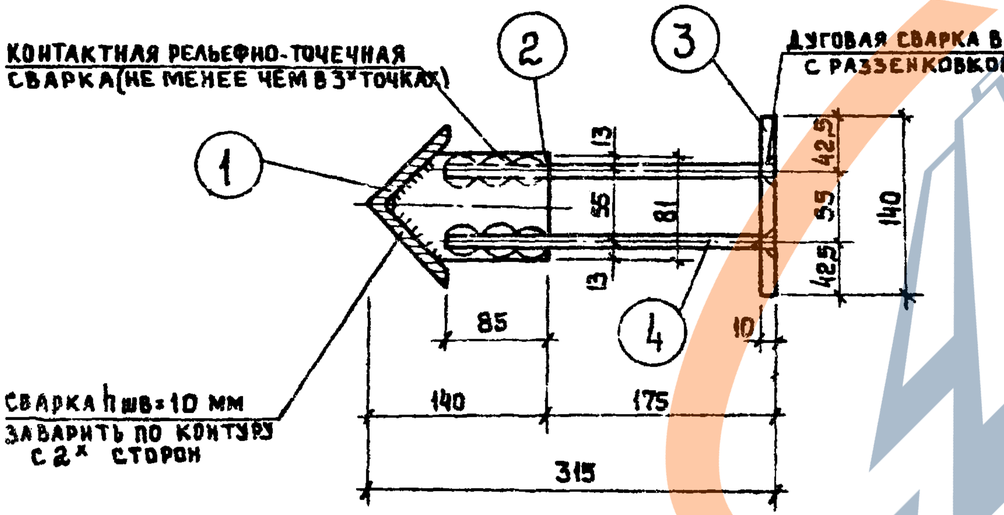

ПОЗ. 2

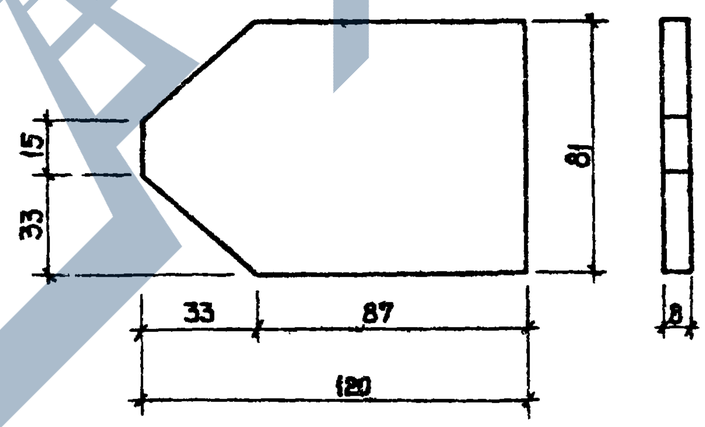

3-3

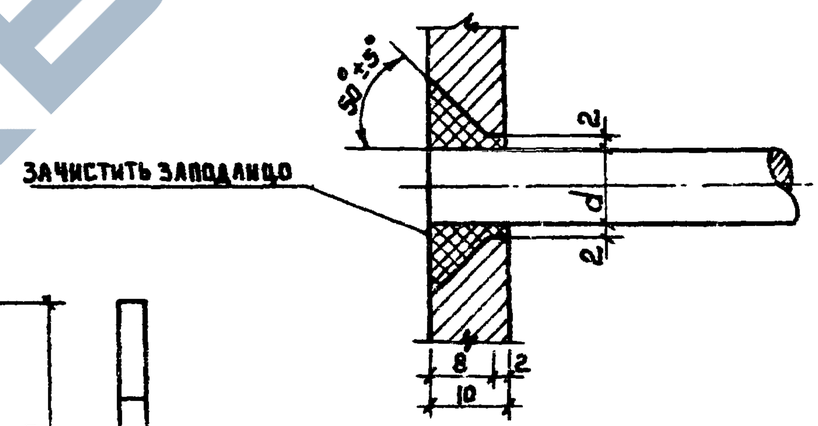

ПОРЯДОК ИЗГОТОВЛЕНИЯ И УСТАНОВКИ МД-28

ПРИВАРИТЬ ПЛАСТИНУ ПОЗ. 2 С АНКЕРАМИ ПОЗ. 4 К УГОЛКУ ПОЗ. 1 И ПОЛУЧЕННУЮ ЗАГОТОВКУ УСТАНОВИТЬ В ПРОЕКТНОЕ ПОЛОЖЕНИЕ, ЗАТЕМ ПОСЛЕ УСТАНОВКИ ВСЕЙ АРМАТУРЫ ПАНЕЛИ ПРИВАРИТЬ ПОЗ. 3 К ПОЗ. 1.

ТК	ПАНЕЛИ ЛИФТОВЫХ ШАХТ И ПЛИТЫ ПОКРЫТИЯ	СЕРИЯ ИИ-04-15
1974	ЗАКЛАДНАЯ ДЕТАЛЬ МД-28	ИНВ. № ПОДЛ. ВЗАМ. ИНВ. № ДУБЛ. ЛИСТ 15

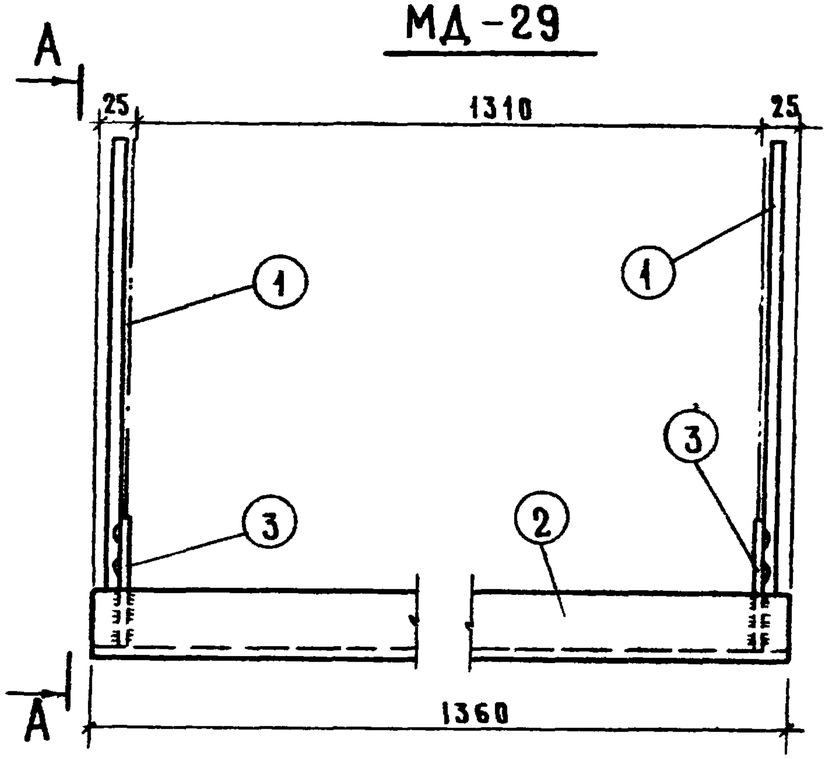

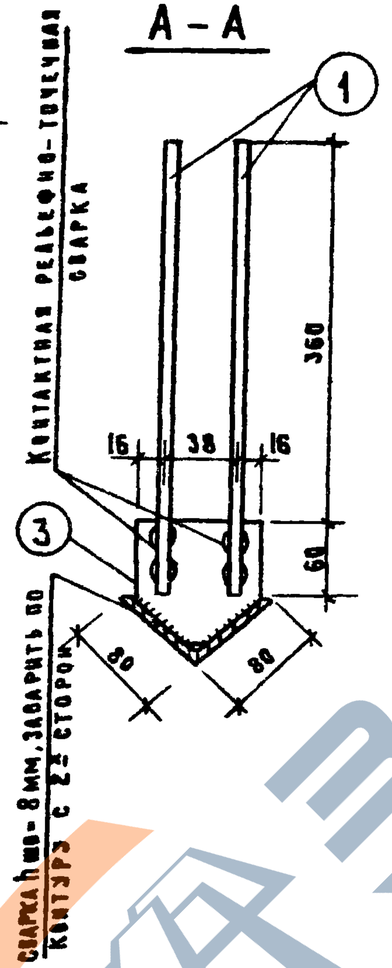

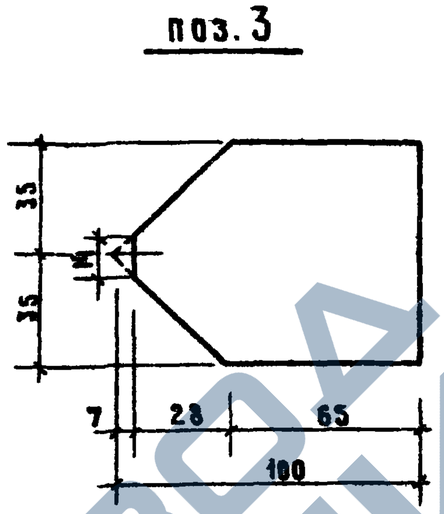

СПЕЦИФИКАЦИЯ СТАЛИ НА ДЕТАЛЬ							
МАРКА ДЕТАЛИ	№ ПОЗ.	СЕЧЕН. ММ.	КОЛ. ШТ.	ДЛИНА		ВЕС, КГ	
				ПОЗИЦИИ ММ	НА ДЕТАЛЬ М	ВСЕХ ПОЗИЦИЙ	ДЕТАЛИ
МД-29	1	Ф12АIII	4	420	1,68	1,49	
	2	L80×7	1	1360	1,36	11,57	
	3	-100×8	2	70	0,14	0,88	13,94
МД-30	4	-100×8	1	160	0,16	1,00	
	5	-100×8	1	160	0,16	1,00	
	6	Ф10АIII	4	132	0,53	0,33	2,33
МД-31	7	-140×10	1	150	0,15	1,65	
	8	Ф10АIII	2	250	0,50	0,31	1,96

Порядок изготовления и установки МД-30

Приварить анкера поз. 6 к пластине поз. 4 и полученную заготовку установить в проектное положение, затем после установки всей арматуры панели приварить пластину поз. 5.

Примечание:

1. Разрез 3-3 дан на листе 13

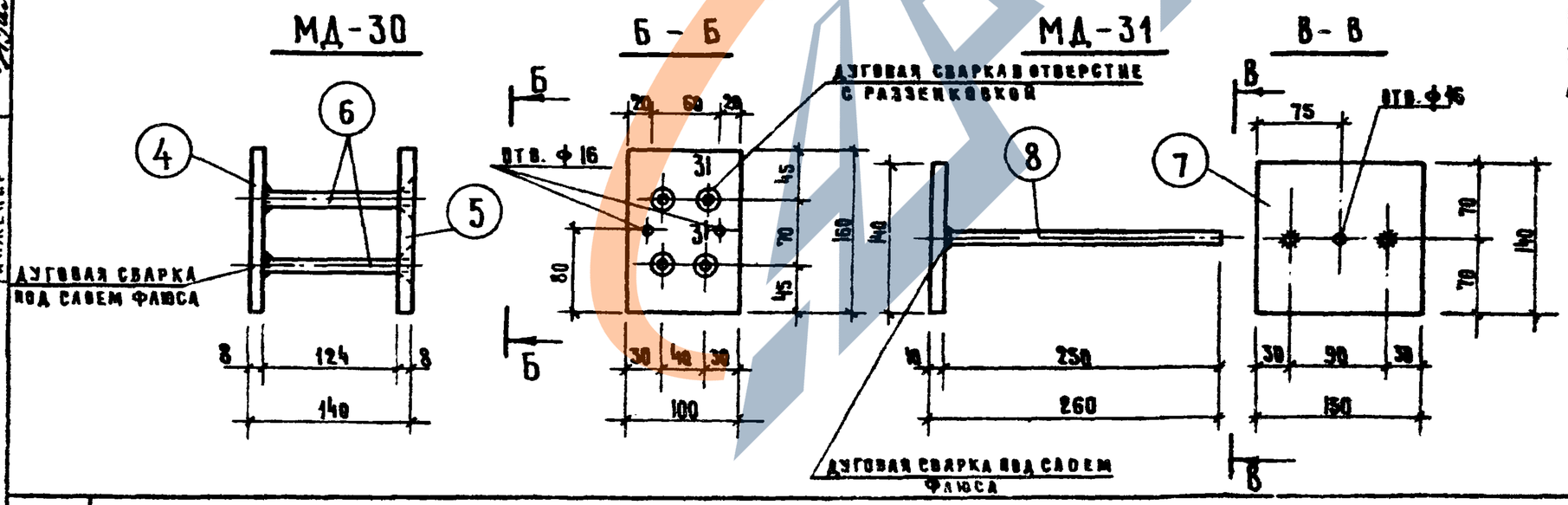

ТК	ПАНЕЛИ ЛИФТОВЫХ ШАХТ И ПЛИТЫ ПОКРЫТИЯ	СЕРИЯ ИИ-04-15
1974	ЗАКЛАДНЫЕ ДЕТАЛИ МД-29, МД-30, МД-31	Дополнение к вып. пуску 2 / Лист 16

ЗАВОД ЖБИ