https://zavodjbi.com/

ГОССТРОЙ СССР
ГЛАВПРОМСТРОЙПРОЕКТ
СОЮЗМЕТАЛЛУРГСТРОЙНИИПРОЕКТ
ГПИ „ИРКУТСКИЙ ПРОМСТРОЙПРОЕКТ"

# ВТИ·КЖ·01·82

# ОГРАЖДАЮЩИЕ КОНСТРУКЦИИ ЛЕСТНИЧНЫХ КЛЕТОК ДЛЯ ЗДАНИЙ

ПО СЕРИЯМ КЖ·20/70 И КЖС·20
ВЫПУСК 2

# СТЕНОВЫЕ ПАНЕЛИ И ПЛИТЫ ПОКРЫТИЯ

РАБОЧИЕ ЧЕРТЕЖИ.

СОГЛАСОВАНО:
ГЛАВВОСТОКОИБОТРОЕМ
ПРОТОКОЛ №39 ОТ 13.03.80

ГЛАВНЫЙ ИНЖЕНЕР
ИНСТИТУТА ЮДАЛЕВИЧ
ГЛАВНЫЙ ИНЖЕНЕР
ПРОЕКТА БУБИС

ГОССТРОЙ СССР
ГЛАВПРОМСТРОЙПРОЕКТ
СОЮЗМЕТАЛЛУРГСТРОЙНИИПРОЕКТ
ГПИ „ИРКУТСКИЙ ПРОМСТРОЙПРОЕКТ"

# ВТИ·КЖ·01·82

# ОГРАЖДАЮЩИЕ КОНСТРУКЦИИ ЛЕСТНИЧНЫХ КЛЕТОК ДЛЯ ЗДАНИЙ

## ПО СЕРИЯМ ИИ·20/70 и ИИС·20

## ВЫПУСК 2

# СТЕНОВЫЕ ПАНЕЛИ И ПЛИТЫ ПОКРЫТИЯ

РАБОЧИЕ ЧЕРТЕЖИ

1982

ЗАВОД ЖБИ

СОДЕРЖАНИЕ:


| НАИМЕНОВАНИЕ | СТР. | ЛИСТ |
|---|---|---|
| Содержание | I | |
| Пояснительная записка | 2 | |
| Стеновая панель ПСI | | I |
| Стеновые панели ПС 2,ПС3I | | 2 |
| Стеновая панель ПС3 | | 3 |
| Стеновая панель ПС4 | | 4 |
| Стеновые панели ПС5,ПС6 | | 5 |
| Стеновая панель ПС8 | | 7 |
| Стеновая панель ПС7 | | 6 |
| Стеновая панель ПС30 | | 8 |
| Стеновые панели ПС9,ПС36,ПС37 | | 9 |
| Стеновая панель ПСI0 | | I0 |
| Стеновая панель ПСII | | II |
| Стеновые панели ПСI2,ПС34,ПС35 | | I2 |
| Стеновые панели ПСI3,ПСI7 | | I3 |
| Стеновая панель ПСI4 | | I4 |
| Стеновая панель ПСI5 | | I5 |
| Стеновые панели ПСI8÷ПС20 | | I6 |
| Стеновая панель ПС2I | | I7 |
| Стеновые панели ПС33,ПС22 | | I8 |
| Стеновые панели ПС23,ПС26 | | I9 |
| Стеновая панель ПС24 | | 20 |
| Стеновая панель ПС25 | | 2I |
| Стеновые панели ПС27,ПС32 | | 22 |
| Стеновые панели ПС28,ПС29 | | 23 |
| Стеновая панель ПС40 | | 24 |
| Стеновые панели ПС4I,ПС42 | | 25 |
| Стеновая панель ПС38 | | 26 |
| Стеновая панель ПС39 | | 27 |
| Стеновая панель ПСI6 | | 28 |
| Плита покрытия ПI | | 29 |


Согласовано:

| | | |
|---|---|---|
| Гл. инж. т.о. | Эрдман | |

Инв. № подл. | Подпись и дата




ЗАВОД ЖБИ

## ПОЯСНИТЕЛЬНАЯ ЗАПИСКА

### I.Общая часть

I.I.Настоящая серия содержит рекомендации по применению и рабочие чертежи сборных железобетонных стеновых панелей и плит покрытия пристроенных и встроенных лестничных клеток по серии ТАС-I-23 выпуски I и2 для многоэтажных производственных зданий промышленных предприятий,возводимых по унифицированным габаритным схемам и в конструкциях серий ИИС-20 и ИИ-20/70 при строительстве в сейсмических и несейсмических районах и разработана для Главвостоксибстроя.

Серия состоит из следующих выпусков:

Выпуск I.Материалы для проектирования.

Выпуск 2.Стеновые панели.Рабочие чертежи.

Выпуск 3.Арматурные,закладные изделия и соединительные изделия.Рабочие чертежи.

Выпуск 4.Монтажные узлы.Рабочие чертежи.

I.2.В настоящем выпуске разработаны рабочие чертежи сборных железобетонных стеновых панелей и плит покрытия для лестничных клеток.

### 2.Конструктивные решения

2.I.Панели наружных стен лестничных клеток разработаны трех типов:горизонтальные прямоугольные,вертикальные прямоугольные и горизонтальные ломаные.

2.2.Стеновые панели представляют собой плоскую однослойную конструкцию из керамзитоперлитобетона марки 50 с объемным весом в сухом состоянии II00 кг/м$^3$.Марка бетона по морозостойкости Мрз25-при расчётной зимней температуре наружного воздуха ниже минус 20$^0$С до минус 40$^0$С включительно и Мрз35-при температуре ниже минус 40$^0$С.

2.3.Изготовление прямоугольных панелей наружных стен предусматривается в опалубке панелей по серии I.432-I4/80 выпуск I и ВТИ-КI-0I-8I выпуск I.Изготовление панелей внутренних стен предусматривается в опалубке диафрагм жёсткости по серии ИИС-04-6 выпуск I.Изготовление плит покрытия предусматривается в опалубке перегородок по серии ВТ-6.

2.4.Стеновые панели должны соответствовать техническим требованиям ГОСТ I3578-68"Панели из легких бетонов на пористых заполнителях для наружных стен производственных зданий"и пунктами 4.5.7.II пояснительной записки серии I.432-I4/80 выпуск I.

2.5.В конкретном проекте должны предусматриваться меры антикоррозионной защиты панелей согласно таблицы 2 пояснительной записки серии I.432-I4/80 выпуск 0.

2.6.При изготовлении наружных отделочных слоев панелей следует руководствоваться нормативными документами,приведенными в пояснительной записке серии I.432-I4/80 выпуск 0.

Согласовано: Гл.конст.Э Эрдман

Инв. № подл. | Подпись и дата

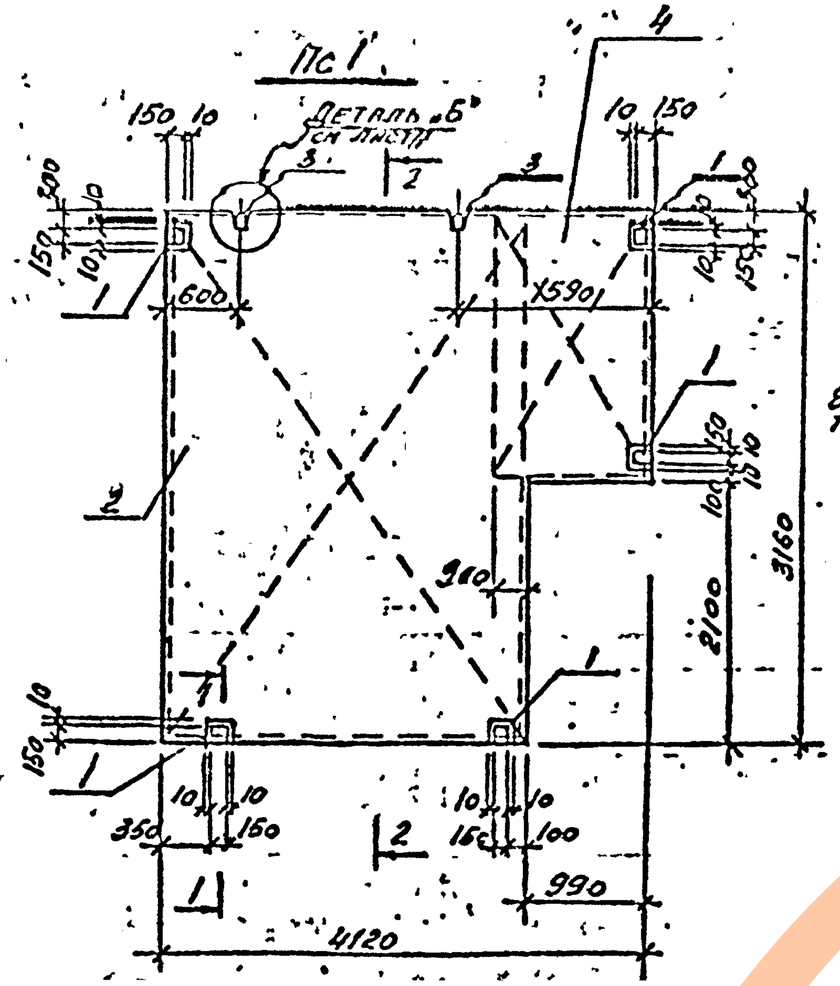


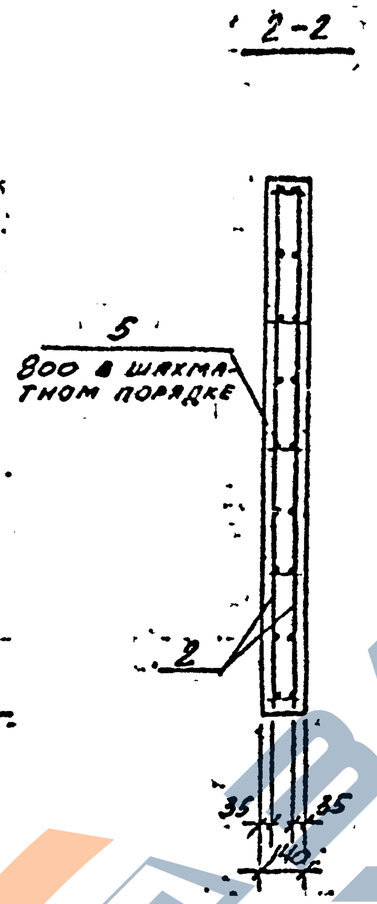


## СПЕЦИФИКАЦИЯ ЭЛЕМЕНТА СБОРНОЙ КОНСТРУКЦИИ

| Формат | Зона | Поз. | Обозначение | Наименование | Кол. | Примечание |
|---|---|---|---|---|---|---|
| | | | | Документация | | |
| | | | ВТН-КЭС-01-82 в.2 | Стеновая панель ПС1 | | вес ПС1 1,7 т |
| | | | | Сборочные единицы | | |
| | | 2 | ВТН-КЭС-01-82 в.3 л.6 | Сетка арматурная С1 | 2 | |
| | | 4 | то же | то же С2 | 2 | |
| | | 1 | то же л.11 | Изделие закладное Мн2 | 5 | |
| | | 3 | 1.432-14/80 в.3 л.25 | Петля П3 | 2 | |
| | | 5 | ВТН-КЭС-01-82 в.3 л.9 | Стержень одиночный | 9 | |
| | | | | Материалы: | | |
| | | | | Керамзитобетон перлит-М50 | 1,6 | м³ |

Разрез 1-1 смотрите лист 4.

## ВЫБОРКА СТАЛИ НА ОДИН ЭЛЕМЕНТ, КГ

| Марка эл-та | Арматурные изделия | | | | | | | Закладные изделия | | | | | | | Всего |
|---|---|---|---|---|---|---|---|---|---|---|---|---|---|---|---|
| | Арматурная сталь ГОСТ 5781-81 ГОСТ 6727-80 | | | | | | Итого | Профильная сталь ГОСТ 103-76 | | | Арм. сталь ГОСТ 5781-81 | | | Итого | |
| | класс А-I Ф мм | | | Итого | класс В-I Ф мм | Итого | | | | | класс А-I Ф мм | | | | |
| | 6 | 8 | 10 | | 5 | | | Ст.3 | | | 10 | 12 | | | |
| ПС1 | 31,4 | 41,8 | 21,0 | 94,2 | 0,18 | 0,18 | 94,2 | 14,0 | | | 3,0 | 2,4 | | 19,4 | 113,6 |

| Изм | Лист | Nº докум. | Подпись | Дата |
|---|---|---|---|---|
| Нач.отд. | Устренский | | | |
| Гл.конс. | Плинтрнер | | | |
| Гл.кон.пр. | Сергеин | | | |
| Н.контр. | Мигаданова | | | |
| Исполн. | | | | |

ВТН-КЭС-01-82 выпуск 2

Стеновая панель ПС1

| Лит. | Лист | Листов |
|---|---|---|
| Р | 1 | |

Госстрой СССР Иркутский Промстройпроект

Согласовано: Гл.конс. Эрдман

Инв. № подл. | Подпись и дата

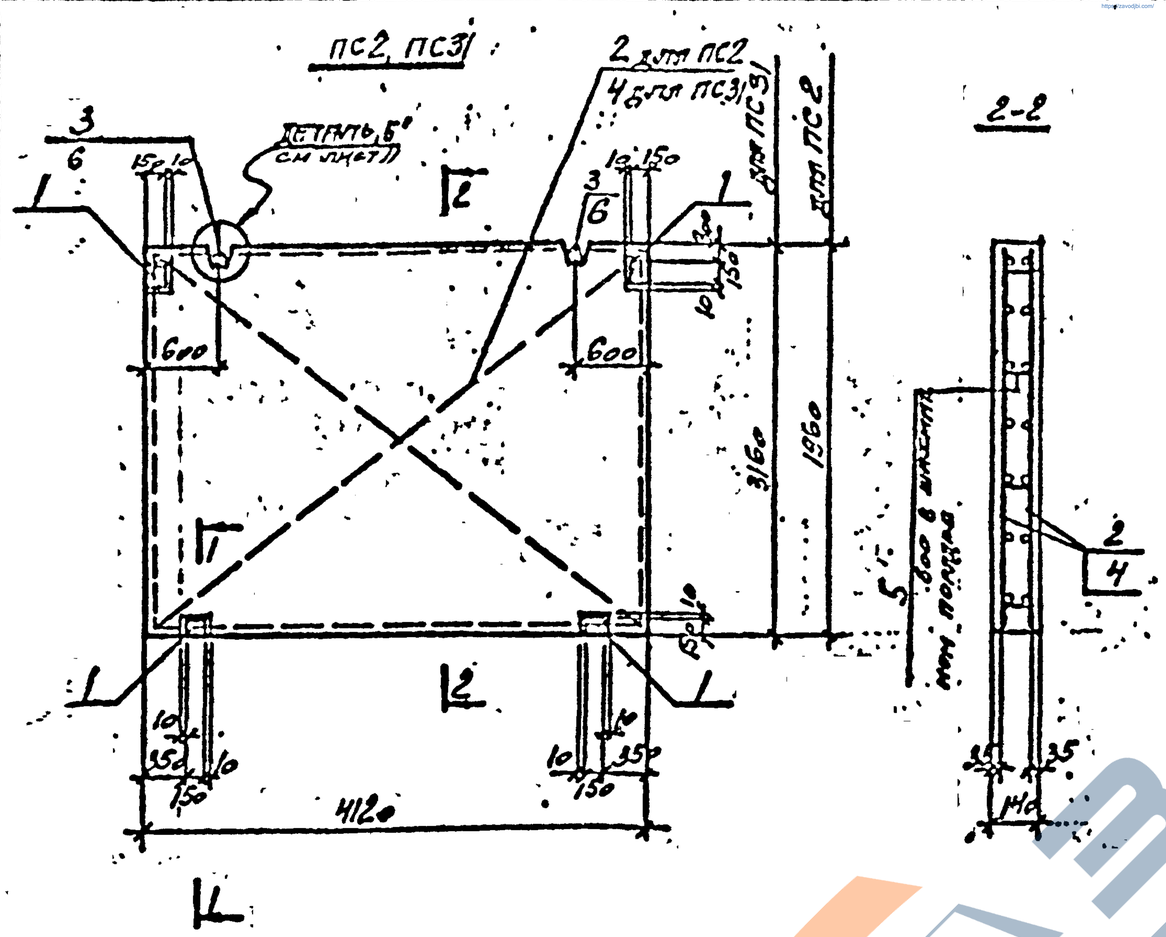


## СПЕЦИФИКАЦИЯ ЭЛЕМЕНТА СБОРНОЙ КОНСТРУКЦИИ

| Формат | Зона | Поз. | Обозначение | Наименование | Кол. на испол. | | Примечание |
|---|---|---|---|---|---|---|---|
| | | | | Документация | | | |
| | | | ВТН-ЖК-01-82 В.2 | Стеновые панели ПС2, ПС31 | × | × | вес ПС2 1,28т; вес ПС31 1,98 |
| | | | | Сборочные единицы | | | |
| | | 2 | ВТН-ЖК-01-82 в.3 п.7 | Сетка арматурная С3 | 2 | | |
| | | 4 | то же | то же С4 | | 2 | |
| | | 3 | 1.432-14/80 в.3 л.25 | Петля П2 | 2 | | |
| | | 1 | ВТН-ЖК-01-82 в.3, л11 | Изделие закладное МН2 | 4 | 4 | |
| | | 5 | то же л.9 | Стержень одиночный | 7 | 10 | |
| | | 6 | 1.432-14/80 в.3 л.25 | Петля П4 | | 2 | |
| | | | | Материалы | | | |
| | | | | Керамзитобетон перлит-М50 | 1,1 | 1,8 | м3 |
| | | | | Марка | ПС2 | ПС31 | |

## ВЫБОРКА СТАЛИ НА ОДИН ЭЛЕМЕНТ, КГ

| Марка эл-та | Арматурные изделия: Арматурная сталь ГОСТ 5781-82, класс АIII, ⌀ мм 6 | 8 | Итого | Арматурная сталь ГОСТ 6727-80, класс ВI, ⌀ мм 5 | | Итого | Профильная сталь | | | Итого | Закладные изделия: Профильная сталь ГОСТ 103-76, Ст3 | | | Арматурная сталь ГОСТ 5781-82, класс АI, ⌀ мм 10 | 12 | | Итого | Всего |
|---|---|---|---|---|---|---|---|---|---|---|---|---|---|---|---|---|---|---|
| ПС2 | 20,0 | 38,8 | 58,8 | 91 | | 91 | | | | 58,8 | 11,2 | | | 2,8 | 5,2 | | 18,2 | 77 |
| ПС31 | 33,0 | 55,0 | 88 | 92 | | 92 | | | | 88,7 | 11,2 | | | 2,4 | 2,4 | | 18,2 | 95,2 |

Разрез 1-1 смотрите лист 11.

Согласовано: Гл. конструктор Эргин; Гл. конструктор; Взам. инв. №; Подпись и дата

| Изм. | Лист | № докум. | Подпись | Дата |
|---|---|---|---|---|
| Нач. отд. | | Сотникова | | |
| Гл. конструктор | | Митрофанов | | |
| Гл. констр. | | Сергеин | | |
| Н.контр. | | Мустафина | | |
| Ст. инженер | | | | |

ВТН-ЖК-01-82 Выпуск 2

Стеновые панели ПС2, ПС31

| Лит. | Лист | Листов |
|---|---|---|
| Р | 2 | |

Госстрой СССР Иркутский Промстройпроект

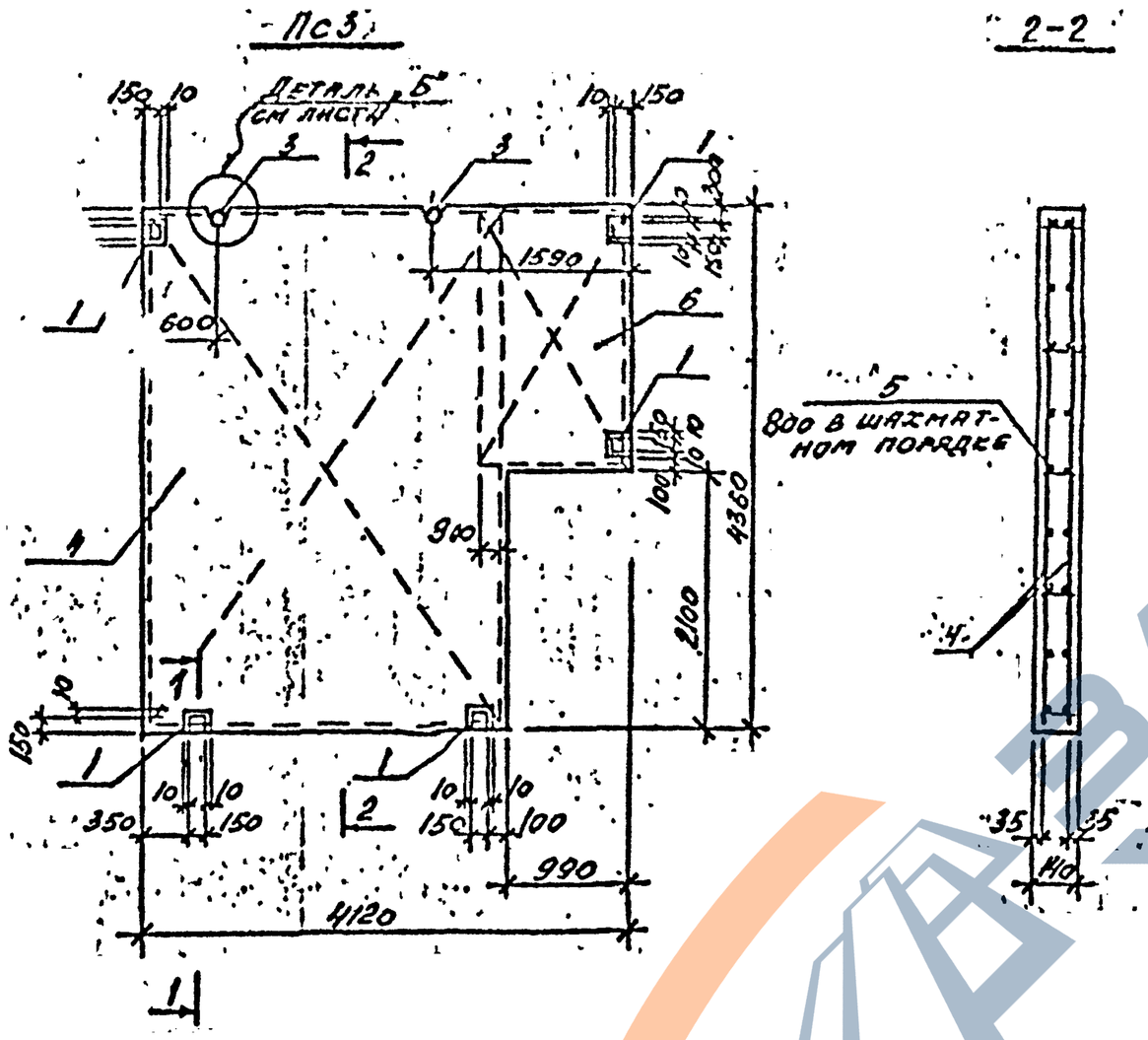


Разрез 1-1 смотрите л.л.ст.4

## СПЕЦИФИКАЦИЯ ЭЛЕМЕНТА СБОРНОЙ КОНСТРУКЦИИ

| Формат | Зона | Поз. | Обозначение | Наименование | Кол. | Примечание |
|---|---|---|---|---|---|---|
| | | | | Документация | | |
| | | | ВТИ-КЖ-01-82 в 2 | Стеновая панель ПС3 | | вес ПС3 2,46т |
| | | | | Сборочные единицы | | |
| | | 4 | ВТИ-КЖ-01-82 в 3 л.6 | Сетка арматурная С8 | 2 | |
| | | 6 | то же | то же С9 | 2 | |
| | | 1 | то же л. 11 | Изделие закладное МН2 | 5 | |
| | | 5 | то же л 9. | Стержень одиночный | 13 | |
| | | 3 | 1.432-14/80 в 3 л.25 | Петля П5 | 2 | |
| | | | | Материалы: | | |
| | | | | Керамзитопенобетон М50 ГОСТ 9757-83 | 2,25 | м³ |

## ВЫБОРКА СТАЛИ НА ОДИН ЭЛЕМЕНТ, КГ

| Марка эл-та | Арматурные изделия | | | | | | | Закладные изделия | | | | | | | Всего |
|---|---|---|---|---|---|---|---|---|---|---|---|---|---|---|---|
| | Арматурная сталь ГОСТ 5781-81 ГОСТ 6727-80* | | | | | | | Профильная сталь ГОСТ 103-76 | | | Арм. сталь ГОСТ 5781-81 | | | Итого | |
| | класс А III | | | Итого | класс В,I | Итого | Итого | | | | класс А I | | | | |
| | ф мм | | | | ф мм | | | | | | ф мм | | | | |
| | 6 | 8 | 10 | | 5 | | | Ст.3 8 | | | 10 | 12 | 14 | | |
| ПС-3 | 46,8 | 59,0 | 36,4 | 142,2 | 0,3 | 0,3 | 142,5 | 14,0 | | | 3,0 | 0,4 | 2,8 | 20,2 | 162,7 |

| Изм | Лист | № докум. | Подпись | Дата |
|---|---|---|---|---|
| Нач отд | | Устремский | | |
| Гл кон с | | Кунтомов | | |
| Гл кон по | | Середин | | |
| Инж. | | Мустафина | | |
| Исполн | | | | |

ВТИ-КЖ-01-82 выпуск 2

Стеновая панель ПС3

| Лит. | Лист | Листов |
|---|---|---|
| Р | 3 | |

Госстрой СССР Иркутский Промстройпроект

Согласовано:

Гл. конт. Эрлихман

Подпись и дата

Инв. № подл.

ЗАВОД ЖЕЛЕЗА

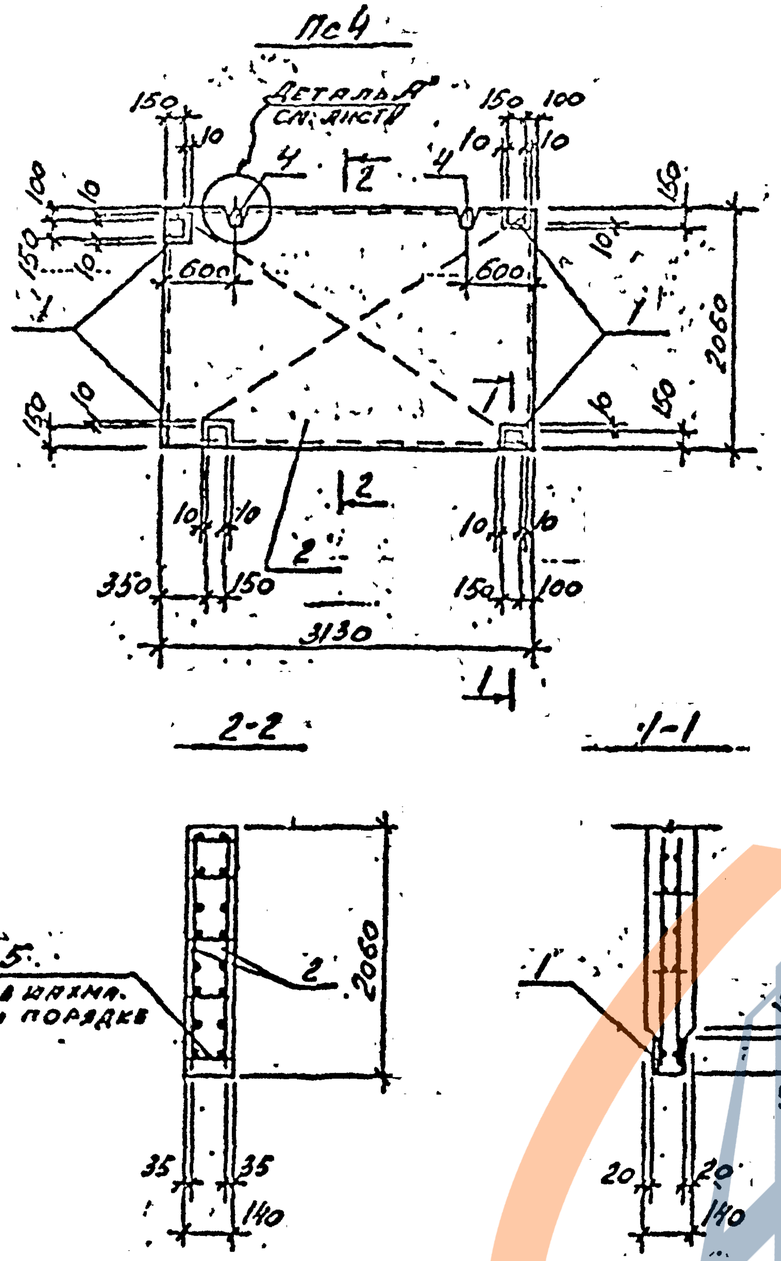


## СПЕЦИФИКАЦИЯ ЭЛЕМЕНТА СБОРНОЙ КОНСТРУКЦИИ

| Формат | Зона | Поз. | Обозначение | Наименование | Кол. | Примечание |
|---|---|---|---|---|---|---|
| | | | | Документация | | |
| | | | ВТИ-КЭС-01-82 в.2 | Стеновая панель ПС4 | | Вес ПС4 1 т |
| | | | | Сборочные единицы | | |
| | | 2 | ВТИ-КЭС-01-82 в 3 л 7 | Сетка арматурная С5 | 2 | |
| | | 1 | то же л. 11 | Изделие закладное МН2 | 4 | |
| | | 5 | то же л. 9 | Стержень одиночный | 5 | |
| | | 4 | 1.432-14 вып 3 л. 25 | Петля П2 | 2 | |
| | | | | Материалы: | | |
| | | | | Керамзитобетон М50 | 0,91 | м³ |

## ВЫБОРКА СТАЛИ НА ОДИН ЭЛЕМЕНТ, КГ

| Марка эл-та | Арматурные изделия | | | | | | | Закладные изделия | | | | | | | Всего |
|---|---|---|---|---|---|---|---|---|---|---|---|---|---|---|---|
| | Арматурная сталь ГОСТ 5781-81 ГОСТ 6727-80 | | | | | | | Профильная сталь ГОСТ 103-76 | | | Арм. сталь ГОСТ 5781-81 | | | | |
| | класс А III | | | класс ВрI | | | | | | | класс АI | | | | |
| | Ø мм | | Итого | Ø мм | | Итого | Итого | | | | Ø мм | | | Итого | |
| | 6 | 8 | | 5 | | | | 5×8 | | | 12 | 10 | | | |
| ПС4 | 17 | 26,5 | 43,5 | 0,1 | | 0,1 | 46,3 | 11,2 | | | 0,4 | 3,6 | | 15,2 | 58,8 |

| Изм | Лист | № докум. | Подпись | Дата |
|---|---|---|---|---|
| Нач. отд. | | Устремский | | |
| Гл. конс. | | Дмитриев | | |
| Гл. конс. | | Сорокин | | |
| Инж. | | Мустафина | | |
| Н. контр. | | | | |

ВТИ-КЭС-01-82 выпуск 2

Стеновая панель ПС4

| Лит. | Лист | Листов |
|---|---|---|
| Р | 4 | |

Госстрой СССР
Иркутский Промстройпроект

Согласовано: Гл. конс. ТО Эрдман; Гл. конс. Ю-В

Инв. № подл. | Подпись и дата

ПС5 ПС6

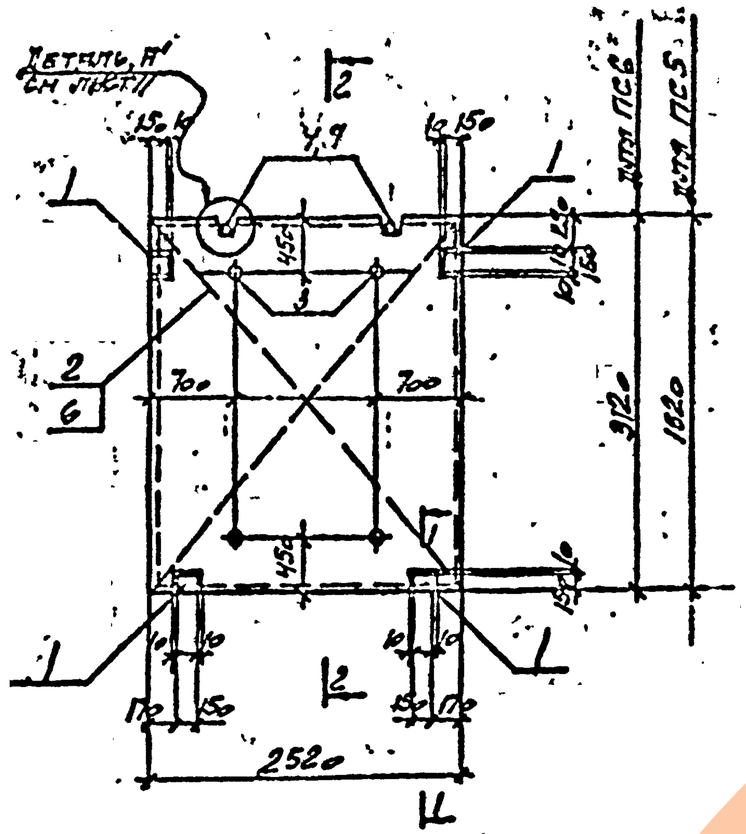


2-2

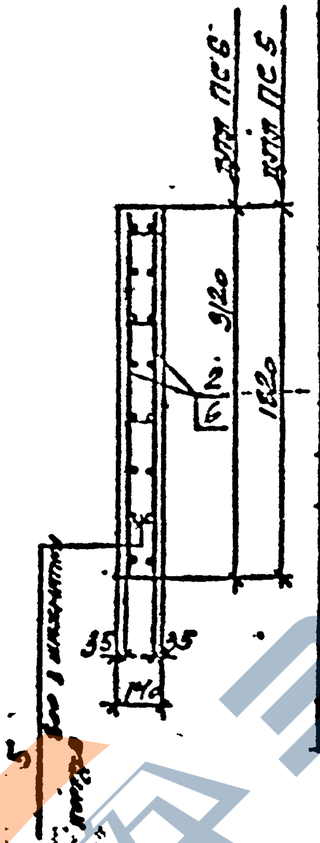


## СПЕЦИФИКАЦИЯ ЭЛЕМЕНТА СБОРНОЙ КОНСТРУКЦИИ

| Формат | Зона | Поз. | Обозначение | Наименование | Кол. на исполн. | | | Примечание |
|---|---|---|---|---|---|---|---|---|
| | | | | Документация | | | | вес ПС5 0,72 т |
| | | | ВТН-РЖ-01-82 в.2 | Стеновые панели ПС5, ПС6 | | | | вес ПС6 1,8 т |
| | | | | Сборочные единицы | | | | |
| | | 2 | ВТН-РЖ-01-82 в.3 л. 8 | Сетка арматурная С10 | 2 | | | |
| | | 6 | то же. л. 8 | то же С11 | | 2 | | |
| | | | | | | | | |
| | | 1 | то же, л. 11 | Изделие закладное МН2 | 4 | 4 | | |
| | | 3 | то же л. 11 | то же МН3 | 4 | 4 | | |
| | | 5 | то же л. 9 | Стержень одиночный | 6 | 4 | | |
| | | 4 | 1.432-1 вып.3 л.25 | Петля П1 | 2 | | | |
| | | 7 | то же | То же П2 | | 2 | | |
| | | | | Материалы | | | | |
| | | | | Керамзитолегкобетон М50 | 1,1 | 0,65 | | м³ |
| | | | | Марка | ПС6 | ПС5 | | |

## ВЫБОРКА СТАЛИ НА ОДИН ЭЛЕМЕНТ, КГ

| Марка эл-та | Арматурные изделия | | | | | | | | | Закладные изделия | | | | | | | | Всего |
|---|---|---|---|---|---|---|---|---|---|---|---|---|---|---|---|---|---|---|
| | Арматурная сталь ГОСТ 5781-81 | | | Арматурная сталь ГОСТ 6727-80 | | | Профильная сталь | | | Итого | Профильная сталь ГОСТ 103-57 ГОСТ 8240-72 | | | Арматурная сталь ГОСТ 5781-81 | | | Итого | |
| | класс AIII | | | класс BpI | | | | | | | | | | класс AI | | | | |
| | ⌀ мм | | | ⌀ мм | | | | | | | | | | ⌀ мм | | | | |
| | 6 | 8 | Итого | 5 | | Итого | | | | | δ=8 | Труба ⌀=6 | | 8 | 10 | 12 | | |
| ПС6 | 21,2 | 31,6 | 52,8 | 0,12 | | 0,12 | | | | 53,0 | 11,2 | 1,6 | | 0,92 | 2,8 | 1,2 | 17,7 | 70,7 |
| ПС5 | 12,0 | 21,9 | 33,9 | 0,08 | | 0,08 | | | | 34,0 | 11,2 | 1,6 | | 0,92 | 2,4 | 2,4 | 18,2 | 52,5 |

Разрез 1-1 см. лист 4

| Изм | Лист | Nº докум. | Подпись | Дата |
|---|---|---|---|---|
| Нач. отд. | Остренская | | | |
| Гл. инж. пр. | Дмитриев | | | |
| Гл. инж. | Сергеич | | | |
| Инж. | Пустарина | | | |
| Исполнит. | | | | |

ВТН-РЖ-01-82 выпуск 2

Стеновые панели ПС5, ПС6

| Доп. | Лист | Листов |
|---|---|---|
| Р | 5 | |

Госстрой СССР Иркутский Промстройпроект

Согласовано: Гл. инж. пр. Эрдман; Гл. инж. Гл. инж. пр.

Подпись и дата

Инв. № подл.

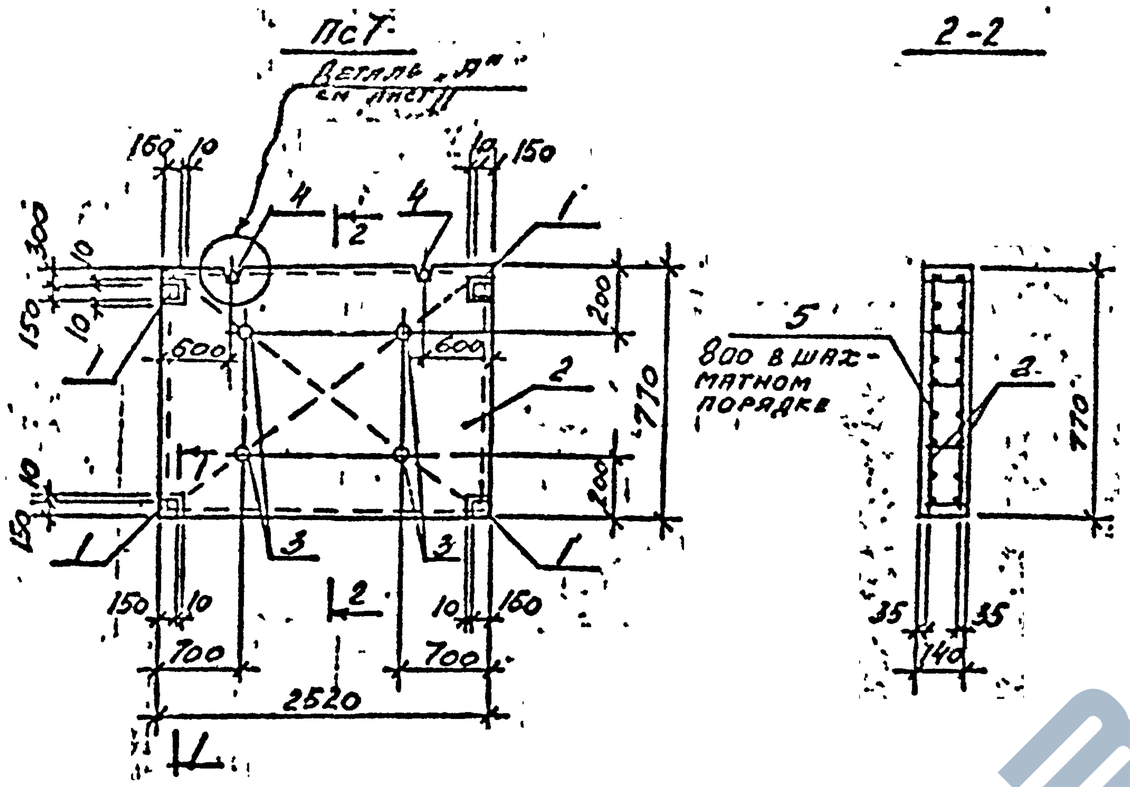


## СПЕЦИФИКАЦИЯ ЭЛЕМЕНТА СБОРНОЙ КОНСТРУКЦИИ

| Формат | Зона | Поз. | Обозначение | Наименование | Кол | Примечание |
|---|---|---|---|---|---|---|
| | | | | Документация | | вес ПС7 0,33т |
| | | | ВТН-кж-01-82 в.2 | Стеновая панель ПС7 | | |
| | | | | | | |
| | | | | Сборочные единицы | | |
| | | 2 | ВТН-кж-01-82 в.3 л.8 | Сетка арматурная С7 | 2 | |
| | | | | | | |
| | | 1 | то же, л.11 | Изделие закладное МН2 | 4 | |
| | | 3 | то же, л.11 | то же МН3 | 4 | |
| | | | | | | |
| | | 5 | то же л.9 | Стержень одиночный | 2 | |
| | | 4 | 1.462-1 вып.3 л.25 | Петля П1 | 2 | |
| | | | | | | |
| | | | | Материалы: | | |
| | | | | Керамзитоперлит-М50 ГОСТ 9757-83 | 0,3 | м³ |
| | | | | | | |
| | | | | | | |

Разрез 1-1 смотрите лист 11.

## ВЫБОРКА СТАЛИ НА ОДИН ЭЛЕМЕНТ, КГ

| Марка эл-та | Арматурные изделия | | | | | | | Закладные изделия | | | | | | | Всего |
|---|---|---|---|---|---|---|---|---|---|---|---|---|---|---|---|
| | Арматурная сталь ГОСТ 5781-81 ГОСТ 6727-80 | | | | | | Итого | Профильная сталь ГОСТ 103-57 ГОСТ 8240-72 | | | Арм. сталь ГОСТ 5781-81 | | | Итого | |
| | класс AIII | | Итого | класс BpI | | Итого | | | | | класс AI | | | | |
| | Ф мм | | | Ф мм | | | | ГОСТ 8 | Труба Ду 40 | | Ф мм | | | | |
| | 6 | 11 | | 5 | | | | | | | 12 | 10 | 8 | | |
| ПС7 | 5,0 | 12,0 | 17,0 | 0,04 | | 0,04 | 17,1 | 11,2 | 1,6 | | 1,2 | 2,8 | 0,92 | 17,7 | 34,8 |
| | | | | | | | | | | | | | | | |

| Изм | Лист | Не докум. | Подпись | Дата |
|---|---|---|---|---|
| Нач отд | Ястремский | | | |
| Гл конс | Дмитриев | | | |
| Гл кон пр | Середин | | | |
| Инжен. | Мустафина | | | |
| Исполн | | | | |

ВТН-кж-01-82 выпуск 2

Стеновая панель ПС7

| Лит. | Лист | Листов |
|---|---|---|
| Р | 6 | |

Госстрой СССР Иркутский Промстройпроект

Согласовано: Гл. кон. ТО Эрнеин

Инв. № подл. | Подпись и дата

https://zavodjbi.com/

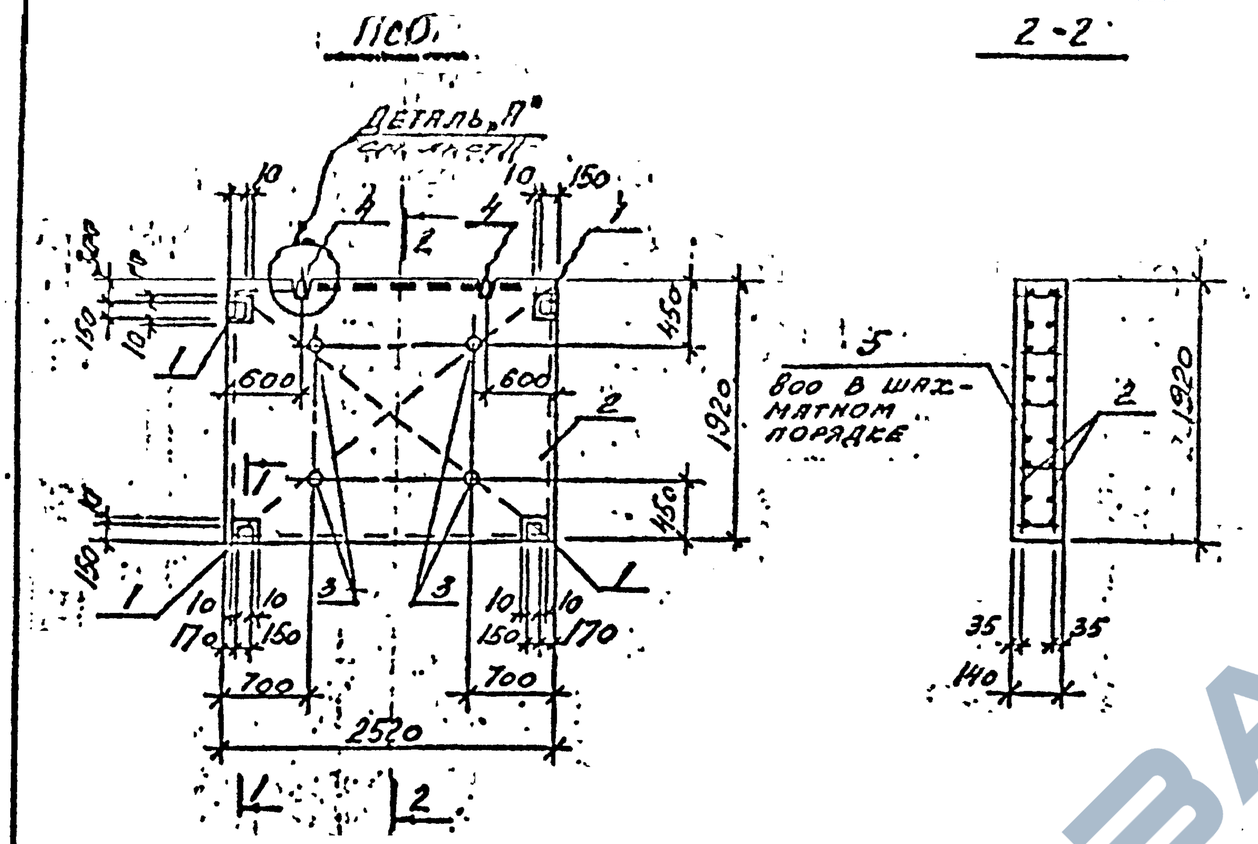


## СПЕЦИФИКАЦИЯ ЭЛЕМЕНТА СБОРНОЙ КОНСТРУКЦИИ

| Формат | Зона | Поз. | Обозначение | Наименование | Кол. | Примечание |
|---|---|---|---|---|---|---|
| | | | | Документация | | вес ПС8 0,79т |
| | | | ВТИ-КЖ-01-82 ВС | Стеновая панель ПС8 | | |
| | | | | Сборочные единицы | | |
| | | 2 | ВТИ-КЖ-01-82 в.3 л.8 | Сетка арматурная С12 | 2 | |
| | | 1 | То же л.11 | Изделие закладное Мн2 | 4 | |
| | | 3 | То же л.11 | То же Мн3 | 4 | |
| | | 5 | То же л.9 | Стержень одиночный | 4 | |
| | | 4 | 1.432-14 вып.3 л.25 | Петля П1 | 2 | |
| | | | | Материалы | | |
| | | | | Керамзитобетон М50 | 0,7 | м³ |

Разрез 1-1 смотрите лист 4.

## ВЫБОРКА СТАЛИ НА ОДИН ЭЛЕМЕНТ, КГ

| Марка эл-та | Арматурные изделия | | | | | | | Закладные изделия | | | | | | | Всего |
|---|---|---|---|---|---|---|---|---|---|---|---|---|---|---|---|
| | Арматурная сталь ГОСТ 5781-81 ГОСТ 6727-80 | | | | | | | Профильная сталь ГОСТ 103-76 ГОСТ 3262-75* | | | Арм. сталь ГОСТ 5781-81 | | | Итого | |
| | класс АIII | | Итого | класс ВрI | | Итого | Итого | Болт | Труба | | класс АI | | | | |
| | Ø мм 6 | Ø мм 8 | | Ø мм 5 | | | | | | | Ø мм 12 | Ø мм 10 | Ø мм 8 | | |
| ПС8 | 10,2 | 16,0 | 26,2 | 0,06 | | 0,06 | 26,3 | 11,2 | 1,6 | | 1,2 | 2,8 | 0,92 | 17,7 | 44 |

| Изм | Лист | Не докум. | Подпись | Дата |
|---|---|---|---|---|
| Нач.отд | Ястремский | | | |
| Гл.инж | Дмитриев | | | |
| Гл.кон.пр | Середин | | | |
| Инжен | Мустафина | | | |

ВТИ-КЖ-01-82 выпуск 2

Стеновая панель ПС8

| Лит. | Лист | Листов |
|---|---|---|
| Р | 7 | |

Госстрой СССР Иркутский Промстройпроект

Согласовано: Гл.инж ТО Эрлман

Инв. № подл. | Подпись и дата

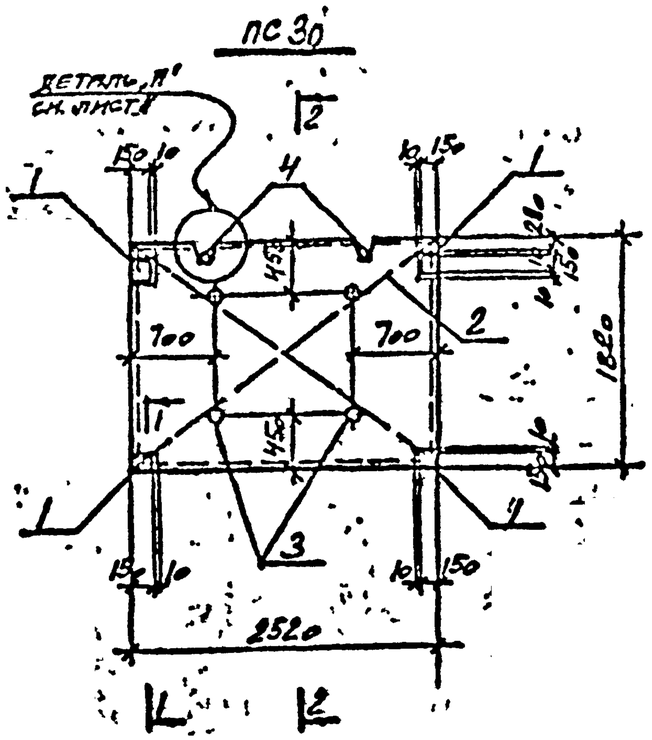


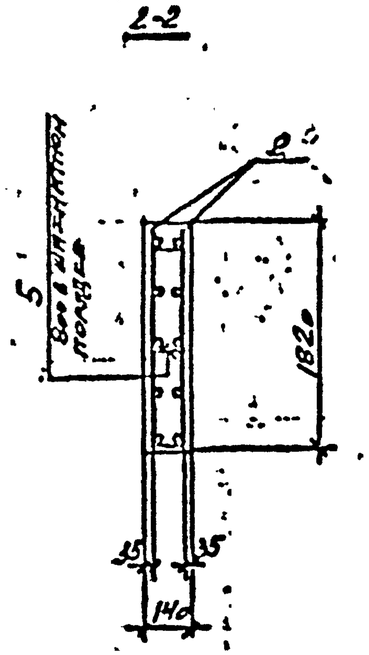


## СПЕЦИФИКАЦИЯ ЭЛЕМЕНТА СБОРНОЙ КОНСТРУКЦИИ

| Формат | Зона | Поз. | Обозначение | Наименование | Кол. | Примечание |
|---|---|---|---|---|---|---|
| | | | — | Документация | | Вес ПС30 |
| | | | ВТН-ЕЗЖ-01-82 в.2 | Стеновая панель: ПС30 | | 0,73т |
| | | | | Сборочные единицы | | |
| | | 2 | ВТН-ЕЗЖ-01-82 в.3 п.8 | Сетка арматурная С11 | 2 | |
| | | | | | | |
| | | 1 | то же п.11 | Изделие закладное МН2 | 4 | |
| | | 3 | то же п.4 | то же, МН3 | 4 | |
| | | 5 | то же п.9 | Стержень одиночный | 4 | |
| | | 4 | 1.432-14/80 в.3 п.25 | Петля П1 | 2 | |
| | | | | Материалы | | |
| | | | — | Керамзитоперлитобетон М50 | 0,65 | м³ |

## ВЫБОРКА СТАЛИ НА ОДИН ЭЛЕМЕНТ, КГ

| Марка эл-та | Арматурные изделия | | | | | | | | | Итого | Закладные изделия | | | | | | Итого | Всего |
|---|---|---|---|---|---|---|---|---|---|---|---|---|---|---|---|---|---|---|
| | Арматурная сталь ГОСТ 5781-81 класс АI | | | Арматурная сталь ГОСТ 6727-80 класс ВрI | | | Профильная сталь | | | | Профильная сталь ГОСТ 103-76 ГОСТ 3260-75* | | | Арматурная сталь ГОСТ 5781-81 класс АI | | | | |
| | ⌀ мм | | Итого | ⌀ мм | | Итого | | | | | 150×8 | Трубы ⌀108×6 | — | ⌀ мм | | | | |
| | 6 | 8 | | 5 | | | | | | | | | | 8 | 10 | 12 | | |
| ПС30 | 10,0 | 22,9 | 32,9 | 9,08 | | 9,08 | | | | 33,0 | 11,2 | 1,6 | | 0,82 | 2,8 | 1,2 | 17,7 | 50,7 |
| | | | | | | | | | | | | | | | | | | |

Разрез 1-1 смотрите лист 4.

| Изм. | Лист | № докум. | Подпись | Дата |
|---|---|---|---|---|
| Гл. инж. отд. | | Стренкин | | |
| Гл. конст. | | Зиитрнез | | |
| Гл. инж. пр. | | Середин | | |
| Инженер | | Мустафина | | |

ВТН-ЕЗЖ-01-82 выпуск 2

Стеновая панель ПС30

| Лит. | Лист | Листов |
|---|---|---|
| Р | 8 | |

Госстрой СССР Иркутский Промстройпроект

Согласовано: Гл. инж. Гр. Эрдман

Инв. № подл. | Подпись и дата

ЗАО ЖБИ

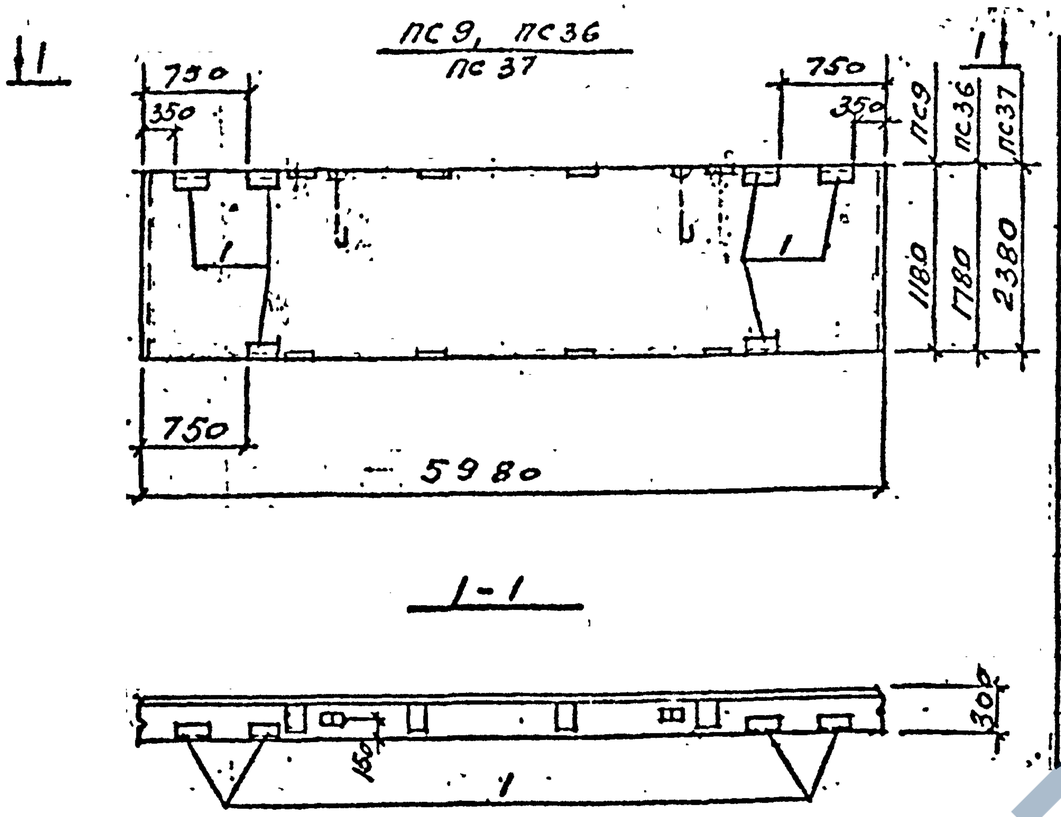


## ГРУППОВАЯ СПЕЦИФИКАЦИЯ ДЛЯ СБОРНЫХ ЭЛЕМЕНТОВ

| Формат | Зона | Поз. | Обозначение | Наименование | Кол. на исполн. | | | Примечание |
|---|---|---|---|---|---|---|---|---|
| | | | | ДОКУМЕНТАЦИЯ | | | | |
| | | | ВТИ-КЖС-01-82 в.2 | СТЕНОВЫЕ ПАНЕЛИ ПС9, ПС36 ПС37 | X | X | X | |
| | | | 1.432-14/80 в.1 л.Н | ПС600.12.30-П-2 | X | | | |
| | | | то же | ПС600.18.30-П-2 | | X | | |
| | | | ВТИ-КЖС-01-82 в.1 | ПС600.30.30-П-2 | | | X | |
| | | | | ЗАКЛАДНЫЕ ИЗДЕЛИЯ | | | | |
| | | 1. | 1.432-1 в.0 л.25. | ИЗДЕЛИЕ ЗАКЛАДНОЕ МС3 | 6 | 6 | 6 | |
| | | | | МАРКА | ПС9 | ПС36 | ПС37 | |

## ВЫБОРКА СТАЛИ НА ОДИН ЭЛЕМЕНТ, КГ

| МАРКА ЭЛ-ТА | ЗАКЛАДНЫЕ ИЗДЕЛИЯ | | | | | | | | | | ВСЕГО |
|---|---|---|---|---|---|---|---|---|---|---|---|
| | ПРОФИЛЬНАЯ СТАЛЬ ГОСТ 103-76* ГОСТ 8509-72* | | | АРМ. СТАЛЬ ГОСТ 5781-81 КЛАСС AIII | | | КЛАСС AII | | | | |
| | | | | ф мм | | | ф мм | | | | |
| | L 63×6 | δ=6 | 100×8 | 10 | | | 10 | | | | |
| ПС9, ПС36 | 8,4 | 3,6 | 9,6 | 1,8 | | | 2,4 | | | | 25,8 |
| ПС37 | 8,4 | 3,6 | 9,6 | 1,8 | | | 2,4 | | | | 25,8 |

1. Стеновые панели ПС9, ПС36, ПС37 отличаются от типовых стеновых панелей ПС600.12.30-П-2, ПС600.18.30-П-2 по серии 1.432-14/80 вып. 1 ПС600.30.30-П-2 по ВТИ-КЖ-01-81 выпуск 1 исключением типовых закладных изделий, кроме петель М9, и установкой закладных изделий по данному чертежу.
2. В выборке стали дан расход стали на все закладные изделия в панелях.

| Изм. | Лист | № докум. | Подпись | Дата |
|---|---|---|---|---|
| Нач. отд. | | Остренко | | |
| Гл. инж. пр. | | Дмитриева | | |
| Гл. арх. пр. | | Середин | | |
| Инж. | | Мустафина | | |
| Инж. кл. | | | | |

ВТИ-КЖС-01-82 выпуск 2

СТЕНОВЫЕ ПАНЕЛИ ПС9, ПС36, ПС37

| Лит. | Лист | Листов |
|---|---|---|
| Р | 9 | |

ГОССТРОЙ СССР ИРКУТСКИЙ ПРОМСТРОЙПРОЕКТ

Инв. № подл. | Подпись и дата | Взам. инв. № | Инв. № дубл.

ЗАВОД ЖБИ

https://zavodjbi.com/

## ПС 10

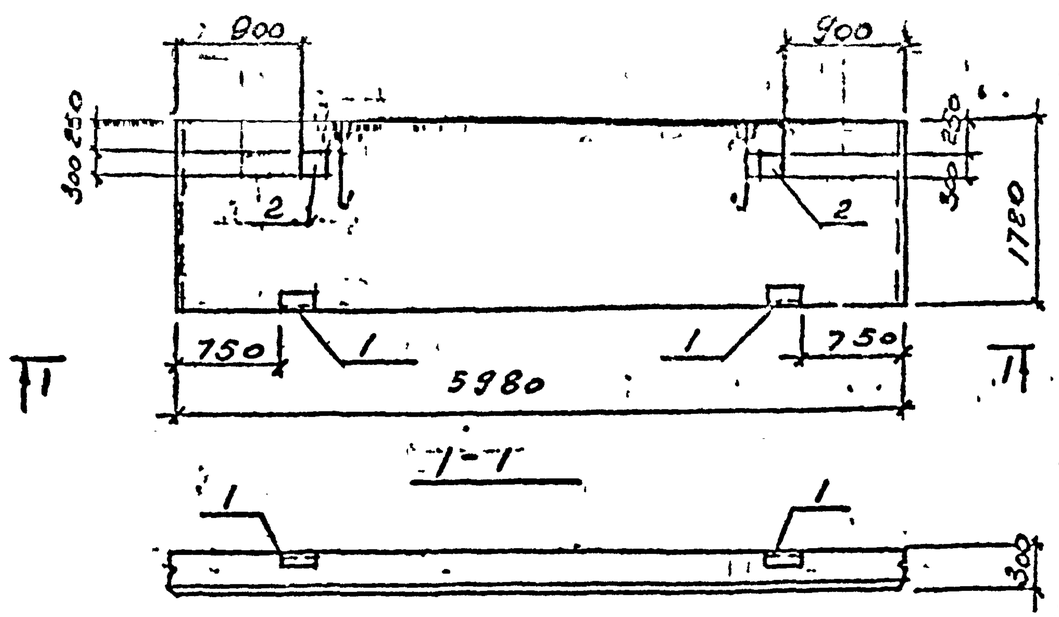


## ГРУППОВАЯ СПЕЦИФИКАЦИЯ ДЛЯ СБОРНЫХ ЭЛЕМЕНТОВ

| Формат | Зона | Поз. | Обозначение | Наименование | Кол. на исполн | | | Приме |
|---|---|---|---|---|---|---|---|---|
| | | | | Документация | | | | |
| | | | ВТН-КЖС-01-82 вып.2 | Стеновая панель ПС10 | | | | |
| | | | 1.432-14/80 вып.1 л.1 | ПС 600.18.30-П-1 | | | | |
| | | | | Закладные изделия | | | | |
| | | 1 | 2.432-1 в.0 л.25 | Изделие закл. МС3 | 2 | | | |
| | | 2 | 1.400-6/76 вып.1 л.24 | то же МО-1-3 | 2 | | | |
| | | | | Марка | ПС10 | | | |

Стеновая панель ПС10 отличается от типовой стеновой панели ПС 600.18.30-П-2 по серии 1.432-14/80 вып.1 только исключением типовых закладных изделий, кроме петель, и установкой закладных изделий по данному чертежу.

### Выборка стали на один элемент, кг

| Марка эл-та | Закладные изделия | | | | | | | | | | Всего |
|---|---|---|---|---|---|---|---|---|---|---|---|
| | Профильная сталь ГОСТ 103-76 ГОСТ 8509-72 | | | Арм. сталь ГОСТ 5781-81* Класс А III | | | | | | | |
| | L 63×6 | δ=6 | δ=8 | ⌀ мм 10 | | | | | | | |
| ПС10 | 3,2 | 1,2 | 11,8 | 4,8 | | | | | | | 18,0 |
| | | | | | | | | | | | |

| Изм | Лист | № докум. | Подпись | Дата |
|---|---|---|---|---|
| | | | | |
| НТК отд. | | Остренко | | 04.82 |
| Гл. инж. пр. | | Дмитриева | | |
| Гл. инж. пр. | | Середин | | |
| Инжен. | | Мухорина | | |
| Нормк. | | | | |

ВТН-КЖС-01-82 выпуск 2

Стеновая панель ПС10

| Лит. | Лист | Листов |
|---|---|---|
| Р | 10 | |

Госстрой СССР Иркутский Промстройпроект

https://zavodjbi.com/

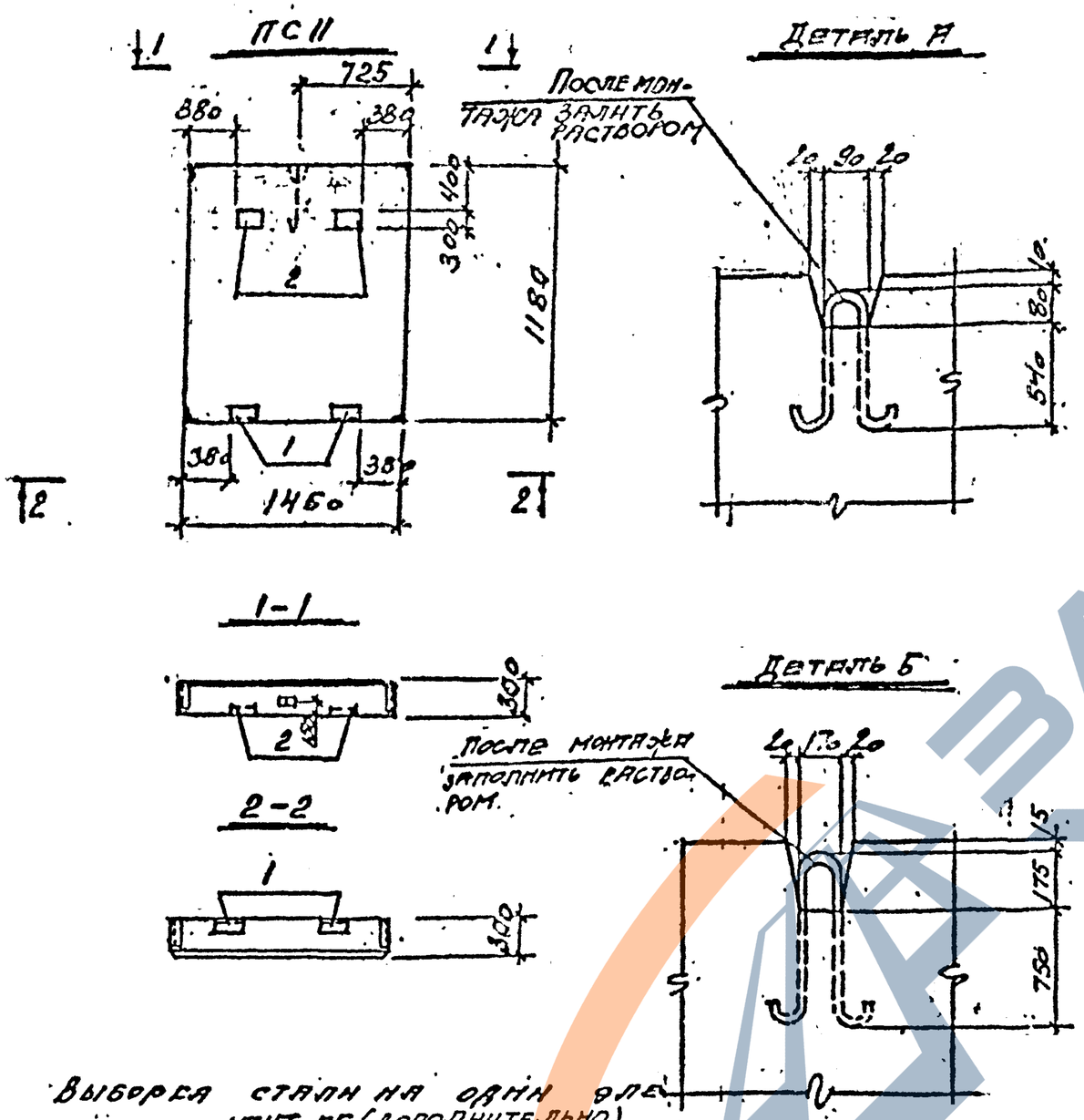


## СПЕЦИФИКАЦИЯ ЭЛЕМЕНТА СБОРНОЙ КОНСТРУКЦИИ

| Формат | Зона | Поз. | Обозначение | Наименование | Кол. | Примечание |
|---|---|---|---|---|---|---|
| | | | | Документация | | |
| | | | ВТН-ЕЖС-01-82 в.2 | Стеновая панель ПСII | | |
| | | | 1.432-14/80 вып.1 л.19 | ПС 14.5.12.30А-П | | |
| | | | | Закладные изделия | | |
| | | 1 | 2.432-1 в.0 л.25 | Изделие закл. МС3 | 2 | |
| | | 2 | 1.400-6/76 в.1 л.24 | то же МО-1-3 | 2 | |

Стеновая панель ПСII отличается от типовой стеновой панели ПС 14.5.12.30-П по серии I.432-14/80 вып.I только установкой дополнительных закладных изделий по данному чертежу.

Выборка стали на один элемент, кг (дополнительно)

| Марка эп-та | Закладные изделия | | | | | | | | | | Всего |
|---|---|---|---|---|---|---|---|---|---|---|---|
| | Профильная сталь ГОСТ 103-76 ГОСТ 8239-72 | | | Арм. сталь ГОСТ 5781-81 | | | Класс АII ф мм | | | | |
| | L 63х6 | δ=8 | δ=6 | | | | 10 | | | | |
| ПС II | 3,2 | 1,2 | 11,8 | | | | 1,8 | | | | 18,0 |
| | | | | | | | | | | | |
| | | | | | | | | | | | |

Согласовано: Гл. инж. проекта Эрдман; Гл. инж. пр. Серегин

| Изм | Лист | № докум. | Подпись | Дата |
|---|---|---|---|---|
| Разраб. | Устремский | | | |
| Гл. конструктор | Дмитриев | | | |
| Гл. инж. пр. | Середин | | | |
| Н. контр. | Мустафина | | | |
| Утверд. | | | | |

ВТН-ЕЖС-01-82 выпуск 2

Стеновая панель ПС II

| Лит. | Лист | Листов |
|---|---|---|
| Р | 11 | |

Госстрой СССР Иркутский Промстройпроект

ЗАВОД ЖБИ

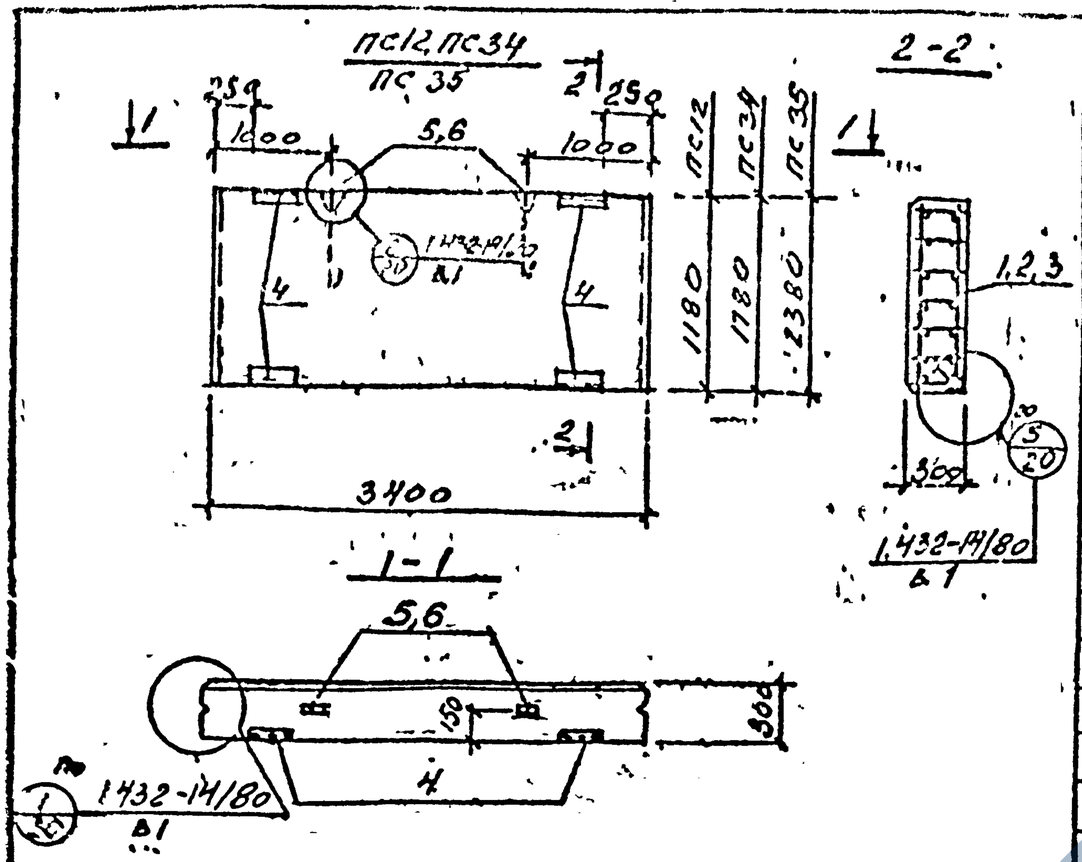


## ГРУППОВАЯ СПЕЦИФИКАЦИЯ ДЛЯ СБОРНЫХ ЭЛЕМЕНТОВ

| Формат | Зона | Поз. | Обозначение | Наименование | Кол. на исполн. | | | Примечание |
|---|---|---|---|---|---|---|---|---|
| | | | | Документация | | | | |
| | | | ВТН-ЕЖС-01-82 в.2 | Стеновые панели ПС12, ПС34, ПС35 | X | X | X | |
| | | | То же | ПС12 | X | | | вес ПС12 1,5 т |
| | | | то же | ПС34 | | X | | вес ПС34 2,2 т |
| | | | то же | ПС 35 | | | X | вес ПС35 2,9 т |
| | | | | Сборочные единицы | | | | |
| | | 1 | ВТН-ЕЖС-01-82 в.3 л.1 | Цикл пространственный КП1 | 1 | | | |
| | | 2 | то же, л.1 | то же КП2 | | 1 | | |
| | | 3 | то же, л.2 | то же КП3 | | | 1 | |
| | | 6 | 1.432-14/80 в.3 л.25 | Петля П5 | | | 2 | |
| | | 4 | 2.432-1 в.0 л.25 | Изделие закладное МС3 | 4 | 4 | 4 | |
| | | 5 | 1.432-14/80 в.3 л.28 | Петля П4 | 2 | 2 | | |
| | | | | Материалы | | | | |
| | | | | Керамзитобетон М50 | 1,1 | 1,6 | 2,12 | м3 |
| | | | | Раствор марки 100 | 0,16 | 0,25 | 0,31 | м3 |

| Марка | ПС12 | ПС34 | ПС35 |
|---|---|---|---|

В выборке стали на панели не учтены расходы стали на монтажные петли.

### Выборка стали на один элемент кг

| Марка эл-та | Арматурн. изделия: Арм. сталь ГОСТ 5781-81, класс АIII, ф мм 8 | | Итого | Арм. сталь ГОСТ 6727-80, кл. ВрI, ф мм 5 | 4 | Итого | Итого |
|---|---|---|---|---|---|---|---|
| ПС12 | 17,0 | | 17,0 | 2,2 | 2 | 4,2 | 21,2 |
| ПС34 | 23,8 | | 23,6 | 3,6 | 2,8 | 6,4 | 30,2 |
| ПС35 | 30,6 | | 30,6 | 4,8 | 3,6 | 8,4 | 39,0 |

### Закладные изделия

| Марка эл-та | Профильн. отл. Б ГОСТ 8509-72, ГОСТ 103-76: L 63×6 | δ=6 | | Арм. ст. ГОСТ 5781-81, кл. АIII, ф мм 10 | | Арм. ст. ГОСТ 3781-82, кл. АII, ф мм 12 | | Арм. ст. ГОСТ 5781-82, кл. АI, ф мм 12 | | Итого | Всего |
|---|---|---|---|---|---|---|---|---|---|---|---|
| ПС12 | 7,2 | 2,4 | | 1,6 | | 0,8 | | 2,8 | | 14,8 | 36,0 |
| ПС34 | 7,2 | 2,4 | | 1,6 | | 0,8 | | 2,8 | | 14,8 | 45,0 |
| ПС35 | 7,2 | 2,4 | | 1,6 | | 0,8 | | 2,8 | | 14,8 | 53,8 |

Согласовано: Гл. инж. ПТО; Задания; Подпись и дата; Инв. № подл.

| Изм. | Лист | № докум. | Подпись | Дата |
|---|---|---|---|---|
| | | | | |

| | | |
|---|---|---|
| Нач. отд. | Остремсов | |
| Гл. инж. пр. | Дантанел | |
| Гл. арх. пр. | Середин | |
| Инжен. | Мустафина | |

ВТН-ЕЖС-01-82 Выпуск 2

Стеновые панели ПС12, ПС34, ПС35

| Лит. | Лист | Листов |
|---|---|---|
| Р | 12 | |

Госстрой СССР Иркутский Промстройпроект

## ПС 13, ПС 17

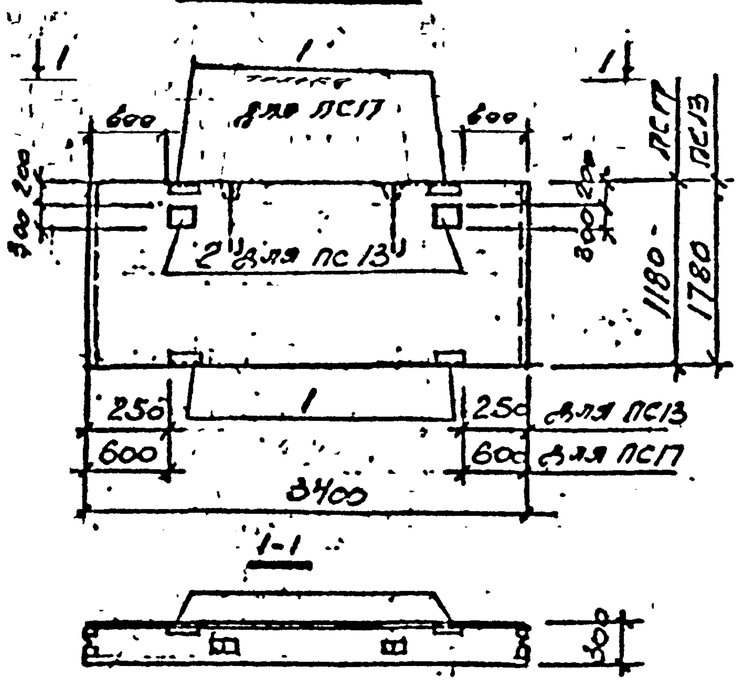


## ГРУППОВАЯ СПЕЦИФИКАЦИЯ ДЛЯ СБОРНЫХ ЭЛЕМЕНТОВ

| Формат | Зона | Поз. | Обозначение | Наименование | Кол. на исполн. | | | Примечание |
|---|---|---|---|---|---|---|---|---|
| | | | | Документация | | | | |
| | | | ВТИ-КЖ-01.82 в.2 | Стеновые панели ПС13, ПС17 | X | X | | |
| | | | ВТИ-КЖ-01.82 в.2 - ПС12, ПС34, ПС35 | ПС12 | | X | | |
| | | | то же | ПС34 | X | | | |
| | | | | Дополнительные | | | | |
| | | | | Закладные изделия | | | | |
| | | 1 | 2.432-1 в.0 л.25 | Изделие закл. МС3 | 2 | 4 | | |
| | | 2 | 1.400-6/76 в.1 л.24 | то же, МО-1-3 | 2 | | | |
| | | | | Марка | ПС13 | ПС17 | | |

## Выборка стали на один элемент, кг.

| Марка эл-та | Закладные изделия: Профильная сталь ГОСТ 103-76 ГОСТ 8509-72 | | | Арм. сталь ГОСТ 5781-81 Класс АII | | | | | | | Всего |
|---|---|---|---|---|---|---|---|---|---|---|---|
| | | | | Диам | | | | | | | |
| | L 63×6 | δ=6 | δ=8 | | 10 | | | | | | |
| ПС13 | 5,6 | 1,2 | 11,8 | | 2,4 | | | | | | 21,0 |
| ПС17 | 8,8 | 2,4 | | | 1,8 | | | | | | 13,0 |
| | | | | | | | | | | | |

Стеновые панели ПС13, ПС17 отличаются от стеновых панелей ПС12, ПС34 по ВТИ-КЖ-01-82 в.2 только исключением закладных деталей, кроме петель и установок по данному чертежу.

| Изм. | Лист | № докум. | Подпись | Дата |
|---|---|---|---|---|
| Нач. отд. | | Остромский | | |
| Гл. спец. | | Дмитриев | | |
| Гл. инж. пр. | | Середин | | |
| Инж. | | Мустафина | | |

ВТИ-КЖ-01-82 выпуск 2

Стеновые панели ПС13, ПС17

| Лит. | Лист | Листов |
|---|---|---|
| Р | 13 | |

Госстрой СССР Иркутский Промстройпроект

Согласовано: Инв. № подл. | Подпись и дата | Взам. инв. №

ЗАВОДА ЖЕЛЕЗОБЕТОНА

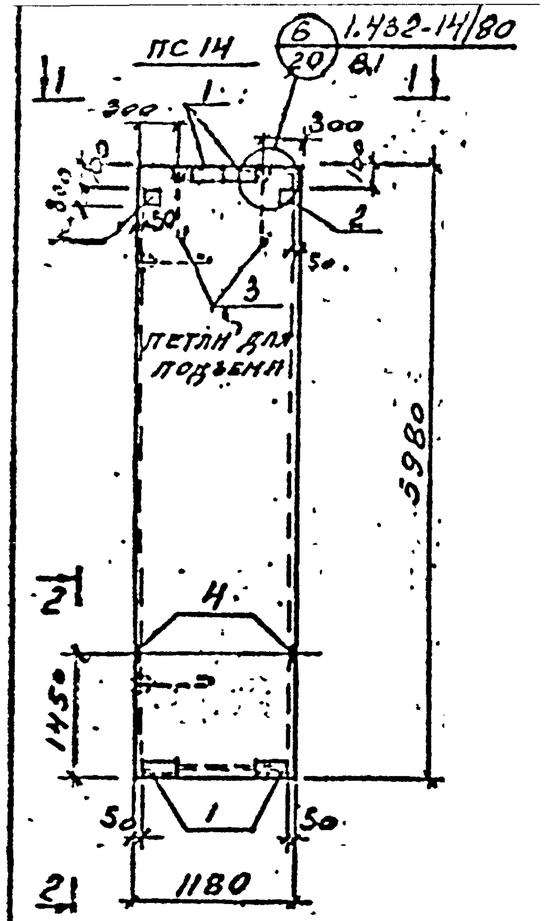


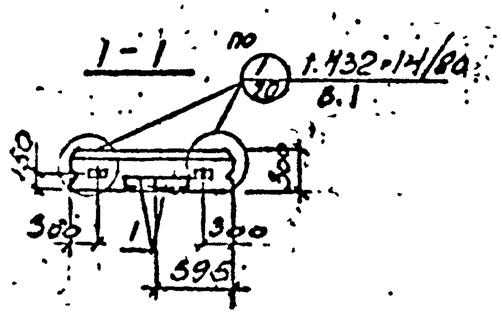


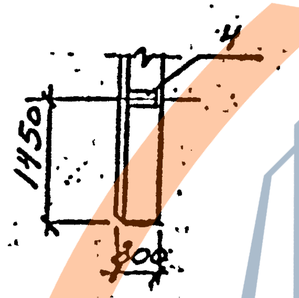


## СПЕЦИФИКАЦИЯ ЭЛЕМЕНТА СБОРНОЙ КОНСТРУКЦИИ

| Формат | Зона | Поз. | Обозначение | Наименование | Кол. | Примечание |
|---|---|---|---|---|---|---|
| | | | | Документация | | |
| | | | ВТН-КЖС-01-82 в.2 | Стеновая панель ПС14 | | |
| | | | 1.432-14/80 в.1 л.4 | ПС 60012.30-П2 | | |
| | | | | Закладные изделия | | |
| | | 1 | 2.432-1 в.0 л.25 | Изделие закл. МС3 | 4 | |
| | | 2 | 1.400-6/76 в.1 л.24 | то же. МО-1-3 | 2 | |
| | | 3 | 1.432-14/80 в.3 л.25 | Петля П5 | 2 | |
| | | 4 | 1.432-14/80 в.3 л.18 | Изделие закл. М 9 | 2 | |

Стеновая панель ПС14 отличается от типовой стеновой панели ПС 600 12.30-П2 по серии 1.432-14/80 выпуск 1 только исключением типовых закладных изделий, кроме петель, и установкой их по данному чертежу.

### Выборка стали на один элемент, кг

| Марка эл-та | Закладные изделия | | | | | | | | | | | Всего |
|---|---|---|---|---|---|---|---|---|---|---|---|---|
| | Профильная сталь ГОСТ 103-76 ГОСТ 8509-72 | | | Арм. сталь ГОСТ 5781-81 Класса АII | | | Арм. сталь ГОСТ 5781-82 Класса АI | | | | | |
| | L 63×6 | б=6 | б=8 | ФНМ | | | ФНМ | | | | | |
| | | | | | 10 | 12 | 16 | | | | | |
| ПС14 | 6,4 | 2,4 | 11,8 | | 3,2 | | 1,8 | | | | | 25,6 |

| Изм | Лист | № докум. | Подпись | Дата |
|---|---|---|---|---|
| Нач отд | Устременко | | | |
| Гл конструктор | Змигранов | | | |
| Гл конструктор пр | Середин | | | |
| Н.контр. | Мустафин | | | |

ВТН-КЖС-01-82 выпуск 2

Стеновая панель ПС14

| Лит. | Лист | Листов |
|---|---|---|
| Р | 14 | |

Госстрой СССР
Иркутский Промстройпроект

Согласовано:

Инв. № подл. | Подпись и дата | Взам. инв. №

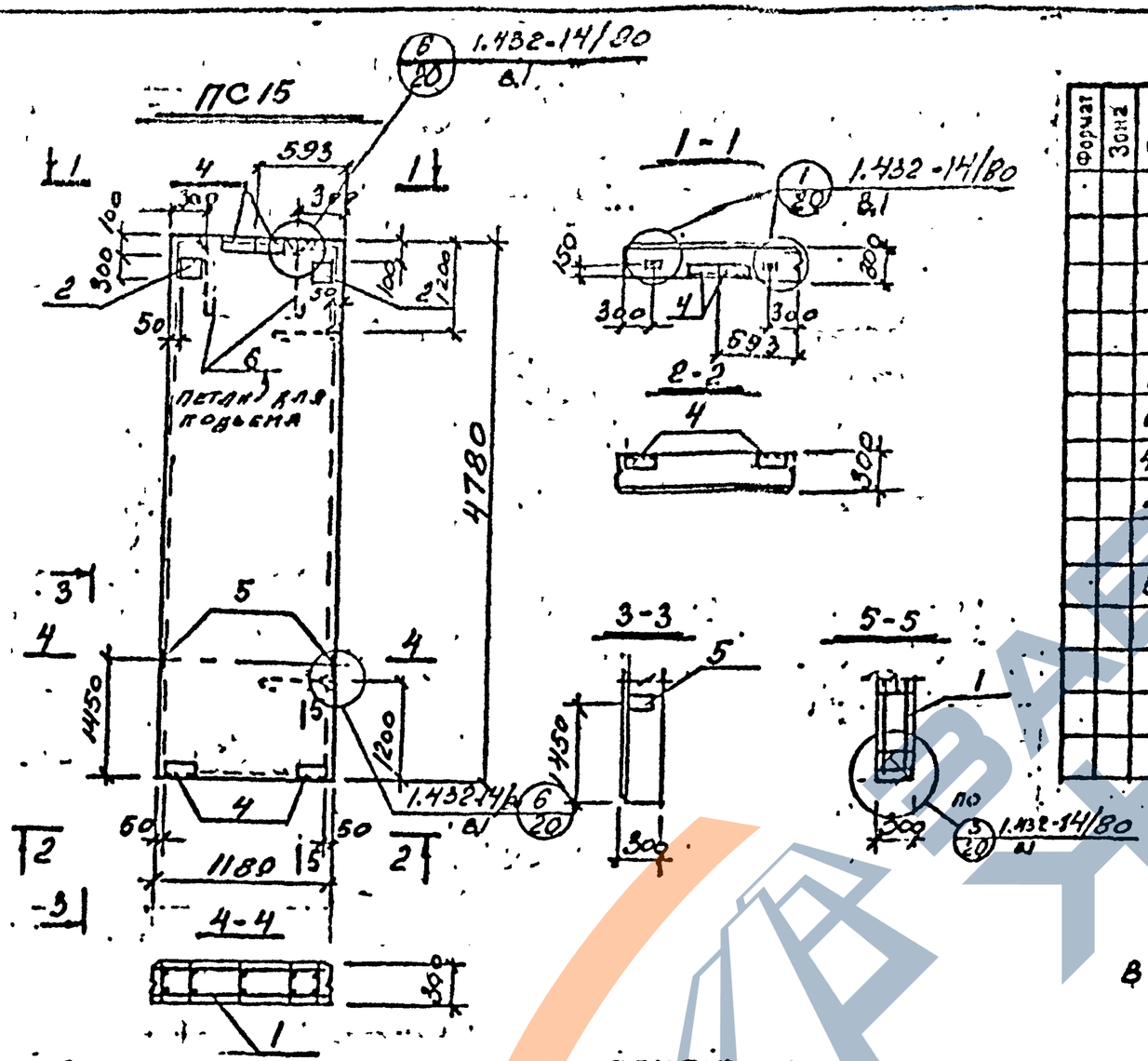


## СПЕЦИФИКАЦИЯ ЭЛЕМЕНТА СБОРНОЙ КОНСТРУКЦИИ

| Формат | Зона | Поз. | Обозначение | Наименование | Кол. | Примечание |
|---|---|---|---|---|---|---|
| | | | | ДОКУМЕНТАЦИЯ | | ВЕС ПСК |
| | | | ВТН-ГЖС-01-82 в 2 | Стеновая панель ПС15 | | 2,06 т |
| | | | | СБОРОЧНЫЕ ЕДИНИЦЫ | | |
| | | 1 | ВТН-ГЖС-01-82 в 3 л 2 | Каркас простр КП4 | 1 | |
| | | 6 | 1.432-14/80 в 3 л 25 | Петля П4 | 4 | |
| | | 4 | 2.432-1 в.0 л 25 | Изделие закл МС3 | 4 | |
| | | 2 | 1.400-6/76 в.1 л 24 | то же МО-1-3 | 2 | |
| | | 5 | 1.432-14/80 в 3 л. 18 | то же М 9 | 2 | |
| | | | | МАТЕРИАЛЫ | | |
| | | | | Керамзитобетон М50 | 1,6 | м3 |
| | | | | Раствор марки 100 | 0,23 | м3 |

В выборке стали на панели не учтен расход стали на петли.

Выборка стали на один элемент, кг

| Марка эл-та | Арматурные изделия | | | | | | |
|---|---|---|---|---|---|---|---|
| | Арм. сталь ГОСТ 5781-81 | | | Арм. сталь ГОСТ 6727-80 | | | Итого |
| | Класс АIII | | | Класс Вр1 | | | |
| | ф мм | | Итого | ф мм | | Итого | |
| | 8 | | | 5 | 4 | | |
| ПС15 | 24 | | 24 | 2,5 | 2,6 | 5,0 | 29 |

| Марка эл-та | Закладные изделия | | | | | | | | | | | Всего |
|---|---|---|---|---|---|---|---|---|---|---|---|---|
| | Прокатная сталь ГОСТ 103-76 ГОСТ 8509-72 | | | Арматурная сталь ГОСТ 5781-81 | | | | | | | | |
| | | | | Класс АIII | | | Кл. АI | | | Кл. АII | | Итого |
| | ∠ 63×6 | б=6 | б=8 | ф мм | | | ф мм | | | ф мм | | |
| | | | | 10 | 12 | | 18 | 20 | 12 | | 12 | |
| ПС15 | 6,4 | 2,4 | 14,2 | 3,8 | | | 1,8 | 7,6 | 2,8 | | 0,8 | 39,6 | 68,6 |

Согласовано: Гл. инж. ГОСПРОМ; Гл. инж. ПРОМСТРОЙПРОЕКТ; Гл. инж. проекта

Инв. № подл. | Подпись и дата

| Изм | Лист | № докум. | Подпись | Дата |
|---|---|---|---|---|
| Нач. отд. | | Устрелетская | | |
| Гл. инж. пр. | | Дмитриев | | |
| Гл. конструктор | | Сергеев | | |
| Инж. | | Мустафина | | |

ВТН-ГЖС-01-82 выпуск 2

Стеновая панель ПС15

| Лит. | Лист | Листов |
|---|---|---|
| Р | 15 | |

ГОССТРОЙ СССР ИРКУТСКИЙ ПРОМСТРОЙПРОЕКТ

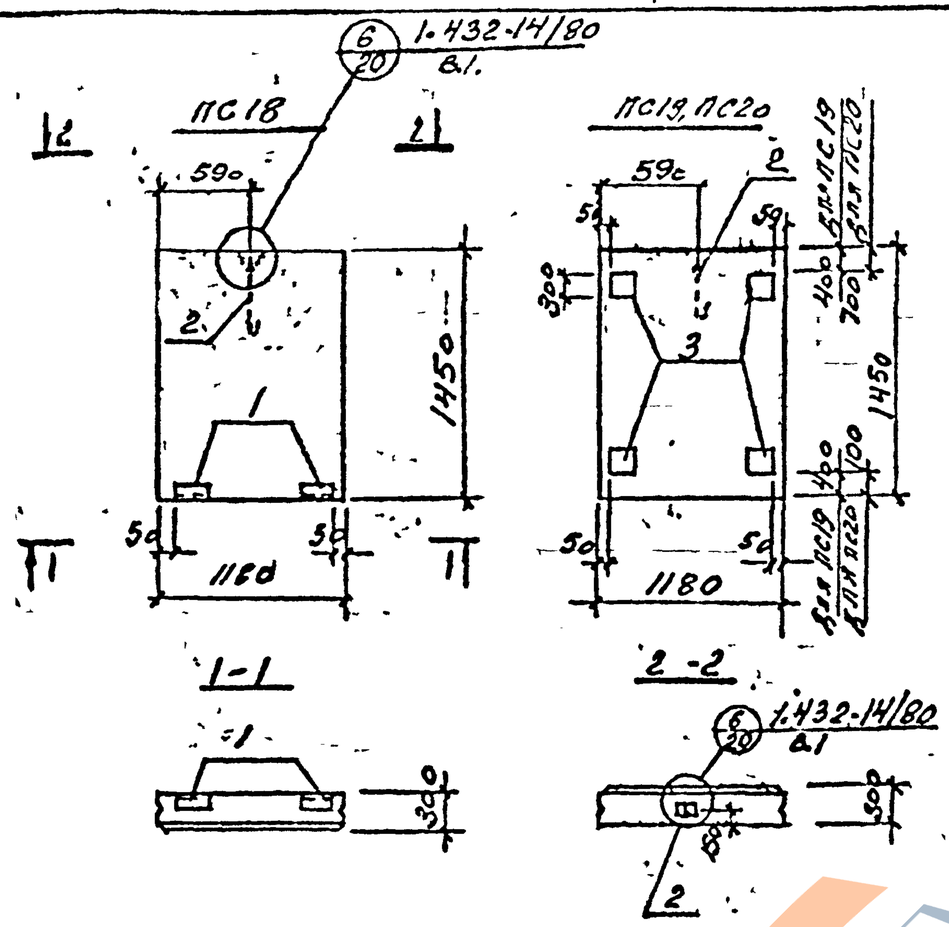


## ГРУППОВАЯ СПЕЦИФИКАЦИЯ ДЛЯ СБОРНЫХ ЭЛЕМЕНТОВ

| Формат | Зона | Поз. | Обозначение | Наименование | Кол. на исполн. ПС18 | ПС19 | ПС20 | Примечание |
|---|---|---|---|---|---|---|---|---|
| | | | | Документация | | | | |
| | | | ВТН-РЖ-01-82 в.2 | Стеновые панели ПС18÷ПС20 | X | X | X | |
| | | | 1.432-14/80 в.1 л.19 | ПС 145.12.30А-П | X | | | |
| | | | то же | то же | | X | | |
| | | | —"— | —"— | | | X | |
| | | | | Закладные изделия | | | | |
| | | | | — | | | | |
| | | 1 | 2.432-1 в.0 л.25 | Изделие закл. МС8 | 2 | | | |
| | | 2 | 1.432-14/80 в.3 л.25 | Петля П2 | 1 | 1 | 1 | |
| | | 3 | 1.400-6/76 в.1 л.24 | Изделие закл. МН-3 | | 4 | 4 | |
| | | | | — | | | | |
| | | | | Марка | ПС18 | ПС19 | ПС20 | |

Стеновые панели ПС18, ПС19, ПС20 отличаются от типовой стеновой панели ПС 145.12.30-П серии 1.432-14/80 в.1 только исключением типовых закладных изделий и установкой закладных изделий по данному чертежу.

## Выборка стали на один элемент, кг

| Марка эл-та | Закладные изделия: Профильн. сталь ГОСТ 103-76, ГОСТ 8509-72 | | | Арм. сталь ГОСТ 5781-81 Класс АII | | | Арм. сталь ГОСТ 5781-81 Класс АI | | | | Всего |
|---|---|---|---|---|---|---|---|---|---|---|---|
| | L 63×6 | 8:6 | 8:8 | | ⌀ мм 10 | 12 | ⌀ мм 20 | 18 | | | |
| ПС18 | 3,2 | 1,2 | | | 0,6 | | 7,6 | 1,8 | | | 15,0 |
| ПС19 | | | 23,6 | | 2,4 | | 7,6 | 1,8 | | | 35,4 |
| ПС20 | | | 23,6 | | 2,4 | | 7,6 | 1,8 | | | 35,4 |

| Изм | Лист | № докум. | Подпись | Дата |
|---|---|---|---|---|
| Нач отд. | | Ягрыпова | | 8.82 |
| Гл. инж. пр. | | Дмитриев | | |
| Гл. арх. пр. | | Середин | | |
| Инж. | | Мустафина | | |

ВТН-РЖ-01-82 выпуск 2

Стеновые панели ПС18 ÷ ПС20

| Лит. | Лист | Листов |
|---|---|---|
| Р | 10 | |

Госстрой СССР Иркутский Промстройпроект

Согласовано:

Инв. № подл. | Подпись и дата | Взам. инв. №

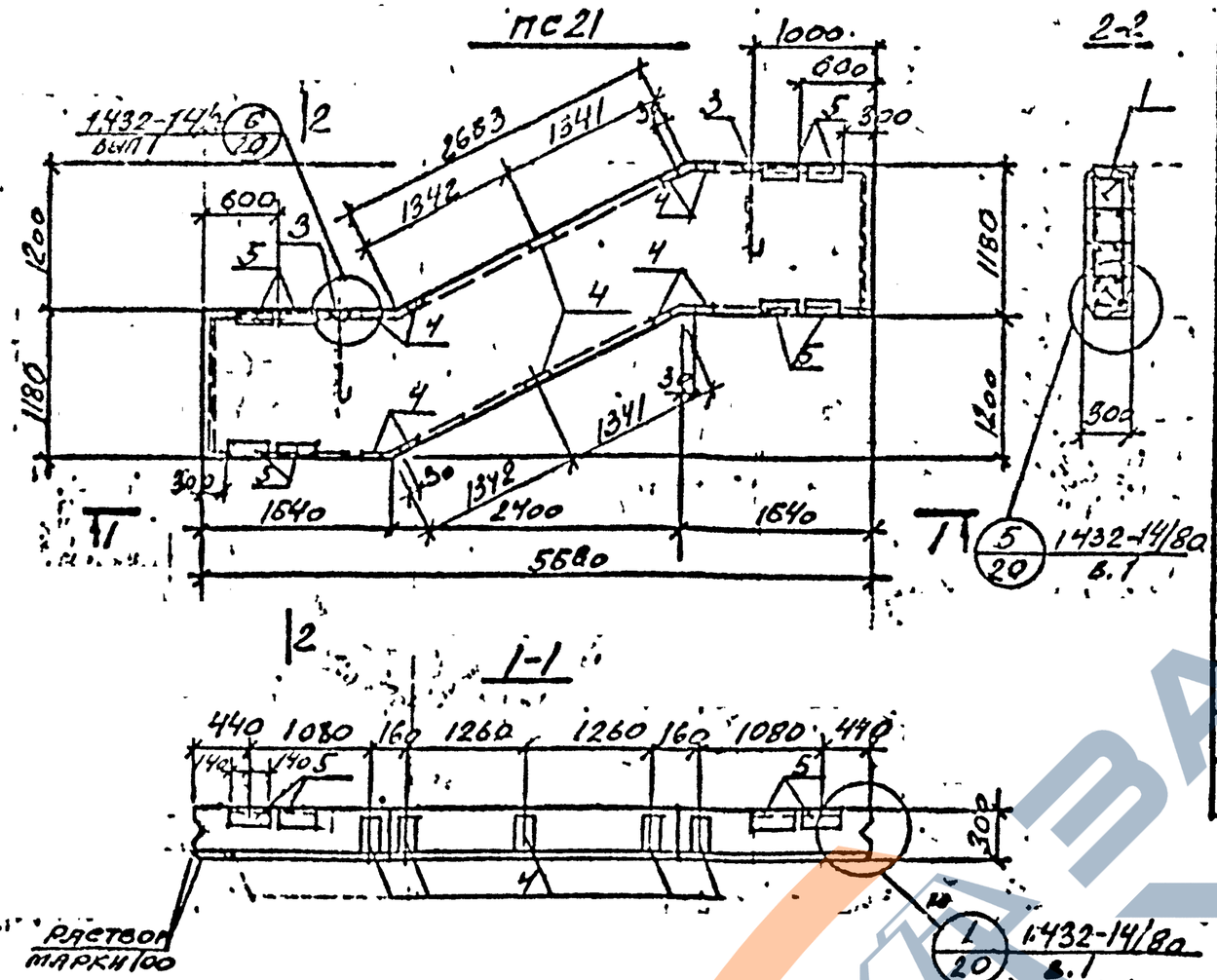


## СПЕЦИФИКАЦИЯ ЭЛЕМЕНТА СБОРНОЙ КОНСТРУКЦИИ

| Формат | Зона | Поз. | Обозначение | Наименование | Кол. | Примечание |
|---|---|---|---|---|---|---|
| | | | | Документация | | вес ПС21 |
| | | | 8ТН-КЭС-01-82 в.2 | Стеновая панель ПС21 | | 2,7т |
| | | | | Сборочные единицы | | |
| | | 1 | 8ТН-КЭС-01-82 в.3 л.3 | Пространственный каркас КП5 | 1 | |
| | | 5 | 2.432-1 в.0 л.25 | Изделие закладное МС3 | 8 | |
| | | 3 | 1.432-14/80 в.3 л.25 | Петля П5 | 2 | |
| | | 4 | 1.432-14/80 в.3 л.18 | Изделие закладное М9 | 10 | |
| | | | | Материалы | | |
| | | | | Керамзитоперлитобетон марки 50 | 1,9 | м³ |
| | | | | Раствор марки 100 | 0,3 | м³ |

## ВЫБОРКА СТАЛИ НА ОДИН ЭЛЕМЕНТ, КГ

| Марка эл-та | Арматурные изделия | | | | | | | Закладные изделия | | | | | | | | | | Всего |
|---|---|---|---|---|---|---|---|---|---|---|---|---|---|---|---|---|---|---|
| | Арматурная сталь ГОСТ 5781-81 класс АI | | | Арматурная сталь ГОСТ 5781-81 класс АII | | | Итого | Прокатная сталь ГОСТ 103-76 ГОСТ 8509-72 | | | | Арматурная сталь ГОСТ 5781-81 | | | | Итого | |
| | ⌀ мм | | Итого | ⌀ мм | | Итого | | | | | | класс АII | | класс АI | | | | |
| | 4 | 5 | | 8 | 10 | | | -δ=8 | | -δ=6 | δ=3÷6 | 12 | 10 | 20 | 18 | | | |
| ПС21 | 2,0 | 6,8 | 8,8 | 17,6 | 11,7 | 29,3 | 38,1 | 19,2 | | 2,4 | 5,6 | 4,0 | 6,8 | 4,0 | 0,9 | | 42,9 | 81,0 |
| | | | | | | | | | | | | | | | | | | |

| Изм | Лист | № докум. | Подпись | Дата |
|---|---|---|---|---|
| Нач. отд. | Стеценко | | | |
| Гл. конструктор | Ермоленко | | | |
| Гл. инж. пр. | Серегина | | | |
| Инженер | Мухортина | | | |
| Контрольн. | | | | |

8ТН-КЭС-01-82 Альбом 2

Стеновая панель ПС21

| Лит. | Лист | Листов |
|---|---|---|
| Р | 77 | |

ГОССТРОЙ СССР ИРКУТСКИЙ ПРОМСТРОЙПРОЕКТ

Согласовано: Гл. конструктор Эрдман

Инв. № подл. | Подпись и дата

ПС22

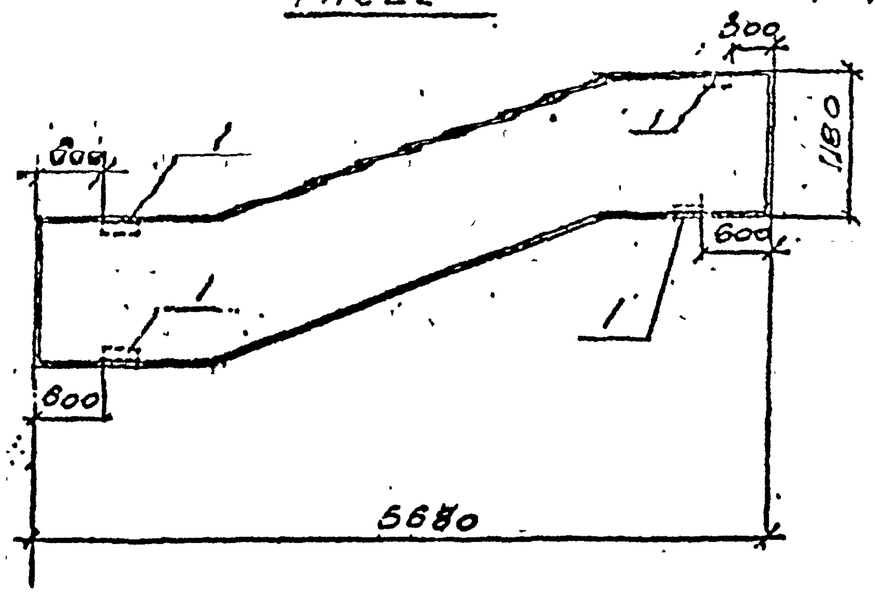


ПС-33

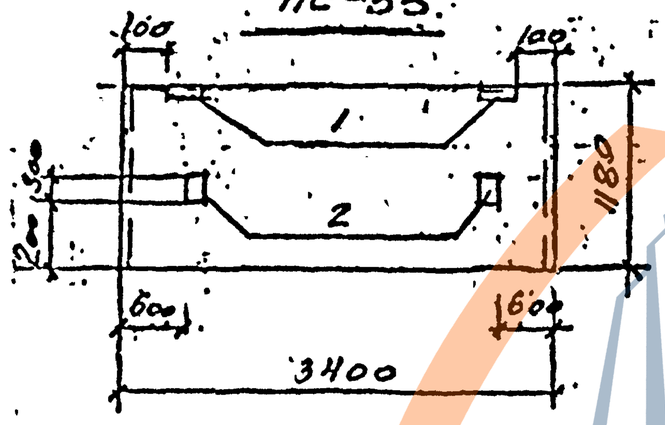


Выборка стали на один элемент, кг

| Марка элемента | Закладные изделия | | | | | | | | | | | | Всего |
|---|---|---|---|---|---|---|---|---|---|---|---|---|---|
| | Профильная сталь ГОСТ 103-76, ГОСТ 8509-72 | | | | | | Арматурная сталь ГОСТ 8781-81 | | | | | | |
| | | | | | | | Класс АШ | | | | | | |
| | | | | | | | Ø мм | | | | | | |
| | | 4 | 5-6 | 6,8 | | | | 12 | | | | | |
| | | сталь | | | | | | | | | | | |
| ПС 22 | | 8,4 | 2,4 | | | | | 6,2 | | | | | 10,0 |
| ПС 33 | | 3,2 | 1,2 | 11,6 | | | | 1,8 | | | | | 18,0 |
| | | | | | | | | | | | | | |

1. Угловая спецификация для сборных элементов

| Формат | Зона | Поз. | Обозначение | Наименование | Кол. на исполн. | | | Примечание |
|---|---|---|---|---|---|---|---|---|
| | | | | | | | | |
| | | | | Документация | | | | |
| | | | ВТН-КЖС-01-82 вс | Стеновые панели ПС33, ПС22 | X | X | | |
| | | | ВТН-КЖС-01-82 в2 | ПС21 | | X | | |
| | | | то же | ПС 12 | | | | |
| | | | | | | | | |
| | | | | Закладные изделия | | | | |
| | | 1 | 2.432-1. вып.25 | Изделие закладное МН | 2 | 4 | | |
| | | 2 | 1.400-6/76 в1 л.24 | то же. МО-1-3 | 2 | | | |
| | | | | | | | | |
| | | | | | | | | |
| | | | | | | | | |
| | | | | | | | | |
| | | | | | | | | |

| Марка | ПС33 | ПС22 | |
|---|---|---|---|

Стеновые панели ПС22, ПС33 отличаются от стеновых панелей ПС21, ПС12 по ВТН-КЖС-01-82 в.2 только исключением закладных изделий, кроме петель, и установкой их по данному чертежу.

Согласовано:

| | |
|---|---|
| Гл. конструктор | |
| Гл. инженер | |
| Подпись и дата | |
| Инв. № подл. | |

| Изм. | Кол. | Лист | № докум. | Подпись | Дата |
|---|---|---|---|---|---|
| Нач. отд. | | | Устрямский | | |
| Гл. конст. | | | Мнтрев | | |
| Гл. конструктор | | | Серезнин | | |
| Инженер | | | Устрямская | | |

ВТН-КЖС-01-82 выпуск 2

Стеновые панели ПС33, ПС22

| Лит. | Лист | Листов |
|---|---|---|
| Р | 18 | |

Госстрой СССР Иркутский Промстройпроект

https://zavodjbi.com/

## ПС 23, ПС 26

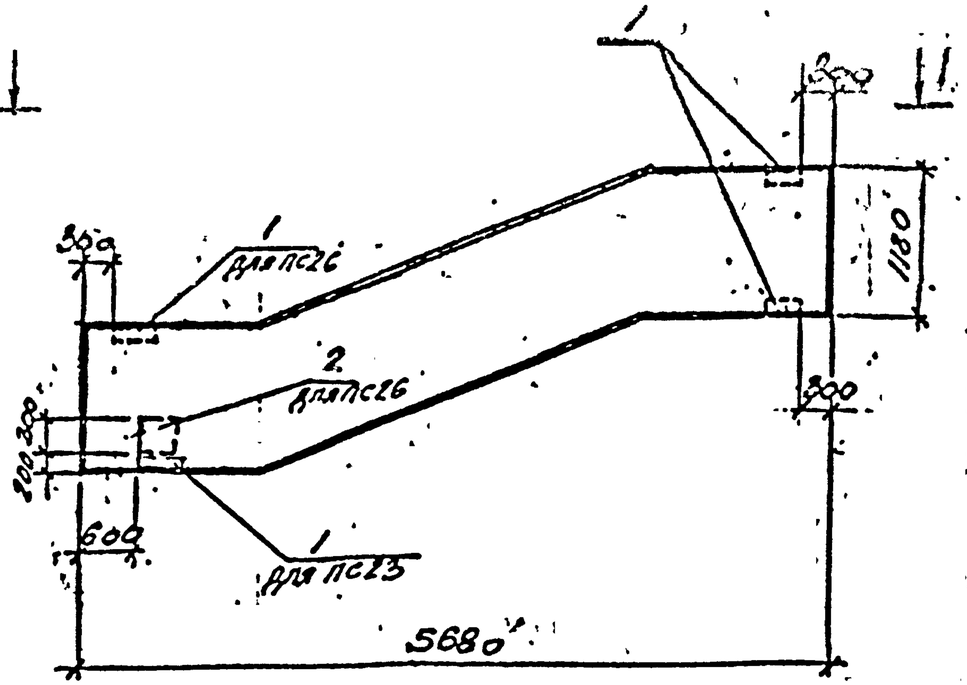


## 1-1

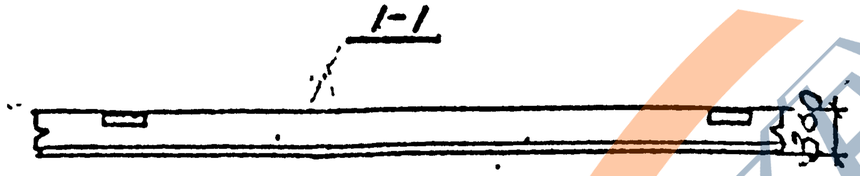


## ГРУППОВАЯ СПЕЦИФИКАЦИЯ ДЛЯ СБОРНЫХ ЭЛЕМЕНТОВ

| Формат | Зона | Поз. | Обозначение | Наименование | Кол. на исполн | | | Примечание |
|---|---|---|---|---|---|---|---|---|
| | | | | Документация | | | | |
| | | | ВТН-КЖ-01-82 в.2 | Стеновые панели ПС 23, ПС 26 | | | | |
| | | | ВТН-КЖ-01-82 в.2 | ПС 21 | | | | |
| | | | | Закладные изделия | | | | |
| | | 1 | 2.432-1: 80 л23 | Изделие закладное МС3 | 3 | 3 | | |
| | | 2 | 1.400-6/76 вып 24 | то же МО-1-3 | | 1 | | |

| Марка | ПС 23 | ПС 26 | |
|---|---|---|---|

Выборка стали на один элемент, кг

| Марка элемента | Закладные изделия: Профильная сталь ГОСТ 103-76, ГОСТ 8509-72 | | | | | | Арматурная сталь ГОСТ 3781-81 класс АII | | | | | | Всего |
|---|---|---|---|---|---|---|---|---|---|---|---|---|---|
| | | | | | | | Ф мм | | | | | | |
| | | L 63×6 | δ=6 | δ=8 | | | | 10 | | | | | |
| ПС 23 | | 4,8 | 1,8 | | | | | 9,9 | | | | | 7,6 |
| ПС 26 | | 4,8 | 1,8 | 5,9 | | | | 9,6 | | | | | 13,1 |
| | | | | | | | | | | | | | |

Стеновые панели ПС23, ПС26 отличаются от стеновой панели ПС21 по ВТН-КЖ-01-82 в.2 только неключением закладных изделий, кроме петель, и установкой их по данному чертежу.

| Изм | Лист | № докум | Подпись | Дата |
|---|---|---|---|---|
| Нач отд | | Ястремский | | 8.87 |
| Гл конст | | Дмитриев | | |
| Гл конп | | Середин | | |
| Инжен | | Мустафина | | |

ВТН-КЖ-01-82 выпуск 2

Стеновые панели ПС 23; ПС 26

| Лит. | Лист | Листов |
|---|---|---|
| Р | 19 | |

Госстрой СССР Иркутский Промстройпроект

Согласовано: Гл. конструктор Эрдман

Подпись и дата

Инв. № подл.

https://zavodjb.com/
ЗАВОД ЖБИ

ПС 24

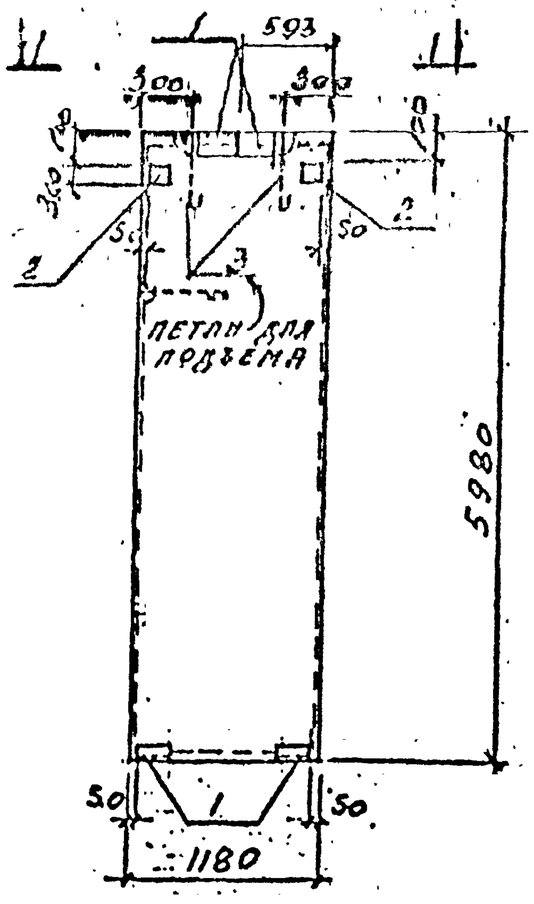


1-1

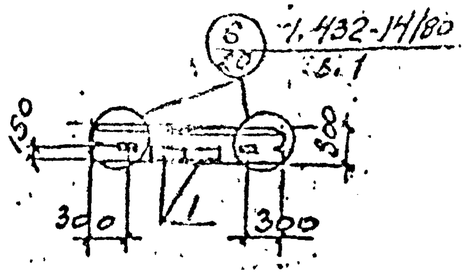


## СПЕЦИФИКАЦИЯ ЭЛЕМЕНТА СБОРНОЙ КОНСТРУКЦИИ

| Формат | Зона | Поз. | Обозначение | Наименование | Кол. | Примечание |
|---|---|---|---|---|---|---|
| | | | | Документация | | |
| | | | ЗТН-ЕЖ-01-82 п.2 | Стеновая панель ПС24 | | |
| | | | 1.432-14/80 в.1 чл.4 | ПС600.12.30-П2 | | |
| | | | | Закладные детали | | |
| | | 1 | 2.432-1 в.0 п.25 | Изделие закладное МС3 | 4 | |
| | | 2 | 1.400-6/76 вып.424 | То же МО1-3 | 2 | |
| | | 3 | 1.432-14/80 в.3 п.25 | Петля ПС | 2 | |

Стеновая панель ПС24 отличается от стеновой панели ПС600.12.30-П2 по серии 1.432-14/80 выпуск 1 только исключением типовых закладных изделий, кроме петель, и установкой закладных изделий по данному чертежу.

Выборка стали на один элемент, кг

| Марка эл-та | Закладные изделия | | | | | | | | | | | Всего |
|---|---|---|---|---|---|---|---|---|---|---|---|---|
| | Профильн. сталь ГОСТ 103-76 ГОСТ 8509-72 | | | Арм. сталь ГОСТ 6.14-59-72* Кл. АIII | | | Арм. сталь ГОСТ 5781-81 Кл. АII | | | | | |
| | L 63×6 | б=6 | б=8 | ⌀ мм 10 | | | ⌀ мм 18 | 20 | | | | |
| ПС 24 | 6,4 | 2,4 | 14,8 | 2,0 | | | 1,8 | 7,6 | | | | 32,0 |
| | | | | | | | | | | | | |
| | | | | | | | | | | | | |

| Изм | Лист | № докум. | Подпись | Дата | ЗТН-ЕЖ-01-82 выпуск 2 | | | |
|---|---|---|---|---|---|---|---|---|
| Нач.отд. | | Устреевская | | | Стеновая панель ПС24 | Лит. | Лист | Листов |
| Гл.инж.пр. | | Винтрова | | | | Р | 20 | |
| Гл.инж. | | Середин | | | | Госстрой СССР Иркутский Промстройпроект | | |
| Инженер | | Мустафина | | | | | | |

Подпись и дата | Инв. № подл.

## ПС 25

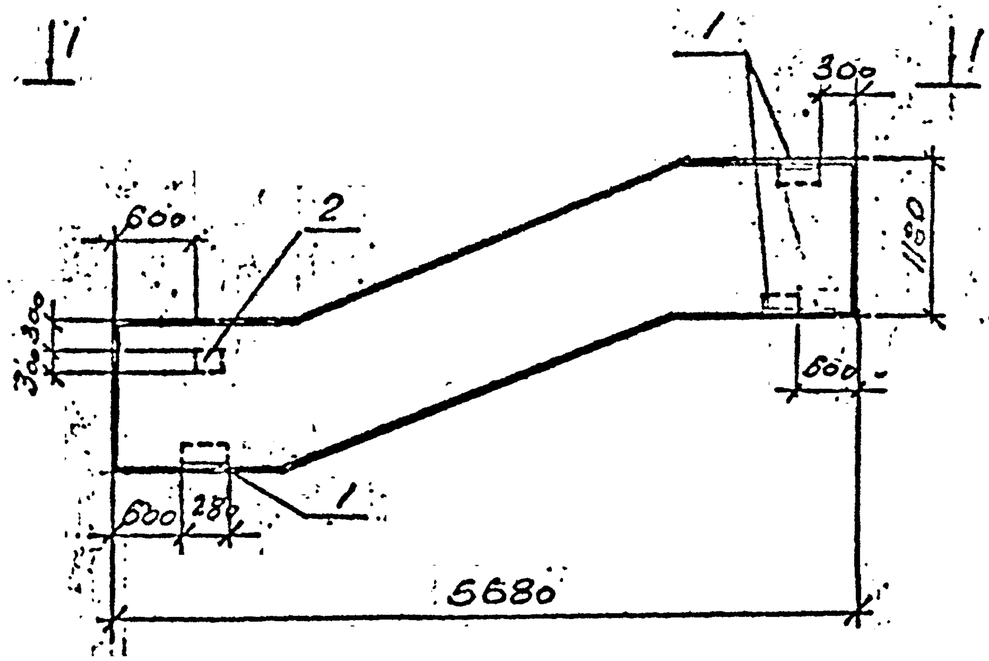


## 1-1

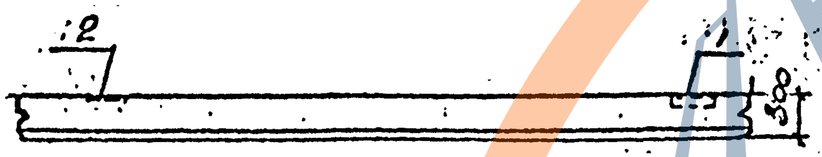


### ГРУППОВАЯ СПЕЦИФИКАЦИЯ ДЛЯ СБОРНЫХ ЭЛЕМЕНТОВ

| Формат | Зона | Поз. | Обозначение | Наименование | Кол. на исполн | | | Примечание |
|---|---|---|---|---|---|---|---|---|
| | | | | Документация | | | | |
| | | | ВТН-КЖ-01-82 в.2 | Стеновая панель ПС 25 | X | | | |
| | | | ВТН КЖ-01-82 в.2 | ПС 21 | X | | | |
| | | | | Закладные изделия | | | | |
| | | 1 | 2.432-1 вып.25. | Изделие закладное МЗ | 3 | | | |
| | | 2 | 1.400-6/76 в.1 л.24 | То же МО-1-3 | 1 | | | |

### Выборка стали на один элемент, кг.

| Марка элемента | Закладные изделия: Профильная сталь ГОСТ 103-76, ГОСТ 8509-72 | | | | | | Арматурная сталь ГОСТ 5781-81, класс АII, Ø мм | | | | | | Всего |
|---|---|---|---|---|---|---|---|---|---|---|---|---|---|
| | L 63×4 | | 6=6 | 6=8 | | | | 10 | | | | | |
| ПС-25 | 11,8 | | 1,8 | 5,9 | | | | 0,6 | | | | | 13,1 |

Стеновая панель ПС25 отличается от панели ПС21 по ВТН-КЖ-01-81 в выпуск 2 исключением закладных изделий, кроме петель, и установкой их по данному чертежу.

Согласовано: Инв. № подл. | Подпись и дата | Взам. инв. №

| Изм | Лист | № докум. | Подпись | Дата |
|---|---|---|---|---|
| Нач. от. | Устремский | | | |
| Гл. конст. | Матонов | | | |
| Гл. конст. | Серебрин | | | |
| Инж. | Ивина | | | |

ВТН-КЖ-01-82 выпуск 2

Стеновая панель ПС 25

| Лит. | Лист | Листов |
|---|---|---|
| Р | 21 | |

Госстрой СССР Иркутский Промстройпроект

## ПС27

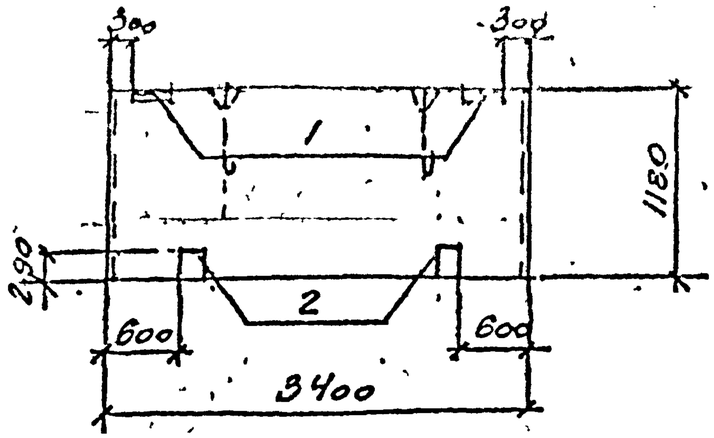


## ПС32

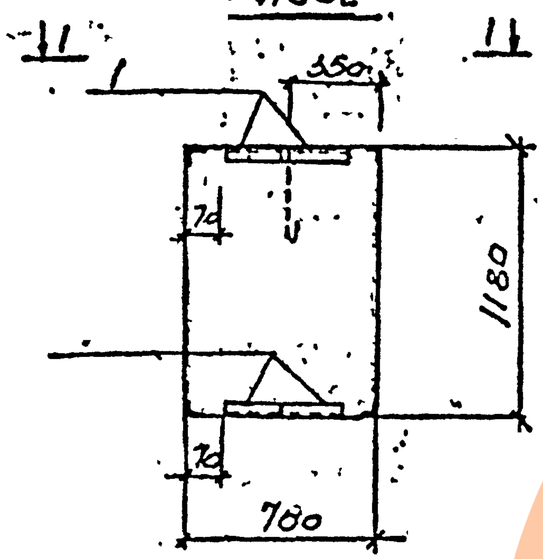


## I-I

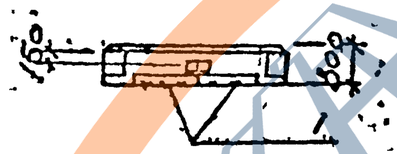


## ГРУППОВАЯ СПЕЦИФИКАЦИЯ ДЛЯ СБОРНЫХ ЭЛЕМЕНТОВ

| Формат | Зона | Поз. | Обозначение | Наименование | Кол. на исполн. | | | Примечание |
|---|---|---|---|---|---|---|---|---|
| | | | | | | | | |
| | | | | Документация | | | | |
| | | | ВТН-КЖС-01-82 в.2 | Стеновые панели ПС 27; ПС32. | X | X | | |
| | | | ВТН-КЖС-01-82 в.2 | ПС 12 | X | | | |
| | | | 1.432-14/80 в.1.л.19 | ПСТ6.12.30-П | | X | | |
| | | | | | | | | |
| | | | | | | | | |
| | | | | Закладные изделия | | | | |
| | | | | | | | | |
| | | 1 | 2.432-1..80.л25 | Изделие закладное МС3 | 2 | 4 | | |
| | | 2 | 1.400-6/76.в1.л.24 | то же МО-1-3 | 2 | | | |
| | | | | | | | | |
| | | | | | | | | |

| Марка | ПС 27 | ПС 32 |
|---|---|---|

1. Стеновые панели ПС 27, ПС 32 отличаются от стеновых панелей ПС 12 по ВТН-КЖС-01-82 в.2 н ПСТ6.12.30-П по серии 1.432-14/80 вып. 1 только исключением закладных изделий, кроме петель, и закладной М18 для ПС32 и установкой их по данному чертежу.
2. Для панели ПС 32 выборка стали дана на все закладные изделия.

Согласовано:

| | |
|---|---|
| Гл. инж. проекта | Эрдыни |
| Инв. № подл. | Подпись и дата |

Выборка стали на один элемент, кг

| Марка элемента | Закладные изделия: Профильная сталь ГОСТ 103-76, ГОСТ 8509-72 | | | | | Арматурная сталь ГОСТ 3781-81 Класса А-I, Ф мм | | Класса А-II, Ф мм | | | Всего |
|---|---|---|---|---|---|---|---|---|---|---|---|
| | | ∠63×6 | Б-6 | Б-8 | | | 10 | | 10 | | |
| ПС27 | | 3,2 | 1,2 | 11,8 | | | 1,8 | | | | 18,0 |
| ПС 32 | | 12,4 | 2,4 | | | | 0,8 | | 1,6 | | 17,2 |
| | | | | | | | | | | | |

| Изм | Лист | Nº докум. | Подпись | Дата | ВТИ-КЖС-01-82 вып.1 сер.2 |
|---|---|---|---|---|---|
| Нач. отд. | | Устремский | | | Стеновые панели ПС 27, ПС32 |
| Гл. конс. | | Дмитриев | | | Лит. Р / Лист 23 / Листов |
| Гл. конст. | | Середин | | | Госстрой СССР Иркутский Промстройпроект |
| Инжен. | | Мустафина | | | |
| Норм. | | | | | |

https://zavodjb.com/

ПС28

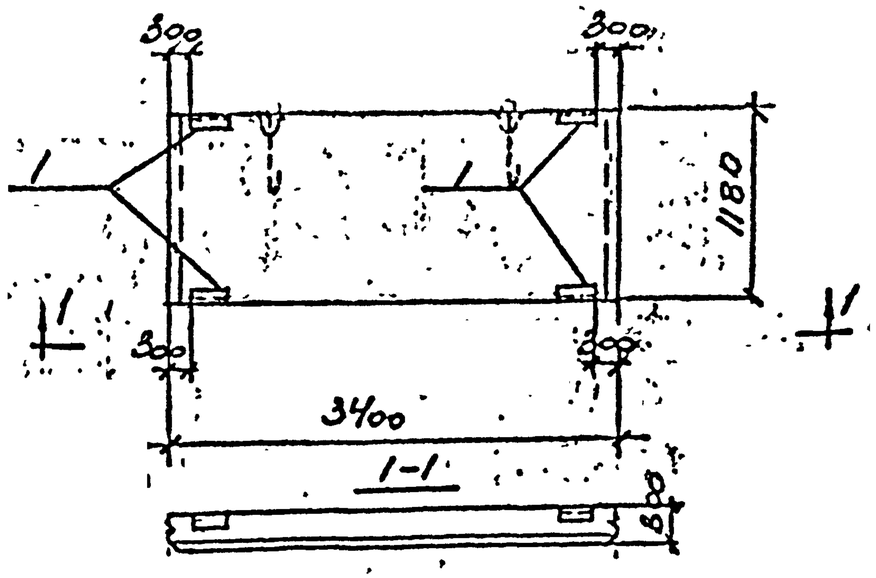


ПС29

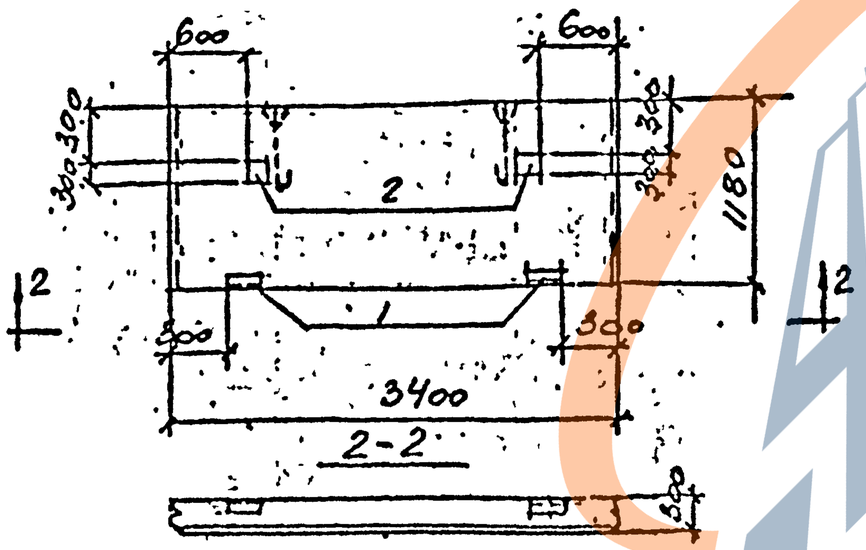


## ГРУППОВАЯ СПЕЦИФИКАЦИЯ ДЛЯ СБОРНЫХ ЭЛЕМЕНТОВ

| Формат | Зона | Поз. | Обозначение | Наименование | Кол. на исполн. | | | Примечание |
|---|---|---|---|---|---|---|---|---|
| | | | | | ПС28 | ПС29 | | |
| | | | | Документация | | | | |
| | | | ВТИ-КЖ-01-82 в.2 | Стеновые панели ПС 28, ПС29 | | | | |
| | | | ВТИ-КЖ-01-82 в.2 | ПС 12 | | | | |
| | | | | Закладные изделия | | | | |
| | | 1 | 2.432-1 в.0. п.25 | Изделие закладное МС3 | 4 | 2 | | |
| | | 2 | 1.400-6/76. в1.л.24 | то же МО-1-3 | | 2 | | |

Выборка стали на один элемент, кг

| Марка элемента | Закладные изделия | | | | | | | | | | | | Всего |
|---|---|---|---|---|---|---|---|---|---|---|---|---|---|
| | Профильная сталь ГОСТ 103-76 ГОСТ 18294-72 | | | | | | Арматурная сталь ГОСТ 5781-81 Класс АIII | | | | | | |
| | | | | | | | Ф мм | | | | | | |
| | L 63×6 | б=8 | б=6 | | | | 10 | | | | | | |
| ПС-28 | 6,4 | | 2,4 | | | | 1,2 | | | | | | 10,0 |
| ПС-29 | 3,2 | 11,8 | 1,2 | | | | 1,8 | | | | | | 18,0 |

Стеновые панели ПС28, ПС29 отличаются от панели ПС12 по ВТИ-КЖ-01-82 в.2 исключением закладных изделий, кроме петель, и установкой их по данному чертежу.

| Изм | Лист | № докум. | Подпись | Дата |
|---|---|---|---|---|
| Нач отд | Устремск | | | |
| Гл конст | Митрне | | | |
| Гл конп | Середин | | | |
| Инжен | Мустафина | | | |

ВТИ-КЖ-01-82 выпуск 2

Стеновые панели ПС28, ПС29

| Лит. | Лист | Листов |
|---|---|---|
| Р | 23 | |

Госстрой СССР Иркутский промстройпроект

Согласовано: Гл конст Эрдман

Инв. № подл. | Подпись и дата

https://zavodjbi.com/

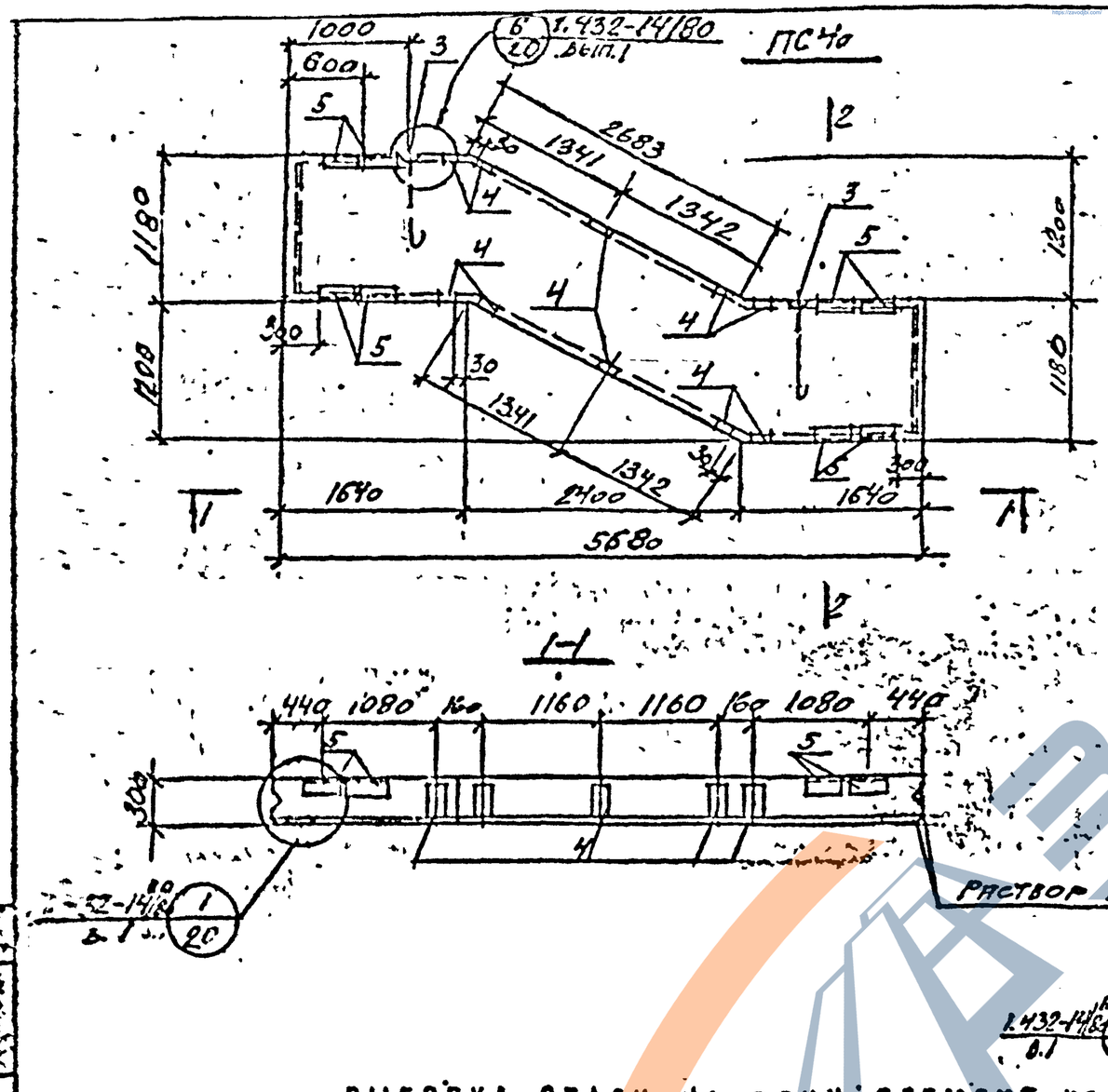


## СПЕЦИФИКАЦИЯ ЭЛЕМЕНТА СБОРНОЙ КОНСТРУКЦИИ

| Формат | Зона | Поз. | Обозначение | Наименование | Кол. | Примечание |
|---|---|---|---|---|---|---|
| | | | | Документация | | Вес |
| | | | БТН-РЭ-01-82 в.2 | Стеновая панель ПС40 | | ПС40 2,7 т |
| | | | | Сборочные единицы | | |
| | | 1 | БТН-РЭ-01-82 в.3 л.3 | Пространственный каркас КП5 | 1 | |
| | | 5 | 2.432-1 в.0 п.25 | Изделие закладное МС3 | 8 | |
| | | 3 | 1.432-14/80 в.3 п.25 | Петля П5 | 2 | |
| | | 4 | 1.432-14/80 в.3 п.18 | Изделие закладное МЗ | 10 | |
| | | | | Материалы: | | |
| | | | | Керамзитоперлитобетон марки 50 | 1,5 | м³ |
| | | | | Раствор марки 100 | 0,3 | м³ |

## ВЫБОРКА СТАЛИ НА ОДИН ЭЛЕМЕНТ, КГ

| Марка эл-та | Арматурные изделия. Арматурная сталь ГОСТ 6727-80 класс Ст I, Ф мм 4 | 5 | | Итого | ГОСТ 5781-81 класс АIII, Ф мм 8 | 10 | | Итого | Итого | Закладные изделия. Профильная сталь ГОСТ 103-76 ГОСТ 8509-72 -δ=5 | | -δ=6 | L 63×6 | Арм. сталь ГОСТ 5781-81 класс АII 12 | 10 | класс АI Ф мм 20 | 18 | ВСТ | Итого | Всего |
|---|---|---|---|---|---|---|---|---|---|---|---|---|---|---|---|---|---|---|---|---|
| ПС40 | 2,0 | 6,8 | | 8,8 | 17,6 | 11,7 | | 29,3 | 38,1 | 19,2 | [illegible] | 2,4 | 5,6 | 4,0 | 6,8 | 7,9 | 0,9 | | [illegible] | 81,0 |

Согласовано:

| Изм | Лист | № докум. | Подпись | Дата |
|---|---|---|---|---|
| Нач. отд. | | Зорбенко | | |
| Гл. арх. | | Зайтрагз | | |
| Гл. констр. | | Серегин | | |
| Инж. | | Мустафина | | |

БТН-РЭ-01-82 выпуск 2

Стеновая панель ПС40

| Лит. | Лист | Листов |
|---|---|---|
| Р | 24 | |

Госстрой СССР Иркутский Промстройпроект

Инв. № подл. | Подпись и дата | Взам. инв. №

## ПС41-, ПС42

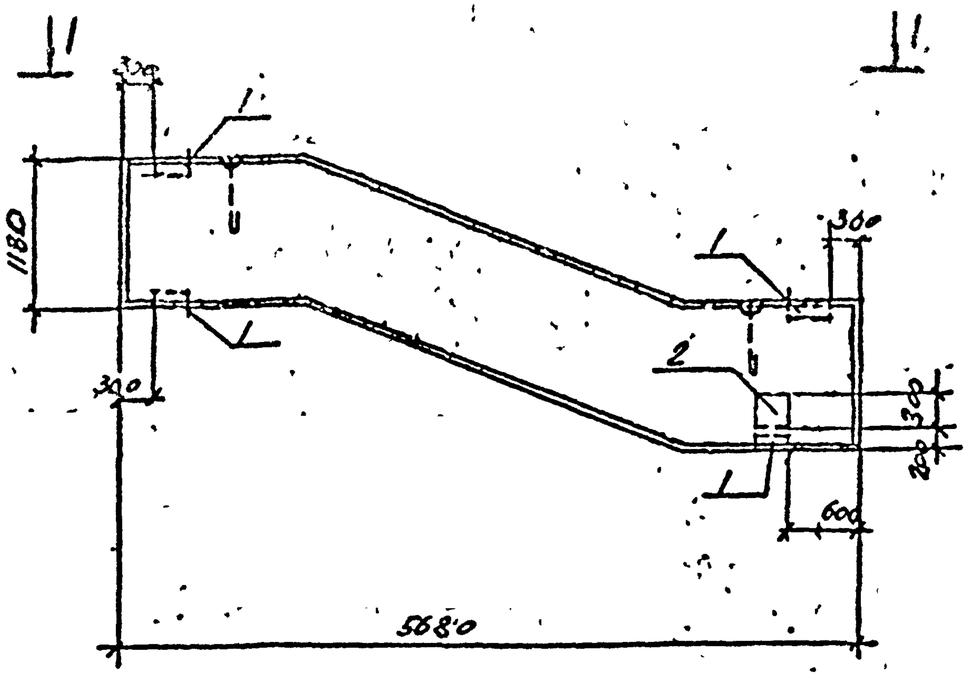


## I-I

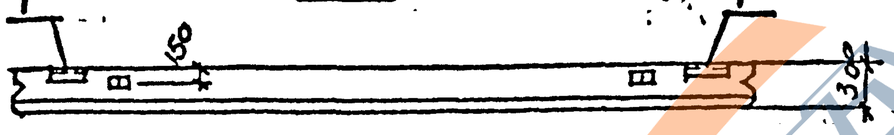


## ГРУППОВАЯ СПЕЦИФИКАЦИЯ ДЛЯ СБОРНЫХ ЭЛЕМЕНТОВ

| Формат | Зона | Поз. | Обозначение | Наименование | Кол. на испол. | | | Примечание |
|---|---|---|---|---|---|---|---|---|
| | | | | Документация | | | | |
| | | | ВТН-кж-01-82 в.2 | Стеновые панели ПС41, ПС42 | X | X | | |
| | | | ВТН-кж-01-82 в.2 | То же ПС21 | X | X | | |
| | | | | Закладные изделия | | | | |
| | | 1 | 2432-1 в.0.п25 | Изделие закладное МС3 | 4 | 3 | | |
| | | 2 | 1.400-6/76 в.1 п.24 | То же МН1-3 | | 1 | | |
| Марка | | | | | ПС41 | ПС42 | | |

Стеновые панели ПС41, ПС42 отличаются от стеновой панели ПС21 по ВТН-кж-01-82 в.2 только исключением закладных изделий, кроме петель, и установкой их по данному чертежу.

## ВЫБОРКА СТАЛИ НА ОДИН ЭЛЕМЕНТ, КГ

| Марка эл-та | Закладные изделия | | | | | | | Всего |
|---|---|---|---|---|---|---|---|---|
| | Профильная ст.3пс6 ГОСТ 103-76 ГОСТ 8509-72 | | | Арматурная сталь ГОСТ 5781-82 класс АII | | | | |
| | ∠ 63×6 | -δ=6 | -δ=8 | Ф мм 10 | 12 | | | |
| ПС41 | 6,7 | 2,7 | | 1,2 | | | | 10,0 |
| ПС42 | 1,2 | 1,8 | 5,9 | 0,6 | | | | 13,1 |
| | | | | | | | | |

Согласовано: ОП ЦНИИ ТП Эдельман; Сатунин; Фанин; Розенцвейг

Инв. № подл. | Подпись и дата

| Изм | Лист | № докум. | Подпись | Дата |
|---|---|---|---|---|
| Нач. отд. | | Стрелков | | |
| Гл. констр. | | Мартынов | | |
| Гл. арх. пр. | | Середин | | |
| Инженер | | Устинов | | |

ВТН-кж-01-82 выпуск 2

Стеновые панели ПС41, ПС42

| Лит. | Лист | Листов |
|---|---|---|
| Р | 25 | |

Госстрой СССР Иркутский Промстройпроект

ЗАВОД ЖБИ

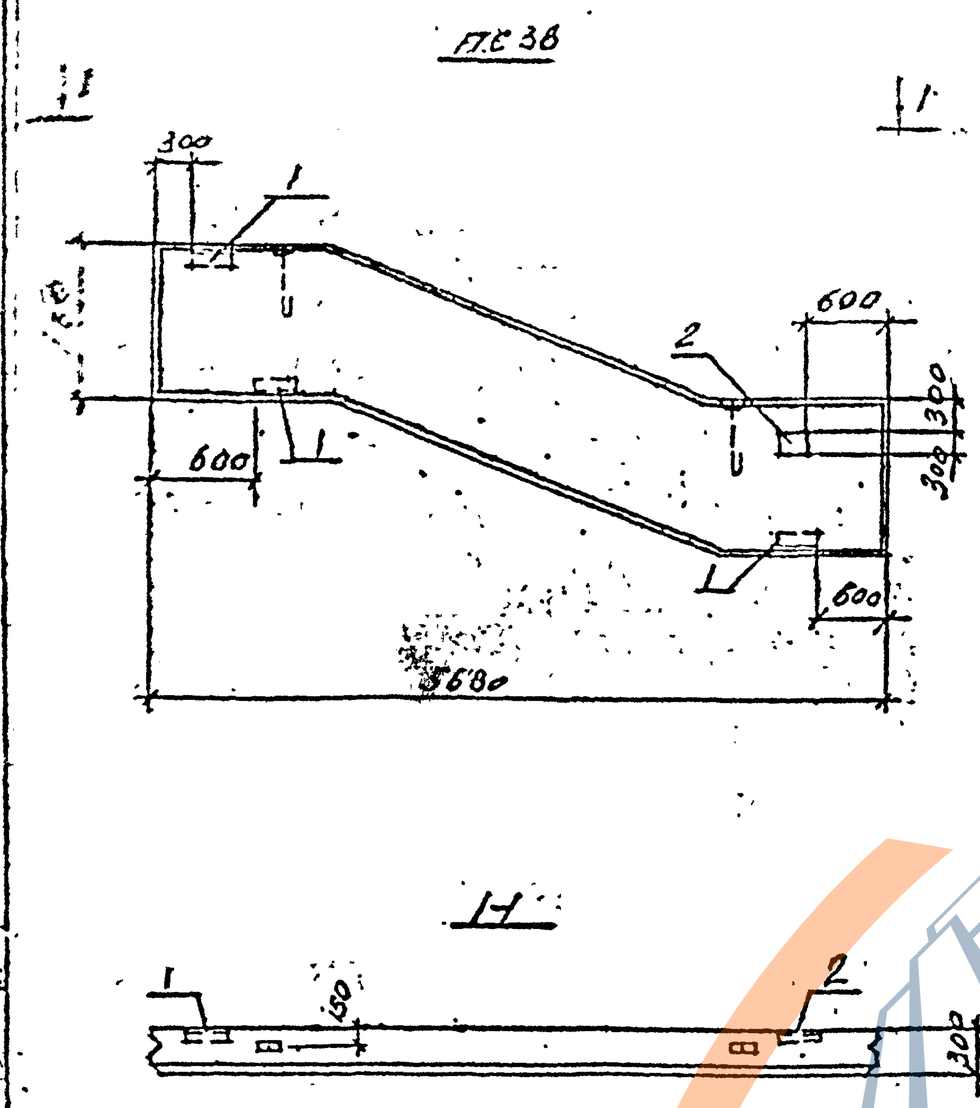


## СПЕЦИФИКАЦИЯ ЭЛЕМЕНТА СБОРНОЙ КОНСТРУКЦИИ

| Формат | Зона | Поз. | Обозначение | Наименование | Кол. | Примечание |
|---|---|---|---|---|---|---|
| | | | — — | Документация | | |
| | | | ВТН-КЭС-01-82 в.2 | Стеновая панель ПС 38 | X | |
| | | | ВТН-КЭС-01-82 в.2 | то же ПС 21. | X | |
| | | | | | | |
| | | | | | | |
| | | | | Закладные изделия | | |
| | | 1 | 2.432-5 в.0 п.25 | Изделие закладное МС3 | 3 | |
| | | 2 | 1.400-6/76 в.1 п.24 | то же МО-1-3 | 1 | |

Стеновая панель ПС 43 отличается от панели ПС21 по ВТН-КЭС-01-82 в.2 только исключением закладных изделий, кроме петель, и установкой их по данному чертежу.

## ВЫБОРКА СТАЛИ НА ОДИН ЭЛЕМЕНТ, КГ

| Марка эл-та | Закладные изделия | | | | | | | Всего |
|---|---|---|---|---|---|---|---|---|
| | Профильная сталь ГОСТ 103-76 ГОСТ 8509-72 | | | Арм. сталь ГОСТ 5781-81 класс АII | | | | |
| | | L | | Ф мм | | | | |
| | -δ=6 | 63×6 | -δ=8 | | 10 | | | |
| ПС 38 | 1,8 | 4,8 | 5,9 | | 96 | | | 13,1 |
| | | | | | | | | |

| Изм | Лист | № докум. | Подпись | Дата |
|---|---|---|---|---|
| Нач. отд. | | | | |
| Гл. конст. | | | | |
| Гл. инж. | | | | |
| Инженер | | | | |

ВТН-КЭС 32 выпуск

Стеновая панель ПС 38

| Лит. | Лист | Листов |
|---|---|---|
| | | |

Госстрой СССР Якутский Промстройпроект

Согласовано: Гл. инж. пр. Задаян; Гл. инж. проекта Ф. Гаврилов; Гл. инж. проекта Ф. Гаврилов; Инж. I кат. Ф. Гаврилов

Подпись и дата

Инв. № подл.

ЗАВОД ЖБИ

## СПЕЦИФИКАЦИЯ ЭЛЕМЕНТА СБОРНОЙ КОНСТРУКЦИИ

| Формат | Зона | Поз. | Обозначение | Наименование | Кол. | Примечание |
|---|---|---|---|---|---|---|
| | | | | Документация | | |
| | | | ВТН-к-01-82 в.2 | Стеновая панель ПС 39 | | |
| | | | ВТН-к-01-82 в.2 | То же ПС 21 | -- | |
| | | | | | | |
| | | | | | | |
| | | | | Закладные изделия | | |
| | | 1 | 2432-1 в.0 ст.25 | Изделие закладное МС-3 | 4 | |
| | | | | | | |
| | | | | | | |
| | | | | | | |
| | | | | | | |

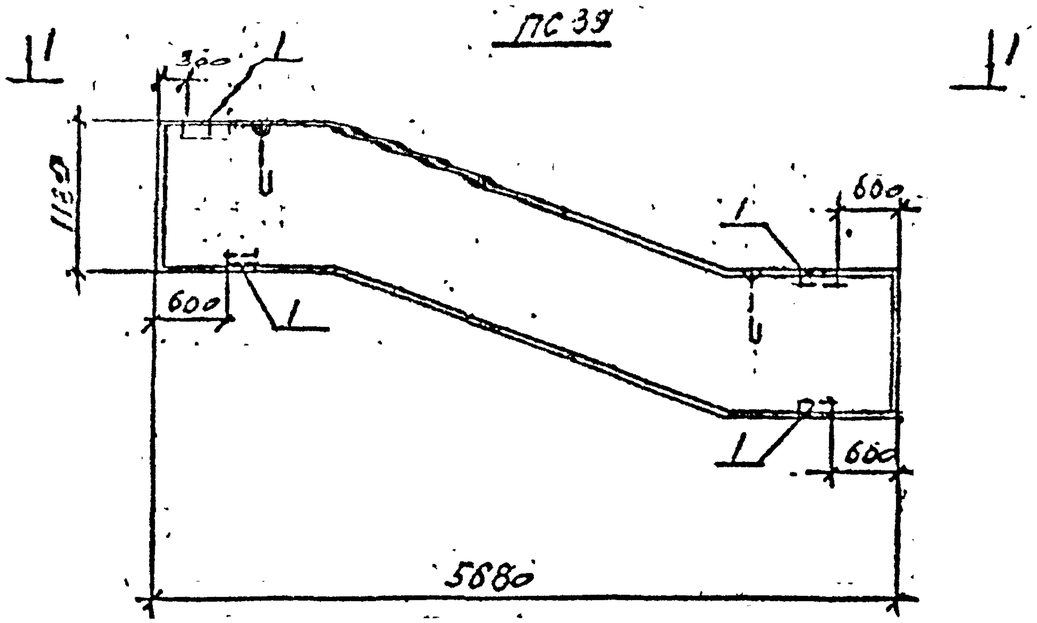


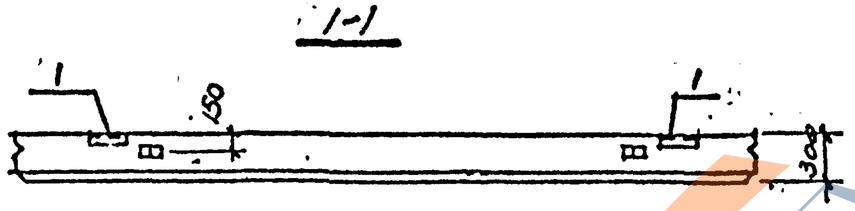


Стеновая панель ПС 44 отличается от стеновой панели ПС 21 по ВТН-к-01-82 в.2 только исключением закладных деталей, кроме петель, и установкой их по данному чертежу.

### ВЫБОРКА СТАЛИ НА ОДИН ЭЛЕМЕНТ, КГ

| Марка эл-та | Закладные изделия | | | | | | | Всего |
|---|---|---|---|---|---|---|---|---|
| | Профильная сталь ГОСТ 103-76, ГОСТ 8509-72 | | | Арматурная сталь ГОСТ 5781-82 | | | | |
| | | | | класс АII | | | | |
| | | | | Ø мм | | | | |
| | L 63x6 | δ=6 | δ=8 | 10 | 12 | | | |
| ПС-39 | 6,5 | 2,4 | | 0,8 | | | | 9,6 |
| | | | | | | | | |

Согласовано:

| | |
|---|---|
| Гл. арх. ГПИ | Эрдман |
| Гл. инж. ГПИ | Бессонова |
| Гл. инж. проекта | Ситников |
| Инв. № подл. | Подпись и дата |

| Изм | Лист | № докум. | Подпись | Дата |
|---|---|---|---|---|
| Нач. отд. | | Ермаков | | |
| Гл. спец. | | Ситников | | |
| Гл. инж. пр. | | Резин | | |
| Инж. I кат. | | Ситников | | |

ВТН-к-01-82 выпуск 2

Стеновая панель ПС 39

| Лит. | Лист | Листов |
|---|---|---|
| Р | 27 | |

Госстрой СССР
Иркутский Промстройпроект

ЗАВОД ЖБИ
https://zavodjbi.com/

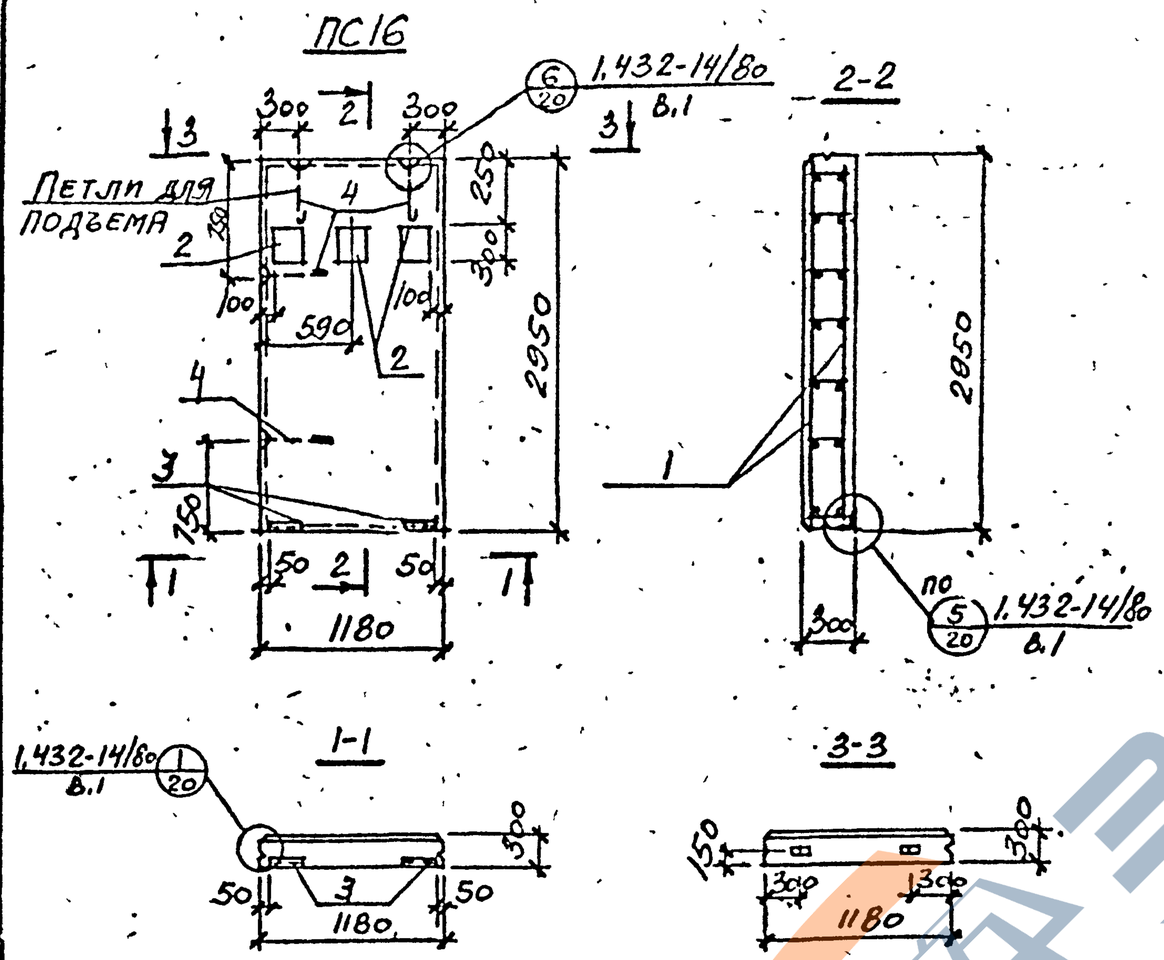


## СПЕЦИФИКАЦИЯ ЭЛЕМЕНТА СБОРНОЙ КОНСТРУКЦИИ

| Формат | Зона | Поз. | Обозначение | Наименование | Кол. | Примечание |
|---|---|---|---|---|---|---|
| | | | | Документация | | вес ПС16 |
| | | | ВТИ-КЖ-01-82 в.2 | Стеновая панель ПС16 | | 1,3 т |
| | | | | | | |
| | | | | Сборочные единицы | | |
| | | 1 | ВТИ-КЖ-01-82 в.3 л | каркас пространственный КП6 | 1 | |
| | | 2 | 1.400-6/76 в.1 л.24 | изделие закладное МО-1-3 | 3 | |
| | | 3 | 2.432-1 в.0 л.25 | то же МС3 | 2 | |
| | | 4 | 1.432-14/80 в.3 л.25 | петля П2 | 4 | |
| | | | | | | |
| | | | | Материалы | | |
| | | | | керамзитоперлитобетон М50 | 1,0 | $м^3$ |
| | | | | раствор марки 100 | 0,14 | $м^3$ |

В выборке стали на панели не учтены расходы стали на монтажные петли.

| Марка эл-та | Арматурные изделия | | | | | | | Закладные изделия | | | | | | | | | Всего |
|---|---|---|---|---|---|---|---|---|---|---|---|---|---|---|---|---|---|
| | Арматурная сталь ГОСТ 6727-80 | | | | | | | Профильная сталь ГОСТ 103-76 ГОСТ 8509-72 | | | Арматурная сталь ГОСТ 5781-81 | | | | | Итого | |
| | класс ВрI | | Итого | класс | | Итого | Итого | | | | класс АI | | класс АIII | | | | |
| | ⌀ мм | | | ⌀ мм | | | | | | | ⌀ мм | | ⌀ мм | | | | |
| | 4 | 5 | | | | | | 63×6 | δ=6 | δ=8 | 18 | | 10 | | | | |
| ПС16 | 1,5 | 6,1 | 7,6 | | | | 7,6 | 2,8 | 1,2 | 17,6 | 1,8 | | 2,2 | | | 25,6 | 33,2 |
| | | | | | | | | | | | | | | | | | |

Согласовано: Ермаков 1-82

Инв. № подл. | Подпись и дата

| Изм | Лист | № докум. | Подпись | Дата |
|---|---|---|---|---|
| Нач. | | Ермаков | | |
| Гл.инж. | | Дмитриев | | |
| Рук.гр. | | Середин | | |
| Инж. | | Мустарьин | | |
| Чертил | | Иванов | | |

ВТИ-КЖ-01-82 выпуск 2

Стеновая панель ПС16

| Изм. | Лист | Листов |
|---|---|---|
| | 22 | |

ГОССТРОЙ СССР ИРКУТСКИЙ ПРОМСТРОЙПРОЕКТ

## П1

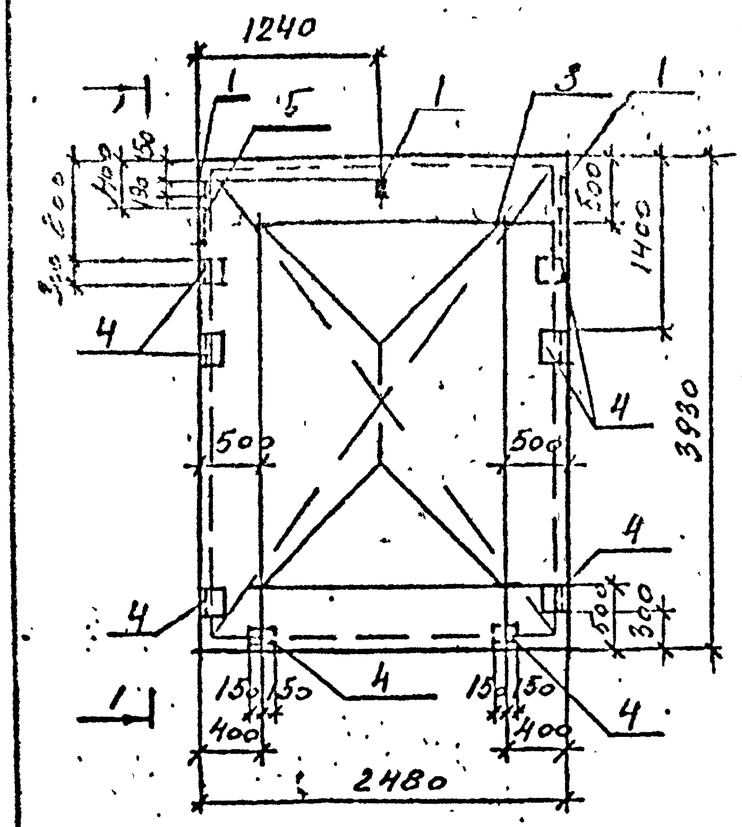


## 1-1

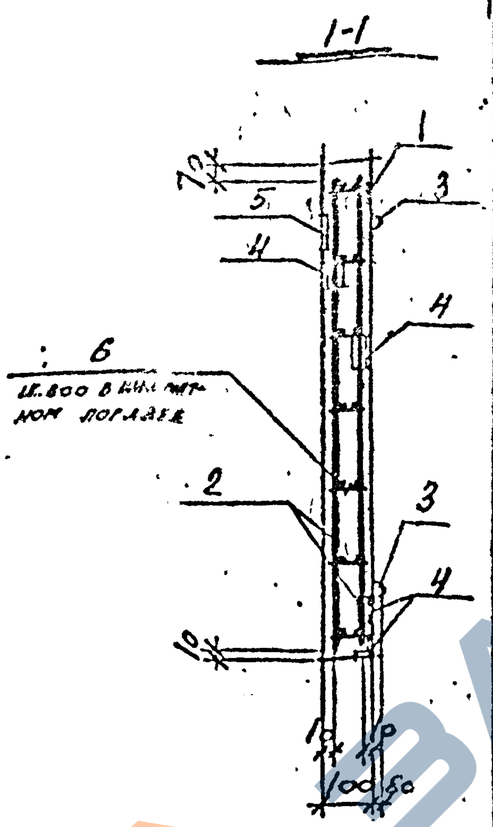


## Расчетная схема П1

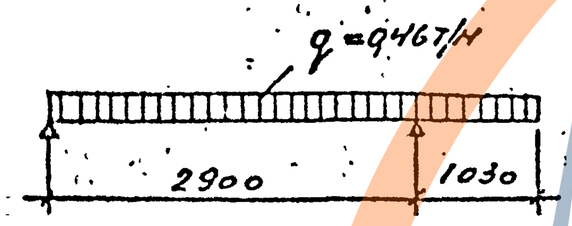


## СПЕЦИФИКАЦИЯ ЭЛЕМЕНТА СБОРНОЙ КОНСТРУКЦИИ

| Формат | Зона | Поз. | Обозначение | Наименование | Кол. | Примечание |
|---|---|---|---|---|---|---|
| | | | | Документация | | |
| | | | ВТИ-КЭЖ-01-82 В.2 | Сборочный чертеж П1 | | Вес 1П 2.44т |
| | | | | Сборочные единицы | | |
| | | 6 | ВТИ-КЭЖ-01-82 В.3 Л.9 | Стержень одиночный | 8 | |
| | | 2 | 1.410-2. В1, л.169 | Сетка арматурная С10 4х39 | 2 | |
| | | 3 | 1.141-5с В.1 л.17 | Петля П1 | 4 | |
| | | 4 | 3.400-6/76 л.39 | Изделие закладное МН4-47 | 8 | |
| | | 5 | 1.400-6/76 В.1 л.94 | Изделие закладное МУ-32 | 2 | |
| | | 1 | 3.400-6/76 л.17 | Изделие закладное МН1-12 | 3 | |
| | | | | Материалы | | |
| | | | | Бетон марки 200 | 0,98 | м3 |

## ВЫБОРКА СТАЛИ НА ОДИН ЭЛЕМЕНТ, КГ

| Марка эл-та | Арматурные изделия | | | | | | Итого | Закладные изделия | | | | | | | Всего |
|---|---|---|---|---|---|---|---|---|---|---|---|---|---|---|---|
| | Арматурная сталь ГОСТ 5781-81 | | | | | | | Профильная сталь ГОСТ 103-76 ГОСТ 8509-72 | | | Арматурная сталь ГОСТ 5781-81 | | | Итого | |
| | класс А-I | | | класс АI | | | | | | | класс А-I | | АII | | |
| | ⌀ мм | | Итого | ⌀ мм | | Итого | | | | | ⌀ мм | | | | |
| | 10 | | | 10 | | | | L 75х7 | -8х8 | -50х8 | 8 | 12 | 16 | | |
| П1 | 61,8 | | 61,8 | 2,7 | | 2,7 | 64,5 | 19,2 | 5,0 | 1,8 | 2,7 | 10 | 10,4 | 49,1 | 104,6 |

Согласовано:

| | | |
|---|---|---|
| ГП конт. | Фрумкин | |
| | | |
| | | |
| | | |

Подпись и дата

Инв. № подл.

| Изм | Лист | № докум. | Подпись | Дата |
|---|---|---|---|---|
| | | | | |
| Нач. СТД | Устерский | | | 11.87 |
| ГП рукс | Дмитриев | | | |
| ГП конт. | Середин | | | |
| Инж. | Мустаргина | | | |

ВТИ-КЭЖ-01-82 выпуск 2

Плита покрытия П1

| Лит. | Лист | Листов |
|---|---|---|
| Р | 23 | |

ГОССТРОЙ СССР ИРКУТСКИЙ ПРОМСТРОЙПРОЕКТ