https://zavodjbi.com/

ГОСУДАРСТВЕННЫЙ КОМИТЕТ СОВЕТА МИНИСТРОВ СССР
ПО ДЕЛАМ СТРОИТЕЛЬСТВА

ТИПОВЫЕ СЕКЦИИ 2-3-ЭТАЖНЫХ ЗДАНИЙ
БЫТОВЫХ ПОМЕЩЕНИЙ

Серия ИИ-41

ИНДУСТРИАЛЬНЫЕ СТРОИТЕЛЬНЫЕ ИЗДЕЛИЯ

ВЫПУСКИ ИИ-41-1,2,3,9,04,05,09,10

Разработаны Государственным Институтом типового и экспериментального проектирования и технических исследований (Гипротис) Главстройпроекта при Госстрое СССР

По поручению Госстроя СССР утверждены и введены в действие Главстройпроектом с 5 сентября 1959г (Приказ №100 от 5.9.1959г)

5587/4

ЦЕНТРАЛЬНЫЙ ИНСТИТУТ ТИПОВЫХ ПРОЕКТОВ

МОСКВА 1961

https://zavodjbi.com/

ОГЛАВЛЕНИЕ

I. Пояснительная записка.... стр. 1.	
2. Выпуск ИИ-4I-I фундаменты.	Лист
Башмаки Ф-I, Ф-2, Ф-IА	I
3. Выпуск ИИ-4I-2 Колонны	
Колонна КБ-I	I
Колонна КБ-2	2
Колонна КБ-3	3
Колонна КБ-4	4
Колонна КБ-5	5
Колонна КБ-6	6
Колонна КБ-7	7
Колонна КБ-8	8
Схемы, расстановки закладных деталей в колоннах К5-К8 для крепления элементов стен.	9
4. Выпуск ИИ-4I-3 Ригели	
Ригель РБ-I	I,2
Ригель РБ-2	3,4
Ригель РБ-Iа	5,6
Ригель РБ-2а	7,8
Ригель РБ-3	9,I0
5. Выпуск ИИ-4I-9. Деревянные изделия Оконный блок ОБ-I	I
6. Выпуск ИИ-4I-04 Плиты. Панель ребристая ПТР-59-I0а	I
7. Выпуск ИИ-4I-05. Марши и площадки лестниц.	
Лестничный марш ЛМ	I
Армирование лестничного марша ЛМ	2
Лестничная площадка ЛП	3
Армирование лестничной площадки ЛП	4
Проступи марша ПМ-I, ПМ-IА, ПМ-2, ПМ-3	5
8. Выпуск ИИ-4I-09. Деревянные изделия	
Оконные блоки ОБ-37У, ОБ-69У	I
Оконные блоки ОБ-33У и ОБ-65У	2
9. Выпуск ИИ-4I-I0 Металлические изделия	
Ограждения лестниц МОЛ-I, МОЛ-2, МОЛ-3	I

ИИ-41-1,2,3,9, 04,05,09,10 | 1959г.

https://zavodjbi.com/

Пояснительная Записка

В серии ИИ-41 даны рабочие чертежи индустриальных строительных изделий типовых секций отдельно стоящих 2-3-этажных зданий бытовых помещений (серия 4-06-201) и типовых секций пристроенных 2-3 этажных зданий бытовых помещений (серия 4-06-200).

Серия ИИ-41 содержит следующие выпуски:

	Разработаны к серии 4-06-201	Разработаны к серии 4-06-200
Фундаменты	ИИ-41-1	ИИ-41-01
Колонны	ИИ-41-2	ИИ-41-02
Ригели	ИИ-41-3	ИИ-41-03
Плиты		ИИ-41-04
Марши и площадки лестниц		ИИ-41-05
Деревянные изделия	ИИ-41-9	ИИ-41-09
Металлические изделия		ИИ-41-10

В настоящем альбоме, выпускаемом совместно с серией 4-06-201, помещены изделия, предназначенные для применения в отдельностоящих зданиях бытовых. Все другие выпуски помещены в альбоме, выпущенном ранее совместно с серией 4-06-200.

Общие указания.

Полезные нагрузки (нормативные) приняты по СНиПУ

Все железобетонные конструкции рассчитаны по действующим н мам и техническим условиям (НиТУ 123-55). Коэффициент условий работ принят 1,0.

Приемку и контроль качества изделий производить по техническим условиям на изготовление и приемку сборных железобетонных и бетонных конструкций и деталей (СН1-57); при этом особо следует проверить:

а) прочность бетона,

б) внешний вид и размеры,

в) толщину защитного слоя,

г) наличие закладных деталей, петель для подъема и правильность их расположения.

Прочность бетона следует определять испытанием кубиков на сжатие согласно ГОСТу 6901-54 — „Методы определения удобоукладываемости бетонной смеси к прочности бетона".

Испытание конструкций следует производить в соответствии с ГОСТ 8829-58 „Детали железобетонные сборные. Методы испытаний и оценки прочности, жесткости и трещиностойкости".

При хранении и транспортировании должны быть приняты меры, предохраняющие изделия от повреждения и деформации.

Фундаменты ИИ-41-1

Фундаментные башмаки марок Ф-1 и Ф-2 предназначены для зданий с поперечным каркасом и ребристыми плитами; башмак марки Ф-1а — для зданий с продольным каркасом и многопустотными настилами.

Башмаки изготавливаются из бетона марки 200 и армируются сварными сетками, выполняемыми из стали марки Ст. 3. Установка башмаков производится на фундаменты или стены подвала.

Колонны ИИ-41-2

Колонны изготавливаются на всю высоту здания. Сечения колонн 30×45 см. (для средних колонн) и 30×30 см. (для пристенных колонн) приняты по номенклатуре унифицированных железобетонных изделий многоэтажных промышленных зданий.

Колонны изготавливаются из бетона марки 200. В качестве

ЗАВОД ЖБИ

рабочей арматуры приняты стержни периодического профиля марки 25Г2С.

Консоли колонн рассчитывались по формулам, рекомендованным НИИЖБом.

Для выемки колонн из форм предусмотрены петли. Для выверки колонн при монтаже на поверхности их предусмотрены вертикальные риски.

Указания о хранении, транспортировании и монтаже колонн см. чертежи изделий. Закладные детали в пристенных колоннах даны для крепления панельных или блочных стен. При другой разрезке наружных стен, а также для торцовых колонн расположение закладных деталей должно быть соответственно изменено.

В конструктивных схемах с поперечным каркасом и ребристыми плитами закладные детали М-2 необходимы только в колоннах, которые ставятся в секциях с лестничной клеткой. В общем случае для этой схемы колонны К-1 – К-4 изготавливаются без закладных деталей М-2 и маркируются тем же номером, но с индексом "а".

Указание об этом должно быть сделано привязывающей организацией.

Ригели ИИ-41-3

Сечения ригелей РБ-I, РБ-2 для зданий с поперечным каркасом и ребристыми плитами приняты по номенклатуре унифицированных железобетонных изделий многоэтажных промышленных зданий.

Сечения ригелей РБ-Iа, РБ-2а для зданий с продольным каркасом и многопустотными настилами приняты той же длины, но высотой 55 см. Ригель РБ-3 длиной 260 см и h=55 мм ставится в секциях с лестничной клеткой при продольных каркасах.

Ригели рассчитаны как однопролетные разрезные балки. Расчетная нагрузка на перекрытие принята I035 кг/м2. В нагрузку на ригель дополнительно включен вес перегородки (620 кг/м!) и собственный вес ригеля.

При определении деформации ригеля нагрузка от перегородки не учитывалась (НиТУ I23-55 п. 48). Соединение ригелей с колоннами осуществляется при помощи монтажной сварки закладных элементов.

Ригели изготавливаются из бетона марки 200 и армируются сварными каркасами, собираемыми перед установкой в опалубку в пространственный каркас. Рабочая арматура принята периодического профиля марки Ст.25Г2С.

Плиты ИИ-4I-04

Для перекрытий приняты панели по каталогу для жилищно-гражданского строительства по серии ИИ-03-02, кроме того законструированы укороченные панели, изготавливаемые в тех же формах.
Каждой панели присвоена марка, соответствующая марке аналогичной панели по каталогу серии ИИ-03 с индексом "а" (укороченная).

Методы испытания и нагрузки принимаются по серии ИИ-03-02 жилищно-гражданского каталога.

Лестничные марши, проступи, лестничные площадки ИИ-4I-05.

Ширина марша принята I200 мм с высотой подъема I500 мм, размер ступеней I50х300 мм, ширина лестничных площадок I350 мм. Марши запроектированы с накладными проступями. В лестницах предусмотрена установка металлических перил, выполняемых по серии ИИ-41-10.

Нижние и боковые поверхности лестничных маршей и площадок выполняются чистыми, подготовленными под шпаклевку и окраску.

Лицевые поверхности площадок и проступей должны быть шлифованными.

Лестничные марши и площадки законструированы по аналогии с маршем и площадкой, приведенными в серии I-82-PII (блоки многоэтажных промзданий для химической промышленности).

Нормативная полезная нагрузка - 400 кг м2.

Все элементы лестницы изготавливаются из бетона марки 200.

Армирование выполняется сварными каркасами и сетками. Рабочая арматура принята из стали периодического профиля марки 25Г2С и холоднотянутой проволоки, хомуты и монтажная арматура стали марки Ст.3

Крепление основных стоек ограждений предусматривается в двух вариантах: приваркой к закладной детали сбоку марша или заделкой в гнезда, оставляемые со стороны поверхностей ступеней. В случае приварки ограждения в марше необходимо предусмотреть соответствующие закладные детали.

Гнезда или закладные детали для крепления ограждений могут устраиваться с любой стороны лестничного марша. Указание об этом дается привязывающей организацией.

Деревянные изделия ИИ-41-9 и ИИ-41-09

Оконные блоки для высоты этажа 3,6 м приняты с верхней фрамугой по ГОСТ 8780-58 "Окна и балконные двери деревянные для гражданских зданий" марки ОБ-37 (ОБ-33) или ОБ-69(ОБ-65). Для этажа высотой 3,0 м блок изготавливается короче на 60 см по рисунку ОБ-37 (ОБ-33) или ОБ-69 (ОБ-65).

Оконный блок ОБ-I дан индивидуальный с деталями переплетов и коробок по ГОСТ 8671-58 серия I. Дверные блоки следует принимать по действующим ГОСТам.

Металлические изделия ИИ-41-10

В выпуск включены рабочие чертежи звеньев металлических перил лестниц. Перила изготавливаются из стали марки Ст.0 или Ст.3. Стойки перил, прикрепляемые к маршу, могут быть изготовлены в двух вариантах с приваркой их сбоку лестничного марша или заделкой в гнезда, оставляемые в проступях. Элементы перил должны иметь гладкую поверхность (без наплывов, заусениц, ржавчины). Приемка, маркировка, транспортирование металлических изделий выполняются в соответствии с ТУ 110-55 на изготовление и монтаж стальных конструкций. Перила должны быть загрунтованы масляной краской за 2 раза.

https://zavodjbi.com/
ЗАВОД ЖБИ

https://zavodjbi.com/

Серия ИИ-41-1

ФУНДАМЕНТЫ

https://zavodjbi.com/

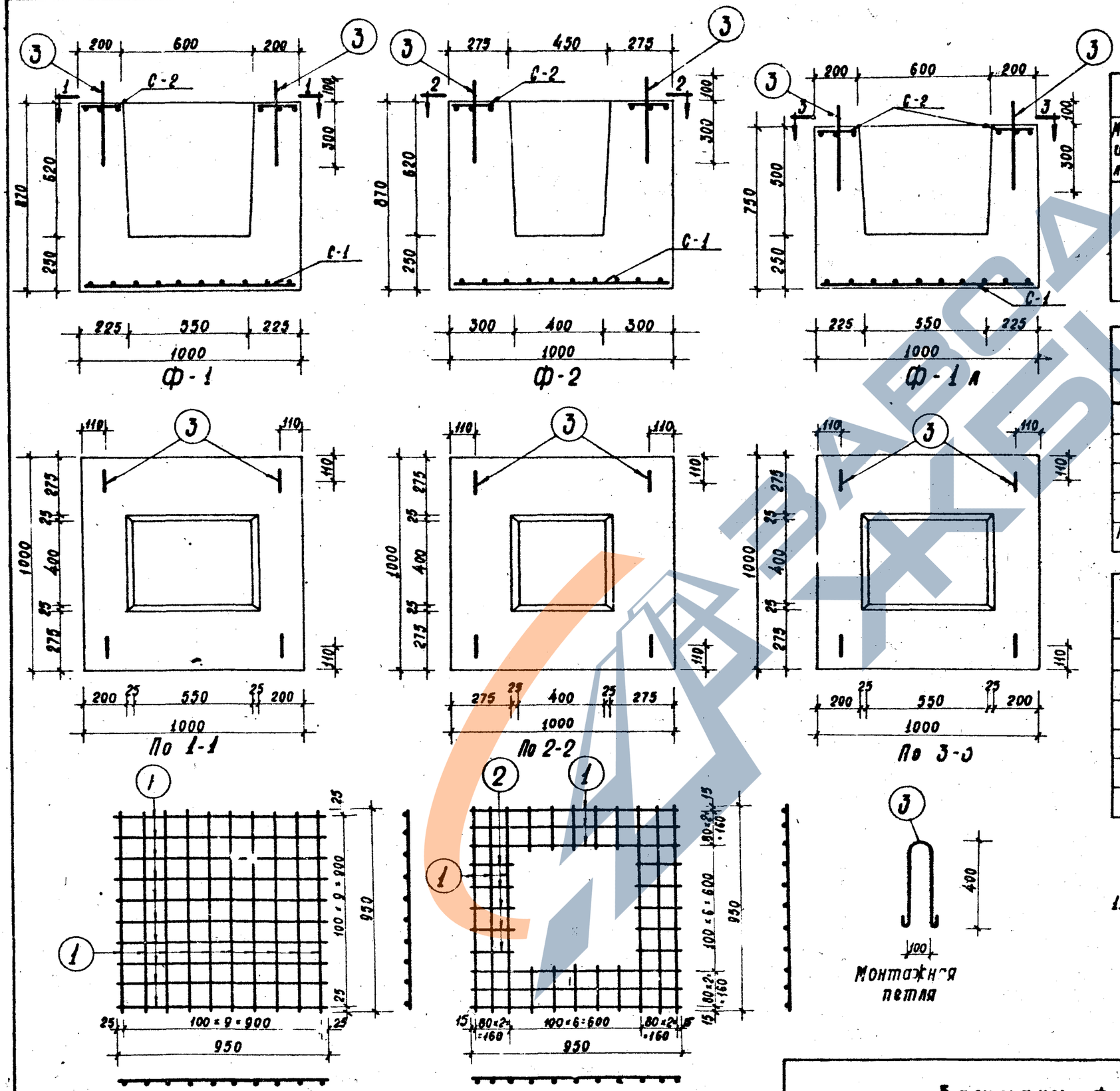

Спецификация арматуры

Марка изделия	Марка	Кол. марок шт.	№№ поз.	Сечение мм.	Длина стержня мм.	Кол. поз. шт.	Общая длина м.
Ф-1; Ф-2; Ф-1А	С-1	1	1	ф 10	950	20	19,0
	С-2	1	1	ф 10	950	12	11,4
			2	ф 10	190	20	3,8
	Монтажная петля		3	ф 10	1000	4	4,0

Выборка арматуры

Марка изделия	Ф-1; Ф-2; Ф-1А
Наименование арматуры	Горячекатаная круглая Ст-3
Сечение, мм.	ф 10
Длина, м.	38,2
Вес, кг.	23,6
Нормативное сопротивление R_a^H кг/см²	2400

Показатели на 1 изделие

Марка изделия		Ф-1	Ф-2	Ф-1А
Вес изделия	кг	1800	1900	1575
Объем бетона	м³.	0,72	0,76	0,63
Вес стали	кг.	23,6	23,6	23,6
Расход стали на 1м³ бетона	кг.	32,8	31,3	37,5
Марка бетона	-	200		

Примечание:

1. Сетки С-1 и С-2 изготавливаются при помощи точечной сварки в соответствии с ТУ на сварную арматуру для железобетонных конструкций (ТУ-73-56) и И-122-56

Башмаки Ф-1; Ф-2; Ф-1А

ИИ-41-1

Лист 1

https://zavodjbi.com/

https://zavodjbi.com/

Серия ИИ-41-2

КОЛОННЫ

https://zavodjbi.com/

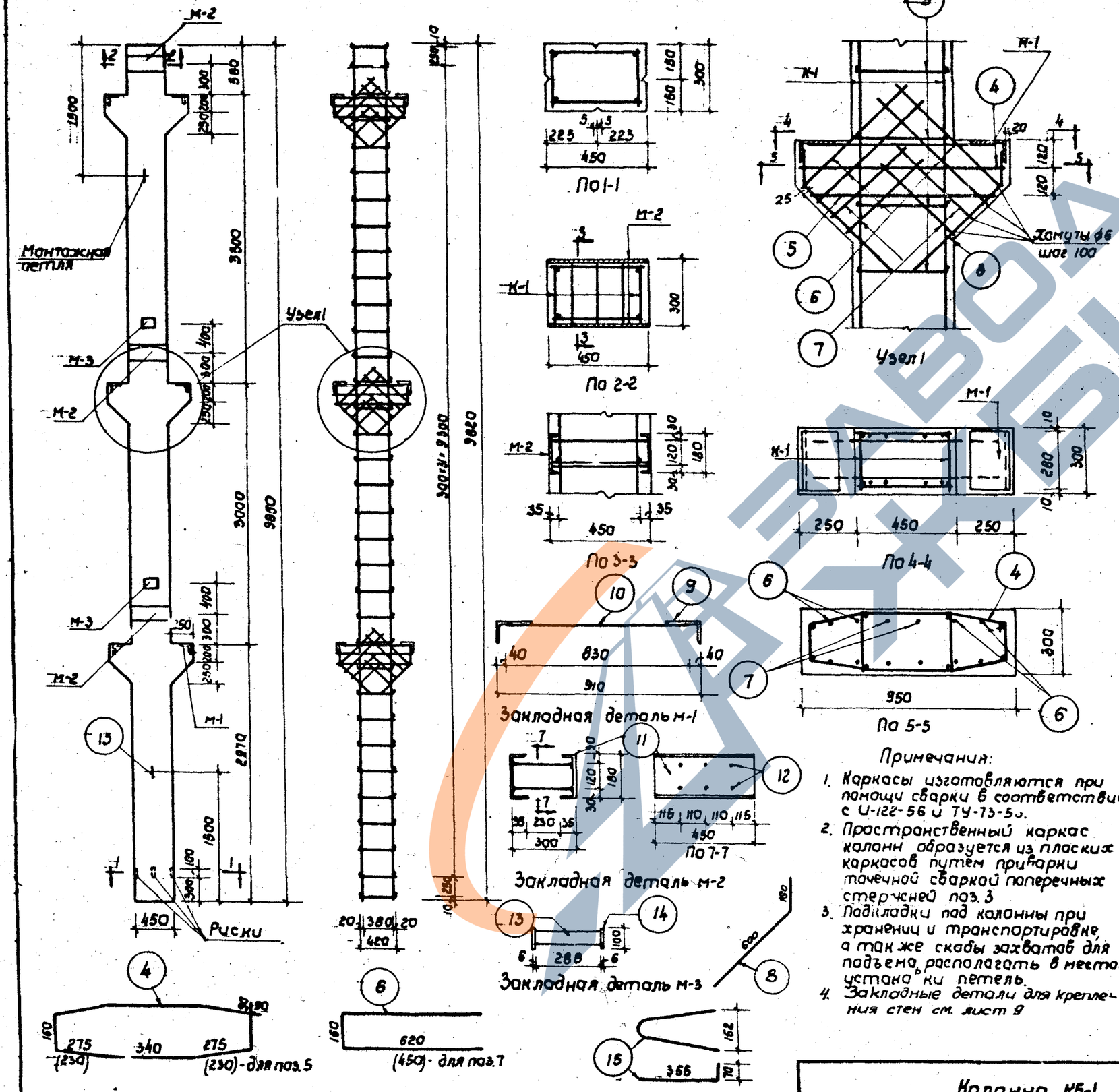

Спецификация арматуры

Марка	Кол. марок шт.	NN поз.	Сечение мм.	Длина стержней мм.	Кол. пов. шт.	Общая длина м.
К-1	2	1	ф18пл	9820	2	39,3
		2	ф6	270	34	18,4
Отдельные стержни		3	ф6	420	68	28,6
		4	ф6	2280	3	6,8
		5	ф6	2100	3	6,3
		6	ф6	1400	12	16,8
		7	ф6	1060	12	12,7
		8	ф14пл	760	12	9,1
Закладн. деталь М-1	3	9	∪60×100×10	280	2	1,7
		10	ф18пл	930	2	4,9
Закладн. деталь М-2	3	11	∠18°	450	2	2,7
		12	ф10пл	280	6	5,0
Закладн. деталь М-3	2	13	-50×6	288	1	0,6
		14	-100×6	180	2	0,6
Монтажн. петля		15	ф16	940	2	1,9

Выборка арматуры

Наименован. арматуры	Горячекат. периодич. профиля 25Г2С			Сталь Ст.3							Всего
				Горячекатан. круглая		Полосовая и профилир.					
Сечение, мм	ф18пл	ф14пл	ф10пл	ф16	ф6	-50×6	-100×6	∪60×100×10	∠18°		
Длина, м	44,2	9,1	5,0	1,9	89,6	0,6	0,8	1,7	2,7		
Вес, кг	88,4	11,0	3,1	3,0	19,9	1,4	2,8	33,8	54,6		218,0
Нормативное сопротивл. $R_a^н$ кг/см²	4000			2400							

Показатели на 1 изделие

Вес изделия	кг	3920
Объем бетона	м³	1,57
Вес стали	кг	218,0
Расход стали на 1м³ бетона	кг	139
Марка бетона		200

Примечания:

1. Каркасы изготовляются при помощи сварки в соответствии с У-122-56 и ТУ-73-55.
2. Пространственный каркас колонн образуется из плоских каркасов путем приварки точечной сваркой поперечных стержней поз. 3
3. Подкладки под колонны при хранении и транспортировке, а также скобы захватов для подъема, располагать в местах установки петель.
4. Закладные детали для крепления стен см. лист 9

Колонна КБ-1

УИ 41-2

Лист-1

https://zavodjbi.com/

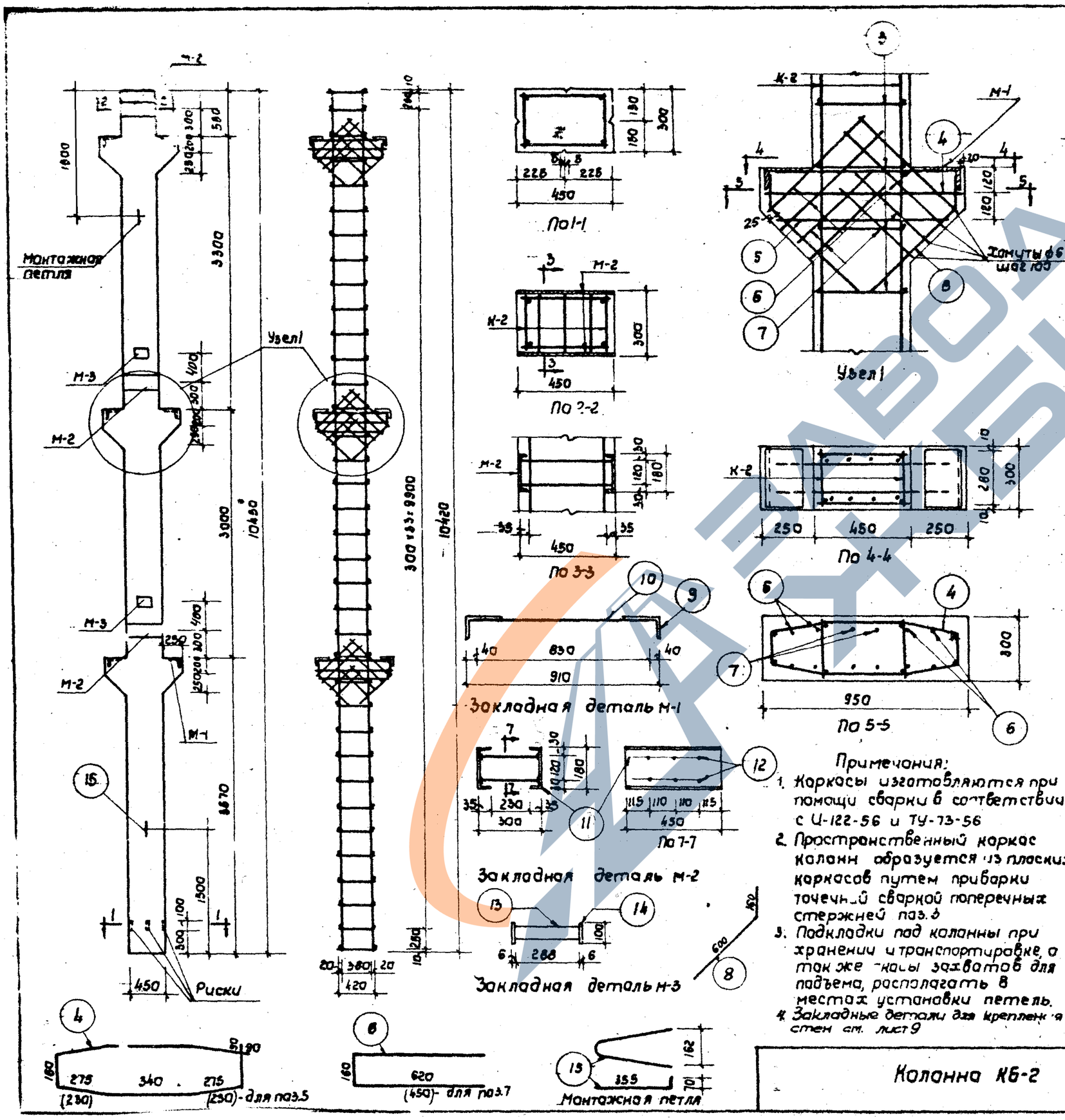

Спецификация арматуры

Марка	Кол. марк. шт.	NN поз.	Сечение мм.	Длина стержн. мм.	Кол. поз. шт.	Общая длина м.
К-2	2	1	ф18пл	10420	2	41,7
		2	ф6	270	36	19,4
Отдельные стержни		3	ф6	420	72	30,2
		4	ф6	2280	3	6,8
		5	ф6	2100	3	6,3
		6	ф6	1400	12	16,8
		7	ф6	1060	12	12,7
		8	ф14пл	760	12	9,1
Закладн. деталь М-1	3	9	Ц60х100х10	280	2	1,7
		10	ф18 пл	830	2	4,9
Закладн. деталь М-2	3	11	С 18°	450	2	2,7
		12	ф10пл	280	6	5,0
Закладн. деталь М-3	2	13	-50х6	288	1	0,6
		14	-100х6	150	2	0,6
Монтажн. петля		15	ф18	940	2	1,9

Выборка арматуры

Наименование армат. / Сечение, мм	Горячекат. периодич. профиля 25 2С			Сталь Ст.3						Всего
				Горячекат. круглая		Полосовая и профилир.				
	ф18пл	ф14пл	ф10пл	ф18	ф6	-50х6	-100х6	Ц60х100х10	С 18°	
Длина, м	46,6	9,1	5,0	1,9	92,2	0,6	0,6	1,7	2,7	
Вес, кг	93,0	11,0	3,1	3,8	20,5	1,4	2,8	33,8	54,8	224,2
Нормативное сопротив. $R_a^н$ кг/см²	4000			2400						

Показатели на 1 изделие

Вес изделия	кг	4250
Объем бетона	м³	1.70
Вес стали	кг	224,2
Расход стали на 1м³ бетона	кг	132,0
Марка бетона		200

Примечания:

1. Каркасы изготавливаются при помощи сварки в соответствии с И-122-56 и ТУ-73-56
2. Пространственный каркас колонн образуется из плоских каркасов путем приварки точечной сваркой поперечных стержней поз.3
3. Подкладки под колонны при хранении и транспортировке, а также петли захватов для подъема, располагать в местах установки петель.
4. Закладные детали для крепления стен см. лист 9

Колонна КБ-2

ИИ 41-2

Лист - 2

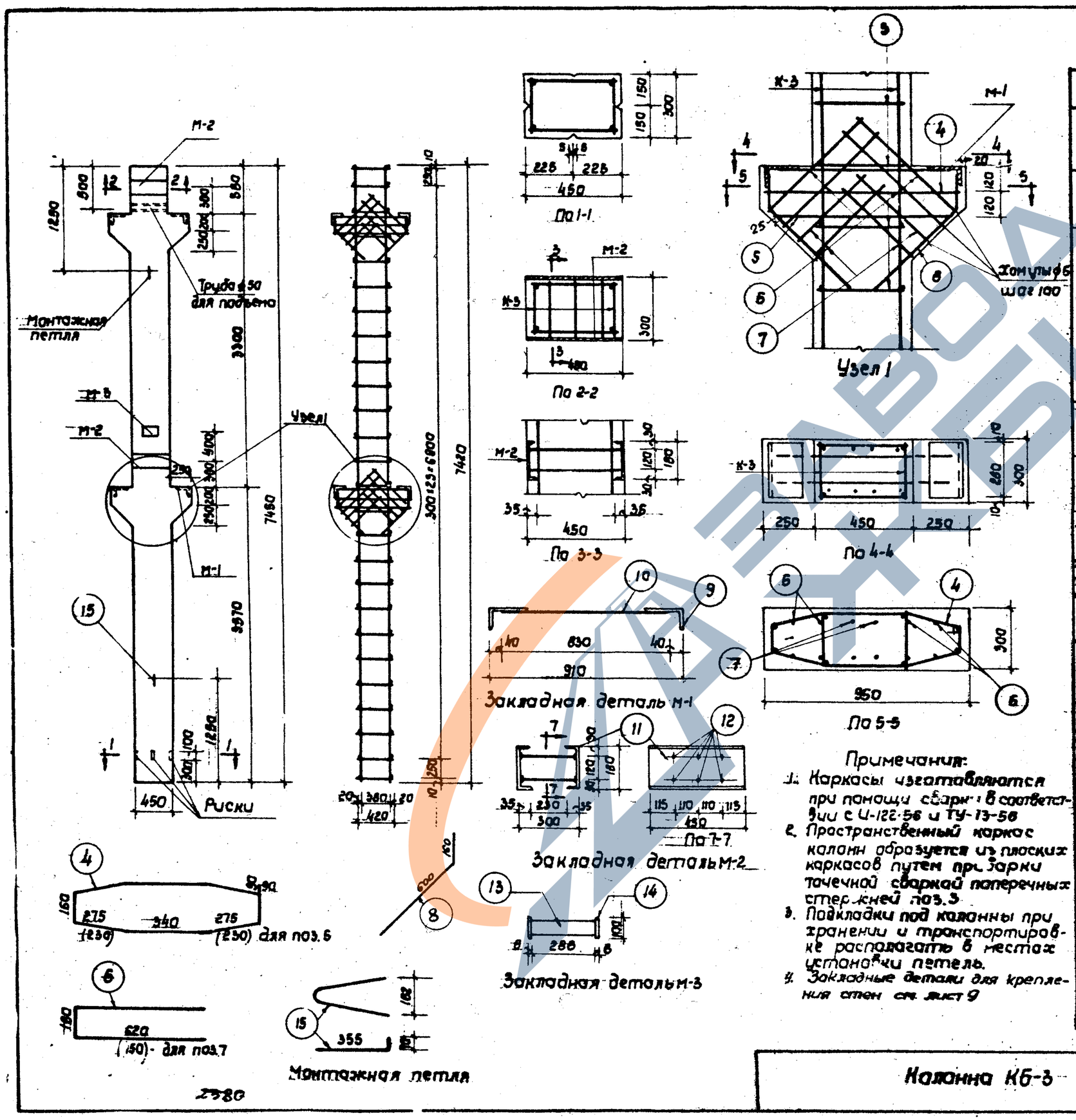

Спецификация арматуры

Марка	Кол. марок шт	N N поз.	Сечение мм.	Длина стержн. мм.	Кол. поз. шт	Общая длина м.
К-3	2	1	ø18пл	7420	2	29,6
		2	ø6	270	26	14,0
Отдельные стержни		3	ø6	420	52	21,8
		4	ø6	2280	2	4,6
		5	ø6	2100	2	4,2
		6	ø6	1400	8	11,2
		7	ø6	1060	8	8,5
		8	ø14пл	760	8	8,1
Закладн. деталь М-1	2	9	L160×100×10	280	2	1,1
		10	ø18пл	830	2	3,3
Закладн. деталь М-2	2	11	[18а	450	2	1,8
		12	ø10пл	280	6	3,4
Закладн. деталь М-3	1	13	-50×6	288	1	0,3
		14	-100×6	150	2	0,3
Монтажн. петля		15	ø14	940	2	1,9
Разрезн. труба		16	ø50	450	1	0,5

Выборка арматуры

Наименование арматуры	Горячекат. периодич. профиля 25Г2С			Сталь Ст.3							Всего
				Горячекат. круглая		Полосовая и профилир.					
Сечение, мм	ø18пл	ø14пл	ø10пл	ø14	ø6		-50×6	-100×6	L160×100×10	[18а	ø50	
Длина, м	32,9	6,1	3,4	1,9	64,3		0,3	0,3	1,1	1,8	0,5	
Вес, кг	65,7	7,3	2,1	2,3	14,4		0,7	1,4	2,8	3,4	2,3	154,3
Нормативное сопротивл. $R_a^н$ кг/см²	4000			2400								

Показатели на 1 изделие

Вес изделия	кг	2750
Объем бетона	м³	1,10
Вес стали	кг	154,3
Расход стали на 1м³ бетона	кг	140,0
Марка бетона		200

Примечания:

1. Каркасы изготавливаются при помощи сварки в соответствии с И-122-56 и ТУ-13-56
2. Пространственный каркас колонн образуется из плоских каркасов путем приварки точечной сваркой поперечных стержней поз.3
3. Подкладки под колонны при хранении и транспортировке располагать в местах установки петель.
4. Закладные детали для крепления стен см. лист 9

Колонна КБ-3

ИИ-41-2

Лист-3

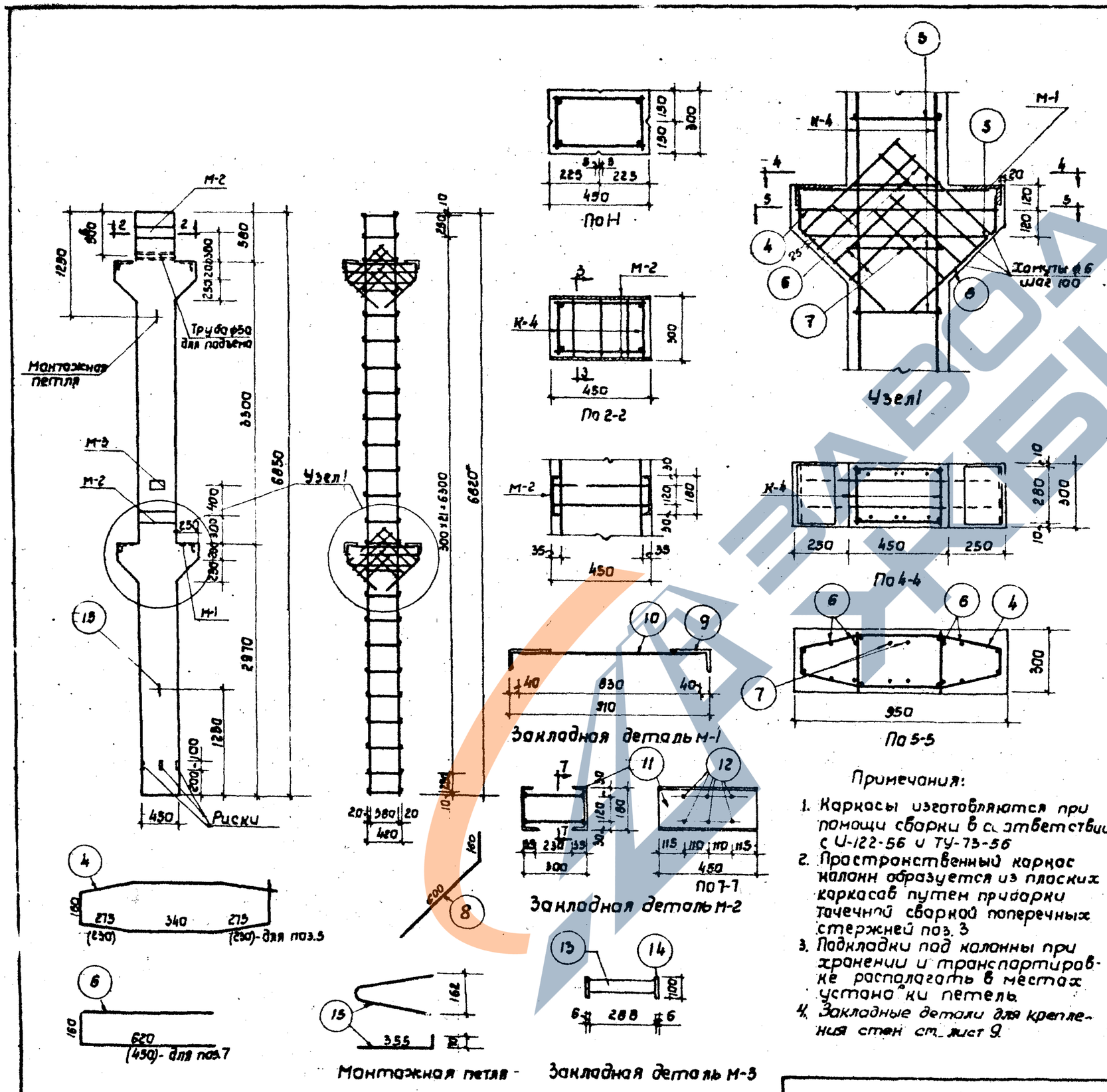

Спецификация арматуры

Марка	Кол. марок шт	NN поз.	Сечение мм.	Длина стержней мм.	Кол. поз. шт.	Общая длина м.
К-4	2	1	ф18 пл	6820	2	27,3
		2	ф6	270	24	12,9
Отдельные стержни		3	ф6	420	48	20,2
		4	ф6	2280	2	4,6
		5	ф6	2100	2	4,2
		6	ф6	1400	8	11,2
		7	ф6	1060	8	8,5
		8	ф14 пл	760	8	6,1
Закладн. деталь М-1	2	9	L160×100×10	280	2	1,1
		10	ф18 пл	830	2	3,3
Закладн. деталь М-2	2	11	С18а	450	2	1,8
		12	ф10 пл	280	6	3,4
Закладн. деталь М-3	1	13	-50×6	288	1	0,3
		14	-100×6	150	2	0,3
Монтажная петля		15	ф14	940	2	1,9
Газовая труба		16	ф50	460	1	0,5

Выборка арматуры

Наименован. арматуры	Горячекат. периодич. профиля 25Г2С			Сталь Ст.3						Газовая труба	Всего
				Горячекат. круглая		Полосовая и профилир.					
Сечение, мм	ф18пл	ф14пл	ф10пл	ф14	ф6		-50×6	-100×6	L160×100×10	С18а	ф50	
Длина	30,6	6,1	3,4	1,9	61,6		0,3	0,3	1,1	1,8	0,5	
Вес, кг	61,1	7,4	2,1	2,3	13,7		0,7	1,4	21,8	36,4	7,3	149,1
Нормативное сопротивл. кгс/см²	4000			2400								

Показатели на 1 изделие

Вес изделия	кг	2520
Объем бетона	м³	1,01
Вес стали	кг	149,1
Расход стали на 1 м³ бетона	кг	147,8
Марка бетона		200

Примечания:

1. Каркасы изготовляются при помощи сварки в соответствии с У-122-56 и ТУ-73-56
2. Пространственный каркас колонн образуется из плоских каркасов путем приварки точечной сваркой поперечных стержней поз. 3
3. Подкладки под колонны при хранении и транспортировке располагать в местах установки петель
4. Закладные детали для крепления стен см. лист 9

Колонна КБ-4

ИИ-41-2

Лист-4

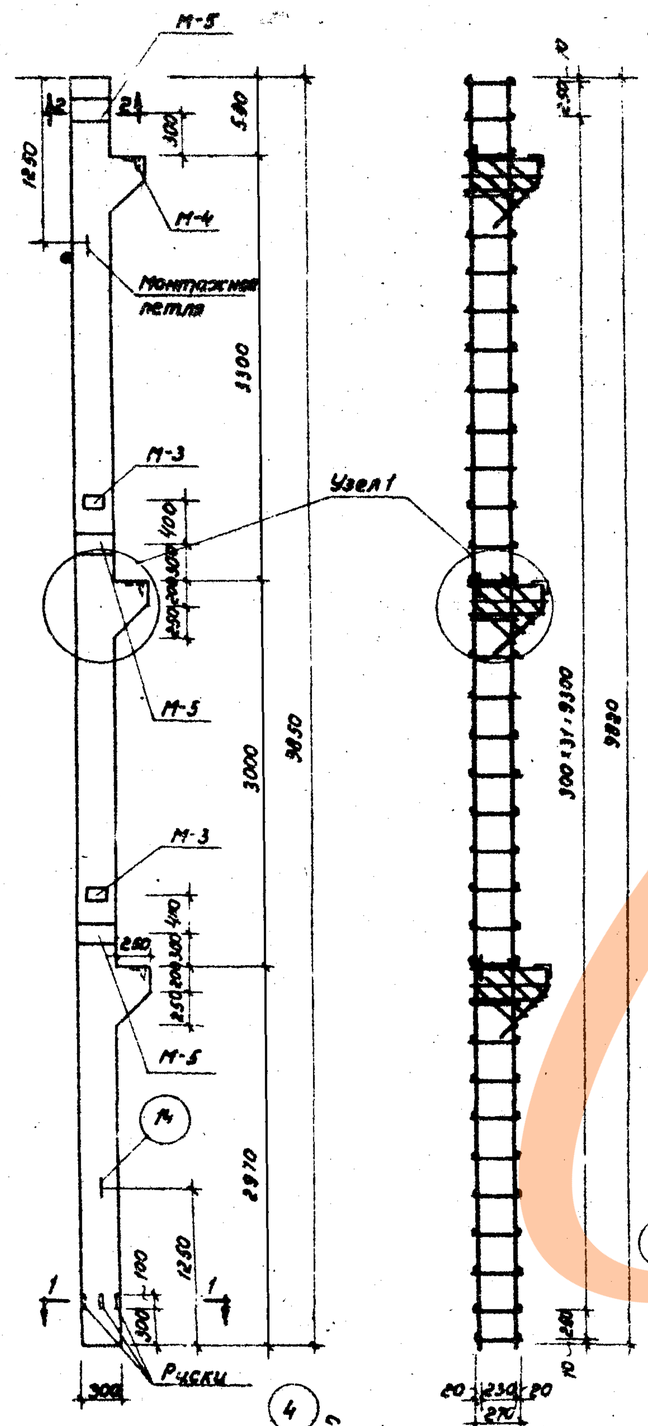

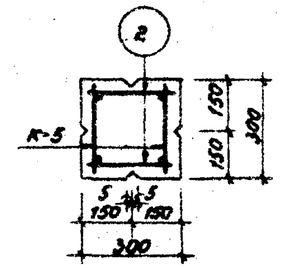

По 1-1

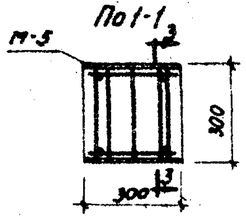

По 2-2

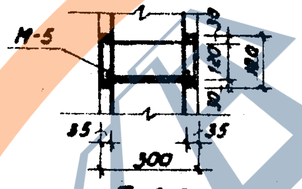

По 3-3

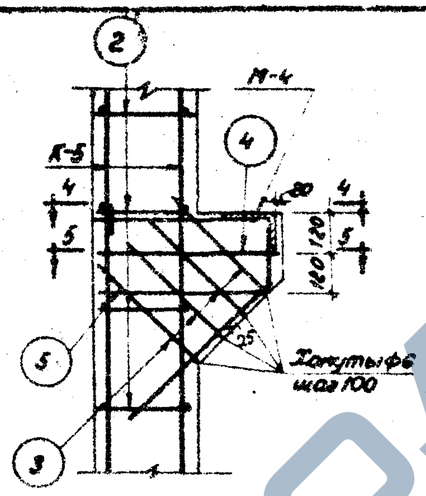

Узел 1

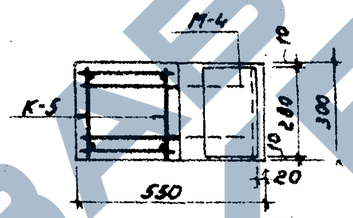

По 4-4

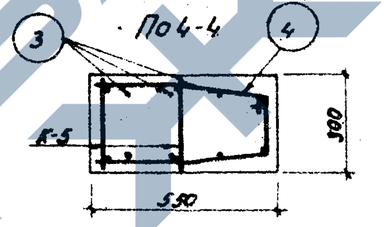

По 5-5

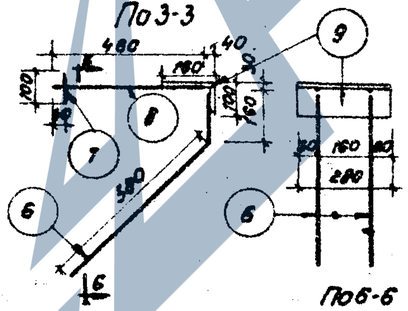

По 6-6

Закладная деталь М-4

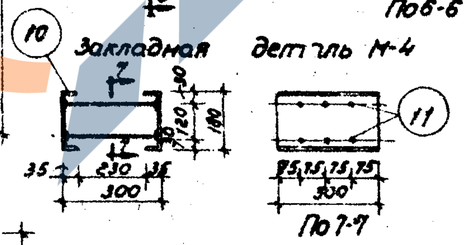

По 7-7

Закладная деталь М-5

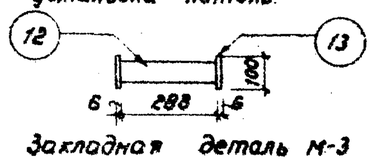

Закладная деталь М-3

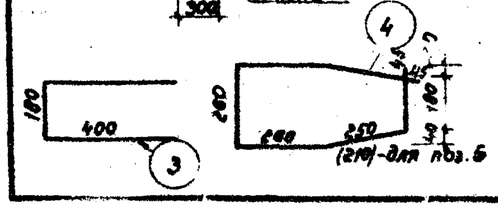

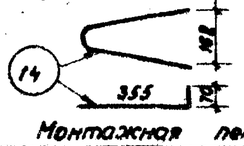

Монтажная петля

Примечания:

1. Каркасы и готовятся при помощи сварки в соответствии с ГОСТ-122-56 и ТУ-73-56.
2. Пространственный каркас колонн образуется из плоских каркасов путем приварки точечной сваркой поперечных стержней поз. 2.
3. Подкладки под колонны при хранении и транспортировке, а также скобы захватов для подъема располагать в местах установки петель.
4. Закладные детали для крепления стен см. лист 9.

Спецификация арматуры

Марка	Кол. марок шт.	N N поз.	Сечение мм	Длина стержн. мм.	Кол. поз. шт.	Общая длина м
К-5	2	1	Ф18 ПЛ	9820	2	39.2
		2	Ф6	270	34	18.4
Отдельные стержни		2	Ф6	270	88	18.4
		3	Ф6	980	12	11.8
		4	Ф6	1550	3	4.7
		5	Ф6	1470	3	4.4
Закладн. деталь М-4	3	6	Ф14 ПЛ	740	2	4.4
		7	Ф14 ПЛ	100	2	0.6
		8	Ф18 ПЛ	460	2	2.8
		9	L 160×100×8	280	1	0.8
Закладн. деталь М-5	3	10	С18а	300	2	1.8
		11	Ф10 ПЛ	280	8	5.0
Закладн. деталь М-3	2	12	-50×8	288	1	0.6
		13	-100×8	150	2	0.6
Монтажн. петля		14	Ф14	940	2	1.9

Выборка арматуры

Наименован. арматуры	Горячекат. периодич. профиля 25Г2С			Сталь Ст 3						Всего
				Горячекатан круглая		Полосовая и профилированная				
Сечение, мм	Ф18	Ф16	Ф10	Ф14	Ф6	-50×8	-100×8	L 160×100×10	С18а	
Длина, м	42.0	5.0	5.0	1.9	57.7	0.6	0.8	0.8	1.8	
Вес, кг	64.8	6.0	3.1	2.3	12.8	1.4	2.8	15.9	36.4	164.7
Нормативное сопротив. $R_{н}$ кг/см²	4000			2400						

Показатели на 1 изделие

Вес изделия	кг	2400
Объем бетона	м³	0.96
Вес стали	кг	164.7
Расход стали на 1 м³ бетона	кг	171.0
Марка бетона		200

Колонна КБ-5

ИИ 41-2

Лист-5

https://zavodjbi.com/

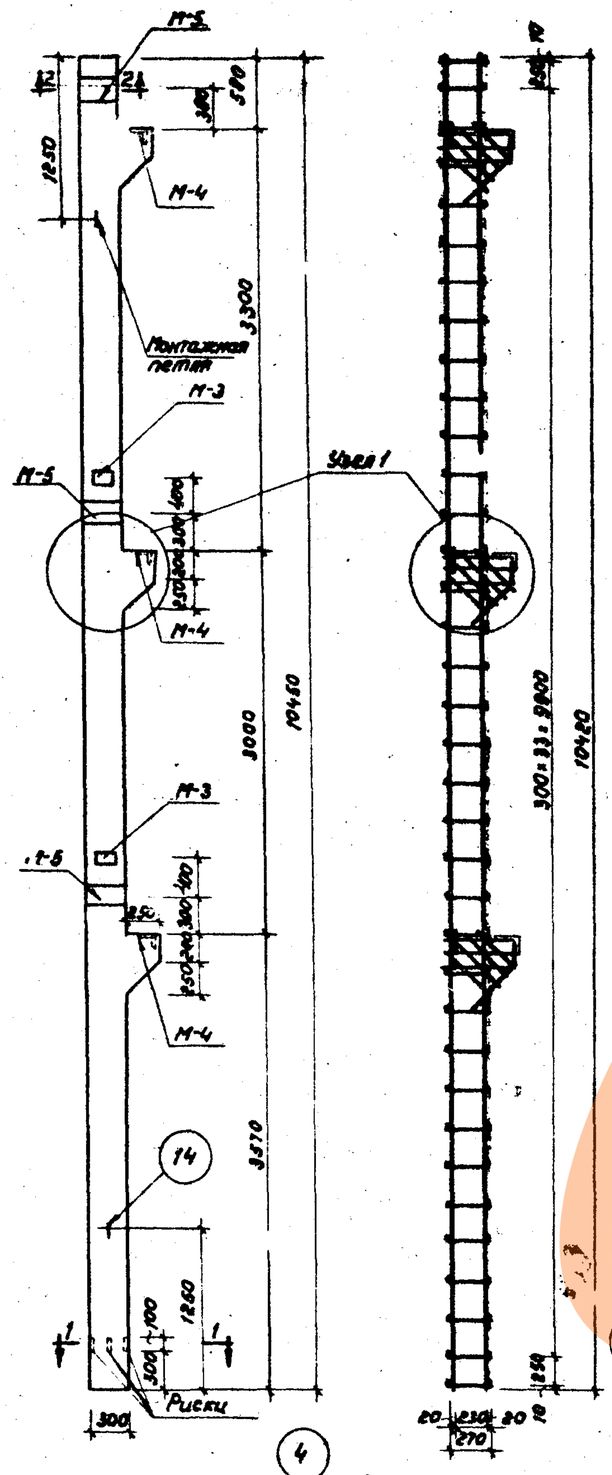

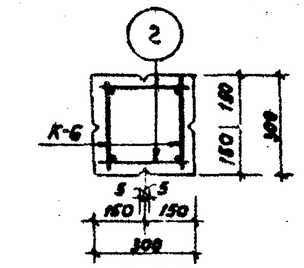

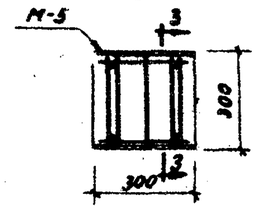

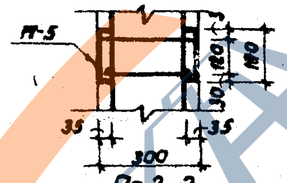

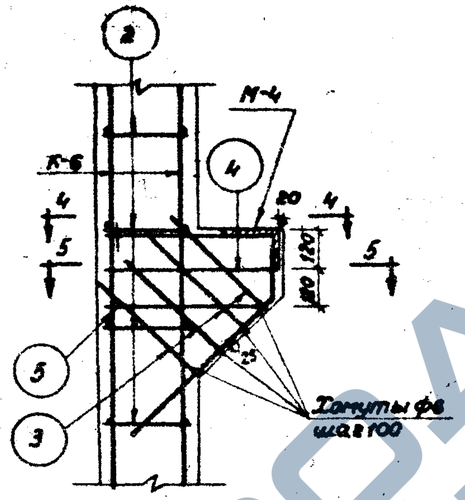

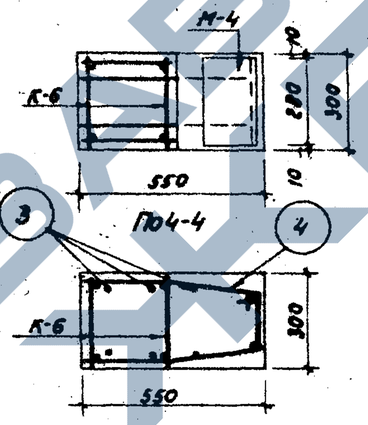

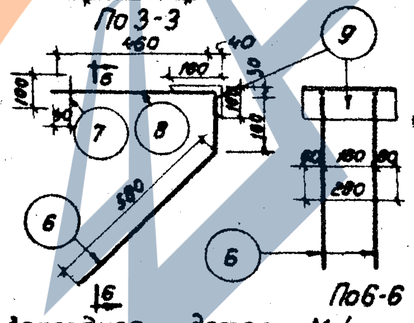

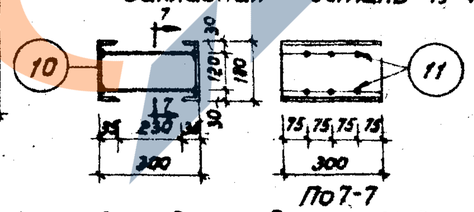

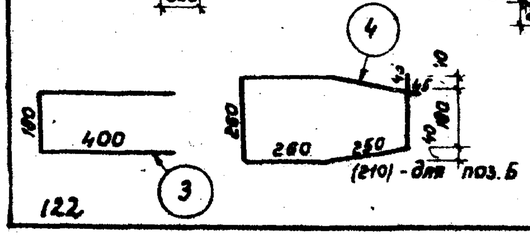

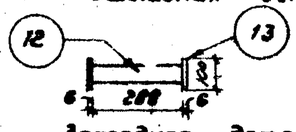

Примечания:

1. Каркасы изготовляются при помощи сварки в соответствии с И-122-56 и ТУ-73-56.
2. Пространственный каркас колонн образуется из плоских каркасов путем сборки точечной сваркой поперечных стержней поз. 2
3. Подкладки под колонны при хранении и транспортировке, а также скобы захватов для подъема, располагать в местах установки петель.

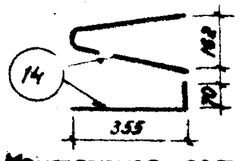

4. Закладные детали для крепления стен см. лист 9.

Спецификация арматуры

Марка	Кол. марок шт.	N N поз.	Сечение мм	Длина стержн. мм.	Кол. поз. шт.	Общая длина м.
К-6	2	1	ф18пл	10420	2	41.7
		2	ф6	270	36	19.5
Отдельные стержни		2	ф6	270	72	19.5
		3	ф6	980	12	11.8
		4	ф6	1550	3	4.7
		5	ф6	1470	3	4.4
Закладн. деталь М-4	3	6	ф14пл	740	2	4.4
		7	ф14пл	100	2	0.6
		8	ф18пл	480	2	2.8
		9	L180×100×6	280	1	0.8
Закладн. деталь М-5	3	10	С18А	300	2	1.8
		11	ф10пл	280	6	5.0
Закладн. деталь М-3	2	12	-50×6	288	1	0.6
		13	-100×6	150	2	0.6
Монтажная петля		14	ф14	940	2	1.9

Выборка арматуры.

Наименование арматуры	Горячекат. периодич. профиля 25Г2С			Сталь СТ 3 Горячекатан. круглая		Полосовая и профилирован.						Всего по
Сечение, мм	ф18	ф14	ф10	ф14	ф6	-50×6	-100×6	L180×100×6	С 18А			
Длина, м	41.7	5.0	6.0	1.9	53.9	0.8	0.6	0.8	1.8			
Вес, кг	82.0	6.0	3.1	2.3	13.6	1.4	2.8	13.9	16.4			169.1
Нормативное сопротивл. $R_{нр}$ кг/см²	4000			2400								

Показатели на 1 изделие

Вес изделия	кг	2520
Объем бетона	м³	1.01
Вес стали	кг	169.1
Расход стали на 1 м³ бетона	кг	168.0
Марка бетона		200

Колонна КБ-6

ИИ 41-2

Лист-6

ЗАВОД ЖБИ

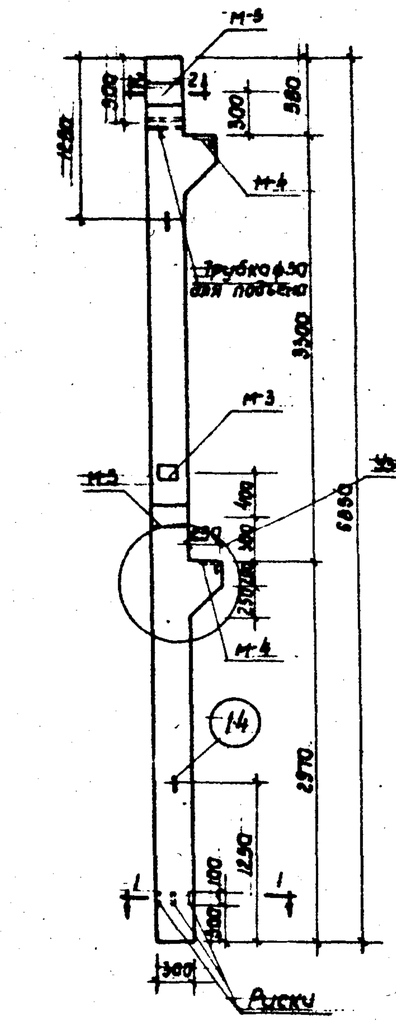

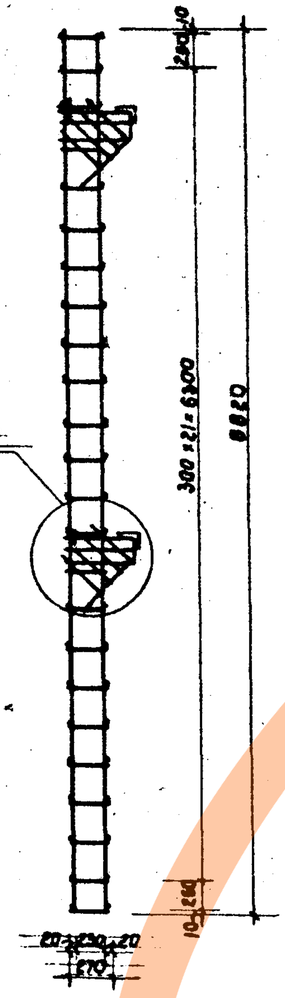

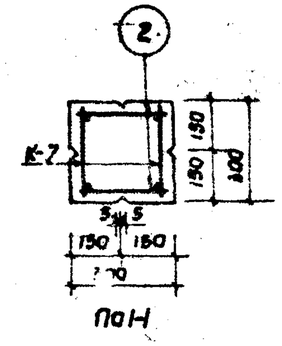

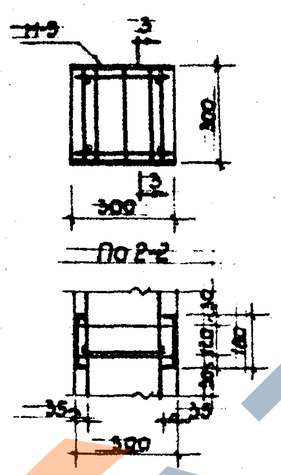

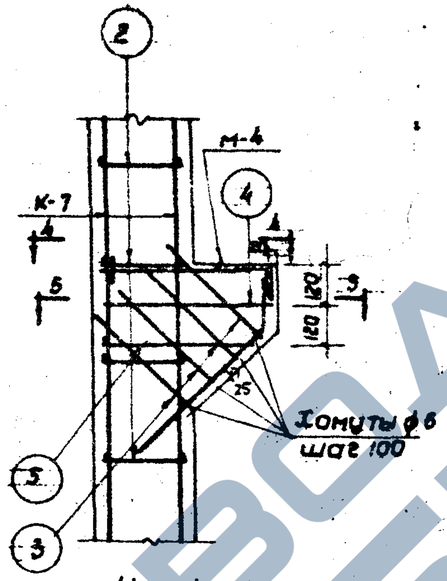

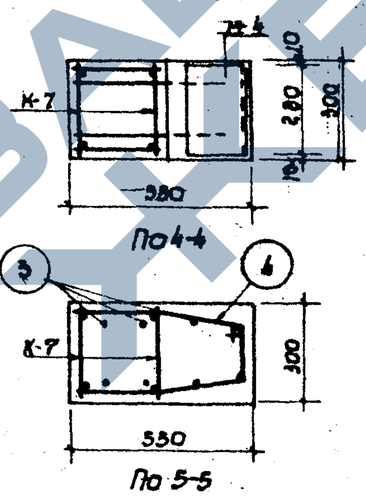

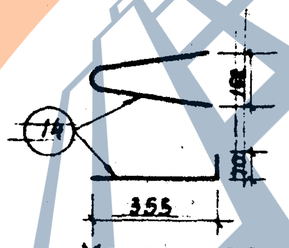

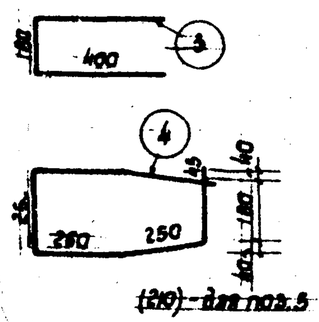

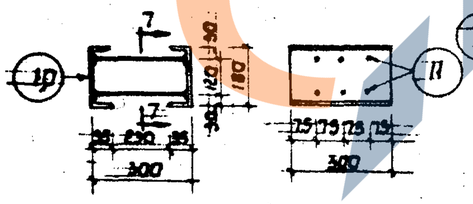

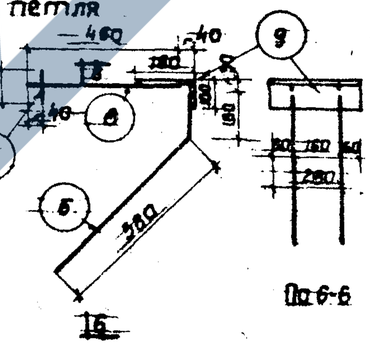

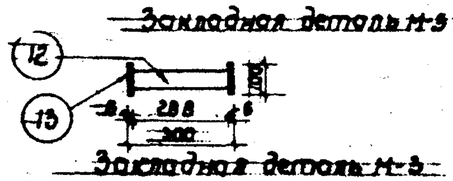

Спецификация арматуры

Марка	Кол. марок шт.	NN поз.	Сечение мм	Длина стержня мм	Кол. поз. шт.	Общая длина м
К-7	2	1	ф18пл	6820	2	27,3
		2	ф6	270	24	12,9
Отдельные стержни		2	ф6	270	48	25,8
		3	ф6	980	8	7,8
		4	ф6	1550	2	3,1
		5	ф6	1470	2	2,9
Закладн. деталь М-4	2	6	ф14пл	740	2	2,9
		7	ф14пл	100	2	0,4
		8	ф18пл	460	2	1,8
		9	Ц60×100×10	280	1	0,6
Закладн. деталь М-5	2	10	С18а	300	2	1,2
		11	ф10пл	280	6	1,4
Закладн. деталь М-5	1	12	-60×8	288	1	0,2
		13	-100×8	150	2	0,3
Монтажная петля		14	ф12	940	2	1,9
Газовая труба		15	ф50	300	1	0,3

Выборка арматуры

Наименование арматуры	Горячекат. периодич. профиля 25Г2С			Сталь Ст.3						Газовая труба	Всего
				Горячекат. круглая		Полосовая и профилиров.					
Сечение, мм	ф18пл	ф14пл	ф10пл	ф12	ф6	60×8	100×8	100×10	С18а	ф50	
Длина, м	29,1	13,8	22,4	1,9	52,3	0,3	0,3	0,6	1,2	0,3	
Вес, кг	56,1	14,0	22,1	1,7	11,7	0,7	1,4	11,9	24,2	1,4	117,2
Нормативное сопротивлен. Rs кг/см²	4000			2400							

Показатели на 1 изделие

Вес изделия	кг	1650
Объем бетона	м³	0,66
Вес стали	кг	117,2
Расход стали на 1м³ бетона	кг	177,5
Марка бетона		200

Примечания:

1. Каркасы изготавливаются при помощи сварки в соответствии с И-122-56 и ТУ-73-56
2. Пространственный каркас колонн образуется из плоских каркасов путем приварки точечной сваркой поперечных стержней поз.2
3. Подкладки под колонны при хранении и транспортировке располагать в местах установки петель.
4. Закладные детали для крепления стен см. лист 9

Колонна КБ-7

ИИ-41-2

Лист-7

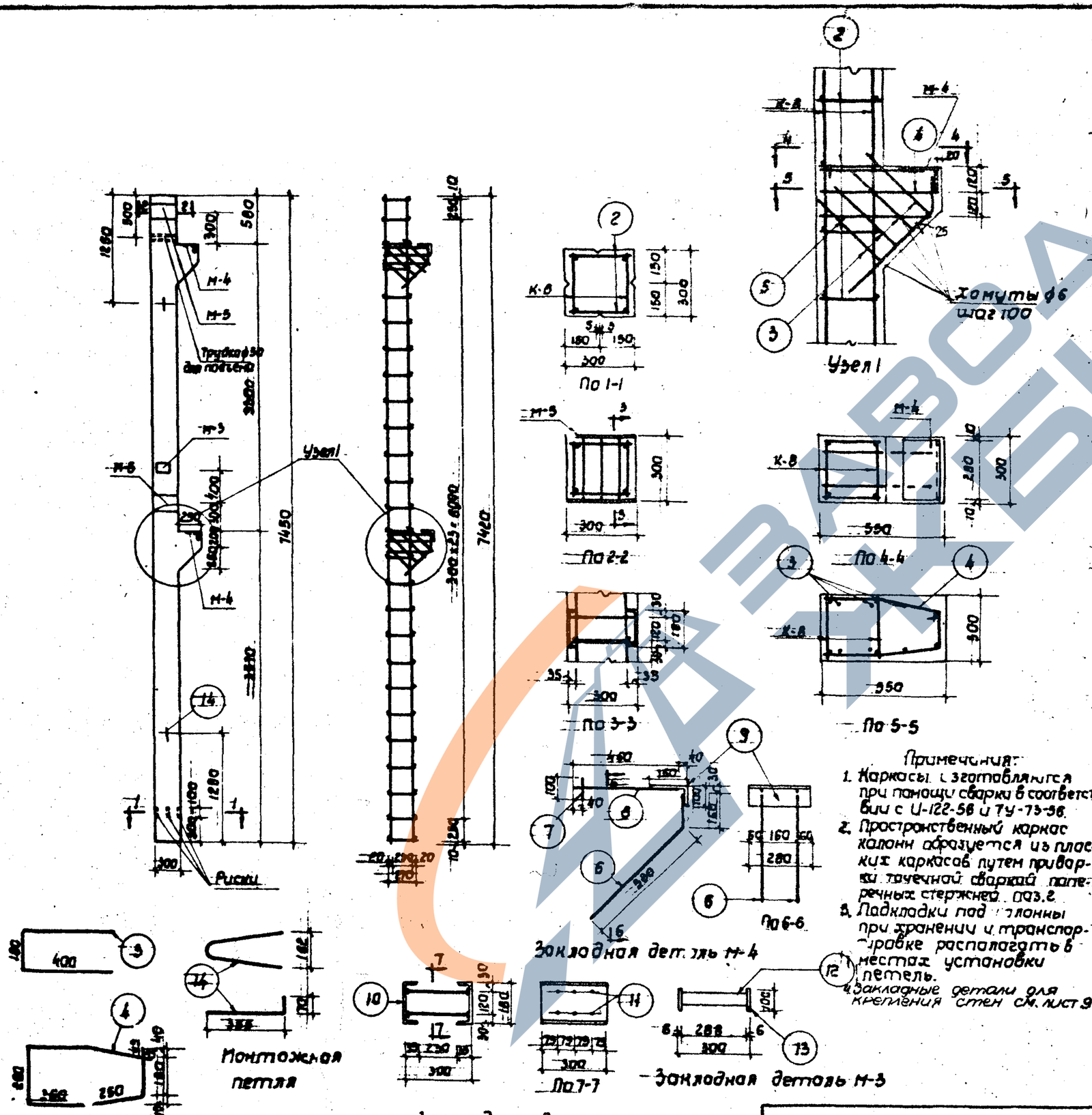

Спецификация арматуры

Марка	Кол. марок шт.	№ поз	Сечение мм.	Длина стержней мм.	Кол. поз. шт.	Общая длина м.
К-8	2	1	ф18пл	7420	2	29,7
		2	ф6	270	26	14,0
Отдельные стержни		2	ф6	270	52	14,0
		3	ф6	980	8	7,8
		4	ф6	1550	2	3,1
		5	ф6	7470	2	2,9
Закладная деталь М-4	2	6	ф14пл	740	2	2,9
		7	ф14пл	100	2	0,4
		8	ф18пл	460	2	1,8
		9	L160×100×10	280	1	0,6
Закладная деталь М-5	2	10	[18а	300	2	1,2
		11	ф10пл	280	6	3,4
Заклад. деталь М-3	1	12	-50×6	288	1	0,3
		13	-100×6	150	2	0,3
Монтажн. петля		14	ф12	940	2	1,9
Гайка рыдка		15	ф50	300	1	0,3

Выборка арматуры

Наименован. арматуры	Горячекат. периодич. профиля 25Г2С			Сталь Ст.3 Горячекат. круглая		Полосовая и профилиров.					Гайка труб-ка		Все-го
Сечение, мм	ф18пл	ф14пл	ф10пл	ф12	ф6	50×6	100×6		L160×100×10	[18а	ф50		
Длина, м	29,5	3,3	3,4	1,9	41,8	0,3	0,3		0,6	1,2	0,3		
Вес, кг	65	3,9	2,1	1,7	9,3	0,7	1,4		1,9	2,4	1,4		118,6
Нормативное сопротивл. R_a кг/см²	4000			2400									

Показатели на 1 изделие

Вес изделия	кг	1800
Объем бетона	м³	0,72
Вес стали	кг	119,6
Расход стали на 1м³ бетона	кг	166
Марка бетона		200

Примечания:

1. Каркасы изготавливаются при помощи сварки в соответствии с У-122-58 и ТУ-73-58.
2. Пространственный каркас колонны образуется из плоских каркасов путем приварки точечной сваркой поперечных стержней поз.2.
3. Подкладки под колонны при хранении и транспортировке располагать в местах установки петель.
4. Закладные детали для крепления стен см. лист 9

Колонна КБ-8

ИИ 41-2

Лист- 8

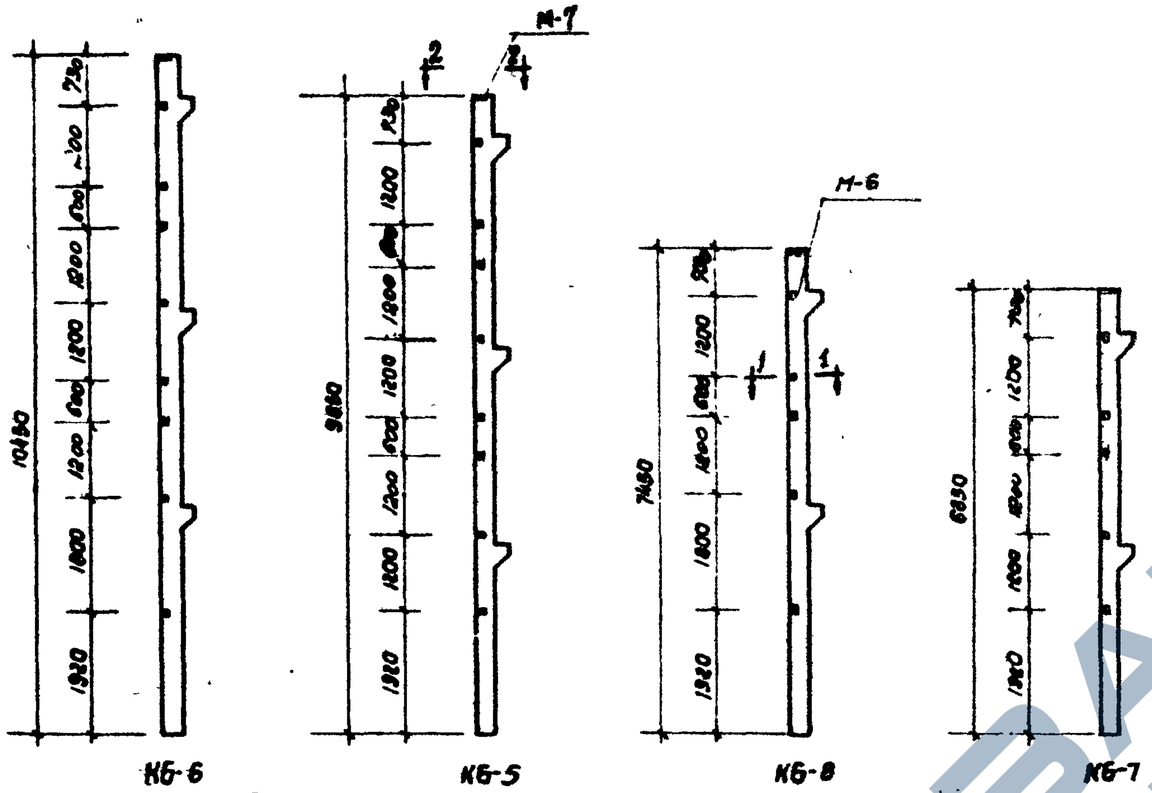

При панельных стенах

Марки колонн	Кол. закл. деталей М-7	Панельный вариант: кол-во закладн. деталей М-6	Панельный вариант: Общий вес кг	Блочный вариант: кол-во закладных деталей М-6	Блочный вариант: Общий вес кг
КБ-5	1	16	11,1	10	7,3
КБ-6	1	16	11,1	10	7,3
КБ-7	1	10	7,3	6	4,7
КБ-8	1	10	7,3	6	4,7

Спецификация

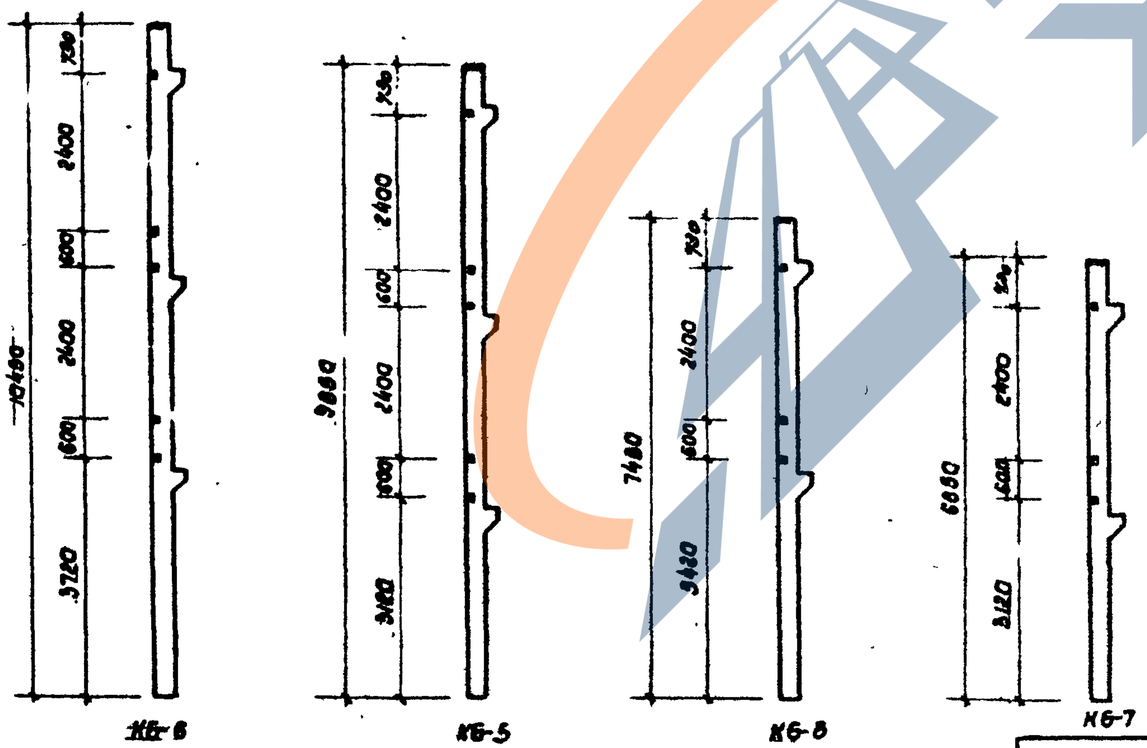

При блочных стенах

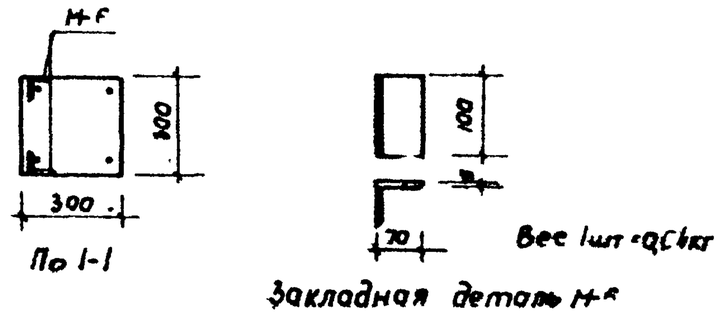

Примечание:
При разрезке наружных стен, отличной от принятой в проекте, также для торцовых колонн, расположение закладных деталей должно быть соответственно изменено.

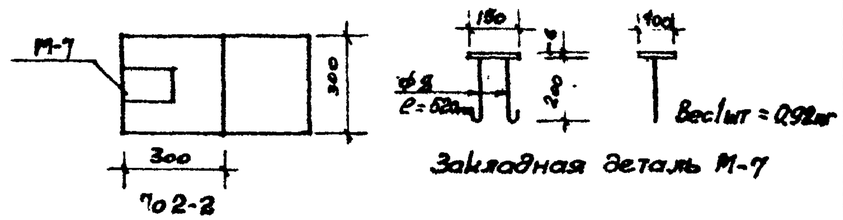

Схемы расстановки закладных деталей в колоннах К5-К6 для крепления элементов стен

ИИ41-2.
Лист-9

https://zavodjbi.com/
ЗАВОД ЖБИ

https://zavodjbi.com/

Серия ИИ-41-3

РИГЕЛИ

https://zavodjbi.com/

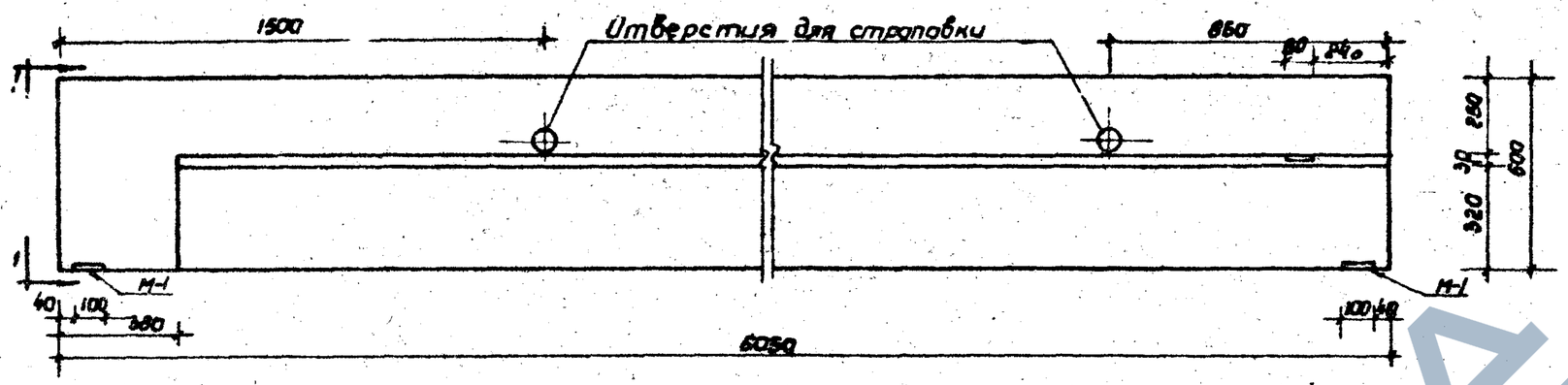

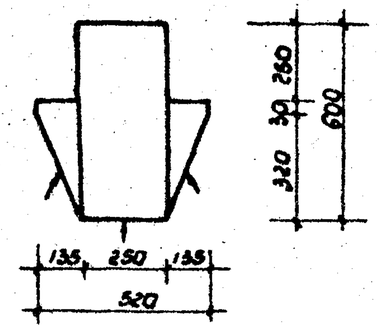

По 1-1

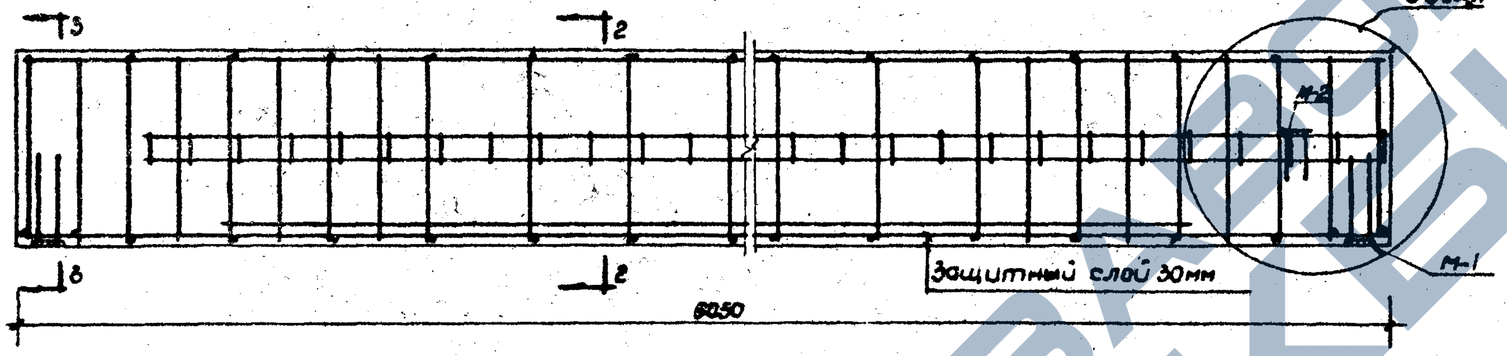

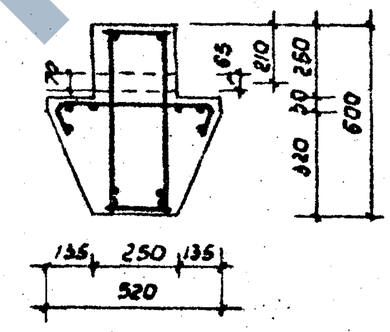

По 2-2

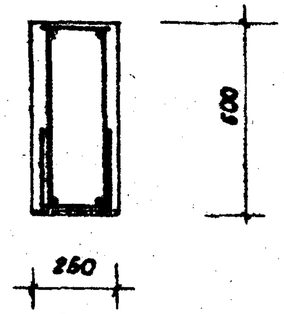

По 3-3

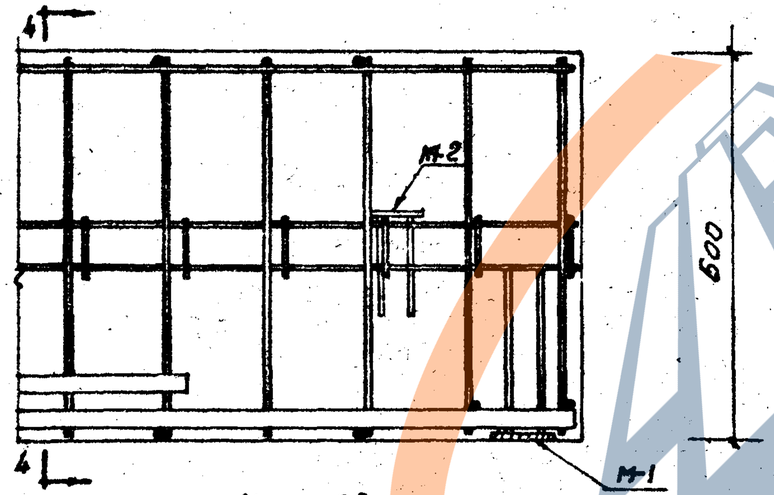

Узел „А"

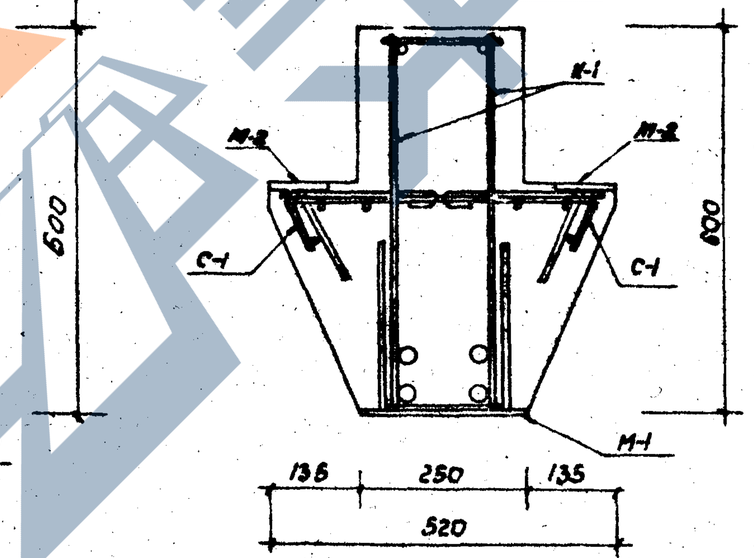

По 4-4

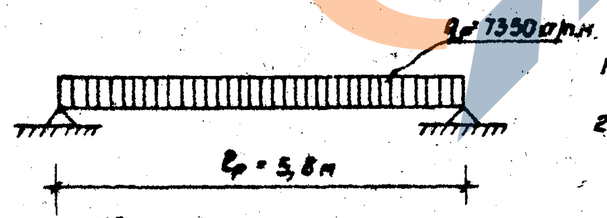

Расчетная схема

Примечания:
1. Стороны, отмеченные знаком 1, должны иметь гладкую поверхность.
2. Армирование см. лист 2

Показатели на 1 изделие		
Вес изделия	кг	3000
Объем бетона	$м^3$	1.198
Вес стали	кг	1650
Расход стали на $1 м^3$ бетона	кг	132.0
Марка бетона	—	200

Ригель РБ-1

ИИ-41-3

лист 1

Гипротис

https://zavodjbi.com/

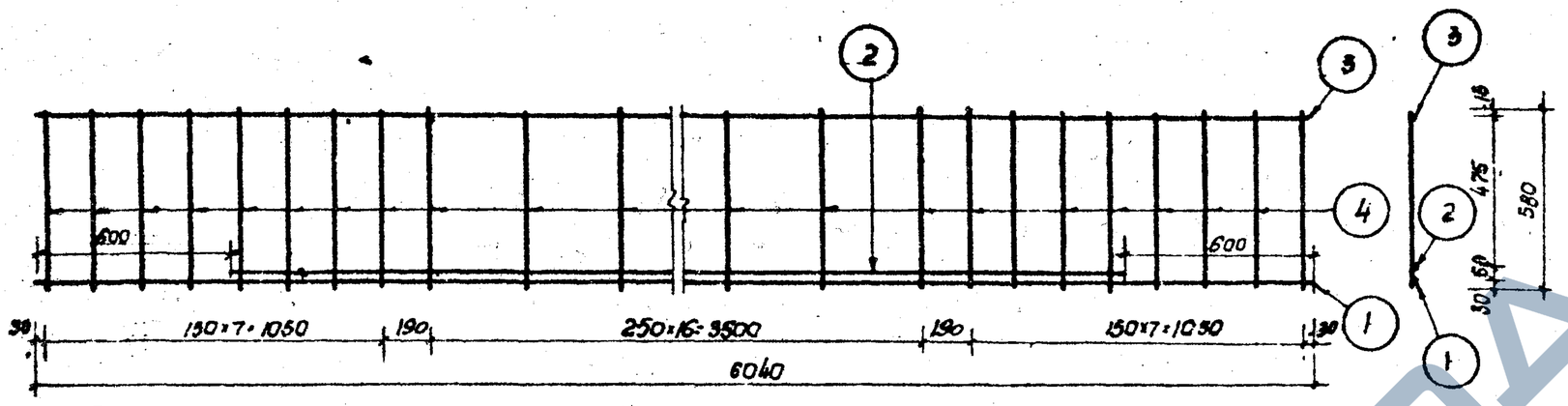

Каркас К-1

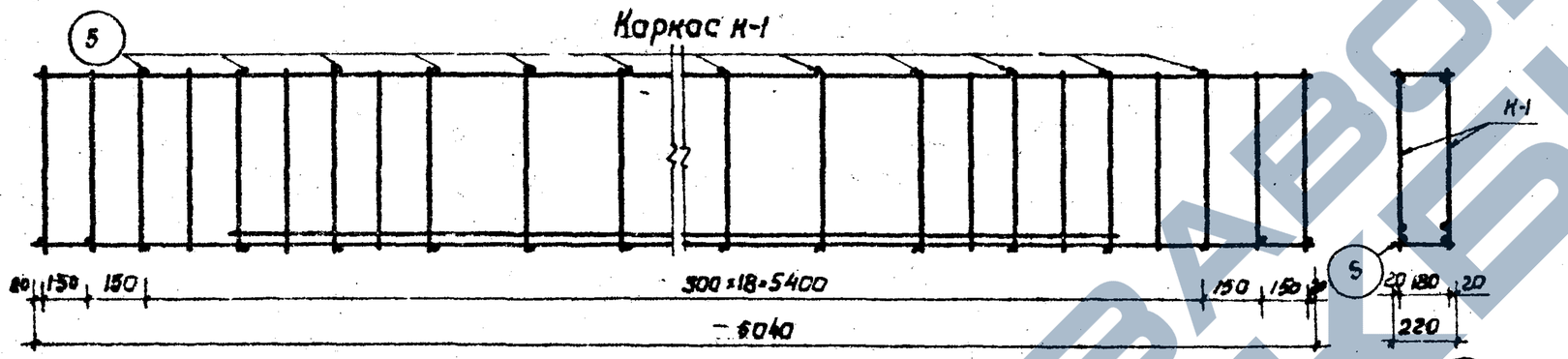

Пространственный каркас

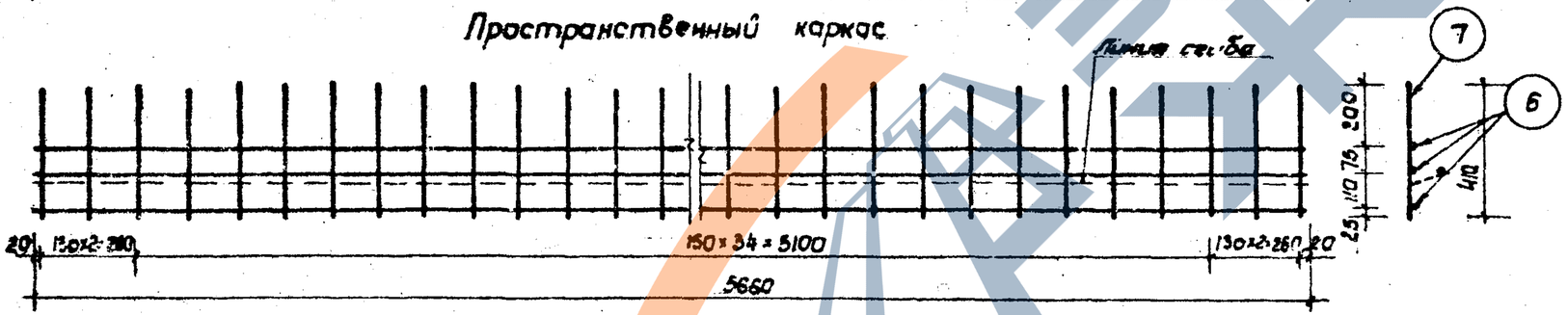

Сетка С-1

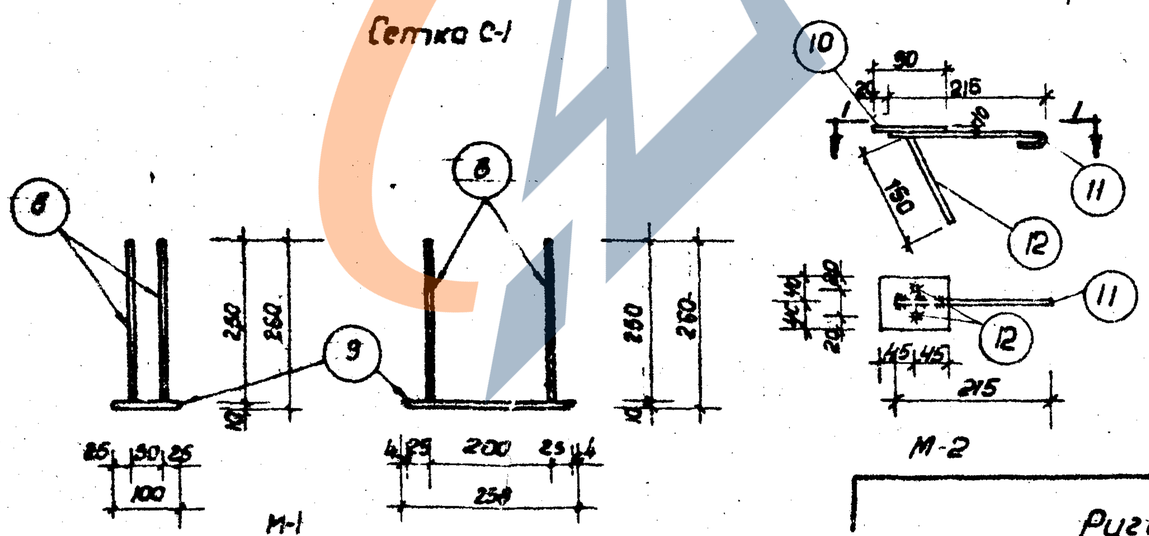

Спецификация арматуры

Марка	Кол. шт.	N поз.	Сечение мм.	Длина стержня мм.	Кол. поз. шт.	Общая длина м.
К-1	2	1	ф28пр.	6040	1	12.1
		2	ф28пр.	4840	1	9.7
		3	ф12	6040	1	12.1
		4	ф10	580	33	38.2
С-1	2	6	ф5т	5660	3	34.0
		7	ф5т	410	39	32.0
Отдельные стержни		5	ф12	220	42	9.2
М-1	2	8	ф10	250	4	2.0
		9	-10×100	258	1	0.5
М-2	2	10	-10×80	90	1	0.2
		11	ф10	290	1	0.6
		12	ф10	150	2	0.6

Выборка арматуры

Наименование арматуры	Горячекатан. периодическ. профиля Ст 25Г2С		Сталь Ст-3 Горячекатанная круглая		Прокат. полосовая	Проволока из холоднотянутой низкоуглеродистой	Всего
Сечение, мм.	ф28пр		ф10	ф12	б=10	ф5т	–
Длина, м.	21,8		41.4	21.3	0.7	66,0	
Вес, кг.	105,2		25.6	18.9	5.1	10.2	165,0
Норматив. сопротив. $R_a^н$ кг/см²	4000		2400			5500	–

Примечания:

1. Каркасы К-1 изготавляются при помощи точечной сварки в соответствии с ТУ-73-56, И-122-56.
2. Плоские каркасы объединяются в пространственные каркасы при помощи дополнительных стержней N5.

Ригель РБ-1 (армирование)

ИИ-41-3

лист 2

ИИ 5827/4

Гипротис

https://zavodjbi.com/

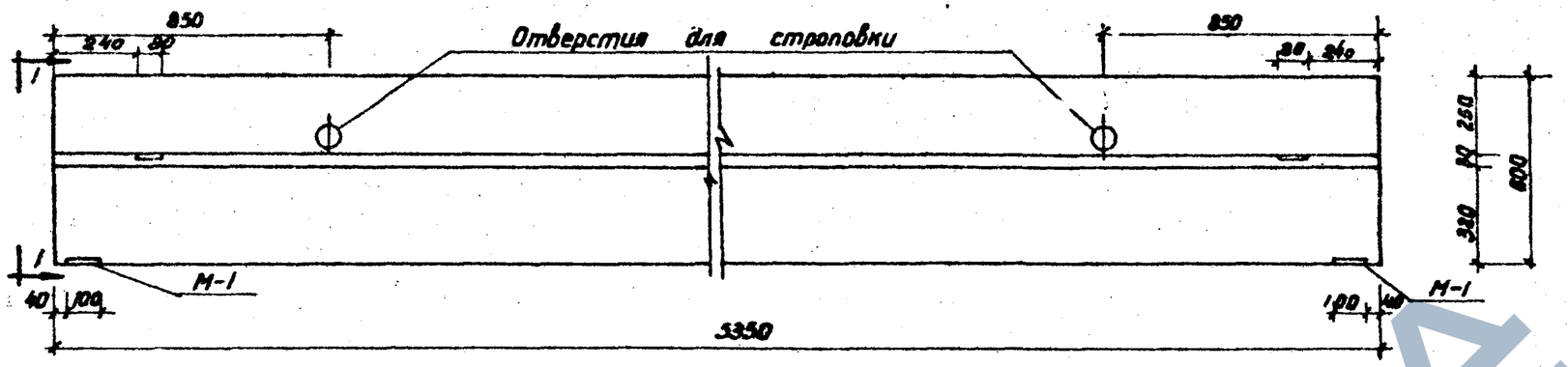

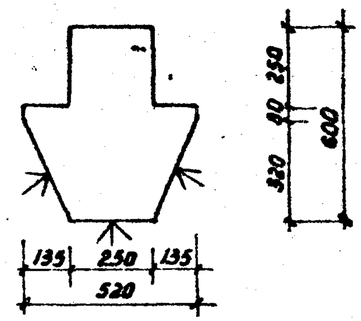

По 1-1

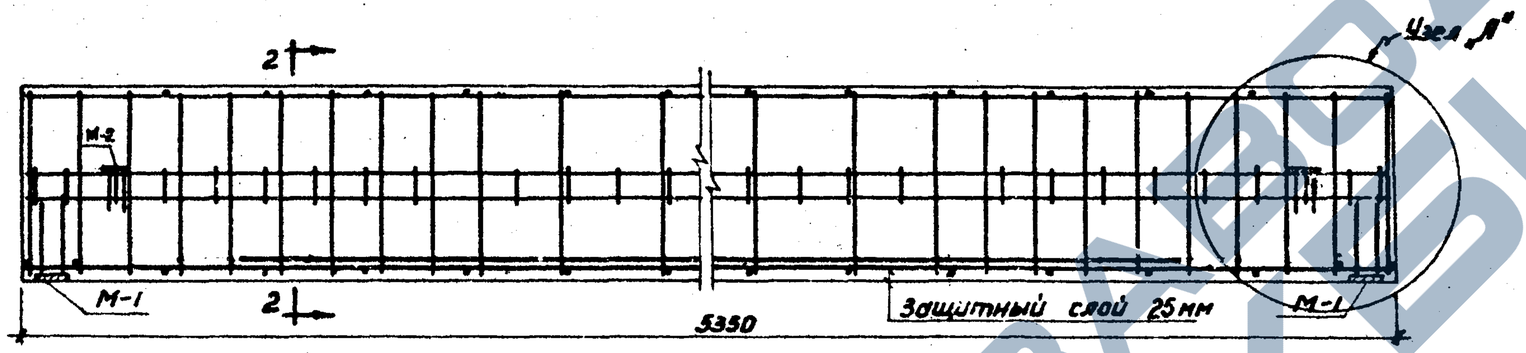

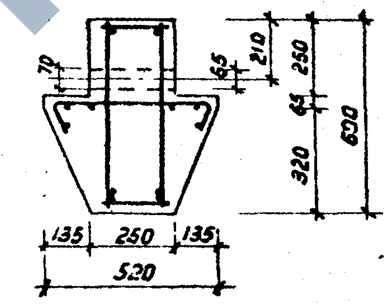

По 2-2

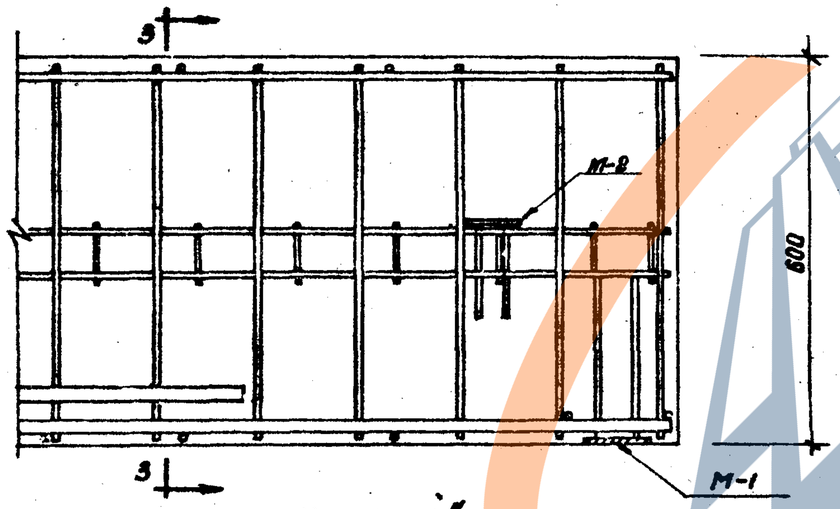

Узел „А"

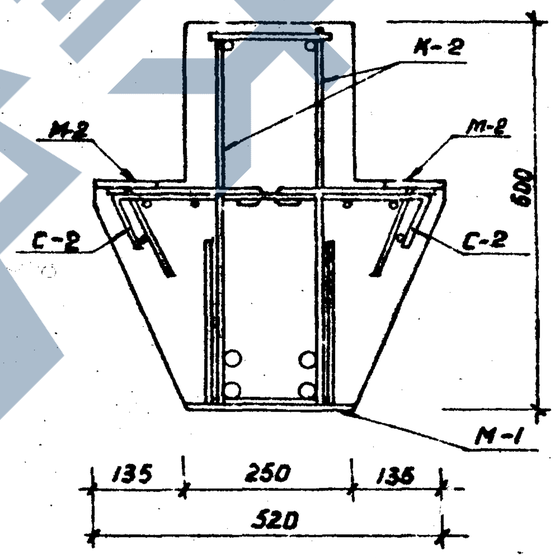

По 3-3

Примечания:

1. Стороны, отмеченные знаком ↓, должны иметь гладкую поверхность.
2. Армирование см. лист 4.

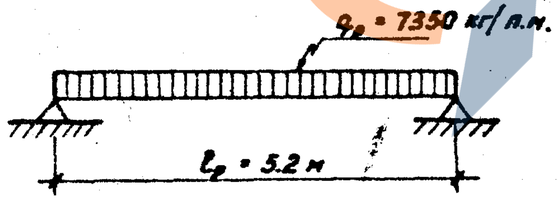

Расчетная схема

Показатели на 1 изделие		
Вес изделия	кг.	2690
Объем бетона	м³.	1,076
Вес стали	кг.	123,9
Расход стали на 1м³ бетона	кг.	112,0
Марка бетона	–	200

Ин 5587/4

Ригель РБ-2

ИИ-41-3

лист 3

Гипротис

https://zavodjbi.com/

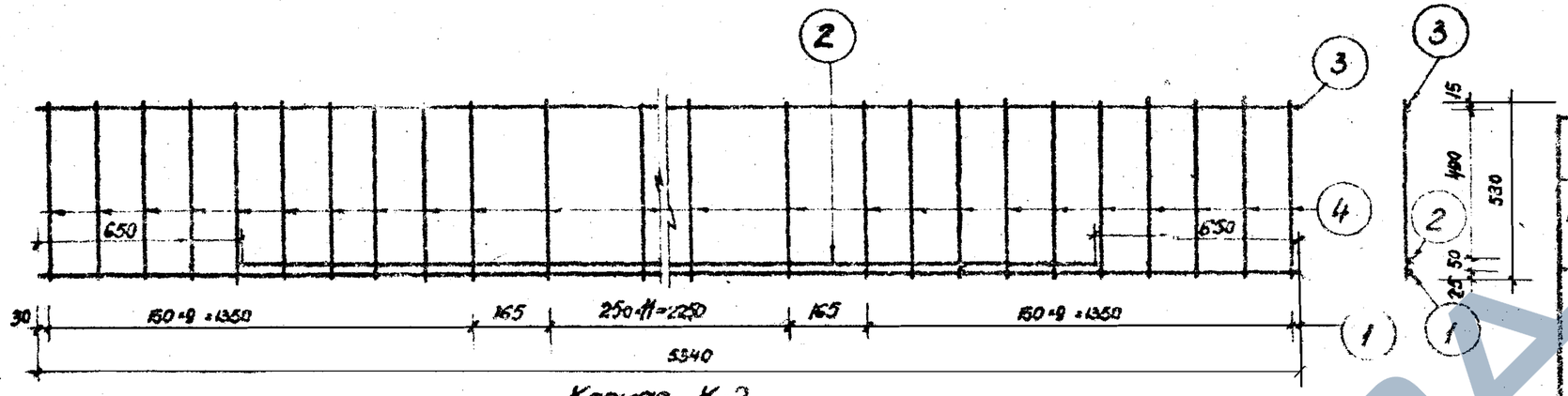

Каркас К-2

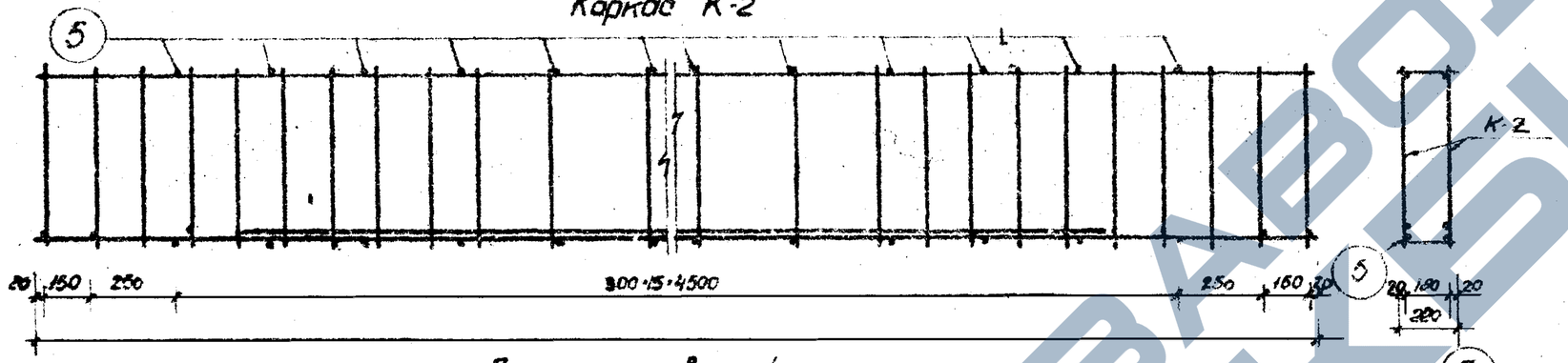

Пространственный каркас

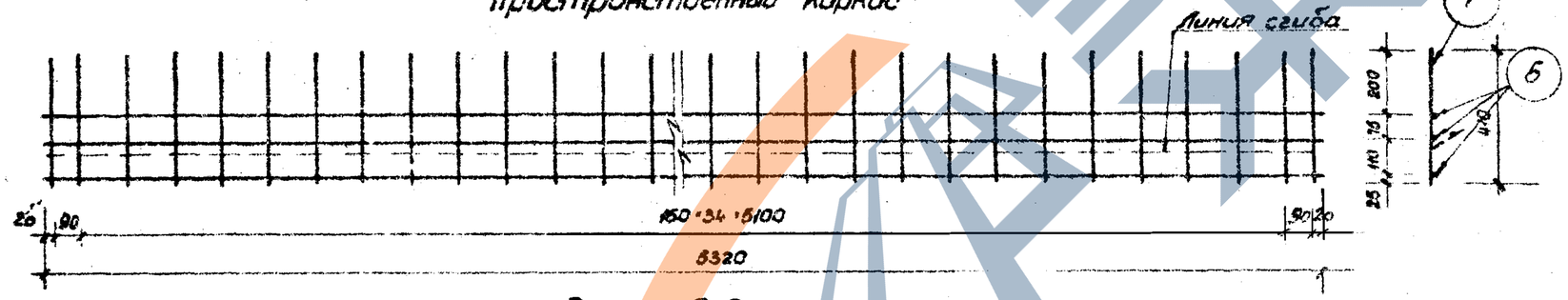

Сетка С-2

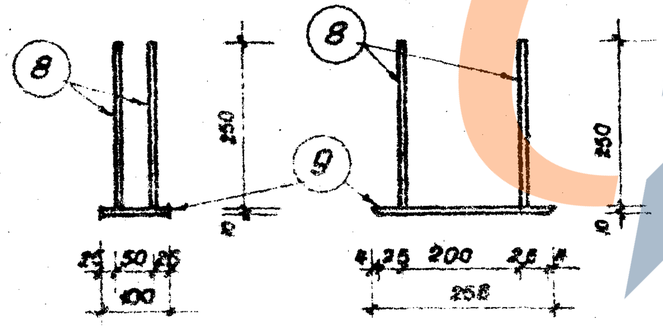

М-1

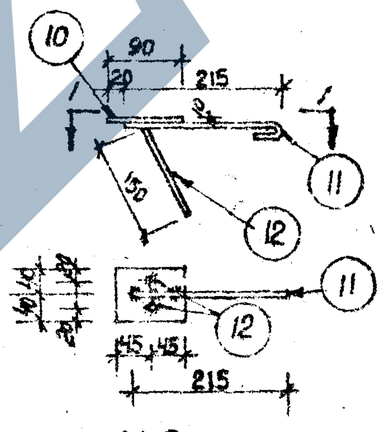

М-2

Спецификация арматуры

Марка	К-во шт.	№ поз.	Сечение мм.	Длина стержня мм.	Кол. поз. шт.	Общая длина м.
К-2	2	1	ф25 пл	5340	1	10.7
		2	ф22 пл	4040	1	8.1
		3	ф12	5340	1	
		4	ф10	580	32	37.2
С-2	2	6	ф5 т	3320	3	31.9
		7	ф5 т	440	57	50.3
Отдельные стержни		5	ф12	220	36	8.0
М-1	2	8	ф10	250	4	2.0
		9	-10×100	25	1	0.5
М-2	4	10	-10×80	90	1	0.4
		11	ф10	290	1	1.2
		12	ф10	150	2	1.2

Выборка арматуры

Наименование арматуры	Горячекат. периодического профиля ст. 25Г2С		Сталь Ст3			Проволока из низкоуглеродистой арматурной стали	Всего
			Горячекат. круглая		Прокат. полосов.		
Сечение, мм.	ф25пл	ф22пл	ф12	ф10	δ=10	ф5 т.	—
Длина, м.	10.7	8.1	15.7	41.6	0.9	62.2	
Вес, кг.	41.2	24.4	16.6	25.7	6.4	9.6	123.9
Марка стали ГОСТ	4000		2400			5500	
	98		42			11,5	

Примечания:

1. Каркасы К-2 изготовляются при помощи точечной сварки в соответствии с ТУ-73-56; И-122-56.
2. Плоские каркасы объединяются в пространственные при помощи дополнительных стержней N5

Ригель РБ-2 (армирование)

ИИ-41-3

лист 4

Гипротис

ЗАВОД СКБИ

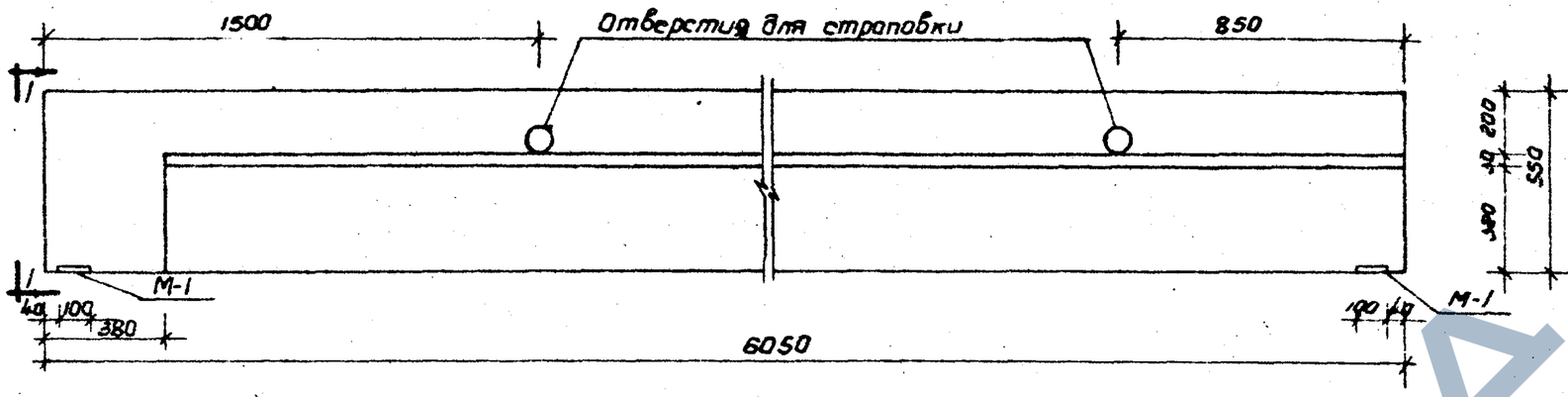

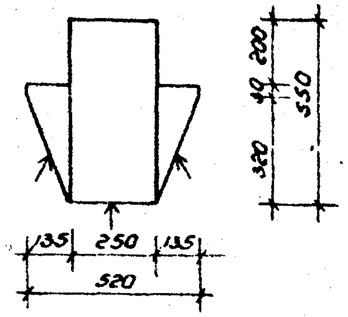

По 1-1

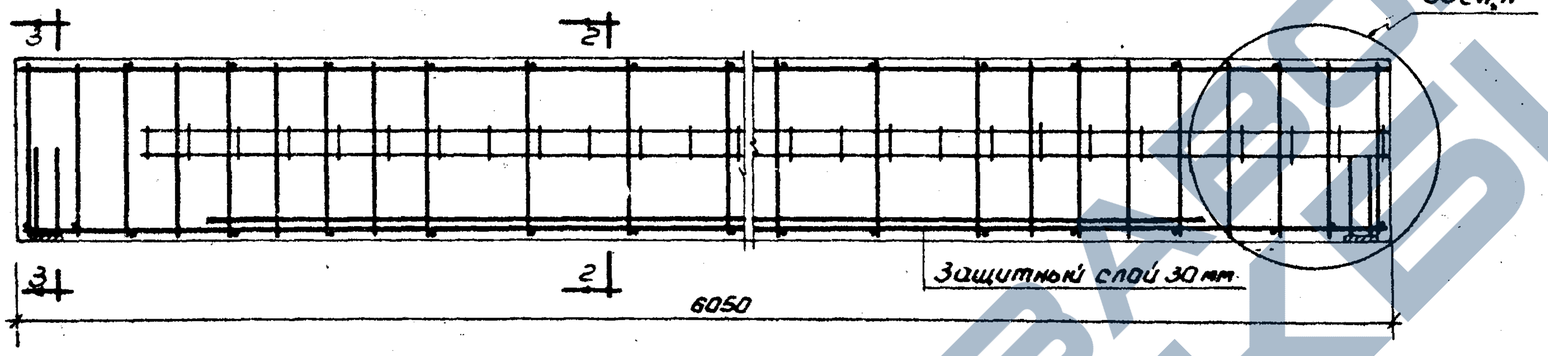

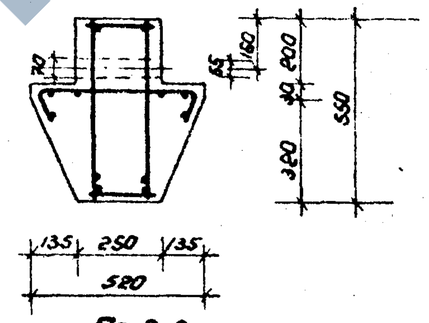

По 2-2

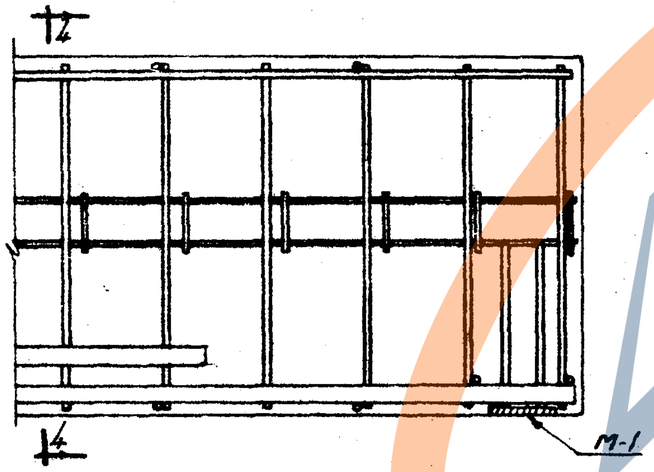

Узел „А"

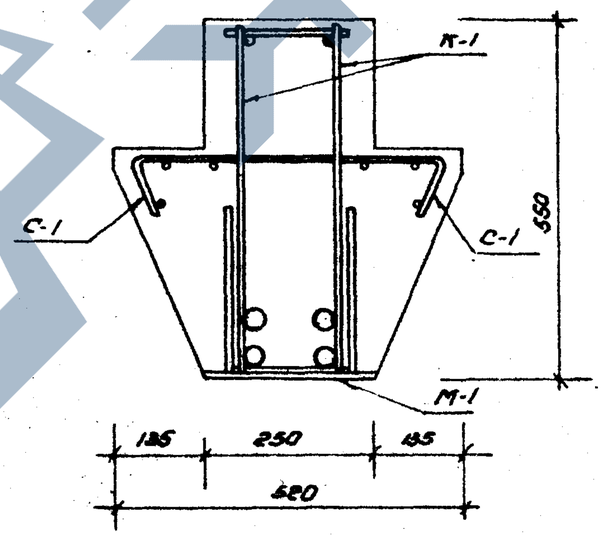

По 4-4

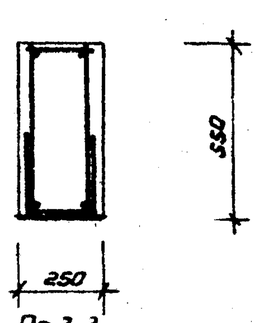

По 3-3

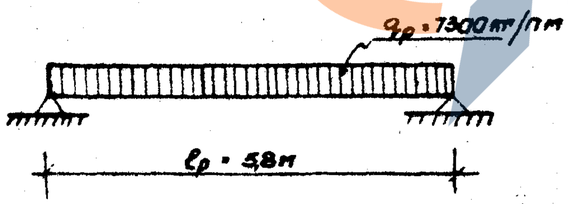

Расчетная схема.

Примечания:
1. Стороны, отмеченные знаком 1, должны иметь гладкую поверхность
2. Армирование см. лист 6.

Показатели на 1 изделие		
Вес изделия	кг.	2890
Объем бетона	$м^3$	1.16
Вес стали	кг.	160.4
Расход стали на $1м^3$ бетона	кг.	138.0
Марка бетона	—	300

Ригель РБ-1а

ИИ-41-3
лист 5

Гипротис

https://zavodjbi.com/

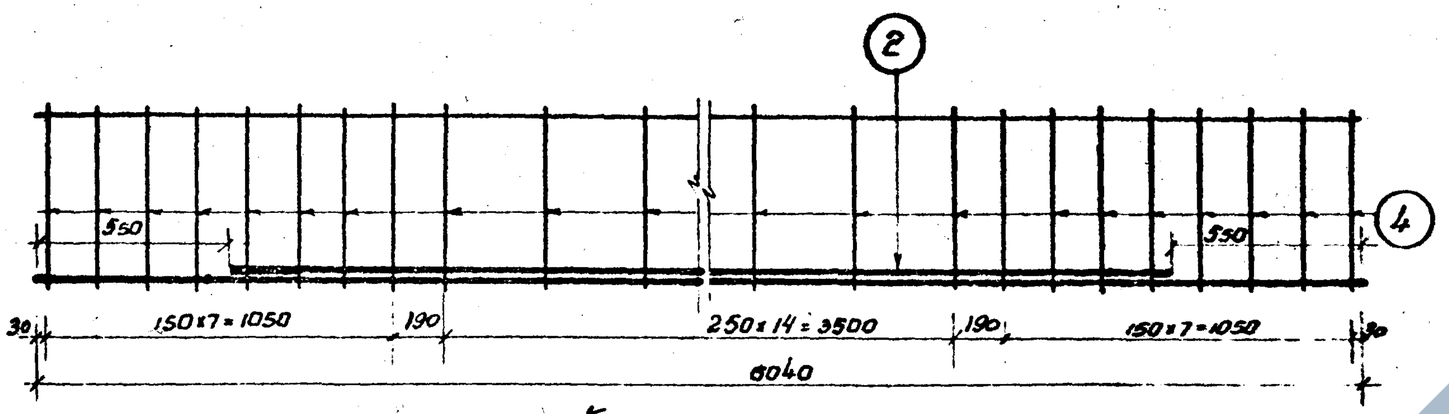

Каркас К-1

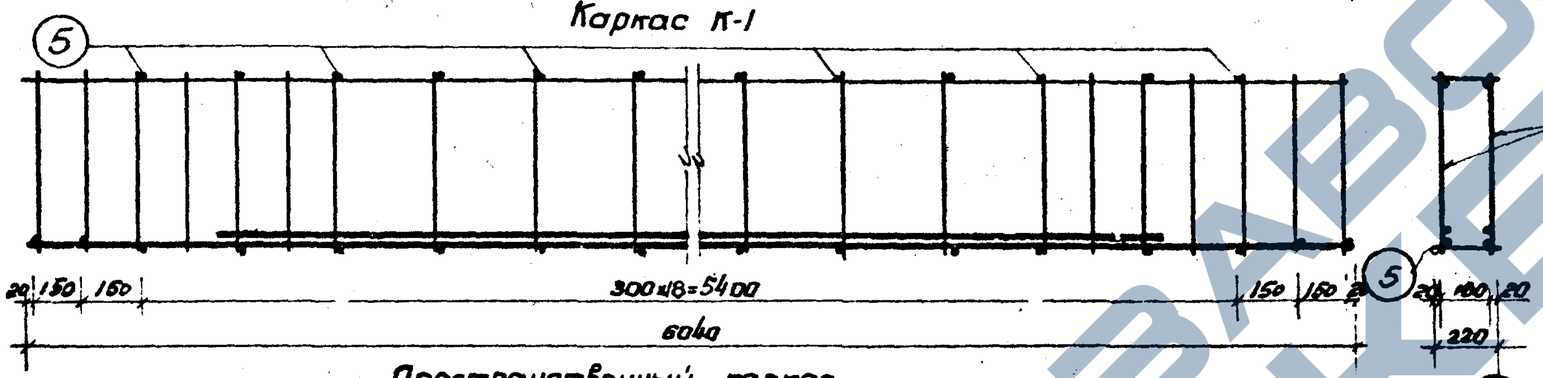

Пространственный каркас

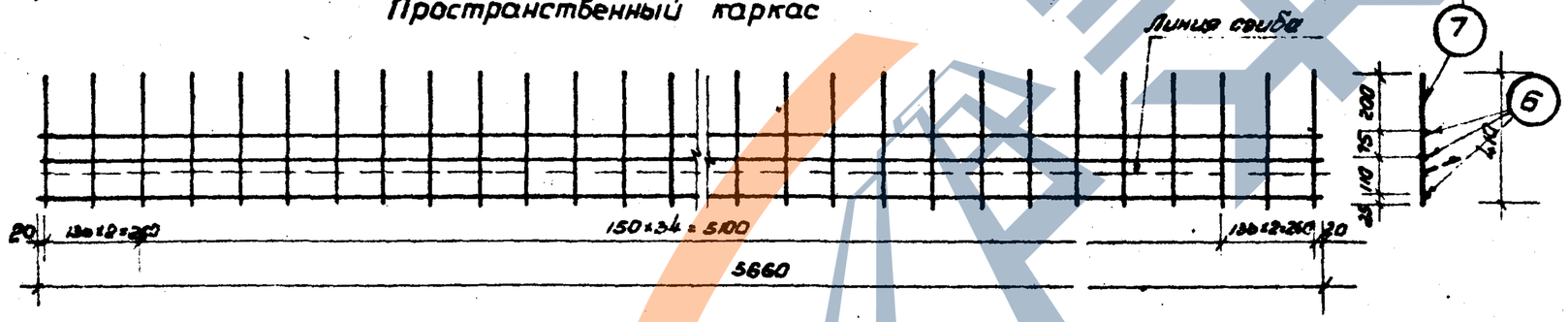

Сетка С-1

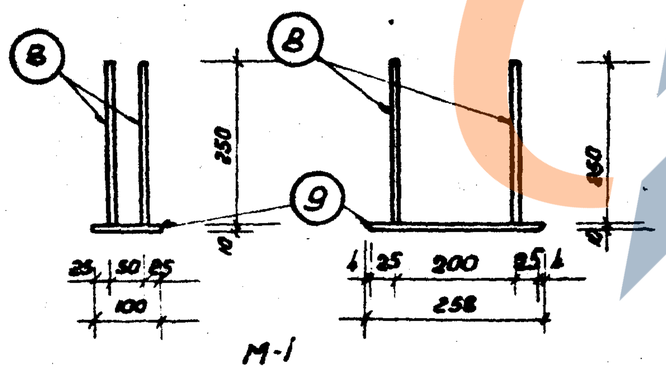

М-1

Спецификация арматуры

Марка	К-во шт.	№№ поз.	Сечение мм	Длина стержня мм.	К-во поз. шт.	Общая длина м.
К-1	2	1	Ф28ПП	6040	1	12.1
		2	Ф28ПП	4940	1	9.9
		3	Ф12	6040	1	12.1
		4	Ф10	530	31	32.8
С-1	2	6	Ф5Т	5660	3	34.0
		7	Ф5Т	410	39	32.0
Отдельн. стержни		5	Ф12	220	40	8.8
М-1	2	8	Ф10	250	4	2.0
		9	-10x100	258	1	0.5

Выборка арматуры

Наименование арматуры	Горячекатаная периодического профиля Ст5Гс	Сталь Ст-3 Горячекатаная круглая			Сталь Ст-3 прокат. полосовая	Проволока холоднотянутая низкоуглеродистая	Всего
Сечение, мм.	Ф28ПП	Ф10	Ф12		8x10	Ф5Т	—
Длина, м.	22.0	34.8	20.9		0.5	86.0	—
Вес, кг.	108.2	21.5	18.5		3.9	10.2	160.4
Нормат. сопрот. $R_н$ кг/см²	4000	2400				5500	—

Примечания:

1. Каркасы К-1 изготовляются при помощи точечной сварки в соответствии с ТУ-73-56, И-122-56.
2. Плоские каркасы объединяются в пространственные каркасы при помощи дополнительных стержней №5

ИИ 5587/4

Ригель РБ-1а. (армирование)

ИИ-41-3

лист 6

Гипротис

https://zavodjbi.com/

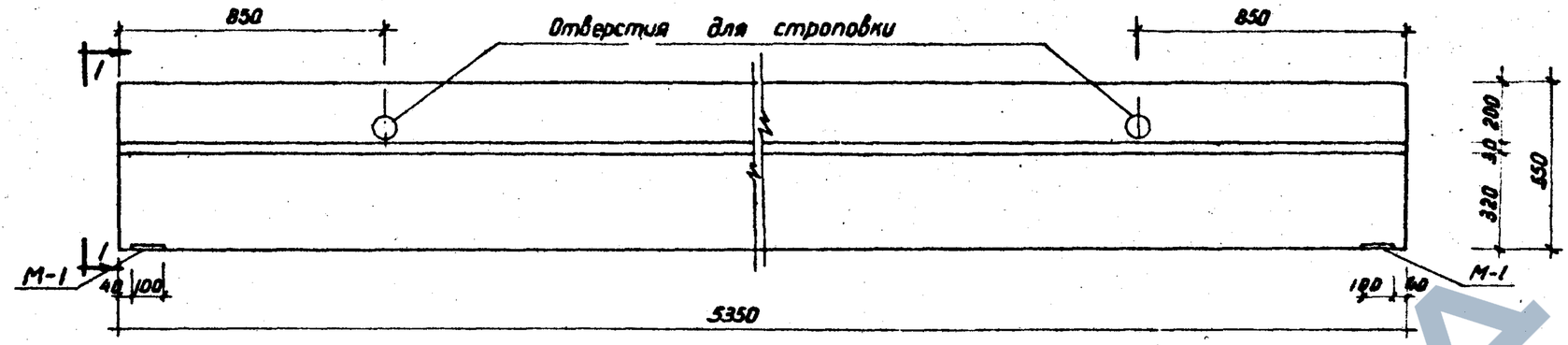

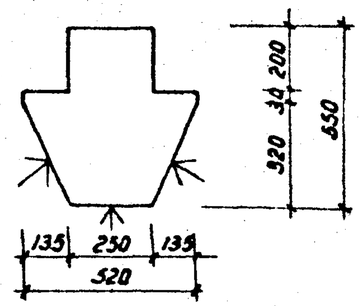

По 1-1

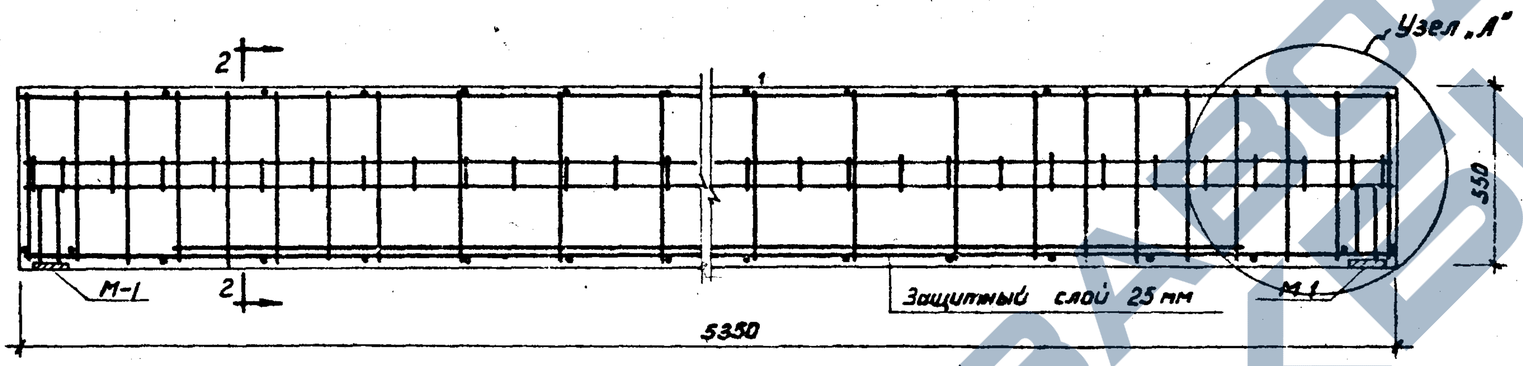

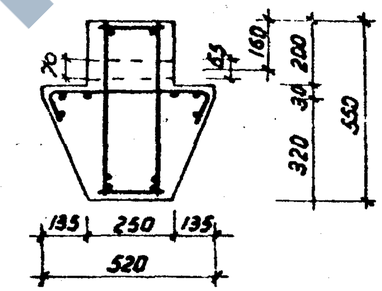

По 2-2

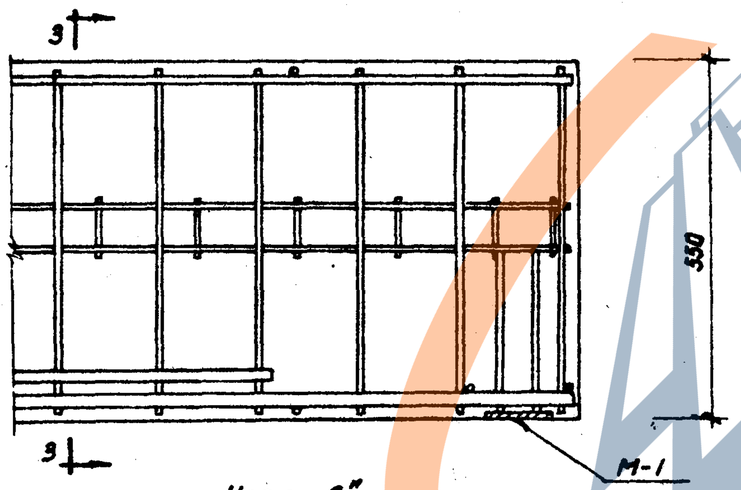

Узел „А"

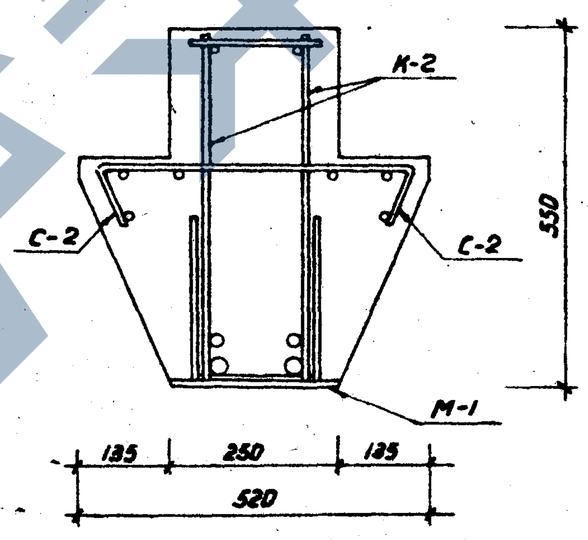

По 3-3

Примечания:

1. Стороны, отмеченные знаком ↓, должны иметь гладкую поверхность.
2. Армирование см. лист 8

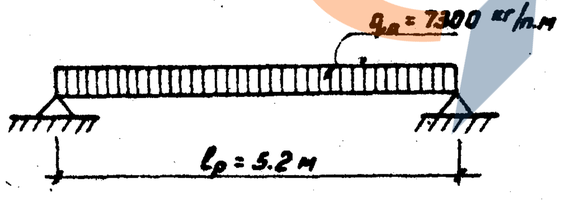

Расчетная схема

Показатели на 1 изделие		
Вес изделия	кг	2525
Объем бетона	$м^3$	1,02
Вес стали	кг	124,7
Расход стали на 1$м^3$ бетона	кг	122,0
Марка бетона		200

Ригель РБ-2а

ИИ-41-3
лист 7

Гипротис

https://zavodjbi.com/

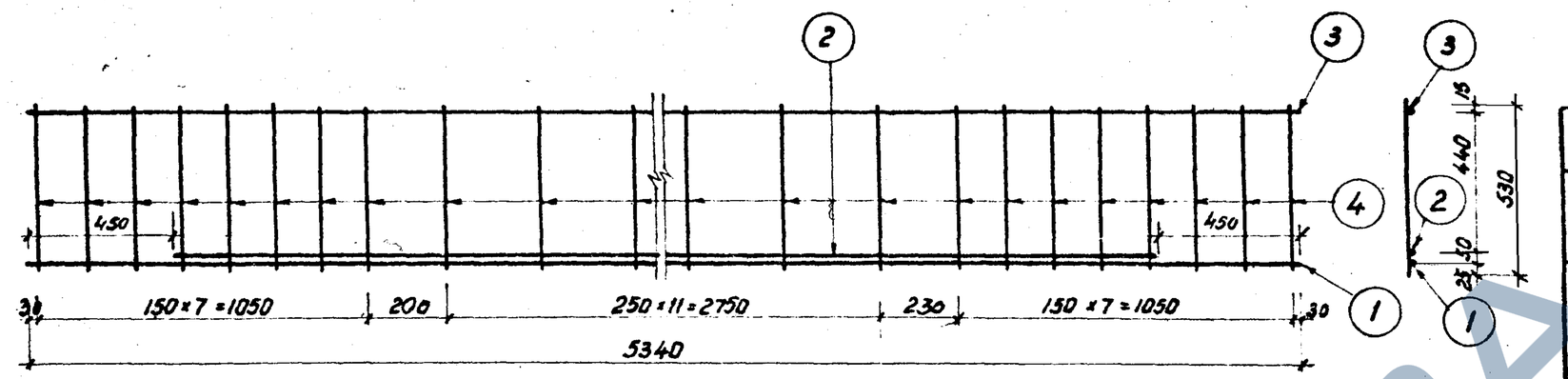

Каркас К-2

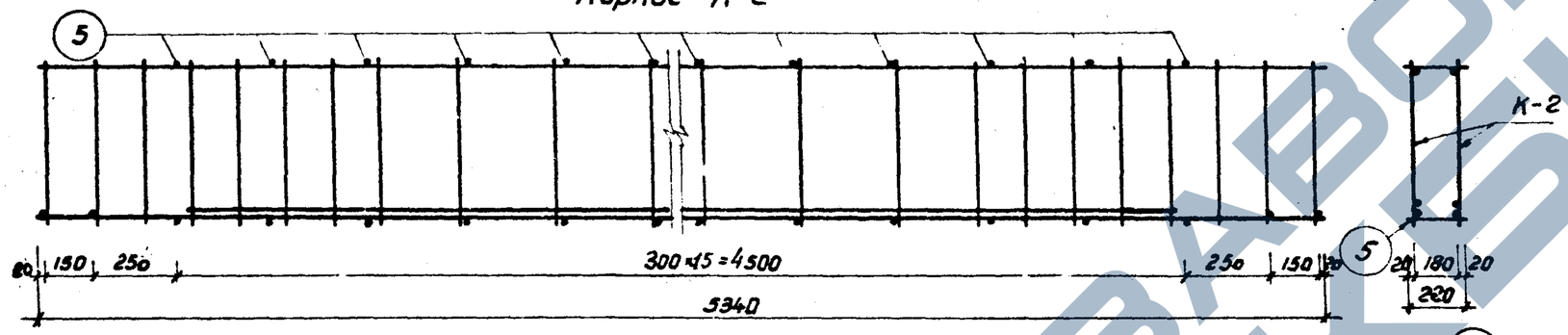

Пространственный каркас

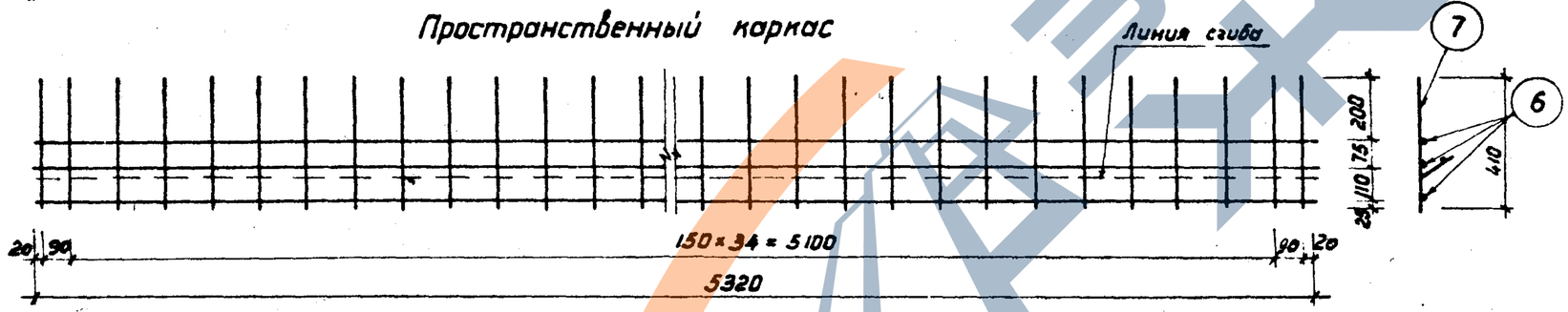

Сетка С-2

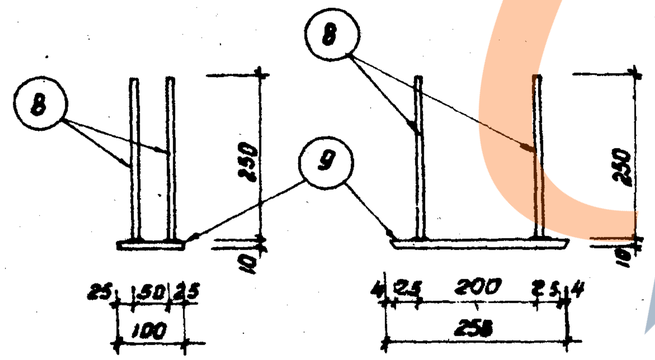

М-1

Спецификация арматуры

Марка	К-во шт.	NN поз.	Сечение мм.	Длина стержня мм.	К-во поз. шт.	Общая длина м.
К-2	2	1	ф25пл	5340	1	10,7
		2	ф25пл	4440	1	8,9
		3	ф12	5340	1	10,7
		4	ф10	530	28	29,7
С-2	2	6	ф5т	5320	3	31,9
		7	ф5т	410	37	30,3
отдельн. стержни		5	ф12	220	36	7,2
М-1	2	8	ф10	250	4	2.0
		9	-10×100	258	1	0.5

Выборка арматуры

Наименование арматуры	Горячекатанная периодического профиля ВСт25Г2С	Сталь Ст-3 Горячекатанная круглая			Прокат и полосо	Проволока вязальная отжиг.	Всего
Сечение, мм.	ф25	ф10	ф12		δ=10	ф5т	
Длина, м.	19,6	31,7	18,0		0,5	62,2	
Вес, кг.	75,6	19,6	16,0		3,9	9,6	124,7
Нормат. сопрот. $R_a^н$ кг/см²	4000	2400			-	5500	

Примечания:

1. Каркасы К-2 изготовляются при помощи точечной сварки в соответствии с ТУ 73-56, И 122-56.
2. Плоские каркасы объединяются в пространственные при помощи дополнительных стержней N5

Ригель РБ-2а (армирование)

ИИ-41-3

лист 8

Гипротис

https://zavodjbi.com/

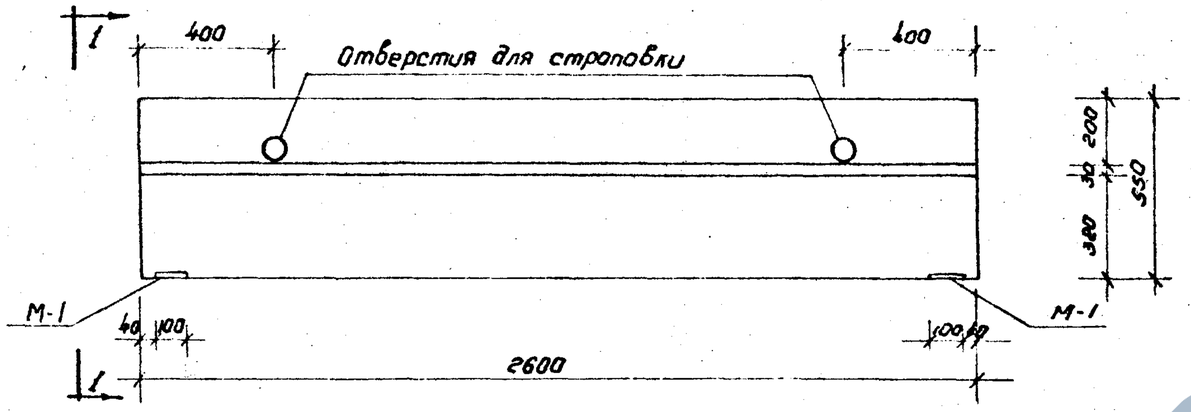

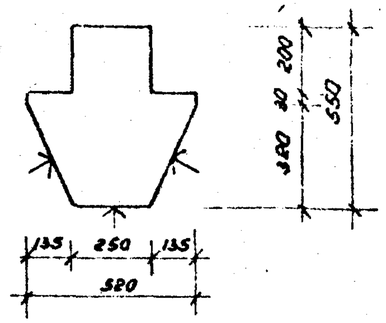

По 1-1

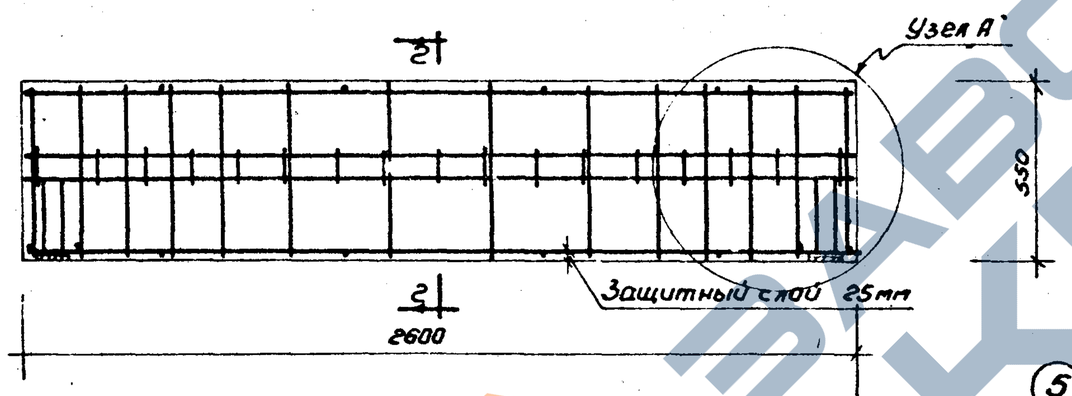

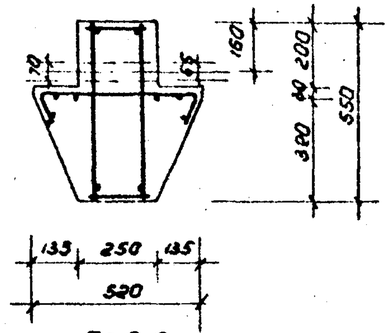

По 2-2

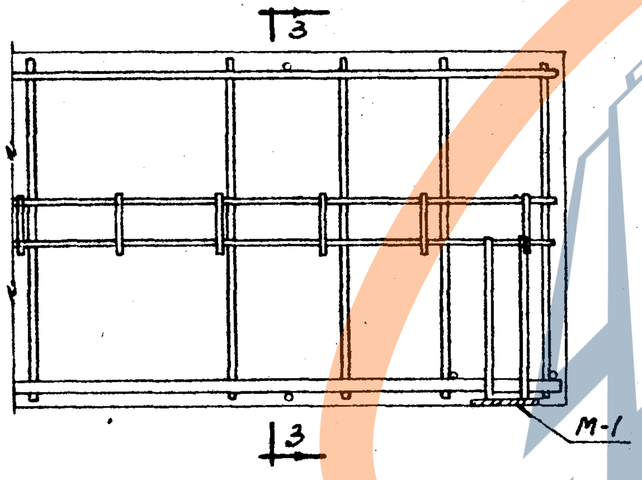

Узел А

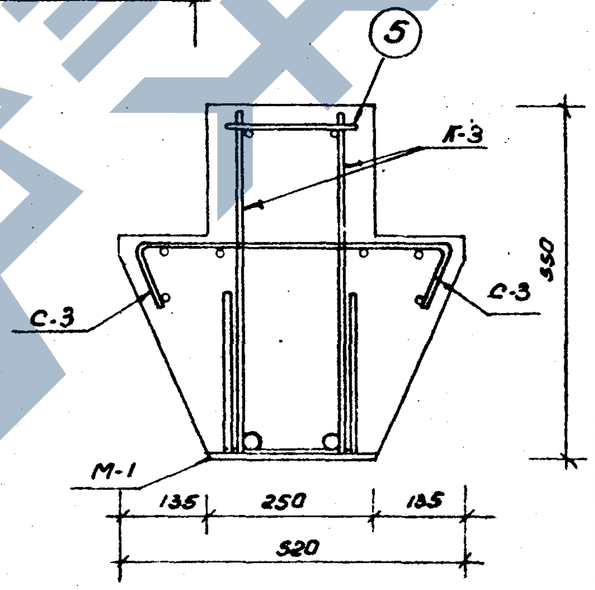

По 3-3

Примечания:

1. Стороны, отмеченные знаком ↑, должны иметь гладкую поверхность
2. Армирование см. лист 10.

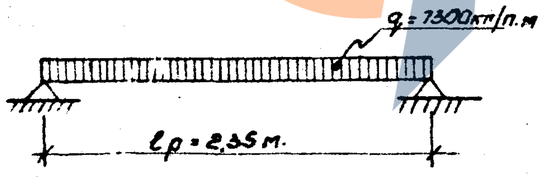

Расчетная схема

Ш 5587/4

Показатели на 1 изделие		
Вес изделия	кг.	1250
Объем бетона	м³	0,50
Вес стали	кг	33,5
Расход стали на 1м³ бетона	кг.	67,0
Марка бетона	—	200

Ригель РБ-3

ИИ41-3

Лист 9

Гипротис

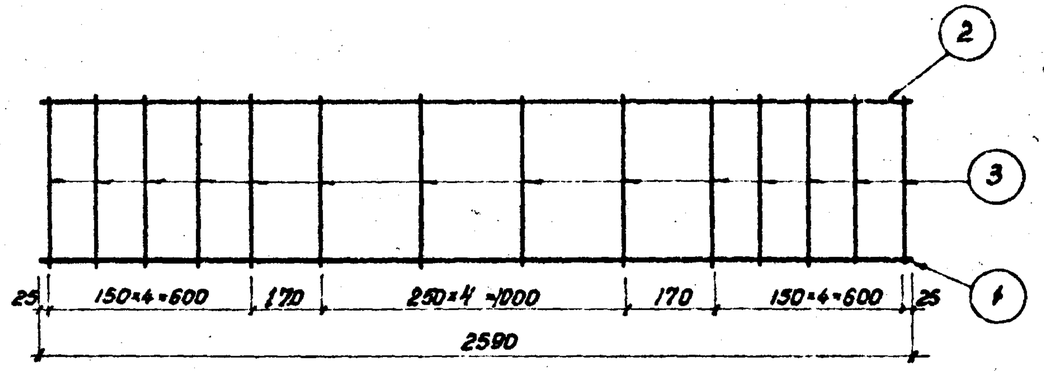

Каркас К-3

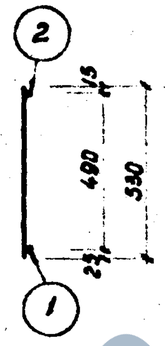

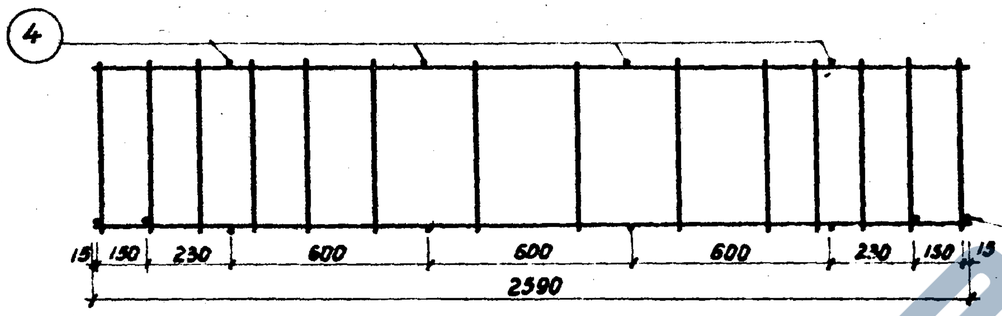

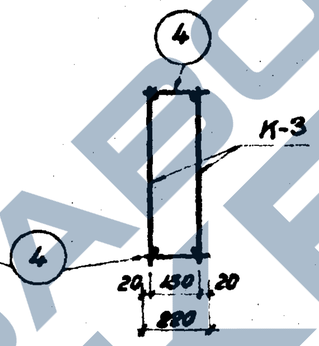

Пространственный каркас

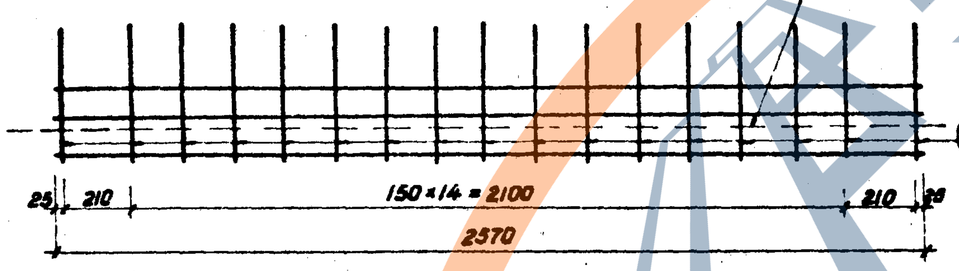

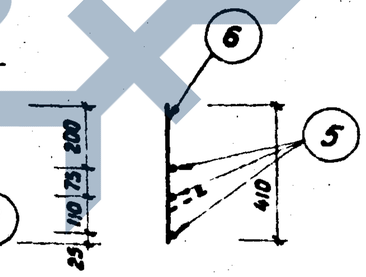

Сетка С-3

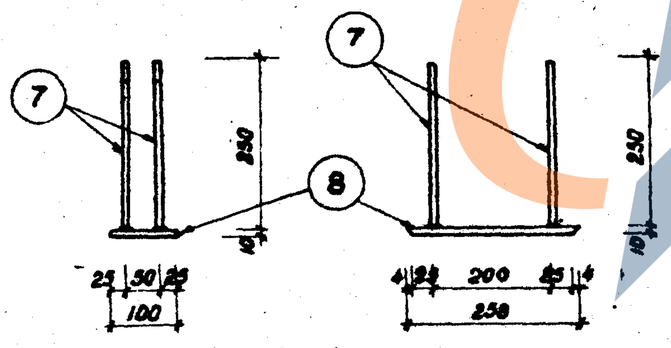

М-1

Спецификация арматуры

Марка	Кол. шт.	NN поз.	Сечение мм.	Длина стержня мм.	Кол. поз. шт.	Общая длина м.
К-3	2	1	ф20 пл	2590	1	5,2
		2	ф10	2590	1	5,2
		3	ф8	530	15	15,9
С-3	2	5	ф5т	2570	3	15,2
		6	ф5т	410	17	13,9
Отдельные стержни		4	ф10	220	12	2,6
М-1	2	7	ф10	250	4	2,0
		8	-10×100	258	1	0,5

Выборка арматуры

Наименование арматуры	Горяче-катаная периодического профиля ст 25Г2С	Сталь Ст.-3 Горячекатаная круглая			Прокат и полосовая	Проволока холоднотянутая низкоуглеродистая	Всего
Сечение, мм.	ф20пл	ф8	ф10		δ=10	ф5т	
Длина, м.	5,2	15,9	9,8		0,5	29,1	
Вес, кг.	12,8	6,3	6,0		3,9	4,5	33,5
Нормат. сопрот. $R^н_a$ кг/см²	4000	2400				5500	

Примечания:

1. Каркасы К-3 изготовляются при помощи точечной сварки в соответствии с ТУ 73-56; И-122-56.
2. Плоские каркасы объединяются в пространственные каркасы при помощи дополнительных стержней №4

Ригель РБ-3 (армирование)

ИИ-41-3

лист 10

https://zavodjbi.com/

https://zavodjbi.com/

Серия ИИ-41-9

ДЕРЕВЯННЫЕ ИЗДЕЛИЯ

ЗАВОД ЖБИ

https://zavodjbi.com/

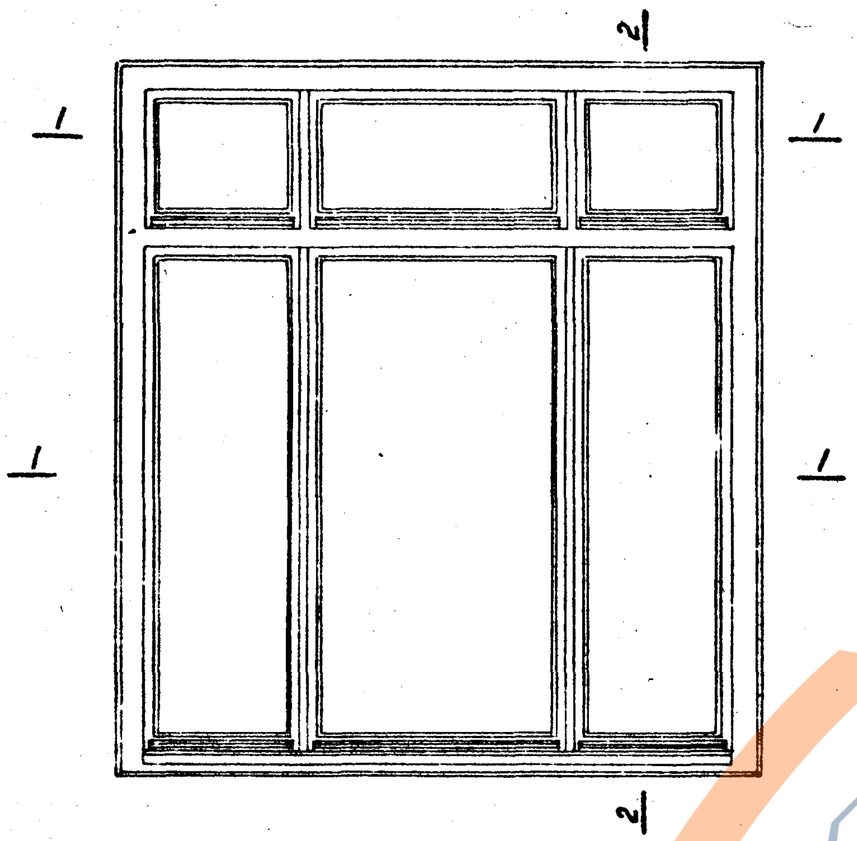

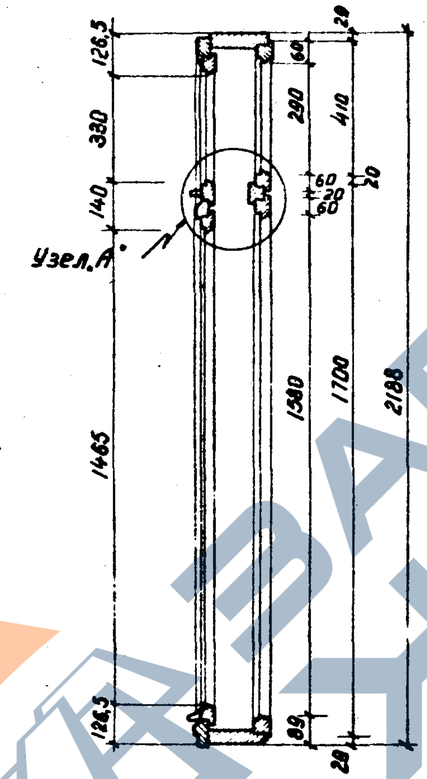

По 2-2

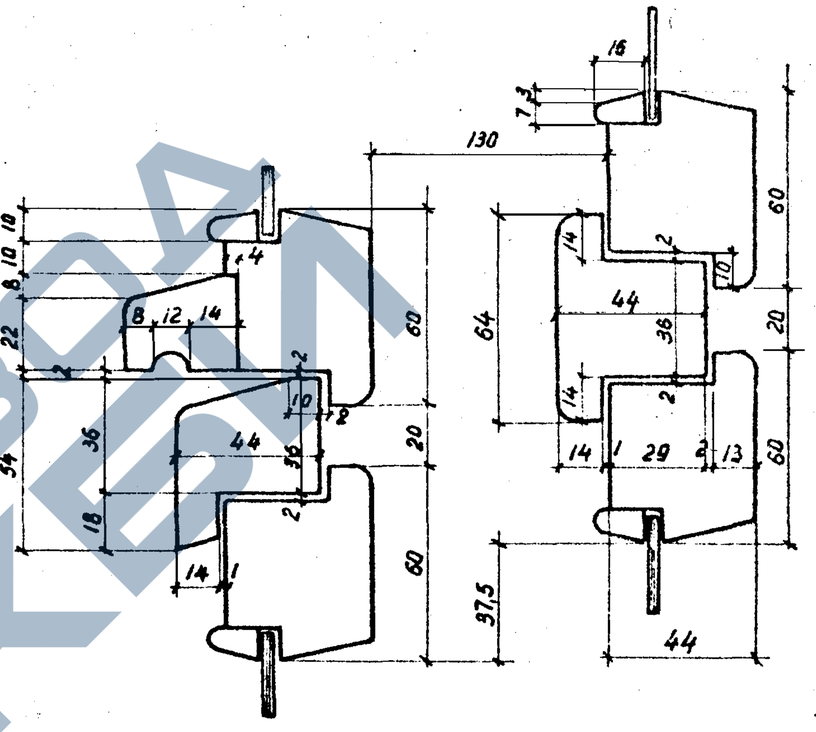

Узел „А"

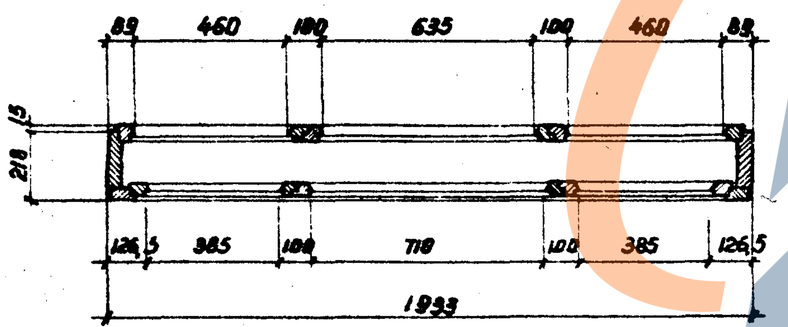

По 1-1

Примечание.

Детали переплетов и коробок приняты по ГОСТ 8671-58. Серия I

Расход древесины

На коробки ..... 0,120 м³

На переплеты ..... 0,129 м³

Итого оконный блок... 0,249 м³

Оконный блок ОБ-1.	ИИ-41-9
	Лист 1

Гипростис

https://zavodjbi.com/

Серия ИИ-41-04

ПЛИТЫ

https://zavodjbi.com/

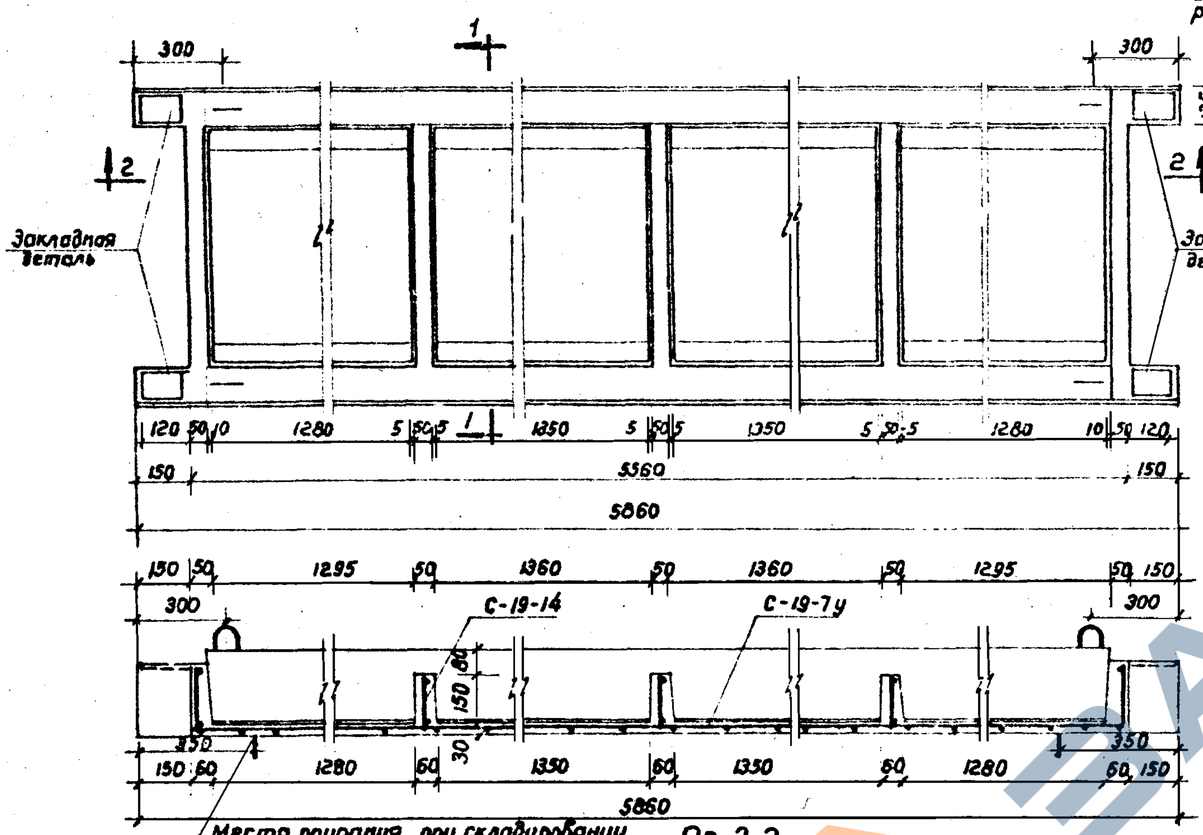

По 2-2

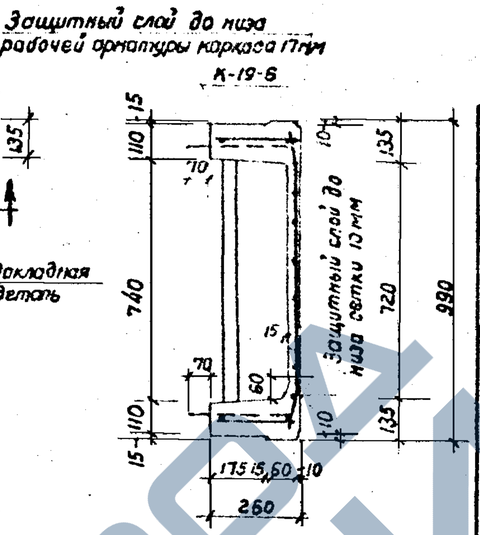

По 1-1

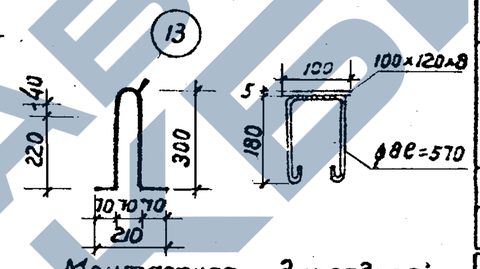

Монтажная петля

Закладная деталь

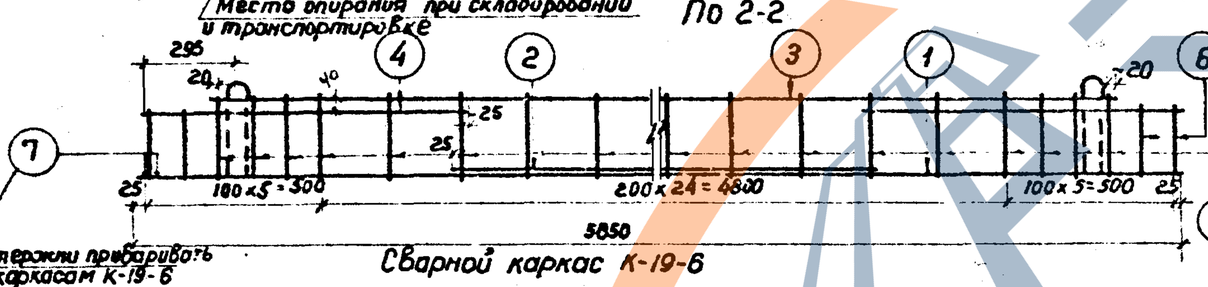

Сварной каркас К-19-6

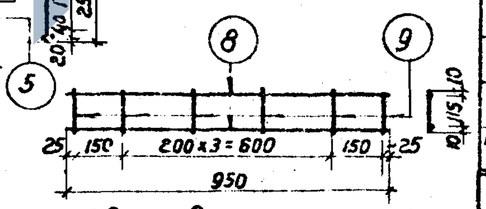

Сварной каркас К-19-14

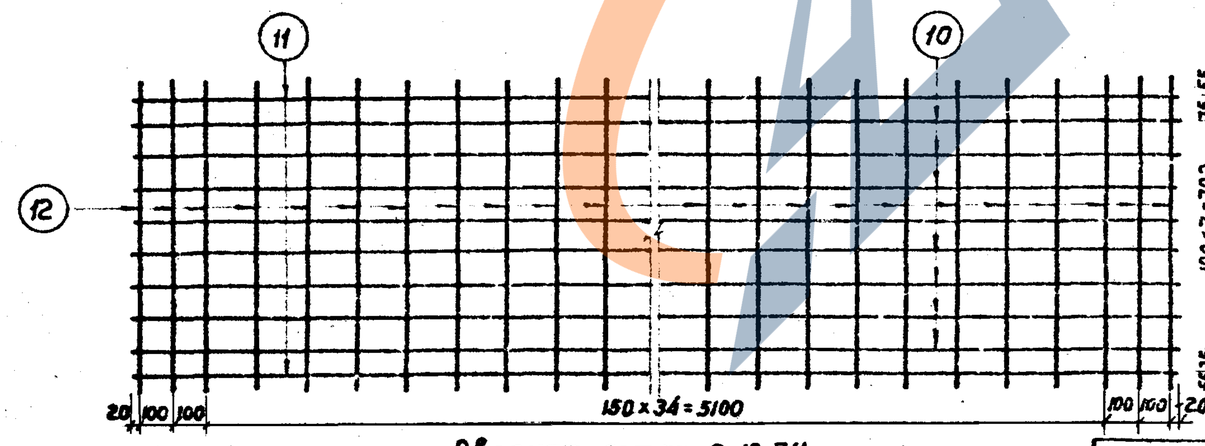

Сварная сетка С-19-7У

Спецификация арматуры

Марка	Кол. марок шт.	Поз.	Сечение мм	Длина стержня мм	Кол. поз. шт.	Общая длина м
К-19-6	2	1	ф 16 П	5850	2	23,4
		2	ф 12 П	4050	1	8,1
		3	ф 8 Т	5440	1	10.9
		4	ф 12 П	950	2	3,8
		5	ф 8 Т	250	31	15,5
		6	ф 8 Т	210	4	1.7
		7	ф 16 П	90	4	0,7
К-19-14	5	8	ф 6 Т	950	2	9,5
		9	ф 4 Т	135	6	4,0
С-19-7У	1	10	ф 6 Т	5540	8	44,3
		11	ф 10 П	5540	2	11.0
		12	ф 4 Т	960	39	37.4
Монтажная петля		13	ф 10	780	4	3.1
Закладная деталь			ф 10 / 100x20x6	570 /	4	2,3 / 0,48

Выборка арматуры

Наименование арматуры	Горячекатан. периодического профиля Сталь Ст-5			Холоднотянутая проволока			Горяч. кат. круг. Ст.3	Прок. кабел. сталь	Всего
Сечение мм	ф16П	ф12П	ф10П	ф8Т	ф6Т	ф4Т	ф10	100x20x6	
Длина м	24.1	11.9	11.0	28.0	53.8	41.4	5.4	0,48	
Вес кг	38.0	10.6	8.8	11.1	11.9	4.0	1.9	0,6	84.9
Нормативн. сопр. $R_a^н$ кг/см²	2800			4500		5500	2400		

Показатели на 1 изделие

Вес изделия	кг	1250
Объем бетона	м³	0,50
Вес стали	кг	84.9
Расход стали на 1м³ бетона	кг	169.8
Марка бетона	—	300

Примечания:

1. Панель ПТР-59-10а законструирована аналогично панели ПТР-59-10 каталога ШУ-03-02 и может изготовляться в той же форме.
2. Расчетная нагрузка по несущей способности $q = 1145$ кг/м².
3. Плоскость отмеченная знаком ↑ должна быть гладкой, подготовленной под шпаклевку.
4. Сварные каркасы и сетки выполнять по ТУ-73-56 и И-122-56 / НСПНХП

Панель ребристая ПТР-59-10а

ШУ-41-04

Лист-1

Гипропгис

https://zavodjbi.com/

Серия ИИ-41-05

МАРШИ И ПЛОЩАДКИ ЛЕСТНИЦ

https://zavodjbi.com/

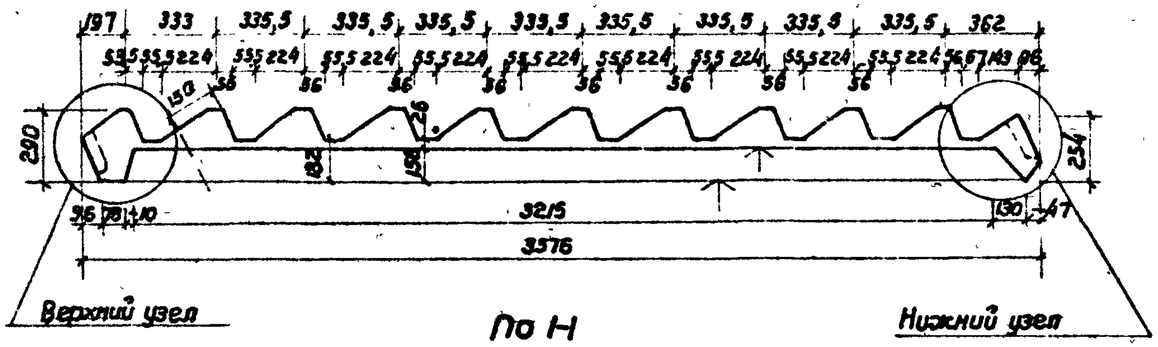

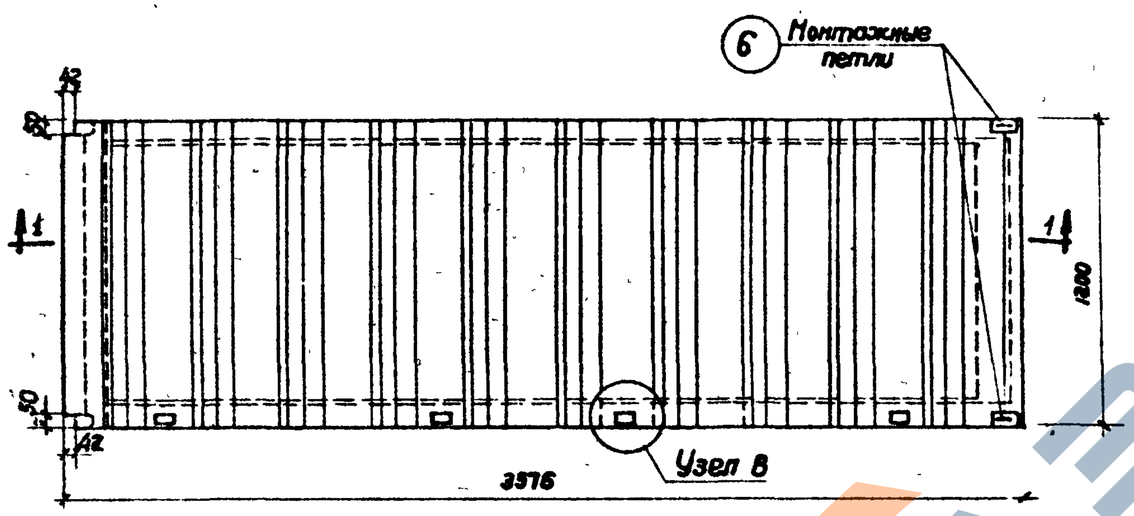

План лестничного марша

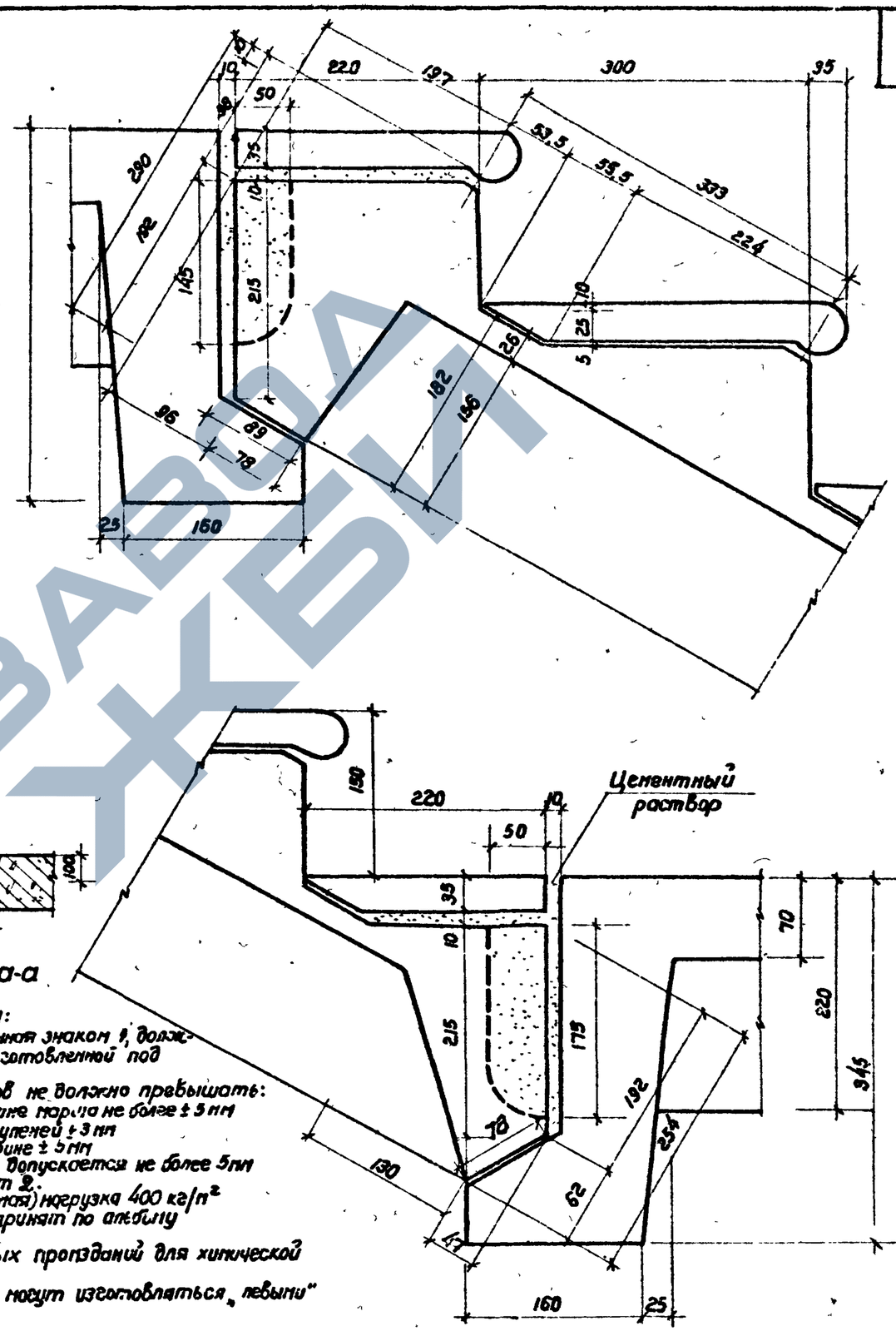

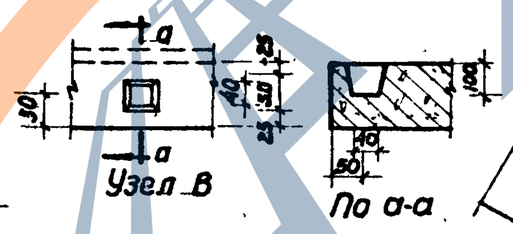

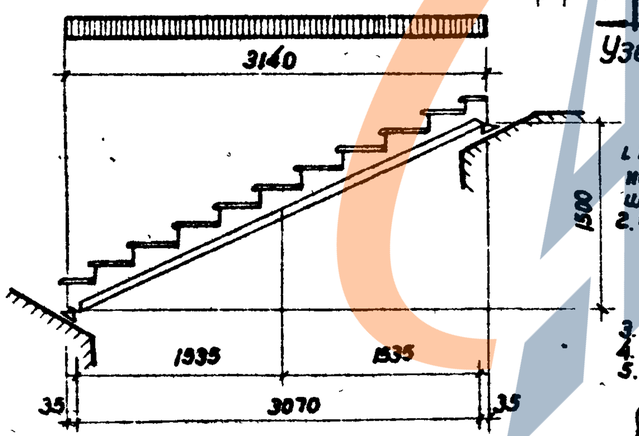

Расчетная схема

Примечания:

1. Плоскость, отмеченная знаком 1, должна быть гладкой, подготовленной под шпаклевку.
2. Отклонение размеров не должно превышать:
   а) по длине и ширине марша не более ± 5 мм
   б) по размерам ступеней ± 3 мм
   в) по высоте и ширине ± 5 мм
   г) смещение гнезд допускается не более 5 мм
3. Армирование см. лист 2.
4. Полезная (нормативная) нагрузка 400 кг/м²
5. Лестничный марш принят по альбому XI серии 1-82-РII (блоки многоэтажных перекрытий для химической промышленности).
6. Марши и проступи могут изготовляться „левыми" или „правыми".

Лестничный марш ЛМ	ИИ-41-05
	Лист 1

Гипротис 333

https://zavodjbi.com/

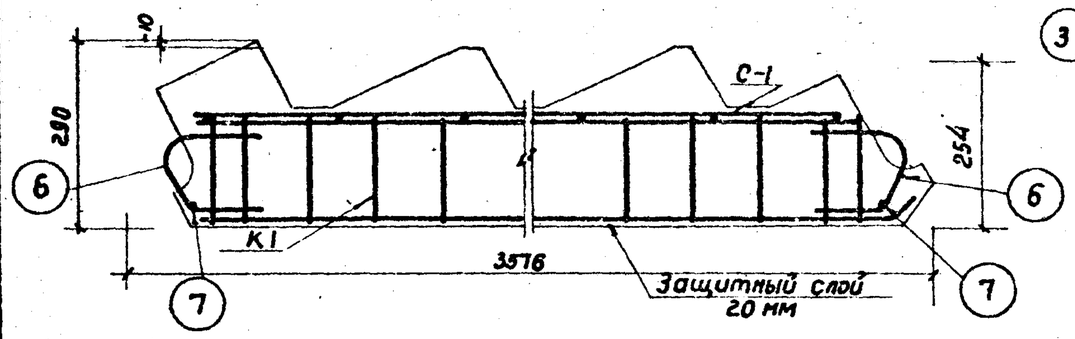

По 1-1

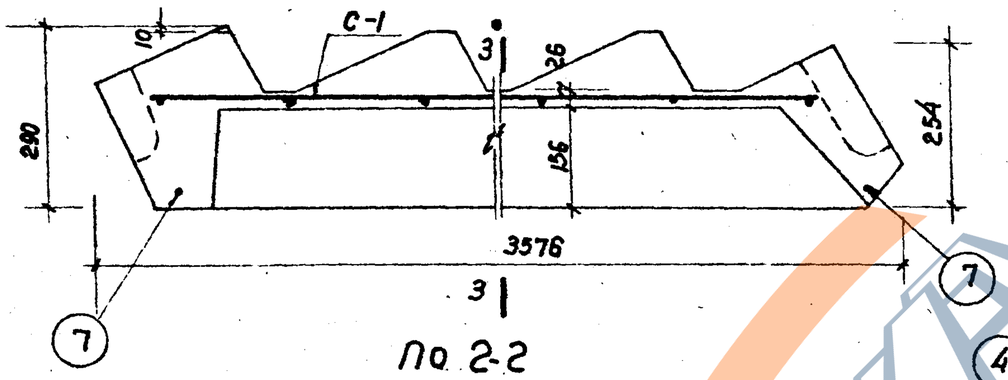

По 2-2

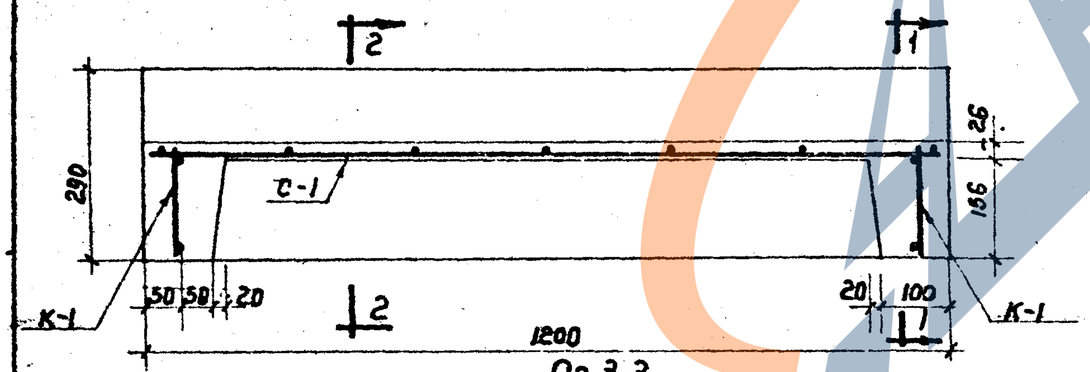

По 3-3

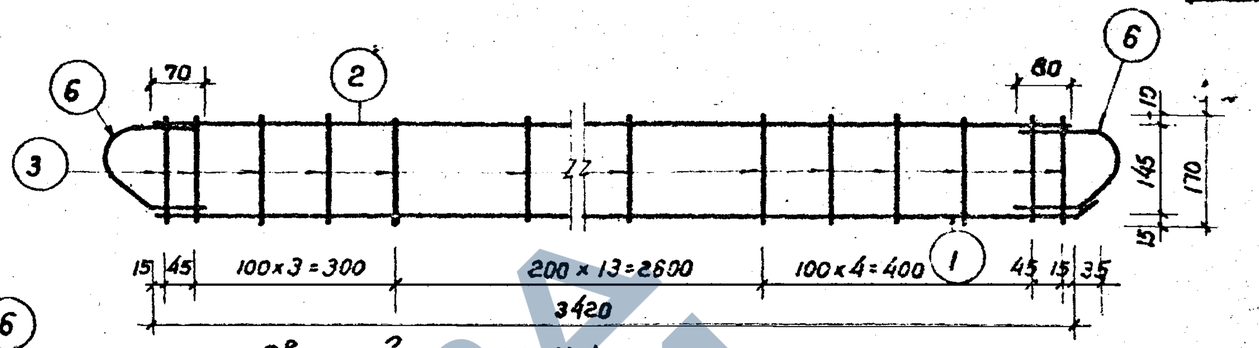

Сварной каркас К-1

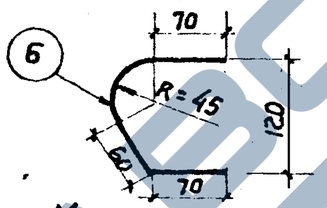

Монтажные петли

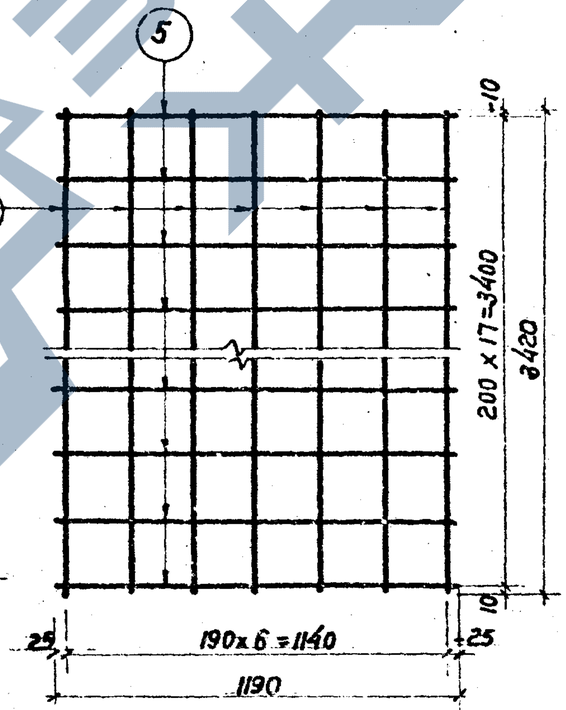

Сварная сетка С-1

Спецификация арматуры

Марка	Кол. марок шт.	№№ поз.	Сечение мм	Длина стержня мм	Кол. поз. шт.	Общая длина м
К-1	2	1	ф 18 пл	3480	1	7.0
		2	ф 8	3420	1	6.9
		3	ф 8	170	23	7.8
С-1	1	4	ф 5 т	3420	7	23.9
		5	ф 5 т	1190	18	21.4
Монтажные петли		6	ф 10	300	4	1.20
Отдельные стержни		7	ф 12 пл	1180	2	2.4

Выборка арматуры

Наименование арматуры	Горячекатаная перод. проф. 25Г2С		Круглая сталь Ст.3		Холоднотянутая проволока	Всего
Сечение, мм	ф18пл	ф12пл	ф10	ф8	ф5т	
Длина, м	7.0	2,4	1.20	14.7	45,4	
Вес, кг	13,9	2.1	0.7	5.8	7,0	29,5
Нормативное сопротивление $R_a^н$ кг/см²	4000		2400		5500	

Показатели на 1 изделие

Вес изделия	кг	1.14
Объем бетона	м³	0.456
Вес стали	кг	29,5
Расход стали на 1м³ бетона	кг	65
Марка бетона	—	200

Примечания:

1. Каркасы изготовляются при помощи точечной сварки в соответствии с ТУ на сварную арматуру для ж.б. конструкций (ТУ-73-56) и $\frac{И-122-56}{НСПМХП}$
2. Петли (поз.6) приваривают после изготовления каркаса К-1 при помощи дуговой сварки.

Армирование лестничного марша ЛМ

ИИ-41-05

Лист 2

Гипротис

https://zavodjbi.com/

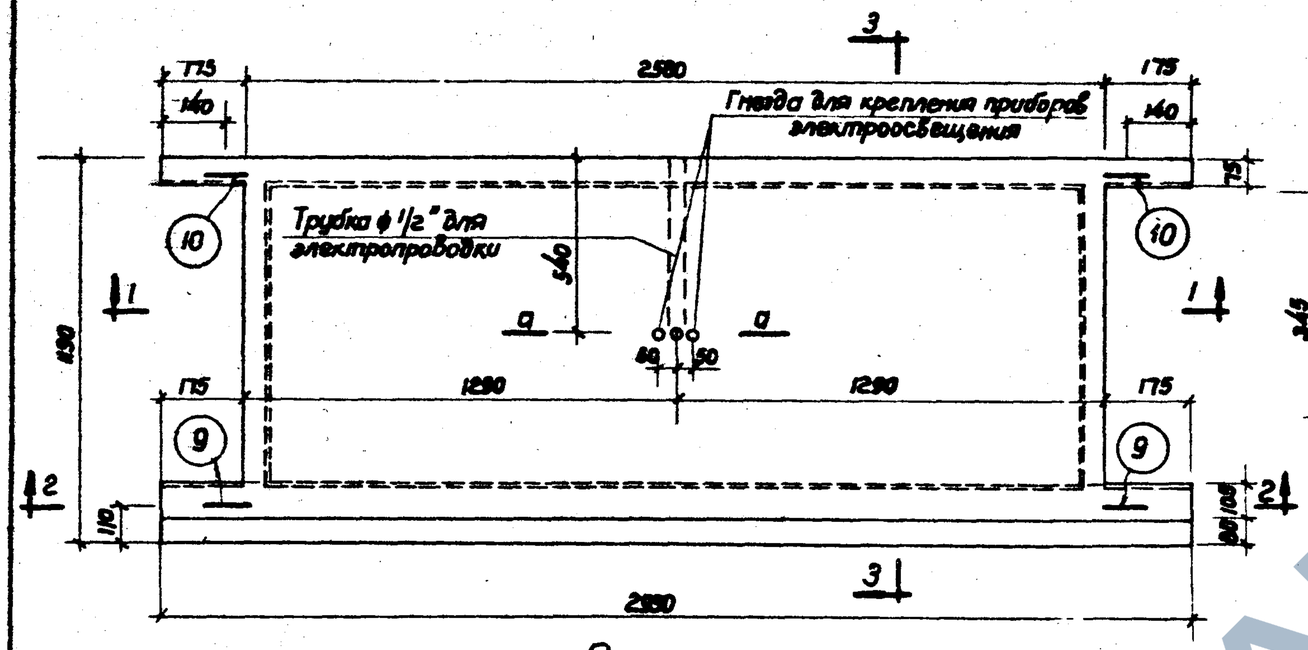

План

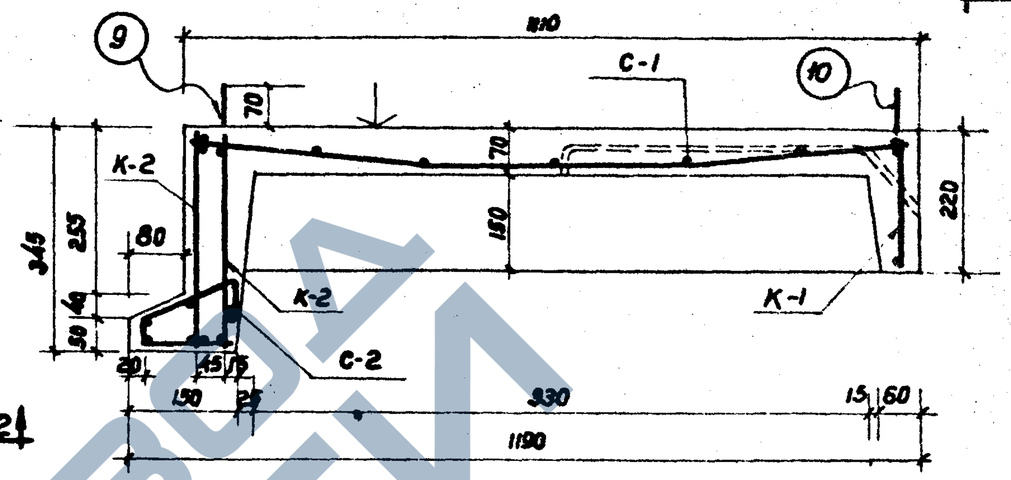

По 3-3

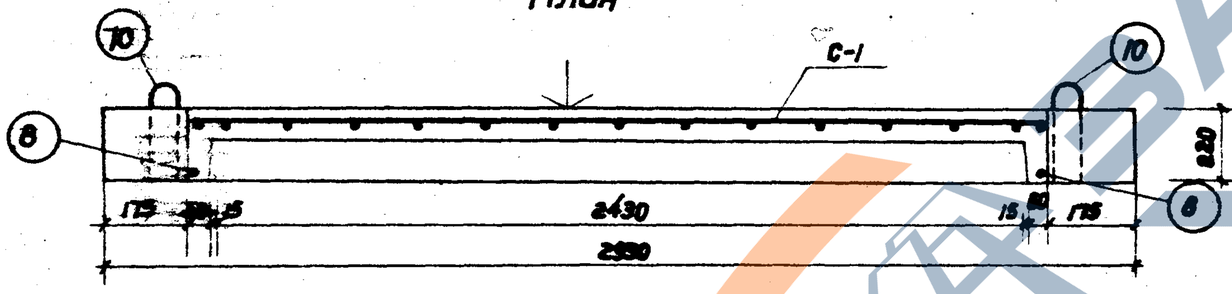

По Н

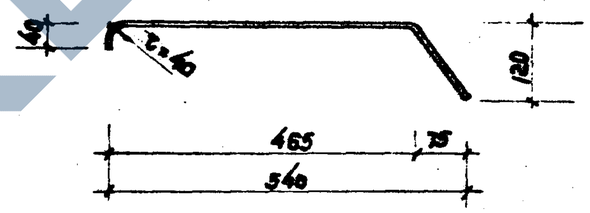

Трубка 1/2"
(стеклянная или металлическая)

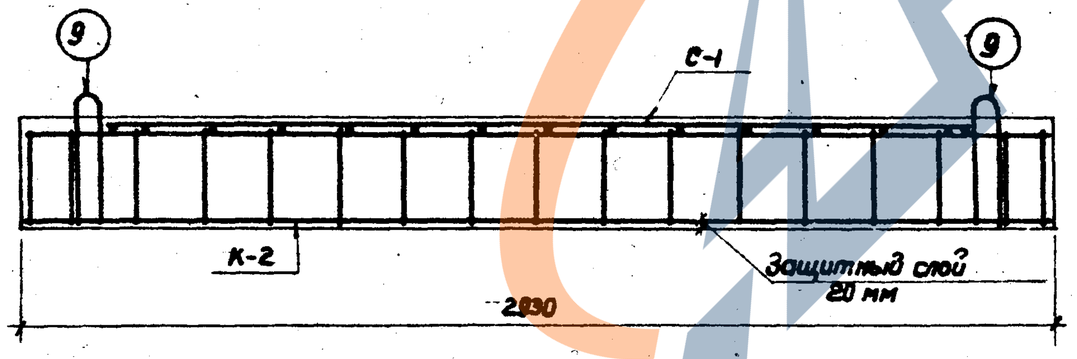

По 2-2

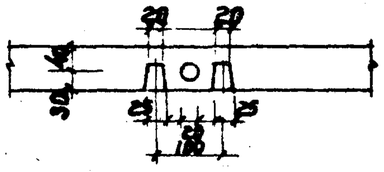

По а-а

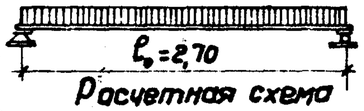

Расчетная схема

Расчетная нагрузка:
Для ребра под маршем 2500 кг/пм
Для простенного ребра 652 кг/пм
Полезная нагрузка (Нормативная) 400 кг/м²

Примечания:

1. Отклонения размеров не должны превышать указанных величин.
2. Поверхность, отмеченная знаком ✓, должна быть шлифованной без царапин и искривлений.
3. Армирование см. лист 4
4. Лестничная площадка принята по аналогии с площадкой приведенной в серии 1-82 Р II (блоки многоэтажных промзданий для химической промышленности).

Ш 5587/4

Лестничная площадка ЛП	ИИ-41-05
	Лист 3

ЗАВОД ЖБИ

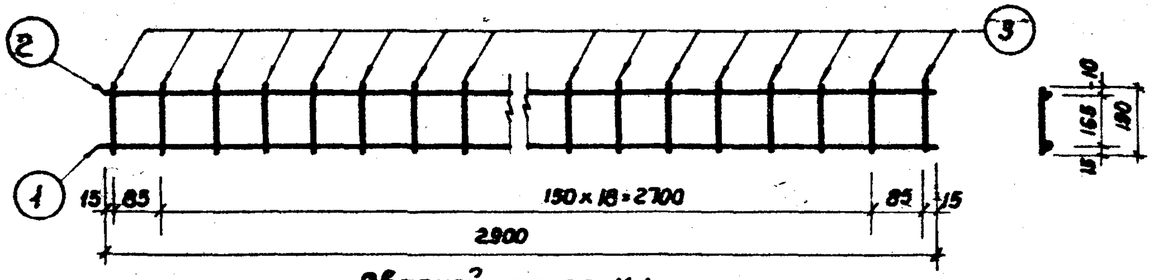

Сварной каркас К-1

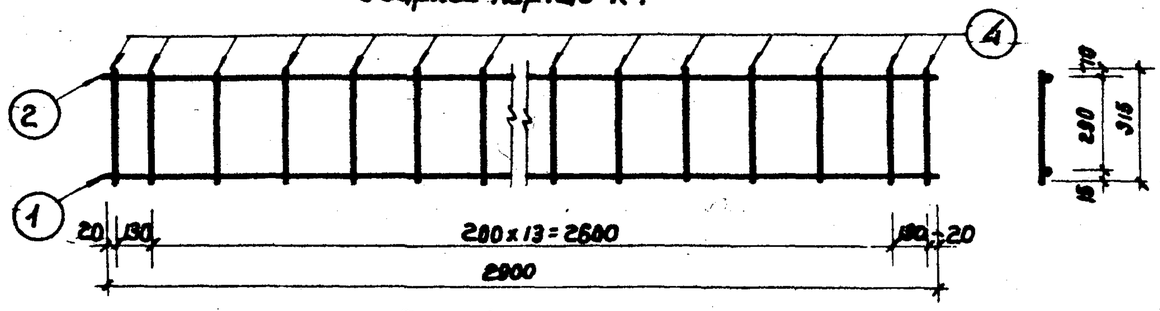

Сварной каркас К-2

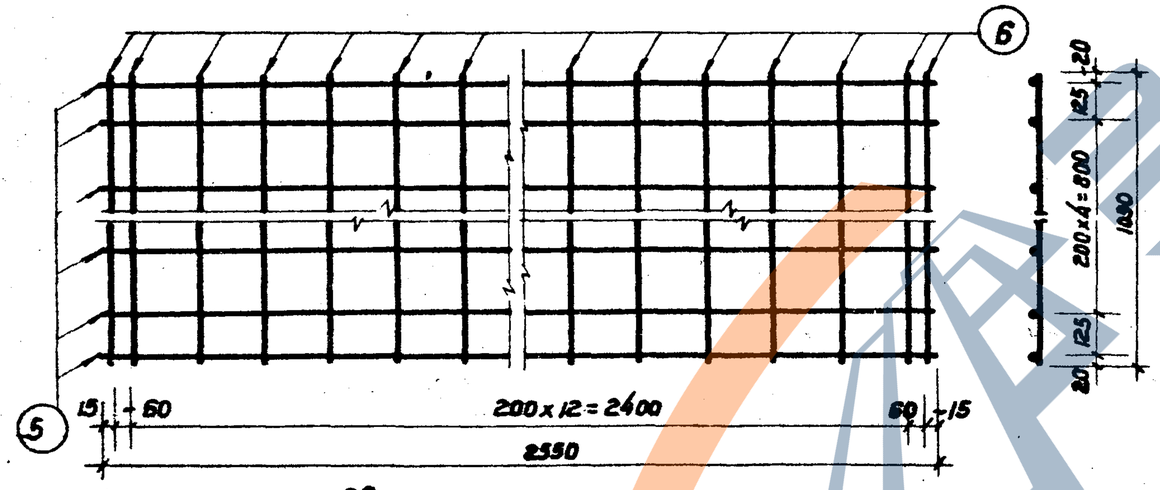

Сварная сетка С-1

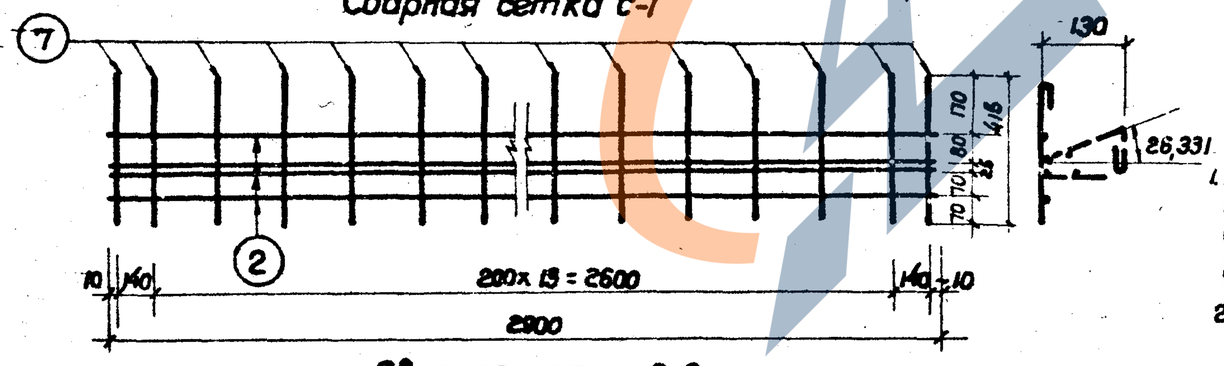

Сварная сетка С-2

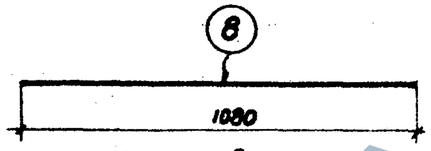

Отдельный стержень

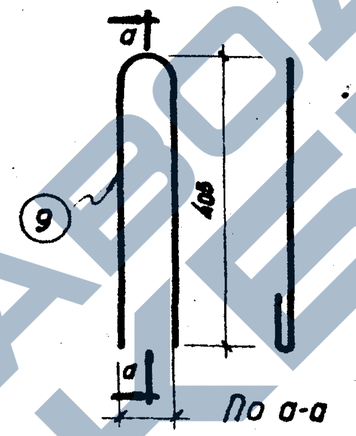

Монтажная петля

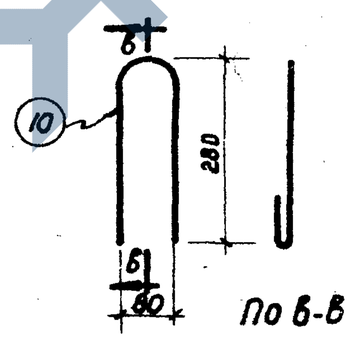

Монтажная петля

Примечания:

1. Каркасы изготовляются при помощи точечной сварки в соответствии с ТУ на сварную арматуру для железобетонных конструкций (ТУ-73-56) и $\frac{И-122-56}{НСПМХП}$
2. Петли заводятся за нижнюю арматуру каркаса.

Спецификация арматуры

Марка	Кол. марок шт.	Поз.	Сечение мм	Длина стержня мм	Кол. поз. шт.	Общ. длина м
К-1	1	1	ф14 пл	2900	1	2,9
		2	ф6 Т	2900	1	2,9
		3	ф6 Т	190	21	4,0
К-2	2	1	ф14 пл	2900	1	5,8
		2	ф6 Т	2900	1	5,8
		4	ф6 Т	315	16	10,1
С-1	1	5	ф6 Т	2550	7	17,8
		6	ф6 Т	1090	15	16,4
С-2	1	2	ф6 Т	2900	4	11,6
		7	ф6 Т	415	16	6,7
Отдельные стержни		8	ф10 пл	1080	2	2,2
Монтажные петли		9	ф10	1040	2	2,1
		10	ф10	790	2	1,6

Выборка арматуры

Наименование арматуры	Горячекатаная периодического профиля 25 ГС		Круглая сталь ст. 3	Холоднотянутая проволока	Всего
Сечение, мм	ф14 пл	ф10 пл	ф10	ф6 Т	—
Длина, м.	8,7	2,2	3,7	75,3	
Вес, кг.	10,5	1,4	2,3	16,7	31,0
Нормативное сопротивление $R_н^{II}$ кг/см²	4000		2400	4500	—

Показатели на 1 изделие

Вес изделия	кг	860
Объем бетона	м³	0,344
Вес стали	кг	30,8
Расход стали на 1м³ бетона	кг	88,5
Марка бетона	—	200

Армирование лестничной площадки ЛП

ИИ-41-05

Лист 4

Гипростанк

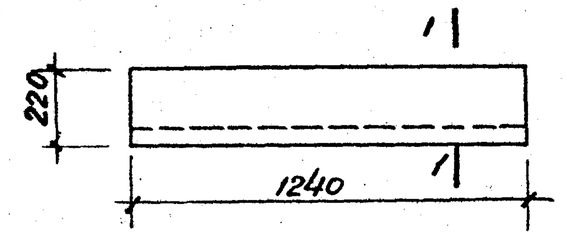

ПМ-2

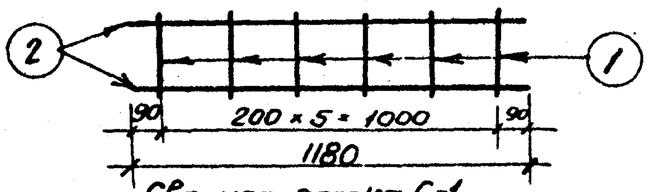

Сварная сетка С-1

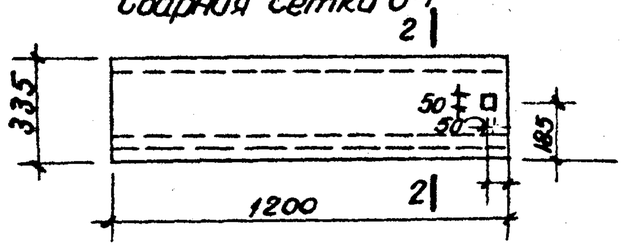

ПМ-1; ПМ-1А

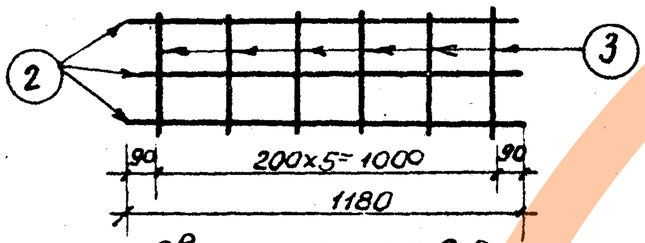

Сварная сетка С-2

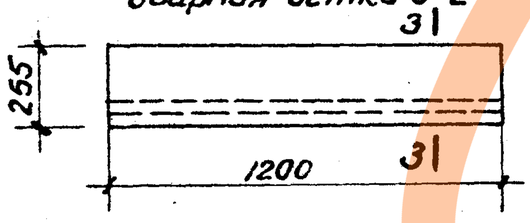

ПМ-3

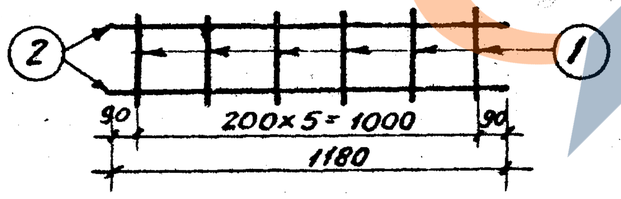

Сварная сетка С-1

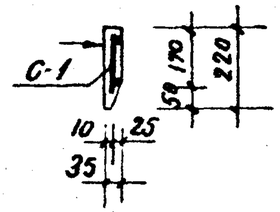

По 1-1

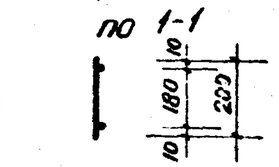

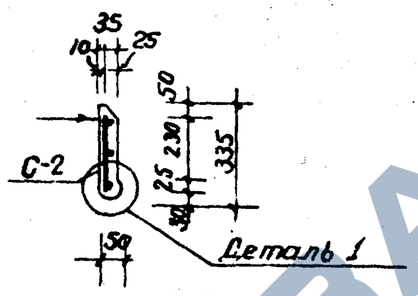

По 2-2

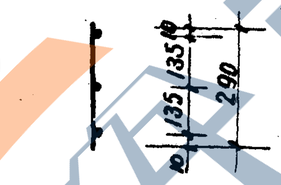

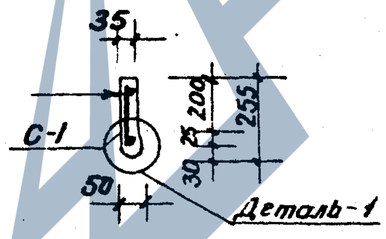

По 3-3

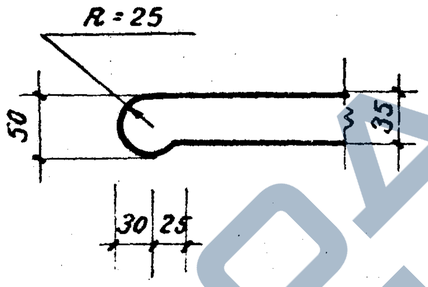

Деталь 1

Спецификация арматуры

Марка изделия	Марка сеток	Кол. марок шт.	NN поз.	Сечение мм	Длина стержня мм	Кол. поз. шт.	Общая длина м
ПМ-2	С-1	1	1	ф 3т	200	6	1,2
			2	ф 3т	1180	2	2,4
ПМ-1 ПМ-1А	С-2	1	3	ф 3т	290	6	1,7
			2	ф 3т	1180	3	3,5
ПМ-3	С-1	1	1	ф 3т	200	6	1,2
			2	ф 3т	1180	2	2,4

Выборка арматуры

Марка изделия	ПМ-2	ПМ-1; ПМ-1А	ПМ-3
Наименован. арматуры	Холоднотянутая проволока		
Сечение, мм	ф 3т	ф 3т	ф 3т
Длина, м	360	5,30	3.60
Вес, кг	0,196	0,294	0,196
Нормативное сопротивление $R^{нд}_{сеч}$	5500		

Примечания:

1. Верхняя поверхность проступи, отмеченная знаком ▼, должна быть шлифованной, без царапин и искривлений
2. Сварные сетки изготавливаются при помощи точечной сварки в соответствии с ТУ на сварную арматуру для железобетонных конструкций (ТУ-73-56) и $\frac{И-122-56}{МСПМ×П}$
3. Проступи могут изготовляться „левые" и „правые"

Показатели на 1 изделие

Марка изделия		ПМ-2	ПМ-1 ПМ-1А	ПМ-3
Вес изделия	кг	22	35	28
Объем бетона	$м^3$	0,009	0,014	0,011
Вес стали	кг	0,2	0,3	0,2
Расход стали на $1м^3$ бет.	кг	21,8	20,7	17,8
Марка бетона	-	200	200	200

Проступи марша ПМ-1; ПМ-1А; ПМ-2; ПМ-3

ИИ-41-05

Лист 5

Типпроект

https://zavodjbi.com/
ЗАВОД ЖБИ

https://zavodjbi.com/

Серия ИИ-41-09

ДЕРЕВЯННЫЕ ИЗДЕЛИЯ

ЗАВОД ЖБИ

Зак 5527/4

https://zavodjbi.com/

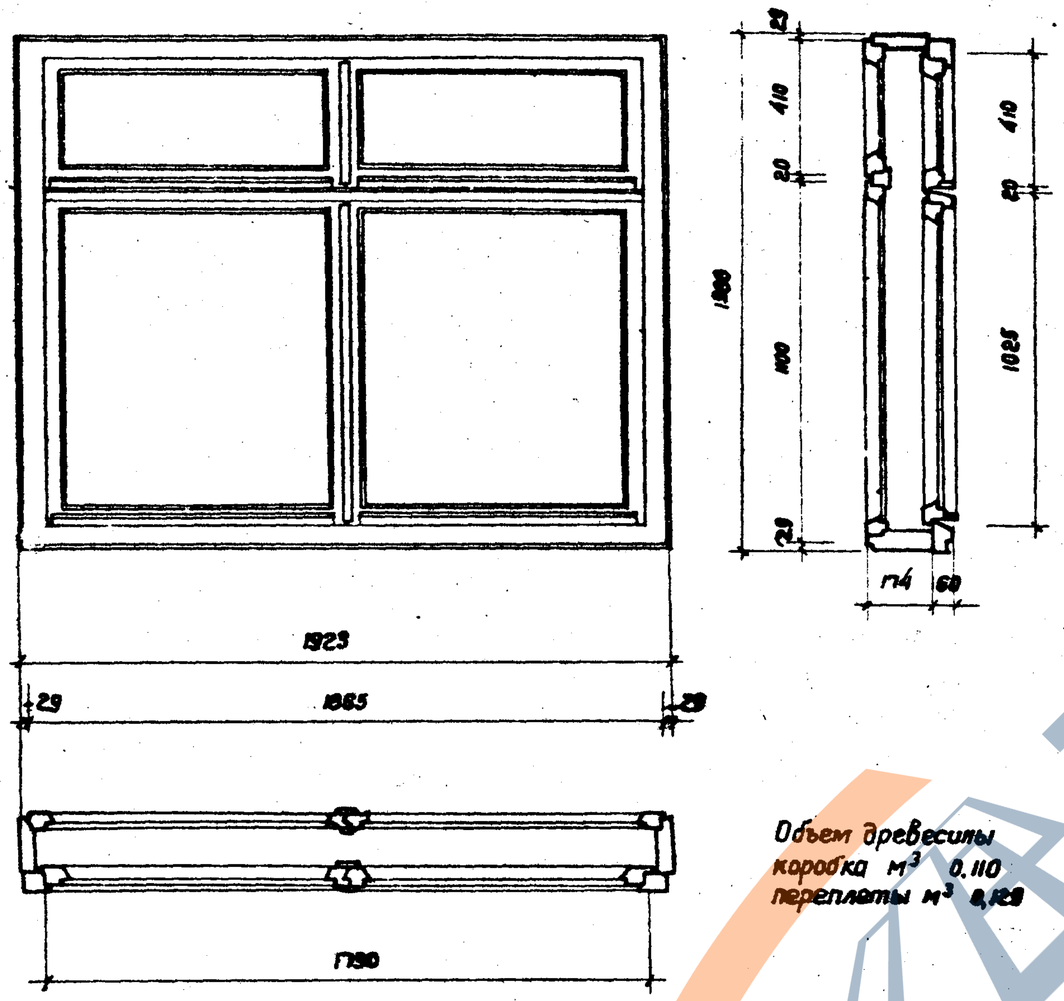

Оконный блок 06-37у

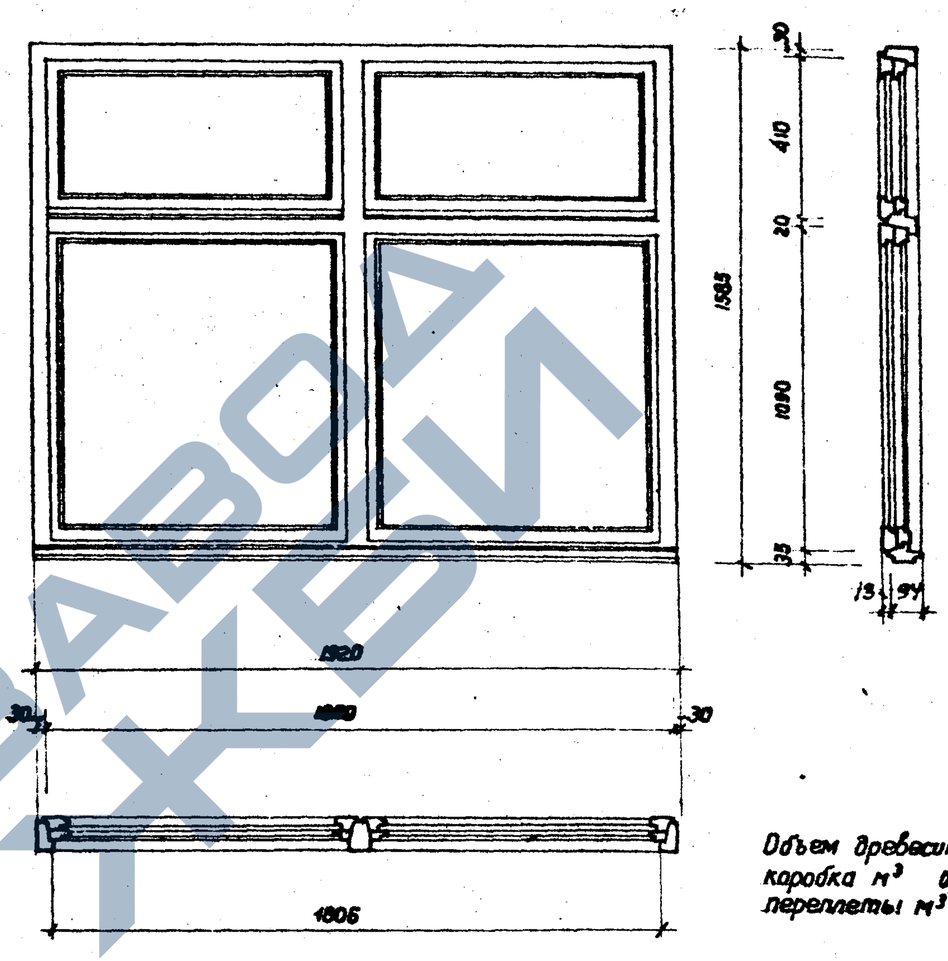

Оконный блок 06-69у

Примечание:
Оконные блоки 06-37у и 06-69у разработаны применительно ГОСТ-8780-58

Оконные блоки 06-37у, 06-69у	ШИ-41-09
	Лист 1

Ин 5584/4

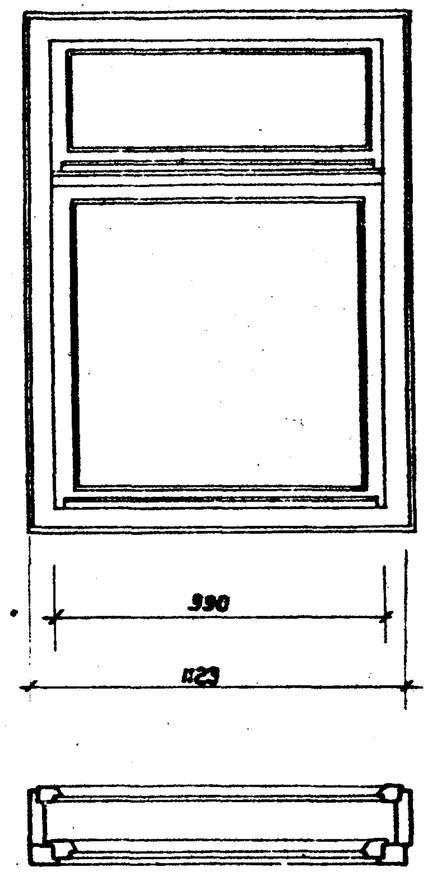

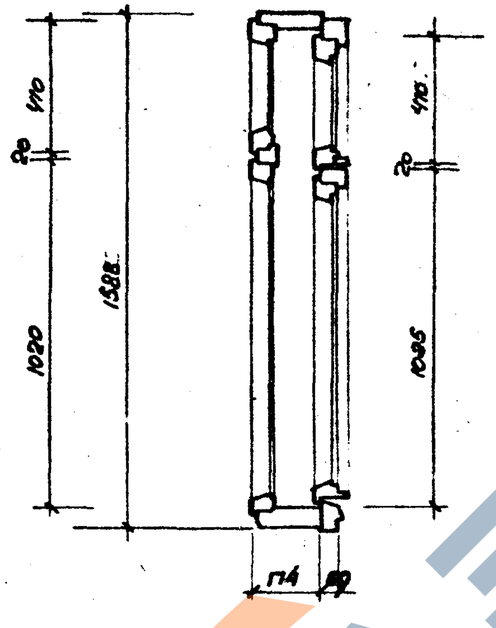

Объем древесины
Коробка $м^3$ 0,085
Переплеты $м^3$ 0,068

Оконный блок ОБ-33у

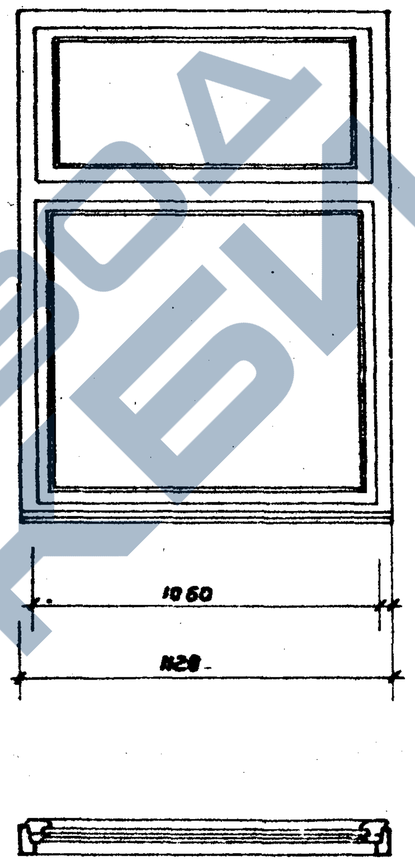

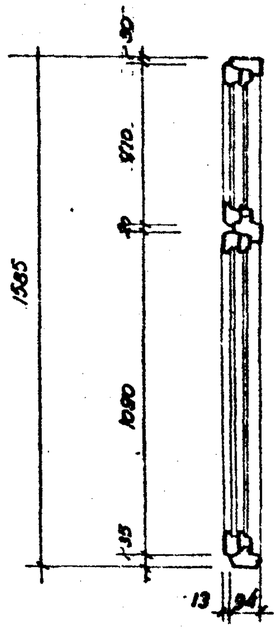

Объем древесины
Коробка $м^3$ 0,041
Переплеты $м^3$ 0,042

Оконный блок ОБ-65

Примечания:

Оконные блоки ОБ-33у и ОБ-65у разработаны применительно ГОСТ 8780-58.

Оконные блоки ОБ-33у и ОБ-65у	ИИ 41-09
	Лист 2

https://zavodjbi.com/

https://zavodjbi.com/

Серия ИИ-41-10

МЕТАЛЛИЧЕСКИЕ ИЗДЕЛИЯ

ЗАВОД ЖБИ

5597/4

https://zavodjbi.com/

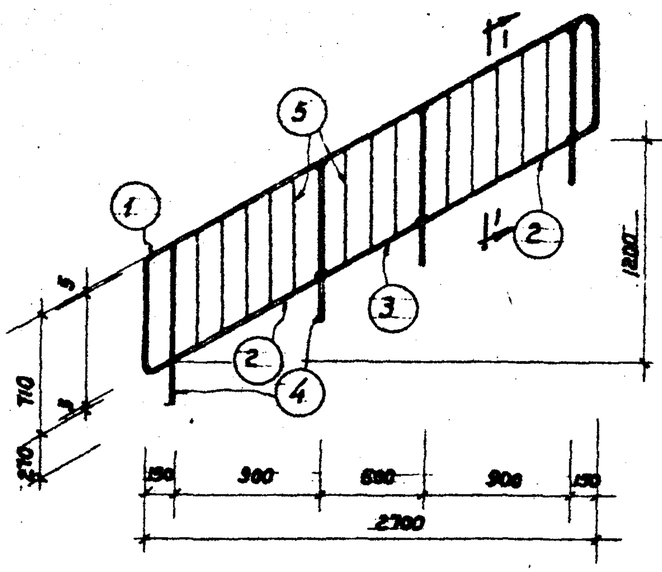

МОЛ-1

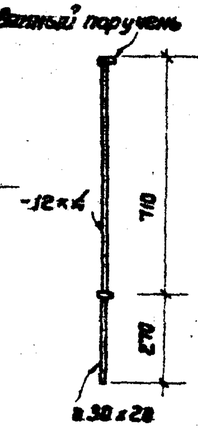

По Н

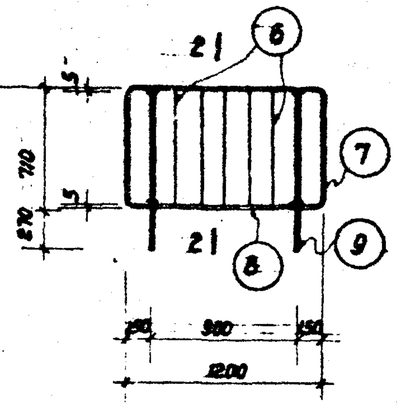

МОЛ-2

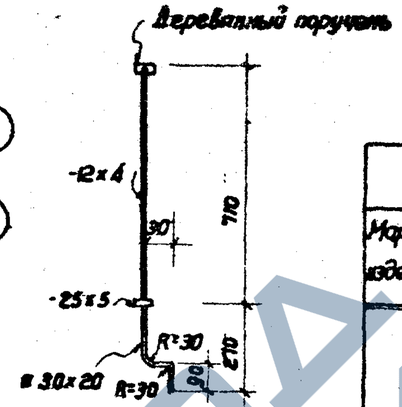

По 2-2

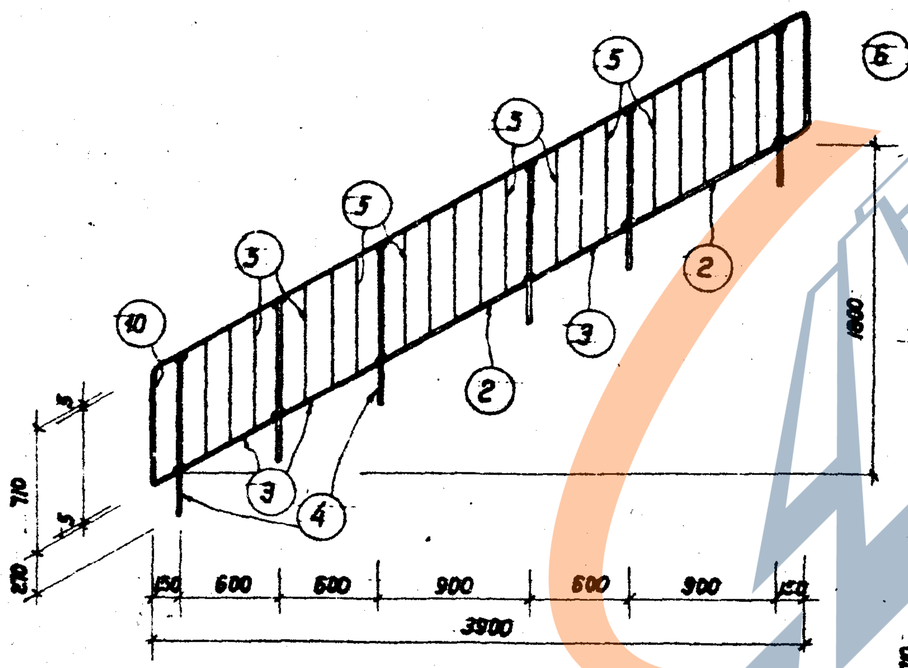

МОЛ-3

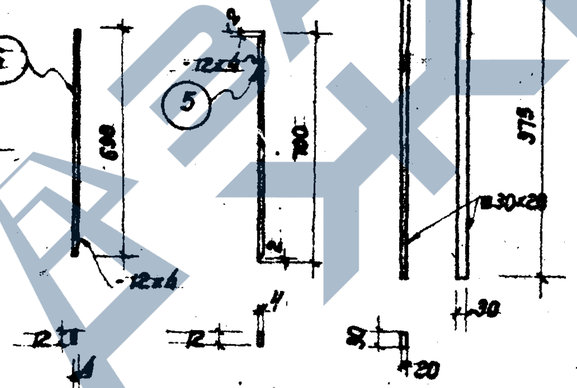

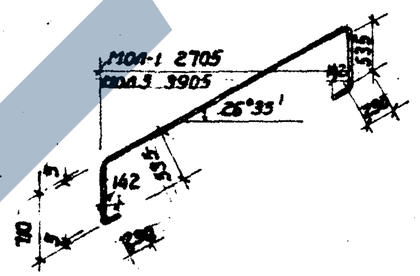

Габаритная схема позиции 1-9

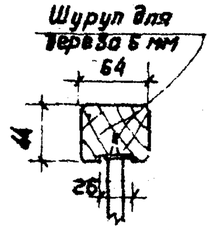

Деталь крепления деревянного поручня.

Спецификация стали на ограждения лестничной клетки

Марка изделия	Кол. марок шт	№ поз.	Сечение мм	Длина стержня мм	Кол. поз. шт.	Общая длина м	Вес общий кг
МОЛ-1		1	-25×5	4760	1	4,76	4,66
		2	-25×5	983	2	1,97	1,94
		3	-25×5	648	1	0,64	0,64
		4	в20×30	975	4	3,9	18,36
		5	-12×4	700	13	9,10	3,39
					Всего:		29,00
МОЛ-2		7	-25×5	2910	1	2,91	2,85
		8	-25×5	880	1	0,89	0,88
		9	в20×30	1063	2	2,13	10,0
		6	-12×4	698	5	3,50	1,30
					Всего:		15,03
МОЛ-3		10	-25×5	6070	1	6,07	5,95
		2	-25×5	983	2	1,97	1,94
		3	-25×5	648	3	1,94	1,92
		4	в20×30	975	6	5,85	27,34
		5	-12×4	700	19	13,30	4,94
					Всего:		42,1

Примечания:

1. Сварные швы приварки поз. 4 9 - 6 мм, все остальные швы - 4 мм.
2. Сварка эл-ов ограждений может производится без специально просверленных для этой цели отверстий.
3. Материал позиций 4 - Ст.-3, остальных позиций - Ст-0.
4. Размеры даны в мм.
5. Ограждения выполнены аналогично ограждениям каталога ИИ-03-03.

Ограждения лестниц МОЛ-1; МОЛ-2; МОЛ-3	ИИ-41-10
	Лист 1

ЗАВОД ЖБИ

https://zavodjbi.com/

ЦЕНТРАЛЬНЫЙ ИНСТИТУТ ТИПОВЫХ ПРОЕКТОВ
УПРАВЛЕНИЯ ПЛАНИРОВАНИЯ ПРОЕКТНЫХ И НАУЧНО-
ИССЛЕДОВАТЕЛЬСКИХ РАБОТ И ОРГАНИЗАЦИИ
ТИПОВОГО ПРОЕКТИРОВАНИЯ ГОССТРОЯ СССР

Москва, Б-66, Спартаковская ул. 2а, корпус В
Сдано в печать 3 II 1964 г
Заказ № 823 Тираж 200 экз.
Цена 1р29 к

https://zavodjbi.com/