https://zavodjbi.com/

ГОСКОМИТЕТ ПО ГРАЖДАНСКОМУ СТРОИТЕЛЬСТВУ И АРХИТЕКТУРЕ ПРИ ГОССТРОЕ СССР
ЦНИИЭП жилища

УД
9.1-2

СЕРИЯ 85

КИРПИЧНЫЕ ЖИЛЫЕ ДОМА С ПОПЕРЕЧНЫМИ НЕСУЩИМИ СТЕНАМИ

ЧАСТЬ 9

УЗЛЫ И ДЕТАЛИ

РАЗДЕЛ 9.1-2

МОНТАЖНЫЕ УЗЛЫ И ДЕТАЛИ НИЖЕ ОТМЕТКИ ±0.00

11347-13
Цена ~~50-27~~
0-34

ЗАВОД ЖБИ

https://zavodjbi.com/

https://zavodjbi.com/

ЦЕНТРАЛЬНЫЙ ИНСТИТУТ ТИПОВОГО ПРОЕКТИРОВАНИЯ
ГОССТРОЯ СССР

Москва, А-445, Смольная ул., 22

Сдано в печать V 1980 года

Заказ № 7512 Тираж 1700 экз

https://zavodjbi.com/

Серия 85
кирпичные жилые дома с поперечными несущими стенами

Часть 9
Узлы и детали
Раздел 9.1-2
Монтажные узлы и детали ниже отметки ±0.00

Содержание

Наименование чертежа	№№ листов	№№ стр	Наименование чертежа	№№ листов	№№ стр.
Заглавный лист	1	1			
Наружные входы в подполье	2	2			
Сечения 11-11 ÷ 18-18	3	3			
Сечения 19-19 ÷ 27-27	4	4			
Планы входов В-1.1, В-1.2. Разрезы 2-2, 3-3	5	5			
Планы входов В-2.1, В-2.2. Разрез 5-5	6	6			
Детали перекрытий и полов	7	7			

https://zavodjbi.com/

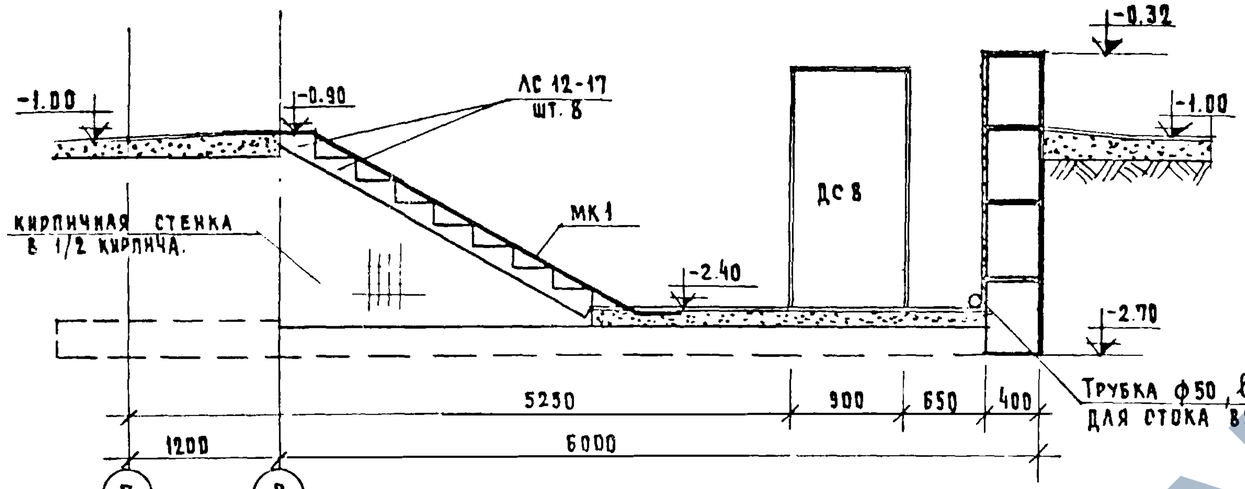

29 - 29

Вход в колясочную

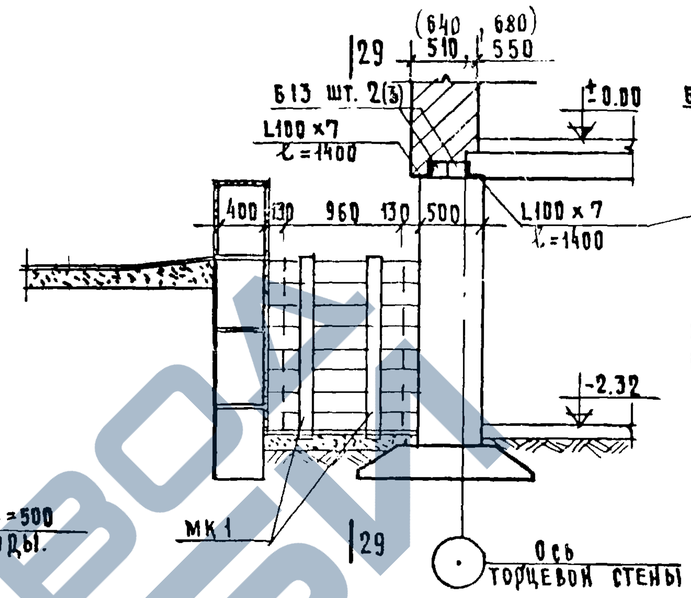

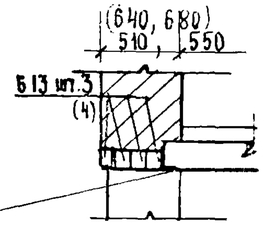

ВАРИАНТ КЛАДКИ ИЗ ПОЛНОТЕЛОГО КИРПИЧА

28 - 28

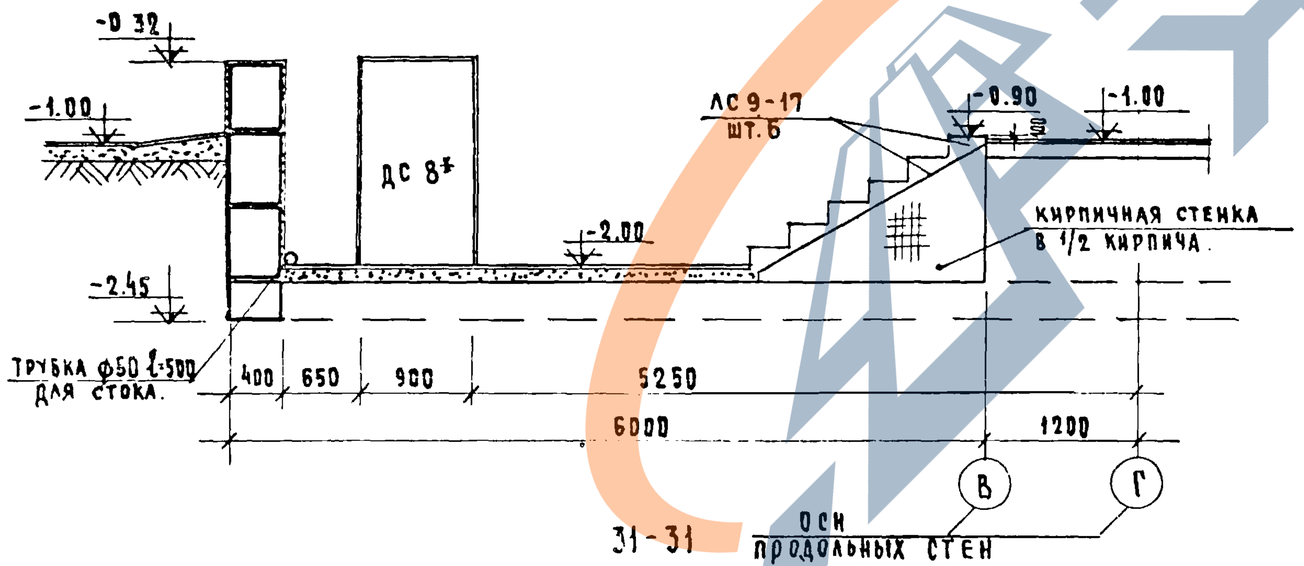

31 - 31

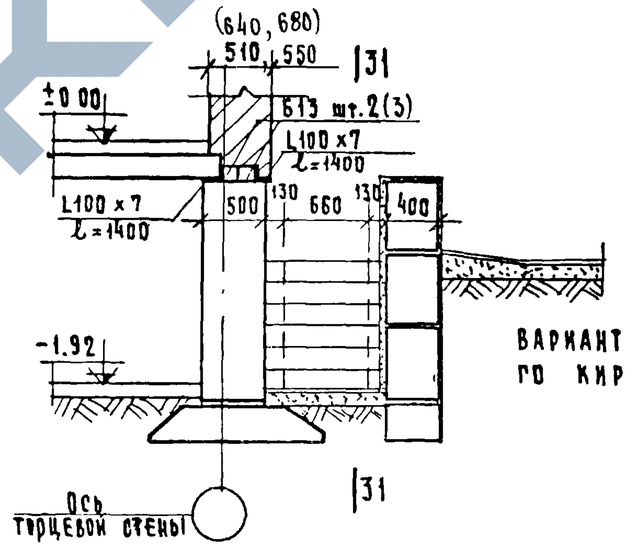

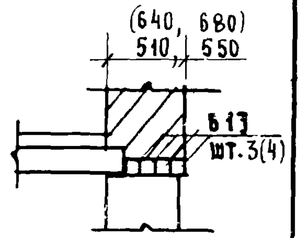

ВАРИАНТ КЛАДКИ ИЗ ПОЛНОТЕЛОГО КИРПИЧА.

30 - 30

ПРИМЕЧАНИЕ

1. Наружную поверхность стены, соприкасающуюся с грунтом покрыть горячим битумом за 2 раза.
2. Внутреннюю поверхность входа оштукатурить цементным раствором и побелить.
3. Входные двери ДС8 и ДС8* обить железом с наружной стороны.

1971	НАРУЖНЫЕ ВХОДЫ В ПОДПОЛЬЕ	СЕРИЯ 85	ЧАСТЬ 9	ЛИСТ
			РАЗДЕЛ 9.1-2	2

11347-13 3

ЗАВОД ЖБИ

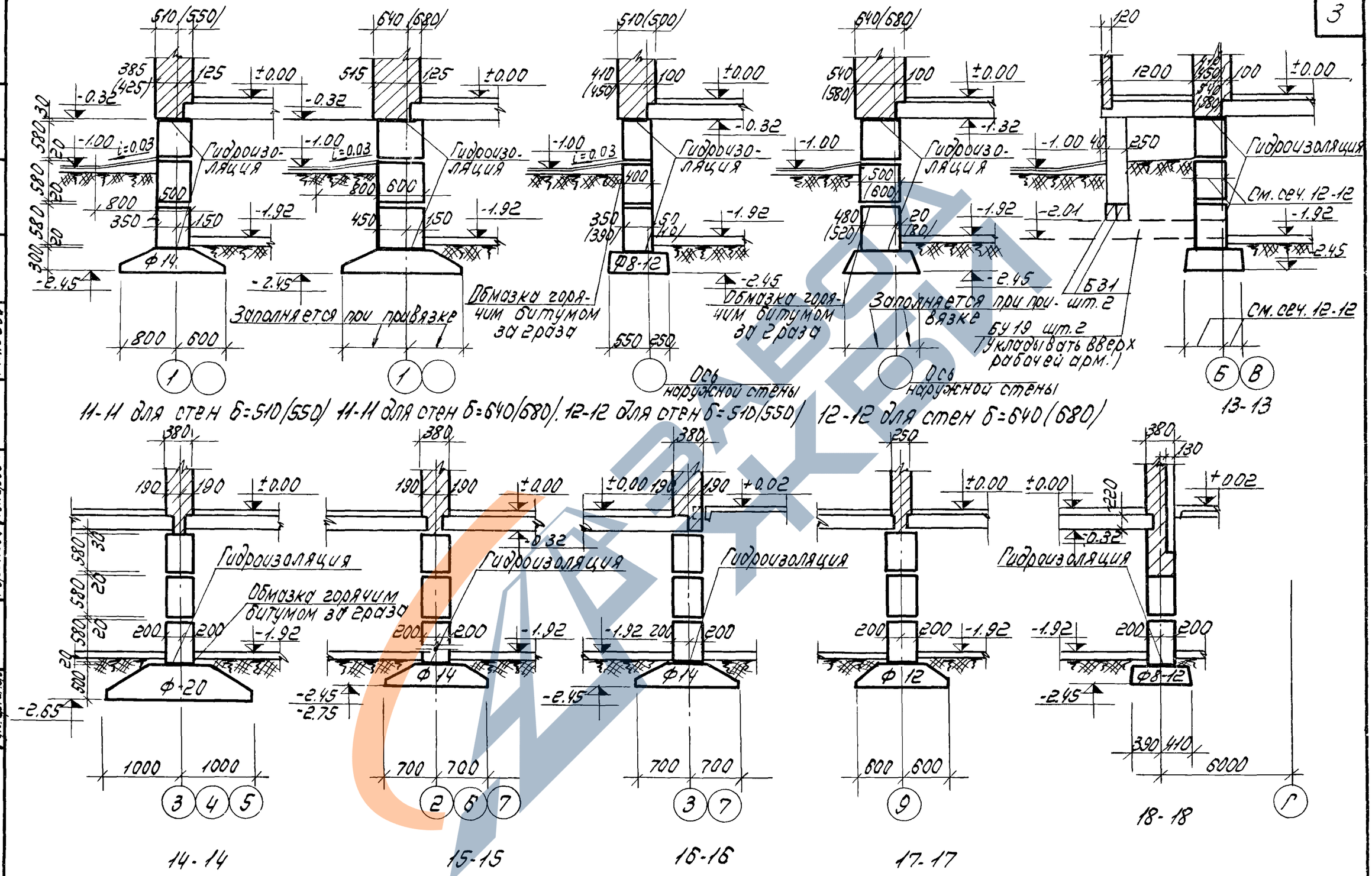

1971	Сечения 11-11 ÷ 18-18	Серия 85	Часть 9 Раздел 9.1-2	Лист 3

11347-13 4

Пров. Коп. Петрук

ЦНИИЭП инженерных сооружений

Гл. инж. пр. Самойлов; Гл. арх. пр. Цукерман; Рук. гр. Москвин; Ст. инж. Терехова; Инж. Князева; Инж. Колодяжный

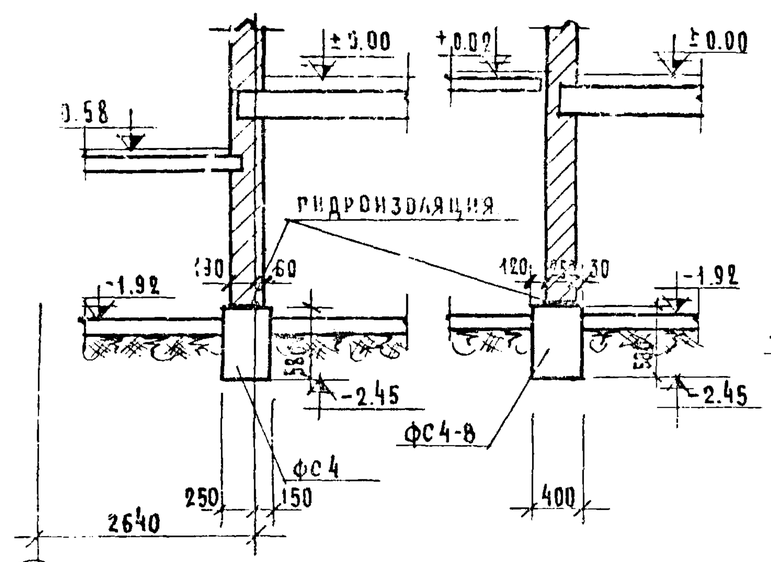

19-19 20-20

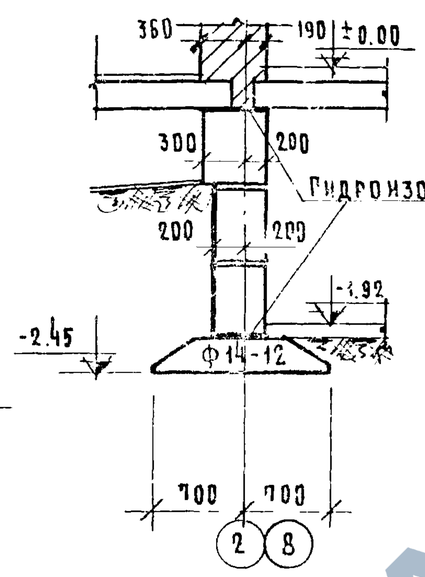

21-21 δ=510 (550)
640 (680)

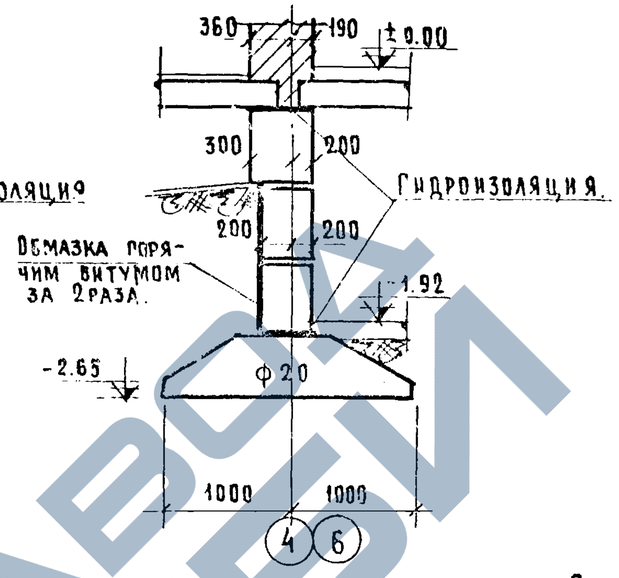

22-22 δ=510 (550)
640 (680)

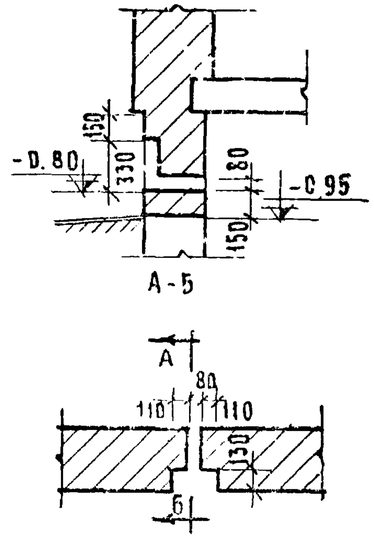

Деталь ниши поливочного крана

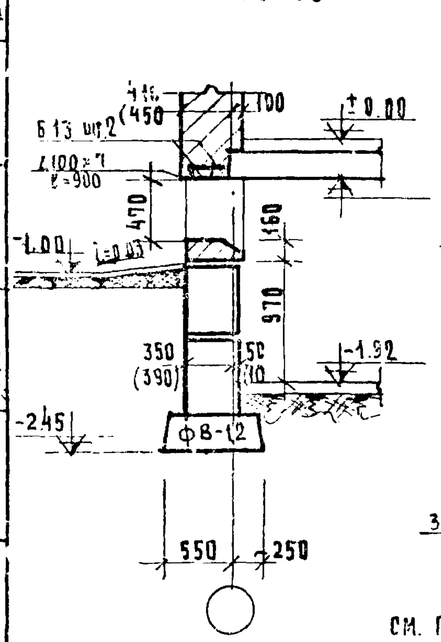

23-23
Для стен δ=510 (550)

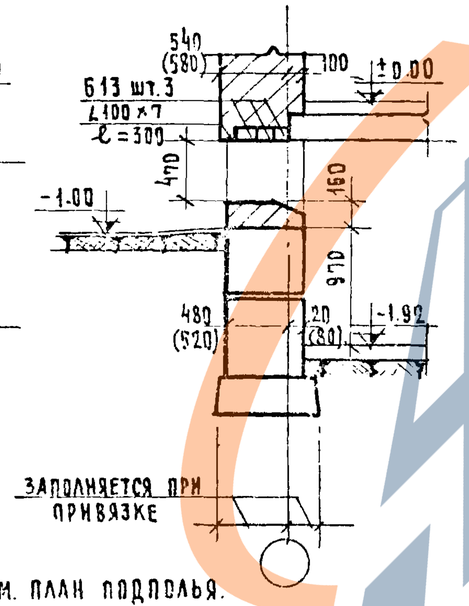

23-23
Для стен δ=640 (680)

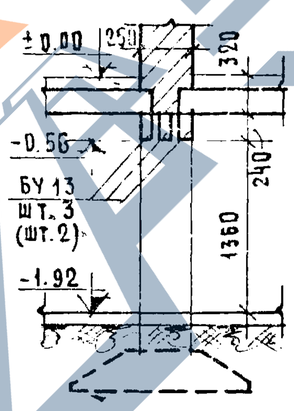

24-24

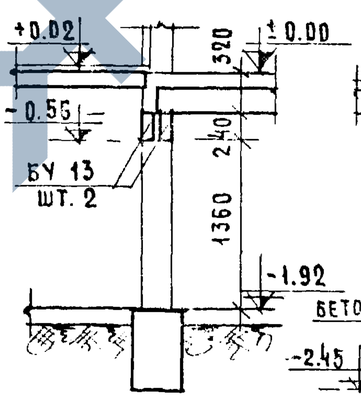

25-25

См. план подполья

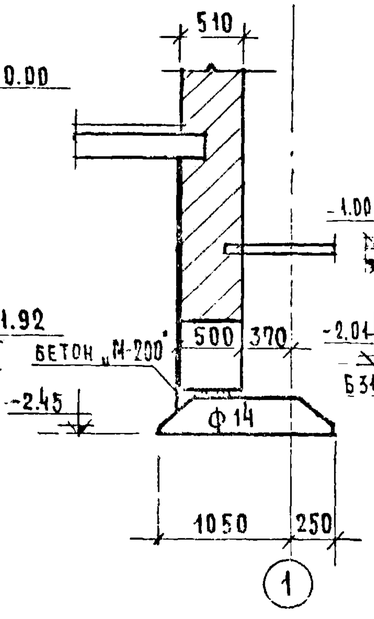

26-26

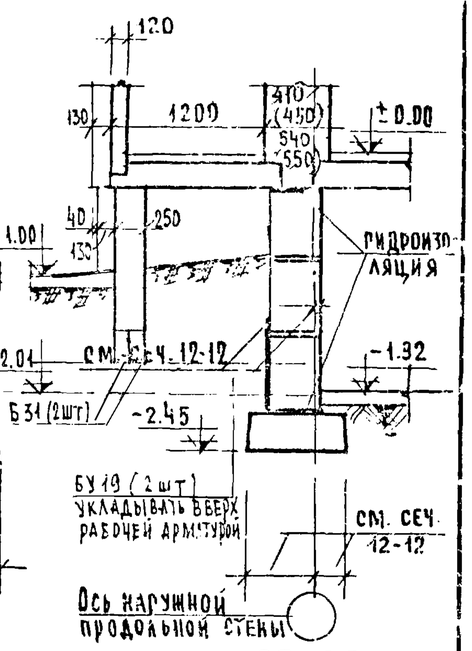

27-27

1971	Сечения 19-19 ÷ 27-27	Серия 85	Часть 9 / Раздел 9.1-2	Лист 4

11347-13 5

Гл. инж. пр. Гл. арх. пр. Рук. гр. внж. Жилища — Шкерман, Князева, Терехова, Масеева, Копыровал

Взамен

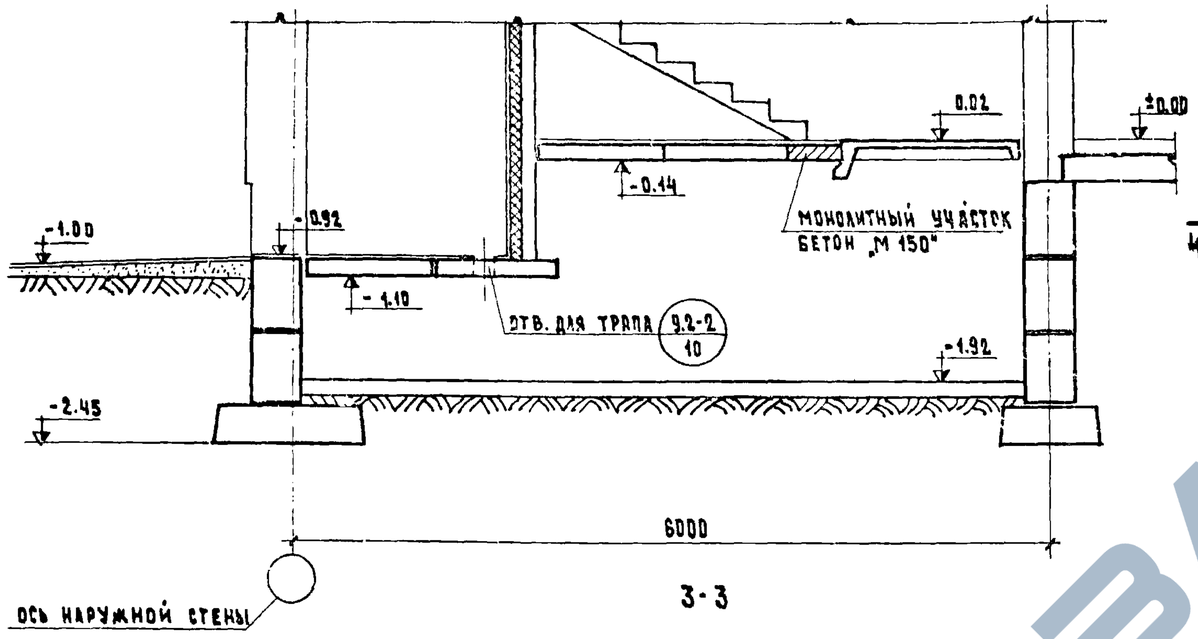

3-3

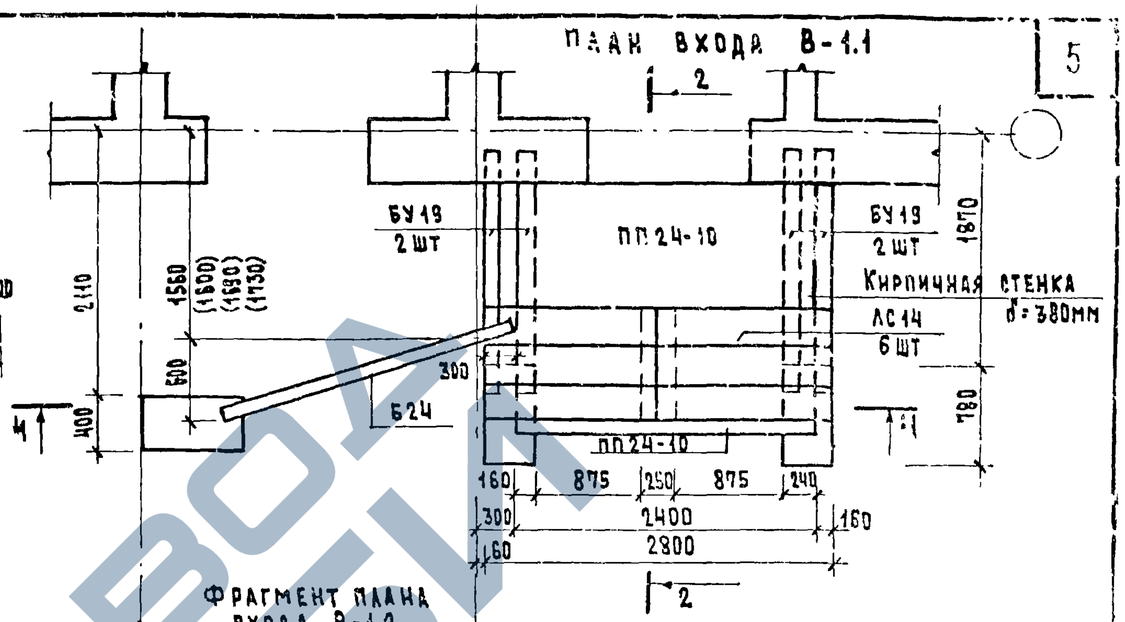

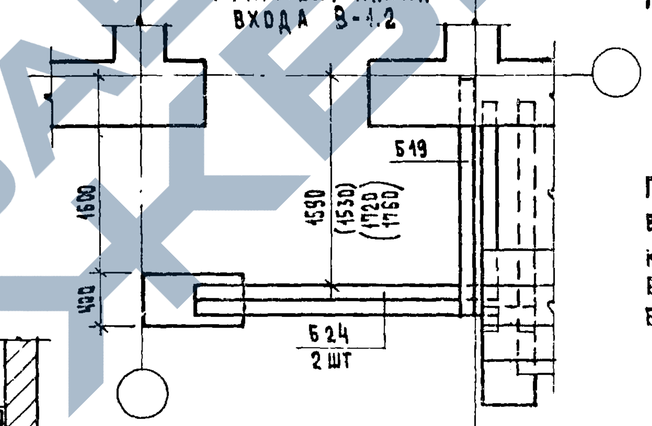

Примечание

При варианте входа В-1.2 в спецификацию добавить на каждый вход перемычки:
Б19 - 1 шт
Б24 - 1 шт

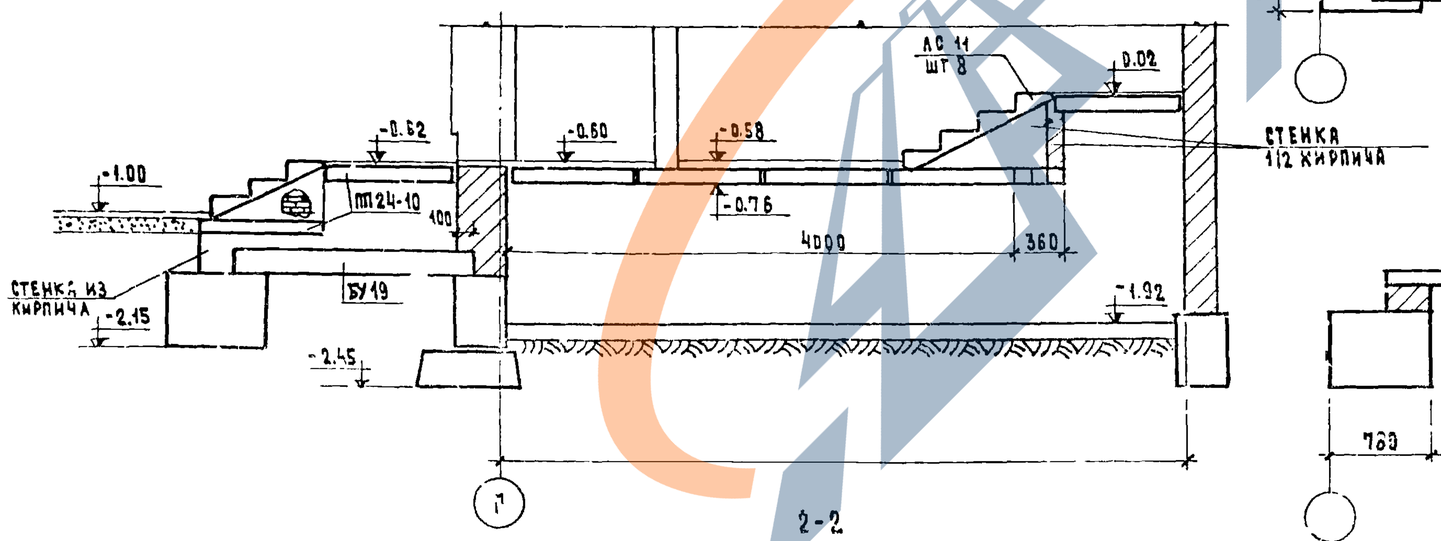

2-2

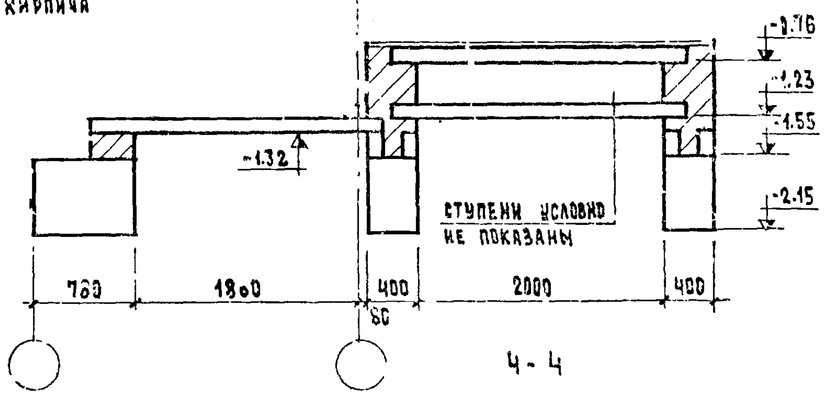

4-4

1971	ПЛАНЫ ВХОДОВ В-1.1, В-1.2. РАЗРЕЗЫ 2-2, 3-3	СЕРИЯ 85	ЧАСТЬ 9 РАЗДЕЛ 9.1-2	ЛИСТ 5

11347-13 6

https://zavodjbi.com/

План входа В-2.1

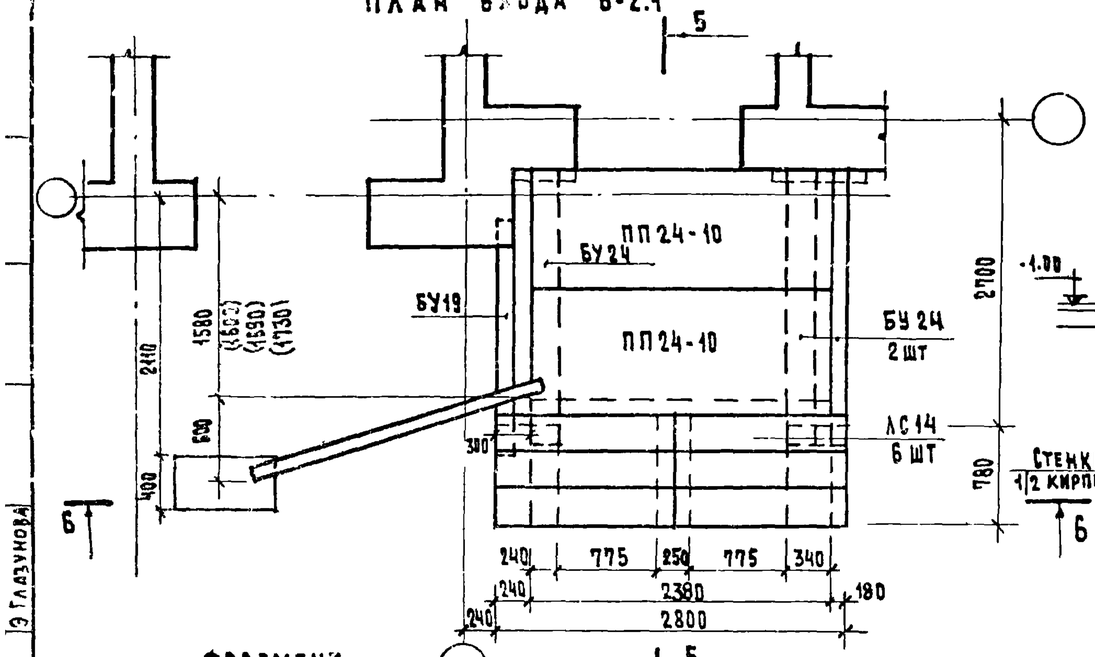

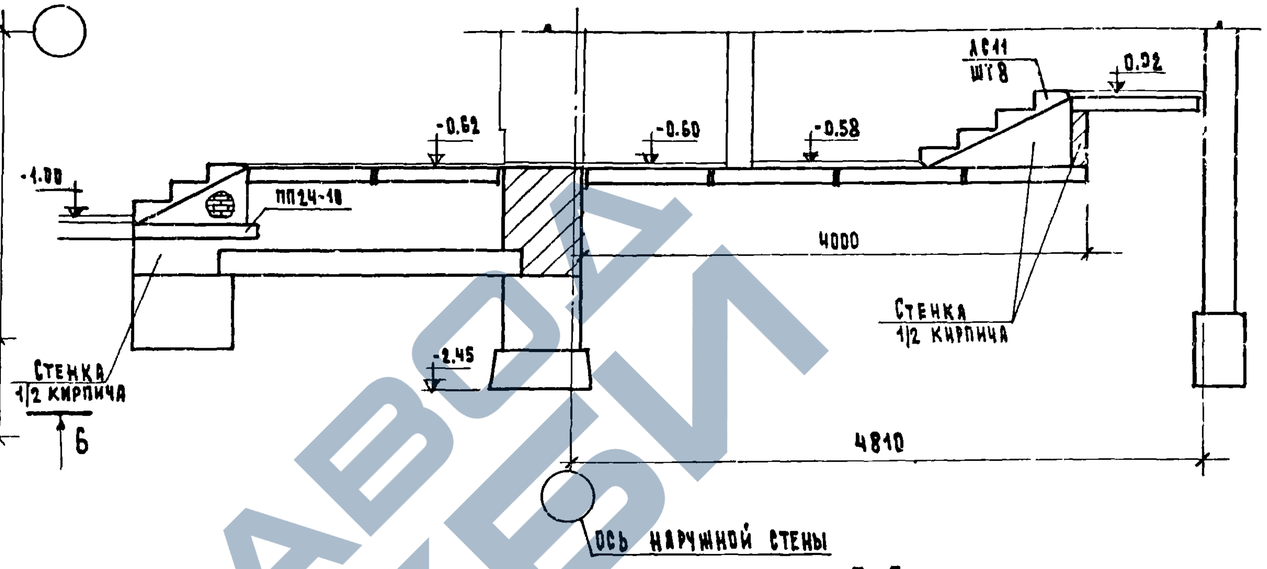

5-5

Фрагмент плана входа Б-2.2

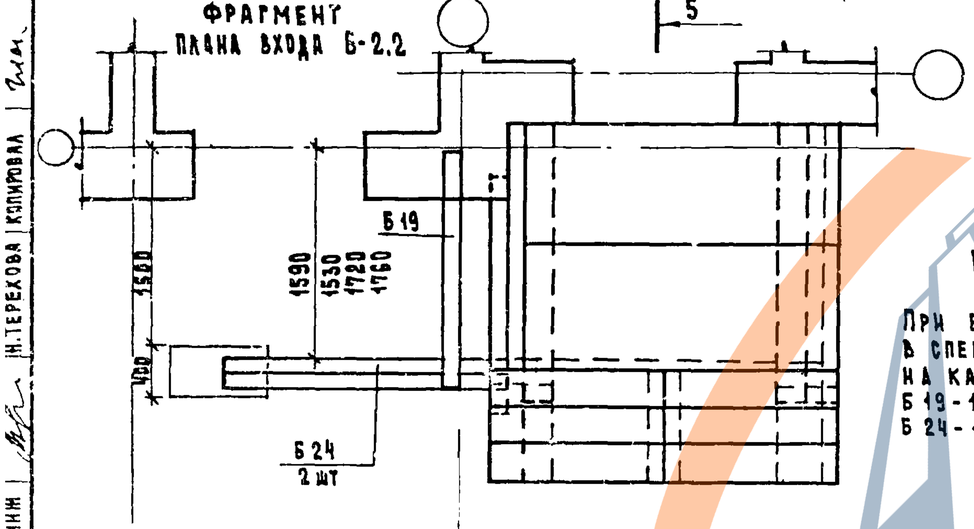

Примечание

При варианте входа В-2.2 в спецификацию добавить на каждый вход:
Б 19 - 1 шт
Б 24 - 1 шт

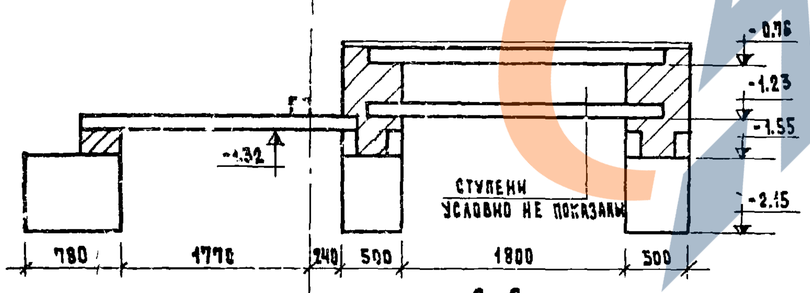

Б-Б

1971	Планы входов В-2.1, В-2.2. Разрез 5-5.	Серия 85	Часть 9 Раздел 9.1-2	Лист 6

Э. Глазунова
Н. Терехова | Копировал
Трук гр ИНИ

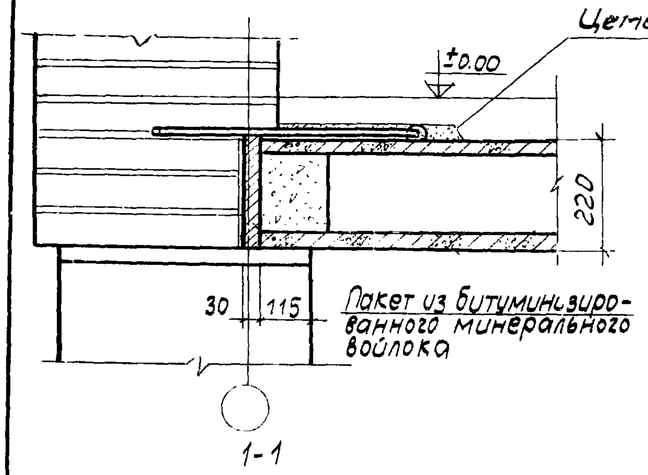

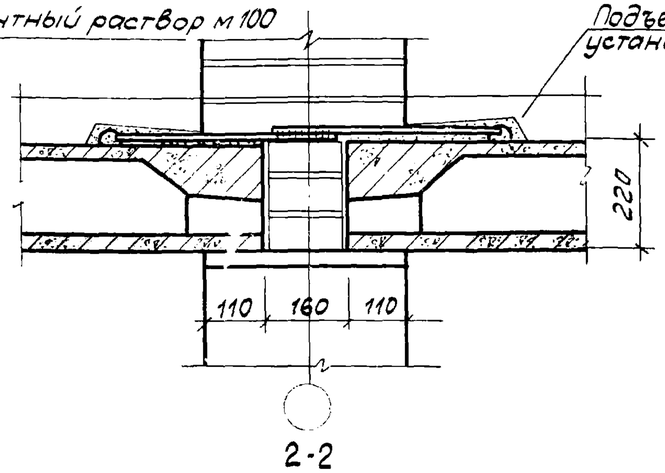

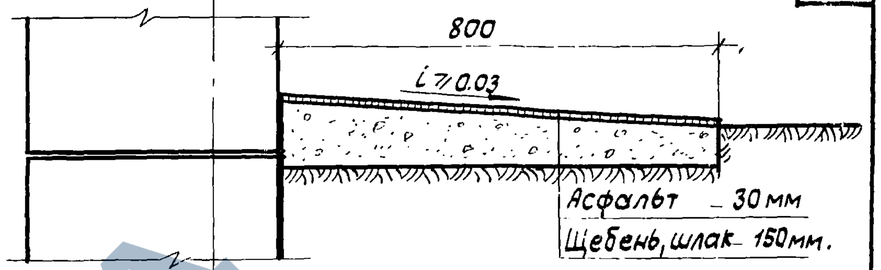

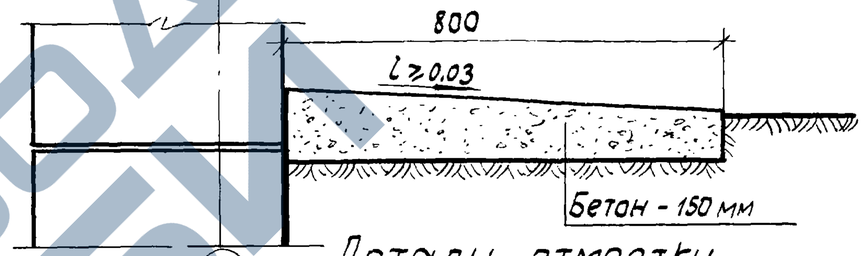

Детали отмостки

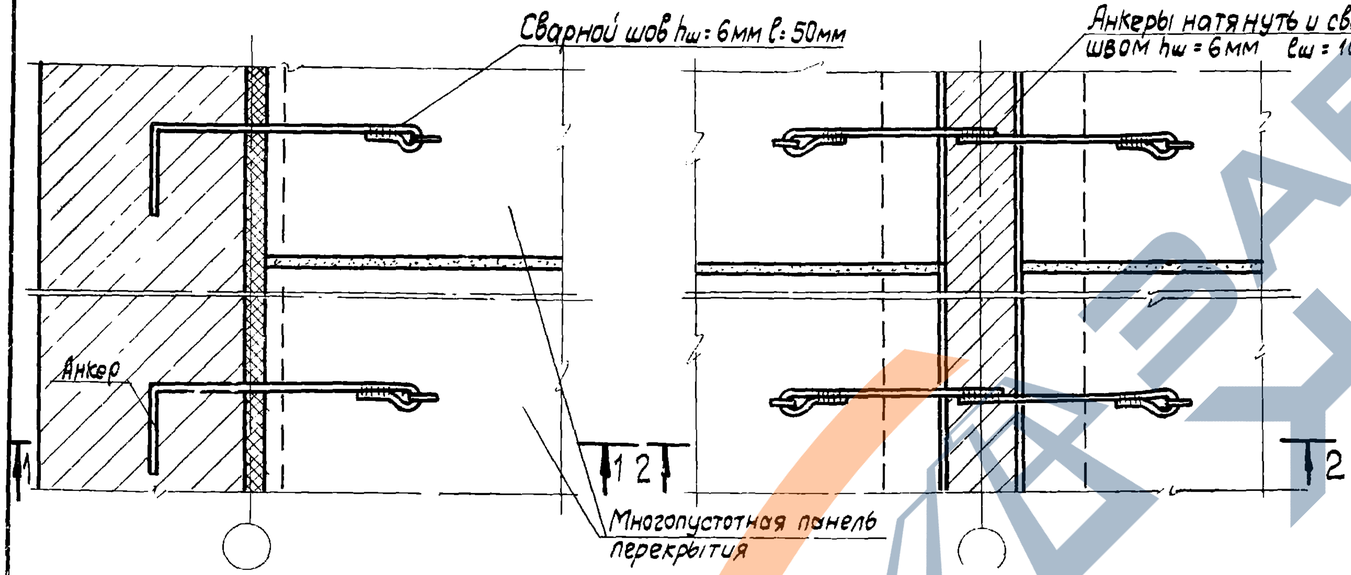

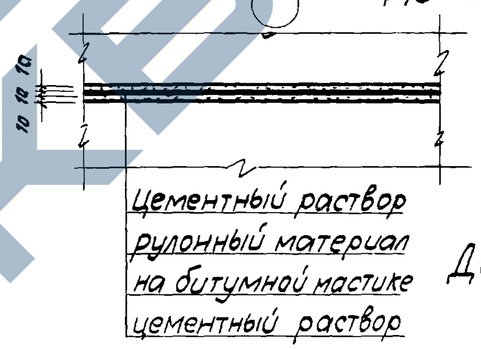

Гидроизоляционный слой должен быть сплошным и непрерывным. Для оклеечной гидроизоляции следует применять только гнилостойкие рулонные материалы.

Деталь гидроизоляции

Примечание
1 Детали полов и перекрытий приняты по серии 2-140-1 в1 и в2.

Пол в подполье

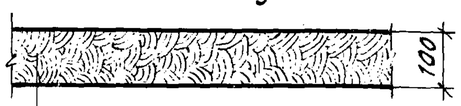

Глинобетон – 100мм
Грунт основания в втрамбованным щебнем.

Пол в узле управления и колясочной

Цементно-песчаный раствор м 200 - 20мм.
Подстилающий слой из бетона м 100 с выравненной поверхностью – 80мм.
Гидроизоляция - 20 мм.
Грунт основания

Крыльцо, тамбур, вестибюль

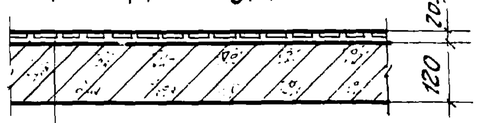

Мозаичный пол – 20мм
Цементно-песчаный раствор м100 от 0 до 30 мм.
Железобетонная плита - 120мм.

Пол на лестничных площадках

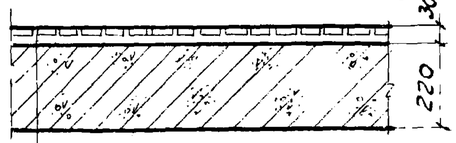

Керамическая плитка на цементно песчаном растворе м100 - 30мм
лестничная площадка

1971	Детали перекрытий и полов	серия 85	Часть 9 / Раздел 9.1-2	Лист 7

11347-13 (8)

Пров 10-XII-76 Кон