ТИПОВЫЕ СТРОИТЕЛЬНЫЕ КОНСТРУКЦИИ, ИЗДЕЛИЯ И УЗЛЫ

СЕРИЯ 3.820.1-73

Г-ОБРАЗНЫЕ КОНСТРУКЦИИ ДЛЯ ВОДОХОЗЯЙСТВЕННОГО СТРОИТЕЛЬСТВА МНОГОЦЕЛЕВОГО НАЗНАЧЕНИЯ

УКАЗАНИЯ ПО ПРИМЕНЕНИЮ И РАБОЧИЕ ЧЕРТЕЖИ

23871

Отпускная цена
на момент реализации
указана в счет-накладной

ЗАВОД ЖБИ

ТИПОВЫЕ СТРОИТЕЛЬНЫЕ КОНСТРУКЦИИ, ИЗДЕЛИЯ И УЗЛЫ

СЕРИЯ 3.820.1-73

Г-ОБРАЗНЫЕ КОНСТРУКЦИИ ДЛЯ ВОДОХОЗЯЙСТВЕННОГО СТРОИТЕЛЬСТВА МНОГОЦЕЛЕВОГО НАЗНАЧЕНИЯ

УКАЗАНИЯ ПО ПРИМЕНЕНИЮ И РАБОЧИЕ ЧЕРТЕЖИ

Разработаны
в/о „Союзводпроект"
МИНВОДХОЗА СССР

Заместитель начальника „Союзводпроекта" Б.В. Орлов

Главный инженер проекта В.Я. Смирнов

Утверждены Минводхозом СССР
Протокол N 803 от 10.05.89
Введены в действие с 01.10.89
Союзводпроектом
Приказ от 26.06 N 44

Обозначение документов	Наименование	Стр.
3.820.1-73-00.00ПЗ	Пояснительная записка	5
3.820-1-73-00.00.ТТ	Технические требования	7
3.820.1-73-00.00.НН	Номенклатура изделий	8
3.820.1-73-01.00ФЧ	Г-образная конструкция Г10.30-1	10
	Г10.30-2. Опалубочный чертеж	
3.820.1-73-01.00.	Г-образная конструкция Г10.30-1	11
	Г10.30-2. Сборочный чертеж	
3.820.1-73-01.01	Петля строповочная ПС-1; ПС-2	12
3.820.1-73-01.02	Петля строповочная ПС-3	
3.820.1-73-01.03	Изделие закладное МН-1	13
3.820.1-73-01.04	Сетка арматурная С-1; С-2	
3.820.1-73-02.00ФЧ	Г-образная конструкция Г10.60-1;	14
	Г10.60-2. Опалубочный чертеж.	
3.820.1-73-02.00	Г-образная конструкция Г10.60-1	15
	Г10.60-2. Сборочный чертеж	
3.820.1-73-02.01	Петля строповочная ПС-4	16
3.820.1-73-02.02	Петля строповочная ПС-5	
3.820.1-73-02.03	Сетка арматурная С-3; С-4; С-5; С-6	17
3.820.1-73-03.01	Сетка арматурная С-7; С-8	
3.820.1-73-03.00ФЧ	Г-образная конструкция Г12.30-1	18
	Г12.30-2. Опалубочный чертеж	
3.820.1-73-03.00	Г-образная конструкция Г12.30-1	19
	Г12.30-2. Сборочный чертеж	
3.820.1-73-04.00ФЧ	Г-образная конструкция Г12.60-1	20
	Г12.60-2 Опалубочный чертеж.	
3.820.1-73-04.00	Г-образная конструкция Г12.60-1;	21
	Г12.60-2 Сборочный чертеж	

Разраб.	Донская	Донск	15.04
Рассчит.			
Пров.	Смирнов	Смирн	
Н.контр.	Брагина	Брг	

3.820.1-73-00.00

Содержание

Стадия	Лист	Листов
Р	1	6

В/о „Союзводпроект"

Формат А4

Взам. инв.№ | Подпись и дата | Инв.№ подл.

Обозначение документов	Наименование	Стр.
3.820.1-73-04.01	Петля строповочная ПС-6	22
3.820.1-73-04.02	Сетка арматурная С-9; С-10; С-11; С-12	
3.820.1-73-05.00ФЧ	Г-образная конструкция Г15.30-1;	23
	Г15.30-2; Г15.30-3. Опалубочный чертеж	
3.820.1-73-05.00	Г-образная конструкция Г15.30-1;	24
	Г15.30-2; Г15.30-3. Сборочный чертеж	
3.820.1-73-05.01	Петля строповочная ПС-7	25
3.820.1-73-05.02	Изделие закладное МН-2	26
3.820.1-73-05.03	Сетка арматурная С-13; С-14	
3.820-1-73-05.04	Сетка арматурная С-15; С-17; С-18	27
3.820.1-73-05.05	Сетка арматурная С-16	28
3.820.1-73-05.06	Сетка арматурная С-19	
3.820.1-73-06.00ФЧ	Г-образная конструкция Г20.30-1	29
	Г20-30-2-1; Г20.30-2-2. Опалубочный	
	чертеж	
3.820.1-73-06.00.	Г-образная конструкция Г20.30-1; Г20-30-2-1;	30
	Г20.30-2-2. Сборочный чертеж	
3.820.1-73-06.01.	Петля строповочная ПС-8	31
3.820.1-73-06.02	Изделие закладное МН-3	32
3.820.1-73-06.03	Сетка арматурная С-20; С-21	
3.820.1-73-06.04	Сетка арматурная С-22; С-24; С-26	33
3.820.1-73-06.05	Сетка арматурная С-23	34
3.820.1-73-06.06	Сетка арматурная С-25	
3.820.1-73-07.00ФЧ	Г-образная конструкция Г25.20-1-1	35
	Г25.20-1-2; Г25.20-2-1; Г25.20-2-2	
	Опалубочный чертеж.	
3.820.1-73-07.00.	Г-образная конструкция Г25.20-1-1	36
	Г25.20-1-2; Г25.20-2-1; Г25.20-2-2	
	Сборочный чертеж	

3.820.1-73-00.00

Лист 2

Копировал: Марулина 23871 3 Формат А4

Взам. инв.№ | Подпись и дата | Инв.№ подл.

ЗАЕФА ЖЕЛЕЗА

Обозначение документа	Наименование	Стр.
3.820.1-73-07.01	Петля строповочная ПС-9	37
3.820.1-73-07.02	Изделие закладное МН-4	38
3.820.1-73-07.03	Сетка арматурная С-26; С-27	
3.820.1-73-07.04	Сетка арматурная С-28; С-31; С-30; С-33	39
3.820.1-73-07.05	Сетка арматурная С-29	40
3.820.1-73-07.06	Сетка арматурная С-32	
3.820.1-73-08.00ФЧ	Г-образная конструкция Г30.20-1-1; Г30.20-1-2;	41
	Г30.20-2-1; Г30.20-2-2. Опалубочный чертеж	
3.820.1-73-08.00	Г-образная конструкция Г30.20-1-1; Г30.20-1-2;	42
	Г30.20-2-1; Г30.20-2-2. Сборочный чертеж	
3.820.1-73-08.01	Петля строповочная ПС-10	43
3.820.1-73-08.02	Петля строповочная ПС-11	44
3.820.1-73-08.03	Изделие закладное МН-5	
3.820.1-73-08.04	Сетка арматурная С-34; С-35	45
3.820.1-73-08.06	Сетка арматурная С-37	
3.820.1-73-08.05	Сетка арматурная С-36; С-38; С-39; С-41	46
3.820.1-73-08.07	Сетка арматурная С-40	47
3.820.1-73-09.02	Сетка арматурная С-45; 46; 47	
3.820.1-73-09.00ФЧ	Г-образная конструкция Г15.30-1*; Г15.30-2*	48
	Г15.30-3*. Опалубочный чертеж	
3.820.1-73-09.00	Г-образная конструкция Г15.30-1*; Г15.30-2*	49
	Г15.30-3*. Сборочный чертеж.	
3.820.1-73-09.01	Сетка арматурная С-42; С-43; С-44	50
3.820.1-73-10.00ФЧ	Г-образная конструкция Г20.30-1*;	51
	Г20.30-2*. Опалубочный чертеж	
3.820.1-73-10.00	Г-образная конструкция Г20.30-1*;	52
	Г20.30-2*. Сборочный чертеж	
3.820.1-73-10.01	Сетка арматурная С-48; С-49	53
3.820.1-73-10.02	Сетка арматурная С-50; С-51	54
3.820.1-73-11.02	Сетка арматурная С-54; С-55	

Взам. инв. № | Подпись и дата | Инв. № подл.

Обозначение документа	Наименование	Стр.
3.820.1-73-11.00ФЧ	Г-образная конструкция Г25.20-1*;	55
	Г25.20-2*. Опалубочный чертеж.	
3.820.1-73-11.00	Г-образная конструкция Г25.20-1*;	56
	Г25.20-2* Сборочный чертеж	
3.820.1-73-11.01	Сетка арматурная С-52; С-53	57
3.820.1-73-12.00ФЧ	Г-образная конструкция Г30.20-1*;	58
	Г30.20-2*. Опалубочный чертеж	
3.820.1-73-12.00	Г-образная конструкция Г30.20-1*;	59
	Г30.20-2*. Сборочный чертеж	
3.820.1-73-12.01	Сетка арматурная С-56; С-57	60
3.820.1-73-12.02	Сетка арматурная С-58; С-59	61
3.820.1-73-13.01	Петля строповочная ПС-12; ПС-13	
3.820.1-73-13.00ФЧ	Г-образная конструкция Г20.20-1;	62
	Г20.20-2; Г25.20-3-1; Г25.20-3-2;	
	Г30.20-3-1; Г30.20-3-2. Опалубочный чертеж	
3.820.1-73-13.00	Г-образная конструкция Г20.20-1; Г20.20-2	63
	Г25.20-3-1; Г25.20-3-2; Г30.20-3-1;	
	Г30.20-3-2: Сборочный чертеж	
3.820.1-73-13.02	Изделие закладное МН-6	65
3.820.1-73-13.03	Изделие закладное МН-7	
3.820.1-73-13.04	Сетка арматурная С-60; С-61	66
3.820.1-73-13.08	Петля строповочная ПС-14	
3.820.1-73-13.05	Сетка арматурная С-62; С-65; С-68;	67
3.820.1-73-13.06	Сетка арматурная С-63; С-66; С-69	68
3.820.1-73-13.07	Сетка арматурная С-64; С-67; С-70	
3.820.1-73-13.09	Сетка арматурная С-71; С-74; С-77	69
3.820.1-73-13.10	Сетка арматурная С-72; С-75; С-78	70
3.820.1-73-13.11	Сетка арматурная С-73; С-76; С-79	
3.820.1-73-14.00ФЧ	Г-образная конструкция НГ15;	71
	НГ15а, Опалубочный чертеж	

Взам. инв. № | Подпись и дата | Инв. № подл.

ЗАВОД ЖБИ

Обозначение документа	Наименование	Стр.
3.820.1-73-14.00	Г-образная конструкция НГ-15;	72
	НГ15а' Сборочный чертеж	
3.820.1-73-14.01	Петля строповочная ПС-15	73
3.820.1-73-14.02	Сетка арматурная С-80; С-81	
3.820.1-73-14.03	Сетка арматурная С-82; С-83	74
3.820.1-73-15.00ФЧ	Г-образная конструкция НГ20	75
	НГ20а' Опалубочный чертеж	
3.820.1-73-15.00	Г-образная конструкция НГ20;	76
	НГ20а. Сборочный чертеж	
3.820.1-73-15.01	Петля строповочная ПС-16	77
3.820.1-73-15.02	Сетка арматурная С-84; С-85	
3.820.1-73-15.03	Сетка арматурная С-86; С-87	78
3.820.1-73-16.00ФЧ	Г-образная конструкция НГ25-1;	79
	НГ25а-1; НГ25-2; НГ25а-2. Опалубочный	
	чертеж.	
3.820.1-73-16.00	Г-образная конструкция НГ25-1	80
	НГ25а-1; НГ25-2; НГ25а-2	
	Опалубочный чертеж	
3.820.1-73-16.01	Сетка арматурная С-88	81
3.820.1-73-16.02	Сетка арматурная С-89; С-91	82
	С-93; С-94	
3.820.1-73-17.01	Сетка арматурная С-95	83
3.820.1-73-16.03	Сетка арматурная С-90; С-92	84
3.820.1-73-17.00ФЧ	Г-образная конструкция НГ30-1	85
	НГ30а-1; НГ30-2; НГ-30а-2	
	Опалубочный чертеж	
3.820.1-73-17.00	Г-образная конструкция НГ.30-1	86
	НГ30а-1; НГ30-2; НГ30а-2	
	Сборочный чертеж	
3.820.1-73-17.02	Сетка арматурная С-96; С-98	88

Взам. инв. № | Подпись и дата | Инв. № подл.

Обозначение документа	Наименование	Стр.
	С-100; С-101	
3.820.1-73-17.03	Сетка арматурная С-97; С-99	89
3.820.1-73-00.00ВС	Ведомость расхода стали	90

Взам. инв. № | Подпись и дата | Инв. № подл.

ЗАВОД ЖБИ

1. Общая часть

Серия 3.820.1-73 содержит рабочие чертежи Г-образных железобетонных конструкций применяемых для строительства сооружений в водохозяйственном строительстве

Номенклатура конструкций, состоящая из 43 типоразмеров приведена в табл №2.

2. Назначение и область применения

Конструкции, представленные в настоящей серии, предназначены для применения в открытых сопрягающих сооружениях мелиоративных систем.

Из Г-образных конструкций с вертикальной ныряющей стенкой (НГ) выполняются входные оголовки, а так же переходные участки от водобойного колодца к каналу трапецеидального сечения.

Кроме того, Г-образные конструкции могут применяться при строительстве подпорных стенок.

Г-образные конструкции рассчитаны для строительства сооружений в обычных условиях, в районах с сейсмичностью до 8 баллов включительно, работающих в условиях неагрессивной среды.

3. Характеристика конструкций.

Габаритные размеры Г-образных конструкций по высоте охватывают диапазон от одного до трех метров, шаг типоразмера -0,5м. Исключение представляет конструкция высотой 1,25м.

Длина конструкций (от двух до шести метров) назначена исходя из грузоподъемности механизмов и удобства изготовления, транспортировки и монтажа изделий.

Г-образные конструкции должны изготовляться из тяжелого бетона.

по прочности – класс В15:
по водонепроницаемости – W6
по морозостойкости – F150

Для конструкций, работающих в условиях агрессивной среды, должны предусматриваться мероприятия по защите от коррозии в соответствии с требованиями главы СНиП 2.03.11-85 "Защита строительных конструкций от коррозии."

Ряд типоразмеров при одинаковых габаритах конструкции имеют несколько вариантов армирования, что обеспечивает им разную, несущую способность.

Армируются конструкции сварными сетками из арматурной стали класса

А-I, стержневая горячекатаная гладкая, ГОСТ 5781-82;

А-III, стержневая горячекатаная периодического профиля ГОСТ 5781-82 или взамен А-III (при тех же диаметрах и количестве стержней арматурная сталь класса

Ат-IIIс, стержневая термомеханическая упрочненная периодического профиля, ГОСТ 10884-81;

Ат-IVс, стержневая термически упрочненная периодического профиля, ГОСТ 10884-81

Монтажные петли в рабочих чертежах приняты из стали класса А-I марок ВСт3сп2 и ВСт3пс2 при t ниже -40°С

Для соединения Г-образных конструкций друг с другом в вертикальных стенках предусмотрена установка закладных изделий.

Анкеры закладных изделий изготовляются из горячекатаной арматурной стали периодического профиля класса А-III, ГОСТ 5781-82, пластины закладных изделий из стали марки ВСт3пс6, ГОСТ 535-79

Анкеры привариваются к пластине под слоем флюса, ГОСТ 14098-85,

Арматурные стержни сеток свариваются контактной сваркой ГОСТ 14098-85

Закладные изделия и монтажные петли приваривают к сеткам до установки их в форму.

Для соединения с рабочей арматурой плиты днища в блоках предусмотрены выпуски.

Г-образные конструкции разработаны с двумя вариантами выпусков:

1. Петлевые выпуски, обеспечивающие бессварной петлевой стык рабочей арматуры блока с рабочей арматурой плиты днища.

2. Прямые выпуски предусматривают сварной стык рабочей арматуры блока с рабочей арматурой плиты днища.

Для обеспечения водонепроницаемости шва между собранными Г-образными блоками в торцах изделий устраиваются штрабы, заполняемые расширяющимися цементным раствором после монтажа конструкций или прокладкой резиновой, пористой, уплотняющей, ГОСТ 19177-81

Толщина защитного слоя бетона 20мм.

Разраб.	Донская			3.820.1-73-00.00 ПЗ		
Пров.	Смирнов					
				Пояснительная записка	Стадия	Лист	Листов
					Р	1	5
					В/О „Союзводпроект"		

Взам.инв.№ | Подпись и дата | Инв.№подл.

Копировал: Марулина | Формат А4

3.820.1-73-00.00 ПЗ	Лист	2

23871 6 | Формат А4

4. Основные расчетные положения.

Расчет конструкций по несущей способности и на раскрытие трещин выполнен в соответствии с требованиями главы СНиП 2.06.08-87 "Бетонные и железобетонные конструкции гидротехнических сооружений".

Ширина раскрытия трещин принята не более 0,2мм.

Конструкции рассчитаны на нагрузки, действующие при строительстве сооружений, в период эксплуатации, а так же во время транспортирования и монтажа. Проверка прочности конструкций на сейсмические воздействия проведена согласно указаниям главы СНиП II-7-81 „Строительство в сейсмических районах".

Основные расчетные нагрузки:

1. Постоянные - собственный вес конструкции. давление грунта гидростатическое давление воды и противодавление воды.

2. Временные - нагрузки от строительных механизмов (в расчетах принят бульдозер Д3-110В), равномерно-распределенная. $q=400$ кгс/м^2; транспортные нагрузки (для конструкций используемых на участках сооружений с переездами) А8 и НГ-60.

Указанные нагрузки в зависимости от их воздействия на конструкции приняты с коэффициентом перегрузки согласно указаниям: СНиП 2.06.01-86 "Гидротехнические сооружения речные. Основные положения проектирования" и СНиП 2.05.03-84 "Мосты и трубы"

Боковое давление грунта на вертикальные стенки конструкций определялось согласно требованиям главы СНиП 2.06.07-87. „Подпорные стены, судоходные шлюзы, рыбопропускные и рыбозащитные сооружения."

Сооружения с Г-образными конструкциями рассчитывались по трем схемам:

1 схема - один раз статически неопределимая рама с шарнирно-опертой плитой переезда. (Сооружения с переездом).

2 схема - боковая конструкция (Лоток быстротока и водобойный колодец).

3 схема - подпорная стенка.

В расчетах принято:

а) горизонтальная поверхность земли, на уровне верха Г-образных конструкций,

б) уровень грунтовых вод:

- при производстве строительно-монтажных работ - ниже дна котлована

- во время эксплуатации сооружений на 0,3м ниже поверхности засыпки,

в) характеристики грунтов:

- плотность грунта естественной влажности - 1,8 т/м^3
- плотность взвешенного грунта - 1,0 т/м^3
- коэффициент бокового расширения грунта ($\phi=18°$; $\phi=28°$).
- модуль деформации грунта - 200 кг/см^2.

По результатам расчета был запроектирован ряд типоразмеров Г-образных конструкций, которые, при одинаковых габаритных размерах, имеют несколько вариантов армирования в зависимости от условий применения

Расчетные схемы работы конструкций

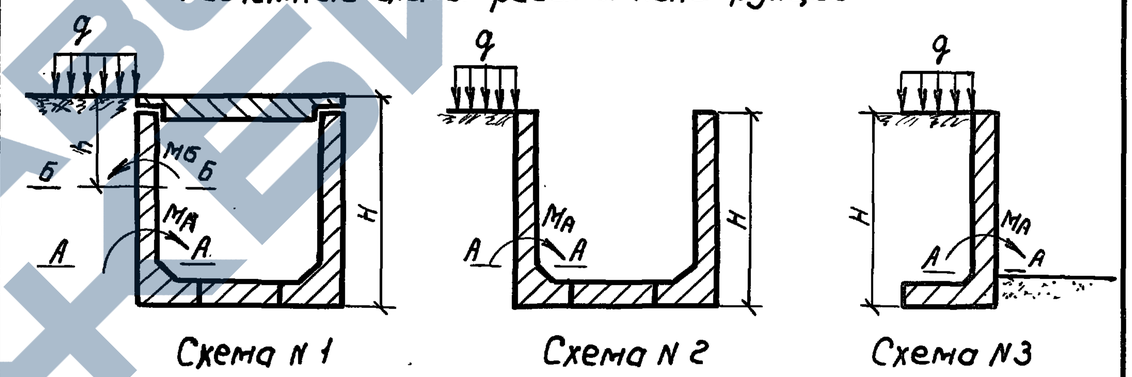

Схема N 1 Схема N 2 Схема N3

Таблица 1

Марка конструкции	Расчетная несущая способность конструкции работающей по схеме: №1 $M_{A\,тсм}$	№1 $M_{Б\,тсм}$	№2 $M_{A\,тсм}$	№3 $M_{A\,тсм}$
1	2	3	4	5
Г 10.30-1; Г 10.60-1	–		0,29	0,20
Г 10.30-2; Г 10.60-2	–		0,48	0,31
Г 12.30-1; Г 12.60-2	–		0,29	0,20
Г 12.30-2; Г 12.60-2	–		0,48	0,31
Г 15.30-1; Г 15.30-1^x	–		0,79	0,25
Г 15.30-2; Г 15.30-2^x	–		1,24	0,25
Г 15.30-3; Г 15.30-3^x	1,65	0,83	1,65	0,44
Г 20.30-1; Г 20.30-1^x	–		2,22	0,42
Г 20.30-2-1; Г 20.30-2-2, Г 20.30-2^x	3,06	1,44	3,06	1,44
Г 25.20-1-1; Г 25.30-1-2, Г 25.20-1^x	–		3,9	1,79
Г 25.20-2-1; Г 25.20-2-1, Г 25.20-2^x	5,18	2,81	5,18	2,81

Взам. инв. № | Подпись и дата | Инв. № подл.

Марка конструкции	Расчетная несущая способность конструкции, работающая по схеме			
	№1		№2	№3
	МА тс.м	МБ тс.м	МА тсм	МБ тс.м
Г 30 20-1-1, Г 30.20-1-2, Г30.20-1[x]			5.95	3.21
Г 30. 20-2-1, Г 30. 20-2-1, Г 30. 20-2[x]	7.62	4,40	7.62	4.46
Г 20. 20-1, Г 20. 20-2	10.14	5.87	10.14	5.87
Г 25. 20-3-1, Г 25. 20-3-2	12.64	7.71	12.64	7.71
Г 30. 20-3-1, Г 30. 20-3-2	13.70	9.69	13.70	9.69

Используя данные этой таблицы, проектировщик для заданных конкретных условий (расчетная схема работы конструкции, характеристика грунта, высота засыпки грунта за стенкой и т.д.) подбирает необходимую марку конструкции.

5. Маркировка

Каждой конструкции присвоена марка, состоящая из буквенно-цифровых групп.

Буквенные индексы обозначают тип Г-образной конструкции:

Г - основной тип конструкции;

НГ - тип конструкции с "ныряющей" вертикальной стенкой.

Цифровые индексы, стоящие после буквенной группы обозначают габаритные размеры конструкции в дециметрах.

Цифровые индексы второй группы, отделенные первым дефисом, определяют несущую способность конструкции данной марки.

Цифровые индексы третьей группы, отделенные вторым дефисом, определяют класс рабочей арматуры.

Знак "Х" обозначает - вариант Г-образной конструкции с прямыми выпусками рабочей арматуры.

Пример обозначения

Г20.30-2-1.

Г-образная конструкция высотой 2,0м длиной 3,0м. второй несущей способности, рабочая арматура класса А-III или Ат-IIIС с петлевыми выпусками.

Г 20.30-2-2.

Г-образная конструкция высотой 2,0м. длиной 3,0м, второй несущей способности, рабочая арматура класса Ат-IVС, с петлевыми выпусками.

Г 20.30-2[x]:

Г-образная конструкция высотой 2,0м, длиной 3,0м второй несущей способности, рабочая арматура класса А-III или Ат-IIIС, с прямыми выпусками арматуры

НГ 20 Г-образная конструкция с „ныряющей" вертикальной стенкой высотой 2,0м

Взам. инв.№	Подпись и дата	Инв.№ подл.

3.820.1-73-00.00 ПЗ	Лист 5		

Формат А4

Технические требования

Г-образные конструкции изготавливаются по агрегатно-поточной технологии в металлических формах по рабочим чертежам к серии 3.820.1-39, разработанным и распространяемым институтом „Союзгипроводхоз".

Технические требования, правила приемки, методы контроля и испытаний, транспортирование и хранение изложены в технических условиях ТУ 33-69-86 и изменении №1 к ним.

Карты технического уровня и качества продукции разработаны для типоразмеров - представителей Г 10.30-1; Г 20.20-1; Г 30.20-1-1; Г 20.30-2-2; НГ 15.

Взам. инв.№	Подпись и дата	Инв.№ подл.

Разраб.	Донская		10.04	3.820.1-73-00.00 ТТ		
Пров.	Смирнов					
Технические требования				Стадия	Лист	Листов
				Р		1
				В/о „Союзводпроект"		

23891-8

Формат А4

Эскиз	Марка конструкции	Размеры, мм L	B	H	t	t_1	Класс бетона	Расход материалов: бетон м3	Сталь кг	Масса т	Обозначение документа
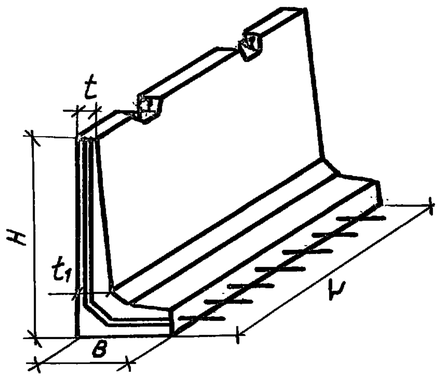	Г10.30-1	3000	480	1000	80	80	В 15	0,38	22,0	0,95	3.820.1-73-01.00
	Г10.30-2								27,2		
	Г10.60-1	6000	480	1000	80	80		0,76	49,4	1,90	3.820.1-73-02.00
	Г10.60-2								60,0		
	Г12.30-1	3000	480	1250	80	100		0,47	23,8	1,18	3.820.1-73-03.00
	Г12.30-2								30,0		
	Г12.60-1	6000	480	1250	80	100		0,95	55,2	2,38	3.820.1-73-04.00
	Г12.60-2								67,6		
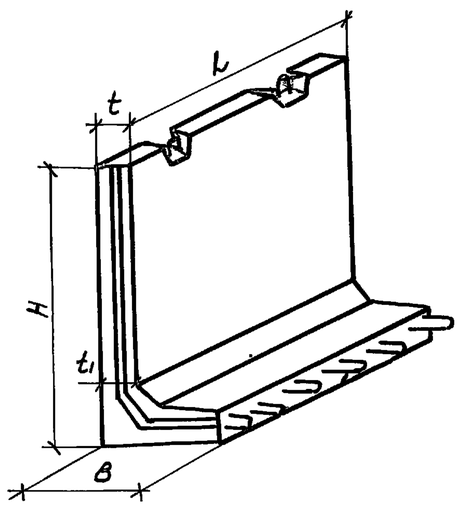	Г15.30-1	3000	500	1500	100	100		0,66	49,2	1,65	3.820.1-73-05.00
	Г15.30-2								59,8		
	Г15.30-3								78,4		
	Г20.30-1	3000	550	2000	150	150		1,2	81,0	2,88	3.820.1-73-06.00
	Г20.30-2-1								105,6		
	Г20.30-2-2								81,0		
	Г25.20-1-1	2000	580	2500	180	180		1,1	89,4	2,78	3.820.1-73-07.00
	Г25.20-1-2								75,4		
	Г25.20-2-1								116,0		
	Г25.20-2-2								99,4		
	Г30.20-1-1	2000	600	3000	200	200		1,5	128,6	3,62	3.820.1-73-08.00
	Г30.20-1-2								109,6		
	Г30.20-2-1								166,2		
	Г30.20-2-2								144,3		

Разраб.	Донская	Дон	15.04
Рассчит.	Кротова	Кротова	
Пров.	Смирнов	Смирнов	
Н.контр.	Брагина	Бр	

3.820.1-73-00.00 НИ

Номенклатура изделий

Стадия	Лист	Листов
Р	1	2

в/о „Союзводпроект"

Взам.инв.№ | Подпись и дата | Инв.№ подл.

Копир: Марулина

23871 9 Формат А3

ЗАВОД ЖЕЛЕЗОБЕТОНОВ

Эскиз	Марка конструкции	Размеры, мм L	B	H	t	t_1	Класс бетона	Расход материалов: бетон $м^3$	Сталь кг	Масса т	Обозначение документа
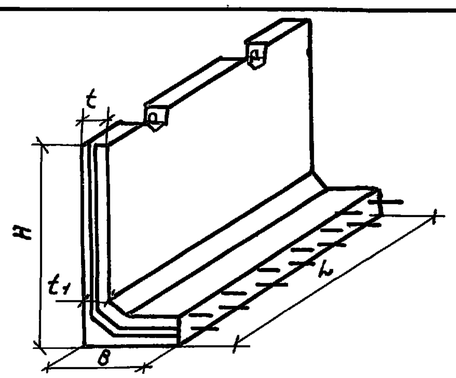	Г15.30-1*	3000	500	1500	100	100	В15	0,66	50,8	1,65	3.820.1-73-09.00
	Г15.30-2*								60,5		
	Г15.30-3*								78,4		
	Г20.30-1*	3000	550	2000	150	150		1,2	81,5	2,88	3.820.1-73-10.00
	Г20.30-2*								105,4		
	Г25.20-1*	2000	580	2500	180	180		1,1	86,6	2,78	3.820.1-73-11.00
	Г25.20-2*								111,7		
	Г30.20-1*	2000	600	3000	200	200		1,5	123,5	3,62	3.820.1-73-12.00
	Г30.20-2*								159,1		
	Г20.20-1	2000	600	2000	250	250		1,2	158,8	2,88	3.820.1-73-13.00
	Г20.20-2								133,8		
	Г25.20-3-1			2500				1,5	216,5	3,62	
	Г25.20-3-2								182,6		
	Г30.20-3-1			3000				1,7	289,4	4,33	
	Г30.20-3-2								244,5		
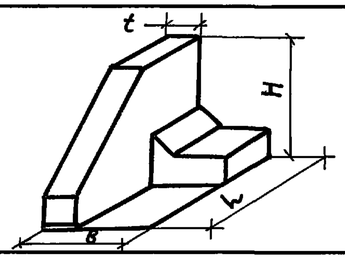	НГ15	2100	500	1500	100	100		0,26	16,9	0,65	3.820.1-73-14.00
	НГ15а										
	НГ20	2850	550	2000	150	150		0,62	50,4	1,55	3.820.1-73-15.00
	НГ20а										
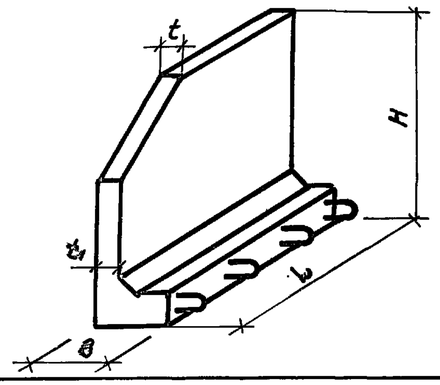	НГ25-1	2000	580	2500	180	180		0,99	79,2	2,48	3.820.1-73-16.00
	НГ25а-1										
	НГ25-2								65,9		
	НГ25а-2										
	НГ30-1	2000	600	3000	200	200		1,3	115,4	3,30	3.820.1-73-17.00
	НГ30а-1										
	НГ30-2								97,3		
	НГ30а-2										

Инв. № подл. | Подпись и дата | Взам. инв. №

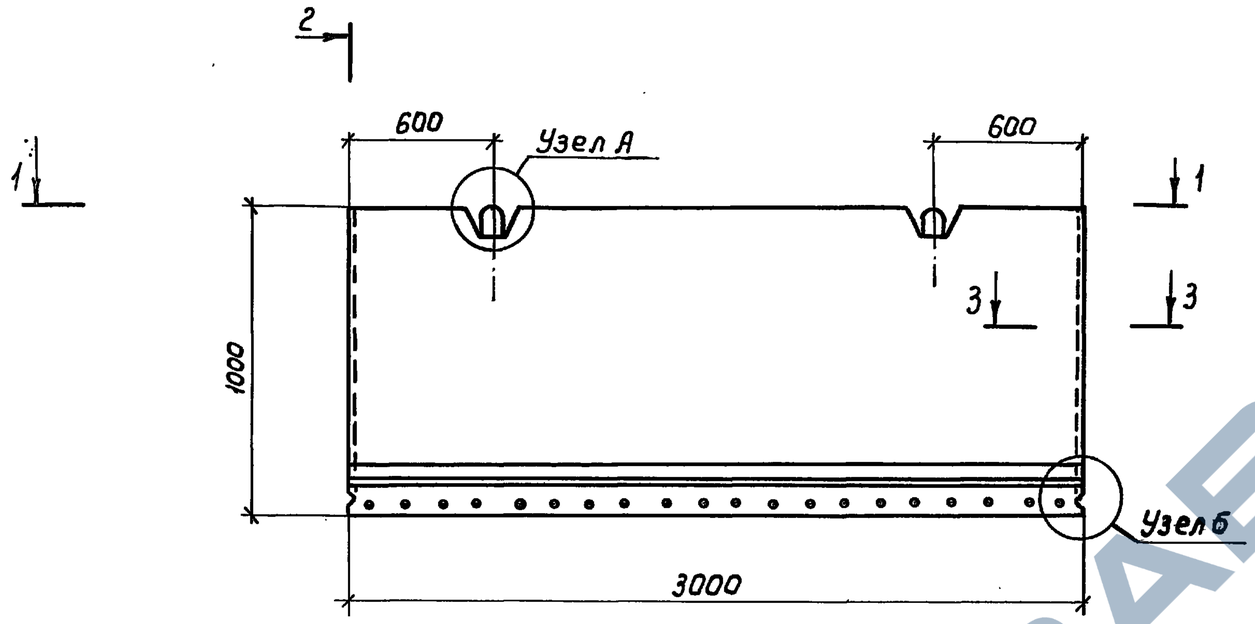

1-1

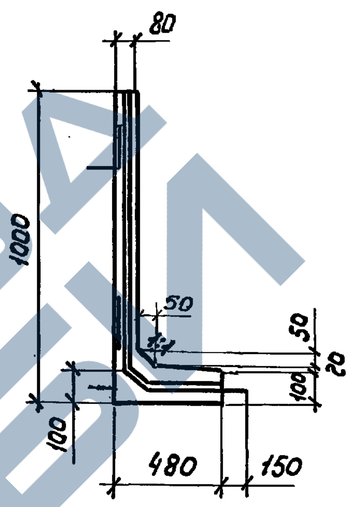

2-2

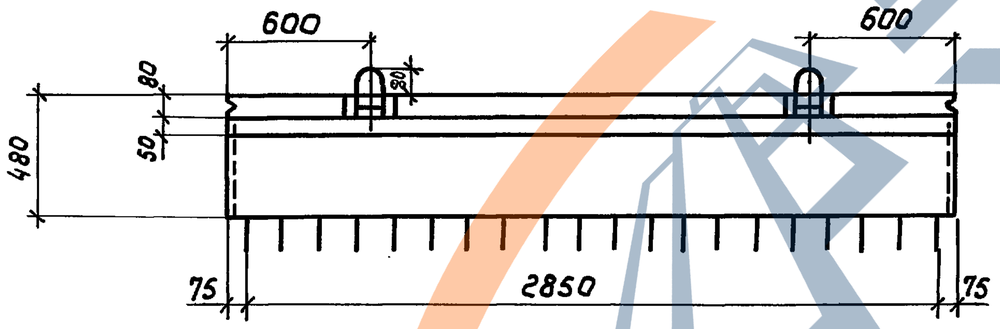

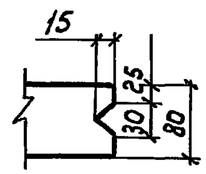

3-3

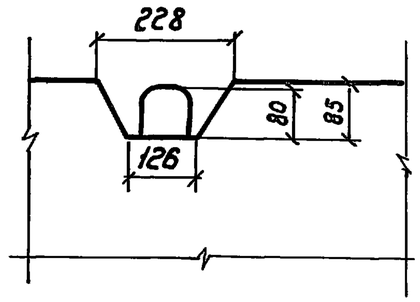

Узел А

Разраб	Донская		15.04	3.820.1-73-01.00ФЧ
Рассчит.	Кротова			
Пров.	Смирнов			
Н.контр	Брагина			Г-образная конструкция Г 10.30-1; Г 10.30-2; Опалубочный чертеж

Стадия	Лист	Листов
Р		1

в/о „Союзводпроект"

Копир: Марулина

23871 11

Формат А3

Взам. инв. №

Подпись и дата

Инв. № подл.

ЗАВОД ЖБИ

Схема армирования по внешней грани

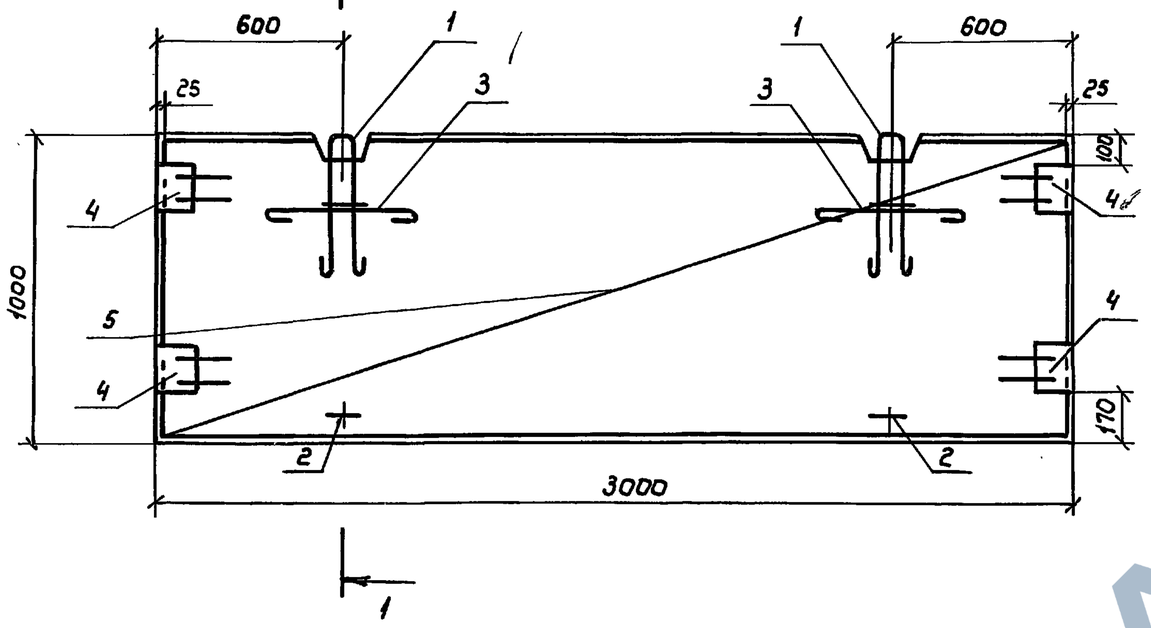

1-1

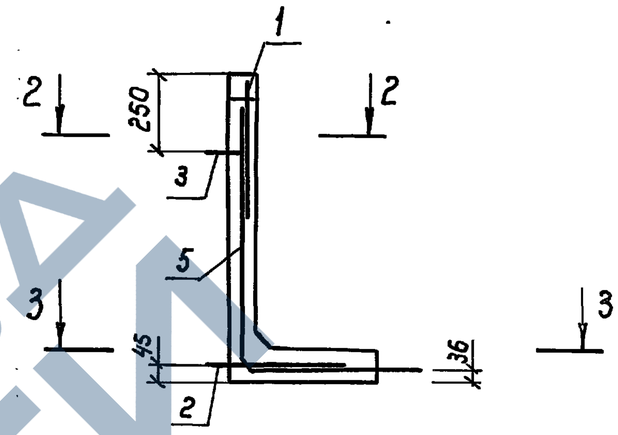

2-2

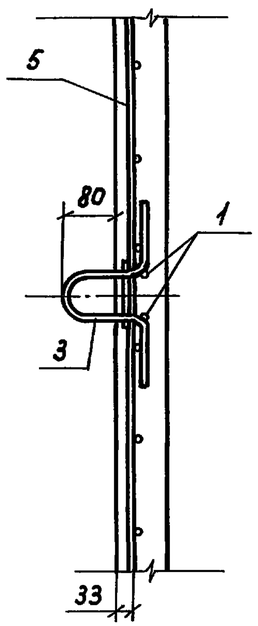

3-3

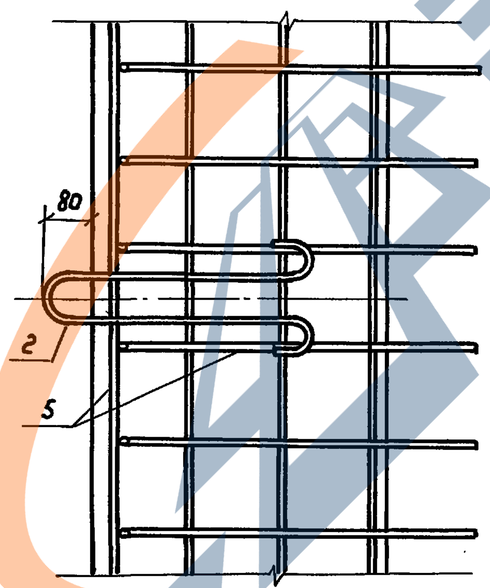

Марка конструкции	Поз.	Наименование	Кол	Обозначение документа	Масса конструкции, кг
Г10.30-1	1	Петля строповочная ПС-1	2	3.820.1-73-01.01	950
	2	ПС-2	2	3.820.1-73-01.01	
	3	ПС-3	2	3.820.1-73-01.02	
	4	Изделие закладное МН-1	4	3.820.1-73-01.03	
	5	Сетка арматурная С-1	1	3.820.1-73-01.04	
Г10.30-2		Поз.1,2,3,4 по Г10.30-1			950
	5	Сетка арматурная С-2	1	3.820.1-73-01.04	

Опалубочный чертеж см. 3.820.1-73-01.00 ФЧ

Разраб.	Донская		15.04
Рассчит	Кротова		
Пров.	Смирнов		
Н.контр	Брагина		

3.820.1-73-01.00

Г-образная конструкция Г10.30-1; Г10.30-2 Сборочный чертеж

Стадия	Лист	Листов
Р		1

В/о „Союзводпроект"

Взам.инв.№ | Подпись и дата | Инв.№ подл.

Копир. Нарулина 23871 12 Формат А3

ЗАВОД ЖБИ

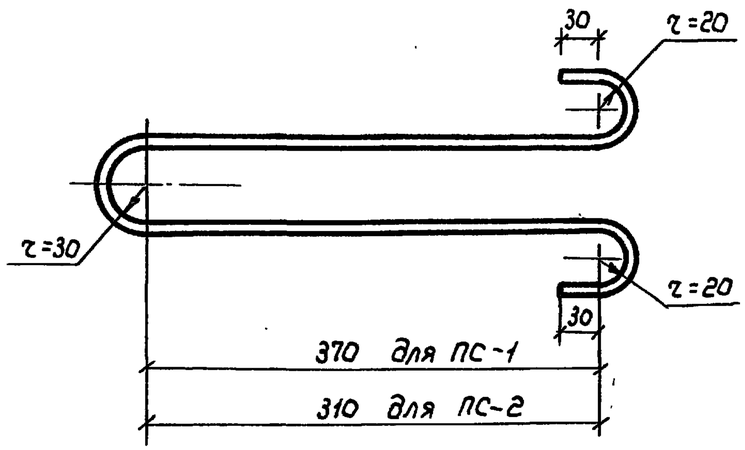

Марка петли	Поз.	Наименование	Кол.	Масса петли кг
ПС-1		Ф12 А-I ℓ = 1080	1	0,96
ПС-2		Ф10 А-I ℓ = 950	1	0,59

Арматура класса А-I по ГОСТ 5781-82

Разраб	Донская	Доне	15.04	3.820.1-73-01.01		
Рассчит.	Кратова	Крат				
Пров.	Смирнов	Смирн				
				Петля строповочная ПС-1; ПС-2	Стадия	Лист	Листов
					Р		1
					в/о „Союзводпроект"		
Н.контр.	Брагина	Тр					

Взам. инв. № | Подпись и дата | Инв. № подл.

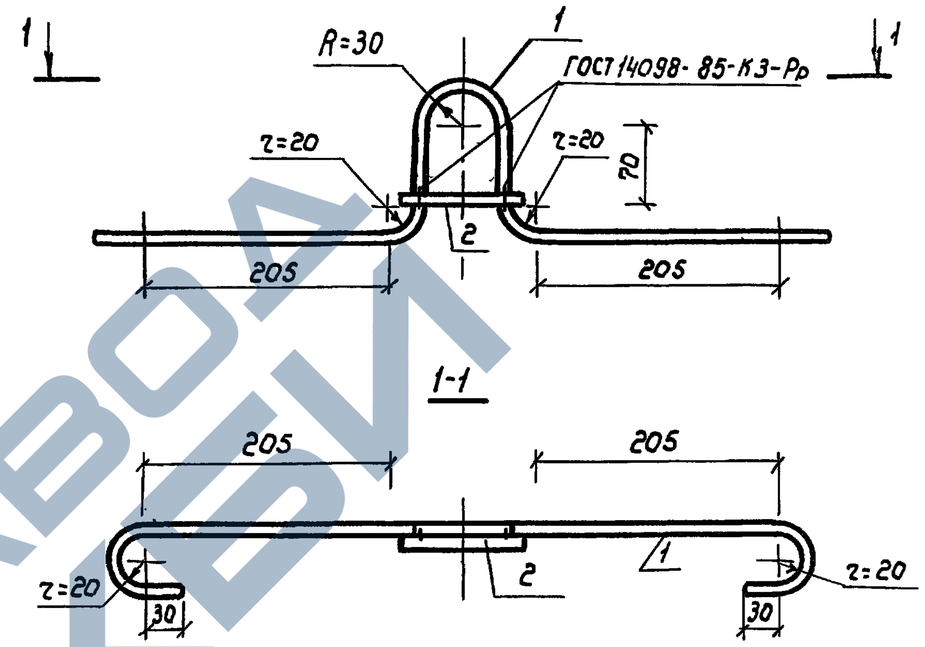

Поз.	Наименование	Кол	Масса ед. кг	Масса петли, кг
1	Ф10 А-I ℓ = 960	1	0,60	0,66
2	Ф10 А-I ℓ = 100	1	0,06	

Арматура класса А-I по ГОСТ 5781-82

Разраб.	Донская	Доне	15.04	3.820.1-73-01.02		
Рассчит	Кратова	Крат				
Пров.	Смирнов.	Смирн				
				Петля строповочная ПС-3	Стадия	Лист	Листов
					Р		1
					в/о „Союзводпроект"		
Н.контр.	Брагина	Тр					

Взам. инв. № | Подпись и дата | Инв. № подл.

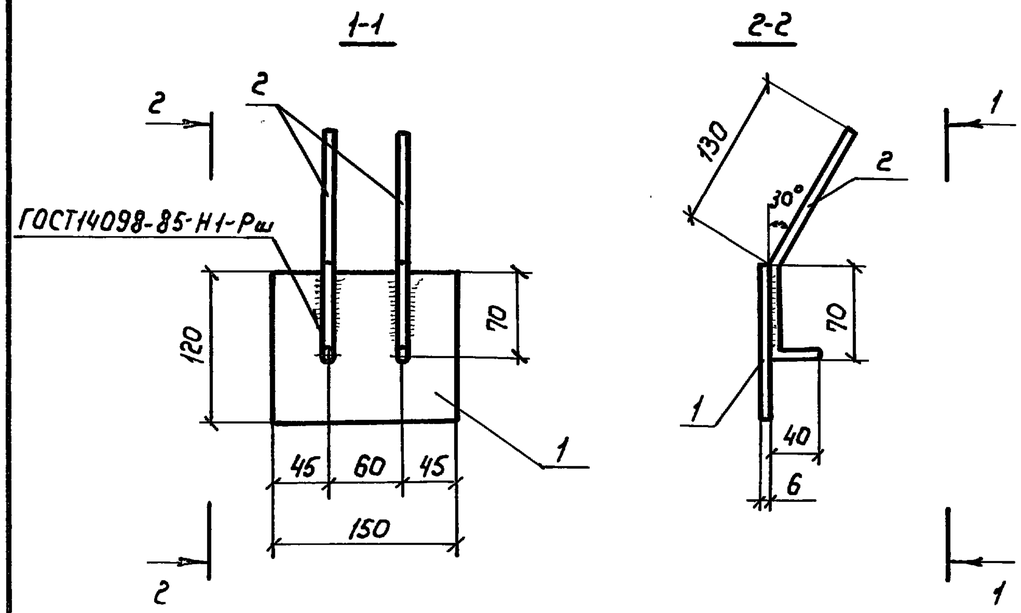

Поз.	Наименование	Кол	Масса ед. кг	Масса изделия кг
1	Полоса $\frac{Б2\ 6\times150\ ГОСТ\ 103-76}{В\ Ст3пс6\ ГОСТ\ 535-79}$ ℓ=120	1	0,85	1,05
2	Ф 8 А-III ℓ=240	2	0,10	

Арматура класса А-III по ГОСТ 5781-82

Разраб.	Донская	Дон	15.04	3.820.1-73-01.03
Рассчит	Кротова	Крот		
Пров.	Смирнов	Смирн		Изделие закладное МН-1
Н.контр.	Брагина	Бр		Стадия: Р; Лист: ; Листов: 1

Взам. инв. № | Подпись и дата | Инв. № подл.

Формат А4

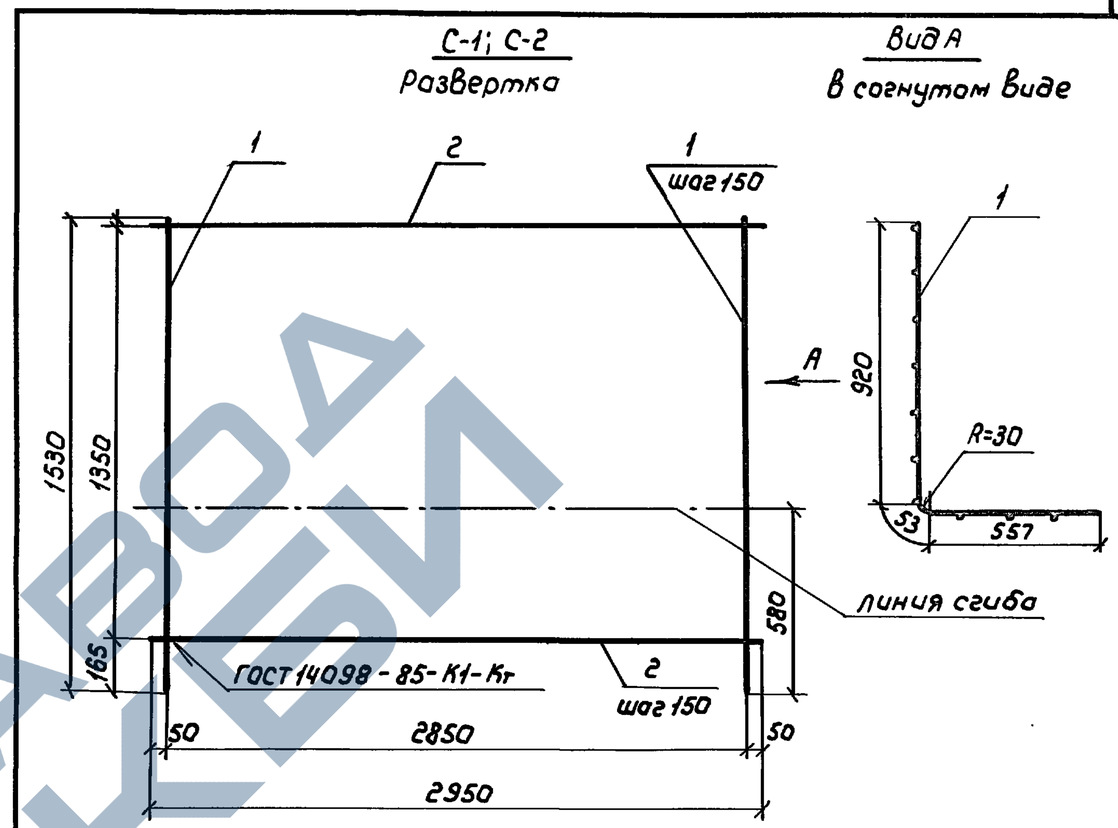

Марка сетки	Поз.	Наименование	Кол.	Масса ед. кг	Масса сетки кг
С-1	1	Ф 6 А-III ℓ= 1530	20	0,34	13,3
	2	Ф 6 А-III ℓ= 2950	10	0,65	
С-2	1	Ф 8 А-III ℓ= 1530	20	0,60	18,5
	2	Ф 6 А-III ℓ= 2950	10	0,65	

Арматура класса А-III по ГОСТ 5781-82

Разраб.	Донская	Дон	15.04	3.820.1-73-01.04
Рассчит	Кротова	Крот		
Пров.	Смирнов	Смирн		Сетка арматурная С-1; С-2
Н.контр.	Брагина	Бр		Стадия: Р; Лист: ; Листов: 1

Взам. инв. № | Подпись и дата | Инв. № подл.

в/о „Союзводпроект"

Копир: Марулина 23871 14

Формат А4

ЗАВОД ЖБИ

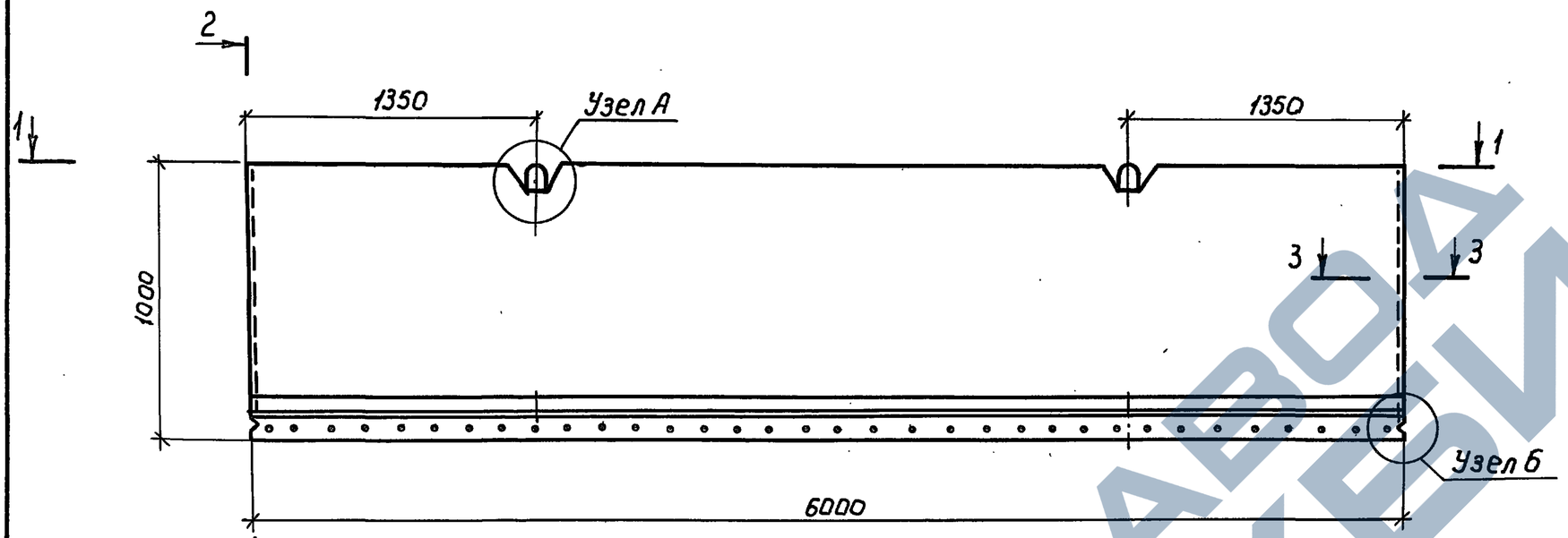

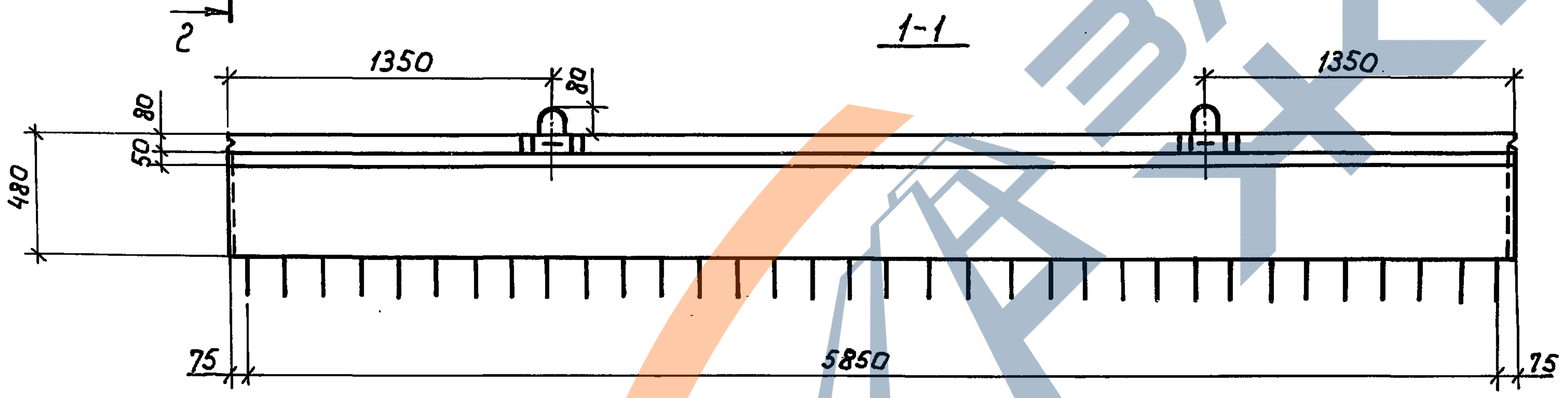

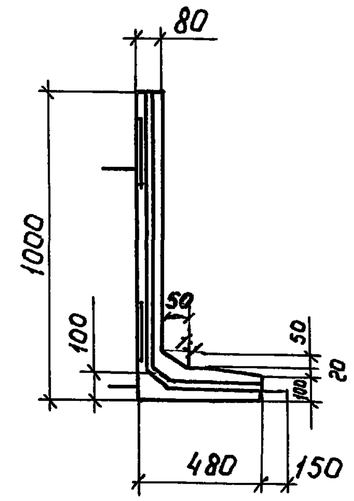

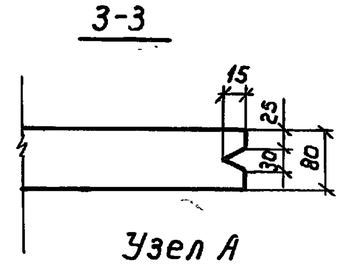

Узел А

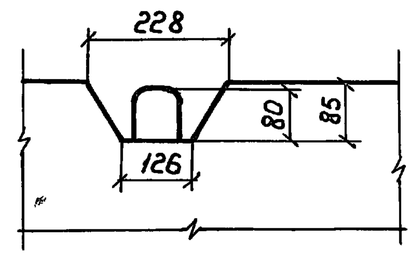

Узел Б

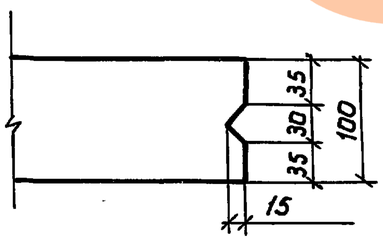

Разраб.	Донская		15.04	3.820.1-73-02.00ФЧ
Рассчит.	Кротова			
Пров.	Смирнов			
Н.контр.	Брагина			Г-образная конструкция Г10.60-1; Г10.60-2; Опалубочный чертеж

Стадия	Лист	Листов
Р		1

в/о „Союзводпроект"

Копир: Марулина

23871 15

Формат А3

Инв.№ подл. | Подпись и дата | Взам.инв.№

ЗАВОД ЖБИ

Схема армирования по внешней грани

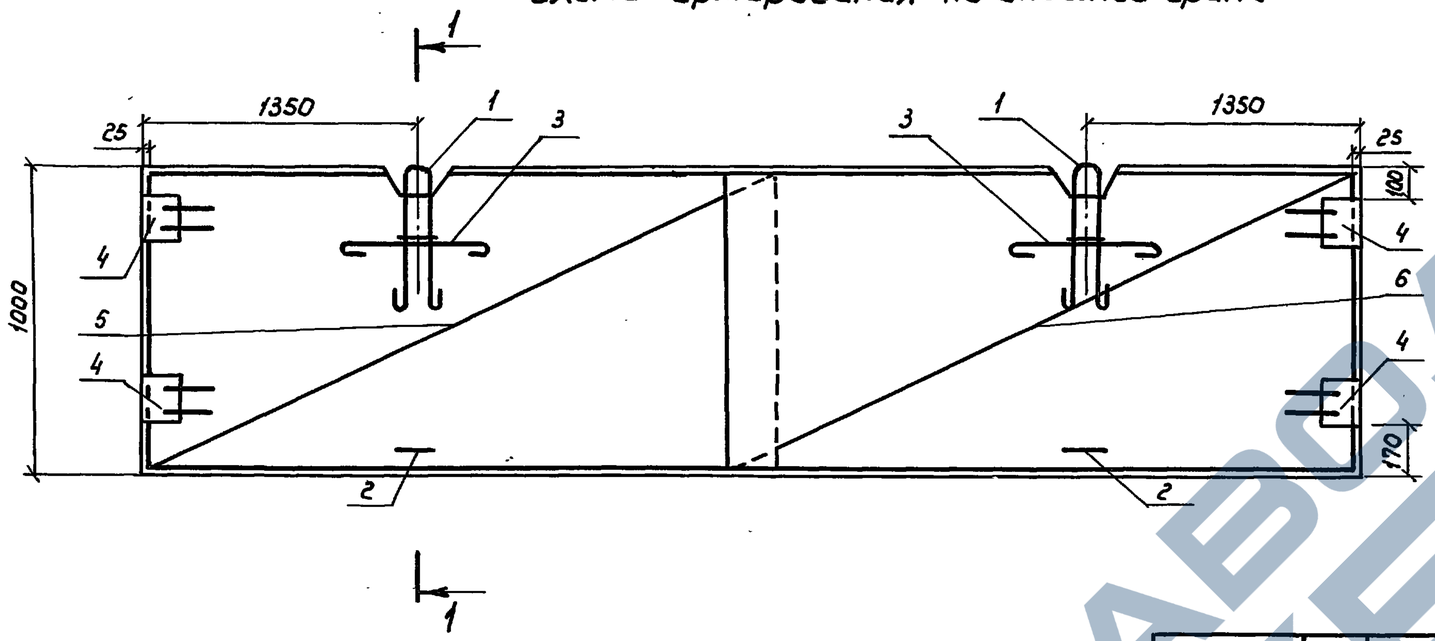

1-1

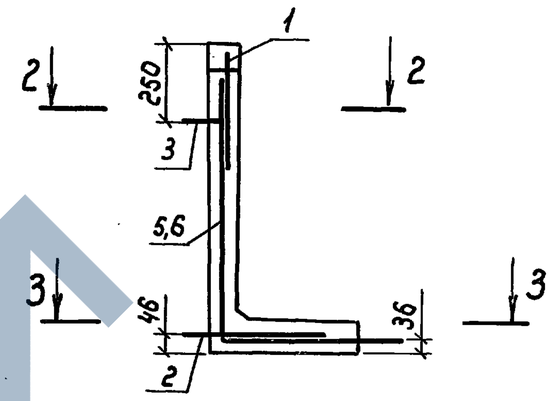

2-2

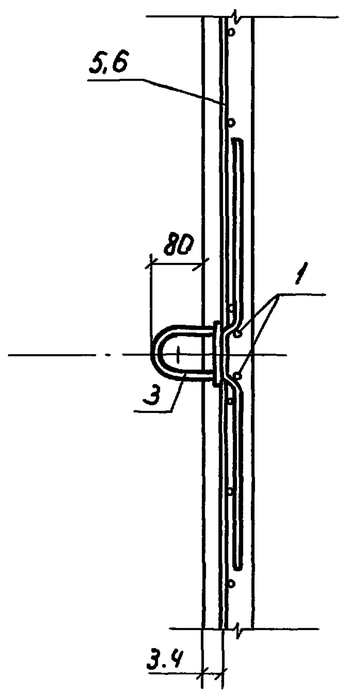

3-3

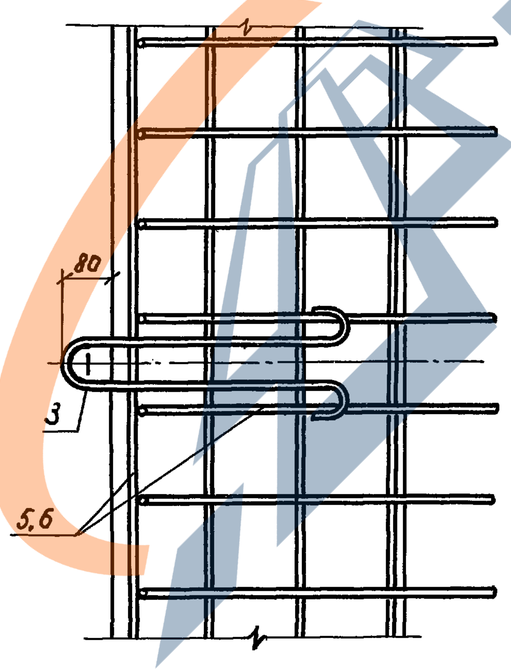

Марка конструкции	Поз.	Наименование	Кол.	Обозначение документа	Масса конструкции, кг
Г10.60-1	1	Петля строповочная ПС-4	2	3.820.1-73-02.01	1900
	2	ПС-1	2	3.820.1-73-01.01	
	3	ПС-5	2	3.820.1-73-02.02	
	4	Изделие закладное МН-1	4	3.820.1-73-01.03	
	5	Сетка арматурная С-3	1	3.820.1-73-02.03	
	6	С-4	1	3.820.1-73-02.03	
Г10.60-2		Поз 1,2,3,4 по Г10.60-1			1900
	5	Сетка арматурная С-5	1	3.820.1-73-02.04	
	6	С-6	1	3.820.1-73-02.04	

Опалубочный чертеж см 3.820.1-73-02.00 ФЧ

Разраб.	Донская	Дон	15.04
Рассчит.	Кротова	Кро	
Пров.	Смирнов	Смирн	
Н.контр.	Брагина	Бра	

3.820.1-73-02.00

Г-образная конструкция Г10.60-1 ; Г10.60-2 Сборочный чертеж

Стадия	Лист	Листов
Р		1

в/о „Союзводпроект"

Взам. инв. № | Подпись и дата | Инв. № подл.

Копир: Марулина 23871 16 Формат А3

ЗАВОД ЖБИ

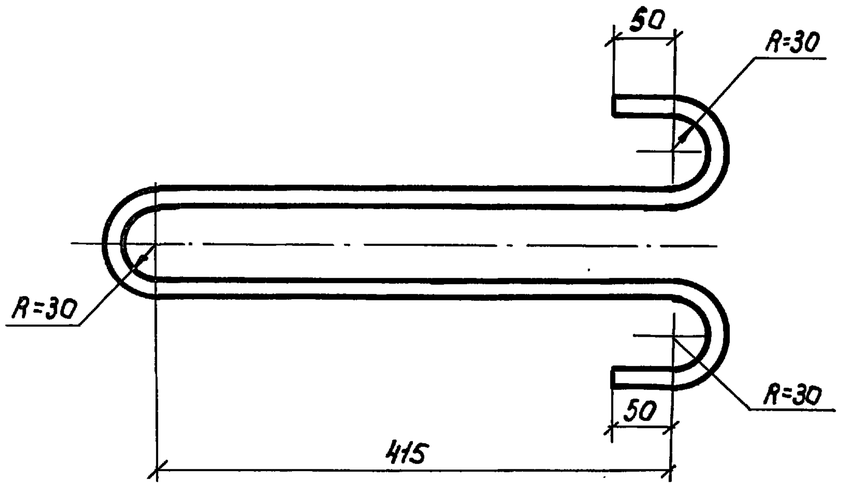

Длина развертки 1280 мм

Разраб.	Донская	Дон	15.04	3.820.1-73-02.01		
Рассчит.	Кротова	Крот				
Пров.	Смирнов	Смирн		Петля строповочная ПС-4	Стадия	Масса	Масштаб
					Р	1,55кг	
					Лист	Листов 1	
Н.контр.	Брагина	Бр		ф14 А-I ГОСТ 5781-82	в/о „Союзводпроект"		

Формат А4

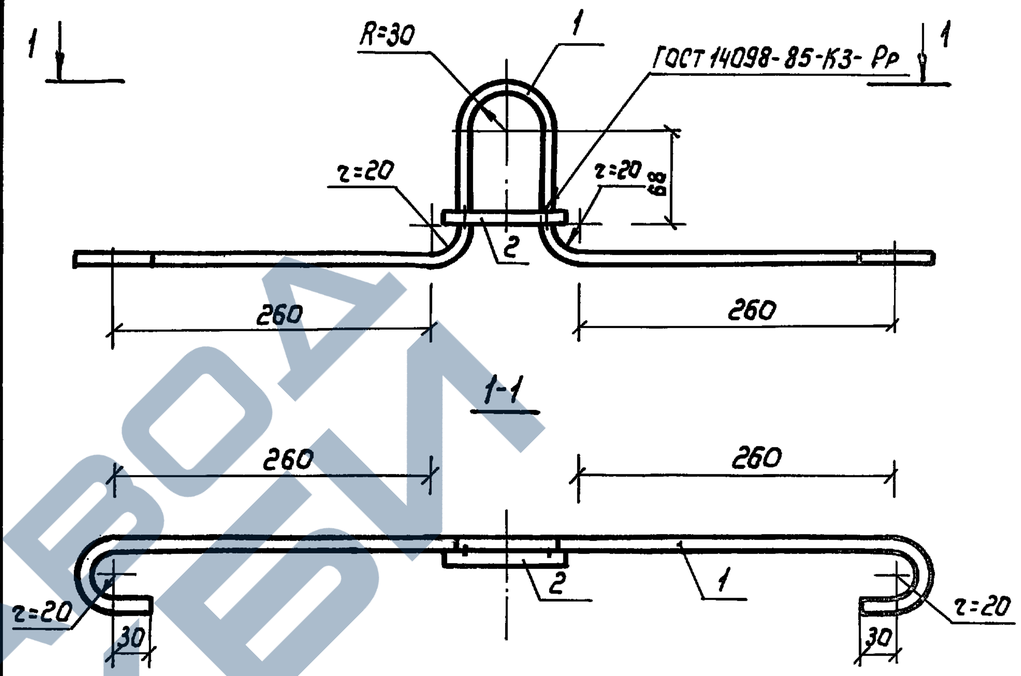

Поз.	Наименование	Кол	Масса ед. кг	Масса петли, кг
1	ф12 А-I ℓ=1080	1	0,96	1,06
2	ф12 А-I ℓ=110	1	0,10	

Арматура класса А-I по ГОСТ 5781-82

Разраб.	Донская	Дон	15.04	3.820.1-73-02.02		
Рассчит.	Кротова	Крот				
Пров.	Смирнов	Смирн		Петля строповочная ПС-5	Стадия	Лист	Листов
					Р		1
Н.контр.	Брагина	Бр			в/о „Союзводпроект"		

Копир: Марулина 23871 17 Формат А4

ЗАВОД ЖБИ

С-3; С-4; С-5; С-6
развертка

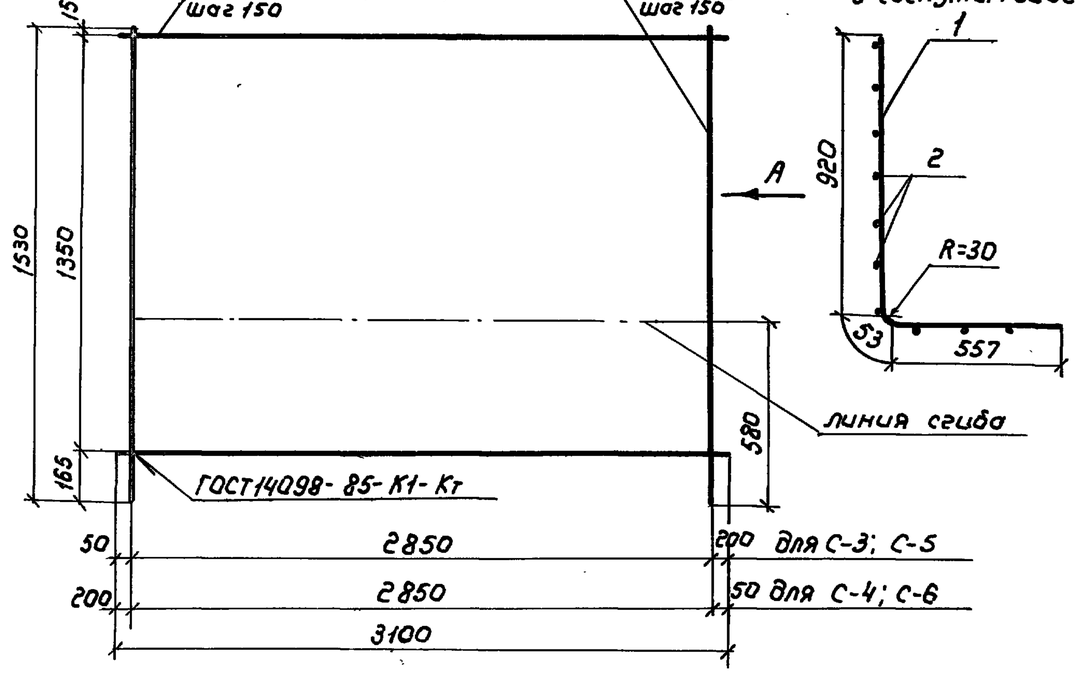

Вид А
в согнутом виде

Марка сетки	Поз.	Наименование	Кол.	Масса ед. кг	Масса сетки, кг
С-3	1	Ф6 А-III ℓ = 1530	20	0,34	19,00
	2	Ф8 А-III ℓ = 3100	10	1,22	
С-4	1	Ф6 А-III ℓ = 1530	20	0,34	19,00
	2	Ф8 А-III ℓ = 3100	10	1,22	
С-5	1	Ф8 А-III ℓ = 1530	20	0,60	24,30
	2	Ф8 А-III ℓ = 3100	10	1,22	
С-6	1	Ф8 А-III ℓ = 1530	20	0,60	24,30
	2	Ф8 А-III ℓ = 3100	10	1,22	

Арматура класса А-III по ГОСТ 5781-82

Разраб.	Донская	Донс	15.04	3.820.1-73-02.03
Рассчит.	Кротова	Крот		
Пров.	Смирнов	Смирн		
Н.контр.	Брагина	Бр		

Сетка арматурная С-3; С-4; С-5; С-6

Стадия	Лист	Листов
Р		1

в/о „Союзвадпроект".

Взам.инв.№ | Подпись и дата | Инв.№ подл.

С-7; С-8
развертка

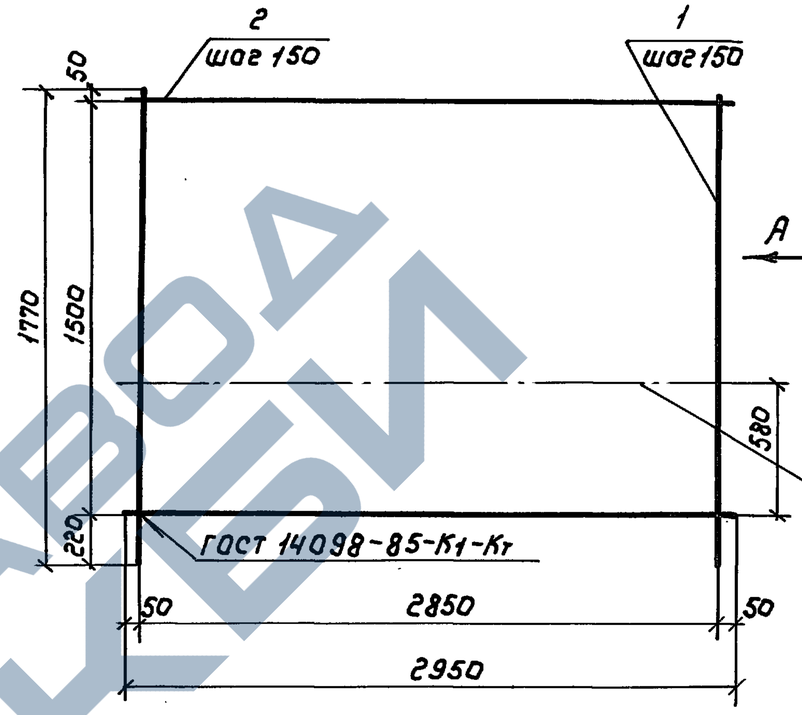

Вид А
в согнутом виде

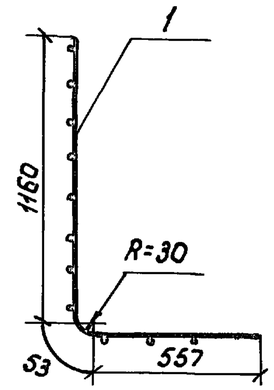

Марка сетки	Поз.	Наименование	Кол.	Масса ед. кг	Масса сетки, кг
С-7	1	Ф6 А-III ℓ = 1770	20	0,39	15,1
	2	Ф6 А-III ℓ = 2950	11	0,65	
С-8	1	Ф8 А-III ℓ = 1770	20	0,70	21,3
	2	Ф6 А-III ℓ = 2950	11	0,66	

Арматура класса А-III по ГОСТ 5781-82

Разраб.	Донская	Донс	15.04	3.820.1-73-03.01
Рассчит.	Кротова	Крот		
Пров.	Смирнов	Смирн		
Н.контр.	Брагина	Бр		

Сетка арматурная С-7; С-8

Стадия	Лист	Листов
Р		1

в/о „Союзвадпроект"

Взам.инв.№ | Подпись и дата | Инв.№ подл.

Формат А4

ЗАВОД ЖБИ

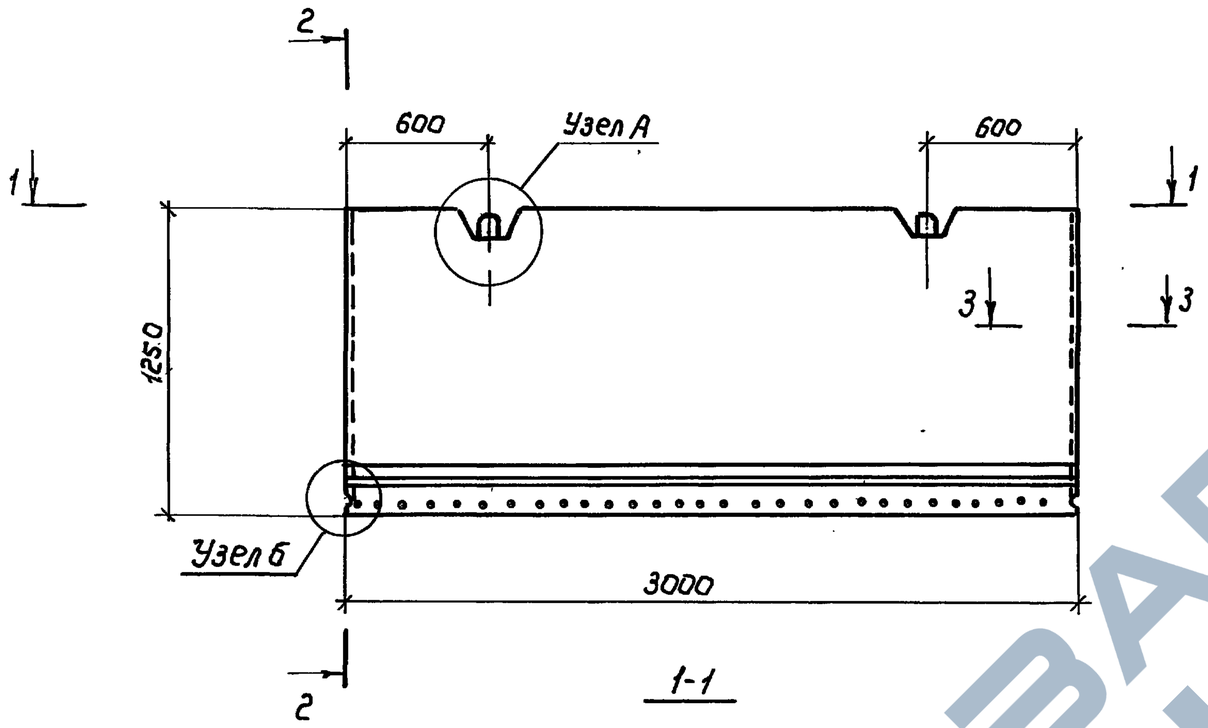

1-1

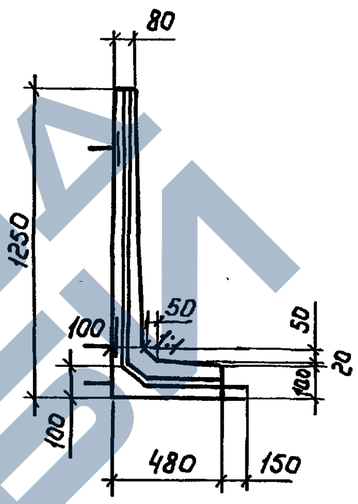

2-2

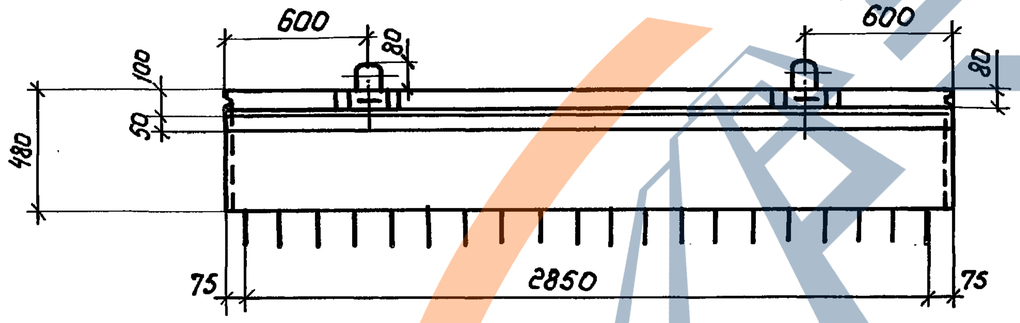

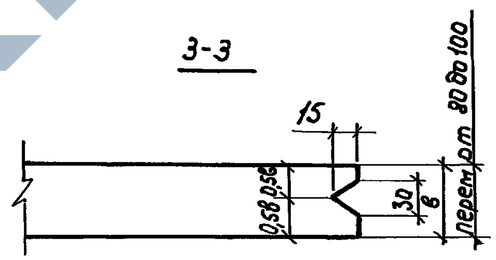

3-3

Узел А

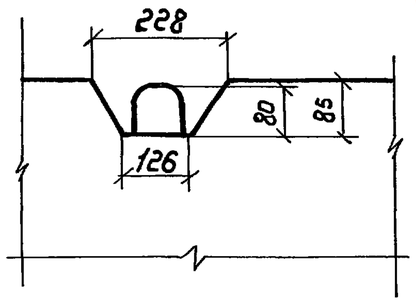

Узел Б

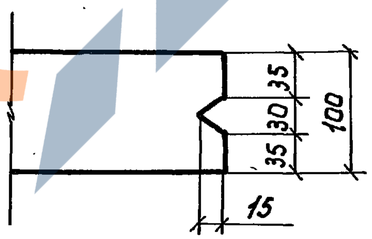

Разраб.	Донская	Донск	15.04	3. 820.1 – 73 – 03.00ф4
Рассчит.	Кратова	Крат		
Пров.	Смирнов	Смирн		Г-образная конструкция Г12.30-1; Г12.30-2 Опалубочный чертеж
Н.контр.	Брагина			

Стадия	Лист	Листов
Р		1

В/о „Союзводпроект"

Взам.инв.№ | Подпись и дата | Инв.№ подл.

Копир: Марулина

23871 19

Формат А3

Схема армирования по внешней грани

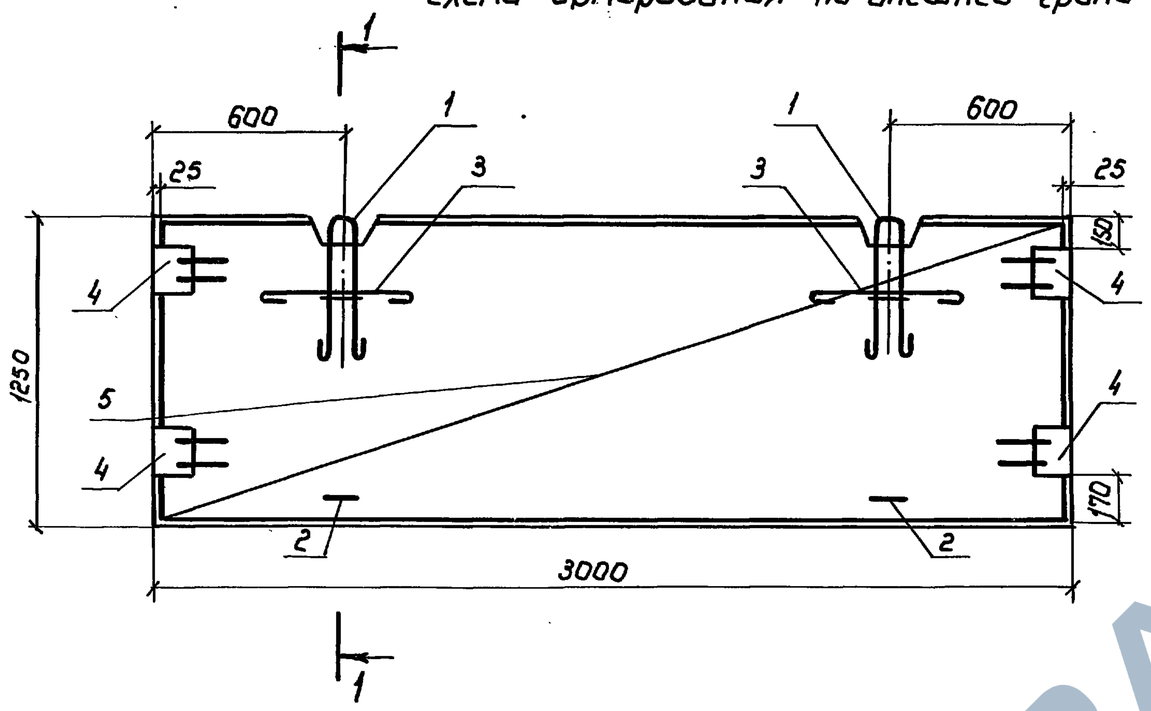

1-1

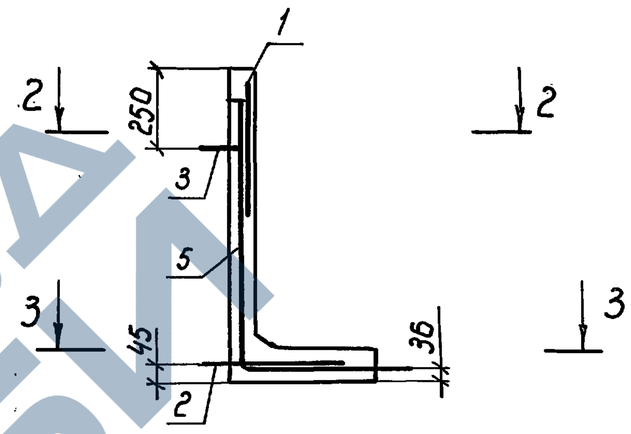

2-2

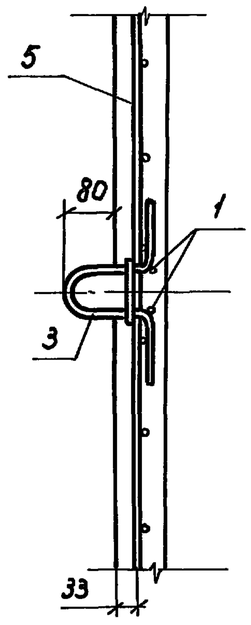

3-3

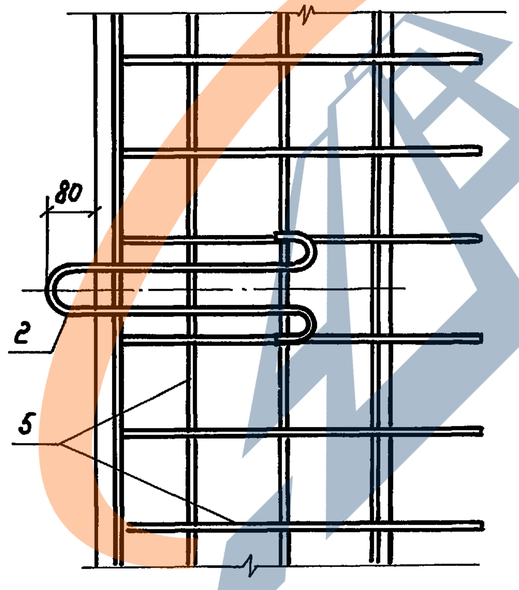

Марка конструкции	Поз.	Наименование	Кол.	Обозначение документа	Масса конструкции, кг
Г12.30-1	1	Петля строповочная ПС-1	2	3.820.1-73-01.01	1175
	2	ПС-2	2	3.820.1-73-01.01	
	3	ПС-3	2	3.820.1-73-01.02	
	4	Изделие закладное МН-1	4	3.820.1-73-01.03	
	5	Сетка арматурная С-7	1	3.820.1-73-03.01	
Г12.30-2		Поз. 1,2,3,4 по Г12.30-1-1			1175
	5	Сетка арматурная С-8	1	3.820.1-73-03.01	

Опалубочный чертеж см. 3.820.1-73-03.00ФЧ

Разраб.	Донская	Донск	15.04
Рассчит.	Кратова	Крат	
Пров.	Смирнов	Смирн	
Н.контр	Брагина	Тр	

3.820.1-73-03.00

Г-образная конструкция Г12.30-1; Г12.30-2 Сборочный чертеж

Стадия	Лист	Листов
Р		1

в/о „Союзводпроект"

Инв.№ подл. | Подпись и дата | Взам.инв.№

23871 20

Формат А3

ЗАВОД ЖБИ

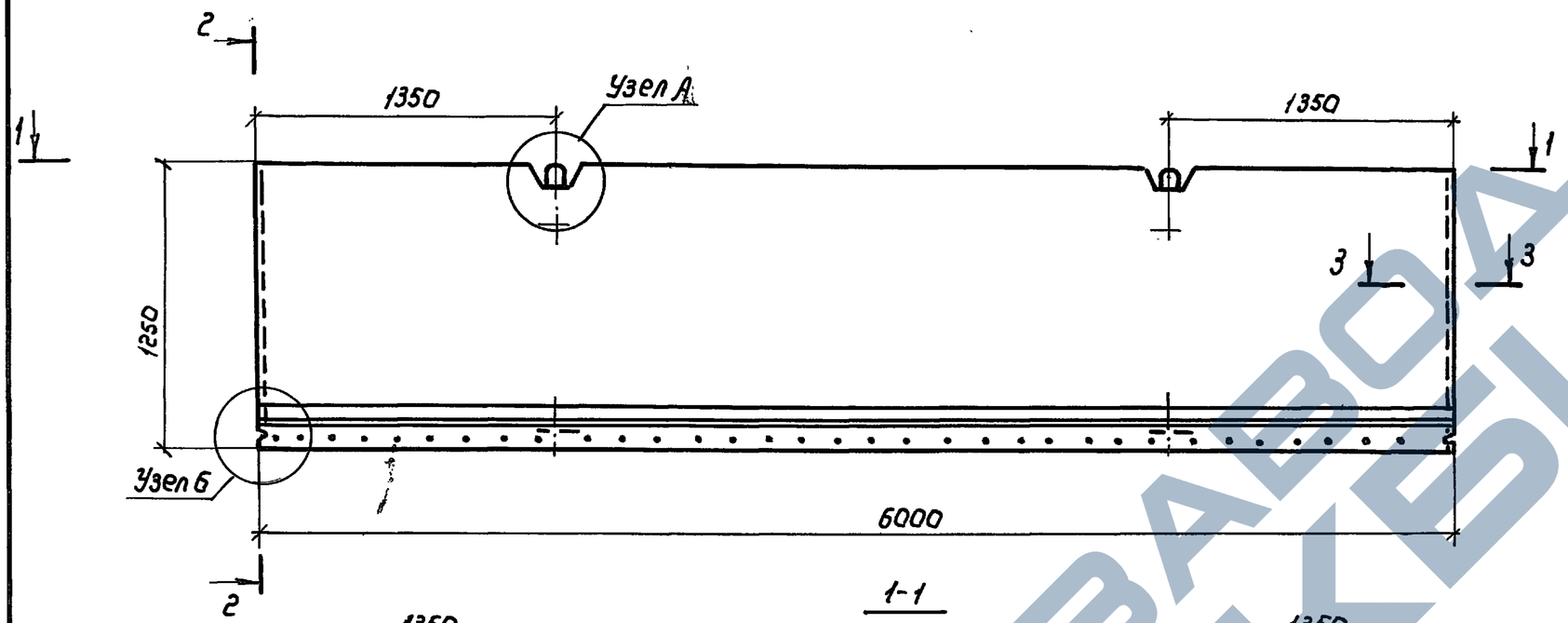

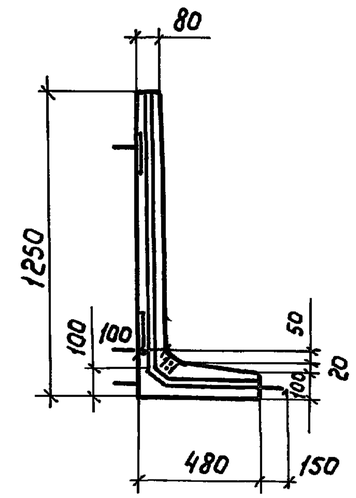

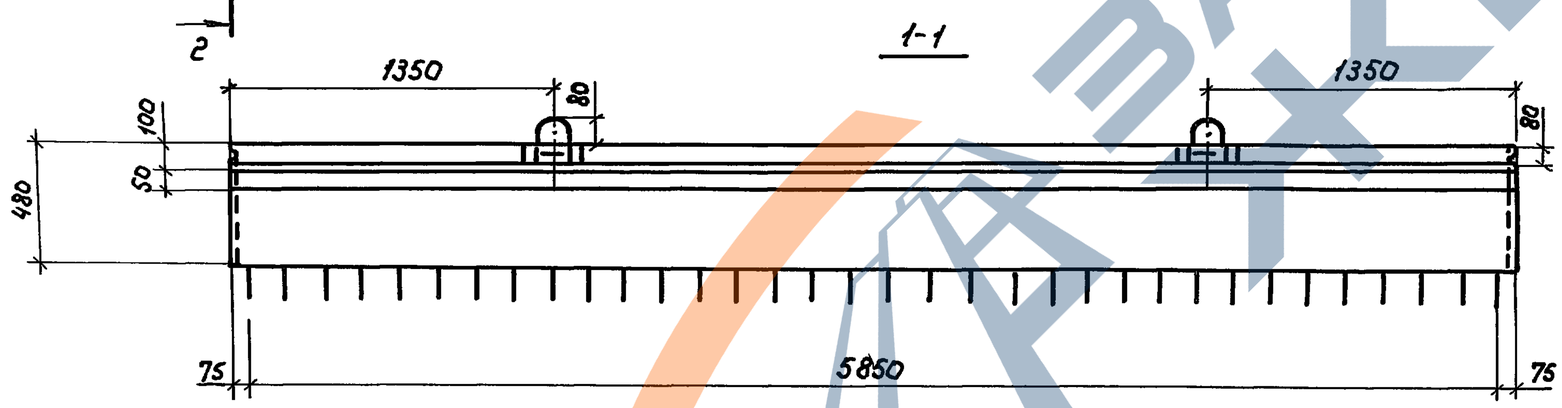

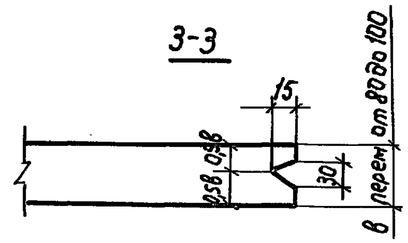

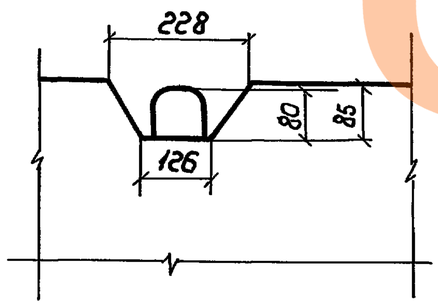

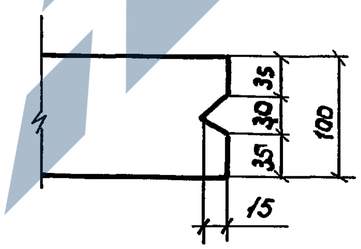

Разраб.	Донская	Донс	15.04	3.820.1-73 -04.00ФЧ
Рассчит	Кратова	Крат		Г-образная конструкция Г 12.60-1; Г 12.60-2 Опалубочный чертеж
Пров.	Смирнов	Смирнов		Стадия: Р; Лист: ; Листов: 1
Н.контр.	Брагина	Тр		в/о „Союзводпроект"

Копир: Марулина

23871 21

Формат А3

Инв.№ подл. | Подпись и дата | Взам.инв.№

ЗАВОД ЖБИ

Схема армирования по внешней грани

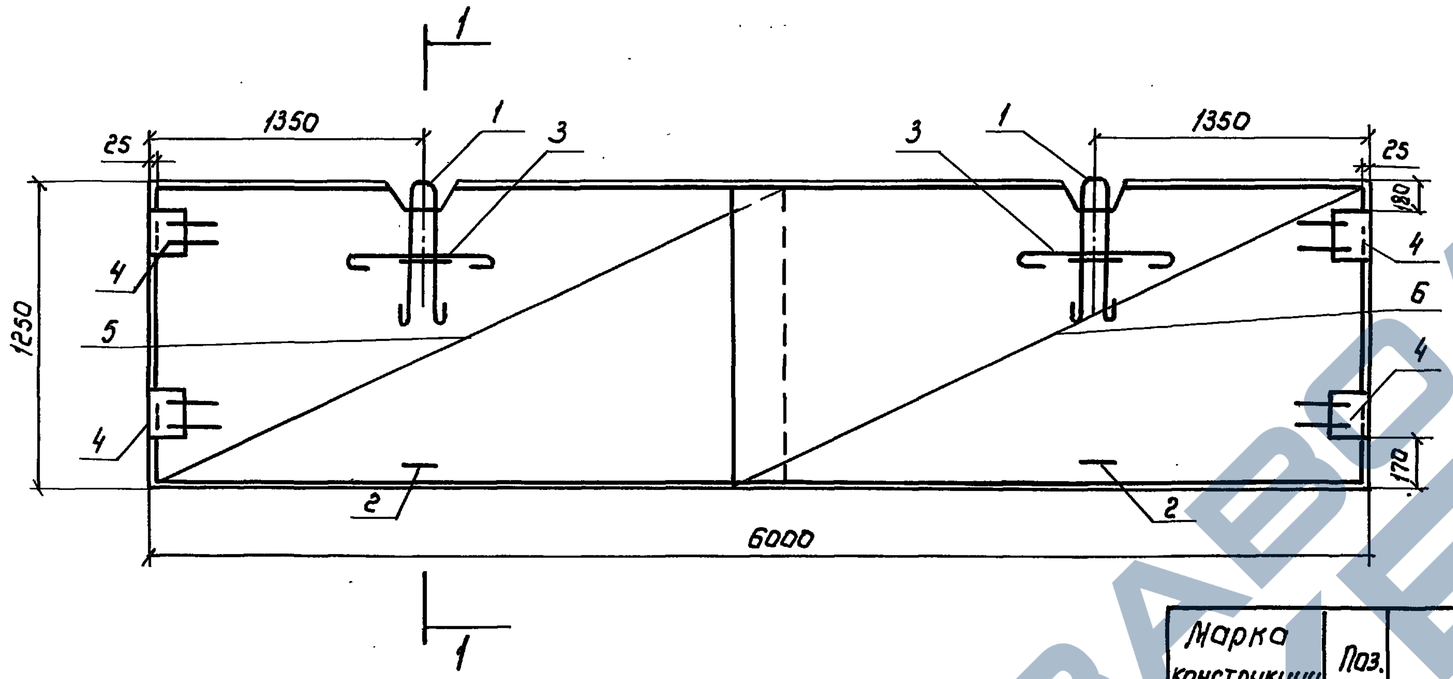

1-1

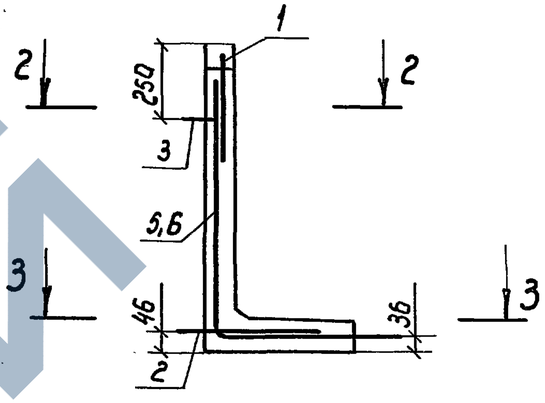

2-2

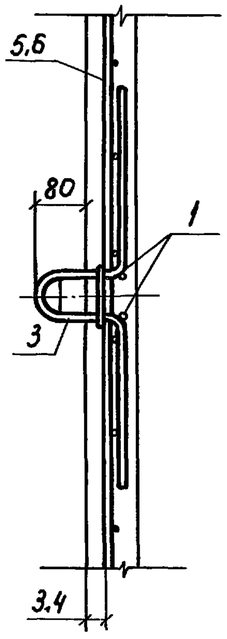

3-3

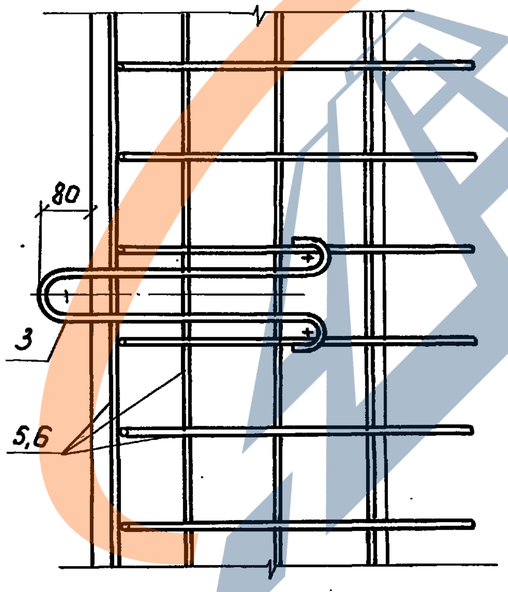

Марка конструкции	Поз.	Наименование	Кол.	Обозначение документа	Масса конструкции, кг
Г12.60-1	1	Петля строповочная ПС-6	2	3.820.1-73-04.01	2375
	2	Петля строповочная ПС-1	2	3.820.1-73-01.01	
	3	Петля строповочная ПС-5	2	3.820.1-73-02.02	
	4	Изделие закладное МН-1	4	3.820.1-73-01.03	
	5	Сетка арматурная С-9	1	3.820.1-73-04.02	
	6	Сетка арматурная С-10	1	3.820.1-73-04.02	
Г12.60-2		Поз.1,2,3,4 по Г12.60-1			2375
	5	Сетка арматурная С-11	1	3.820.1-73-04.02	
	6	Сетка арматурная С-12	1	3.820.1-73-04.02	

Опалубочный чертеж см. 3.820.1-73-04.00 ФЧ

Разраб.	Донская	Дон	15.04
Рассчит.	Кротова	Крот	
Пров.	Смирнов	Смирн	
Н.контр	Брагина	Бр	

3.820.1-73-04.00

Г-образная конструкция Г12.60-1; Г12.60-2
Сборочный чертеж

Стадия	Лист	Листов
Р		1

в/о „Союзводпроект"

Копир: Мурулина

23811 22 Формат А3

Инв.№ подл. | Подпись и дата | Взам.инв.№

ЗАВОД ЖБИ

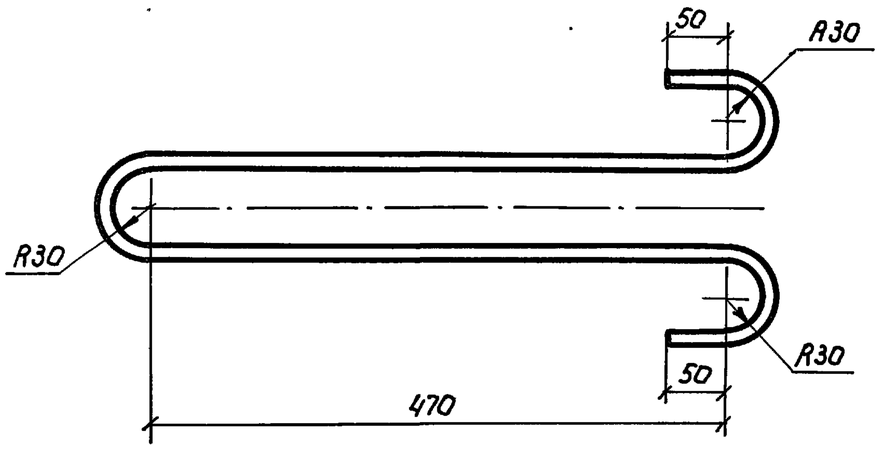

Длина развертки 1400

Разраб.	Донская		15.04
Рассчит.	Кротова		
Пров.	Смирнов		
Н.контр.	Брагина		

3.820.1-73-04.01

Петля строповочная ПС-6

Стадия	Масса	Масштаб
Р	22,1кг	
Лист	Листов 1	

ф16А-I ГОСТ 5781-82

в/о „Союзводпроект"

Взам. инв. № | Подпись и дата | Инв. № подл.

Формат А4

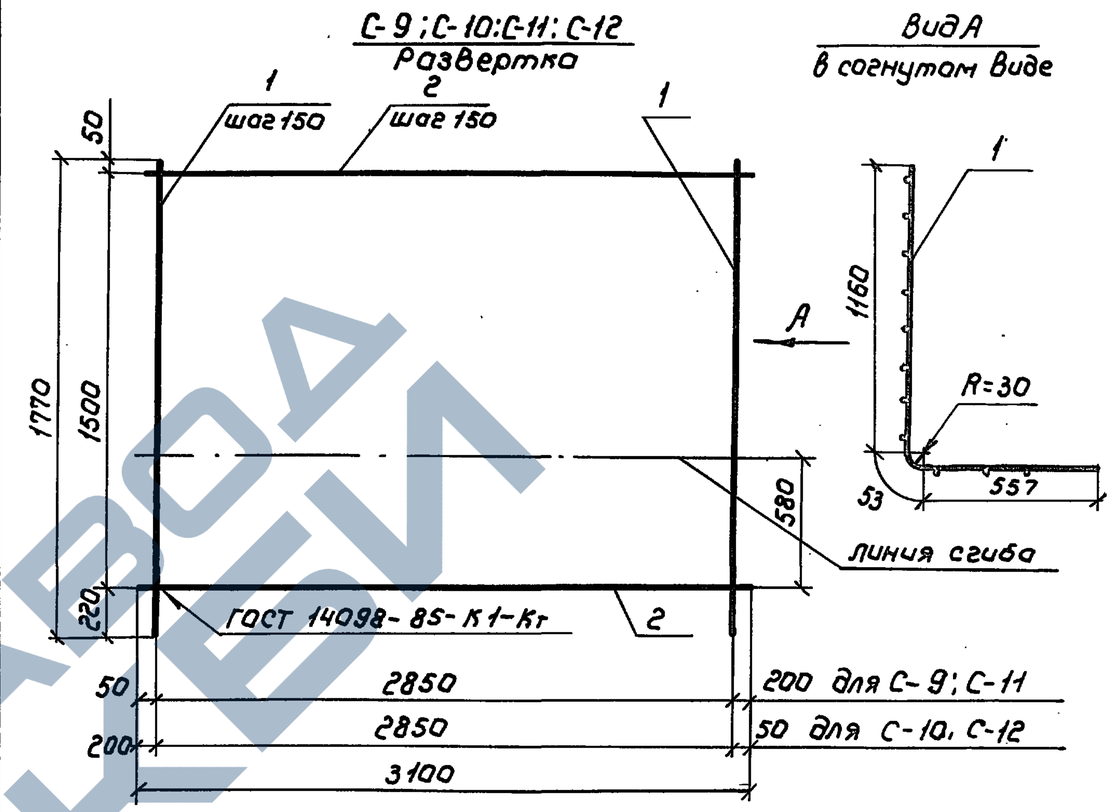

Марка сетки	Поз	Наименование	Кол.	Масса ед. кг	Масса сетки, кг
С-9	1	ф6 А-III ℓ= 1770	20	0.39	21,2
	2	ф8 А-III ℓ= 3100	11	1.22	
С-10	1	ф6 А-III ℓ= 1770	20	0.39	21,2
	2	ф8 А-III ℓ= 3100	11	1,22	
С-11	1	ф8 А-III ℓ= 1770	20	0,70	27,4
	2	ф8 А-III ℓ= 3100	11	1,22	
С-12	1	ф8 А-III ℓ= 1770	20	0,70	27,4
	2	ф8 А-III ℓ= 3100	11	1,22	

Арматура класса А-III по ГОСТ 5781-82

Разраб.	Донская		15.04
Рассчит.	Кротова		
Пров.	Смирнов		
Н.контр.	Брагина		

3.820.1-73-04.02

Сетка арматурная С-9; С-10; С-11; С-12

Стадия	Лист	Листов
Р		1

в/о „Союзводпроект"

Взам. инв. № | Подпись и дата | Инв. № подл.

Копир: Марулина 23877 23

Формат А4

ЗАВОД КЕМ

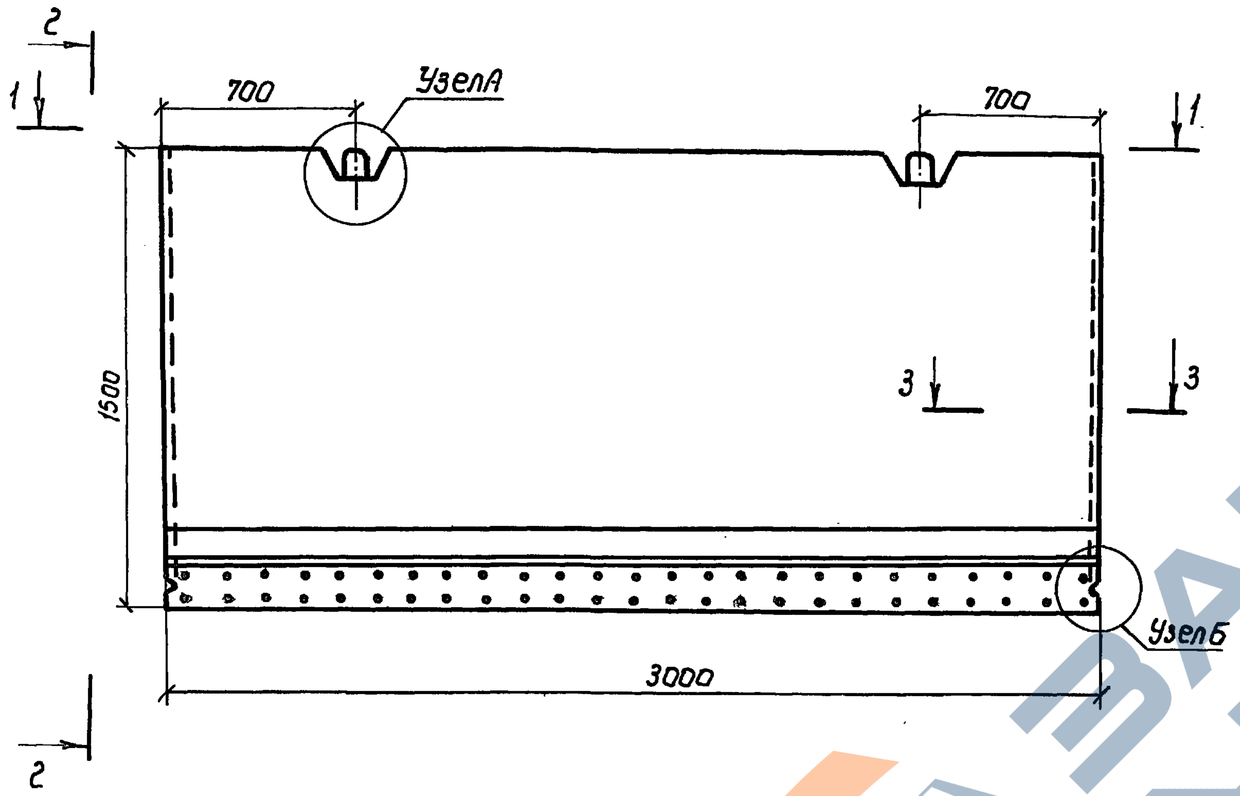

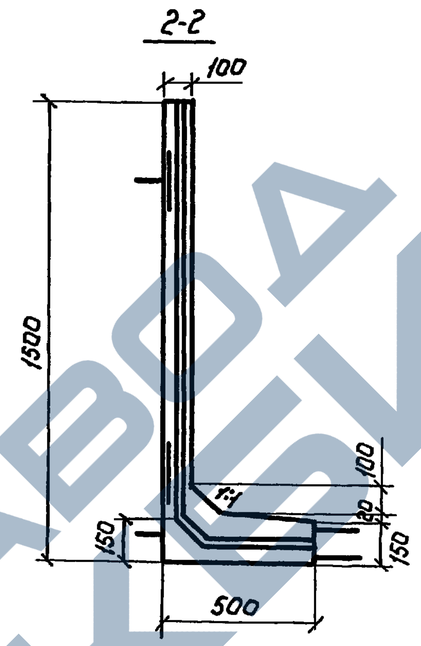

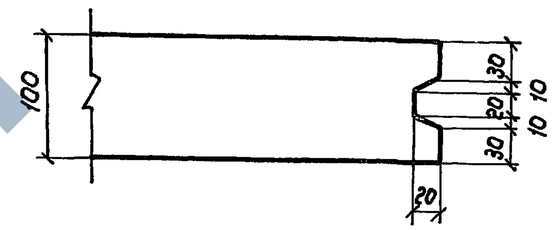

Узел Б

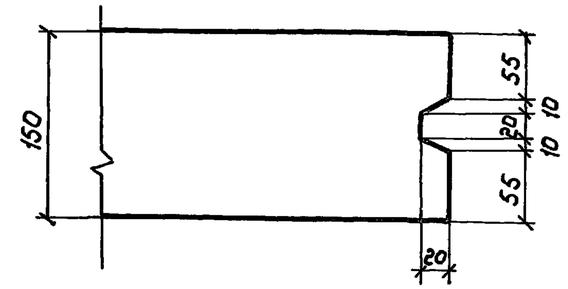

1-1

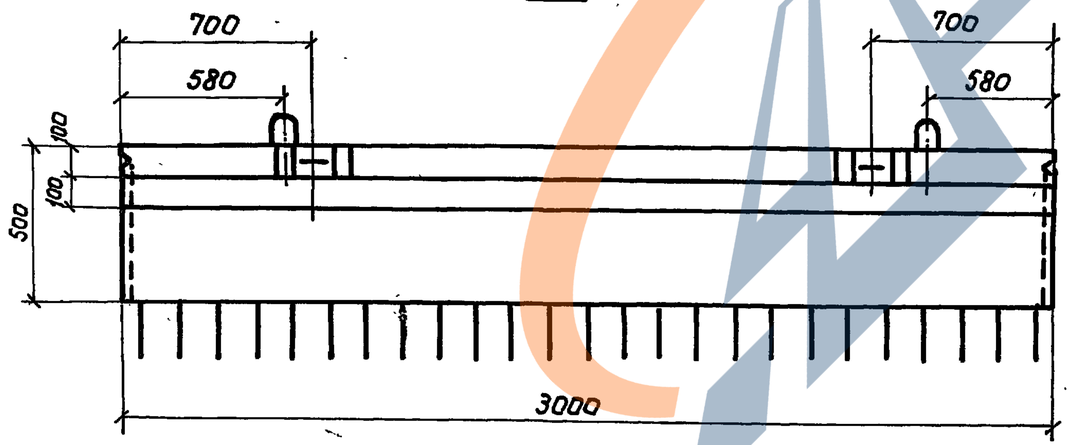

Узел А

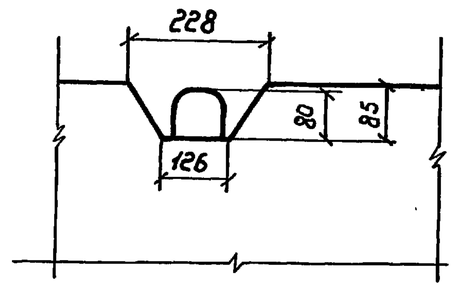

Разраб	Донская	Дон	15.04	3.820.1-73-05.00 ФЧ
Рассмот	Кратова	Кра		
Пров.	Смирнов	Смирн		
				Гобразная конструкция Г15.30-1; Г15.30-2; Г15.30-3 Опалубочный чертеж
Н.контр	Брагина	Тр		

Стадия	Лист	Листов
Р		1

в/о „Союзводпроект"

Взам.инв.№ | Подпись и дата | Инв.№ подл.

Копир: Жарулина 23871 24 Формат А3

ЗАВОД ЖБИ

Схема армирования по внешней грани

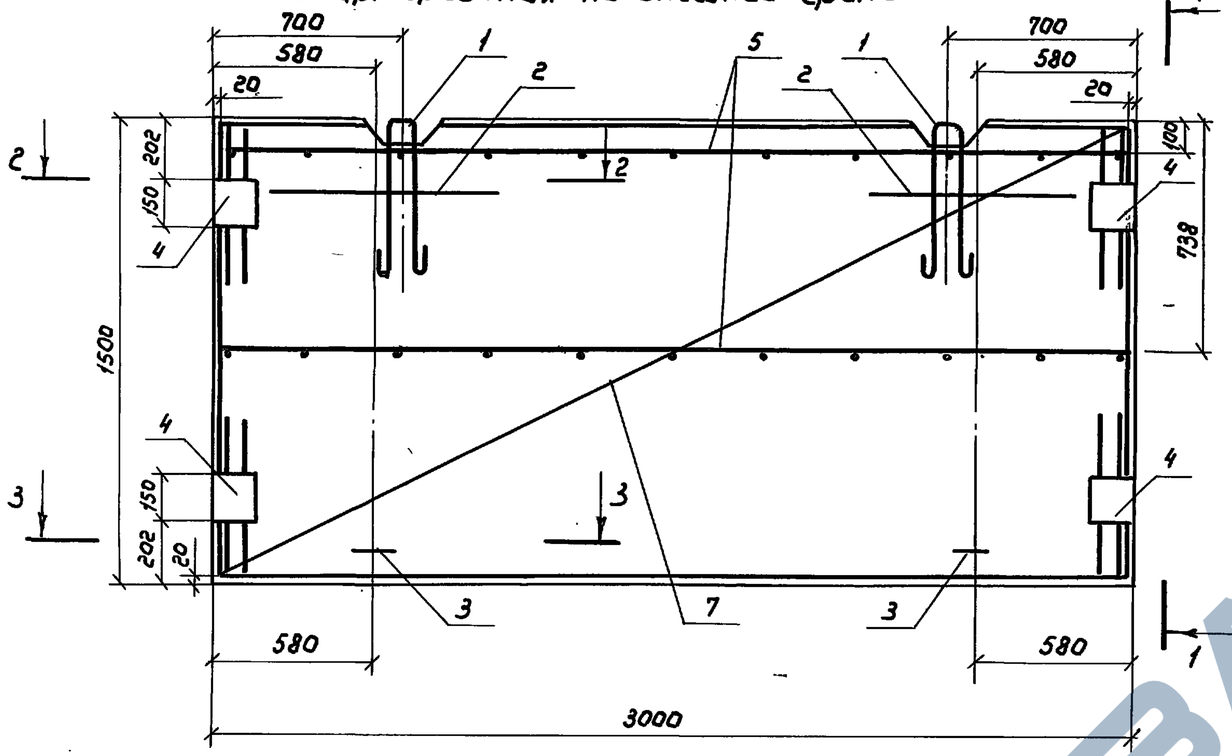

1-1

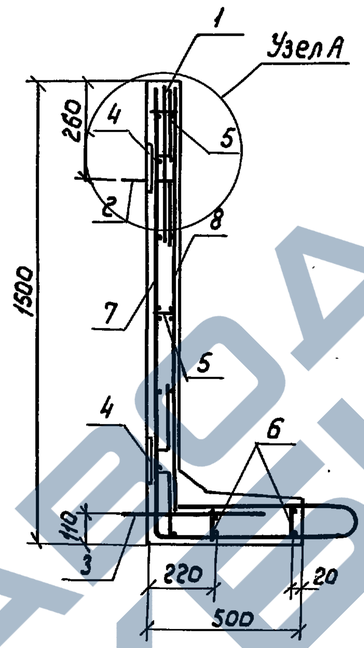

Узел А

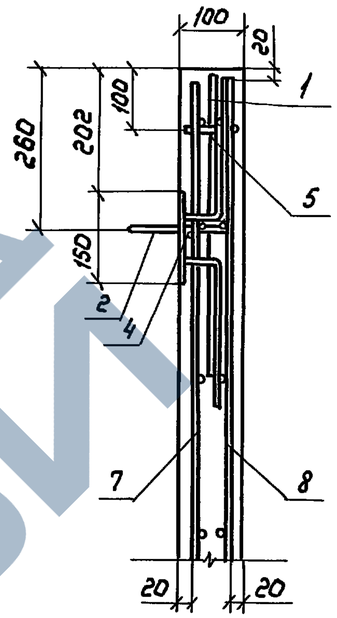

2-2 повернуто

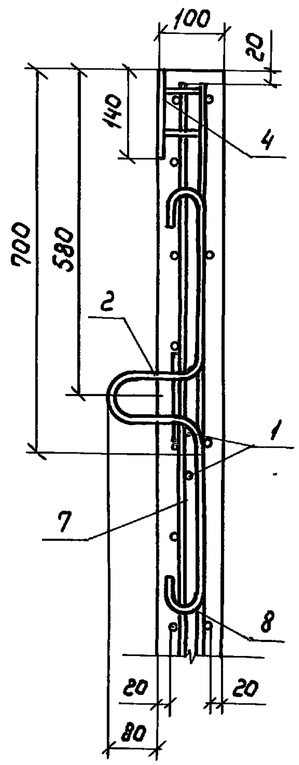

3-3 повернуто

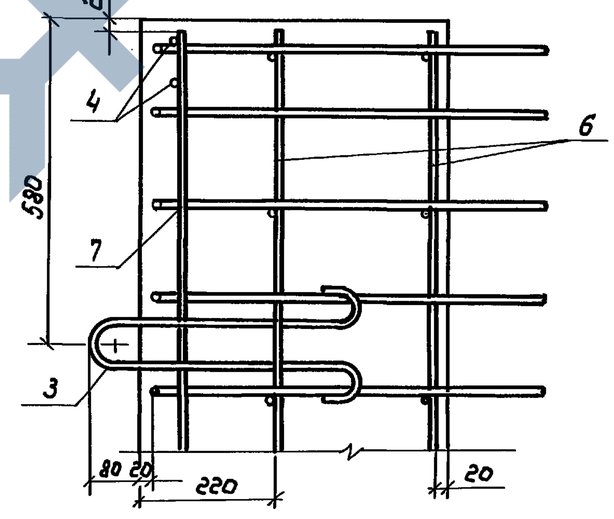

Схема армирования по внутренней грани

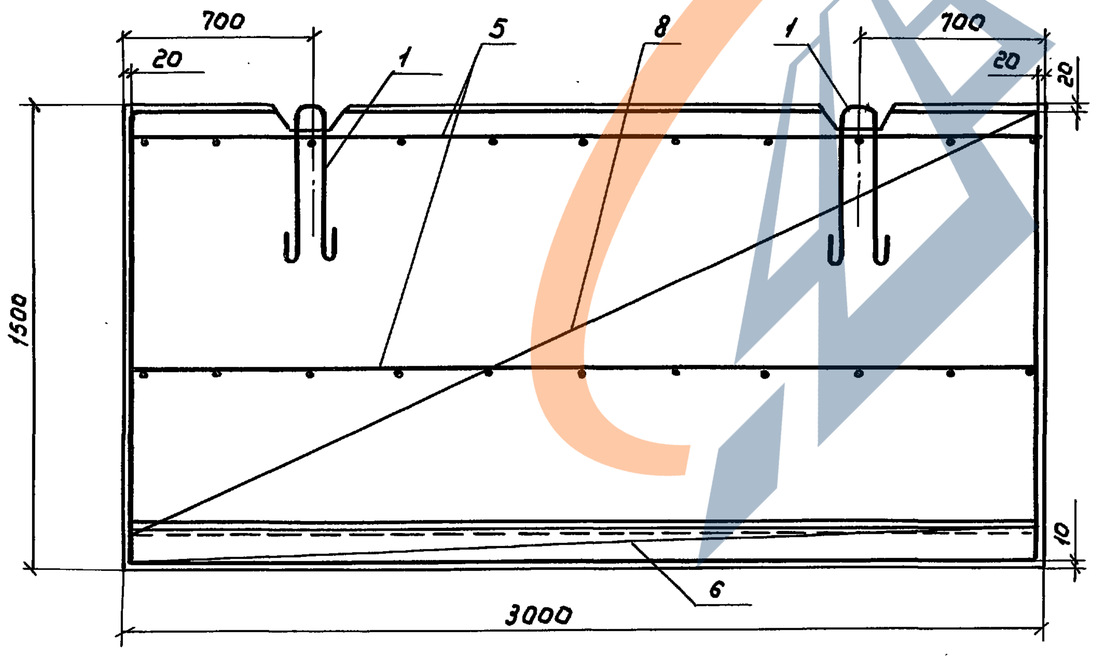

Спецификацию см. лист 2

Разраб	Донская	Дон	15.04	3.820.1 – 73 - 05.00		
Рассчит	Кратова	Кратов				
Пров.	Смирнов	Смирнов				
				Г-образная конструкция Г15.30-1; Г15.30-2; Г15.30-3 Сборочный чертеж	Стадия	Лист	Листов
					Р	1	2
Н.контр.	Брагина	Тр			в/о „Союзводпроект"		

Копировал: Марулина 23871 25 Формат А4

Взам. инв. № | Подпись и дата | Инв. № подл.

https://zavodjbi.com/
ЗАВОД ЖБИ

Марка конструкции	Поз.	Наименование	Кол.	Обозначение документа	Масса конструкции, кг
Г15.30-1	1	Петля строповочная ПС-4	2	3.820.1-73-02.01	1650
	2	ПС-7	2	3.820.1-73-05.01	
	3	ПС-1	2	3.820.1-73-01.01	
	4	Изделие закладное МН-2	4	3.820.1-73-05.02	
	5	Сетка арматурная С-13	2	3.820.1-73-05.03	
	6	С-14	2	3.820.1-73-05.03	
	7	С-15	1	3.820.1-73-05.04	
	8	С-16	1	3.820.1-73-05.05	
Г15.30-2		Поз.1,2,3,4,5,6,8 по Г15.30-1			1650
	7	Сетка арматурная С-17	1	3.820.1-73-05.04	
Г15.30-3		Поз.1,2,3,4,5,6 по Г15.30-1			1650
	7	Сетка арматурная С-18	1	3.820.1-73-05.04	
	8	С-19	1	3.820.1-73-05.06	

Взам.инв.№ | Подпись и дата | Инв.№ подл.

3.820.1-73-05.00 | Лист 2

Формат А4

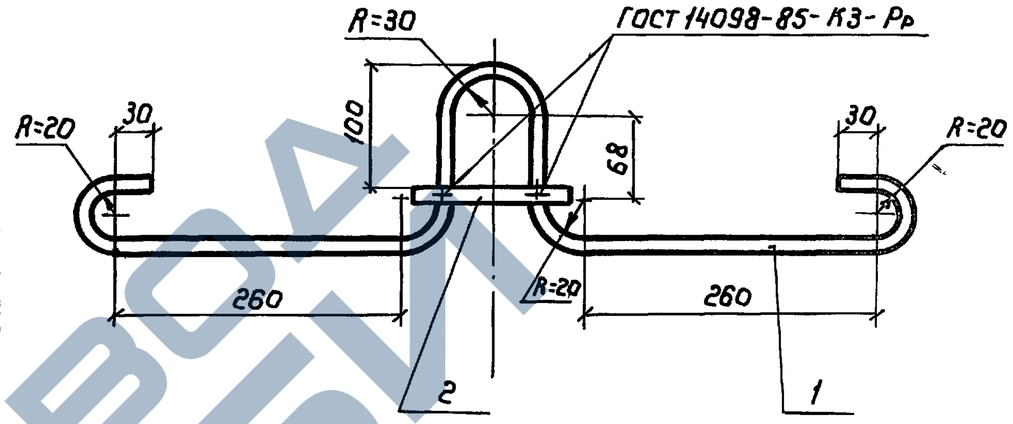

Поз.	Наименование	Кол.	Масса ед. кг	Масса сетки, кг
1	Ф12 А-I ℓ= 1080	1	0,96	1,1
2	Ф12 А-I ℓ= 110	1	0,10	

Арматура класса А-I по ГОСТ 5781-82

Взам.инв.№ | Подпись и дата | Инв.№ подл.

Разраб.	Донская	Донск	15.04	3.820.1-73-05.01
Рассчит.	Кратова	Жрм		
Пров.	Смирнов	Смирнов		
Н.контр.	Брагина	Бр		Петля строповочная ПС-7

Стадия	Лист	Листов
Р		1

в/о „Союзводпроект"

Копир: Марулина

23871 26

Формат А4

ЗАВОД ЖБИ

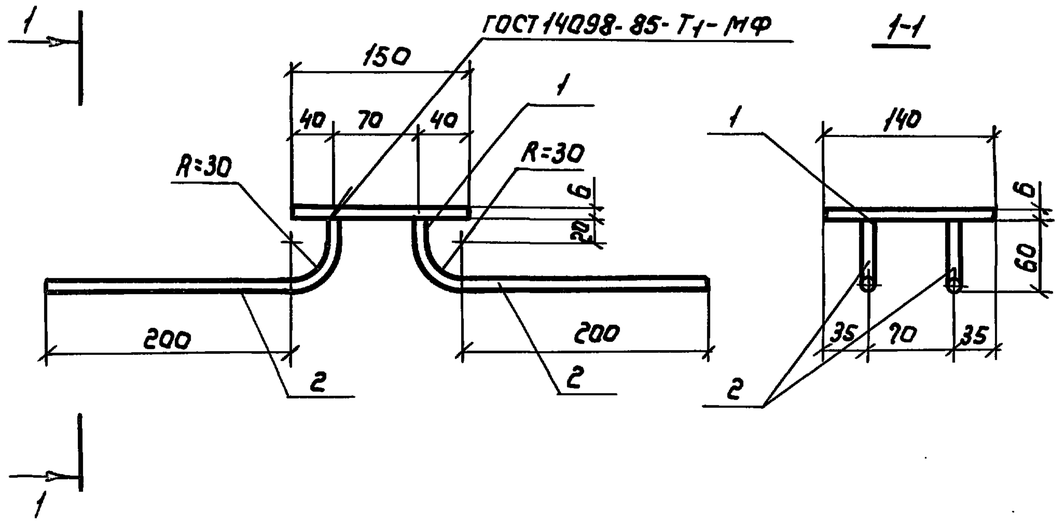

Поз.	Наименование	Кол.	Масса ед. кг	Масса изделия кг
1	Полоса $\frac{62\ 6\times150\ ГОСТ\ 103-76}{ВСт3пс6\ ГОСТ\ 535-79}$ ℓ=140	1	1,0	1,7
2	Ф 10 А-III ℓ=280	4	0,173	

Арматура класса А-III по ГОСТ 5781-82

Разраб.	Донская		3.820.1-73-05.02
Рассчит.	Кратова		
Пров.	Смирнов		
Н.контр.	Брагина		Изделие закладное МН-2

Стадия	Лист	Листов
Р		1

в/о „Союзводпроект"

Взам.инв.№ | Подпись и дата | Инв.№подл.

Формат А4

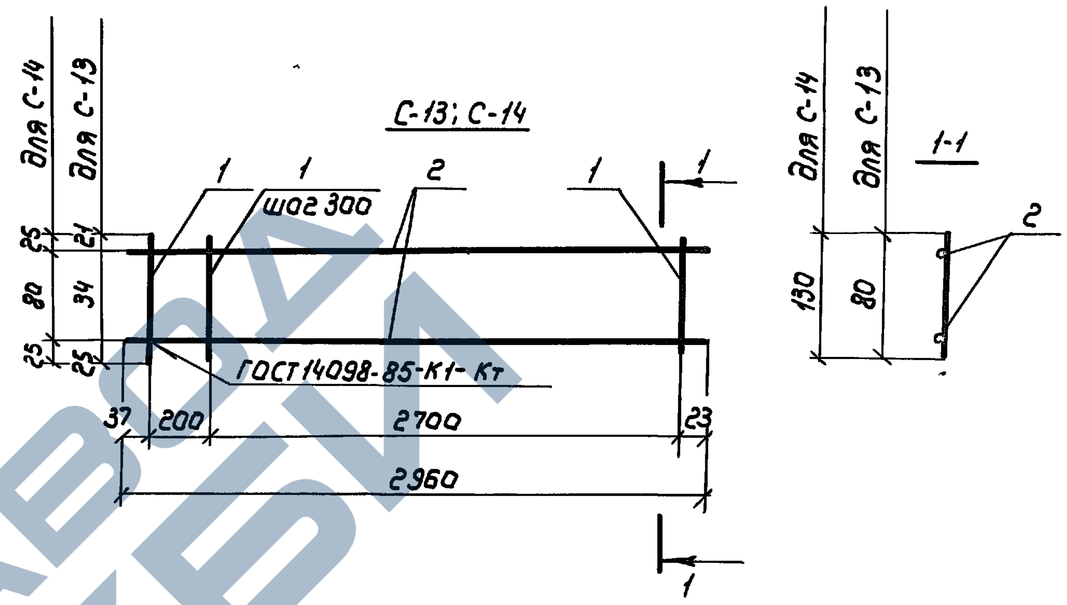

Марка сетки	Поз.	Наименование	Кол	Масса ед. кг	Масса сетки кг
С-13	1	Ф6 А-I ℓ=80	11	0,02	1,6
	2	Ф6 А-I ℓ=2960	2	0,66	
С-14	1	Ф6 А-I ℓ=130	11	0,03	1,7
	2	Ф6 А-I ℓ=2960	2	0,66	

Арматура класса А-I по ГОСТ 5781-82

Разраб.	Донская		3.820.1-73-05.03
Рассчит.	Кратова		
Пров.	Смирнов		
Н.контр.	Брагина		Сетка арматурная С-13, С-14

Стадия	Лист	Листов
Р		1

в/о „Союзводпроект"

Взам.инв.№ | Подпись и дата | Инв.№подл.

Копировал: Марулина 23871 27

Формат А4

ЗАВОД ЖБИ

С-15; С-18; С-18
Развертка

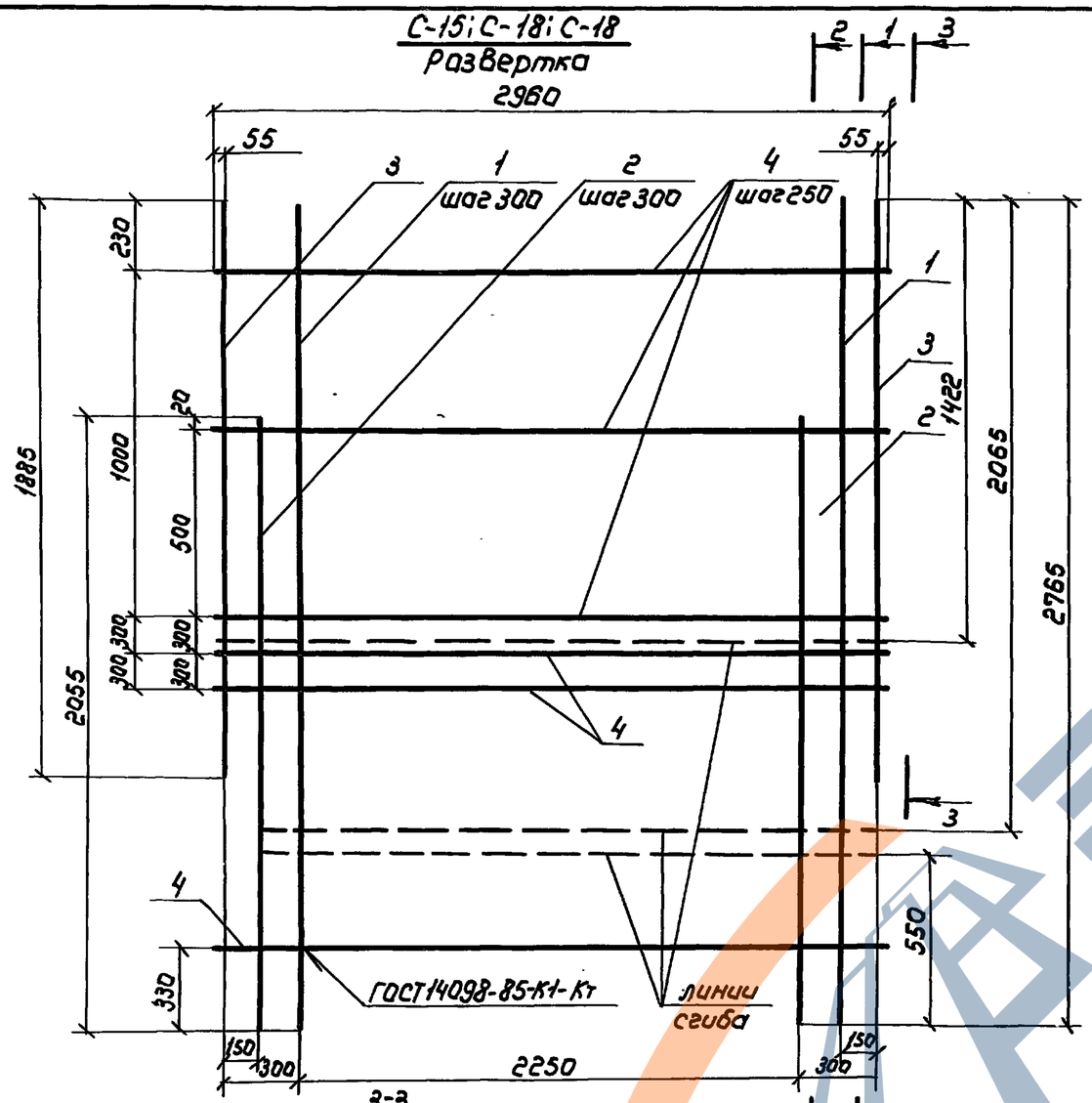

3-3
в согнутом виде

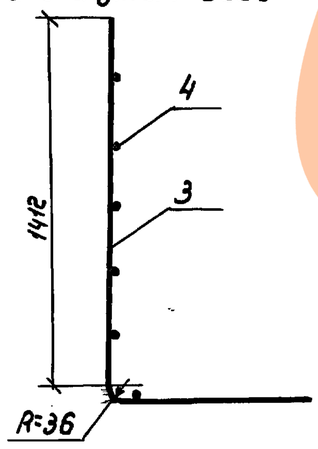

1-1
в согнутом виде

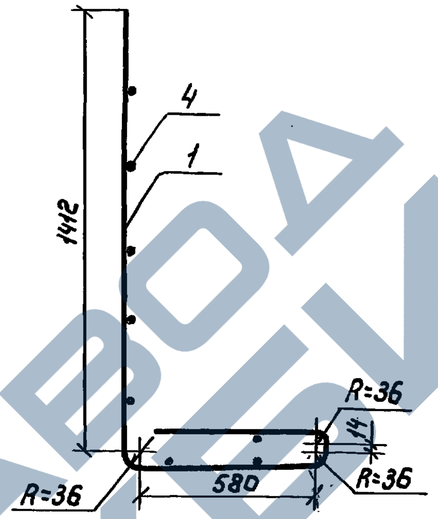

2-2
в согнутом виде

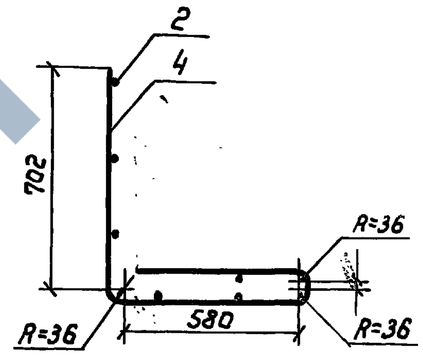

Марка сетки	Поз.	Наименование	Кол.	Масса ед. кг.	Масса сетки, кг
С-15	1	Ф8 А-III ℓ= 2765	9	1,09	23,9
	2	Ф8 А-III ℓ= 2055	9	0,81	
	3	Ф8 А-III ℓ= 1885	2	0,74	
	4	Ф6 А-I ℓ= 2960	8	0,66	
С-17	1	Ф10 А-III ℓ= 2765	9	1,71	34,4
	2	Ф10 А-III ℓ= 2055	9	1,27	
	3	Ф10 А-III ℓ= 1885	2	1,16	
	4	Ф6 А-I ℓ= 2960	8	0,66	
С-18	1	Ф12 А-III ℓ= 2765	9	2,46	47,3
	2	Ф12 А-III ℓ= 2055	9	1,83	
	3	Ф12 А-III ℓ= 1885	2	1,67	
	4	Ф6 А-I ℓ= 2960	8	0,66	

Арматура класса А-I и А-III по ГОСТ 5781-82

Разраб.	Донская	Донск
Рассчит.	Кротова	Кротов
Пров.	Смирнов	Смирн
Н.контр.	Брагина	Брагин

3.820.1-73-05.04

Сетка арматурная С-15; С-17; С-18

Стадия	Лист	Листов
Р		1

В/О „Союзводпроект"

Инв. № подл. | Подпись и дата | Взам. инв. №

Копировал: Марулина 23871 28 Формат А3

ЗАВОД ЧЕРТЕЖЕЙ

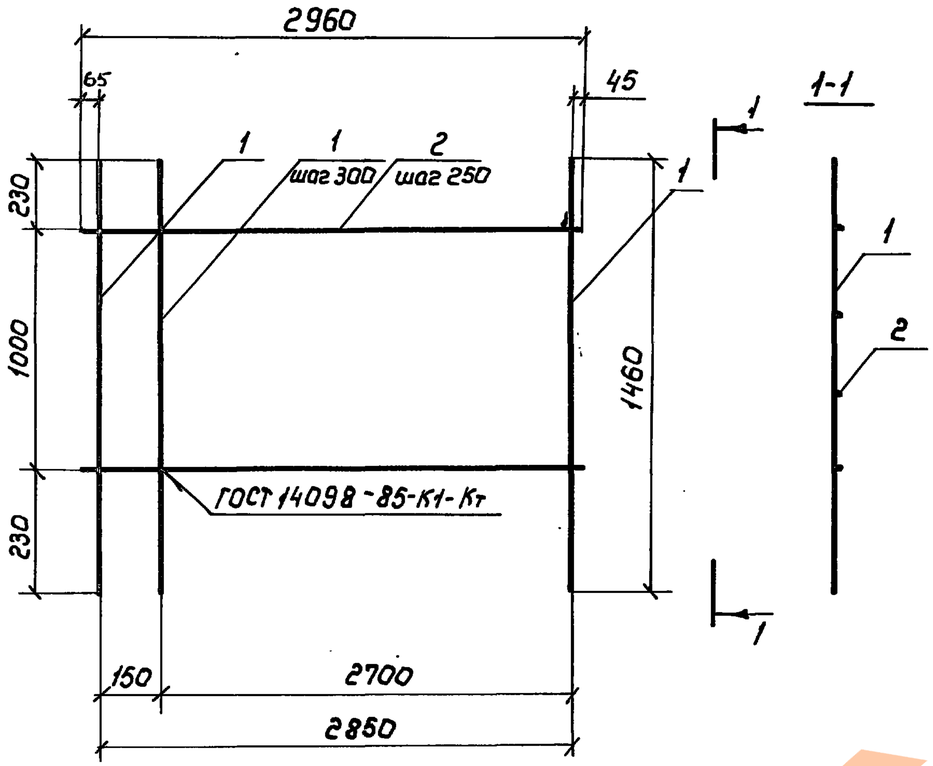

Поз.	Наименование	Кол.	Масса ед. кг.	Масса сетки, кг
1	ф6 А-III ℓ = 1460	11	0,32	6,2
2	ф6 А-I ℓ = 2960	4	0,66	

Арматура класса А-I и А-III по ГОСТ 5781-82

Разраб.	Донская	Дон	15.04	3.820.1-73-05.05
Рассчит.	Кротова	Кр		
Пров.	Смирнов	Смирн		
Н.контр	Брагина	Бр		Сетка арматурная С-16

Стадия	Лист	Листов
Р		1

В/о „Союзводпроект"

Копир: Марулина

Формат А4

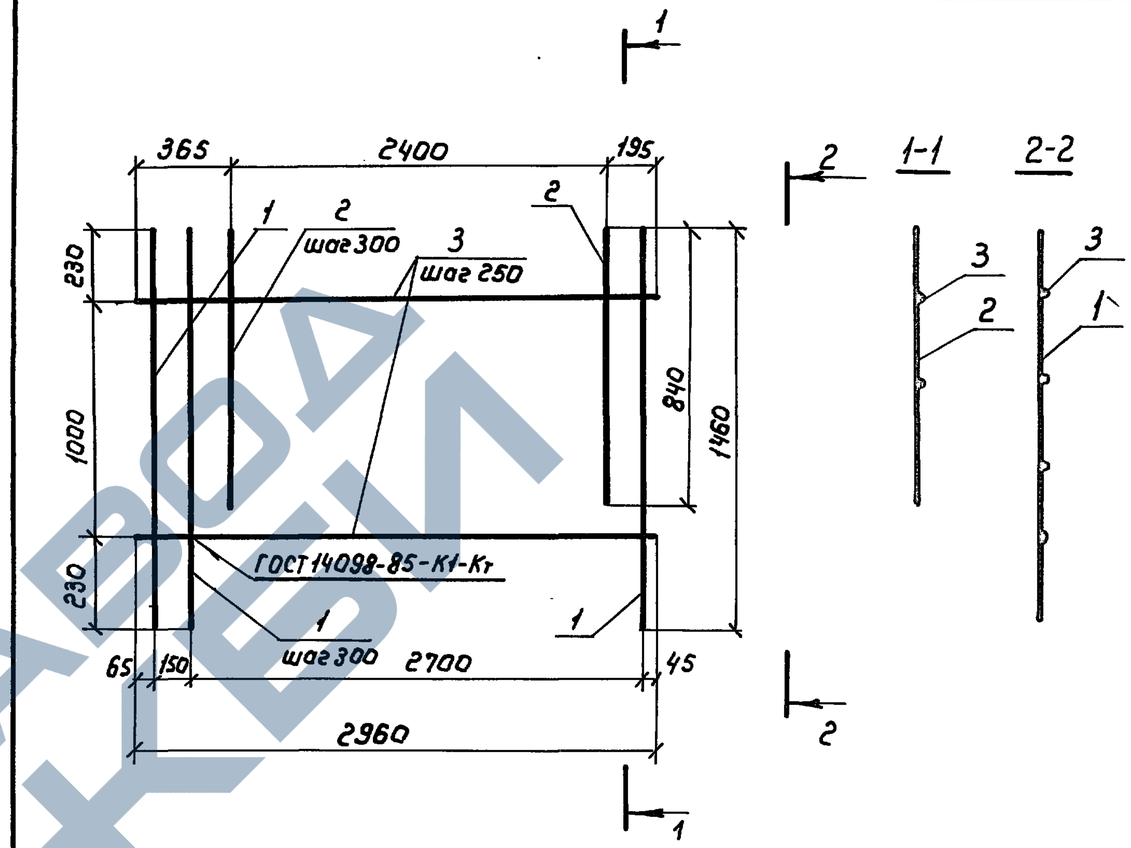

Поз.	Наименование	Кол.	Масса ед. кг	Масса сетки, кг
1	ф 8 А-III ℓ = 1460	11	0,58	12,0
2	ф 8 А-III ℓ = 840	9	0,33	
3	ф 6 А-I ℓ = 2960	4	0,66	

Арматура класса А-I и А-III по ГОСТ 5781-82

Разраб.	Донская	Дон	15.04	3.820.1-73-05.06
Рассчит.	Кротова	Кр		
Пров.	Смирнов	Смирн		
Н.контр.	Брагина	Бр		Сетка арматурная С-19

Стадия	Лист	Листов
Р		1

В/о „Союзводпроект"

Копир: Марулина

23871 29

Формат А4

Взам.инв.№ | Подпись и дата | Инв.№ подл.

https://zavodjbi.com/
ЗАВОД ЖБИ

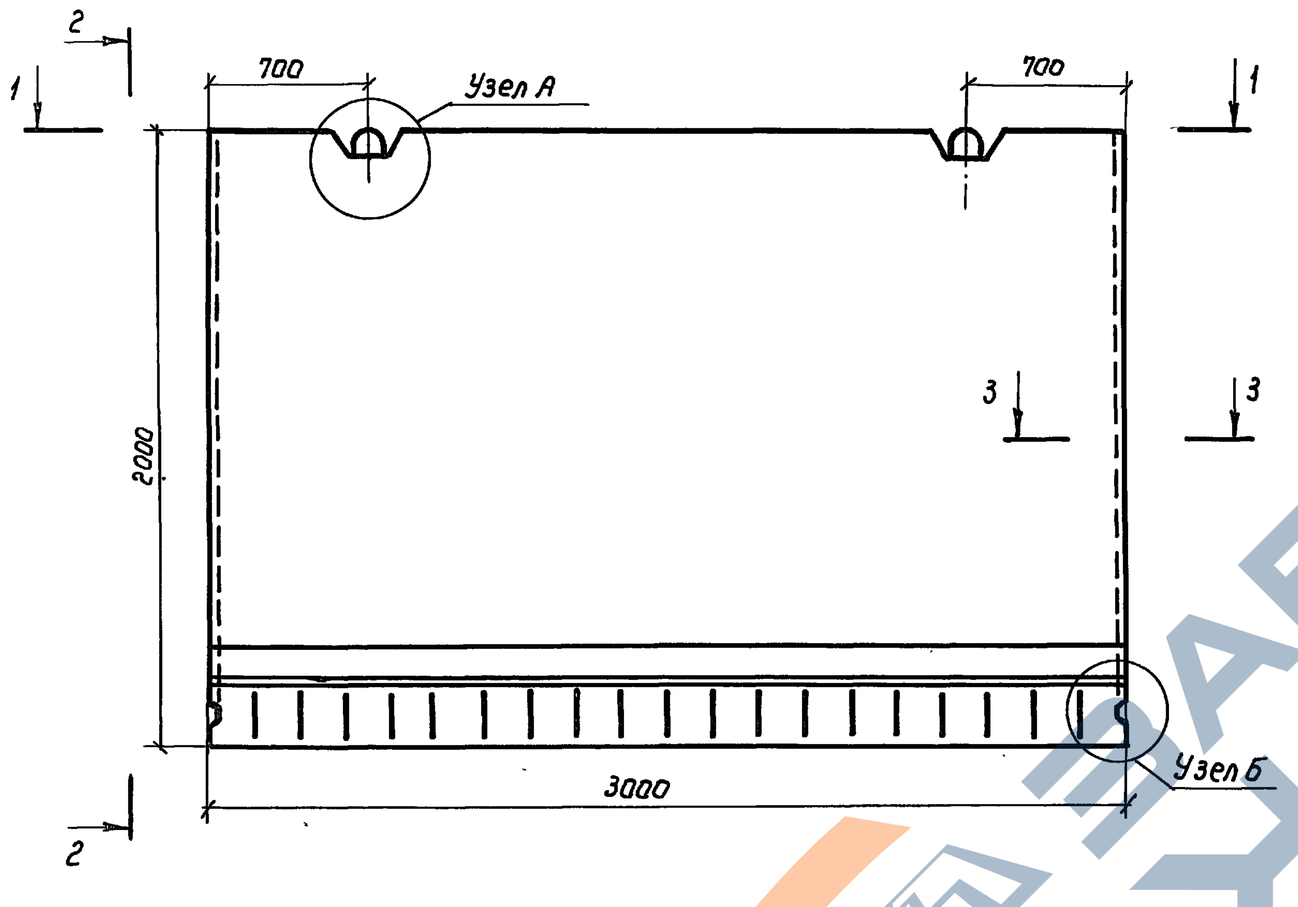

2-2

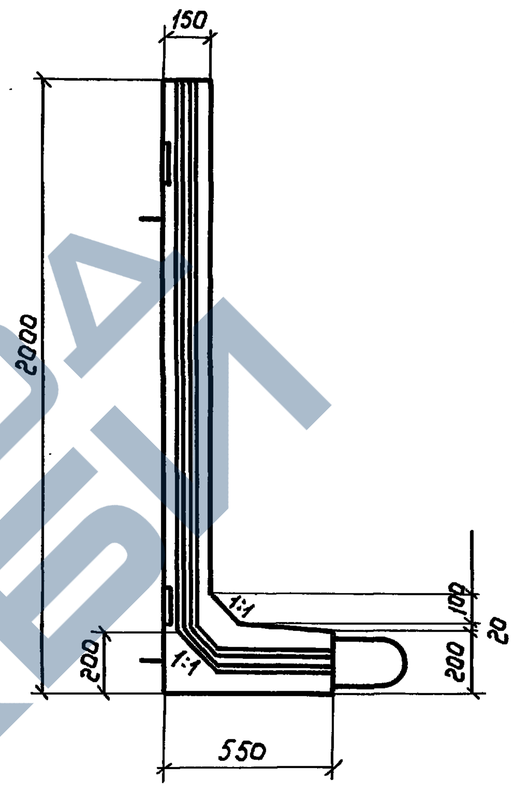

3-3

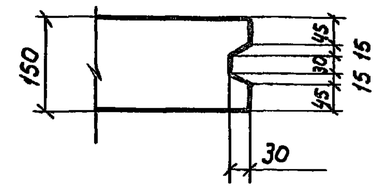

1-1

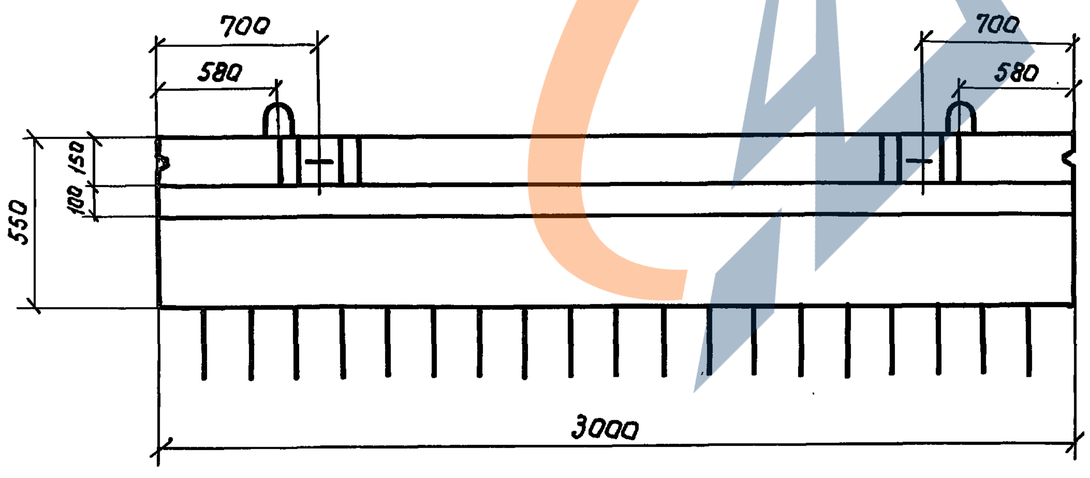

Узел А

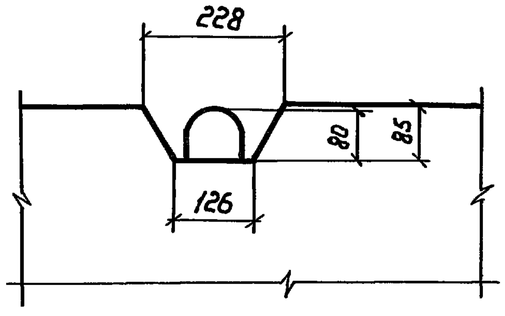

Узел Б

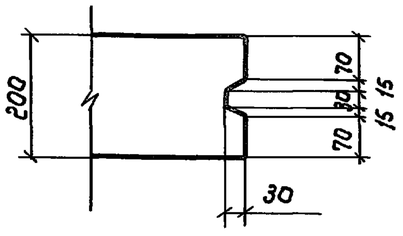

Разраб.	Донская	Дон	15.04	3.820.1-73-06.00 Ф4
Рассчит.	Кратова	Кра		
Пров.	Смирнов	Смирн		
Н. контр.	Брагина	Бра		Г-образная конструкция Г20.30-1; Г20.30-2-1; Г20.30-2-2 Опалубочный чертеж

Стадия	Лист	Листов
Р		1

в/о „Союзводпроект"

Копир: Жарулина

23871 ЗО

Формат А3

Взам. инв. № | Подпись и дата | Инв. № подл.

Схема армирования по внешней грани

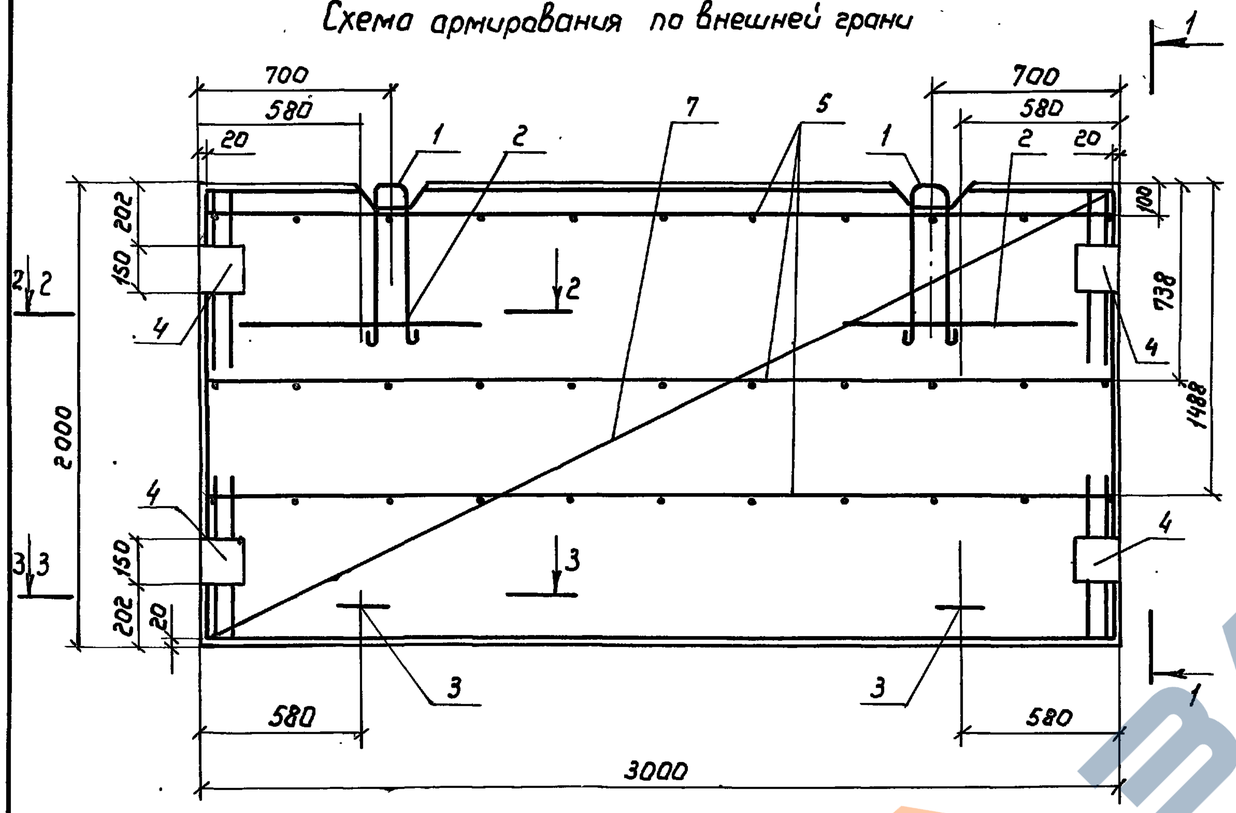

1-1

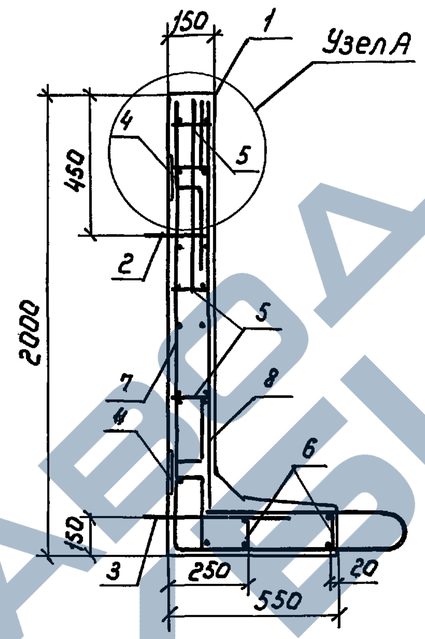

Узел А

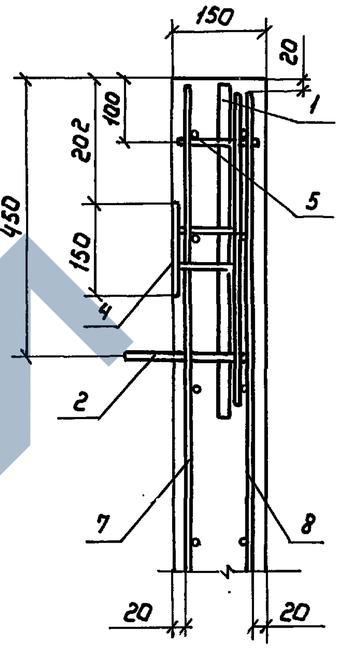

2-2
повернуто

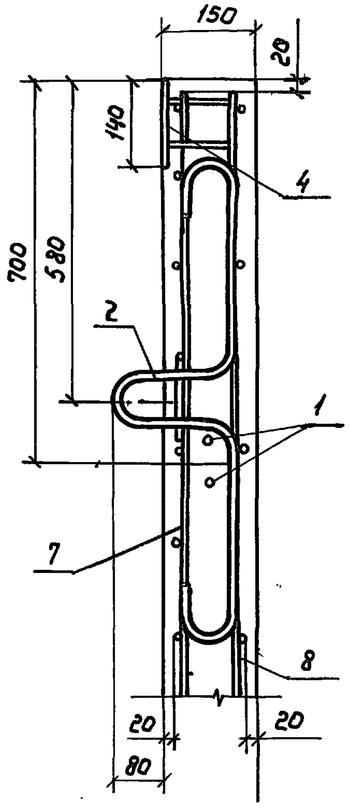

Схема армирования по внутренней грани.

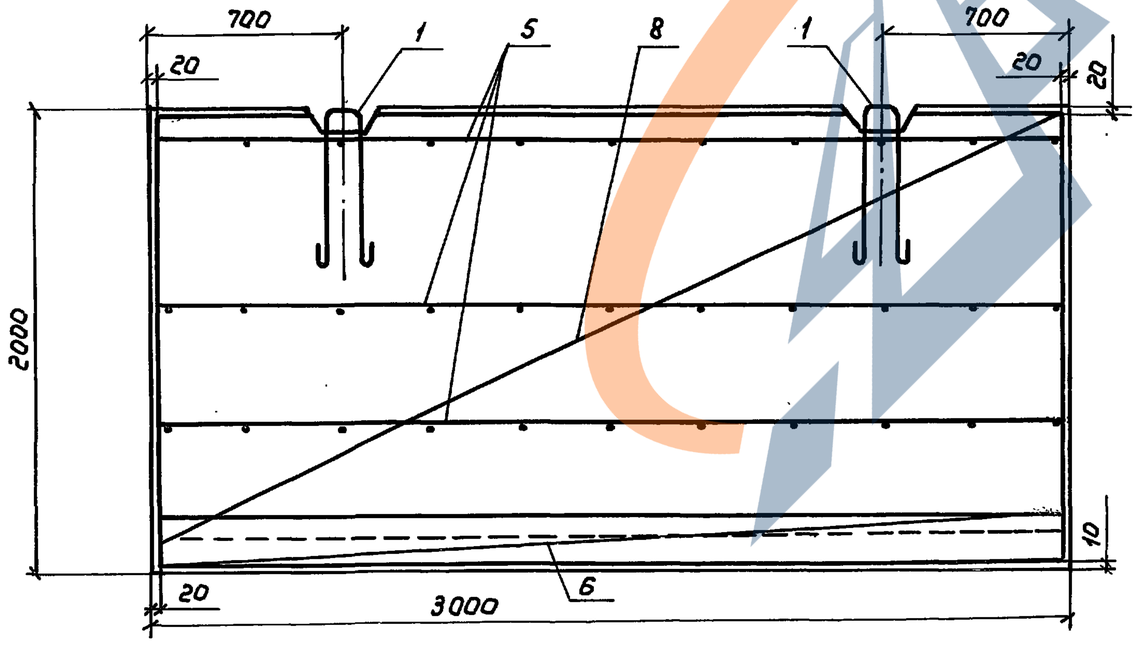

3-3
повернуто

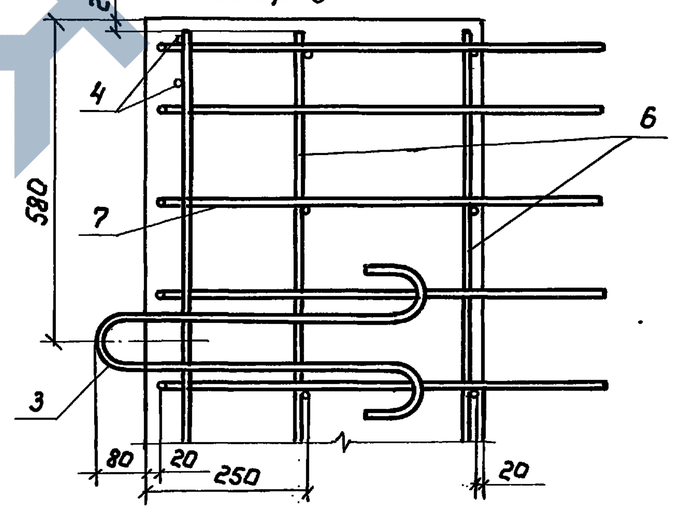

Спецификацию см. лист 2

Разраб	Донская	Донск	15.04	3.820.1-73-06.00
Рассчит.	Кротова	Крот		
Пров.	Смирнов	Смирнов		Г-образная конструкция Г 20.30-1-1; Г 20.30-2-1; Г 20.30-2-2 Сборочный чертеж
Н.контр.	Брагина	Тр		

Стадия	Лист	Листов
Р	1	2

в/о „Союзводпроект"

Катыр: Марукина

23871 31

Формат А3

Инв.№ подл. | Подпись и дата | Взам. инв.№

ЗАВОД ЖБИ

Марка конструкции	Поз.	Наименование	Кол	Обозначение документа	Масса конструкции кг
Г20.30-1	1	Петля строповочная ПС-6	2	3.820.1-73-04.01	2880
	2	ПС-8	2	3.820.1-73-06.01	
	3	ПС-4	2	3.820.1-73-02.01	
	4	Изделие закладное МН-3	4	3.820.1-73-06.02	
	5	Сетка арматурная С-20	3	3.820.1-73-06.03	
	6	С-21	2	3.820.1-73-06.03	
	7	С-22	1	3.820.1-73-06.04	
	8	С-23	1	3.820.1-73-06.05	
Г20.30-2-1		Поз 1,2,3,4,5,6 по Г20.30-1			2880
	7	Сетка арматурная С-24	1	3.820.1-73-06.04	
	8	С-25	1	3.820.1-73-06.06	
Г20.30-2-2		Поз. 1,2,3,4,5,6 по Г20.30-1			2880
	7	Сетка арматурная С-26	1	3.820.1-73-06.04	
	8	С-25		3.820.1-73-06.06	

Взам.инв.№ | Подпись и дата | Инв.№ подл.

3.820.1-73-06.00 | Лист 2

Формат А4

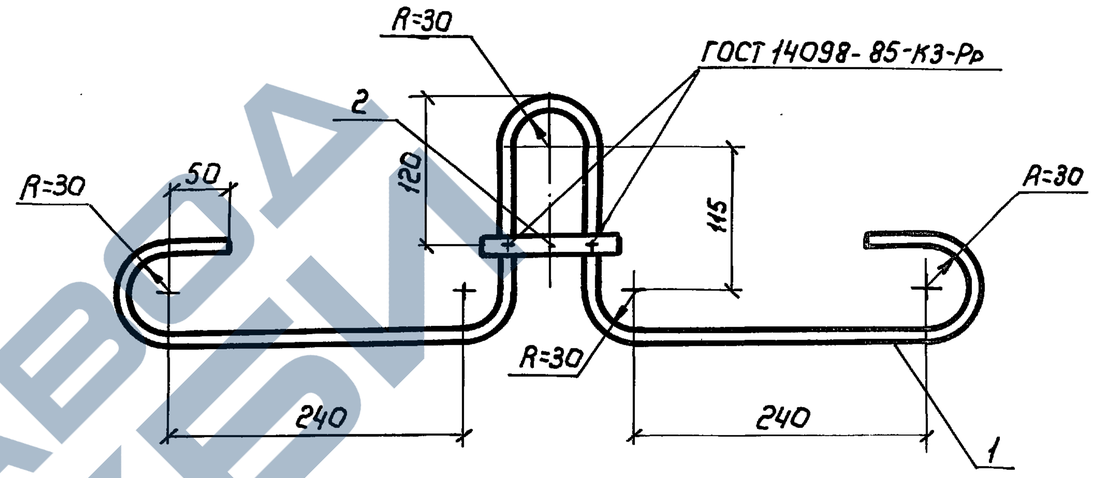

Поз.	Наименование	Кол.	Масса ед. кг.	Масса петли кг
1	ф14 А-I ℓ = 1280	1	1,55	1,71
2	ф14 А-I ℓ = 130	1	0,16	

Арматура класса А-I по ГОСТ 5781-82

Взам.инв.№ | Подпись и дата | Инв.№ подл.

Разраб.	Донская	Дон	15.04	3.820.1-73-06.01
Рассчит	Кротов	Кроб		
Пров	Смирнов	Смирн		
Н.контр.	Брагина			Петля строповочная ПС-8

Стадия	Лист	Листов
Р		1

в/о „Союзводпроект"

Копир: Марулина

23871 32

Формат А4

ЗАВОД ЖБИ

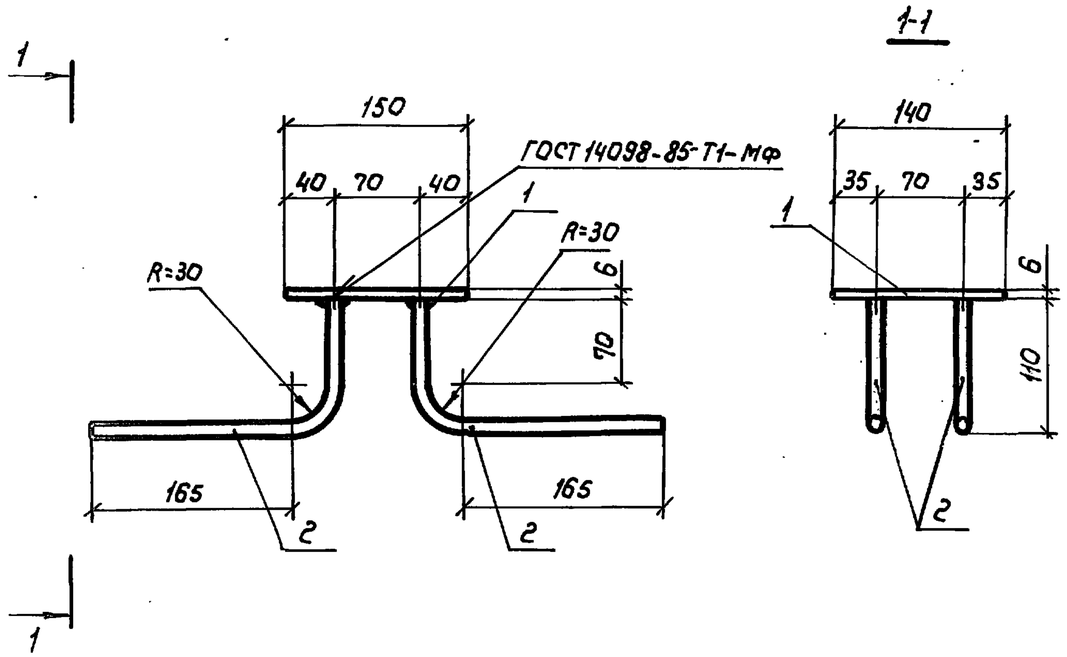

Поз.	Наименование	Кол.	Масса ед. кг.	Масса изделия, кг
1	Полоса $\frac{Б2\ 6\times150\ ГОСТ103-76}{ВСт3пс6\ ГОСТ535-79}$ $\ell=140$	1	1,0	1,72
2	Ф10 А-III $\ell=290$	4	0,18	

Арматура класса А-III по ГОСТ 5781-82

Разраб	Донская	Дон	15.04	3.820.1-73-06.02
Рассчит	Кротова	Кро		
Пров.	Смирнов	Смирн		
Н.контр.	Брагина	Бр		

Изделие закладное МН-3

Стадия	Лист	Листов
Р		1

в/о „Союзводпроект"

Взам инв.№ | Подпись и дата | Инв.№ подл.

Формат А4

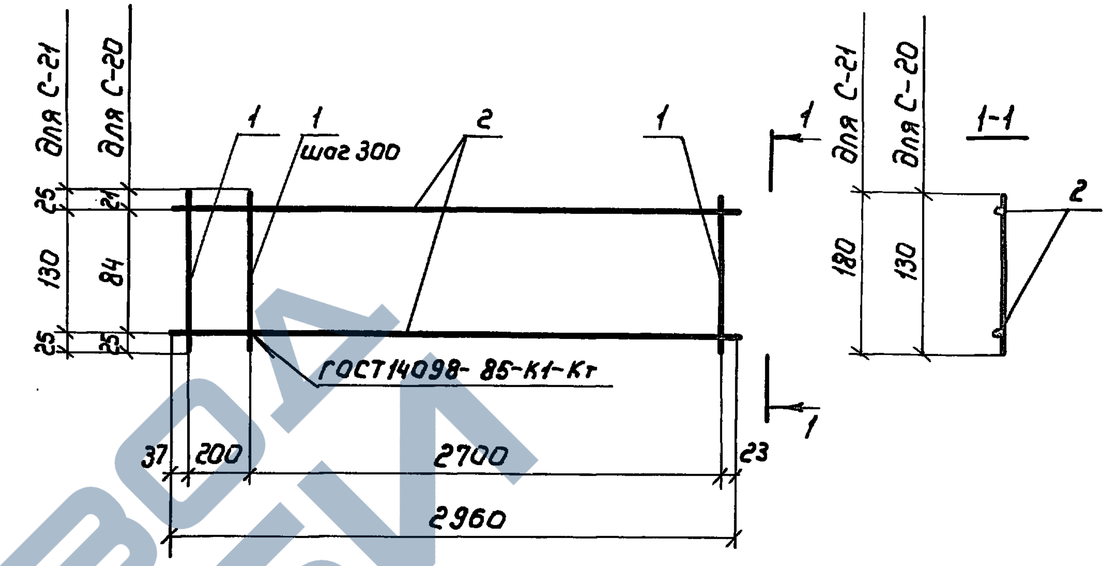

Марка сетки	Поз.	Наименование	Кол	Масса ед.кг	Масса сетки, кг
С-20	1	Ф6 А-I $\ell=130$	11	0,03	1,65
	2	Ф6 А-I $\ell=2960$	2	0,66	
С-21	1	Ф6 А-I $\ell=180$	11	0,04	1,76
	2	Ф6 А-I $\ell=2960$	2	0,66	

Арматура класса А-I по ГОСТ 5781-82

Разраб.	Донская	Дон	15.04	3.820.1-73-06.03
Рассчит.	Кротова	Кро		
Пров.	Смирнов	Смирн		
Н.контр.	Брагина	Бр		

Сетка арматурная С-20; С-21

Стадия	Лист	Листов
Р		1

в/о „Союзводпроект"

Взам.инв.№ | Подпись и дата | Инв.№ подл.

Копир: Марулина

23871 33

Формат А4

ЗАВОД ЖБИ

С-22; С-24; С-26

Развертка

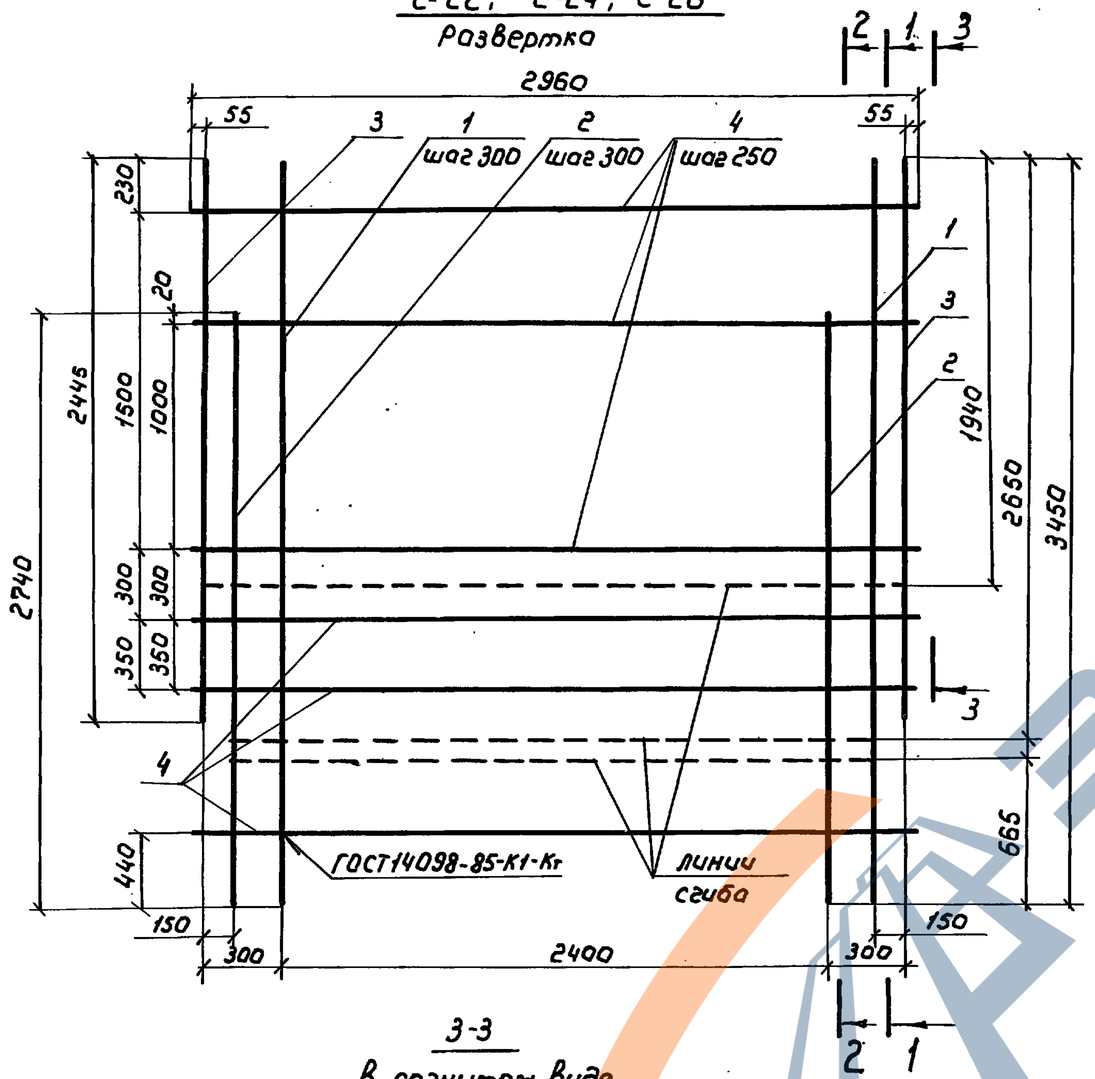

1-1

в согнутом виде

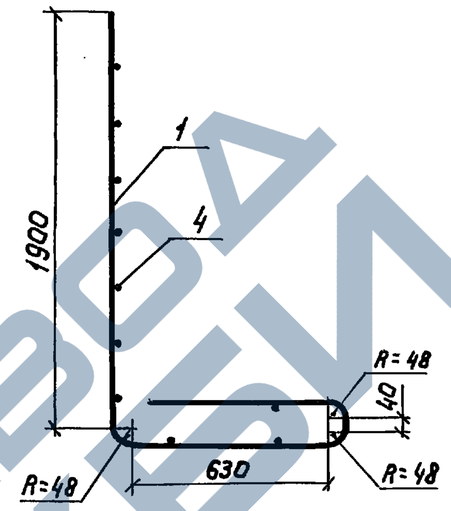

2-2

в согнутом виде

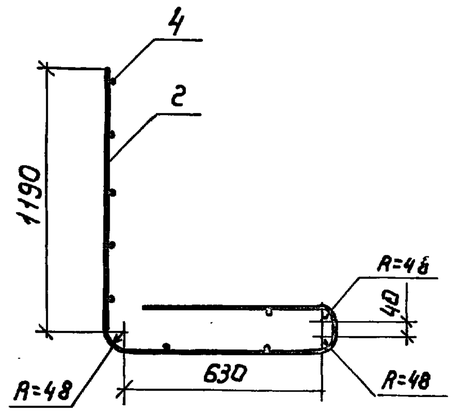

3-3

в согнутом виде

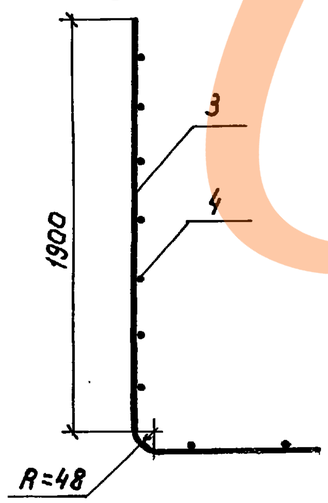

Арматура класса А-I и А-III по ГОСТ 5781-82

Арматура класса Ат-IV с по ГОСТ 10884-81

Марка сетки	Поз.	Наименование	Кол.	Масса ед. кг	Масса сетки кг
С-22	1	Ф10 А-III ℓ= 3450	9	2,13	44,0
	2	Ф10 А-III ℓ= 2740	9	1,69	
	3	Ф10 А-III ℓ= 2445	2	1,51	
	4	Ф6 А-I ℓ= 2960	10	0,66	
С-24	1	Ф12 А-III ℓ= 3450	9	3,06	60,4
	2	Ф12 А-III ℓ= 2740	9	2,43	
	3	Ф12 А-III ℓ= 2445	2	2,17	
	4	Ф6 А-I ℓ= 2960	10	0,66	
С-26	1	Ф10 Ат-IVс ℓ= 3450	9	2,13	44,0
	2	Ф10 Ат-IVс ℓ= 2740	9	1,69	
	3	Ф10 Ат-IVс ℓ= 2445	2	1,51	
	4	Ф6 А-I ℓ= 3960	10	0,66	

Разраб.	Донская	Дон	15.04
Рассчит.	Кротова	Крот	
Пров.	Смирнов	Смирнов	
Н.контр.	Брагина	Бр	

3.820.1-73-06.04

Сетка арматурная С-22; С-24; С-26

Стадия	Лист	Листов
Р		1

В/о „Союзводпроект"

Взам.инв.№ | Подпись и дата | Инв.№ подл.

Копир: Марулина

23871 34 Формат А3

ЗАВОД ЖЕЛЕЗОБЕТОННЫХ ИЗДЕЛИЙ

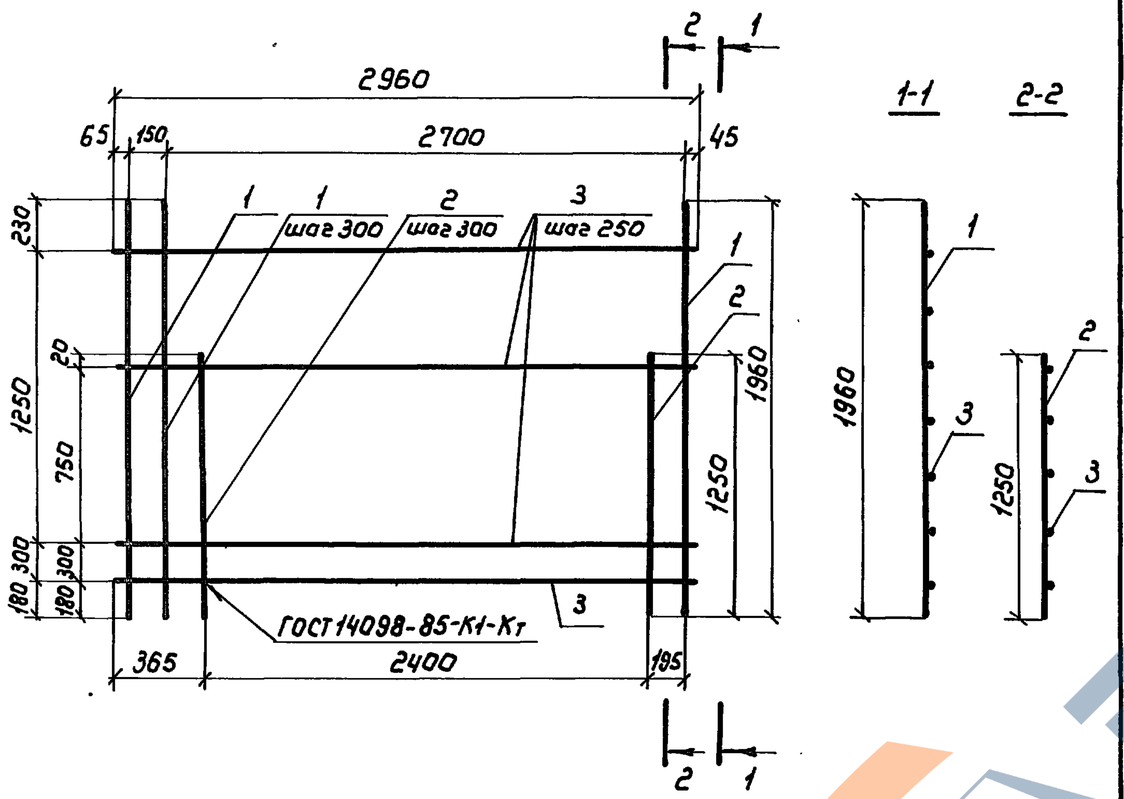

Поз.	Наименование	Кол.	Масса ед. кг	Масса сетки кг
1	Ф6 А-III ℓ = 1960	11	0,44	12,0
2	Ф6 А-III ℓ = 1250	9	0,28	
3	Ф6 А-I ℓ = 2960	7	0,66	

Арматура класса А-I и А-III по ГОСТ 5781-82

Разраб	Донская	Дон	15.04	3.820.1-73-06.05
Рассчит	Кротова	Крот		
Пров.	Смирнов	Смирнов		
Н.контр.	Брагина	Бр		Сетка арматурная С-23

Стадия	Лист	Листов
Р		1

в/о „Союзводпроект"

Формат А4

Взам.инв.№ | Подпись и дата | Инв.№подл.

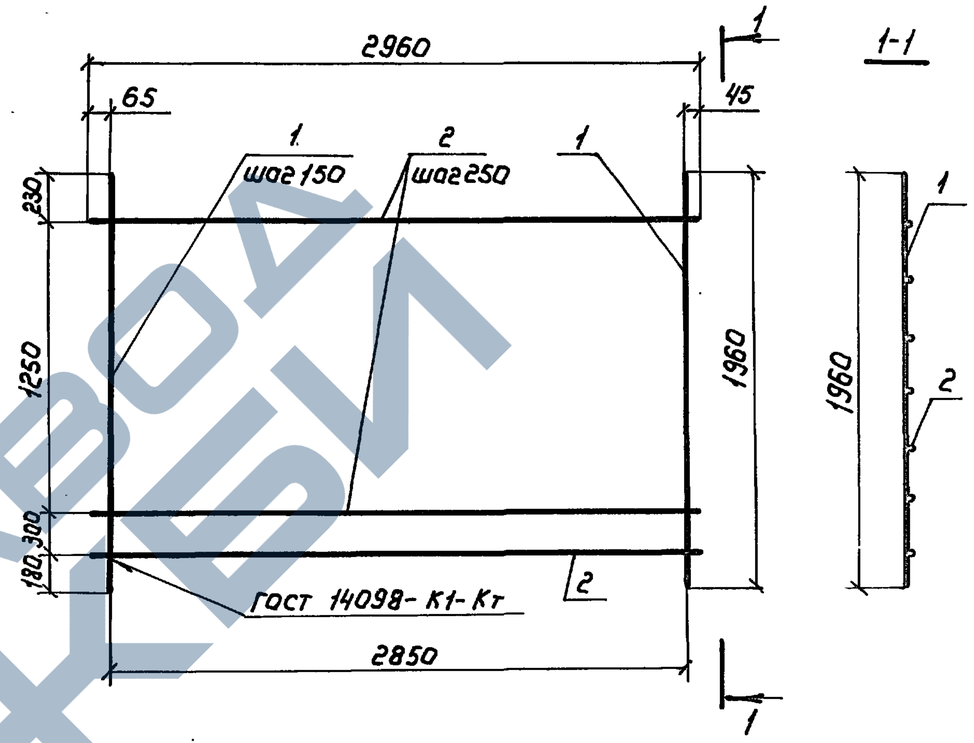

Поз.	Наименование	Кол	Масса ед. кг	Масса сетки кг
1	Ф8 А-III ℓ = 1960	20	0,78	20,2
2	Ф6 А-I ℓ = 2960	7	0,66	

Арматура класса А-I и А-III по ГОСТ 5781-82

Разраб.	Донская	Дон	15.04	3.820.1-73-06.06
Рассчит.	Кротова	Крот		
Пров.	Смирнов	Смирнов		
Н.контр.	Брагина	Бр		Сетка арматурная С-25

Стадия	Лист	Листов
Р		1

в/о „Союзводпроект"

Взам.инв.№ | Подпись и дата | Инв.№подл.

Копировал: Марулина 23871 35 Формат А4

ЗАВОД ЖБИ

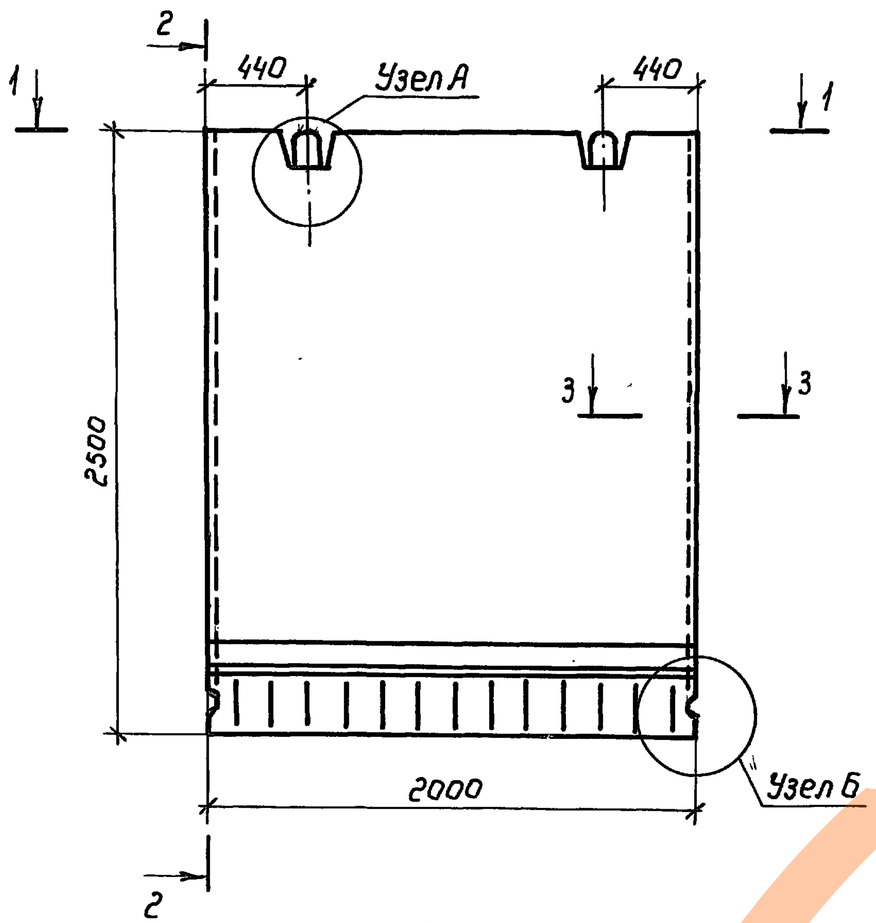

1-1

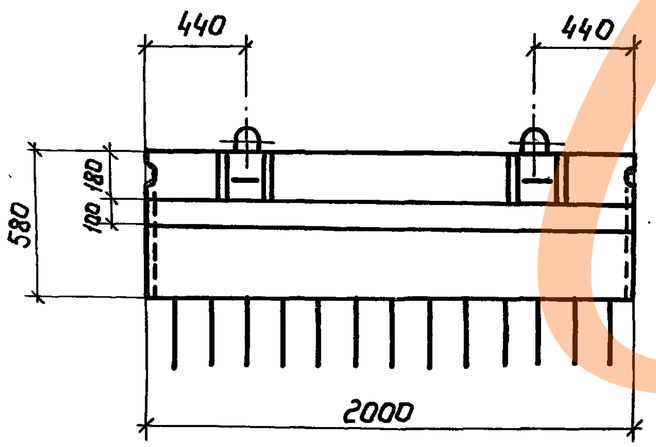

2-2

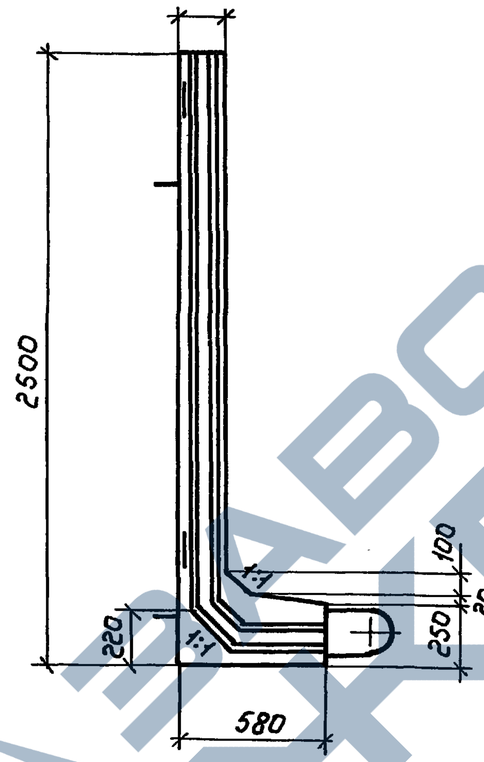

3-3

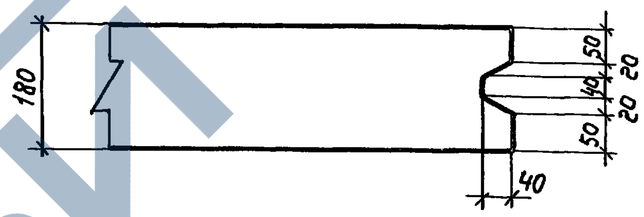

Узел А

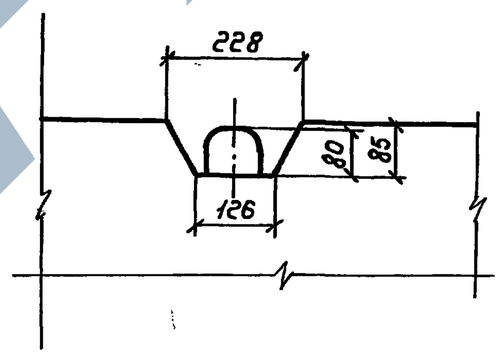

Узел Б

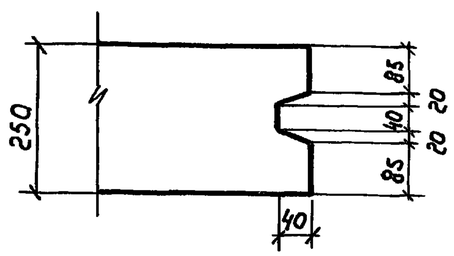

Разраб.	Донская	Фон	15.04
Рассчит	Кротова	Кроп	
Пров.	Смирнов	Смирн	
Н.контр	Брагина	Бр	

3. 820.1-73-07.00 Ф4

Г-образная конструкция
Г25.20-1-1; Г25.20-1-2;
Г25.20-2-1; Г25.20-2-2
Опалубочный чертеж

Стадия	Лист	Листов
Р		1

В/о „Союзводпроект"

Копир: Марупина

23871 36

Формат А3

Взам.инв.№ | Подпись и дата | Инв.№ подл.

ЗАВОД ЖБИ

Схема армирования по внешней грани

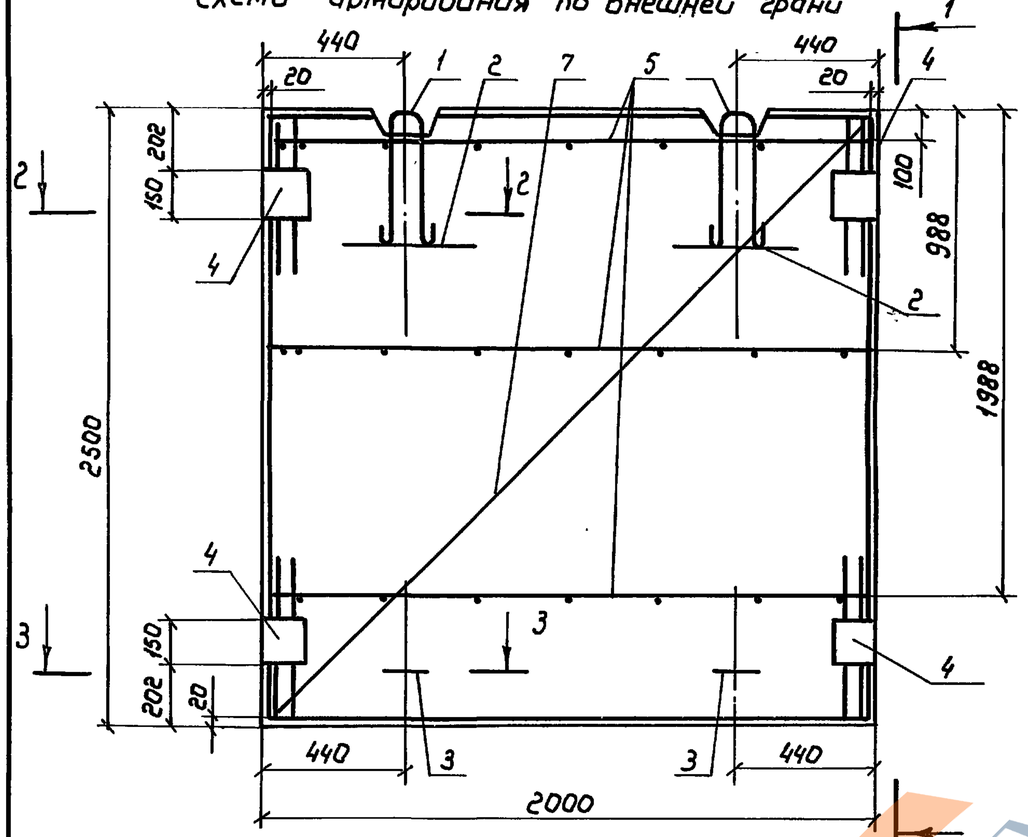

Схема армирования по внутренней грани

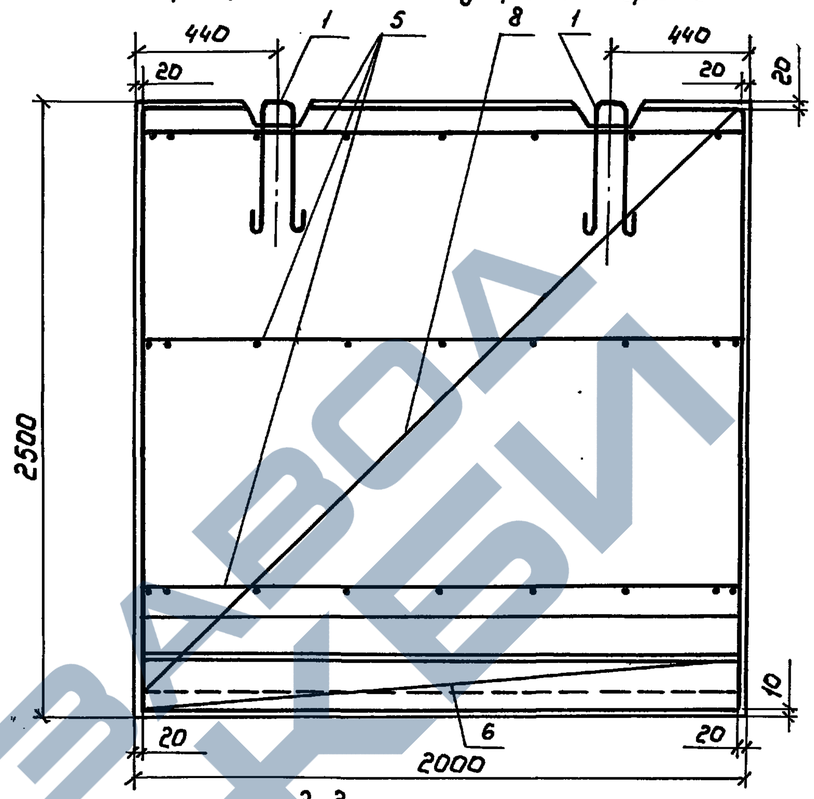

1-1

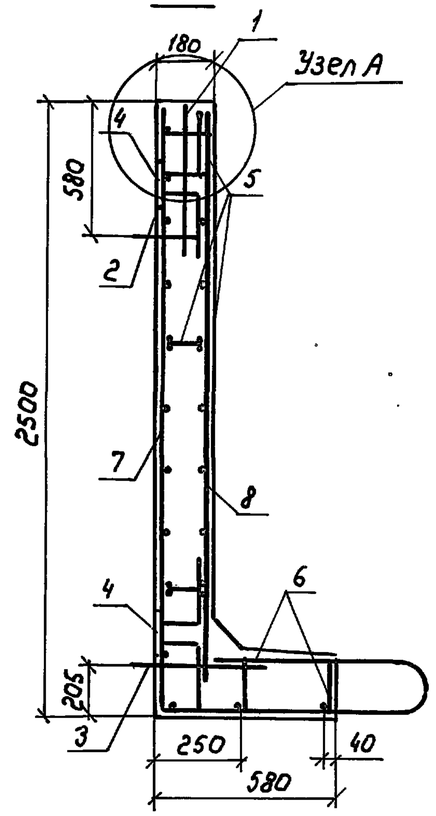

Узел А

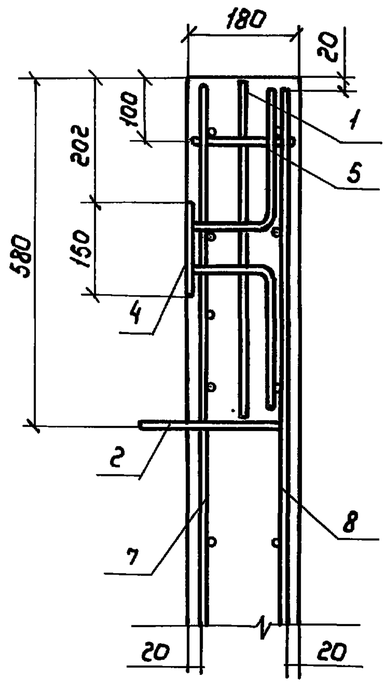

2-2

повернуто

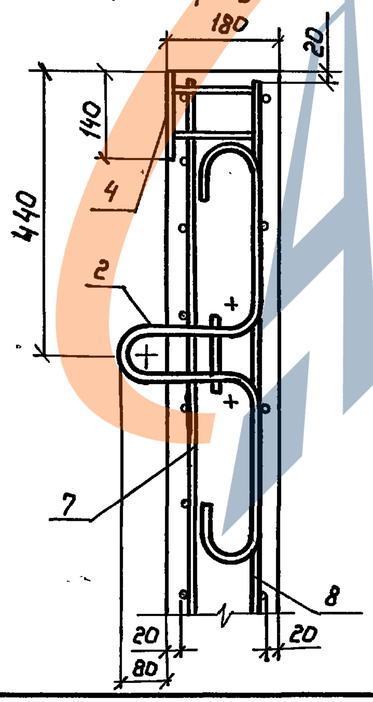

3-3

повернуто

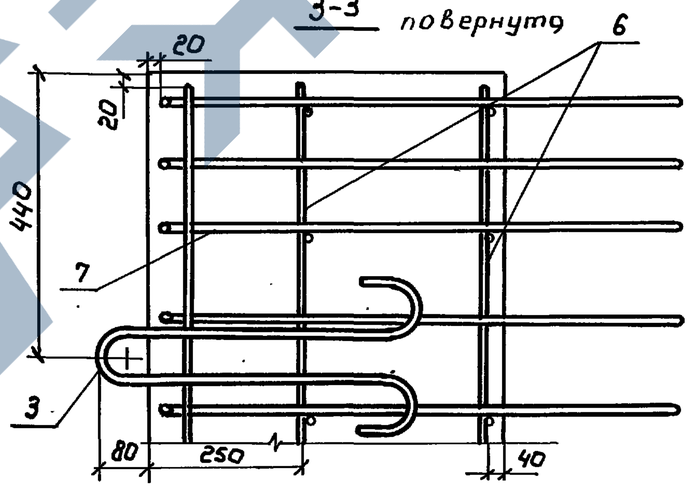

Спецификацию см. лист 2

Разраб	Донская		15.04	3.820.1 – 73 – 07.00
Рассчит	Кротова			
Пров.	Смирнов			
				Г-образная конструкция Г25.20-1-1; Г25.20-1-2; Г25.20-2-1; Г25.20-2-2 Сборочный чертеж
Н.контр.	Брагина			

Стадия	Лист	Листов
Р	1	2

в/о „Союзводпроект"

Инв. № подл. | Подпись и дата | Взам. инв. №

Марка конструкции	Поз.	Наименование	Кол.	Обозначение документа	Масса конструкции, кг
Г25.20-1-1	1	Петля строповочная ПС-6	2	3.820.1-73-04.01	2780
	2	ПС-9	2	3.820.1-73-07.01	
	3	ПС-4	2	3.820.1-73-02.01	
	4	Изделие закладное МН-4	4	3.820.1-73-07.02	
	5	Сетка арматурная С-26	3	3.820.1-73-07.03	
	6	С-27	2	3.820.1-73-07.03	
	7	С-28	1	3.820.1-73-07.04	
	8	С-29	1	3.820.1-73-07.05	
Г25.20-1-2		Поз. 1,2,3,4,5,6, 8 по Г25.20-1-1			2780
	7	Сетка арматурная С-30	1	3.820.1-73-07.04	
Г25.20-2-1		Поз. 1,2,3,4,5,6 по Г25.20-1-1			2780
	7	Сетка арматурная С-31	1	3.820.1-73-07.04	
	8	С-32	1	3.820.1-73-07.06	
Г25.20-2-2		Поз. 1,2,3,4,5,6 по Г25.20-1-1			2780
	7	Сетка арматурная С-33	1	3.820.1-73-07.04	
	8	С-32	1	3.820.1-73-07.06	

Взам.инв.№ | Подпись и дата | Инв.№ подл.

3.820.1-73-07.00 | Лист 2

Формат А4

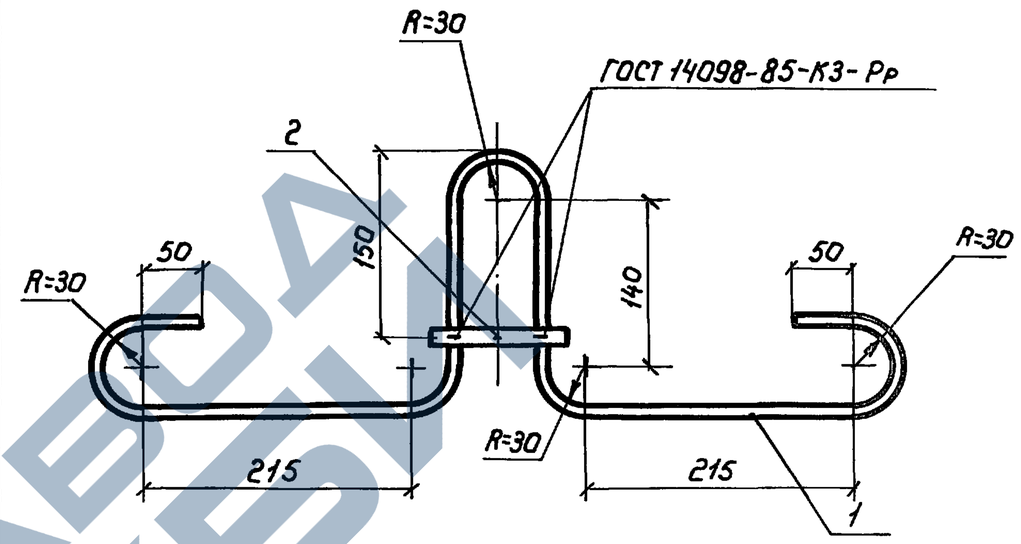

Поз.	Наименование	Кол.	Масса ед. кг	Масса петли кг
1	Ф14 А-I ℓ = 1280	1	1,55	1,71
2	Ф14 А-I ℓ = 130	1	0,16.	

Арматура класса А-I по ГОСТ 5781-82

Взам.инв.№ | Подпись и дата | Инв.№ подл.

Разраб.	Донская		15.04
Рассчит	Кратова		
Пров.	Смирнов		
Н.контр	Брагина		

3.820.1-73-07.01

Петля строповочная ПС-9

Стадия	Лист	Листов
Р		1

в/о „Союзводпроект"

Копир: Марулина

23871 38

Формат А4

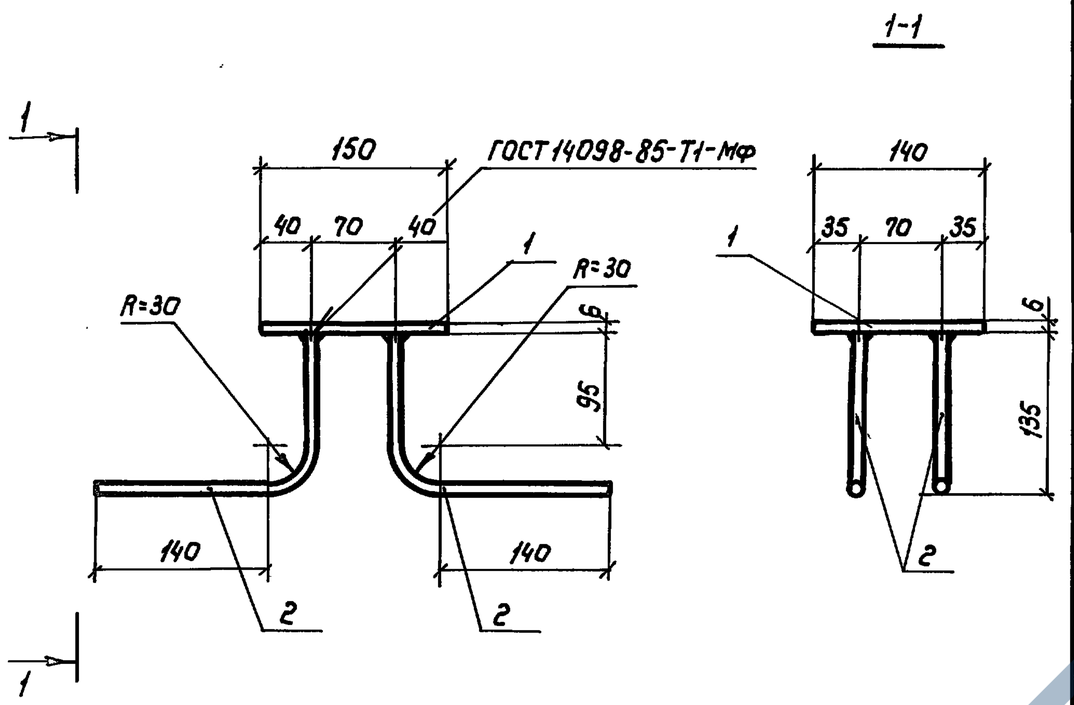

Поз.	Наименование	Кол.	Масса ед. кг.	Масса изделия кг
1	Полоса $\frac{62\ 6\times150\ ГОСТ\ 103\text{-}76}{ВСт.3пс6\ ГОСТ\ 535\text{-}79}$ $\ell=140$	1	1,0	1,72
2	Ф10 А-III $\ell=290$	4	0,18	

Арматура класса А-III по ГОСТ 5781-82

Разраб.	Донская	Дон	15.04	3.820.1-73-07.02
Рассчит	Кротова	Кро		
Пров.	Смирнов	Смирн		
Н.контр.	Брагина	Тр		

Изделие закладное МН-4

Стадия	Лист	Листов
Р		1

в/о „Союзводпроект"

Формат А4

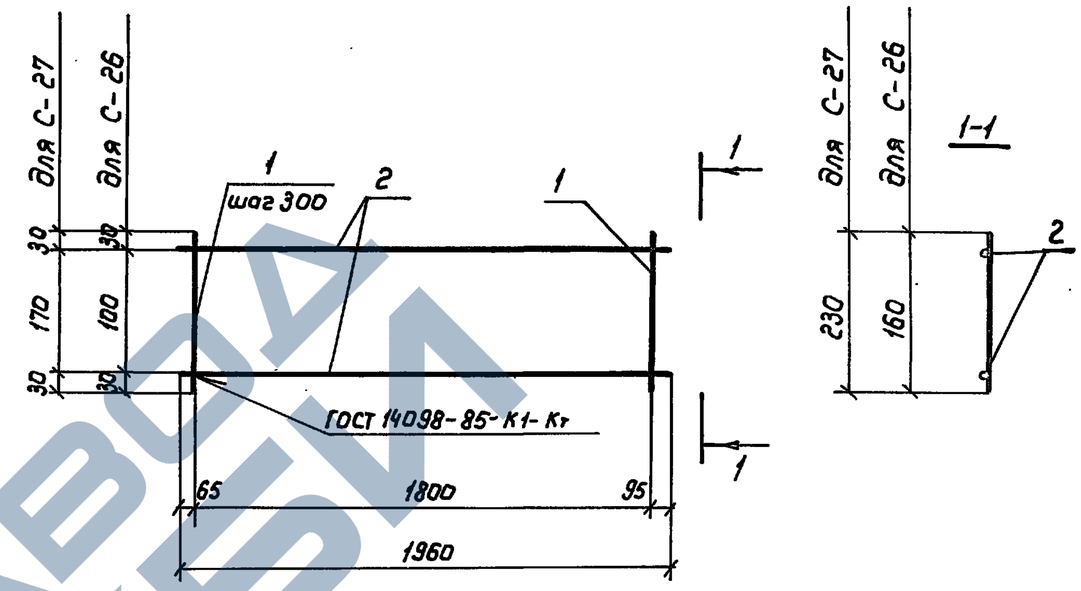

Марки сетки	Поз.	Наименование	Кол.	Масса ед. кг.	Масса сетки кг
С-26	1	Ф6 А-I $\ell=160$	7	0,04	1,16
	2	Ф6 А-I $\ell=1960$	2	0,44	
С-27	1	Ф6 А-I $\ell=230$	7	0,05	1,23
	2	Ф6 А-I $\ell=1960$	2	0,44	

Арматура класса А-I по ГОСТ 5781-82

Разраб.	Донская	Дон	15.04	3.820.1-73-07.03
Рассчит	Кротова	Кро		
Пров.	Смирнов	Смирн		
Н.контр.	Брагина	Тр		

Сетка арматурная С-26; С-27

Стадия	Лист	Листов
Р		1

в/о „Союзводпроект"

Копир: Марулина

23871 39 Формат А3

Взам. инв. № | Подпись и дата | Инв. № подл.

ЗАВОД ЖБИ

С-28; С-31; С-30; С-33
Развертка

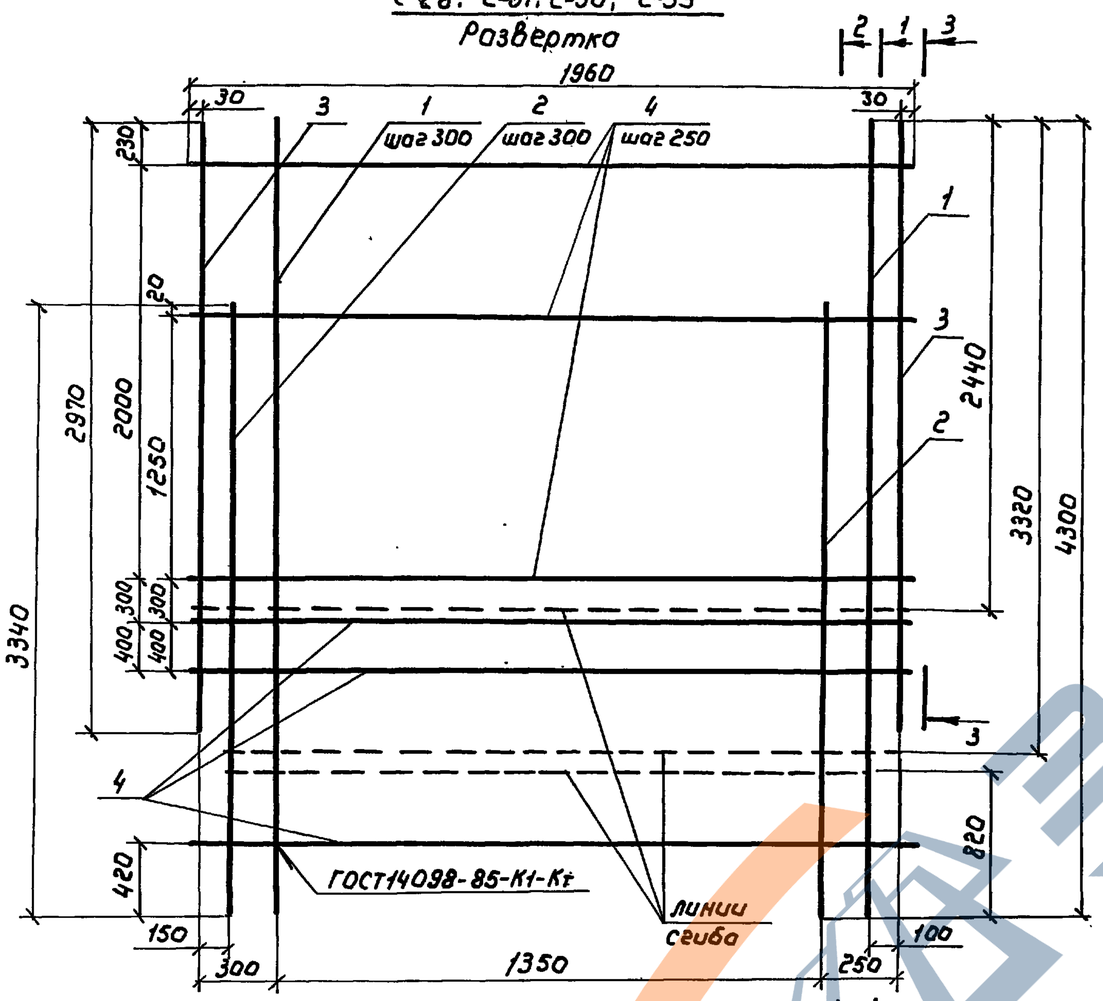

1-1
в согнутом виде

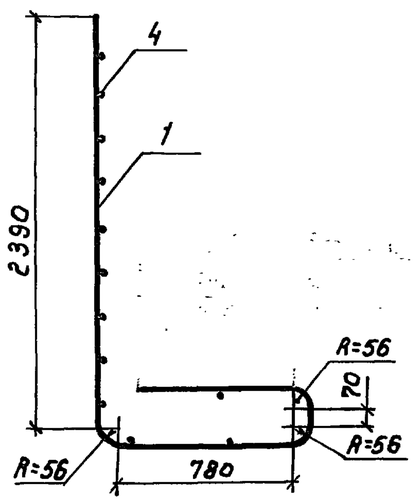

3-3
в согнутом виде

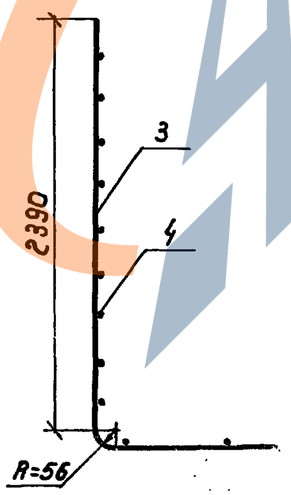

2-2
в согнутом виде

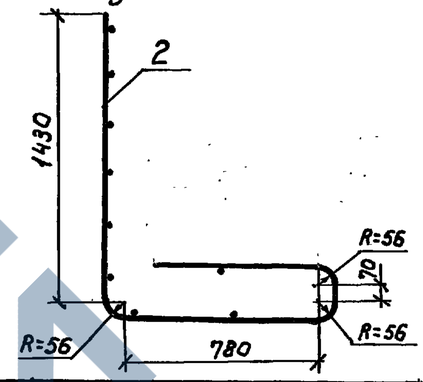

Марка сетки	Поз	Наименование	Кол	Масса ед. кг	Масса сетки кг
С-28	1	Ф 12 А-III ℓ = 4300	6	3,82	51,3
	2	Ф 12 А-III ℓ = 3340	6	2,97	
	3	Ф 12 А-III ℓ = 2970	2	2,64	
	4	Ф 6 А-I ℓ = 1960	12	0,44	
С-31	1	Ф 14 А-III ℓ = 4300	6	5,19	67,9
	2	Ф 14 А-III ℓ = 3340	6	4,04	
	3	Ф 14 А-III ℓ = 2970	2	3,59	
	4	Ф 6 А-I ℓ = 1960	12	0,44	
С-30	1	Ф 10 Ат-IVс ℓ = 4300	6	2,65	37,3
	2	Ф 10 Ат-IVс ℓ = 3340	6	2,06	
	3	Ф 10 Ат-IVс ℓ = 2970	2	1.83	
	4	Ф 6 А-I ℓ = 1960	12	0.44	
С-33	1	Ф 12 Ат-IVс ℓ = 4300	6	3.82	51.3
	2	Ф 12 Ат-IV ℓ = 3340	6	2.96	
	3	Ф 12 Ат-IVс ℓ = 2970	2	2.64	
	4	Ф 6 А-I ℓ = 1960	12	0.44	

Арматура класса А-III и А-I по ГОСТ 5781-82
Арматура класса Ат-IVс по ГОСТ 10884-81

Разраб.	Донская	Дон	15.04
Рассчит.	Кратова	Крат	
Пров.	Смирнов	Смирн	
Н.контр.	Брагина	Брагин	

3.820.1-73-07.04

Сетка арматурная
С-28; С-31; С-30; С-33

Стадия	Лист	Листов
Р		

В/о Союзводпроект

Взам. инв. № | Подпись и дата | Инв. № подл.

Копир: Марулина

23871 40 Формат А3

ЗАВОД ЖБИ

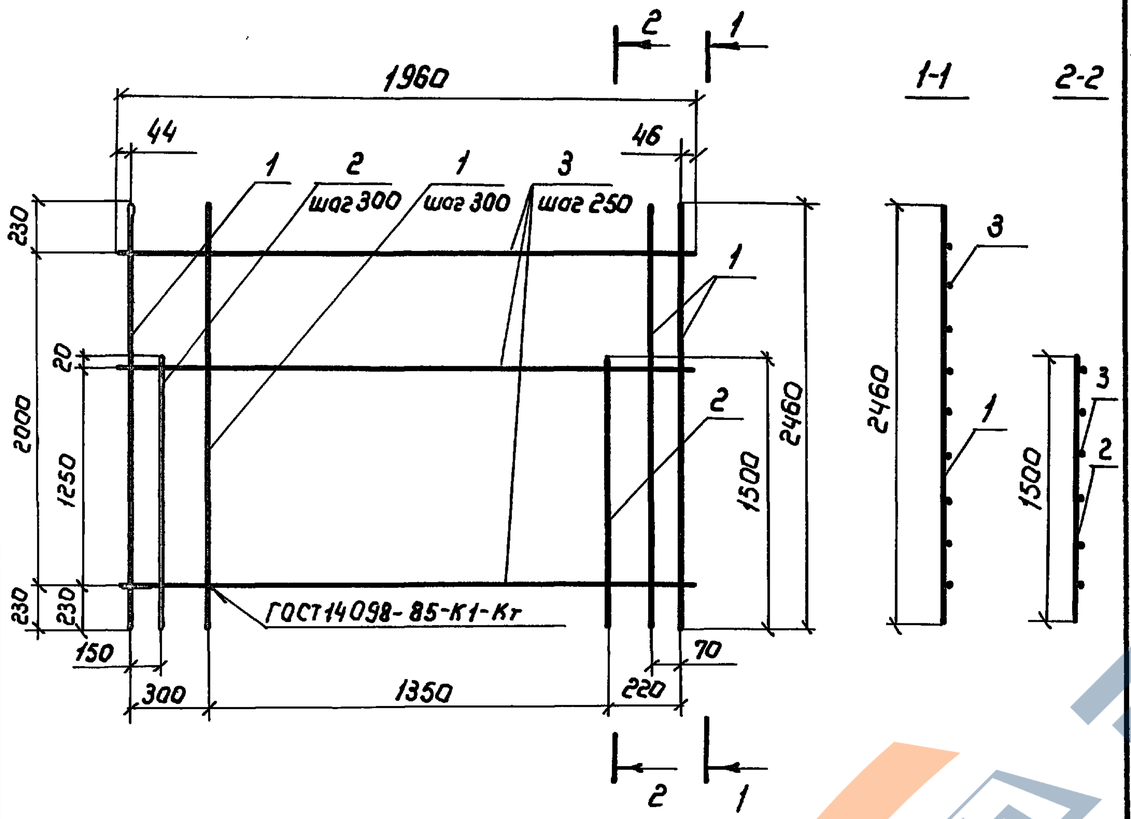

Поз.	Наименование	Кол	Масса ед. кг	Масса сетки, кг
1	Ф8 А-III ℓ = 2460	8	0,97	15,3
2	Ф8 А-III ℓ = 1500	6	0,59	
3	Ф6 А-I ℓ = 1960	9	0,44	

Арматура класса А-I и А-III по ГОСТ 5781-82

Разраб.	Донская	Донская	15.04
Рассчит.	Кротова	Кро	
Пров.	Смирнов	Смирнов	
Н.контр.	Брагина	Бра	

3.820.1-73-07.05

Сетка арматурная С-29

Стадия	Лист	Листов
Р		1

в/о „Союзводпроект"

Копир: Марулина

Формат А4

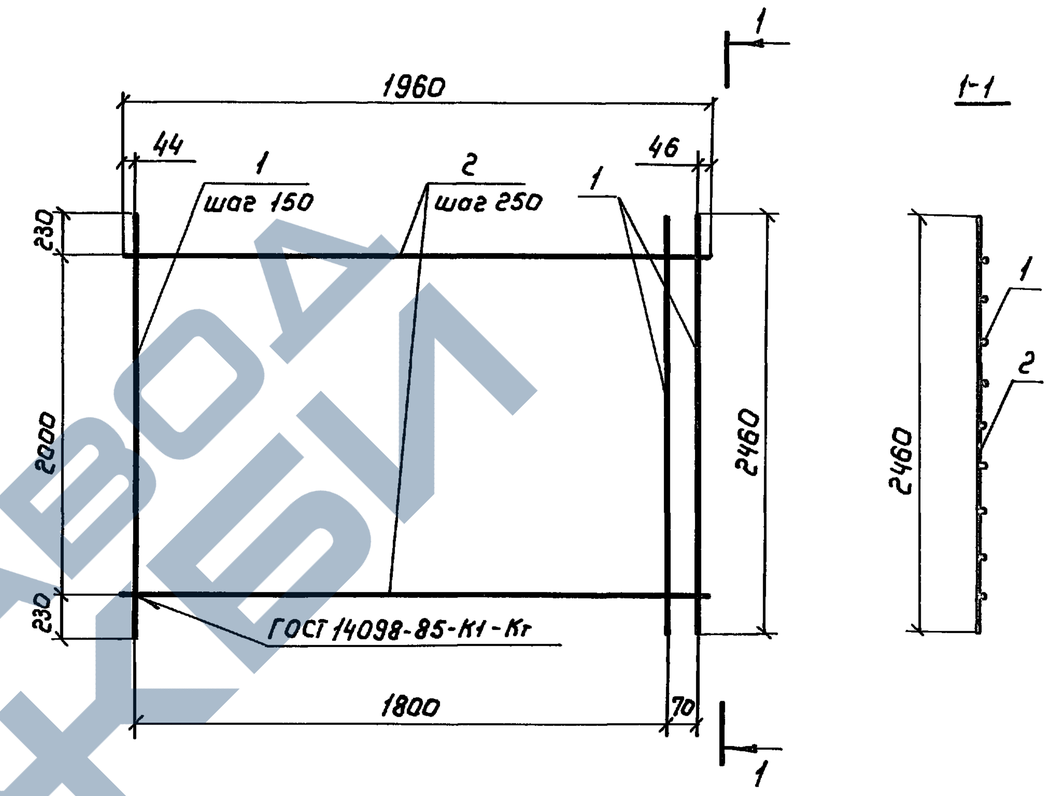

Поз.	Наименование	Кол	Масса ед. кг.	Масса сетки, кг
1	Ф 10 А-III ℓ = 2460	14	1,52	25,3
2	Ф 6 А-I ℓ = 1960	9	0,44	

Арматура класса А-I и А-III по ГОСТ 5781-82

Разраб.	Донская	Донская	15.04
Рассчит.	Кротова	Кро	
Пров.	Смирнов	Смирнов	
Н.контр.	Брагина	Бра	

3.820.1-73-07.06

Сетка арматурная С-32

Стадия	Лист	Листов
Р		1

в/о „Союзводпроект"

Копир: Марулина

23871 41

Формат А4

Взам. инв. № | Подпись и дата | Инв. № подл.

ЗАВОД ЖБИ

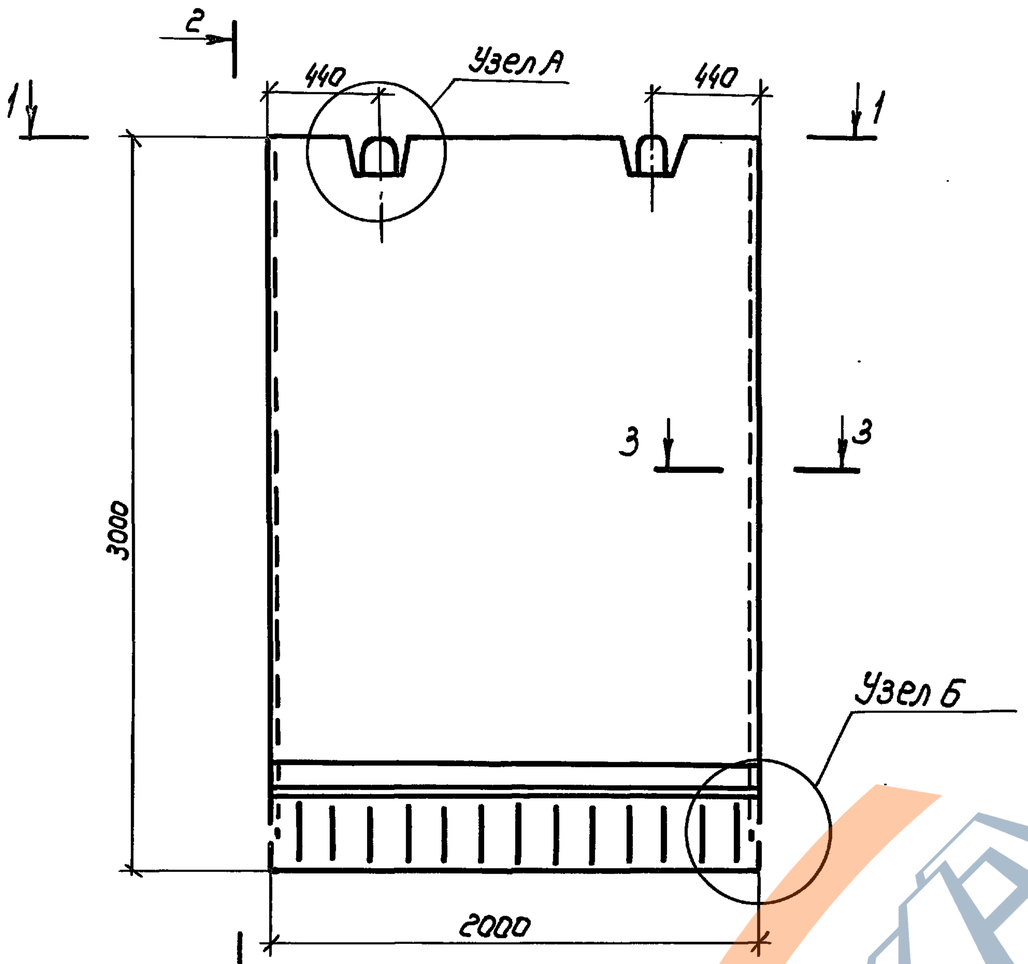

1-1

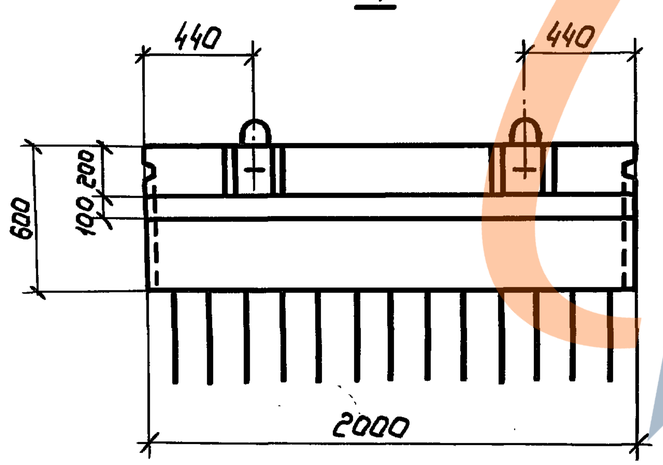

2-2

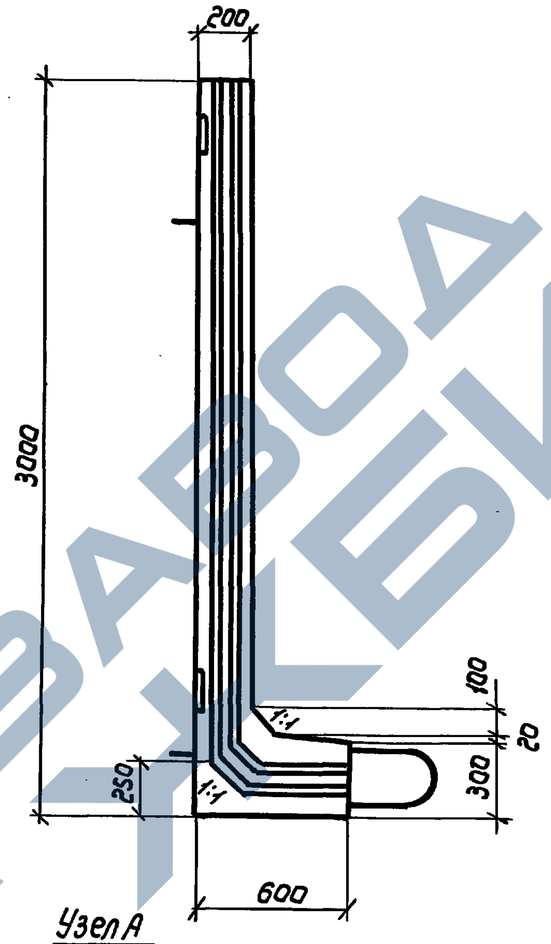

3-3

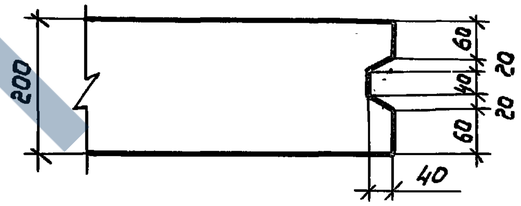

Узел А

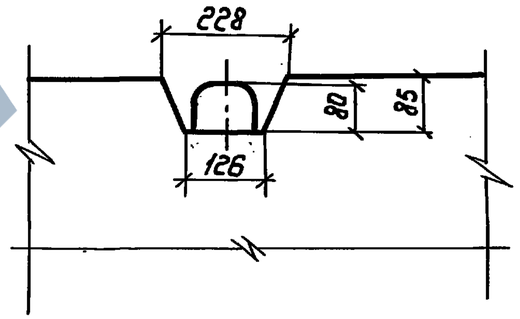

Узел Б

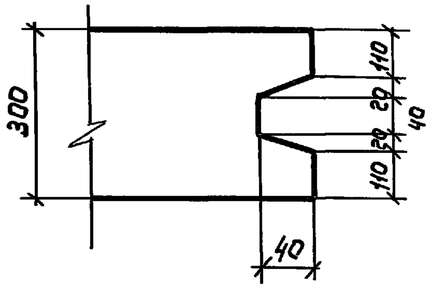

Разраб	Донская		
Рассчит	Кротова		
Пров.	Смирнов		
Н.контр	Брагина		

3.820.1-73-08.00 ФЧ

Г-образная конструкция Г30.20-1-1; Г30.20-1-2; Г30.30-2-1; Г30.20-2-2
Опалубочный чертеж

Стадия	Лист	Листов
Р		1

в/о „Союзводпроект"

Копир: Марулина 23871 42 Формат А3

Взам.инв.№ | Подпись и дата | Инв.№подл.

https://zavodjbi.com/

Схема армирования по внешней грани

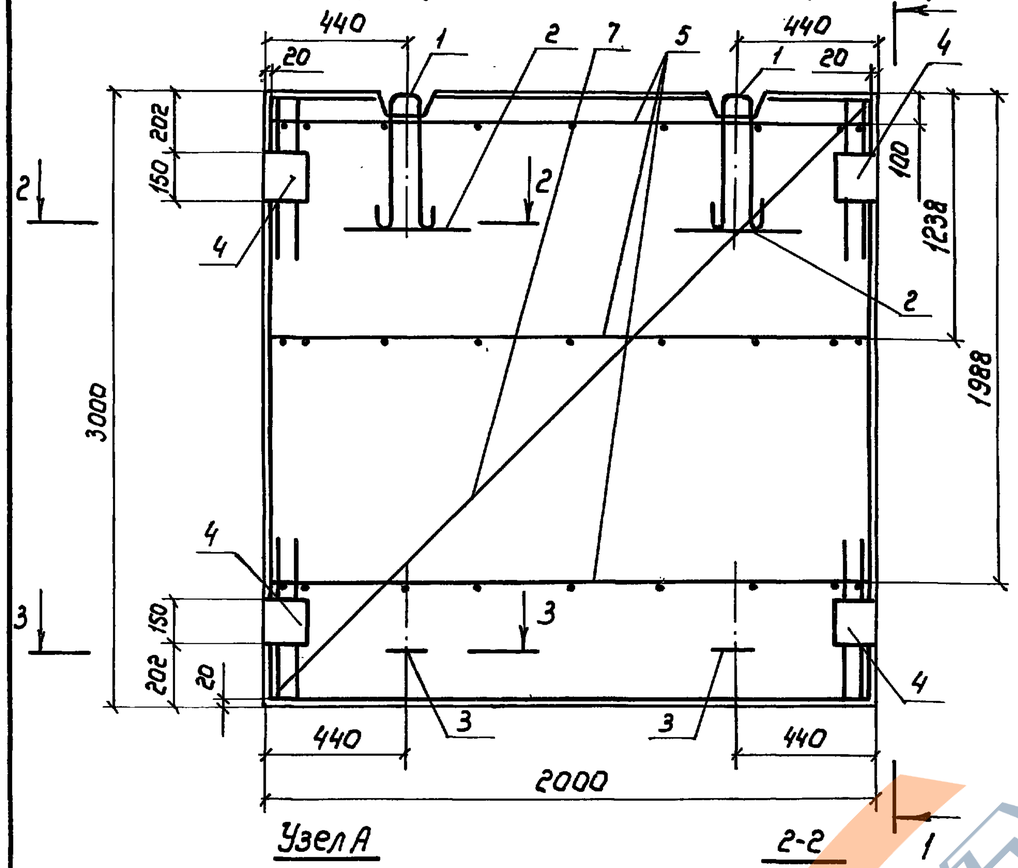

Схема армирования по внутренней грани

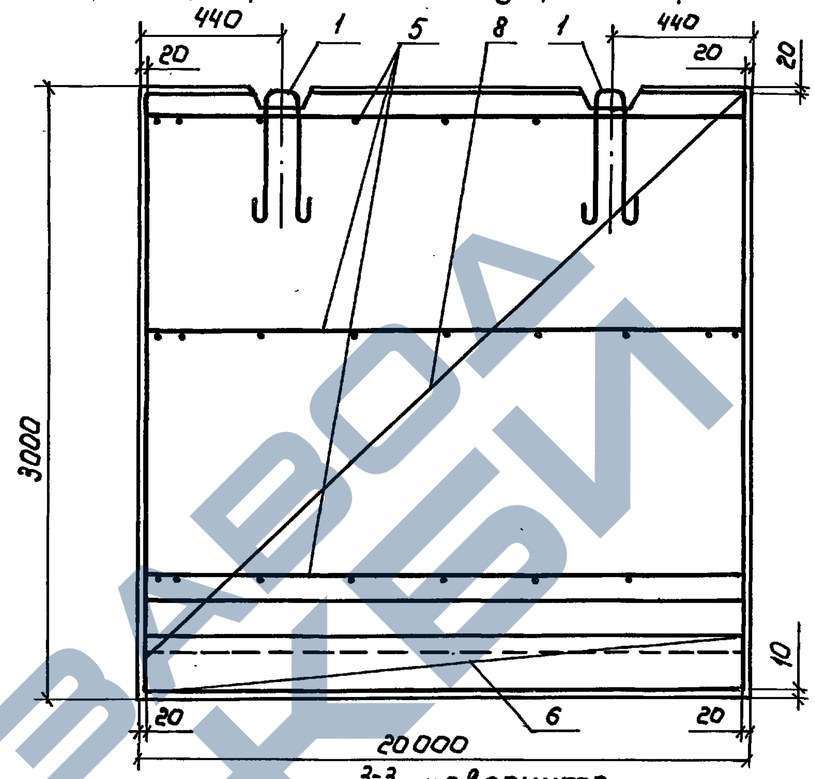

1-1

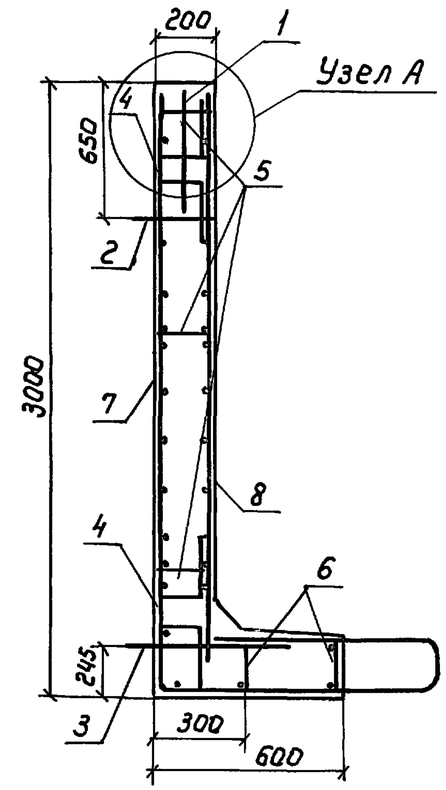

Узел А

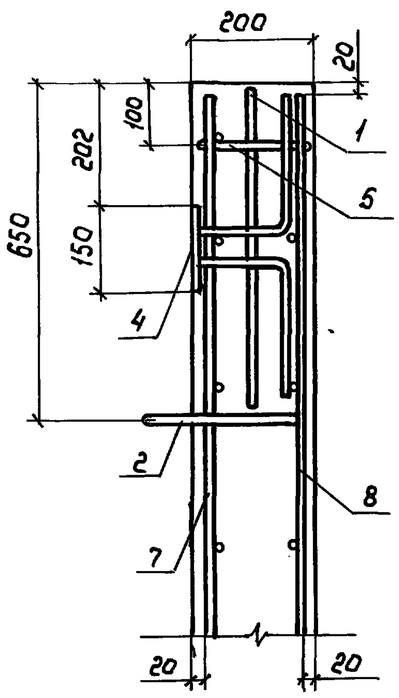

2-2 повернуто

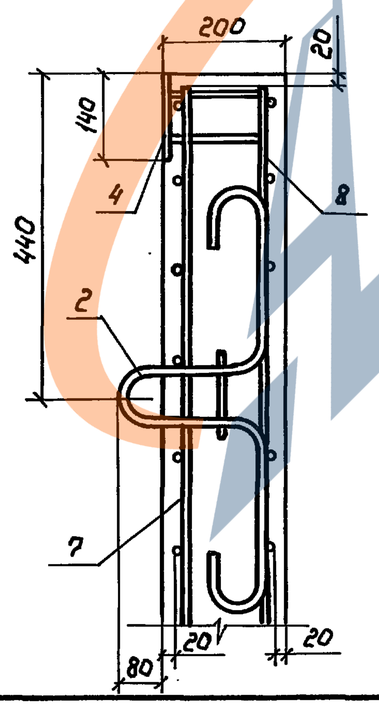

3-3 повернуто

М1:10

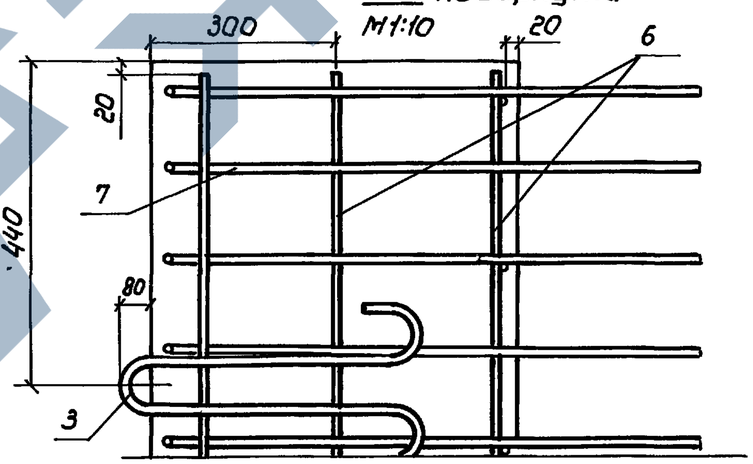

Спецификацию см. лист 2

Разраб	Донская		15.04	3.820.1-73-08.00
Рассчит.	Кротова			
Пров.	Смирнов			
Н.контр	Брагина			

Г-образная конструкция Г30.20-1-1; Г30.20-1-2; Г30.20-2-1; Г30.20-2-2 Сборочный чертеж

Стадия	Лист	Листов
Р	1	2

в/о „Союзводпроект

Копир: Марулина

23871 43 Формат А3

Инв. № подл. | Подпись и дата | Взам. инв. №

Марка конструкции	Поз.	Наименование	Кол	Обозначение документа	Масса конструкции кг.
Г30.20-1-1	1	Петля строповочная ПС-10	2	3.820.1-73-08.01	3620
	2	ПС-11	2	3.820.1-73-08.02	
	3	ПС-4	2	3.820.1-73-02.01	
	4	Изделие закладное МН-5	4	3.820.1-73-08.03	
	5	Сетка арматурная С-34	3	3.820.1-73-08.04	
	6	С-35	2	3.820.1-73-08.04	
	7	С-36	1	3.820.1-73-08.05	
	8	С-37	1	3.820.1-73-08.06	
Г30.20-1-2		Поз.1,2,3,4,5,6,8 по Г30.20-1-1			3620
	7	Сетка арматурная С-38	1	3.820.1-73-08.05	
Г30.20-2-1		Поз.1,2,3,4,5,6 по Г30.20-1-1			3620
	7	Сетка арматурная С-39	1	3.820.1-73-08.05	
	8	С-40	1	3.820.1-73-08.07	
Г30.20-2-2		Поз.1,2,3,4,5,6 по Г30.20-1-1			3620
	7	Сетка арматурная С-41	1	3.820.1-73-08.05	
	8	С-40	1	3.820.1-73-08.07	

Взам.инв.№ | Подпись и дата | Инв.№ подл.

3.820.1-73-08.00 | Лист 2

Формат А4

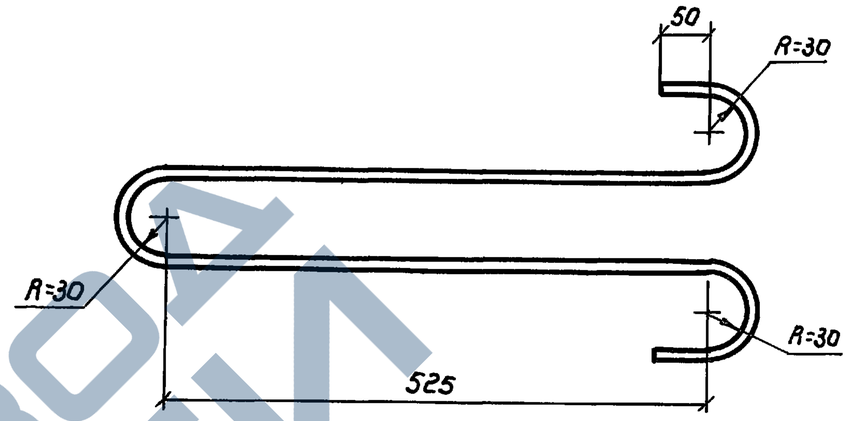

Длина развертки 1520 мм

Разраб.	Донская		15.04	3.820.1-73-08.01
Рассчит	Кротова			Петля строповочная ПС-10
Пров.	Смирнов			Стадия / Масса 3,1 кг / Масштаб
Н.контр.	Брагина			Лист / Листов 1
				Ф18 А-I ГОСТ 5781-82
				в/о Союзводпроект"

Взам.инв.№ | Подпись и дата | Инв.№ подл.

Копир: Марулина 23871 44

Формат А4

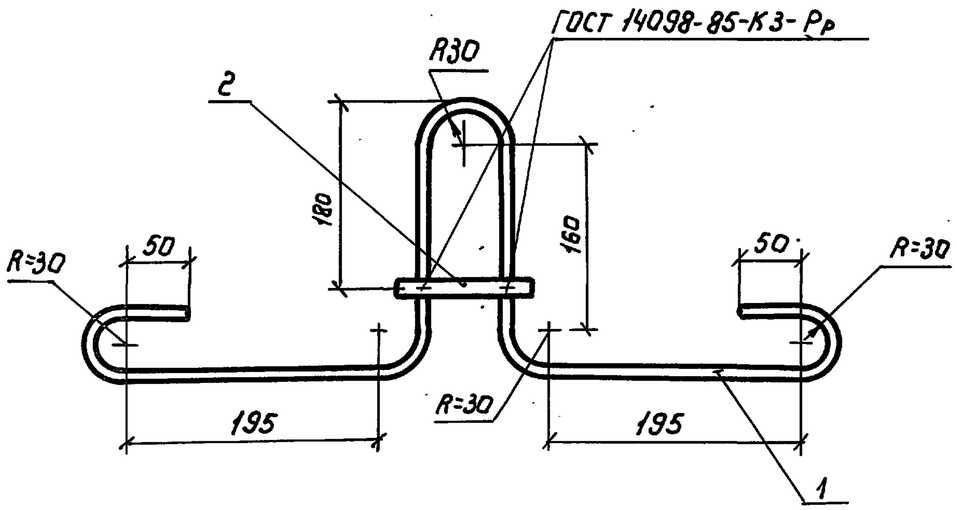

Поз.	Наименование	Кол	Масса ед. кг	Масса петли кг
1	ф14 А-I ℓ= 1280	1	1,55	1,71
2	ф14 А-I ℓ= 130	1	0,16	

Арматура класса А-I по ГОСТ 5781-82

Разраб.	Донская	Дон	15.04	3.820.1-73 – 08.02
Рассчит	Кротова	Крот		
Пров.	Смирнов	Смирн		
Н.контр	Брагина	Бр		

Петля строповочная ПС-11

Стадия	Лист	Листов
Р		1

в/о „Союзводпроект"

Взам.инв.№ | Подпись и дата | Взам.инв.№

Формат А4

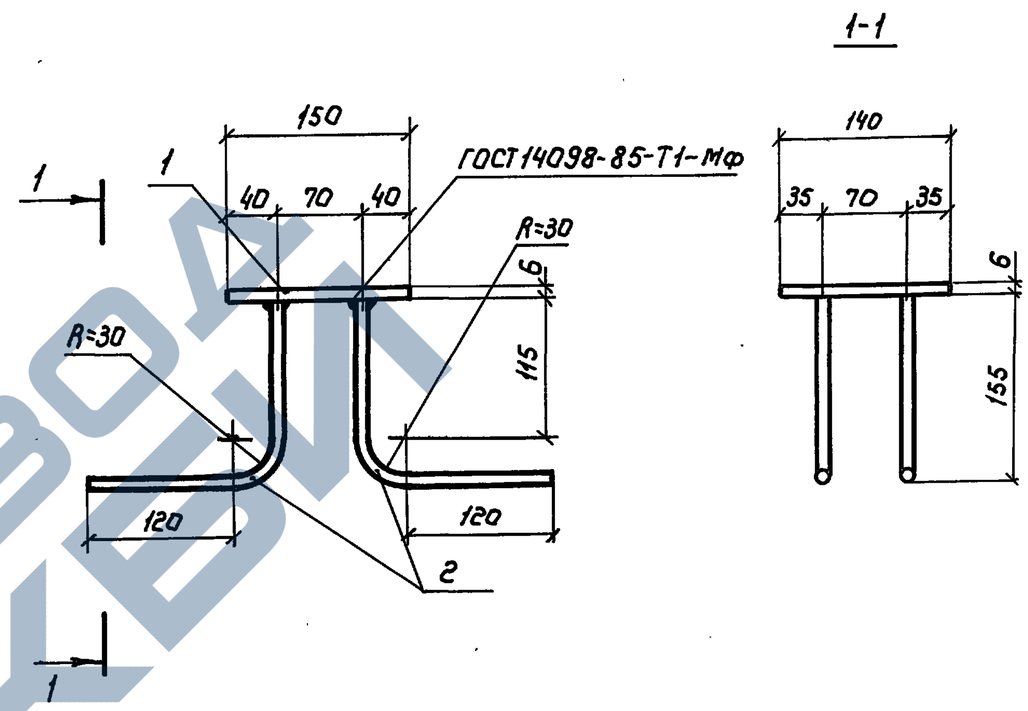

Поз.	Наименование	Кол.	Масса ед. кг.	Масса изделия, кг
1	Полоса $\frac{БС\ 6\times150\ ГОСТ\ 103\text{-}76}{ВСт3пс6\ ГОСТ\ 535\text{-}79}$ ℓ=140	1	1,0	1,72
2	ф10 А-III ℓ= 290	4	0,18	

Арматура класса А-III по ГОСТ 5781-82

Разраб.	Донская	Дон	15.04	3.820.1-73 – 08.03
Рассчит	Кротова	Крот		
Пров.	Смирнов	Смирн		
Н. контр	Брагина	Бр		

Изделие закладное МН-5

Стадия	Лист	Листов
Р		1

в/о „Союзводпроект"

Инв.№подл. | Подпись и дата | Взам.инв.№

Копир: Марулина 23871 45 Формат А4

ЗАВОД ЖБИ

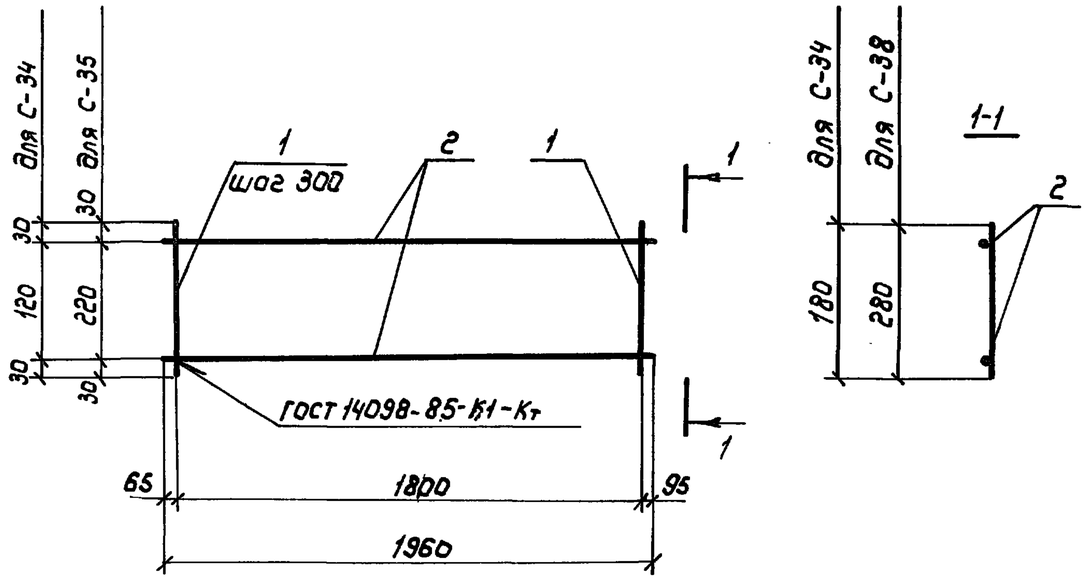

Марка сетки	Поз.	Наименование	Кол.	Масса ед.кг	Масса сетки кг
С-34	1	Ф6 А-I ℓ = 180	7	0,04	1,16
	2	Ф6 А-I ℓ = 1960	2	0,44	
С-35	1	Ф6 А-I ℓ = 280	7	0,06	1,30
	2	Ф6 А-I ℓ = 1960	2	0,44	

Арматура класса А-I - по ГОСТ 5781-82

Разраб.	Донская	Дон	15.04	3.820.1-73 - 08.04
Рассчит.	Кротова	Крот		
Пров.	Смирнов	Смирн		
Н.контр.	Брагина	Бра		

Сетка арматурная С-34; С-35

Стадия	Лист	Листов
Р		1

В/о „Союзводпроект"

Копир: Марулина

Формат А4

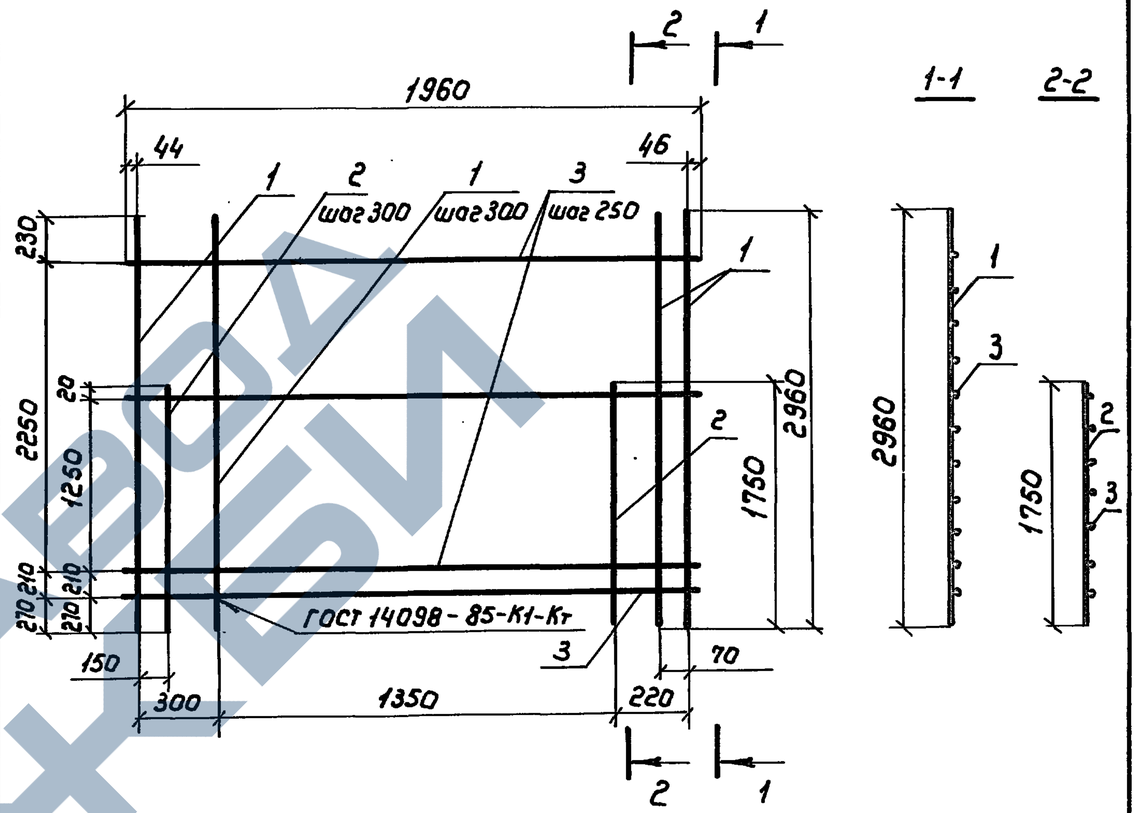

Поз.	Наименование	Кол.	Масса ед.кг	Масса сетки, кг
1	Ф 10 А-III ℓ = 2960	8	1,83	26,0
2	Ф 10 А-III ℓ = 1750	6	1,08	
3	Ф6 А-I ℓ = 1960	11	0,44	

Арматура класса А-I и А-III по ГОСТ 5781-82

Разраб.	Донская	Дон	15.04	3.820.1-73 - 08.06
Рассчит.	Кротова	Крот		
Пров.	Смирнов	Смирн		
Н.контр.	Брагина	Бра		

Сетка арматурная С-37

Стадия	Лист	Листов
Р		1

В/о „Союзводпроект"

Копир: Марулина

Формат А4

https://vofdi.com/

С-36; С-38; С-39; С-41
Развертка

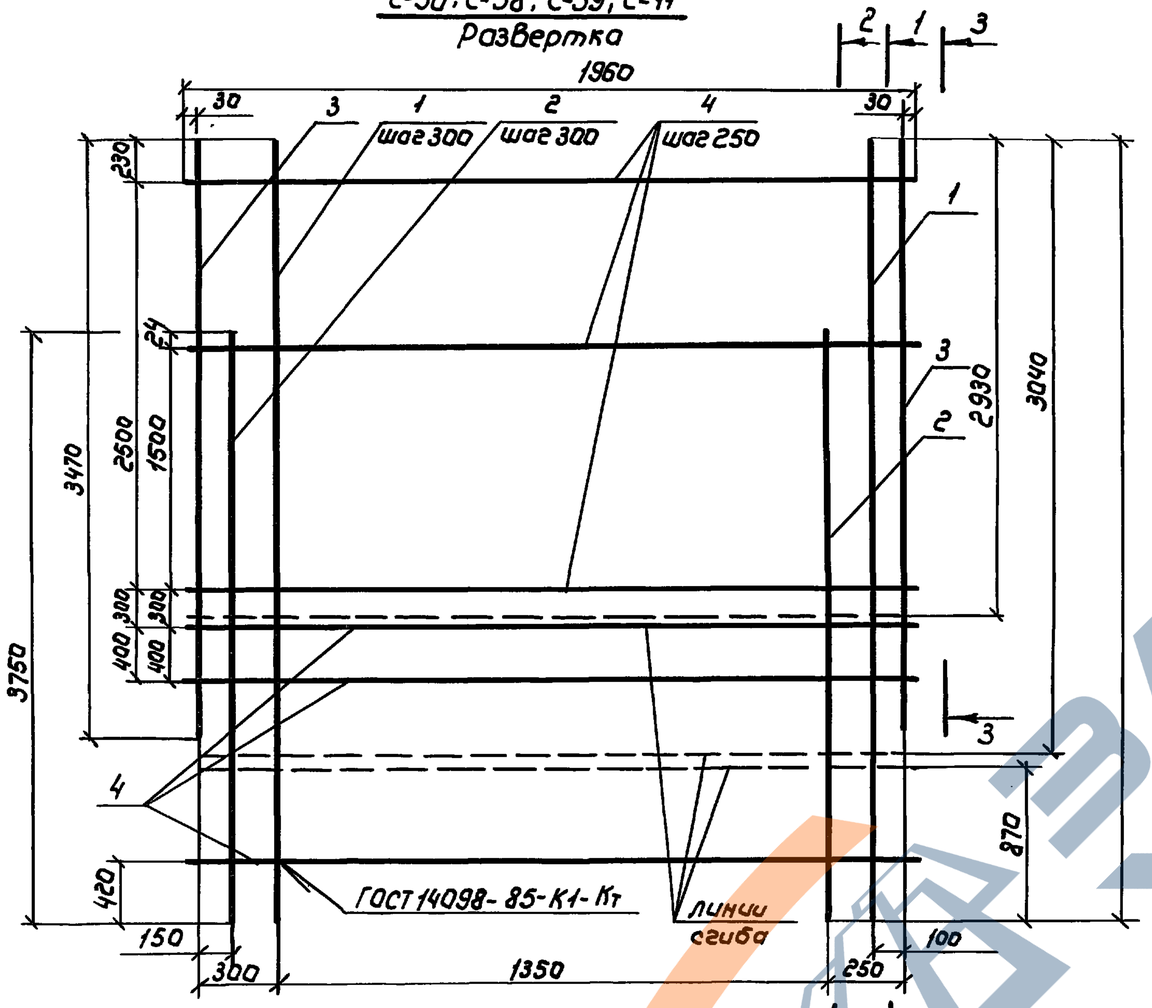

1-1
В согнутом виде

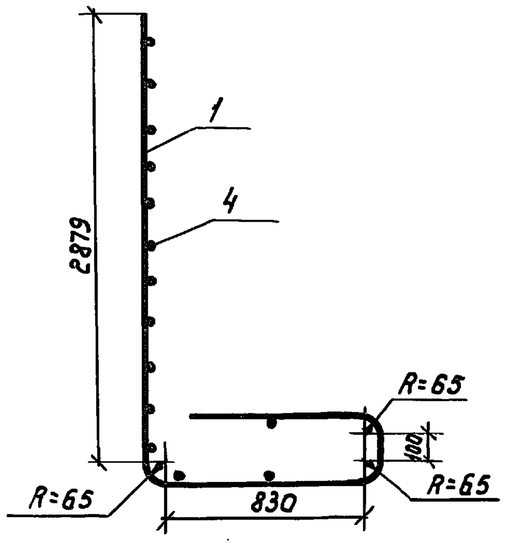

3-3
В согнутом виде

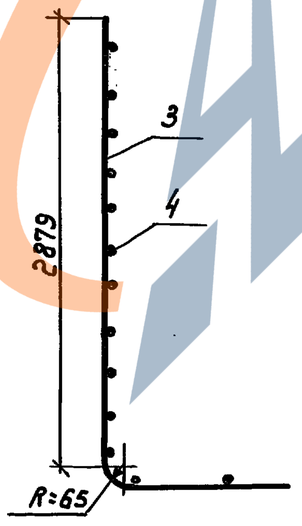

2-2
В согнутом виде

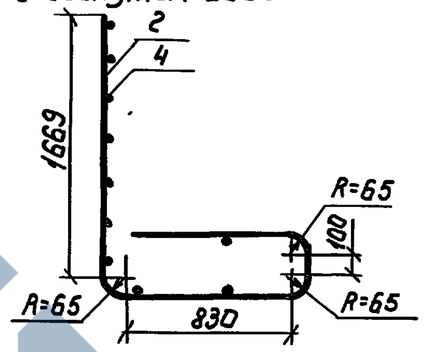

Марка сетки	Поз.	Наименование	Кол.	Масса ед. кг.	Масса сетки, кг
С-36	1	Ф14 А-III ℓ= 4960	6	6,00	77,8
	2	Ф14 А-III ℓ= 3750	6	4,53	
	3	Ф14 А-III ℓ= 3470	2	4,19	
	4	Ф6 А-I ℓ= 1960	14	0,44	
С-39	1	Ф16 А-III ℓ= 4960	6	7,83	99,7
	2	Ф16 А-III ℓ= 3750	6	5,92	
	3	Ф16 А-III ℓ= 3470	2	5,48	
	4	Ф6 А-I ℓ= 1960	14	0,44	
С-38	1	Ф12 Ат-IVс ℓ= 4960	6	4,40	58,7
	2	Ф12 Ат-IVс ℓ= 3750	6	3,33	
	3	Ф12 Ат-IVс ℓ= 3470	2	3,08	
	4	Ф6 А-I ℓ= 1960	14	0,44	
С-41	1	Ф14 Ат-IVс ℓ= 4960	6	6,00	77,8
	2	Ф14 Ат-IVс ℓ= 3750	6	4,53	
	3	Ф14 А1-IVс ℓ= 3470	2	4,19	
	4	Ф6 А-I ℓ= 1960	14	0,44	

Арматура класса А-I и А-III по ГОСТ 5781-82
Арматура класса Ат-IVс по ГОСТ 10884-81

Разраб.	Донская		3.820.1-73-08.05
Рассчит.	Кротова		Сетка арматурная С-36; С-38; С-39; С-41
Пров.	Смирнов		Стадия / Лист / Листов 1
Н.контр.	Брагина		В/о „Союзводпроект"

Взам. инв. № | Подпись и дата | Инв. № подл.

Копировал: Марулина 23871 47 Формат А3

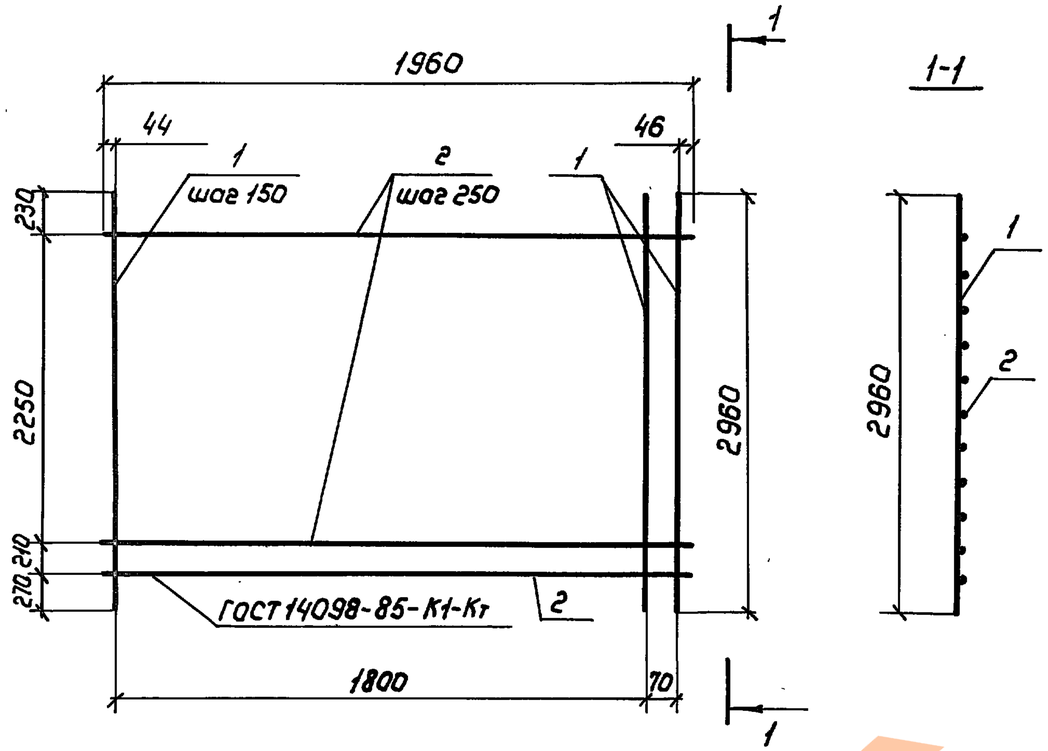

Поз.	Наименование	Кол.	Масса ед. кг	Масса сетки кг
1	Ф12 А-III ℓ = 2960	14	2,63	41,7
2	Ф6 А-I ℓ = 1960	11	0,44	

Арматура класса А-I и А-III по ГОСТ 5781-82

Разраб.	Донская	Дон	15.04	3.820.1-73-08.07
Рассчит.	Кротова	Крот		
Пров	Смирнов	Смирн		
Н.контр.	Бравина			

Сетка арматурная С-40

Стадия	Лист	Листов
Р		1

в/о „Союзводпроект"

Копир: Марулина

Формат А4

Взам.инв.№ | Подпись и дата | Инв.№подл.

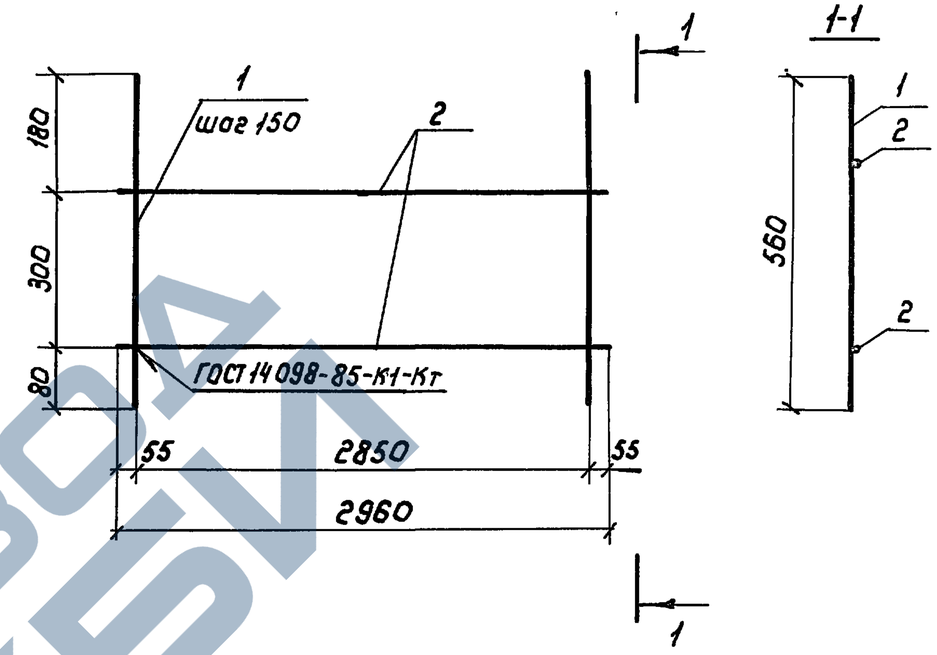

Марка сетки	Поз.	Наименование	Кол.	Масса ед.кг	Масса сетки
С-45	1	Ф8 А-III ℓ = 560	20	0,22	5,74
	2	Ф6 А-I ℓ = 2960	2	0,66	
С-46	1	Ф10 А-III ℓ = 560	20	0,35	8,32
	2	Ф6 А-I ℓ = 2960	2	0,66	
С-47	1	Ф12 А-III ℓ = 560	20	0,5	11,32
	2	Ф6 А-I ℓ = 2960	2	0,66	

Арматура класса А-I и А-III по ГОСТ 5781-82

Разраб.	Донская	Дон	15.04	3.820.1-73-09.02
Рассчит	Кротова	Крот		
Пров.	Смирнов	Смирн		
Н.контр	Бравина			

Сетка арматурная С-45; С-46; С-47

Стадия	Лист	Листов
Р		1

в/о „Союзводпроект"

Копир: Марулина

23871 48

Формат А4

Взам.инв.№ | Подпись и дата | Инв.№подл.

ЗАВОД ЖБИ

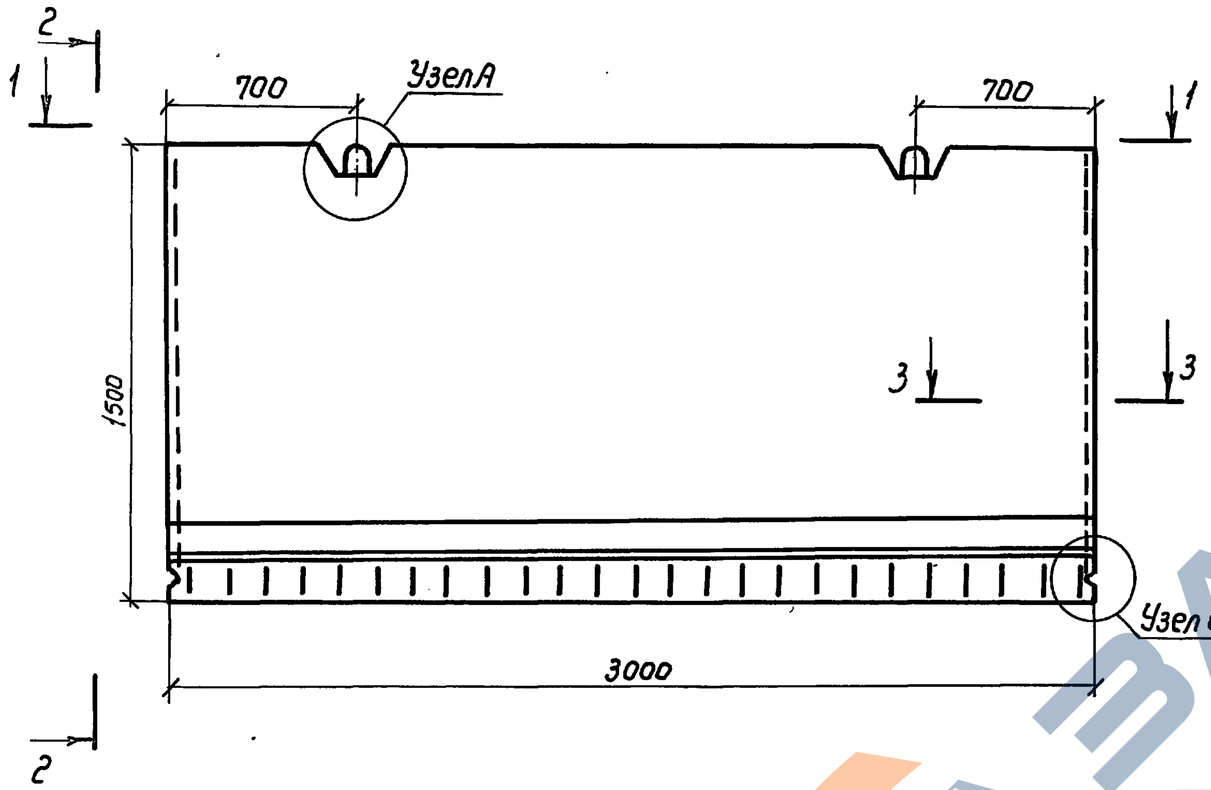

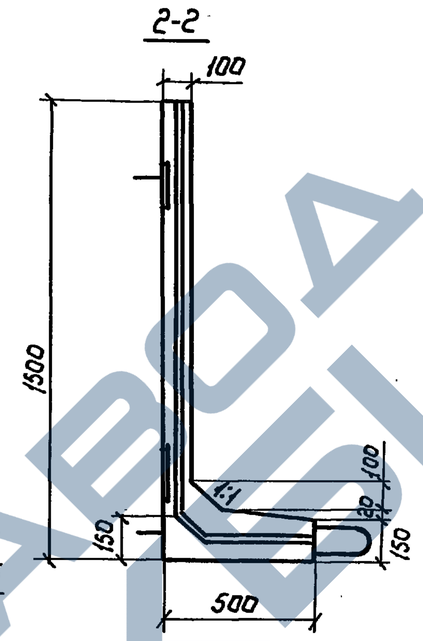

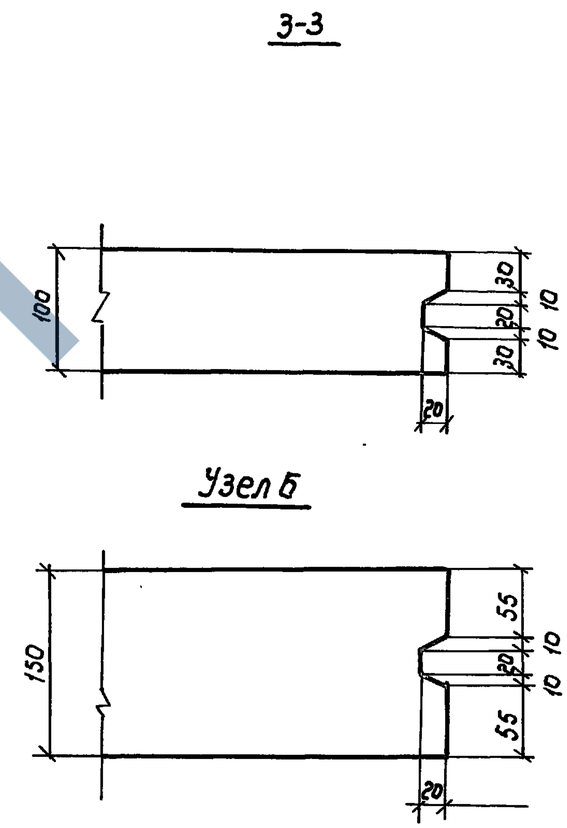

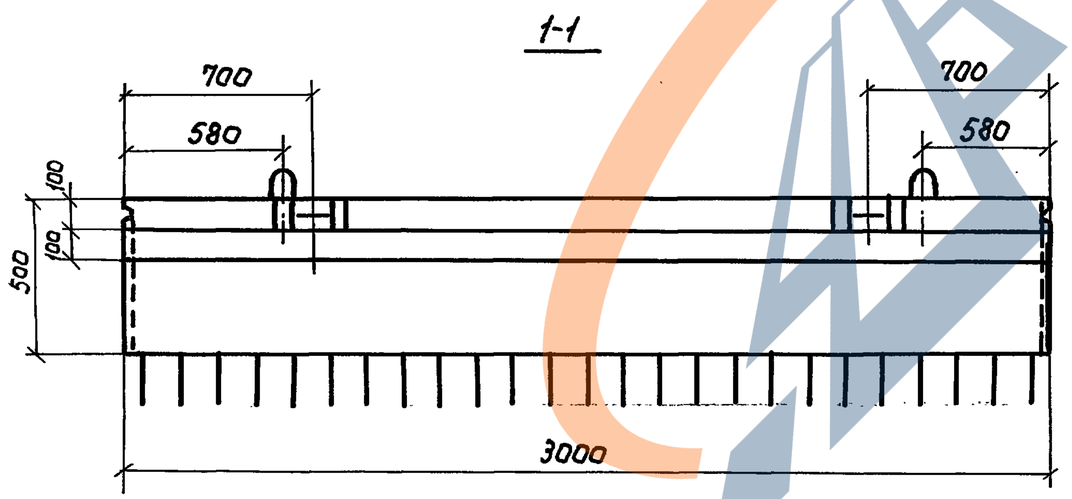

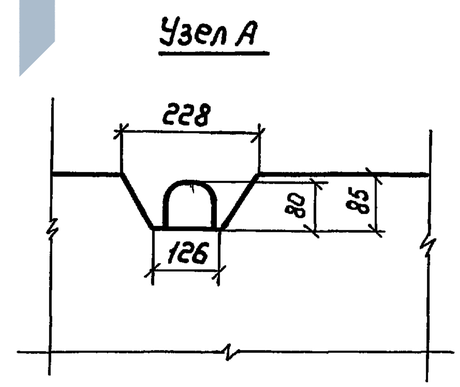

Разраб.	Донская		15.04	3.820.1-73-09.00 ФЧ
Рассчит	Кротова			
Пров	Смирнов			
				Г-образная конструкция Г15.30-1*; Г15.30-2*; Г15.30-3* Опалубочный чертеж
Н.контр	Брагина			

Стадия	Лист	Листов
Р		1

в/о „Союзводпроект"

Копир: Марулина

23871 49

Формат А3

Инв. № подл. | Подпись и дата | Взам. инв. №

Схема армирования по внешней грани

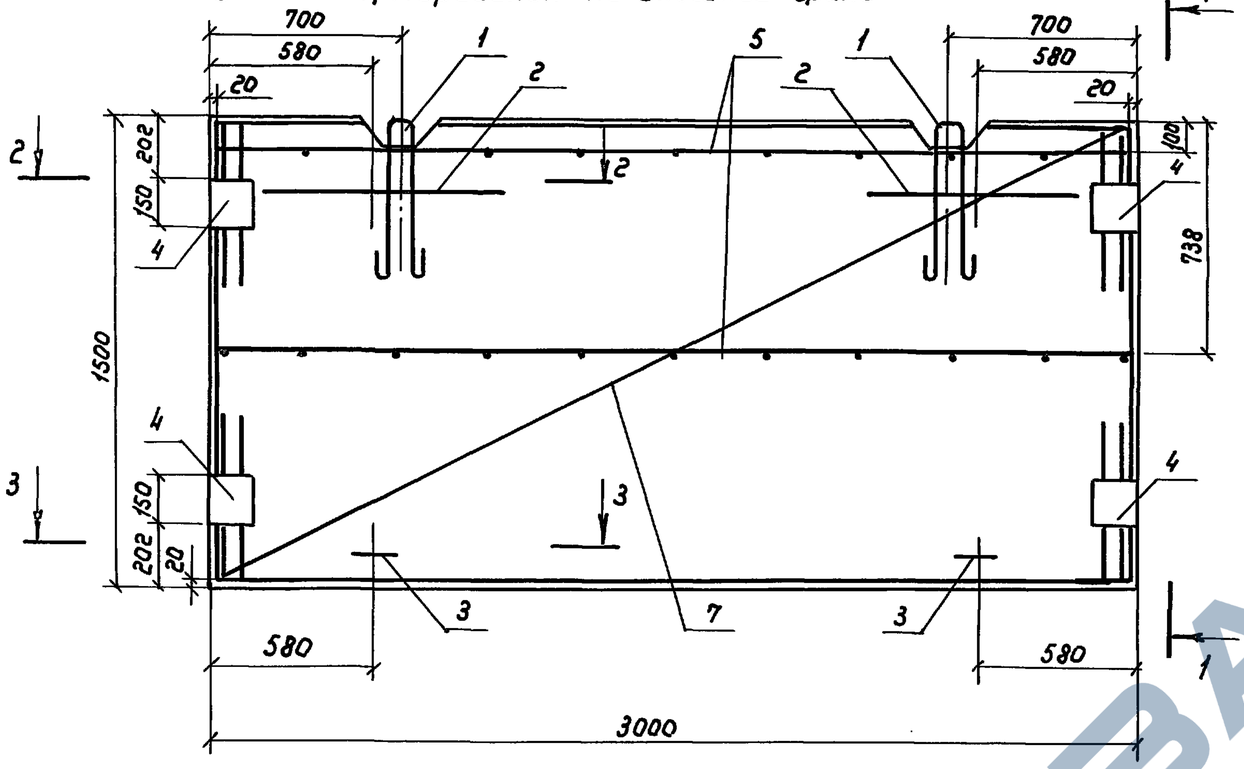

1-1

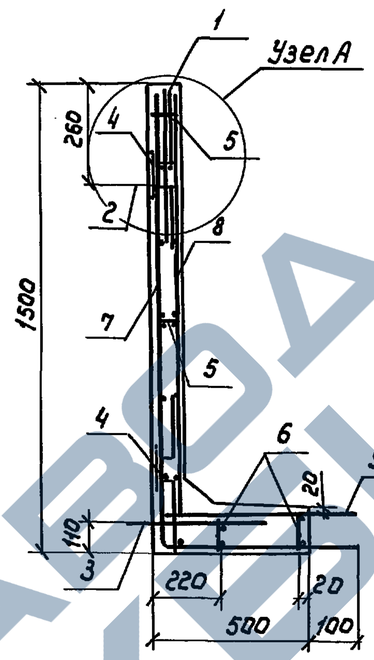

Узел А

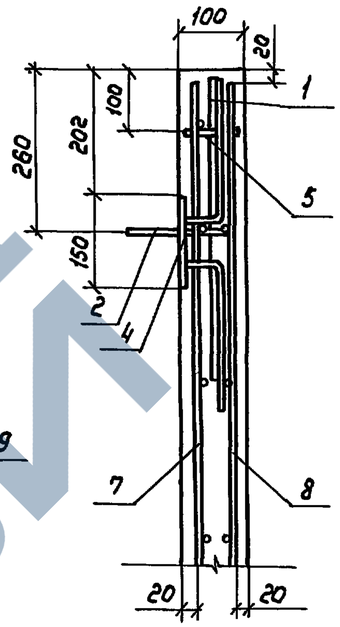

2-2 повернуто

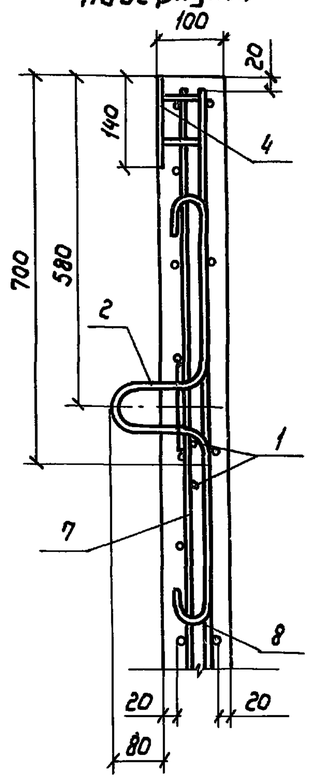

3-3 повернуто

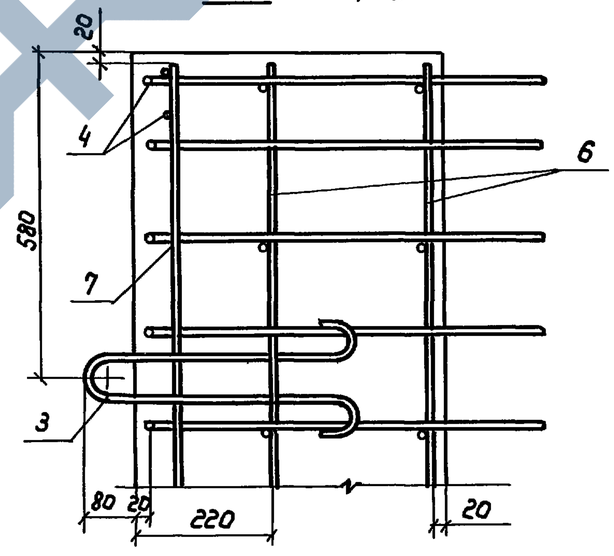

Схема армирования по внутренней грани

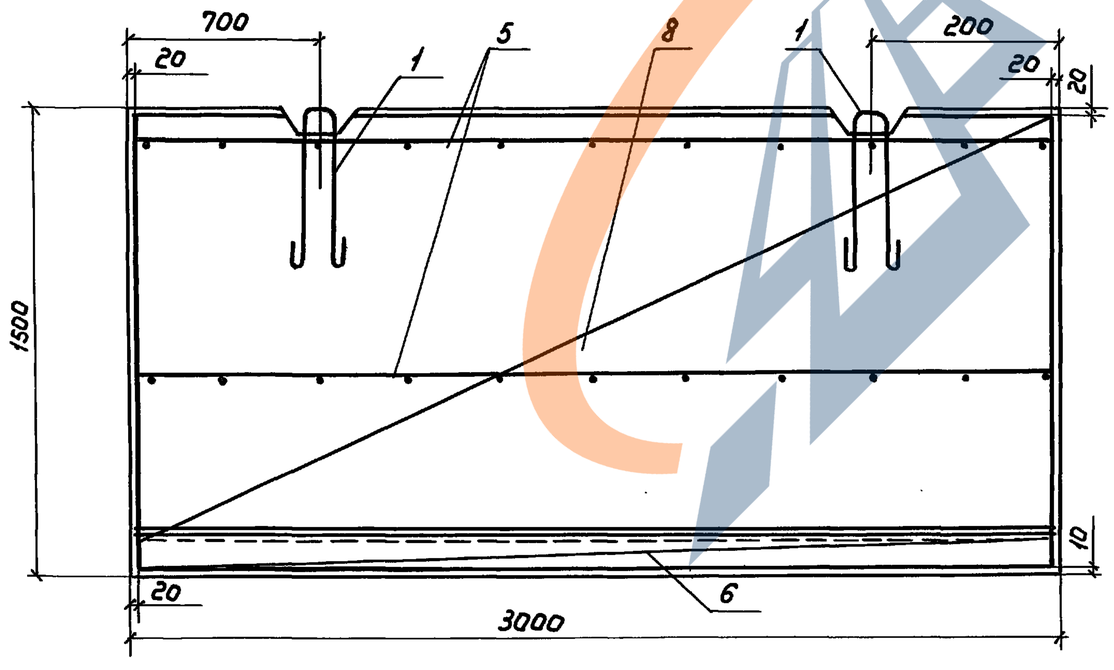

Спецификацию см. лист 2

Разраб.	Донская	Дон	15.04	3.820.1-73-09.00
Рассчит.	Кротова	Крот		
Пров.	Смирнов	Смирнов		
Н.контр.	Брагина	Брагина		Г-образная конструкция Г15.30-1*; Г15.30-2*; Г15.30-3* Сборочный чертеж

Стадия	Лист	Листов
Р	1	2

В/о „Союзводпроект"

Копир: Марулина

23871 50 Формат А3

Взам. инв. № | Подпись и дата | Инв. № подл.

Марка конструкции	Поз.	Наименование	Кол	Обозначение документа	Масса конструк кг
Г15.30-1*	1	Петля строповочная ПС-4	2	3.820.1-73-02.01	1650
	2	ПС-7	2	3.820.1-73-05.01	
	3	ПС-1	2	3.820.1-73-01.01	
	4	Изделие закладное МН-2	4	3.820.1-73-05.02	
	5	Сетка арматурная С-13	2	3.820.1-73-05.03	
	6	С-14	2	3.820.1-73-05.03	
	7	С-42	1	3.820.1-73-09.01	
	8	С-16	1	3.820.1-73-05.05	
	9	С-45	1	3.820.1-73-09.02	
Г15.30-2*		Поз.1,2,3,4,5,6,8 по Г15.30-1*			1650
	7	Сетка арматурная С-43	1	3.820.1-73-09.01	
	9	С-46	1	3.820.1-73-09.02	
Г15,30-3*		Поз.1,2,3,4,5,6 по Г15.30-1*			1650
	7	Сетка арматурная С-44	1	3.820.1-73-09.01	
	8	С-19	1	3.820.1-73-05.06	
	9	С-47	1	3.820.1-73-09.02	

Взам.инв.№ | Подпись и дата | Инв.№ подл.

3.820.1-73-09.00 | Лист 2

Формат А4

С-42; С-43; С-44
Развертка

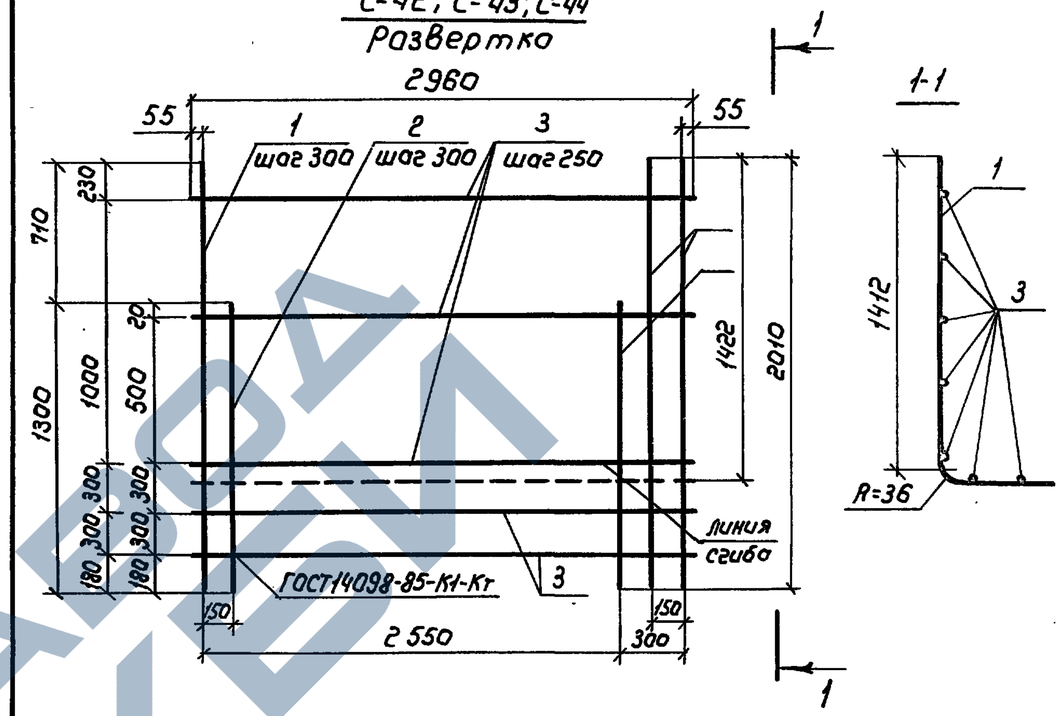

Марка сетки	Поз.	Наименование	Кол.	Масса ед. кг.	Масса сетки кг
С-42	1	Ф8 А-III ℓ= 2010	11	0,80	17,7
	2	Ф8 А-III ℓ= 1300	9	0,51	
	3	Ф6 А-I ℓ= 2960	7	0.66	
С-43	1	Ф10 А-III ℓ= 2010	11	1.24	25,5
	2	Ф10 А-III ℓ= 1300	9	0.80	
	3	Ф6 А-I ℓ= 2960	7	0,66	
С-44	1	Ф12 А-III ℓ= 2010	11	1.79	34,7
	2	Ф12 А-III ℓ= 1300	9	1.15	
	3	Ф12 А-I ℓ= 2960	7	0,66	

Арматура класса А-I и А-III по ГОСТ 5781-82

Взам.инв.№ | Подпись и дата | Инв.№ подл.

Разраб.	Донская	Дон	15.04
Рассчит	Кротова	Крот	
Пров.	Смирнов	Смирн	
Н.контр	Брагина	Бра	

3.820.1-73-09.01

Сетка арматурная С-42; С-43; С-44

Стадия	Лист	Листов
Р		1

в/о „Союзводпроект"

Копир: Ларулина | 23871 51 | Формат А4

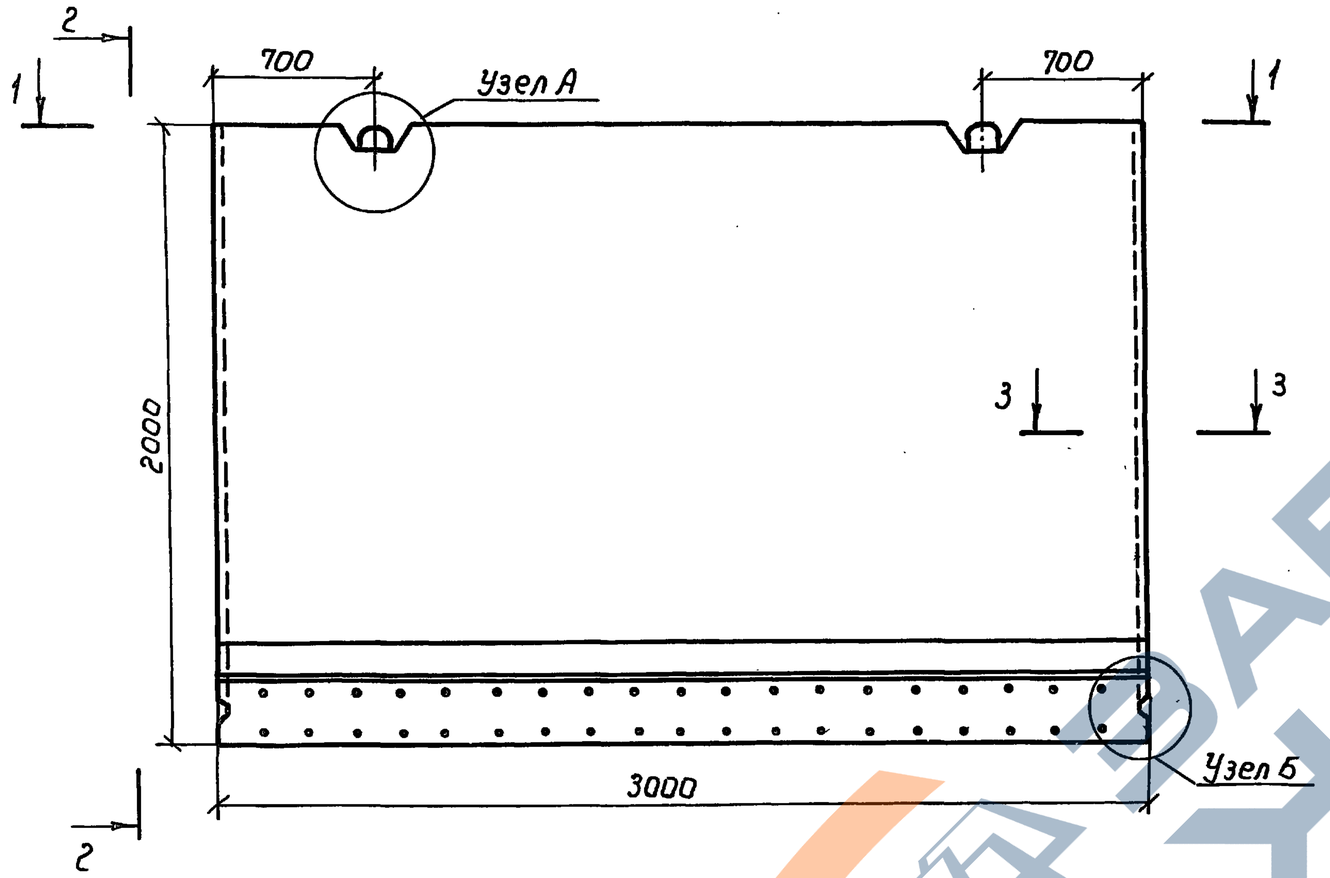

2-2

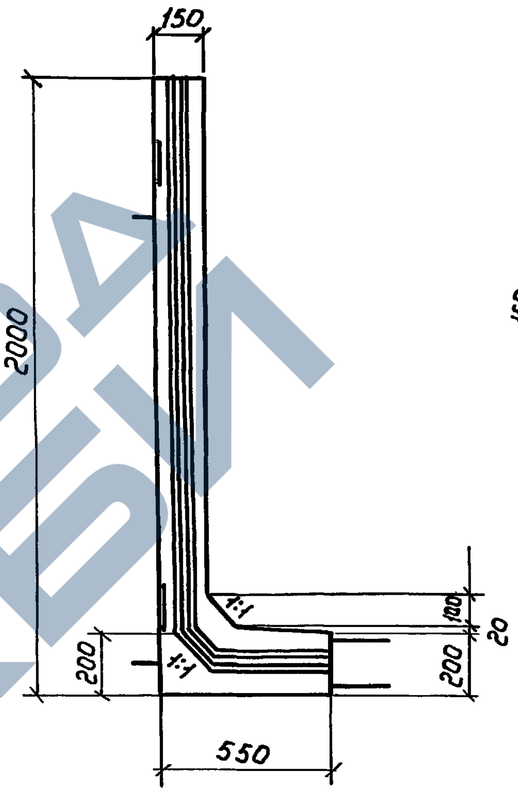

3-3
М1:10

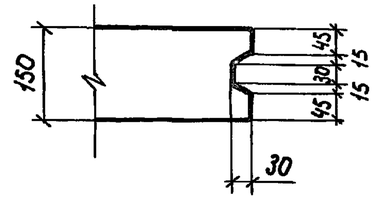

1-1

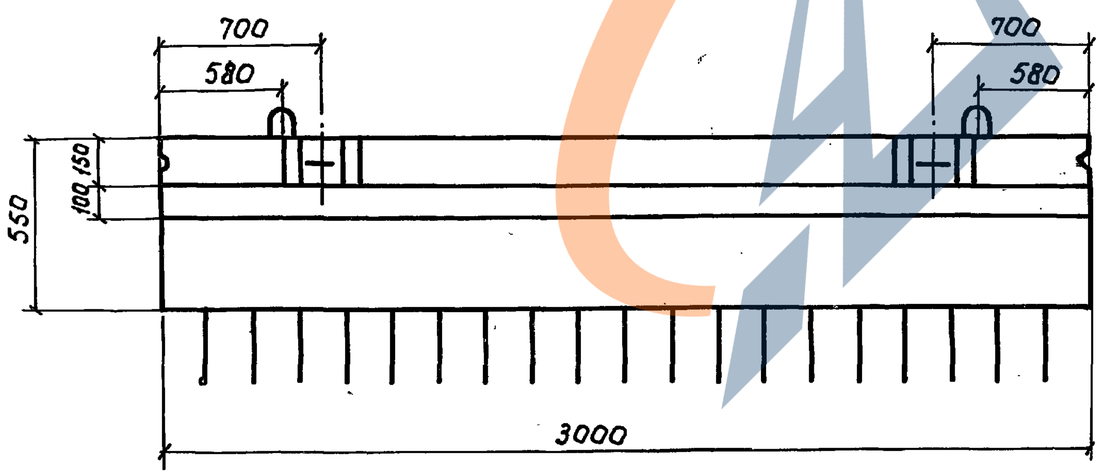

Узел А

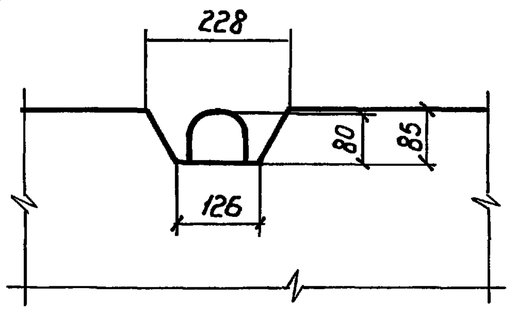

Узел Б

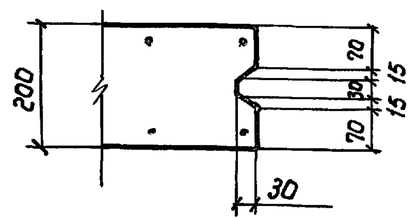

Разраб.	Донская	Дон	15.04
Рассчит.	Кратова	Кратов	
Пров.	Смирнов	Смирн	
Н.контр.	Брагина	Бра	

3.820.1-73 – 10.00 ФЧ

Г-образная конструкция Г20.30-1*; Г20.30-2*. Опалубочный чертеж

Стадия	Лист	Листов
Р		4

в/о „Союзводпроект"

Копир: Марунина

23871 52

Формат А3

Взам.инв.№ | Подпись и дата | Инв.№подл.

ЗАВОД ЖБИ

Схема армирования по внешней грани

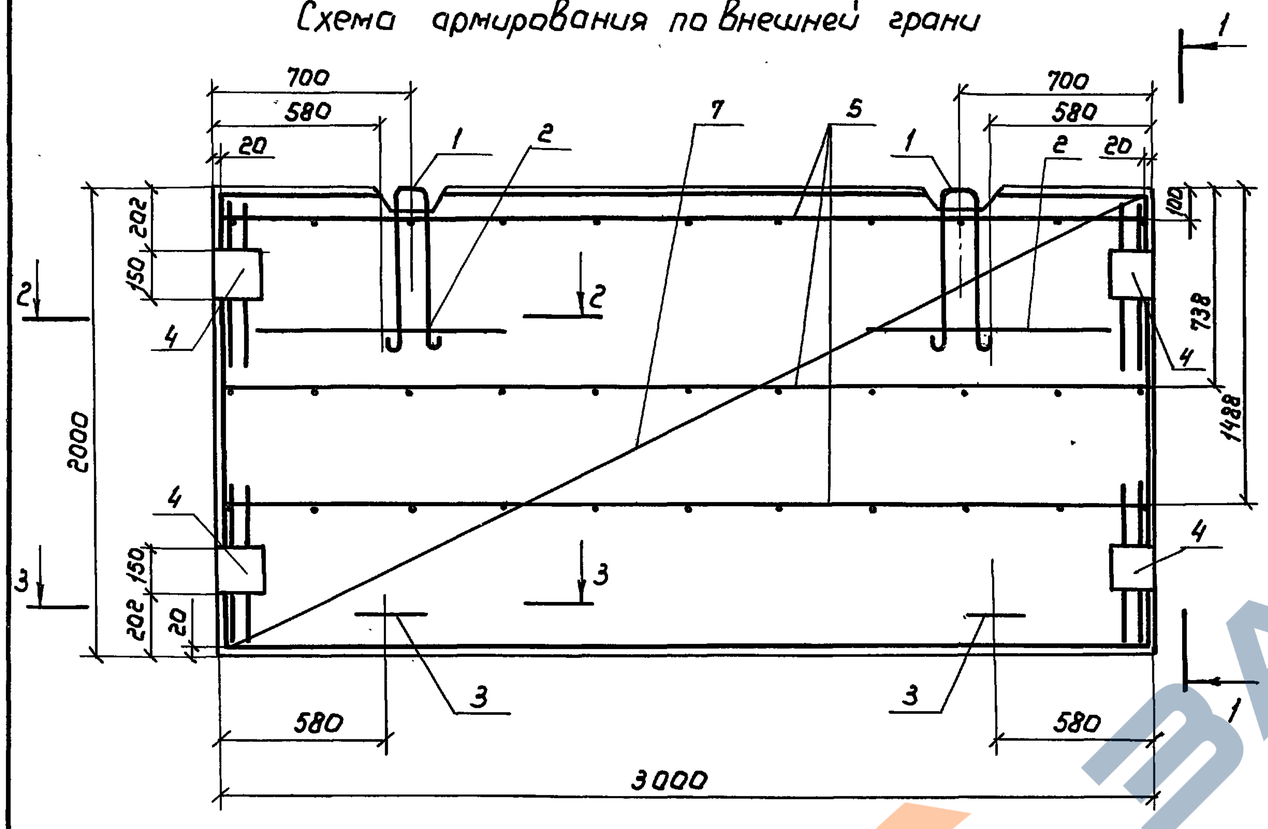

1-1

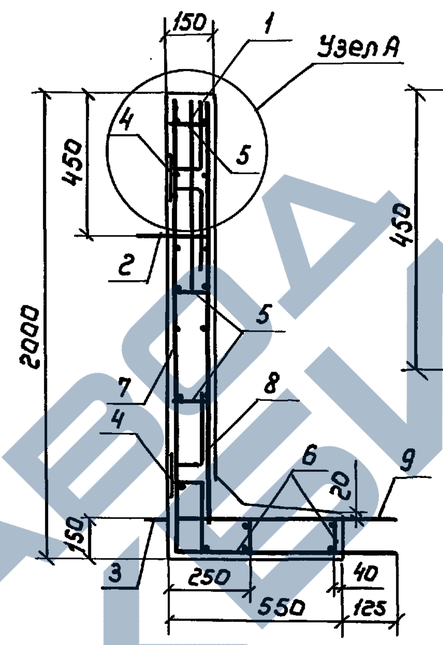

Узел А

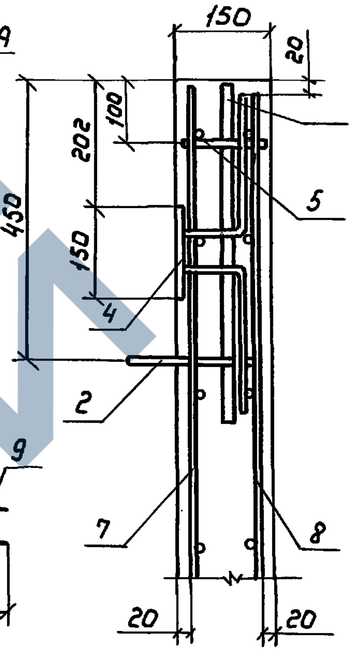

2-2
повернуто

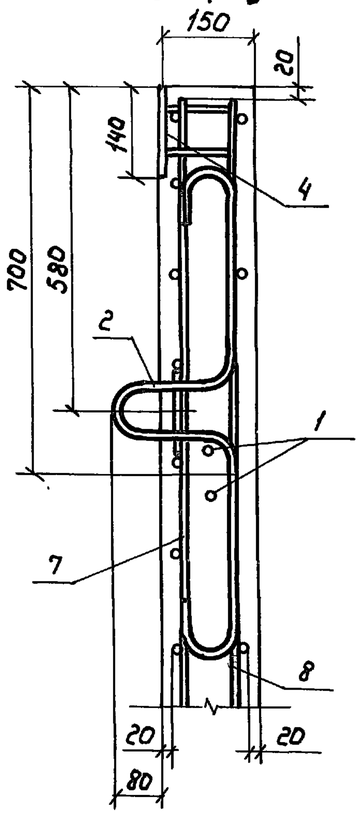

Схема армирования по внутренней грани

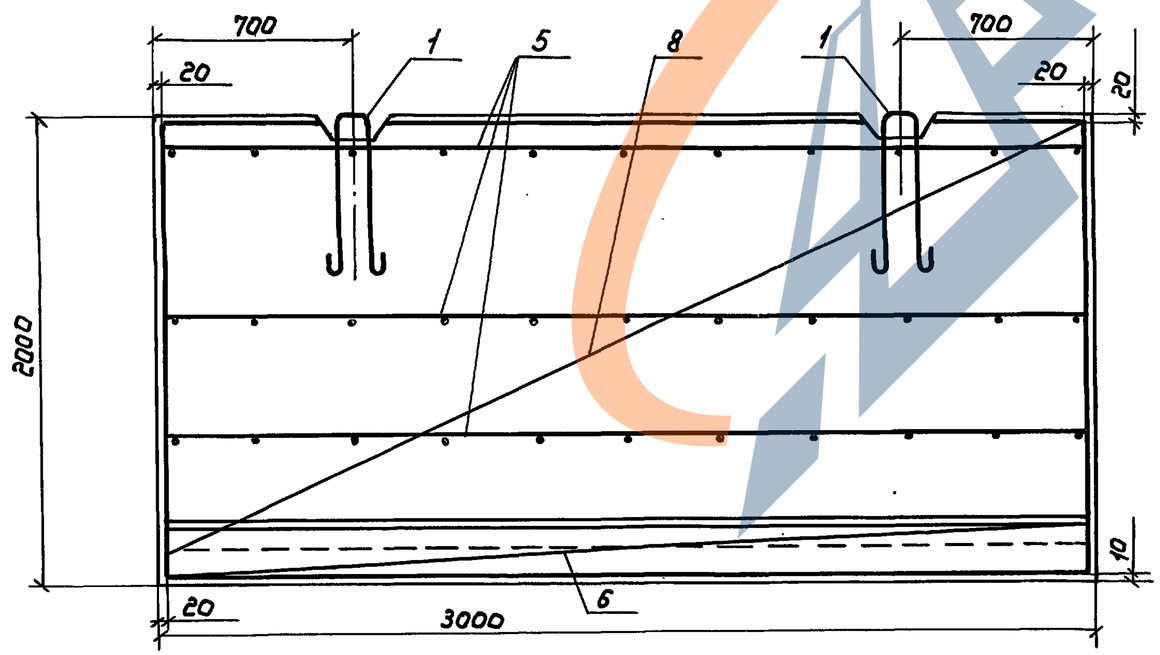

3-3
повернуто

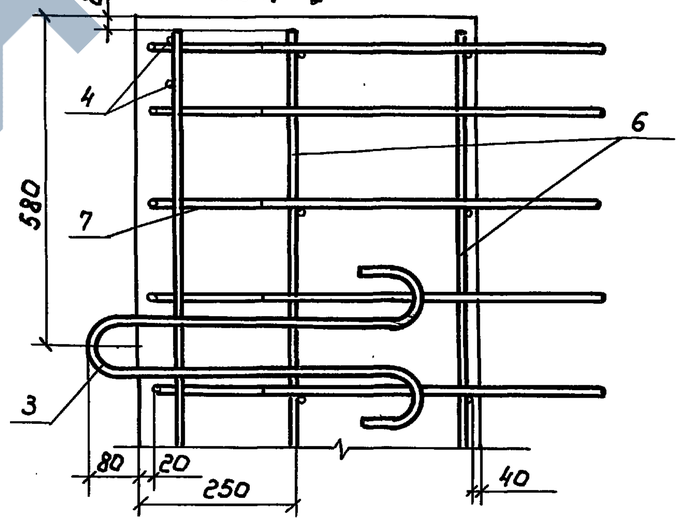

Спецификацию см. лист 2

Разраб	Донская		15.04	3. 820. 1-73 - 10.00
Рассчит	Кротова			
Пров	Смирнов			
Н.контр.	Брагина			Г-образная конструкция Г20.30-1*; Г20.30-2* Сборочный чертеж

Стадия	Лист	Листов
Р	1	2

В/о „Союзводпроект"

Копир: Жарулина 23871 53 Формат А3

Инв. № подл. | Подпись и дата | Взам. инв. №

Марка конструкции	Поз.	Наименование	Кол.	Обозначение документа	Масса конструкции кг
Г20.30-1*	1	Петля строповочная ПС-6	2	3.820.1-73-04.01	2880
	2	ПС-8	2	3.820.1-73-06.01	
	3	ПС-4	2	3.820.1-73-02.01	
	4	Изделие закладное МН-3	4	3.820.1-73-06.02	
	5	Сетка арматурная С-20	3	3.820.1-73-06.03	
	6	С-21	2	3.820.1-73-06.03	
	7	С-48	1	3.820.1-73-10.01	
	8	С-23	1	3.820.1-73-06.05	
	9	С-50		3.820.1-73-10.02	
Г20.30-2*		Поз.1,2,3,4,5,6 по Г20.30-1*			2880
	7	Сетка арматурная С-49	1	3.820.1-73-10.01	
	8	С-25	1	3.820.1-73-06.06	
	9	С-51	1	3.820.1-73-10.02	

Инв.№ подл. | Подпись и дата | Взам.инв.№

3.820.1-73-10.00 Лист 2

Формат А4

С-48; С-49
Развертка

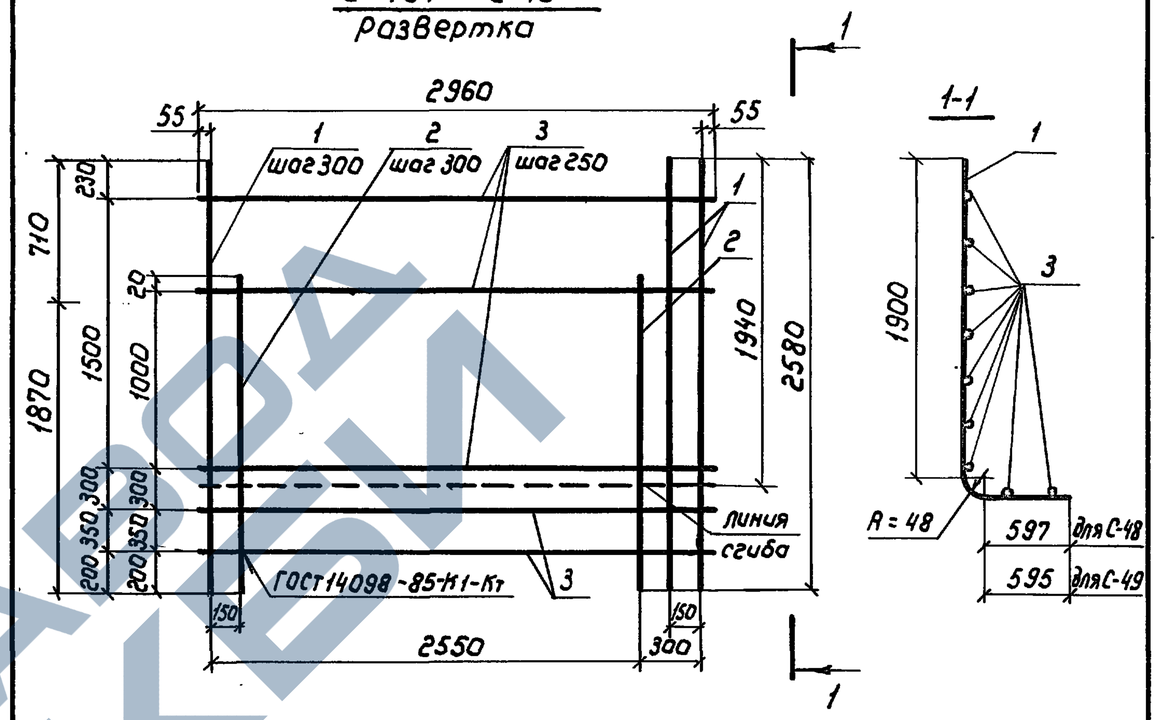

Марка сетки	Поз.	Наименование	Кол.	Масса ед. кг.	Масса сетки кг
С-48	1	Ф10 А-III ℓ= 2580	11	1,59	33,9
	2	Ф10 А-III ℓ= 1870	9	1,15	
	3	Ф6 А-I ℓ= 2960	9	0,66	
С-49	1	Ф12 А-III ℓ= 2580	11	2,29	46,1
	2	Ф12 А-III ℓ= 1870	9	1,66	
	3	Ф6 А-I ℓ= 2960	9	0,66	

Арматура класса А-I и А-III по ГОСТ 3781-82

Разраб	Донская	Дон	15.04
Рассчит	Кратова	Кратов	
Пров.	Смирнов	Смирнов	
Н.контр	Брагина	Бра	

3.820.1-73-10.01

Сетка арматурная С-48; С-49

Стадия	Лист	Листов
Р	1	1

в/о „Союзвадпроект"

Инв.№ подл. | Подпись и дата | Взам.инв.№

Копир: Марулина 23871 54 Формат А4

ЗАВОД ЖБИ

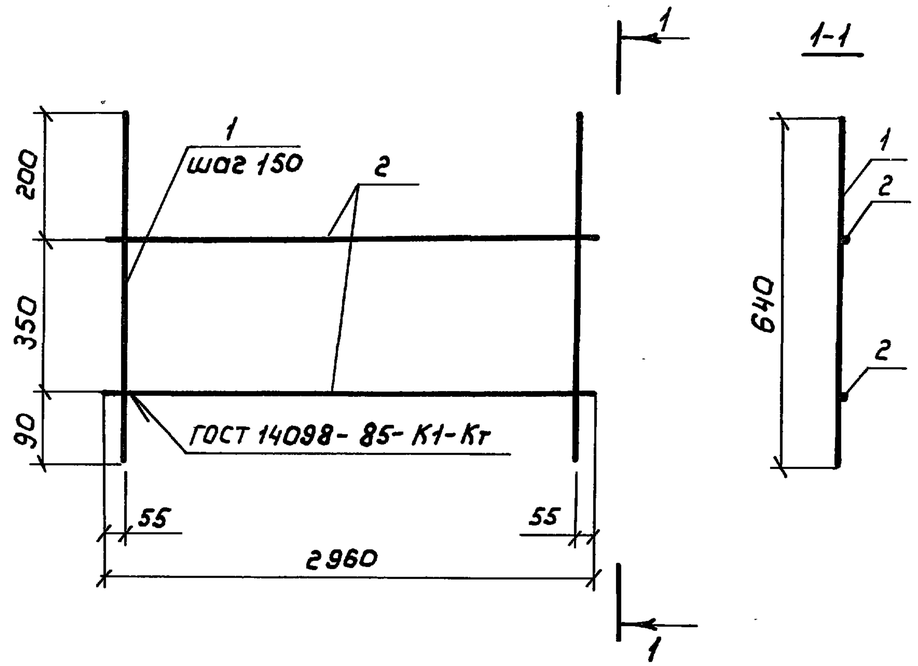

Марка сетки	Поз.	Наименование	Кол.	Масса ед. кг.	Масса сетки, кг
С-50	1	ф10 А-III ℓ=640	20	0,40	9,0
	2	ф6 А-I ℓ=2960	2	0,66	
С-51	1	ф12 А-III ℓ=640	20	0,57	12,3
	2	ф6 А-I ℓ=2960	2	0,66	

Арматура класса А-I и А-III по ГОСТ 5781-82

Разраб.	Донская		15.04	3.820.1-73-10.02
Рассчит	Кратова			
Пров.	Смирнов			
Н.контр	Брагина			Сетка арматурная С-50 ; С-51

Стадия	Лист	Листов
Р		1

в/о „Союзводпроект"

Взам.инв.№ | Подпись и дата | Инв.№подл.

Формат А4

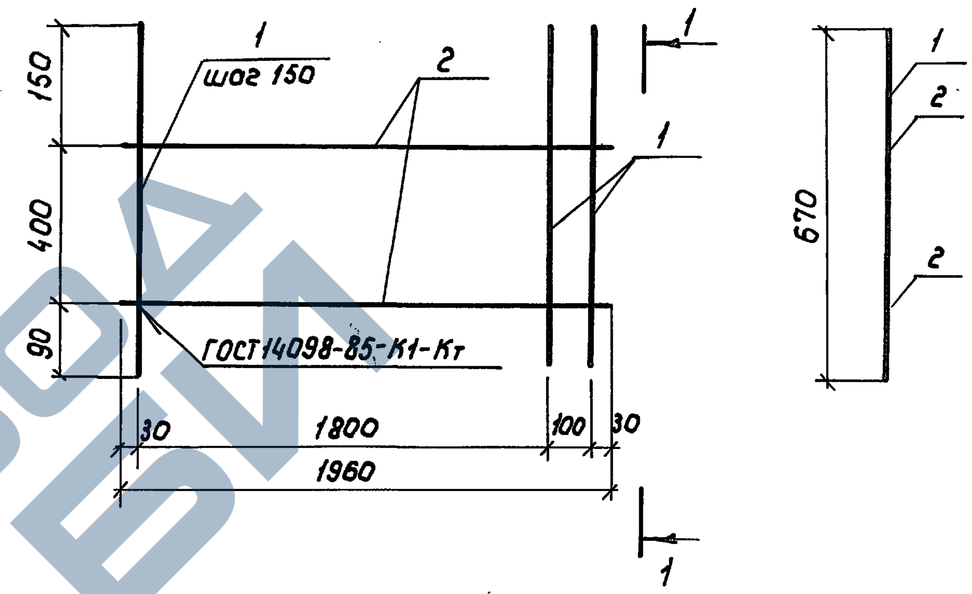

Марка сетки	Поз.	Наименование	Кол	Масса ед. кг	Масса сетки, кг
С-54	1	ф12 А-III ℓ=670	14	0,6	9,2
	2	ф6 А-I ℓ=1960	2	0,44	
С-55	1	ф14 А-III ℓ=670	14	0,81	12,2
	2	ф6 А-I ℓ=1960	2	0,44	

Арматура класса А-I и А-III по ГОСТ 5781-82

Разраб.	Донская		15.04	3.820.1-73-11.02
Рассчит	Кратова			
Пров.	Смирнов			
Н.контр.	Брагина			Сетка арматурная С-54 ; С-55

Стадия	Лист	Листов
Р		1

в/о „Союзводпроект"

Взам.инв.№ | Подпись и дата | Инв.№подл.

Копир: Марулина

23871 55

Формат А4

ЗАВОД СКБИ

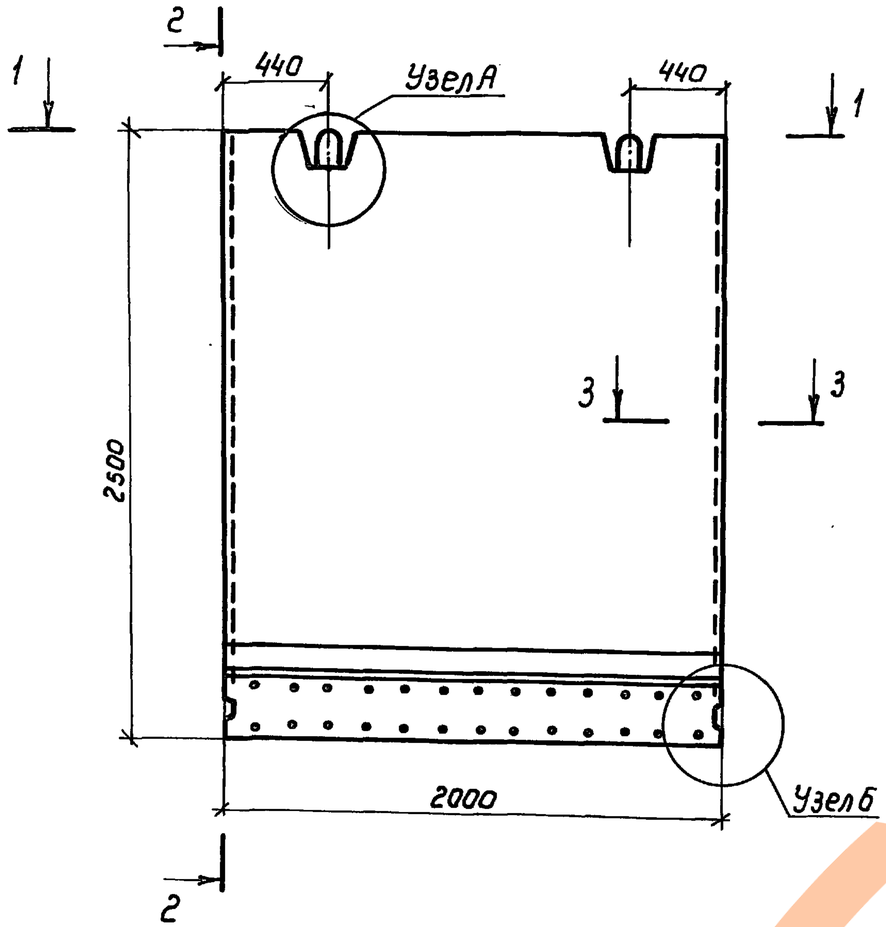

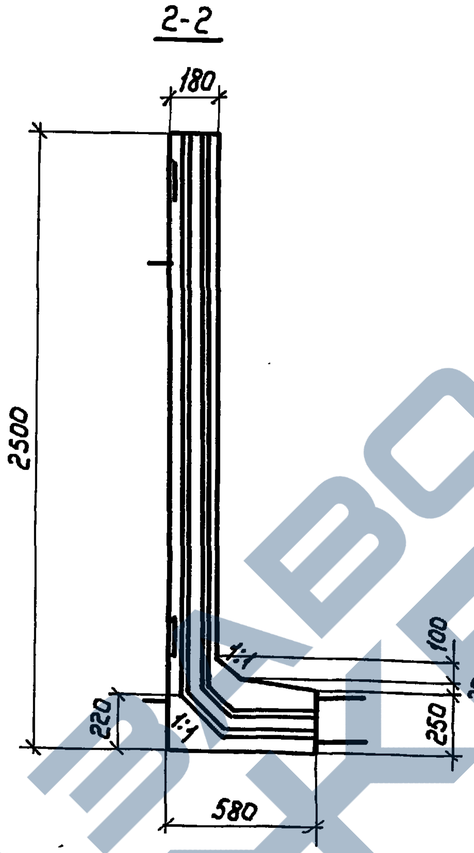

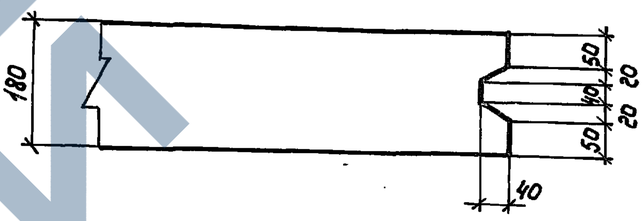

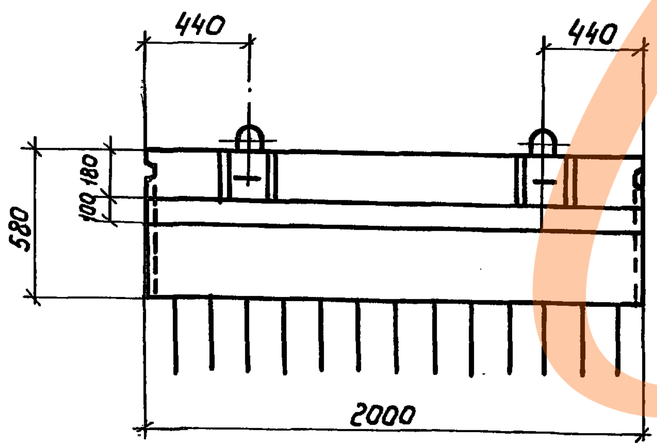

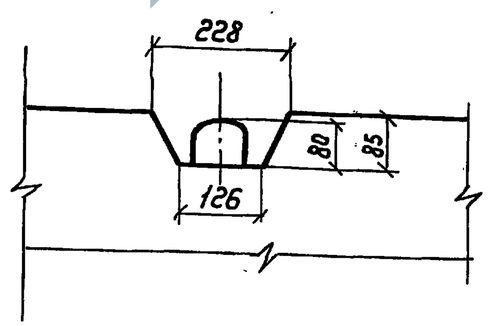

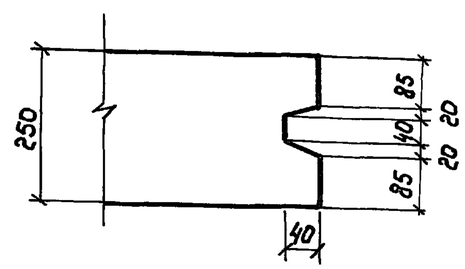

Разраб.	Донская	Донск	15.04	3.820.1-73-11.00ФЧ		
Рассчит	Кротова	Крот				
Пров.	Смирнов	Смирнов				
				Г-образная конструкция Г25.20-1*; Г25.20-2* Опалубочный чертеж	Стадия	Лист	Листов
					Р		1
Нконтр	Брагина	Брагина			в/о „Союзводпроект"		

Копир: Жарулина

23871 56

Формат А3

Взам.инв.№ | Подпись и дата | Инв.№ подл.

Схема армирования по внешней грани

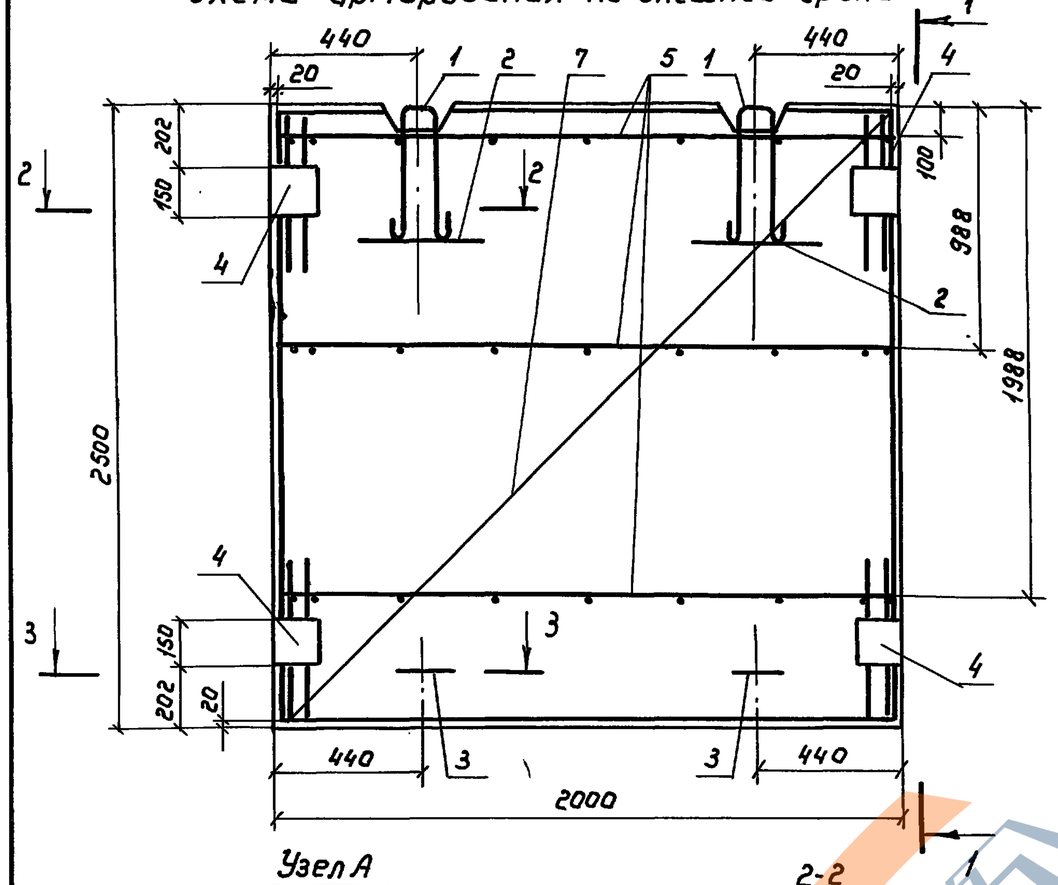

Схема армирования по внутренней грани

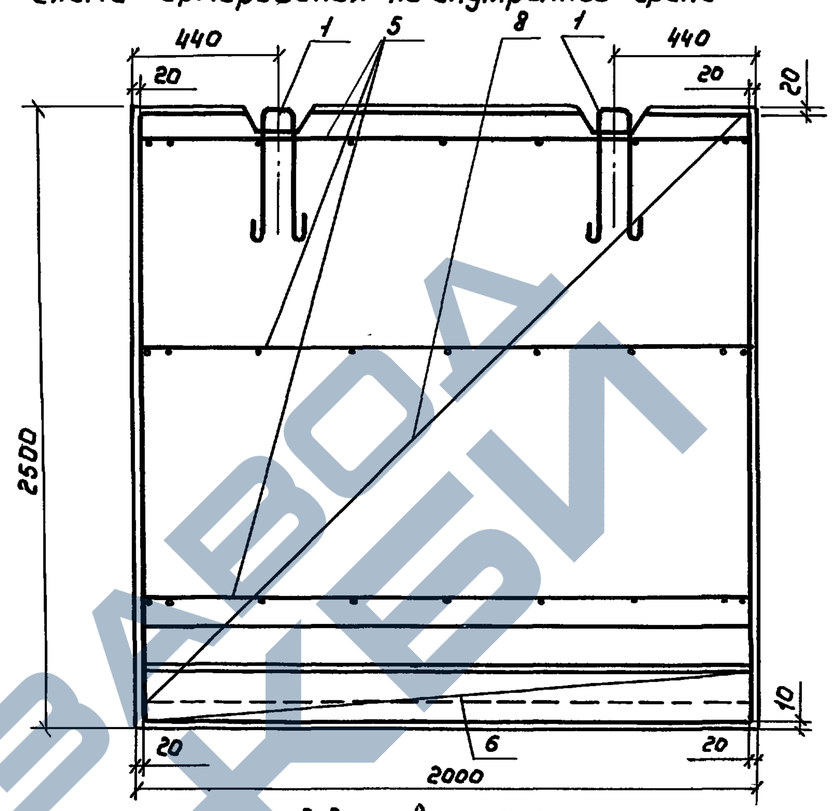

1-1

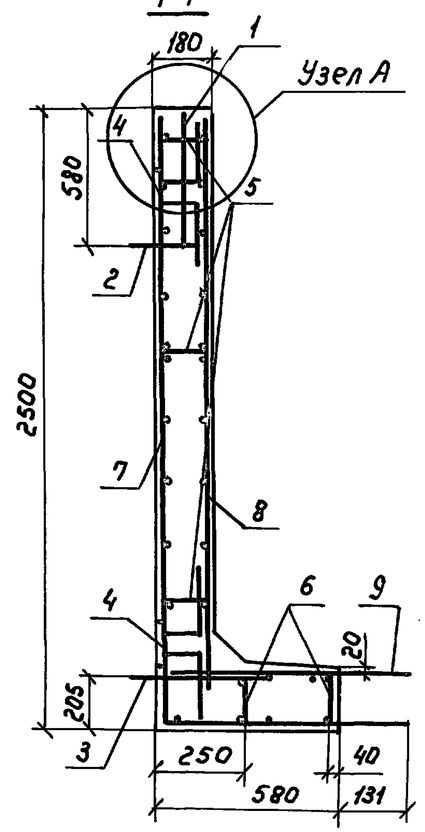

Узел А

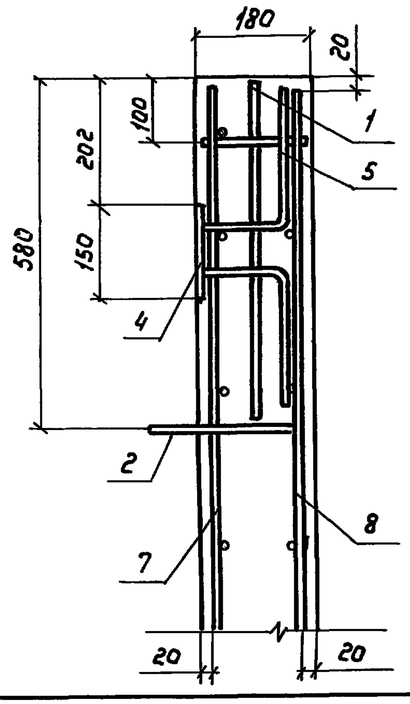

2-2 повернуто

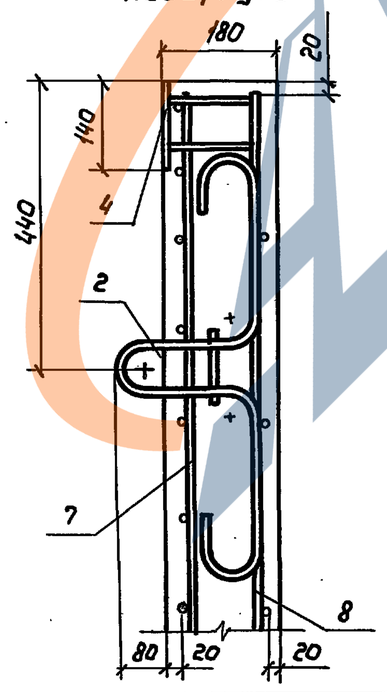

3-3 повернуто

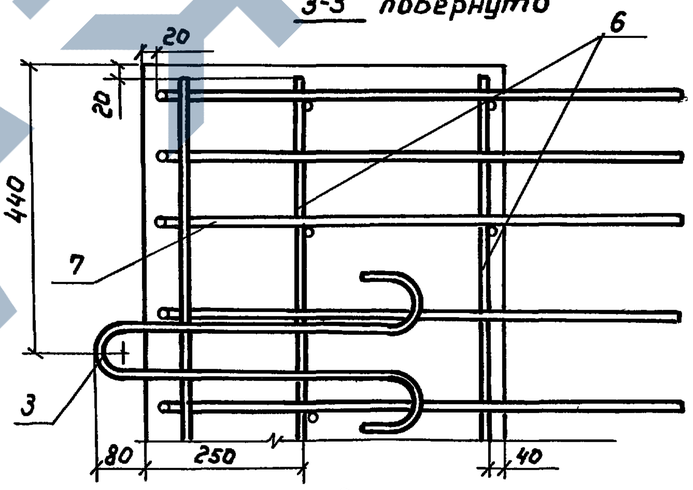

Спецификацию см. лист 2

Разраб.	Донская		13.04	3.820.1-73-11.00		
Рассчит	Кратова					
Пров.	Смирнов			Г-образная конструкция Г25.20-1*; Г20.20-2* Сборочный чертеж	Стадия	Лист	Листов
					Р	1	2
Н.контр	Брагина				В/о „Союзводпроект"		

Копир: Марулина

23871 57

Формат А3

Взам. инв. № | Подпись и дата | Инв. № подл.

Марка конструкции	Поз.	Наименование	Кол.	Обозначение документа	Масса конструк. кг
Г25.20-1*	1	Петля строповочная ПС-6	2	3.820.1-73-04.01	2780
	2	ПС-9	2	3.820.1-73-07.01	
	3	ПС-4	2	3.820.1-73-02.01	
	4	Изделие закладное МН-4	4	3.820.1-73-07.02	
	5	Сетка арматурная С-26	3	3.820.1-73-07.03	
	6	С-27	2	3.820.1-73-07.03	
	7	С-52	1	3.820.1-73-11.01	
	8	С-29	1	3.820.1-73-07.05	
	9	С-54	1	3.820.1-73-11.02	
Г25.20-2*		Поз 1,2,3,4,5,6 по Г25-20-1*			2780
	7	Сетка арматурная С-53	1	3.820.1-73-11.01	
	8	С-32	1	3.820.1-73-07.06	
	9	С-55	1	3.820.1-73-11.02	

Инв.№ подл. | Подпись и дата | Взам.инв.№

3.820.1-73-11.00 | Лист 2

Формат А4

С-52 : С-53
Развертка

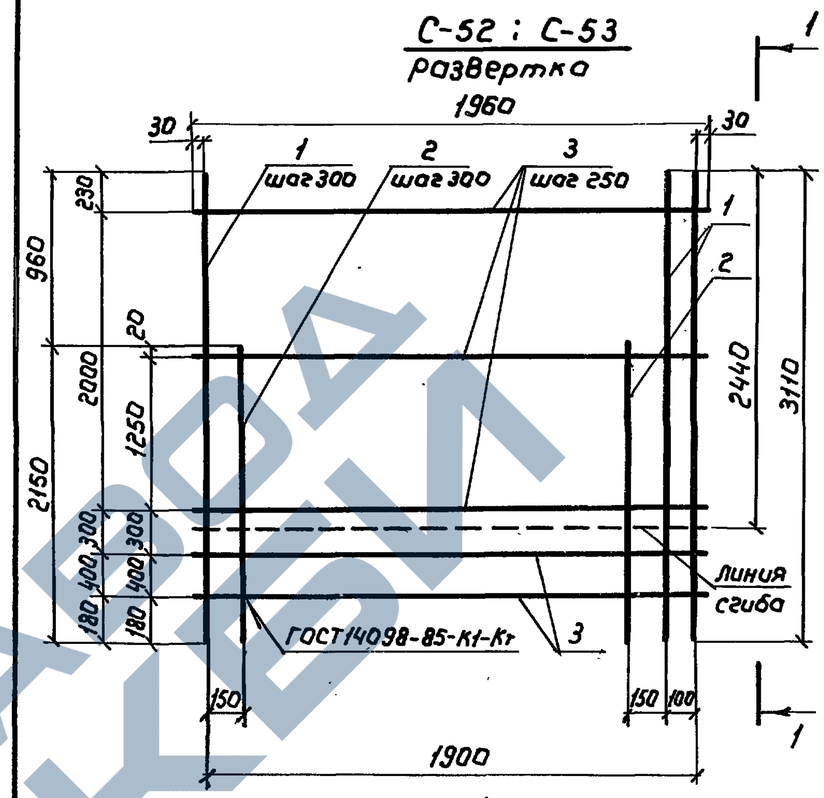

1-1

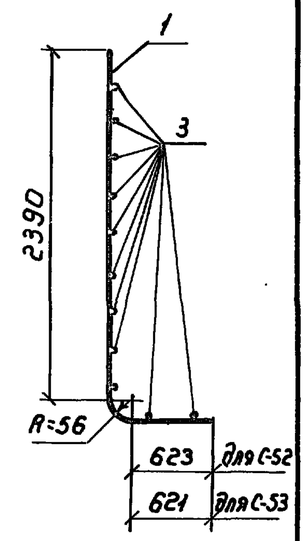

Марка сетки	Поз.	Наименование	Кол	Масса ед. кг	Масса сетки кг
С-52	1	ф12 А-III ℓ= 3110	8	2,76	38,4
	2	ф12 А-III ℓ= 2150	6	1,91	
	3	ф6 А-I ℓ= 1960	11	0,44	
С-53	1	ф14 А-III ℓ= 3110	8	3,76	50,5
	2	ф14 А-III ℓ= 2150	6	2,6	
	3	ф6 А-I ℓ= 1960	11	0,44	

Арматура класса А-I и А-III по ГОСТ 5781-82

Взам.инв.№ | Подпись и дата | Инв.№ подл.

Разраб.	Донская	Дон	15.04
Рассчит	Кротова	Крот	
Пров.	Смирнов	Смирнов	
Н.контр.	Брагина	Бра	

3.820.1-73-11.01

Сетка арматурная С-52; С-53

Стадия	Лист	Листов
Р		1

в/о „Союзводпроект"

Копир: Марулина 23871 58 Формат А4

ЗАВОДА ЖБИ

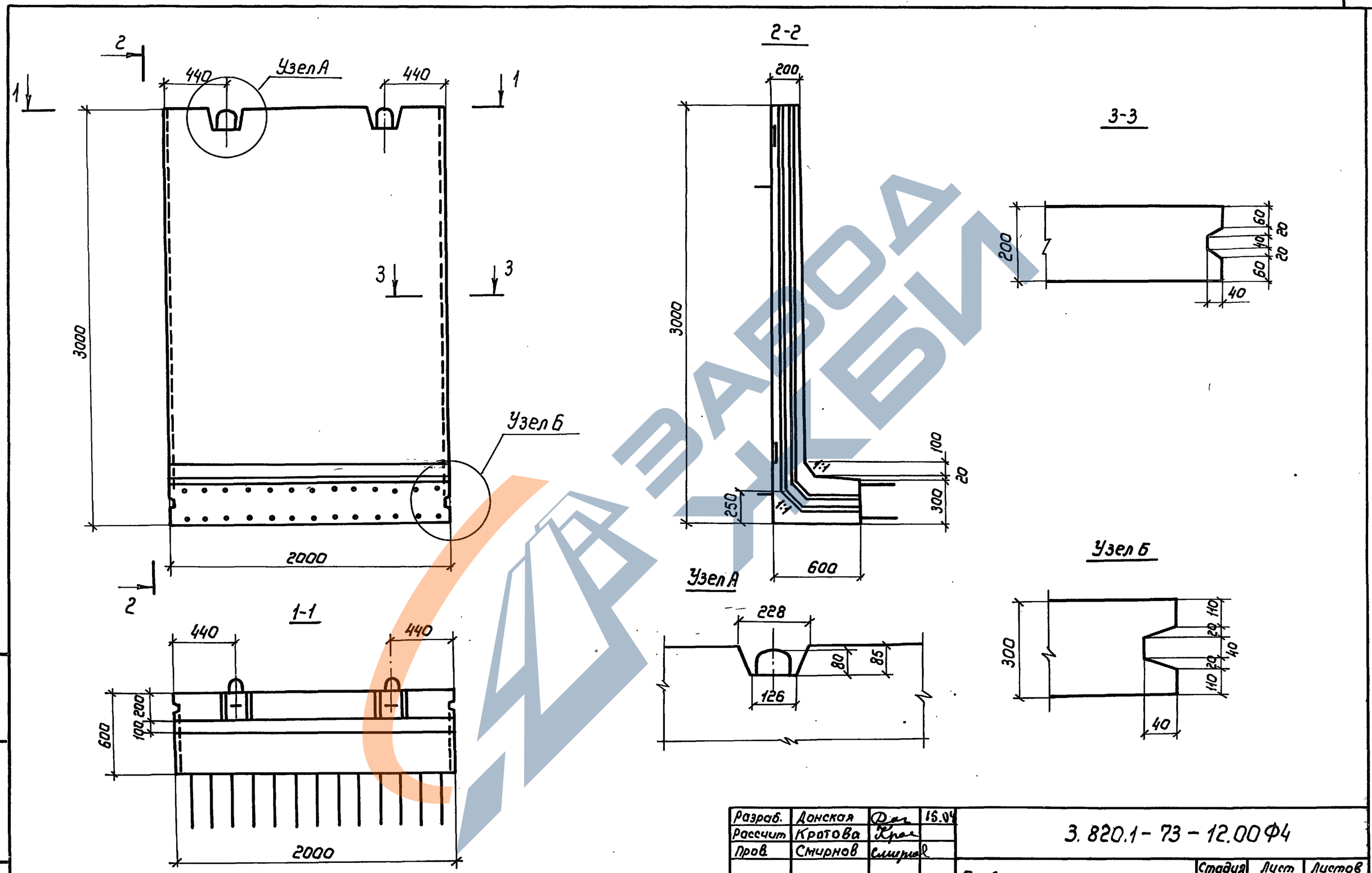

Разраб.	Донская		15.04	3.820.1-73-12.00Ф4
Рассчит	Кратова			
Пров.	Смирнов			
Н.контр	Брагина			Г-образная конструкция Г30.20-1*; Г30.20-2* Опалубочный чертеж

Стадия	Лист	Листов
Р		1

в/о „Союзводпроект"

Копир: Нарулина

23871 59

Формат А3

Взам. инв. № | Подпись и дата | Инв. № подл.

ЗАВОД ЖБИ

Схема армирования по внешней грани

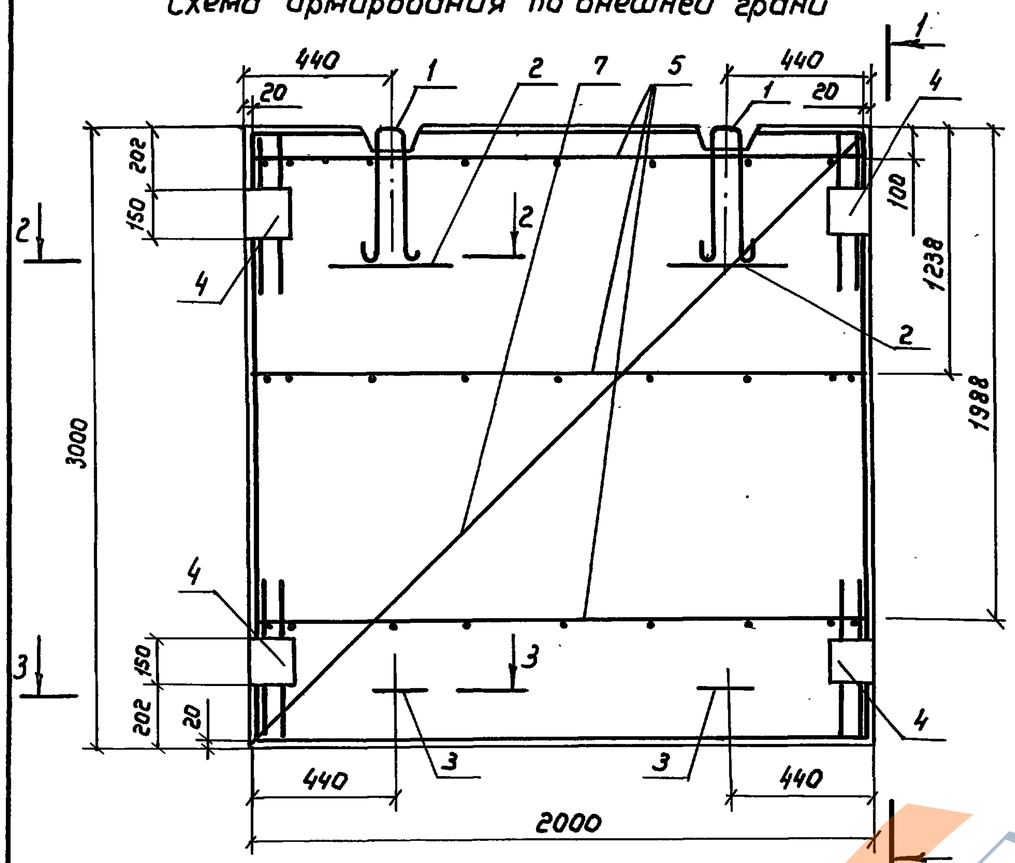

Схема армирования по внутренней грани

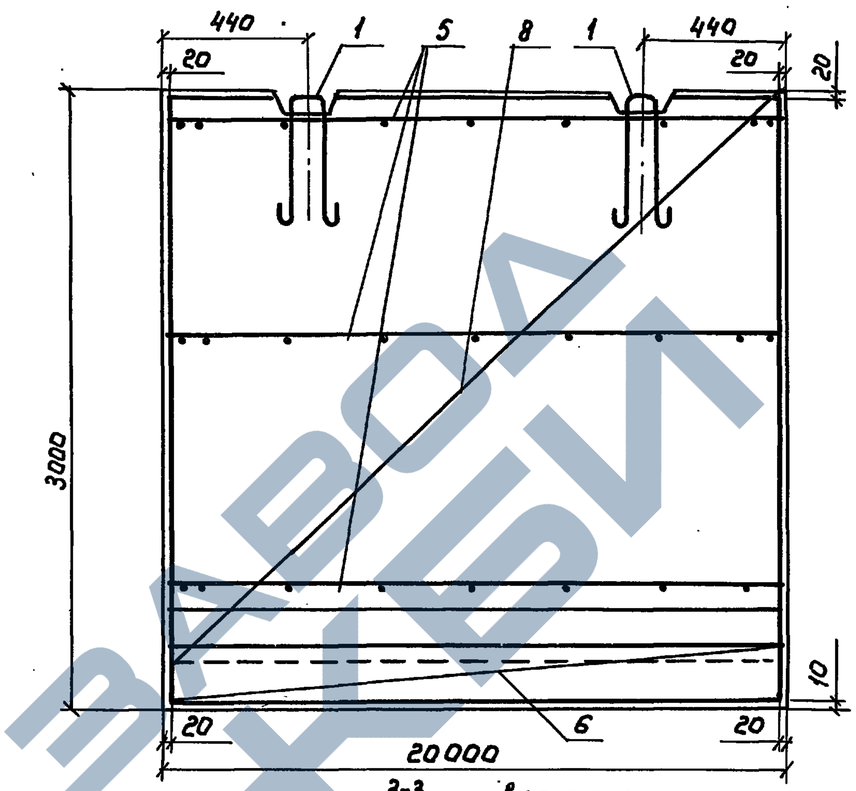

1-1

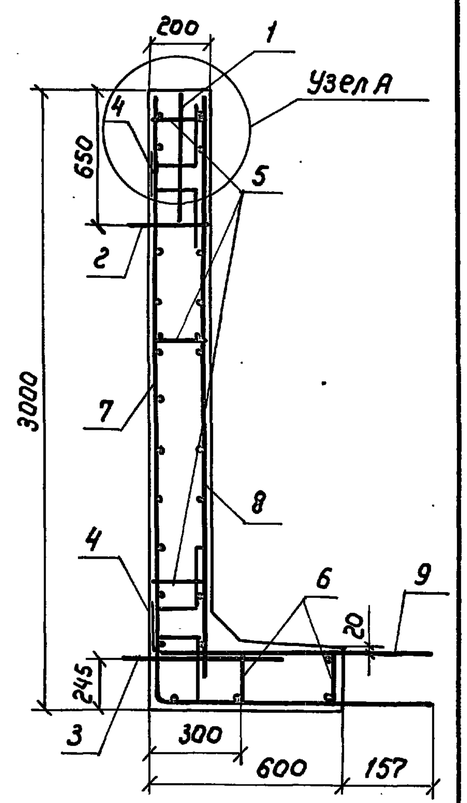

Узел А

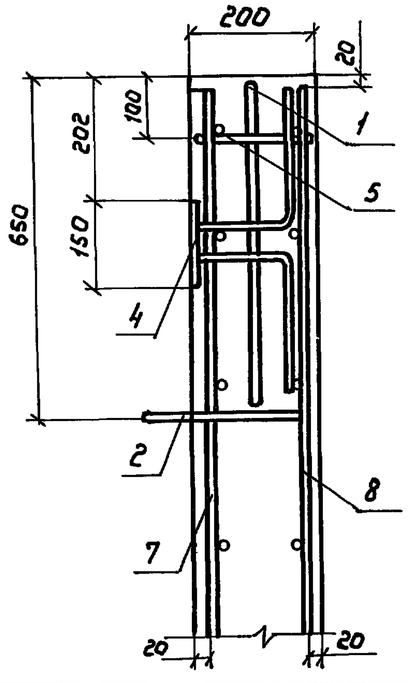

2-2
повернуто

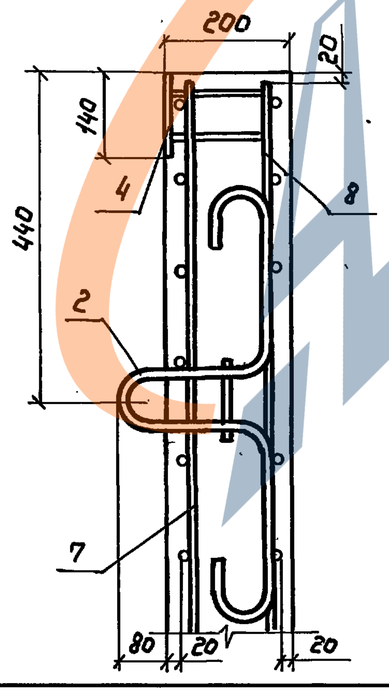

3-3 повернуто
М1:10

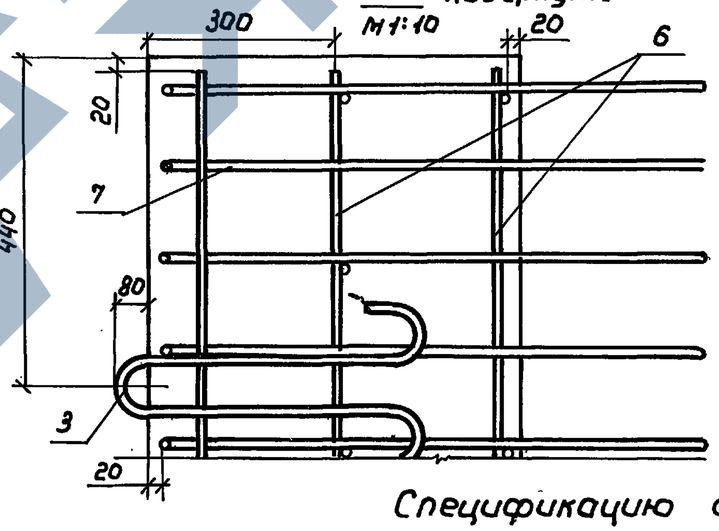

Спецификацию см. лист 2

Разраб.	Донская		15.01	3.820.1-73-12.00
Рассчит	Кротова			
Пров.	Смирнов			
Н.контр	Брагина			Г-образная конструкция Г30.20-1*; Г30.20-2*. Сборочный чертеж

Стадия	Лист	Листов
Р	1	2

в/о „Союзводпроект"

Взам. инв. № | Подпись и дата | Инв. № подл.

Копир: Марулина

23871 60

Формат А3

Марка конструкции	Поз.	Наименование	Кол.	Обозначение документа	Масса конструкции, кг
ГЭ0.20-1*	1	Петля строповочная ПС-10	2	3.820.1-73-08.01	3620
	2	ПС-11	2	3.820.1-73-08.02	
	3	ПС-4	2	3.820.1-73-02.01	
	4	Изделие закладное МН-5	4	3.820.1-73-08.03	
	5	Сетка арматурная С-34	3	3.820.1-73-08.04	
	6	С-35	2	3.820.1-73-08.04	
	7	С-56	1	3.820.1-73-12.01	
	8	С-37	1	3.820.1-73-08.06	
	9	С-58	1	3.820.1-73-12.02	
ГЭ0.20-2*		Поз 1,2,3,4,5,6 по ГЭ0,20-1*			3620
	7	Сетка арматурная С-5	1	3.820.1-73-12.01	
	8	С-40	1	3.820.1-73-08.07	
	9	С-59	1	3.820.1-73-12.02	

Взам.инв.№ | Подпись и дата | Инв.№ подл.

3.820.1-73-12.00 | Лист 2

Формат А4

С-56; С-57
Развертка

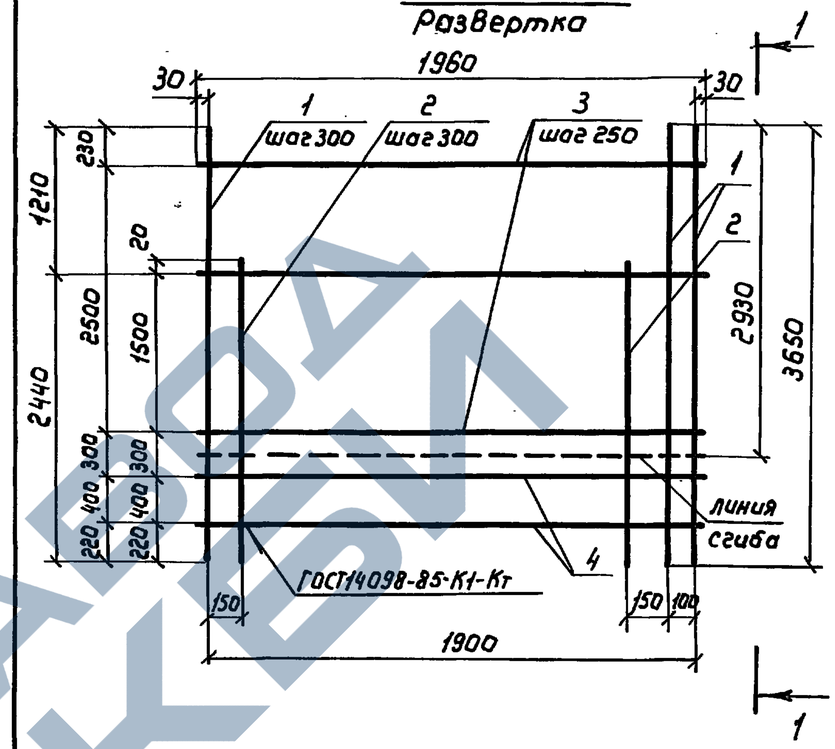

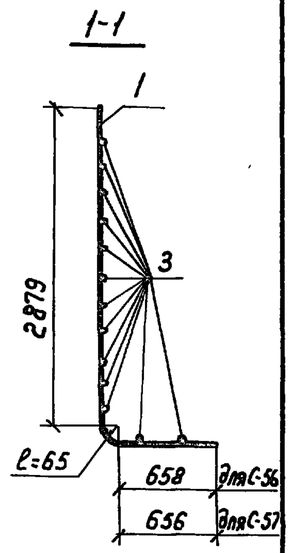

Марка сетки	Поз.	Наименование	Кол.	Масса ед. кг.	Масса сетки, кг
С-56	1	ф 14 А-III ℓ=3650	8	4,41	58,7
	2	ф 14 А-III ℓ=2440	6	2,95	
	3	ф 6 А-I ℓ=1960	13	0,44	
С-57	1	ф 16 А-III ℓ=3650	8	5,76	74,9
	2	ф 16 А-III ℓ=2440	6	3,85	
	3	ф 6 А-I ℓ=1960	13	0,44	

Арматура класса А-I и А-III по ГОСТ 5781-82

Взам.инв.№ | Подпись и дата | Инв.№ подл.

Разраб.	Донская	Дон	15.04
Рассчит	Кротова	Крот	
Пров.	Смирнов	Смирн	
Н.контр.	Брагина	Бр	

3.820.1-73-12.01

Сетка арматурная С-56; С-57

Стадия	Лист	Листов
Р		1

В/о „Союзводпроект"

Копир: Марулина

23871 61

Формат А4

https://stroydok.com/

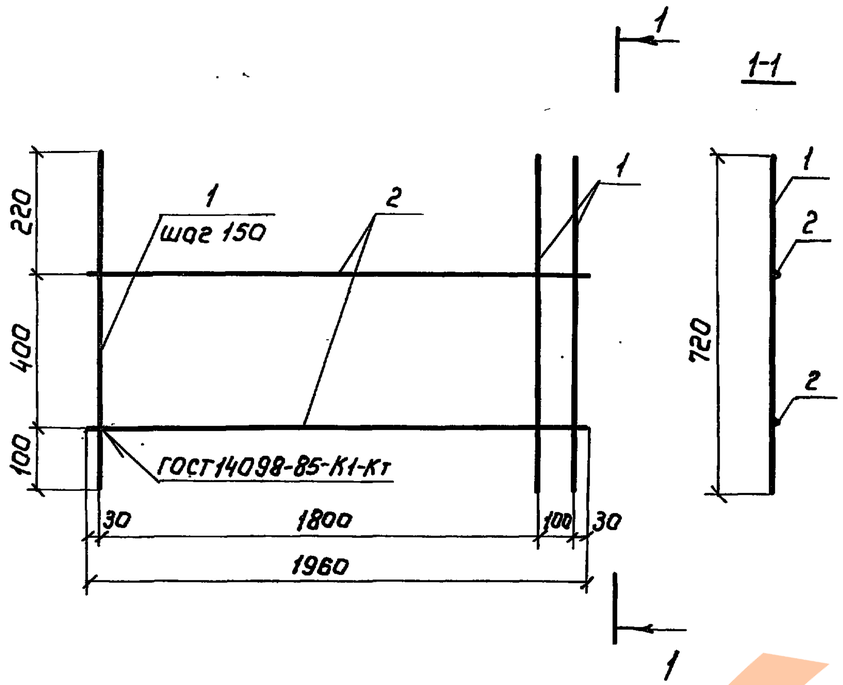

Марка сетки	Поз.	Наименование	Кол.	Масса ед. кг.	Масса сетки кг
С-58	1	ф14 А-III ℓ= 720	14	0,87	13,1
	2	ф6 А-I ℓ= 1960	2	0,44	
С-59	1	ф16 А-III ℓ= 720	14	1,14	16,8
	2	ф6 А-I ℓ= 1960	2	0,44	

Арматура класса А-I и А-III по ГОСТ 5781-82

Разраб.	Донская		15.04
Рассчит.	Кротова		
Пров.	Смирнов		
Н.контр.	Брагина		

3.820.1-73-12.02

Сетка арматурная С-58; С-59

Стадия	Лист	Листов
Р		1

в/о „Союзводпроект"

Копир: Марулина

Формат А4

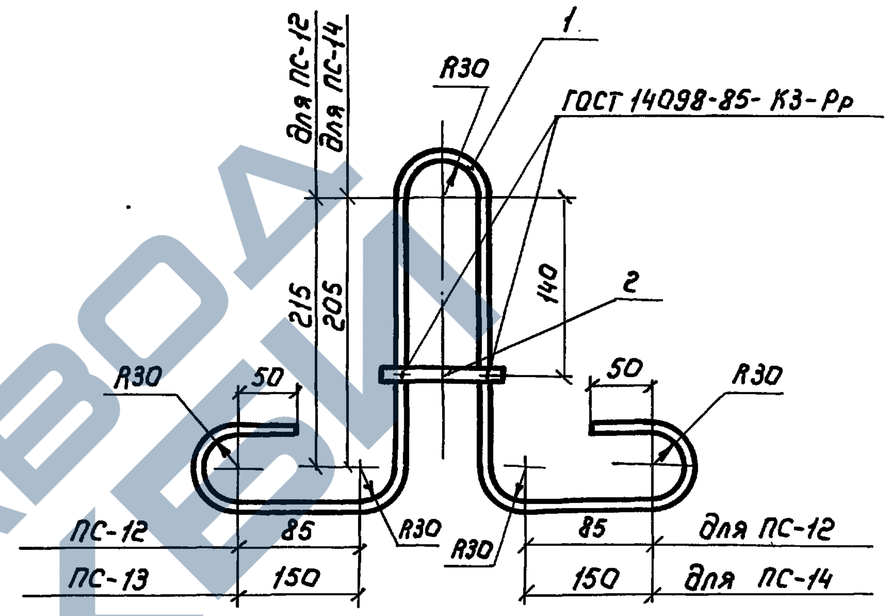

Марка петли	Поз.	Наименование	Кол.	Масса ед. кг	Масса петли, кг
ПС-12	1	ф12 А-I ℓ= 1150	1	1,02	1,14
	2	ф12 А-I ℓ= 130	1	0,12	
ПС-13	1	ф14 А-I ℓ= 1280	1	1,55	1,71
	2	ф14 А-I ℓ= 130	1	0,16	

Арматура класса А-I по ГОСТ 5781-82

Разраб	Донская		15.04
Рассчит	Кротова		
Пров.	Смирнов		
Н.контр.	Брагина		

3.820.1-73 -13.01

Петля строповочная ПС-12; ПС-13

Стадия	Лист	Листов
Р		1

в/о „Союзводпроект"

Копир: Марулина

23871 62

Формат А4

ЗАВОД ЖБИ

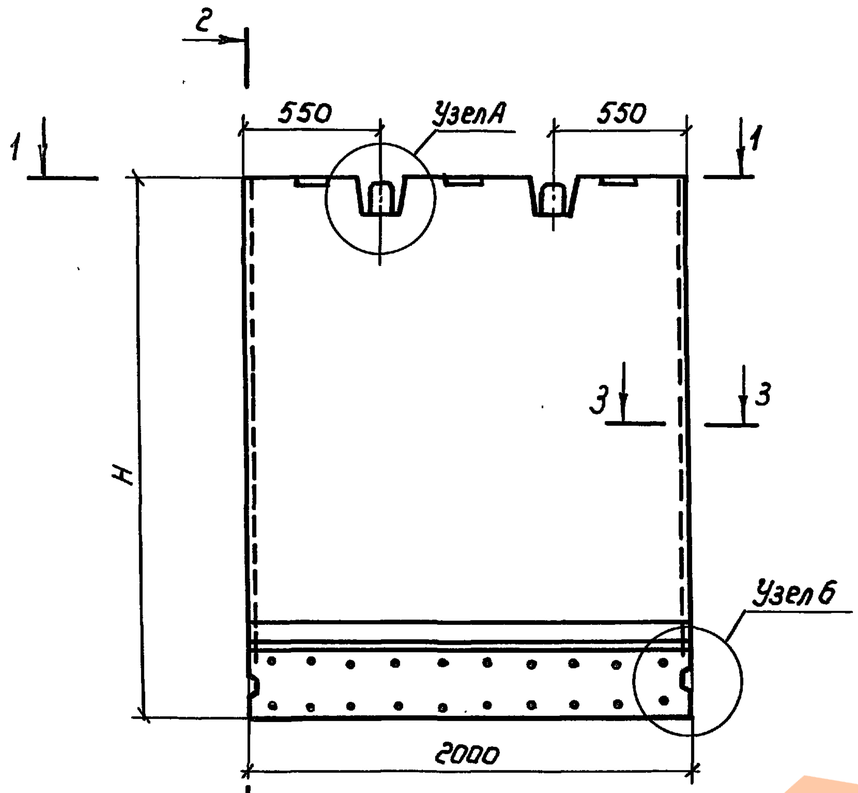

1-1

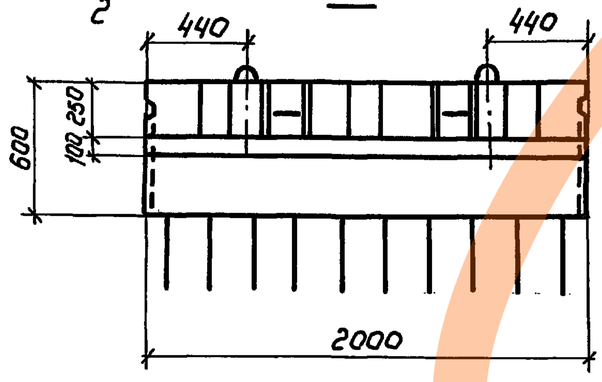

2-2

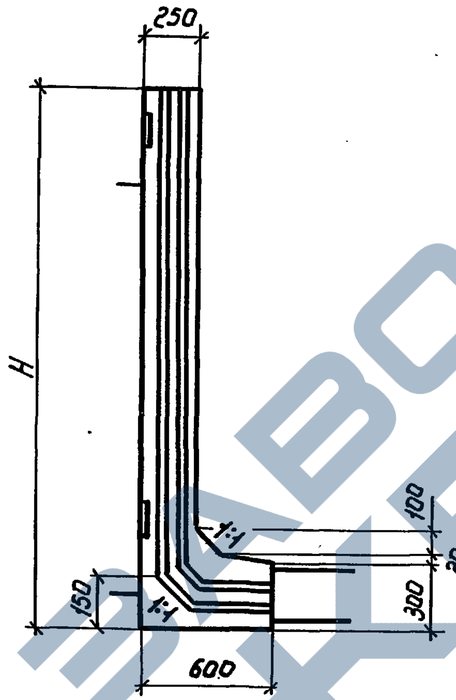

Узел А
М 1:10

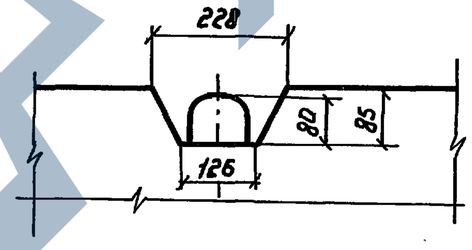

3-3

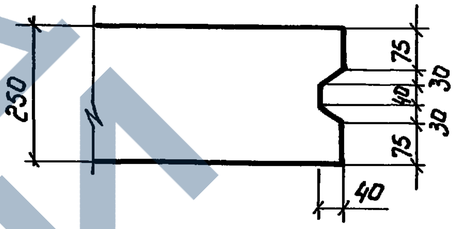

Узел Б
М 1:10

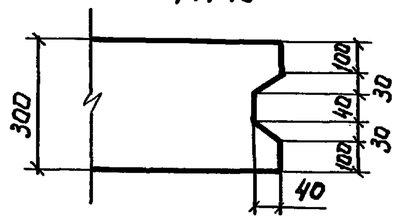

Марка конструкции	H мм
Г20.20-1; Г20.20-2	2000
Г25.20-3-1; Г25.20-3-2	2500
Г30.20-3-1; Г30.20-3-2	3000

Разраб	Донская		15.04
Рассчит	Кротова		
Пров.	Смирнов		
Н.контр.	Брагина		

3.820.1-73-13.00 ФЧ

Г-образная конструкция
Г20.20-1; Г20.20-2
Г25.20-3-1; Г25.20-3-2
Г30-20-3-1; Г30.20-3-2
Опалубочный чертеж

Стадия	Лист	Листов
Р		1

в/о „Союзводпроект"

Инв.№ подл. | Подпись и дата | Взам.инв.№

Копировал: Жарулина 23871 63 Формат А4

Схема армирования по внешней грани

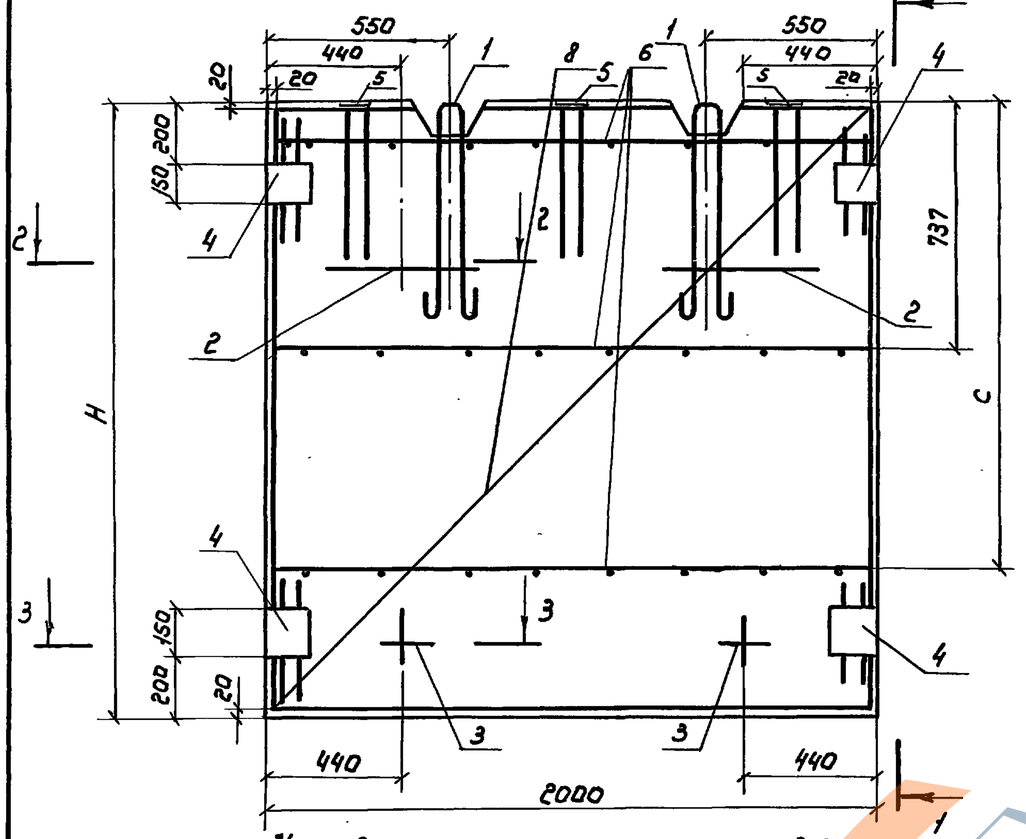

Схема армирования по внутренней грани

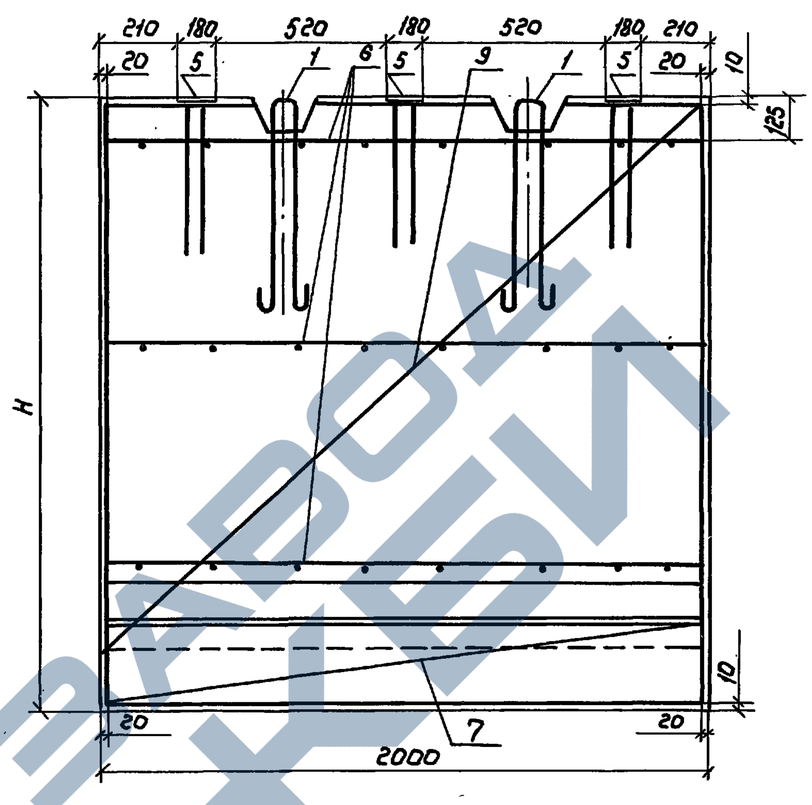

1-1

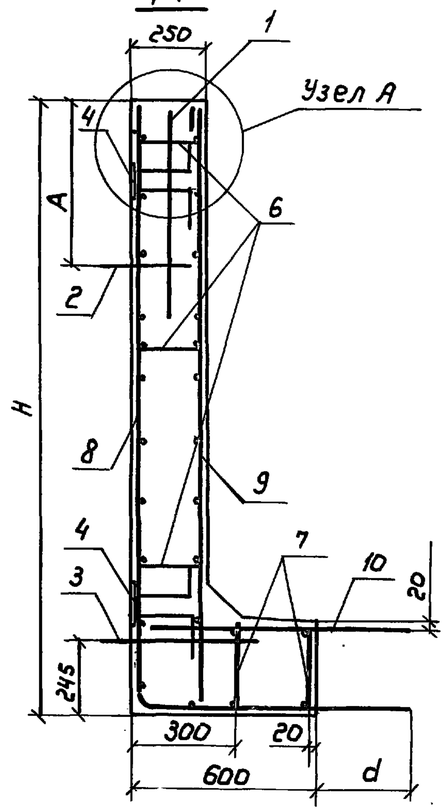

Узел А

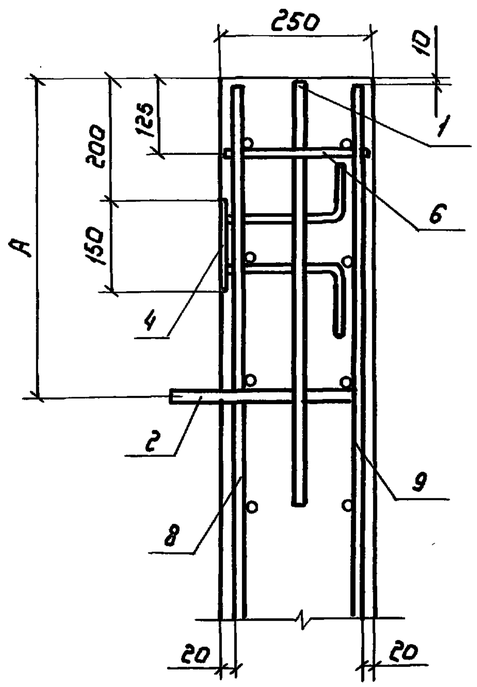

2-2
повернуто

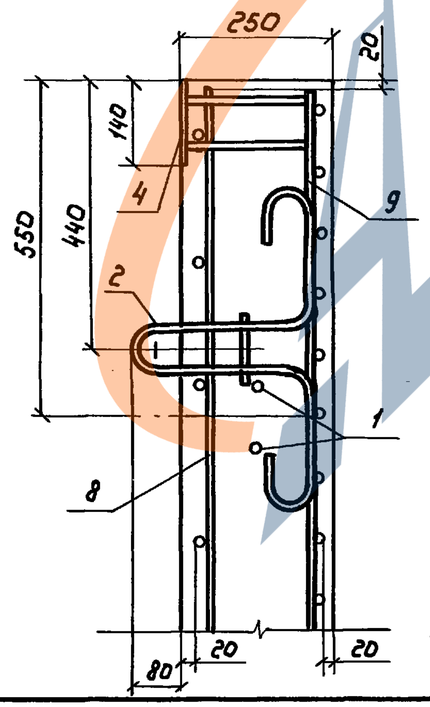

Марка конструкции	H мм	C мм	A мм	d мм
Г 20.20-1	2000	1237	450	167
Г 20.20-2	2000	1237	450	161
Г 25.20-3-1	2500	1737	450	170
Г 25.20-3-2	2500	1737	450	167
Г 30.20-3-1	3000	2237	550	199
Г 30.20-3-2	3000	2237	550	180

Спецификацию см. лист 2,3

Разраб.	Донская	Дон	15.04.	3.820.1-73-13.00
Рассчит	Кротова	Крот		
Пров.	Смирнов	Смирн		
Н.контр.	Брагина	Бр		Г-образная конструкция Г20.20-1; Г20.20-2; Г25.20-3-1; Г25.20-3-2; Г30.20-3-1; Г30.20-3-2 Сборочный чертеж

Стадия	Лист	Листов
Р	1	3

в/о „СоюзВодпроект"

Инв.№подл. | Подпись и дата | Взам.инв.№

Копир: Марулина 23871 64 Формат А3

https://zavodjbi.com/

Марка конструкции	Поз.	Наименование	Кол.	Обозначение документа	Масса конструкции, кг
Г20.20-1	1	Петля строповочная ПС-6	2	3.820.1-73-04.01	2880
	2	ПС-12	2	3.820.1-73-13.01	
	3	ПС-1	2	3.820.1-73-01.01	
	4	Изделие закладное МН-6	4	3.820.1-73-13.02	
	5	МН-7	3	3.820.1-73-13.03	
	6	Сетка арматурная С-60	3	3.820.1-73-13.04	
	7	С-61	2	3.820.1-73-13.04	
	8	С-62	1	3.820.1-73-13.05	
	9	С-63	1	3.820.1-73-13.06	
	10	С-64	1	3.820.1-73-13.07	
Г25.20-3-1		Поз.4,5,6,7 по Г 20.20-1			3620
	1	Петля строповочная ПС-8	2	3.820.1-73-08.01	
	2	ПС-13	2	3.820.1-73-13.01	
	3	ПС-4	2	3.820.1-73-02.01	
	8	Сетка арматурная С-65	1	3.820.1-73-13.05	
	9	С-66	1	3.820.1-73-13.06	
	10	С-67	1	3.820.1-73-13.07	
Г30.20-3-1		Поз.2,3,4,5,6,7 по Г25.20-3-1			4320
	1	Петля строповочная ПС-14	2	3.820.1-73-13.08	
	8	Сетка арматурная С-68	1	3.820.1-73-13.05	
	9	С-69	1	3.820.1-73-13.06	
	10	С-70	1	3.820.1-73-13.07	

Взам. инв. № | Подпись и дата | Инв. № подл.

Марка конструкции	Поз.	Наименование	Кол.	Обозначение документа	Масса конструкции, кг
Г20.20-2		Поз.1,2,3,4,5,6,7 по Г20.20-1			2880
	8	Сетка арматурная С-71	1	3.820.1-73-13.09	
	9	С-72	1	3.820.1-73-13.10	
	10	С-73	1	3.820.1-73-13.11	
Г25.20-3-2		Поз.1,2,3,4,5,6,7 по Г25.20-3-1			3620
	8	Сетка арматурная С-74	1	3.820.1-73-13.09	
	9	С-75	1	3.820.1-73-13.10	
	10	С-76	1	3.820.1-73-13.11	
Г30.20-3-2		Поз.1,2,3,4,5,6,7 по Г 30.20-3-1			4320
	8	Сетка арматурная С-77	1	3.820.1-73-13.09	
	9	С-78	1	3.820.1-73-13.10	
	10	С-79	1	3.820.1-73-13.11	

Взам. инв. № | Подпись и дата | Инв. № подл.

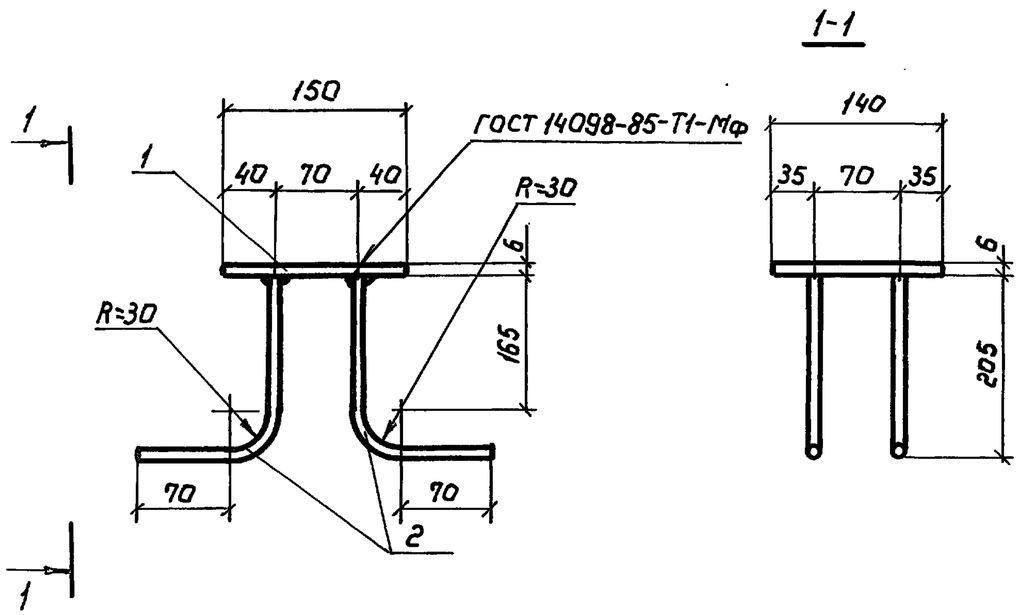

Поз.	Наименование	Кол.	Масса ед. кг	Масса изделия, кг
1	Полоса $\frac{Б2.6 \times 150\ ГОСТ\ 103-76}{В\ Ст.3пс6\ ГОСТ\ 535-79}$ $\ell=140$	1	1,3	2,02
2	Ф 10 А-III $\ell = 290$	4	0,18	

Арматура класса А-III по ГОСТ 5781-82

Разраб.	Донская	Дон	15.04	3.820.1-73-13.02
Рассчит.	Кратова	Крат		
Пров.	Смирнов	Смирн		
Н.контр.	Брагина	Бр		

Изделие закладное МН-6

Стадия	Лист	Листов
Р		1

в/о „Союзводпроект"

Копир: Марулина

Формат А3

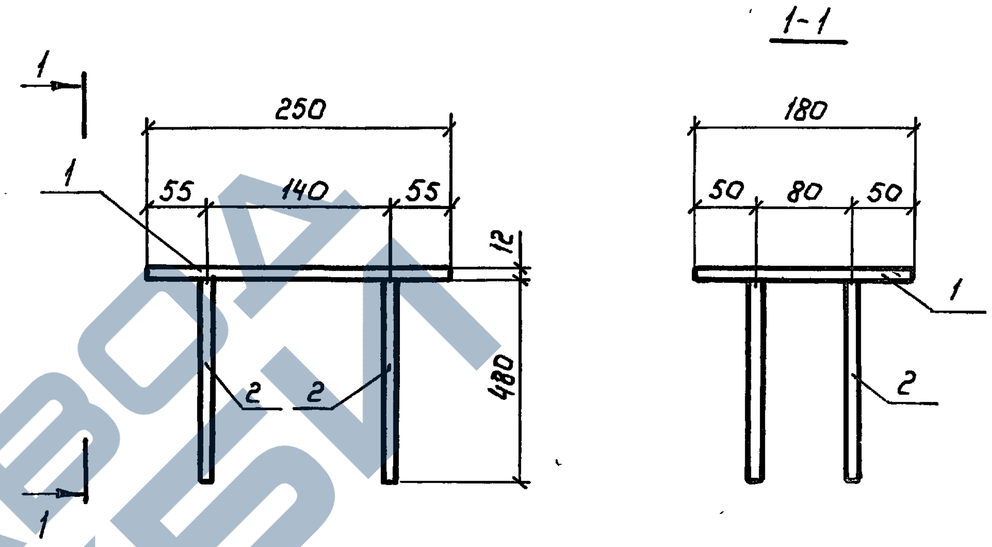

Поз.	Наименование	Кол.	Масса ед. кг	Масса изделия, кг
1	Полоса $\frac{Б2\ 12 \times 180\ ГОСТ\ 103-76}{В\ Ст3пс6\ ГОСТ\ 535-79}$ $\ell=250$	1	4,2	7,24
2	Ф 16 А-III $\ell = 480$	4	0,76	

Арматура класса А-III по ГОСТ 5781-82

Разраб.	Донская	Дон	15.04	3.820.1-73-13.03
Рассчит.	Кратова	Крат		
Пров.	Смирнов	Смирн		
Н.контр.	Брагина	Бр		

Изделие закладное МН-7

Стадия	Лист	Листов
Р		1

в/о „Союзводпроект"

Копир: Марулина

23871 66

Формат А3

Взам. инв. № | Подпись и дата | Инв. № подл.

ЗАВОД ЖБИ

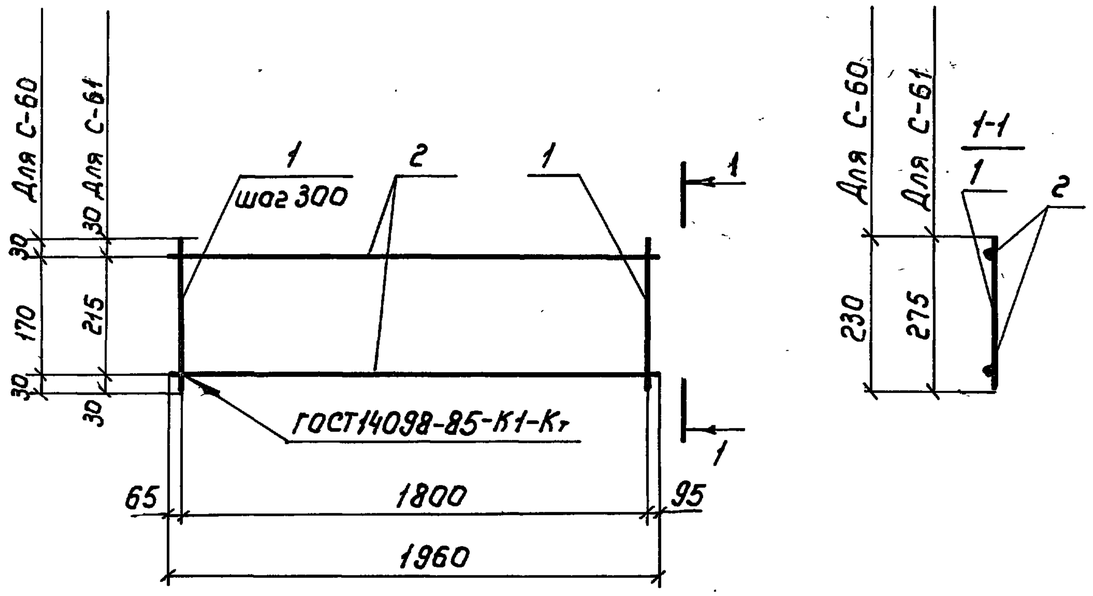

Марка сетки	Поз.	Наименование	Кол.	Масса ед. кг	Масса сетки кг
С-60	1	Ф6 А-I ℓ = 230	8	0,05	1,29
	2	Ф6 А-I ℓ = 1960	2	0,44	
С-61	1	Ф6 А-I ℓ = 275	8	0,24	2,83
	2	Ф6 А-I ℓ = 1960	2	0,44	

Арматура класса А-I по ГОСТ 5781-82

Разраб.	Донская		15.04
Рассчит.	Кротова		
Пров.	Смирнов		
Н.контр.	Брагина		

3.820.1-73-13.04

Сетка арматурная С-60; С-61

Стадия	Лист	Листов
Р		1

в/о „Союзвадпроект"

Формат А4

Взам.инв.№ | Подпись и дата | Инв.№подл.

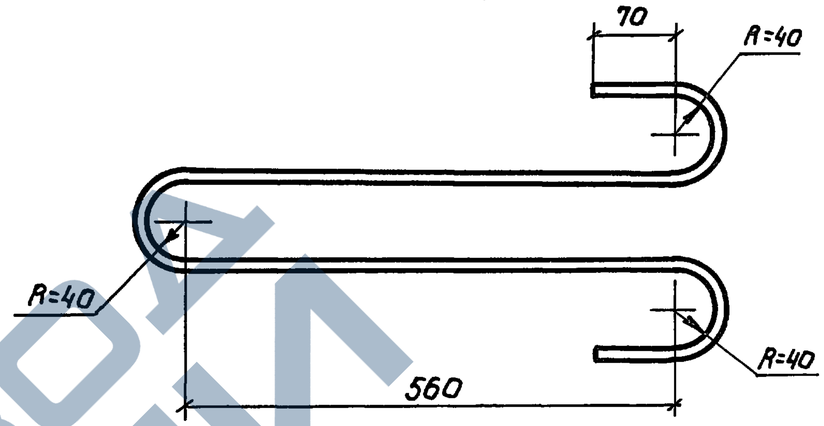

Длина развертки 1740 мм

Разраб.	Донская		15.04
Рассчит.	Кротова		
Пров.	Смирнов		
Н.контр.	Брагина		

3.820.1-73-13.08

Петля строповочная ПС-14

Стадия	Масса	Масштаб
Р	4,30кг	

Лист	Листов 1

Ф20 А-I ГОСТ 5781-82

в/о „Союзвадпроект"

Копир: Марулина

23871 67

Формат А4

Взам.инв.№ | Подпись и дата | Инв.№подл.

ЗАВОД ЖБИ

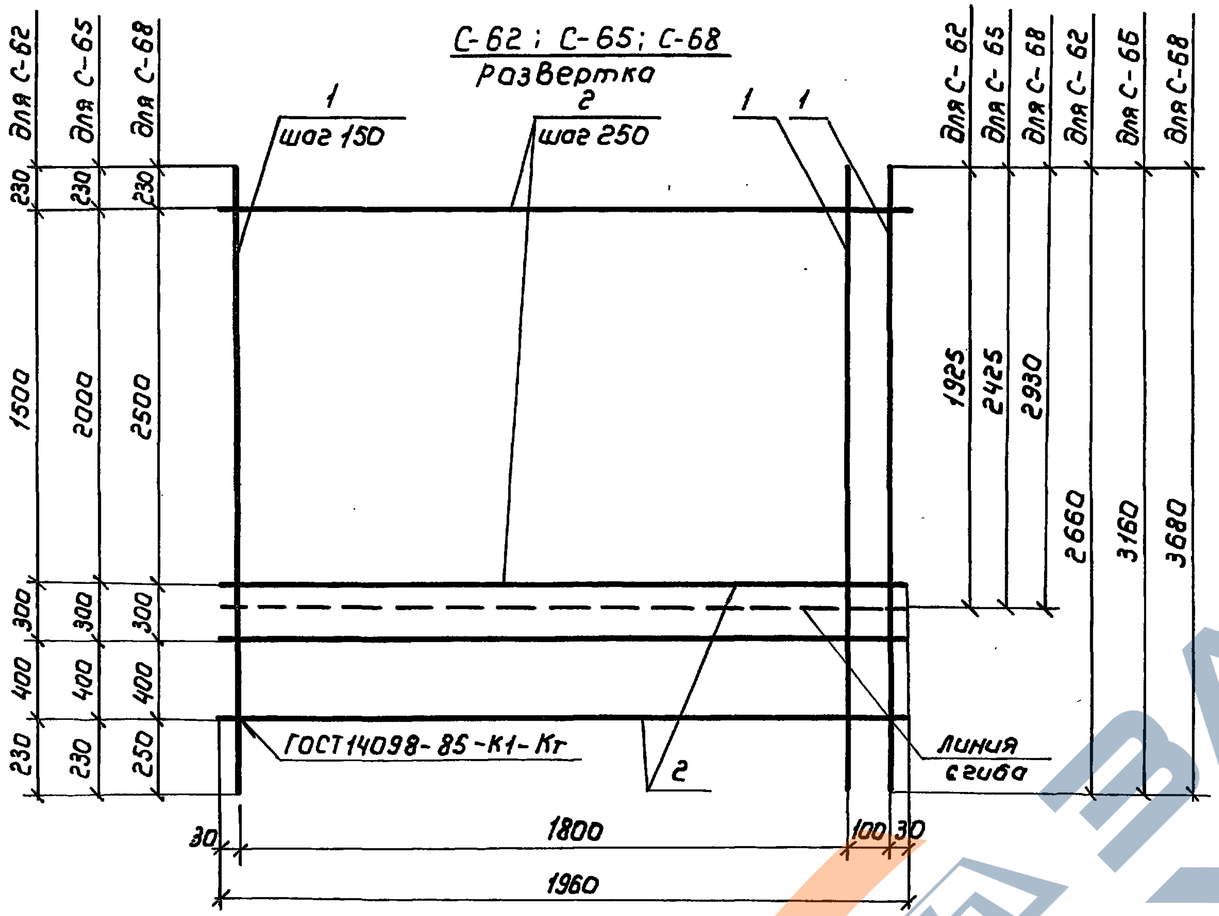

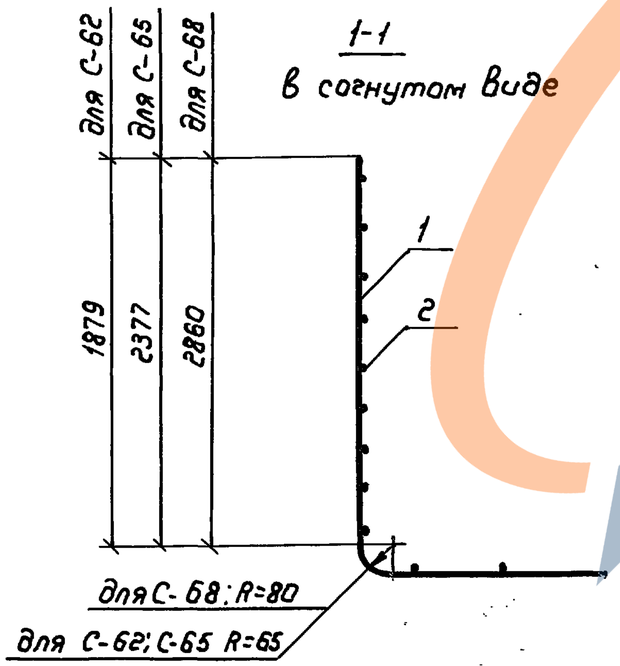

Марка сетки	Поз.	Наименование	Кол.	Масса ед. кг	Масса сетки кг
С-62	1	ф16 А-III ℓ= 2660	14	4,20	65,73
	2	ф8 А-I ℓ= 1960	9	0,77	
С-65	1	ф18 А-III ℓ= 3160	14	6,31	96,86
	2	ф8 А-I ℓ= 1960	11	0,77	
С-68	1	ф20 А-III ℓ= 3680	14	9,08	137,13
	2	ф8 А-I ℓ= 1960	13	0,77	

Арматура класса А-I и А-III по ГОСТ 5781-82

Разраб.	Донская		15.04
Рассчит.	Кротова		
Пров.	Смирнов		
Н.контр.	Брагина		

3.820.1-73 -13.05

Сетка арматурная С-62; С-65; С-68

Стадия	Лист	Листов
Р		1

в/о „Союзводпроект

Взам.инв.№ | Подпись и дата | Инв.№ подл.

Копир: Жарулина

23871 68

Формат А3

https://zavodjbi.com/

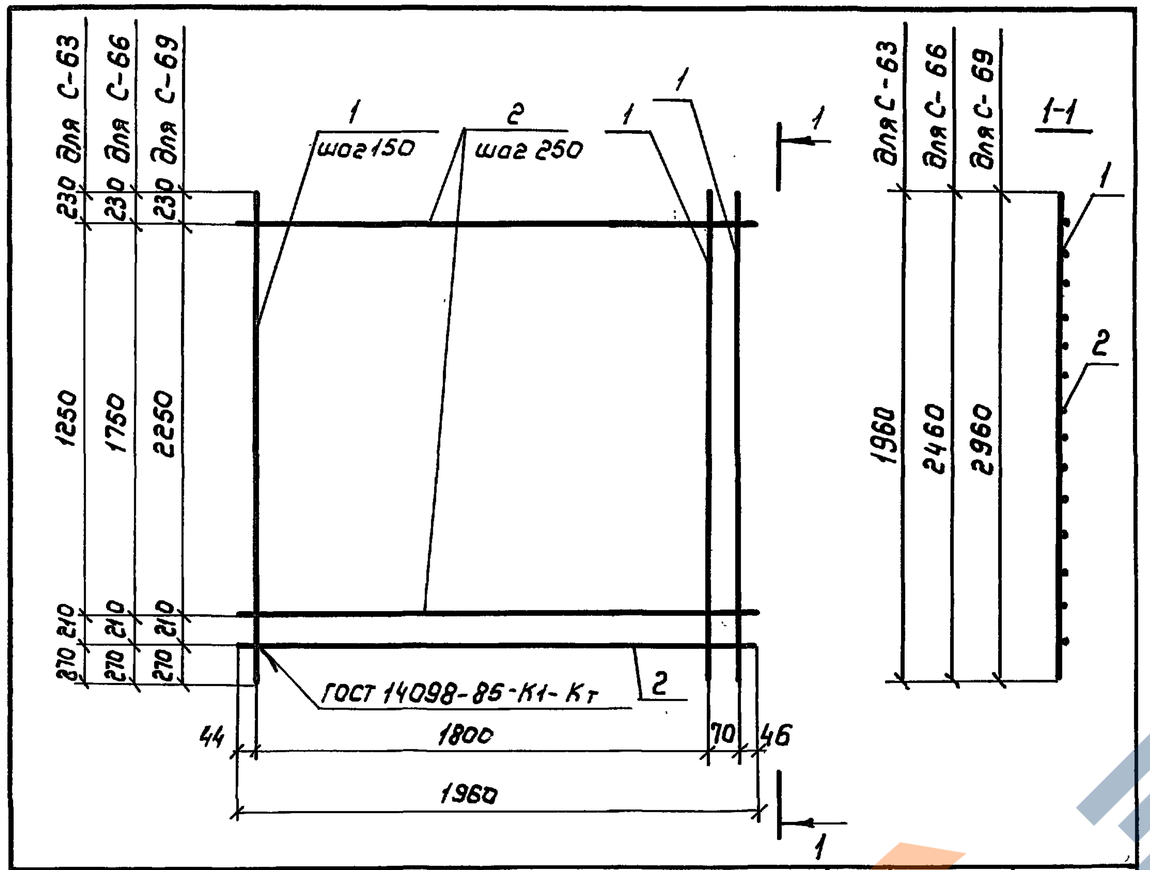

Марка сетки	Поз.	Наименование	Кол.	Масса ед. кг	Масса сетки, кг
С-63	1	ф 12 А-III ℓ = 1960	14	1,74	27,44
	2	ф 6 А-I ℓ = 1960	7	0,44	
С-66	1	ф 14 А-III ℓ = 2460	14	2,97	45,54
	2	ф 6 А-I ℓ = 1960	9	0,44	
С-69	1	ф 16 А-III ℓ = 2960	14	4,67	70,22
	2	ф 6 А-I ℓ = 1960	11	0,44	

Арматура класса А-I и А-III по ГОСТ 5781-82

Разраб.	Донская		15.04
Рассчит.	Кротова		
Пров.	Смирнов		
Н.контр.	Брагина		

3.820.1-73-13.06

Сетка арматурная С-63; С-66; С-69

Стадия	Лист	Листов
Р		1

В/о „Союзводпроект"

Взам.инв.№ | Подпись и дата | Инв.№ подл.

Копир: Марулина

Формат А4

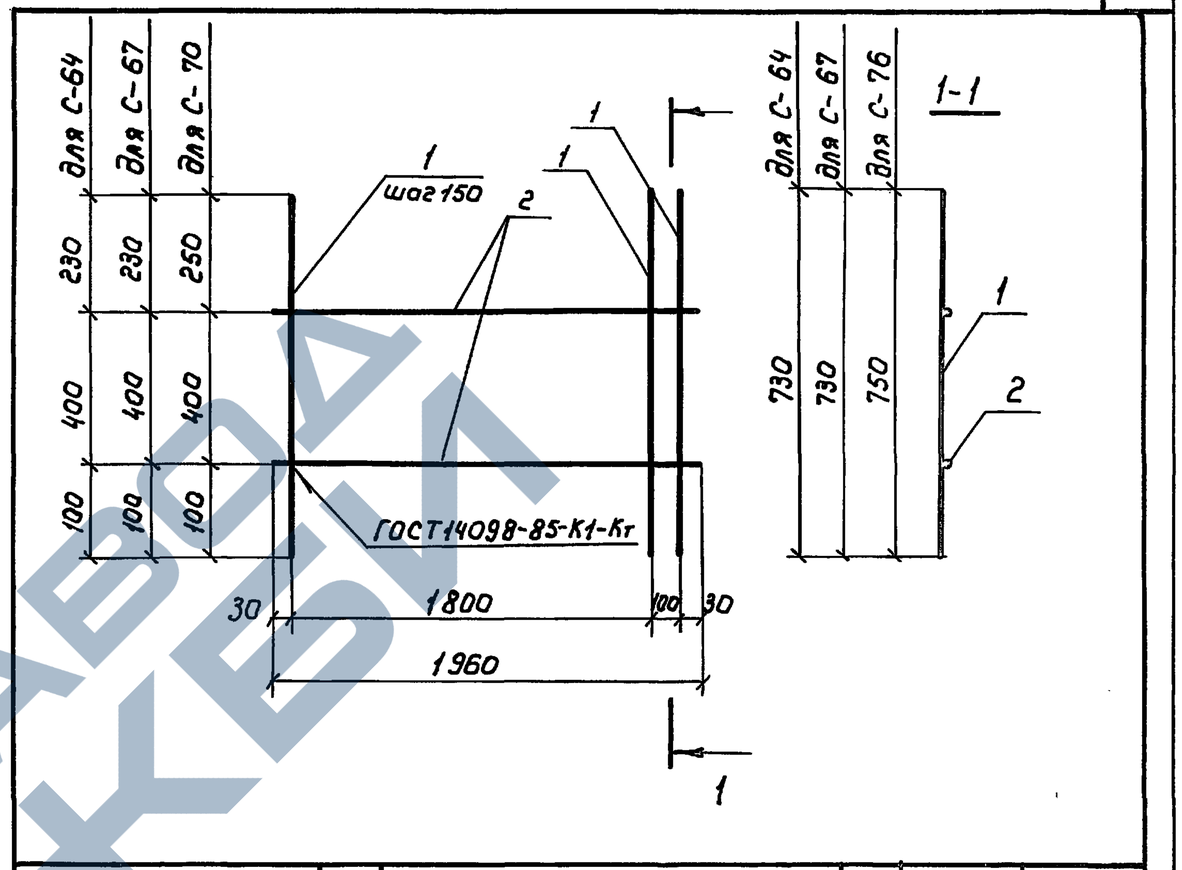

Марка сетки	Поз.	Наименование	Кол	Масса ед. кг	Масса сетки, кг
С-64	1	Ф16 А-III ℓ = 730	14	1,15	17,69
	2	Ф8 А-I ℓ = 1960	2	0,77	
С-67	1	Ф18 А-III ℓ = 730	14	1,46	22,00
	2	Ф8 А-I ℓ = 1960	2	0,77	
С-70	1	Ф20 А-III ℓ = 750	14	1,85	27,44
	2	Ф8 А-I ℓ = 1960	2	0,77	

Арматура класса А-I и А-III по ГОСТ 5781-82

Разраб.	Донская		15.04
Рассчит.	Кротова		
Пров.	Смирнов		
Н.контр.	Брагина		

3.820.1-73-13.07

Сетка арматурная С-64; С-67; С-70

Стадия	Лист	Листов
Р		1

В/о „Союзводпроект"

Взам.инв.№ | Подпись и дата | Инв.№ подл.

Копир: Марулина

Формат А4

https://vofem.ru
ЗАВОД ЖБИ

С-71; С-74; С-77
Развертка

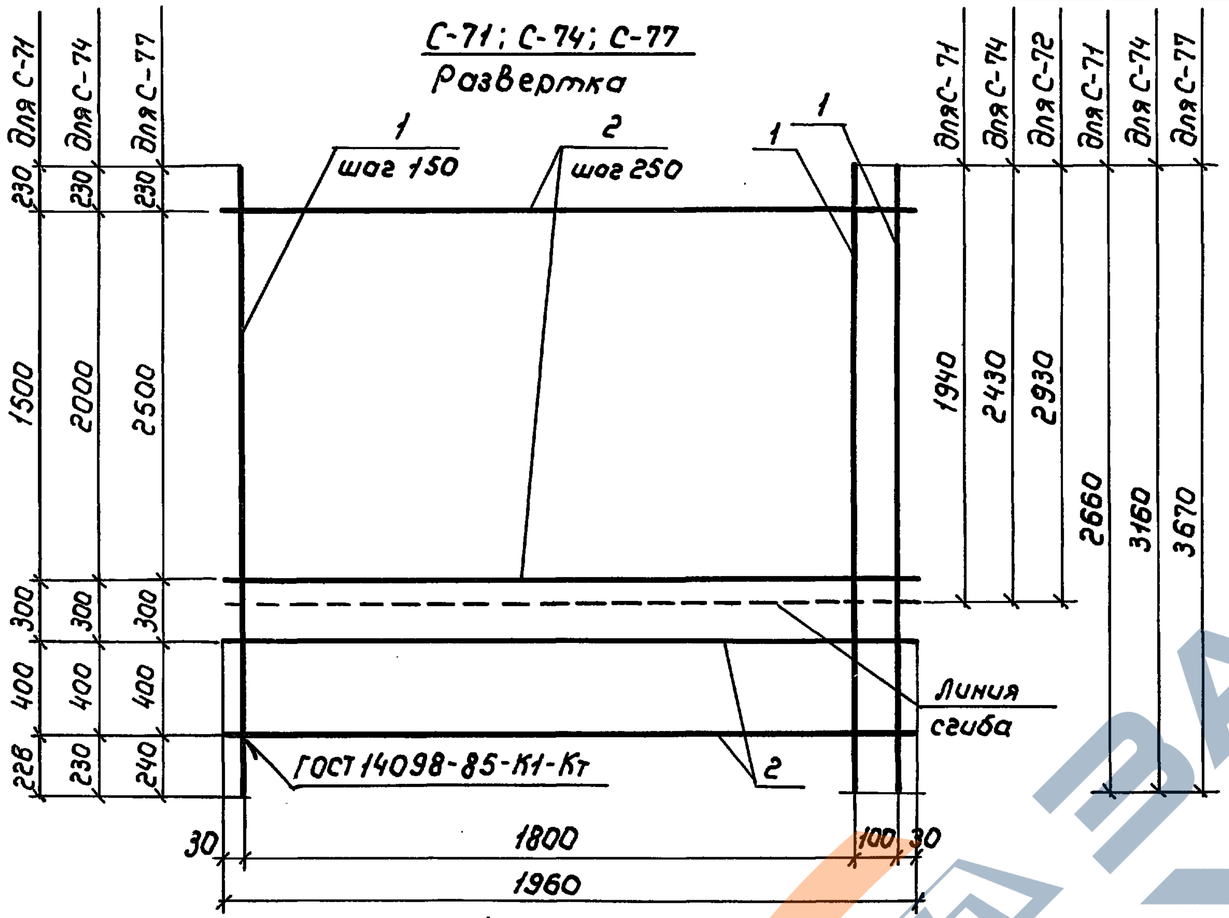

1-1
в согнутом виде

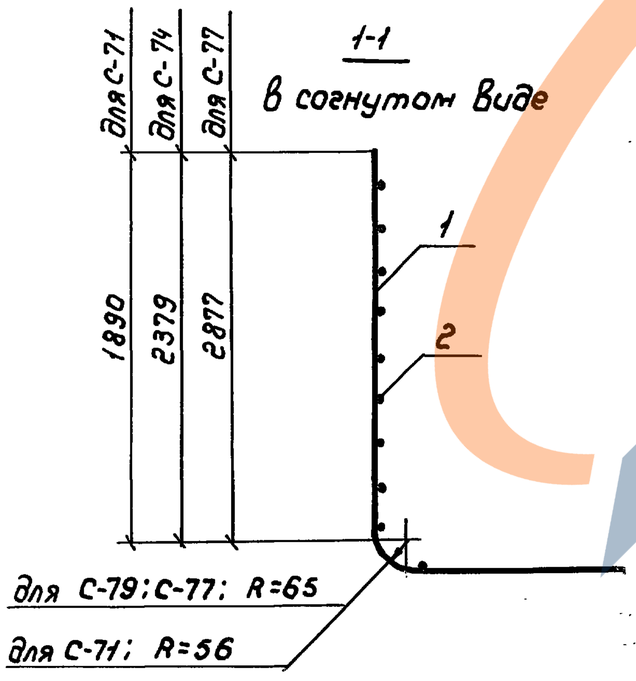

Марка сетки	Поз	Наименование	Кол	Масса ед. кг.	Масса сетки кг
С-71	1	ф 14 Ат-IVс ℓ= 2660	14	3,21	51,9
	2	ф 8 А-I ℓ= 1960	9	0,77	
С-74	1	ф 16 Ат-IVс ℓ= 3160	14	0,99	78.33
	2	ф 8 А-I ℓ= 1960	11	0,77	
С-77	1	ф 18 Ат-IVс ℓ= 3670	14	7,33	112.67
	2	ф 8 А-I ℓ= 1960	13	0,77	

Арматура класса Ат-IVс по ГОСТ 10884-81
Арматура класса А-I по ГОСТ 5781-82

Разраб.	Донская	Дон	15.04
Рассчит.	Кратова	Крат	
Пров.	Смирнов	Смирн	
Н.контр.	Брагина	Бр	

3.820.1-73 – 13.09

Сетка арматурная С-71; С-74; С-77

Стадия	Лист	Листов
Р		1

в/о „Союзводпроект"

Инв.№ подл. | Подпись и дата | Взам.инв.№

23871 70 Формат А3

ЗАВОД ЖЕЛЕЗА

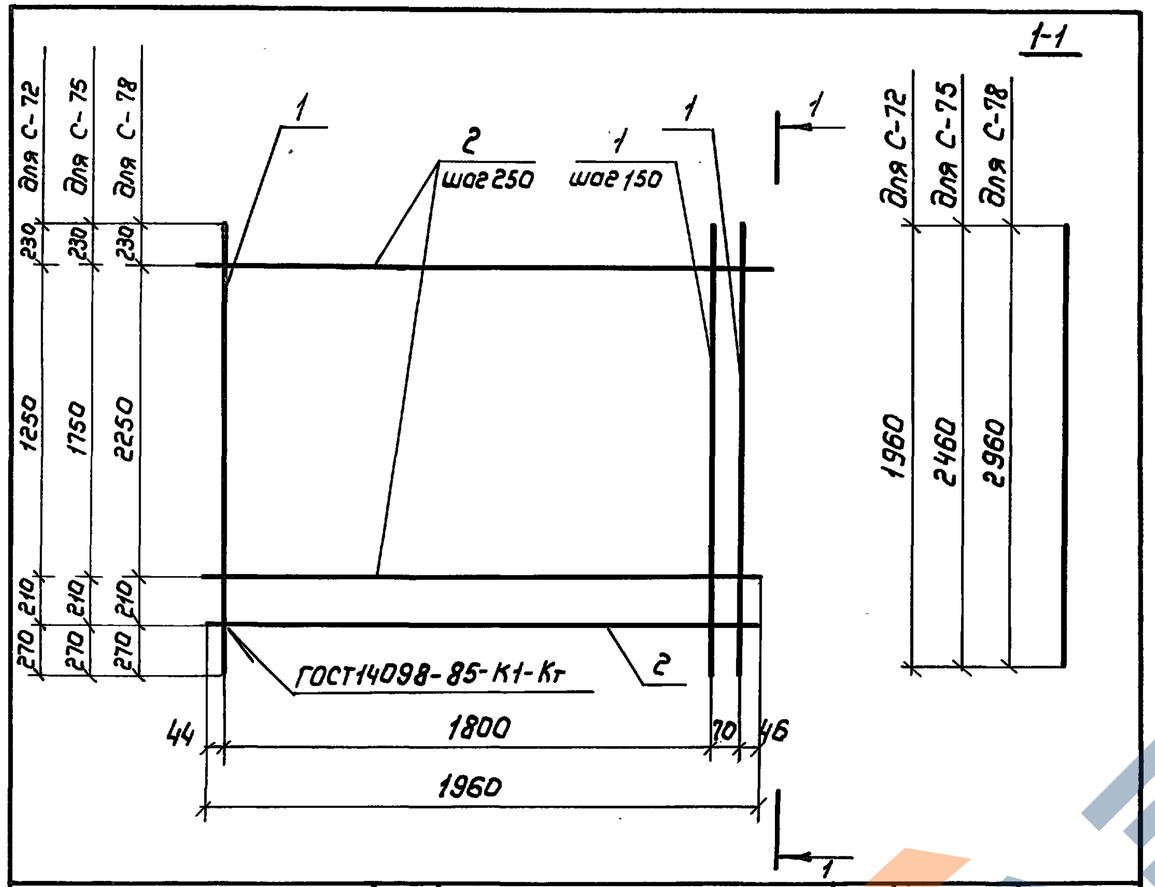

Марка сетки	Поз.	Наименование	Кол.	Масса ед. кг	Масса сетки, кг
С-72	1	Ф10 Ат-IVС ℓ = 1960	14	1,21	20,0
	2	Ф6 А-I ℓ = 1960	7	0,44	
С-75	1	Ф12 Ат-IVС ℓ = 2460	14	2,18	34,54
	2	Ф6 А-I ℓ = 1960	9	0,44	
С-78	1	Ф14 Ат-IVС ℓ = 2960	14	3,58	54,96
	2	Ф6 А-I ℓ = 1960	11	0,44	

Арматура класса А-I по ГОСТ 5781-82
Арматура класса Ат-IVс по 10884-81

Разраб.	Донская		15.04
Рассчит.	Кротова		
Пров.	Смирнов		
Н.контр.	Брагина		

3.820.1-73-13.10

Сетка арматурная С-72; С-75; С-78

Стадия	Лист	Листов
Р		1

в/о „Союзводпроект"

Формат А4

Взам. инв. № | Подпись и дата | Инв. № подл.

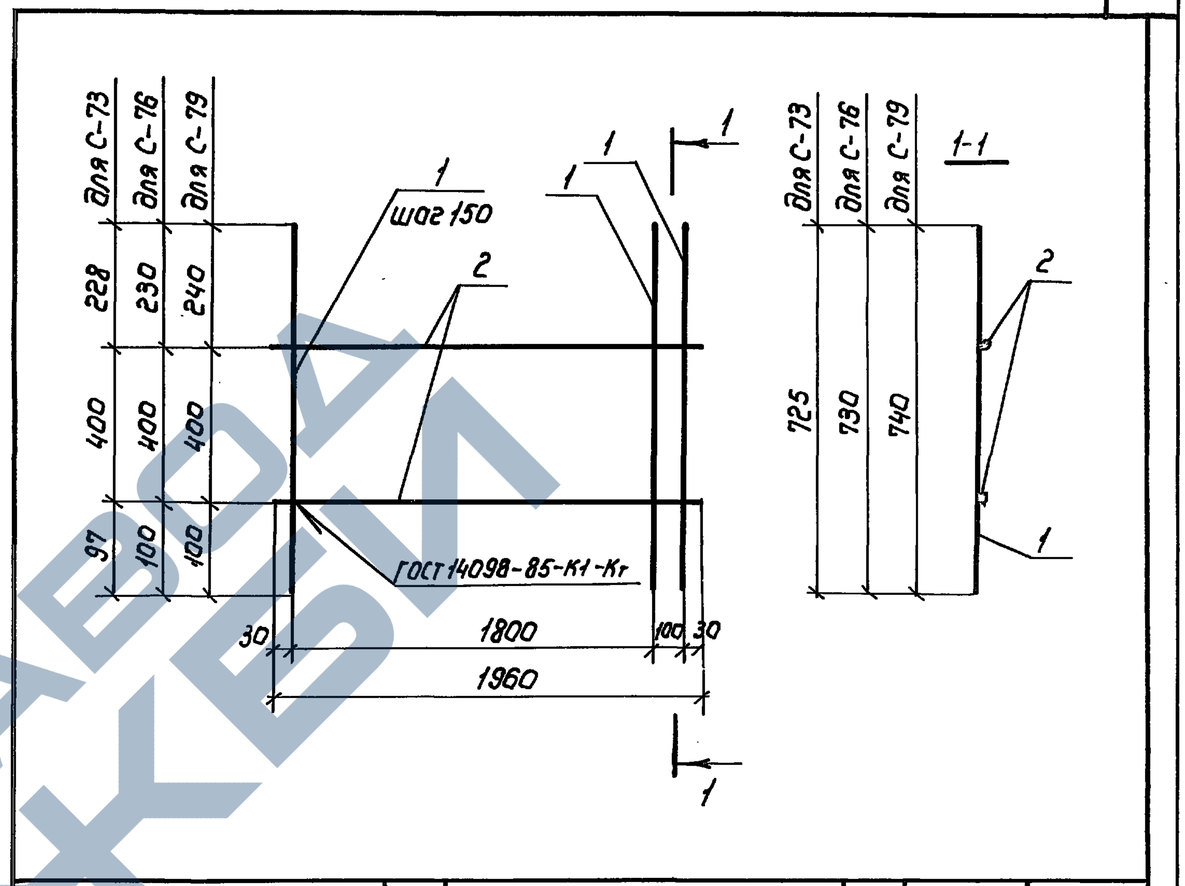

Марка сетки	Поз.	Наименование	Кол.	Масса ед. кг.	Масса сетки, кг
С-73	1	Ф14 А-IVС ℓ = 725	14	0,88	13,86
	2	Ф8 А-I ℓ = 1960	2	0,77	
С-76	1	Ф16 Ат-IVС ℓ = 730	14	1,15	17,67
	2	Ф8 А-I ℓ = 1960	2	0,77	
С-79	1	Ф18 Ат-IVС ℓ = 740	14	1,48	22,26
	2	Ф8 А-I ℓ = 1960	2	0,77	

Арматура класса А-I по ГОСТ 5781-82
Арматура класса Ат-IVс по ГОСТ 10884-81

Разраб.	Донская		15.04
Рассчит.	Кротова		
Пров.	Смирнов		
Н.контр.	Брагина		

3.820.1-73-13.11

Сетка арматурная С-73; С-76; С-79

Стадия	Лист	Листов
Р		1

в/о „Союзводпроект"

Взам. инв. № | Подпись и дата | Инв. № подл.

Копир: Лварулина 23871 71 Формат А4

ЗАВОД КЕБИ

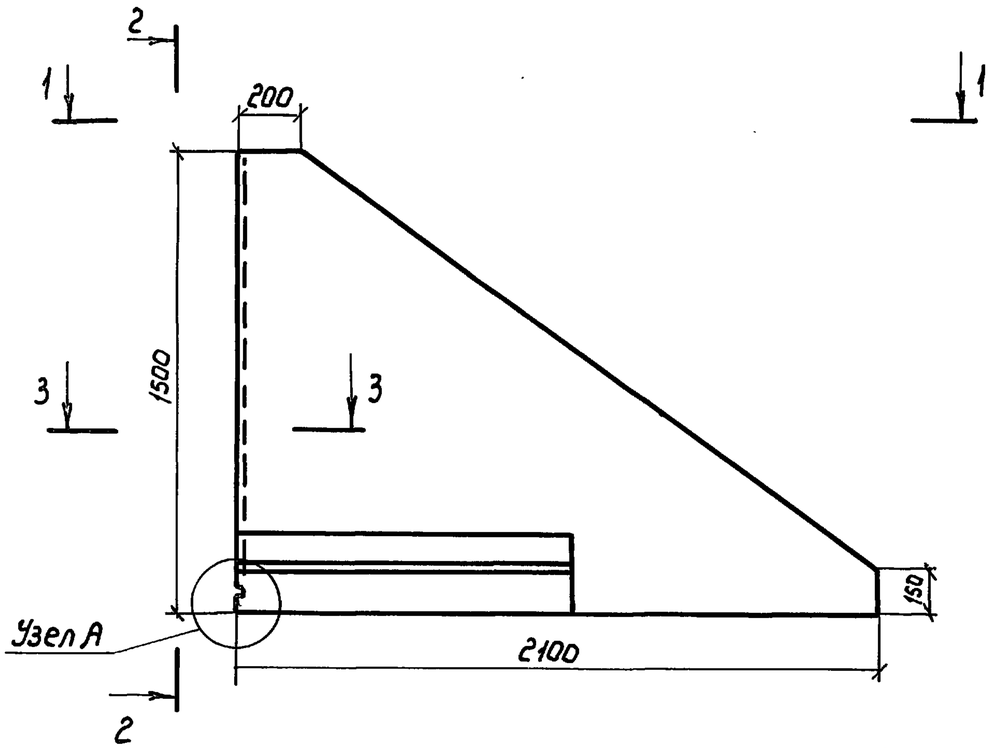

2-2

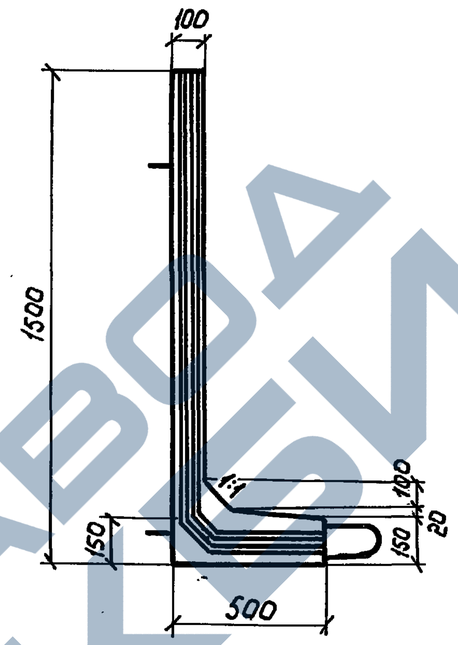

3-3

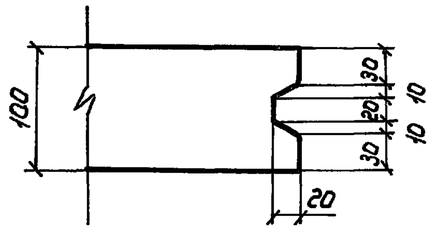

Узел А

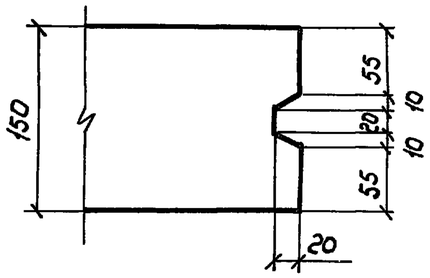

1-1

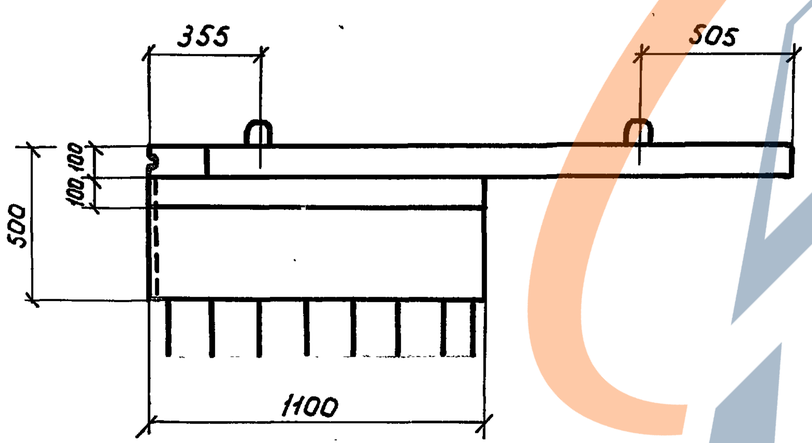

НГ 15 изображено

НГ 15[а] зеркальное отражение

Разраб.	Донская	Дон	15.04	3.820.1-73-14.00 ФЧ
Рассчит	Кротова	Кротов		
Пров.	Смирнов	Смирнов		
				Г-образная конструкция НГ 15; НГ 15[а] Опалубочный чертеж — Стадия: Р; Лист: ; Листов: 1 — В/о „Союзводпроект"
Н. контр	Брагина	Брагина		

Копир: Марулина 23871 72 Формат А3

Взам. инв. № | Подпись и дата | Инв. № подл.

Схема армирования по внутренней грани

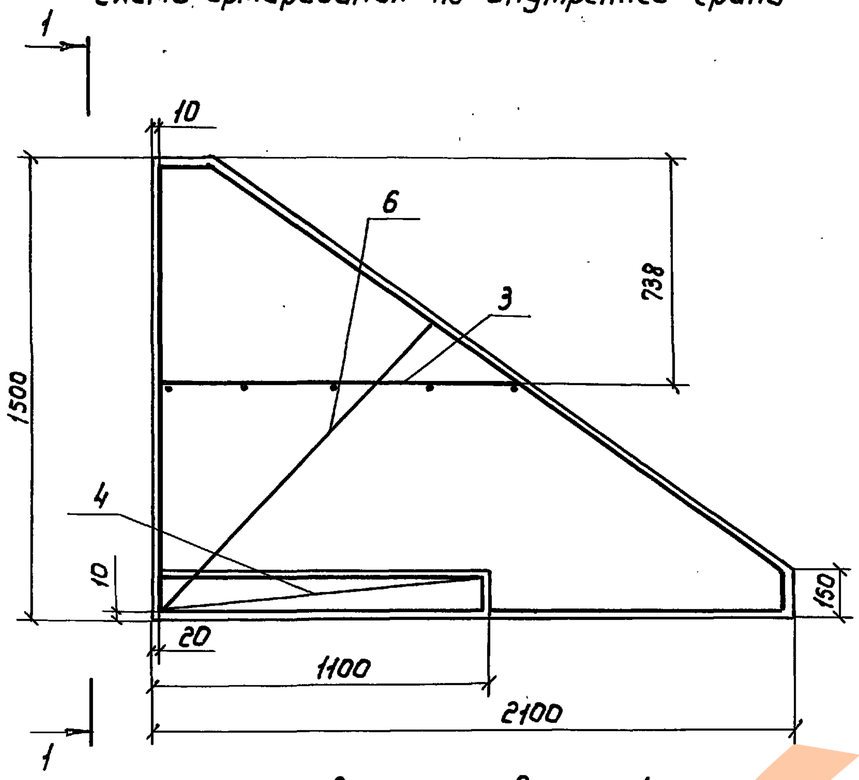

1-1

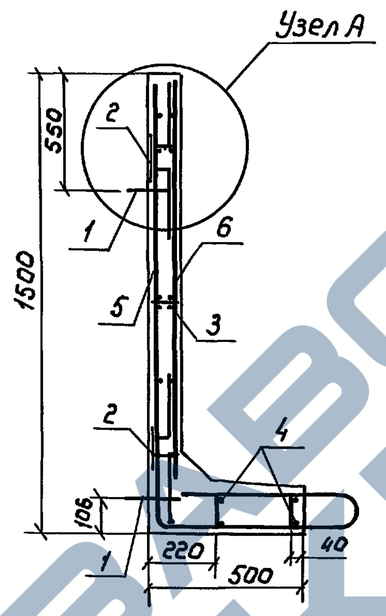

Узел А

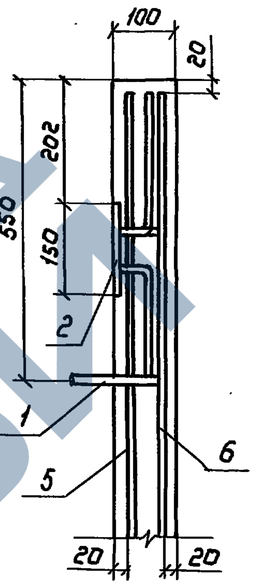

2-2
повернуто

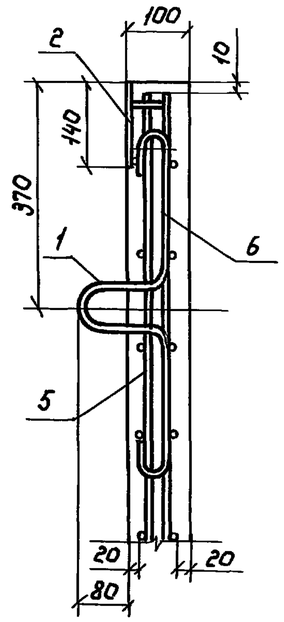

Схема армирования по внешней грани

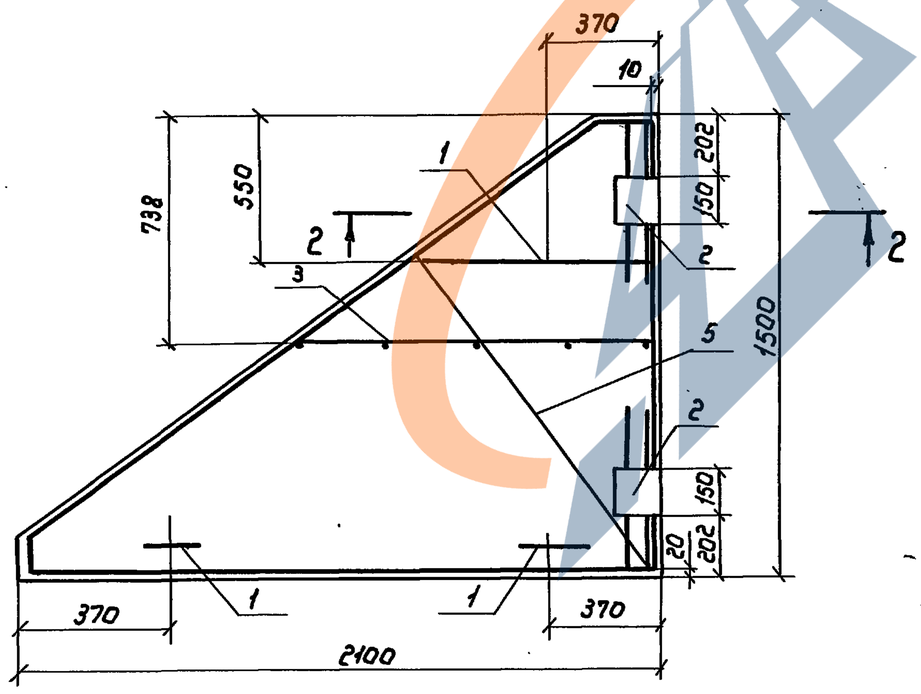

Марка конструкции	Поз.	Наименование	Кол	Обозначение документа	Масса конструкции кг.
НГ15	1	Петля строповочная ПС-15	3	3.820.1-73-14.01	650
	2	Изделие закладное МН-2	2	3.820.1-73-05.02	
	3	Сетка арматурная С-80	1	3.820.1-73-14.02	
	4	С-81	2	3.820.1-73-14.02	
	5	С-82 "а"	1	3.820.1-73-14.03	
	6	С-82 "в"	1	3.820.1-73-14.03	
НГ15а		Поз 1,2,3,4 по НГ15			650
	5	Сетка арматурная С-83 "а"	1	3.820.1-73-14.03	
	6	С-83 "в"	1	3.820.1-73-14.03	

НГ 15 изображено
НГ 15а зеркальное отражение

Разраб.	Донская	Дон	15.04
Рассчит	Кратова	Кратов	
Пров.	Смирнов	Смирнов	
Н.контр.	Брагина	Тр	

3.820.1-73-14.00.

Г-образная конструкция НГ15, НГ-15а Сборочный чертеж.

Стадия	Лист	Листов
Р		1

в/о „Союзводпроект"

Копир: Марулина

23871 73

Формат А3

Взам.инв.№ | Подпись и дата | Инв.№подл.

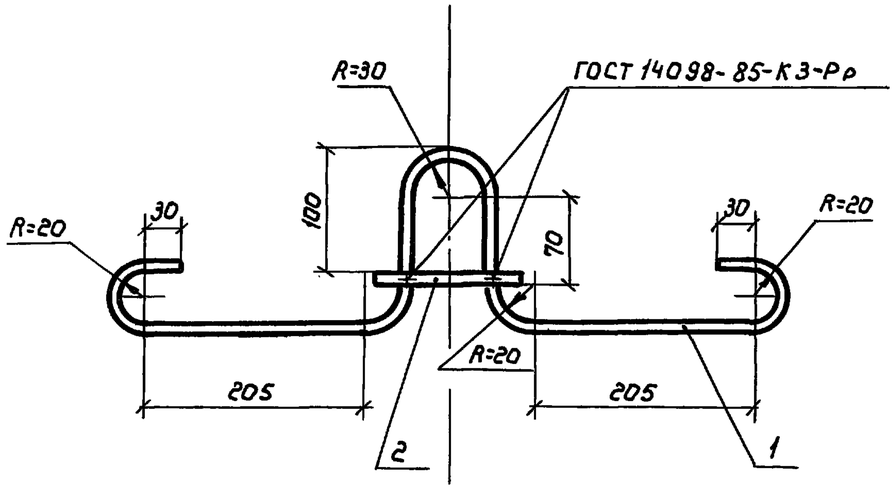

Поз.	Наименование	Кол.	Масса ед. кг	Масса петли, кг
1	Ф10 А-I ℓ = 960	1	0,60	0,66
2	Ф10 А-I ℓ = 100	1	0,06	

Арматура класса А-I по ГОСТ 5781-82

Разраб.	Донская		15.04	3.820.1-73-14.01
Рассчит.	Кротова			
Пров.	Смирнов			
Н.контр	Брагина			

Петля строповочная ПС-15

Стадия	Лист	Листов
Р		1

в/о „Союзводпроект"

Взам. инв. № | Подпись и дата | Инв. № подл.

Формат А4

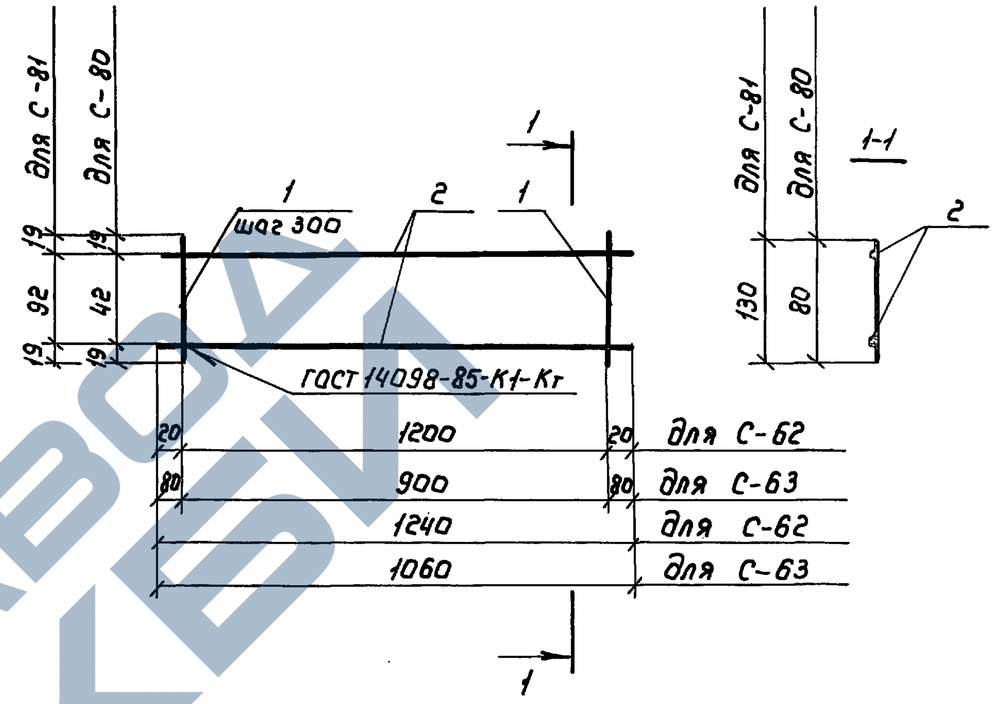

Марка сетки	Поз.	Наименование	Кол.	Масса ед. кг	Масса сетки, кг
С-80	1	Ф6 А-I ℓ = 80	4	0,02	0,64
	2	Ф6 А-I ℓ = 1260	2	0,28	
С-81	1	Ф6 А-I ℓ = 130	4	0,03	0,60
	2	Ф6 А-I ℓ = 1100	2	0,24	

Арматура класса А-I по ГОСТ 5781-82

Разраб.	Донская		15.04	3.820.1-73-14.02
Рассчит.	Кротова			
Пров.	Смирнов			
Н.контр	Брагина			

Сетка арматурная С-80; С-81

Стадия	Лист	Листов
Р		1

в/о „Союзводпроект"

Взам. инв. № | Подпись и дата | Инв. № подл.

Копировал: Марулина 23871 74

Формат А4

ЗАВОД ЖБИ

С-82
Развертка

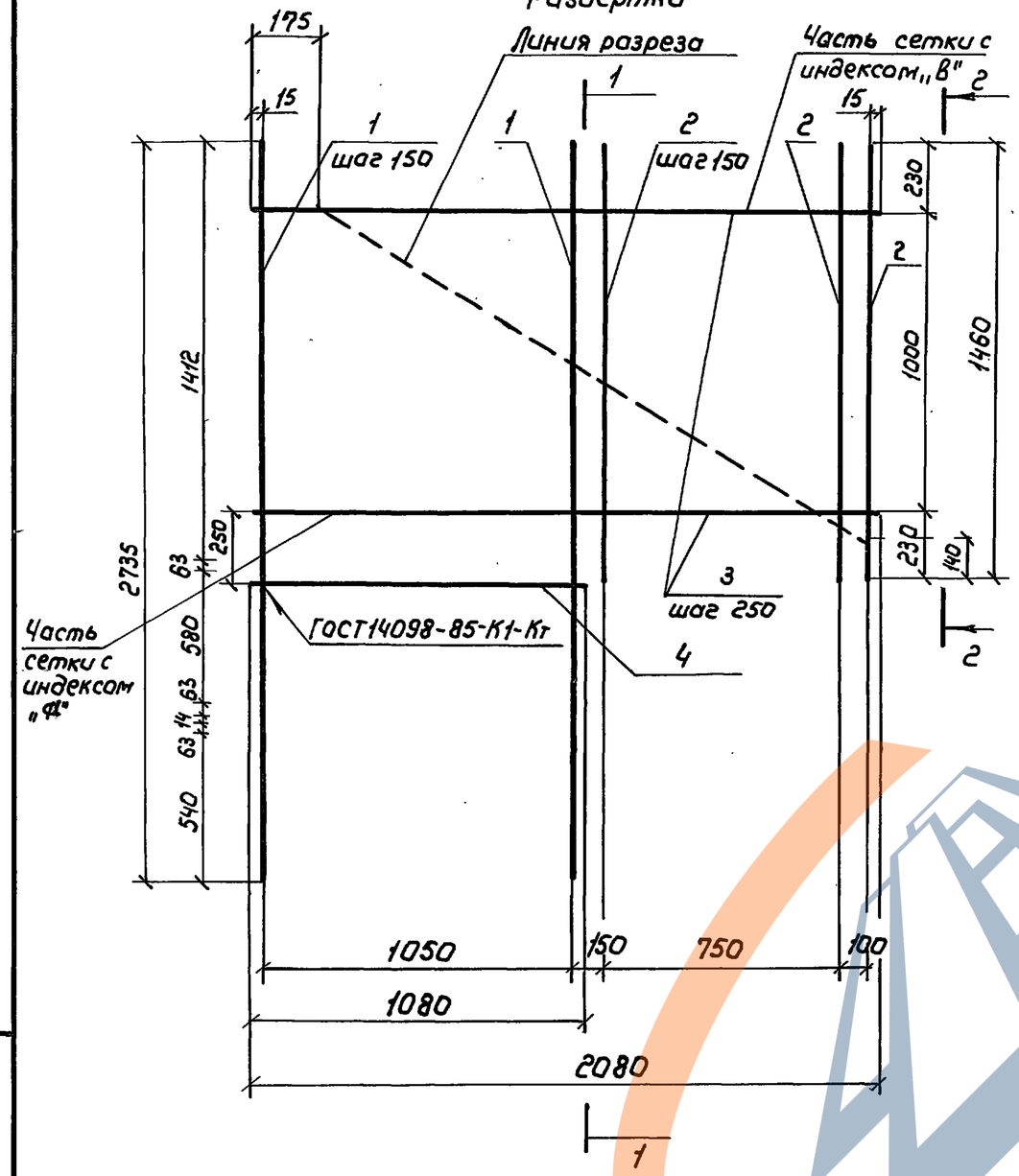

С-82 изображено
С-83 зеркальное отражение

1-1
в согнутом виде

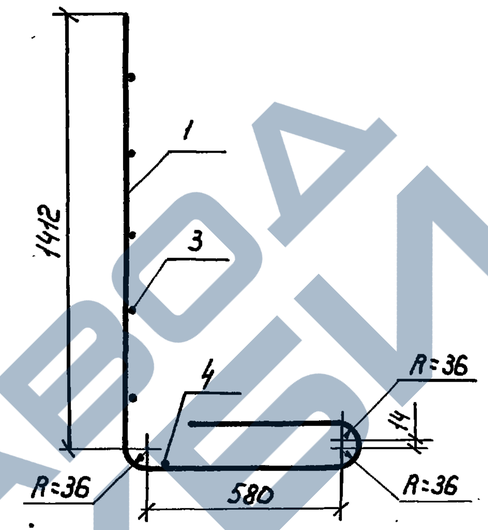

2-2

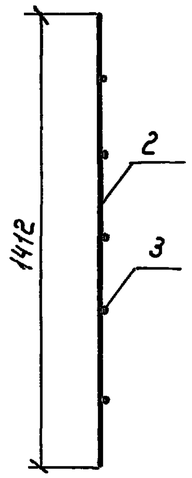

Марка сетки	Поз.	Наименование	Кол.	Масса ед. кг	Масса сетки, кг
С-82	1	Ф6 А-III ℓ= 2735	8	0,61	9,6
	2	Ф6 А-III ℓ= 1412	7	0,31	
	3	Ф6 А-I ℓ= 2080	5	0,46	
	4	Ф6 А-I ℓ= 1080	1	0,24	
С-83	1	Ф6 А-III ℓ= 2735	8	1,08	9,6
	2	Ф6 А-III ℓ= 1412	7	0,56	
	3	Ф6 А-I ℓ= 2080	5	0,46	
	4	Ф6 А-I ℓ= 1080	1	0,24	

Арматура класса А-I и А-III по ГОСТ 5781-82

Разраб	Донская	Дон	15.04
Рассчит.	Кратава	Кратав	
Пров.	Смирнов	Смирн	
Н.контр.	Брагина	Бр	

3.820.1-73 – 14.03

Сетка арматурная С-82; С-83

Стадия	Лист	Листов
Р		1

в/о „Союзводпроект"

Копир: Марулина

23871 75 Формат А3

Инв. № подл. | Подпись и дата | Взам. инв. №

ЗАВОД ЖБИ

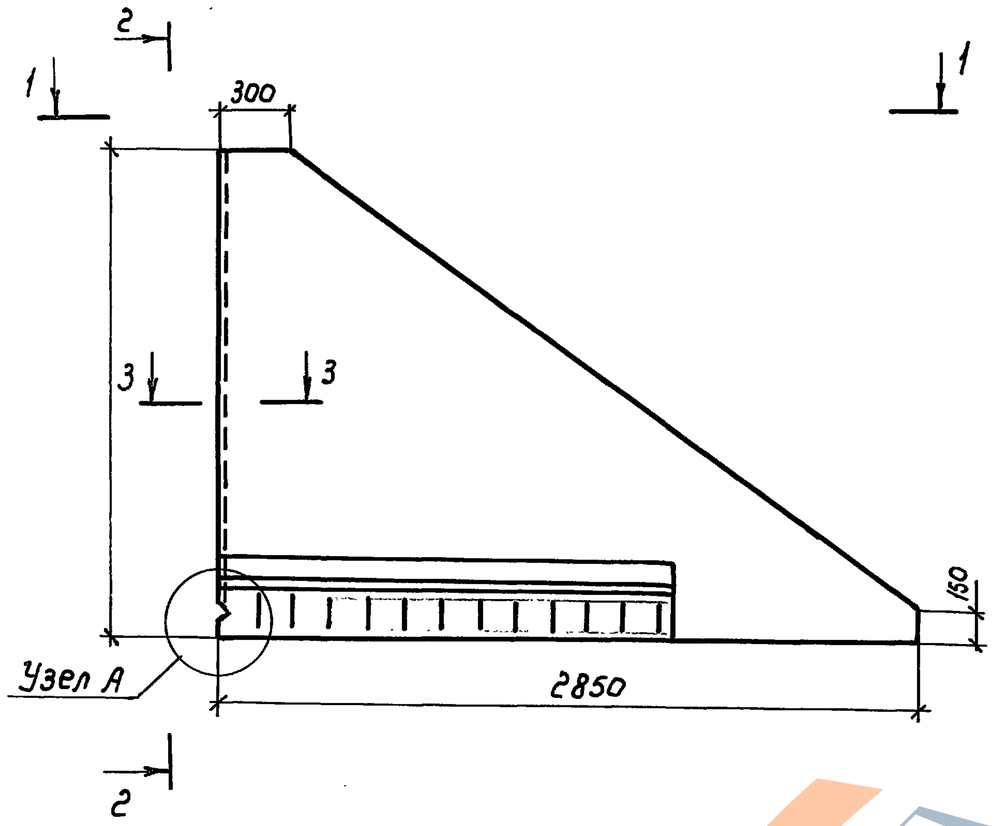

2-2

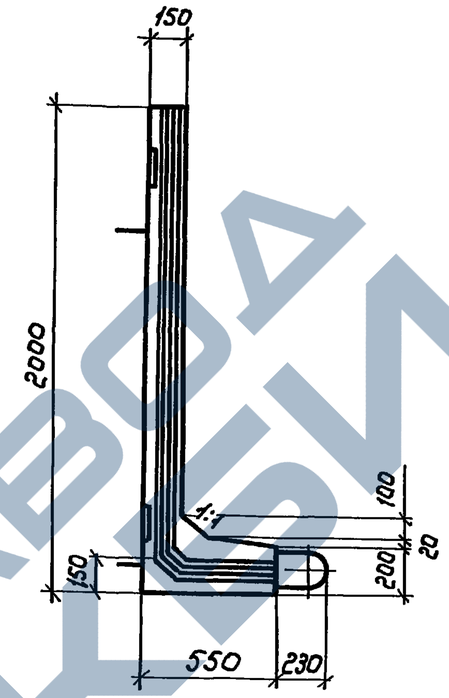

3-3

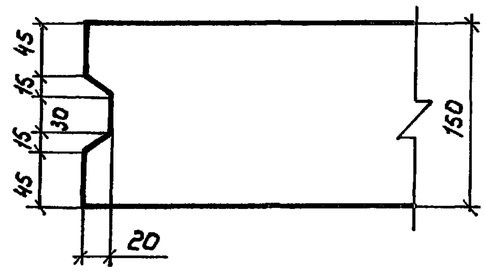

Узел А

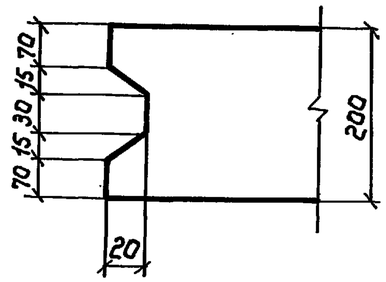

1-1

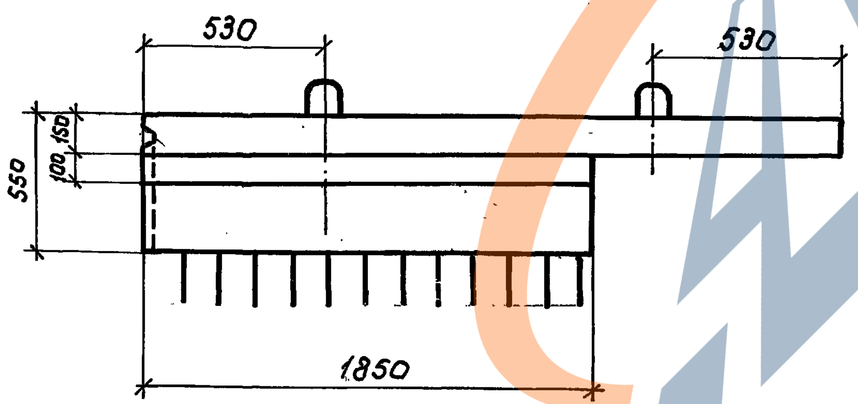

НГ20 изображено
НГ20[а] зеркальное отражение

Разраб	Донская		15.04
Рассчит	Кротова		
Пров	Смирнов		
Н.контр.	Брагина		

3.820.1-73-15.00 ФЧ

Г-образная конструкция НГ20; НГ20[а]
Ополубочный чертеж

Стадия	Лист	Листов
Р		1

в/о „Союзводпроект"

Копир: Марулина

23871 76

Формат А3

Взам.инв.№ | Подпись и дата | Инв.№ подл.

ЗАВОД ЖБИ

Схема армирования по внутренней грани

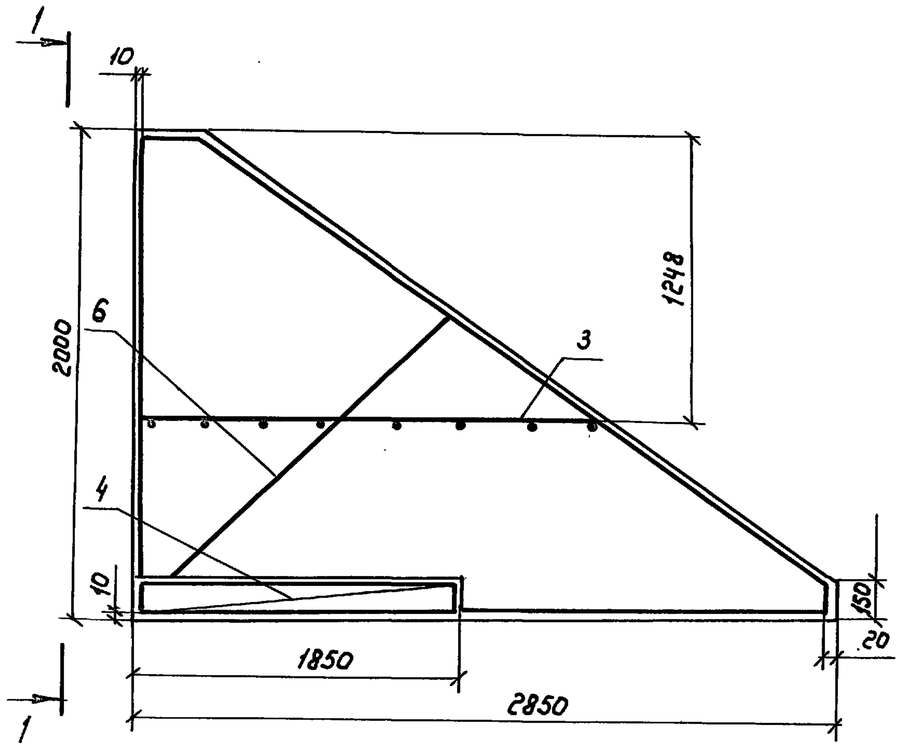

Схема армирования по внешней грани

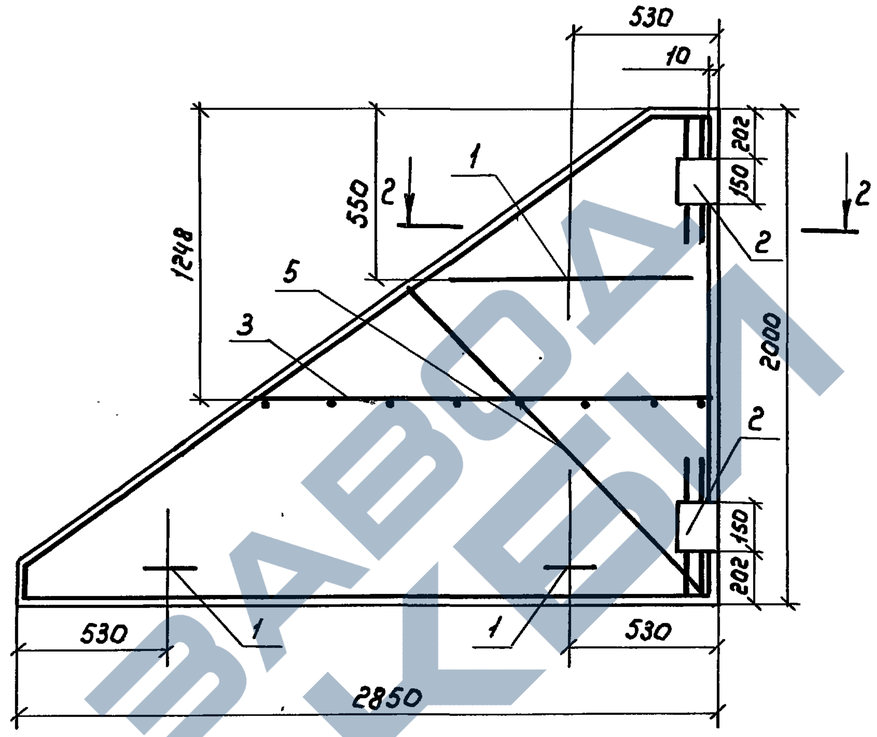

1-1

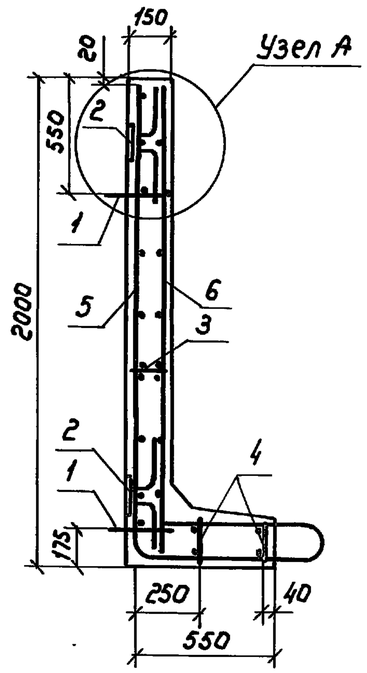

2-2
повернуто

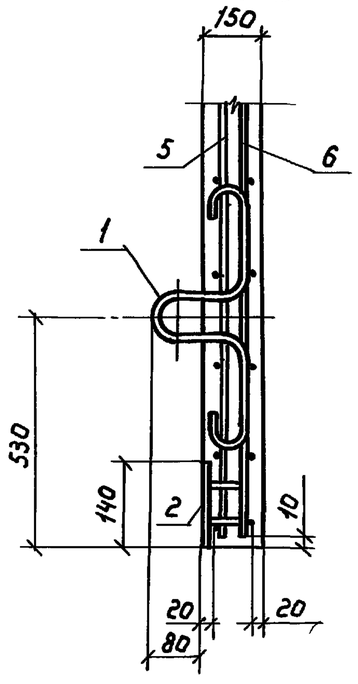

Узел А

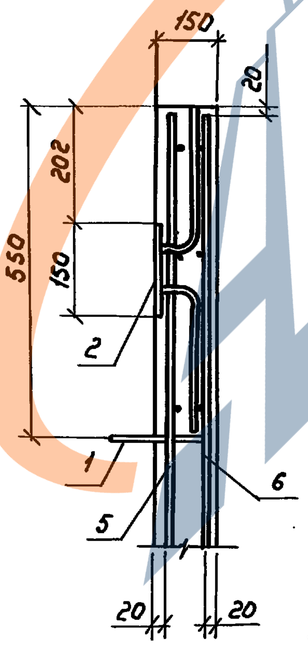

НГ20- изображено
НГ20а- зеркальное отражение

Марка конструкции	Поз.	Наименование	Кол.	Обозначение документа	Масса конструкции кг.
НГ20	1	Петля строповочная ПС-16	3	3.820.1-73-15.01	1550
	2	Изделие закладное МН-3	2	3.820.1-73-06.03	
	3	Сетка арматурная С-84	1	3.820.1-73-15.02	
	4	С-85	2	3.820.1-73-15.02	
	5	С-86"а"	1	3.820.1-73-15.03	
	6	С-86"в"	1	3.820.1-73-15.03	
НГ20а		Поз. 1,2,3,4 по НГ20			1550
	5	Сетка арматурная С-87"а"	1	3.820.1-73-15.03	
	6	С-87"в"	1	3.820.1-73-15.03	

Разраб	Данская		15.04
Рассчит	Кротова		
Пров.	Смирнов		
Н.контр.	Брагина		

3.820.1-73-15.00

Г-образная конструкция НГ20 ; НГ20а
Сборочный чертеж

Стадия	Лист	Листов
Р		1

в/о „Союзводпроект"

Инв.№ подл. | Подпись и дата | Взам.инв.№

Копир: Марулина 23871 77 Формат А3

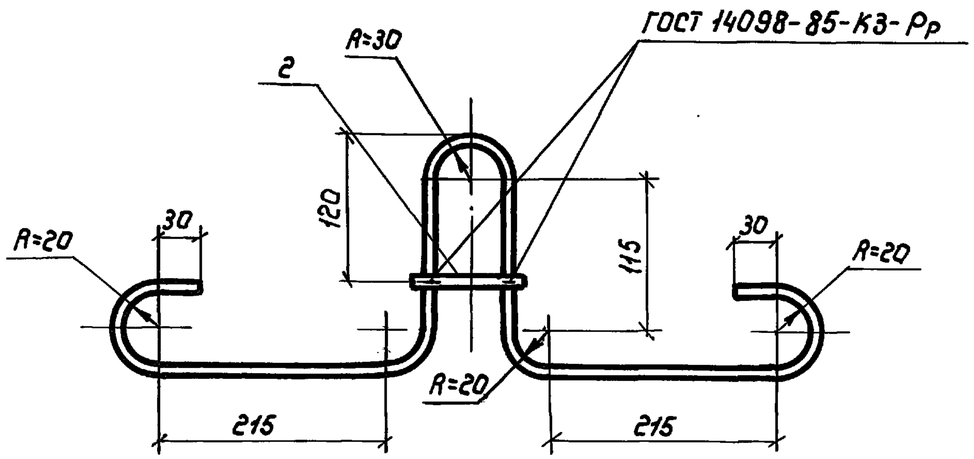

Поз.	Наименование	Кол.	Масса ед. кг	Масса петли, кг
1	Ф12 А-I ℓ=1080	1	0,96	1,06
2	Ф12 А-I ℓ=110	1	0,10	

Арматура класса А-I по ГОСТ 5781-82

Разраб.	Донская		15.04
Рассчит.	Кротова		
Пров.	Смирнов		
Н.контр.	Брагина		

3.820.1-73-15.01

Петля строповочная ПС-16

Стадия	Лист	Листов
Р		1

в/о „Союзводпроект"

Взам. инв. № | Подпись и дата | Инв. № подл.

Копир: Марулина

Формат А4

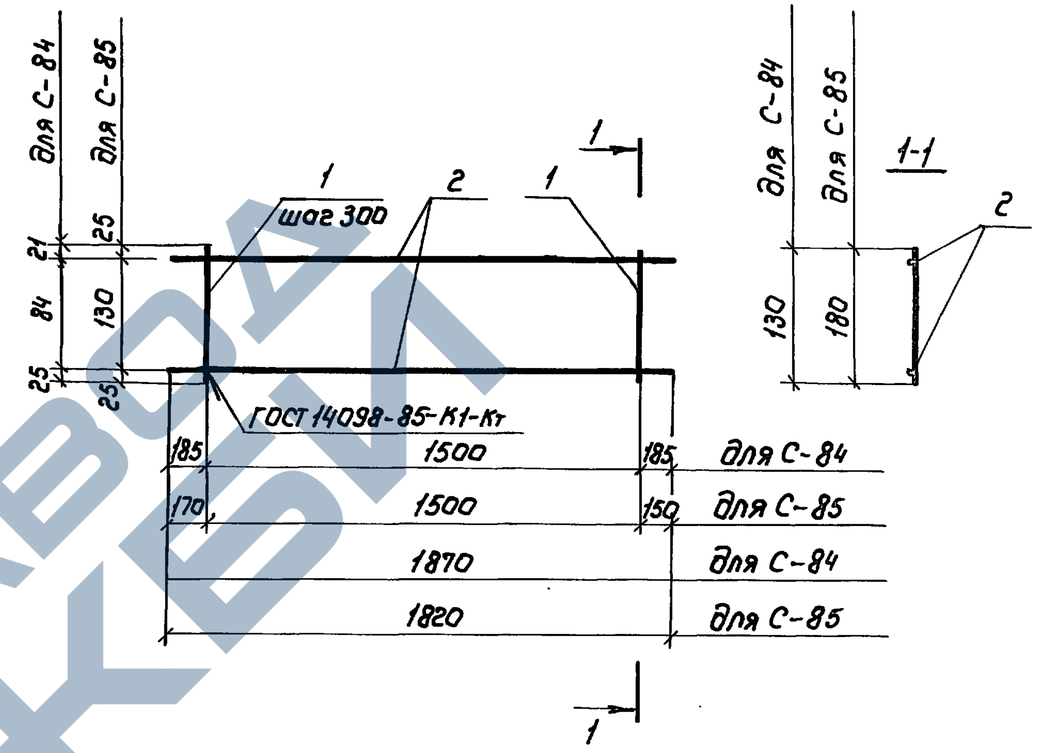

Марка сетки	Поз	Наименование	Кол.	Масса ед. кг.	Масса сетки, кг
С-84	1	Ф6 А-I ℓ=130	6	0,03	1,02
	2	Ф6 А-I ℓ=1870	2	0,42	
С-85	1	Ф6 А-I ℓ=180	6	0,04	1,04
	2	Ф6 А-I ℓ=1820	2	0,4	

Арматура класса А-I по ГОСТ 5781-82

Разраб.	Донская		15.04
Рассчит.	Кротова		
Пров.	Смирнов		
Н.контр.	Брагина		

3.820.1-73-15.02

Сетка арматурная С-84; С-85

Стадия	Лист	Листов
Р		1

в/о „Союзводпроект"

Взам. инв. № | Подпись и дата | Инв. № подл.

Копир: Марулина

Формат А4

ЗАВОД ЖБИ

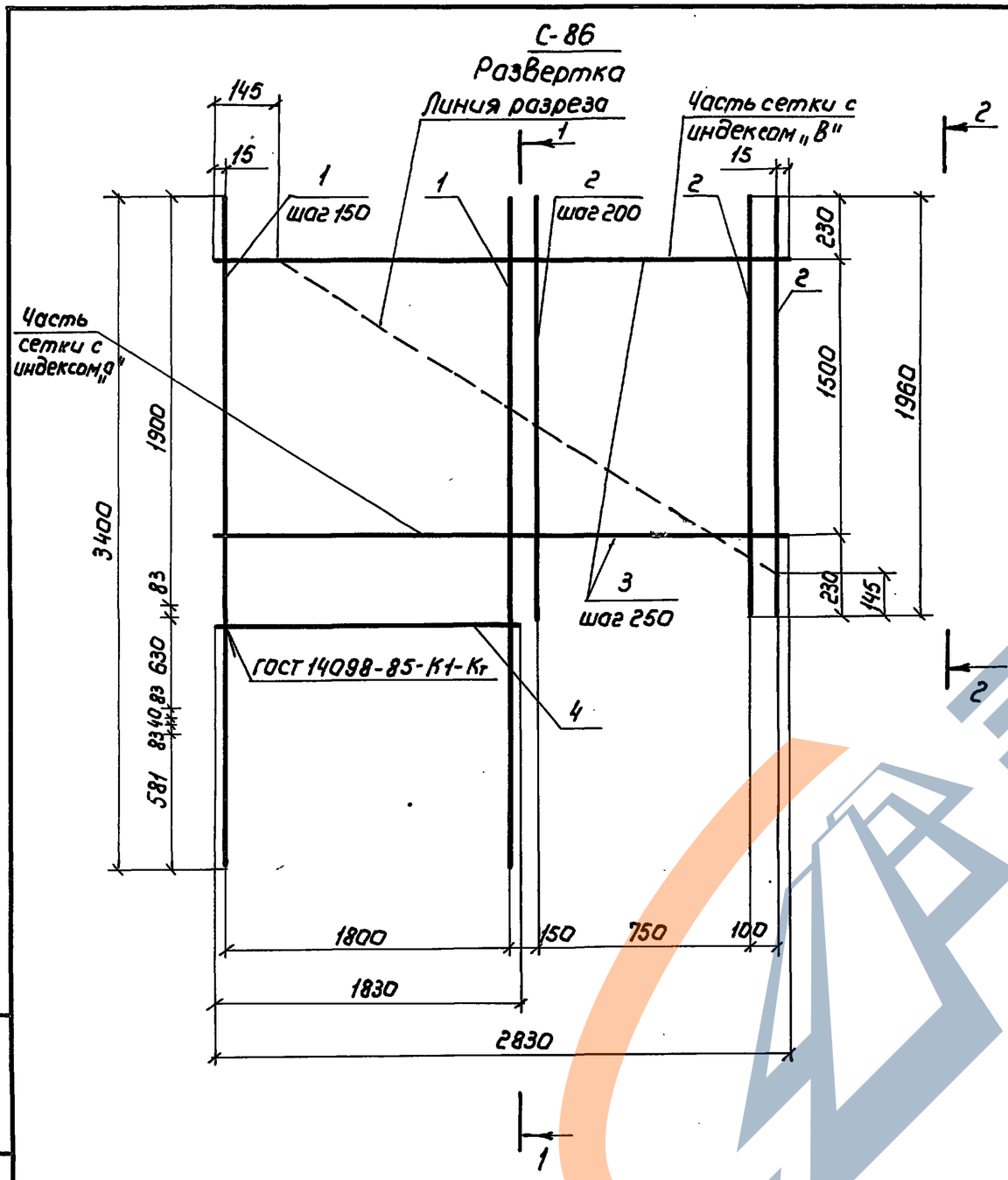

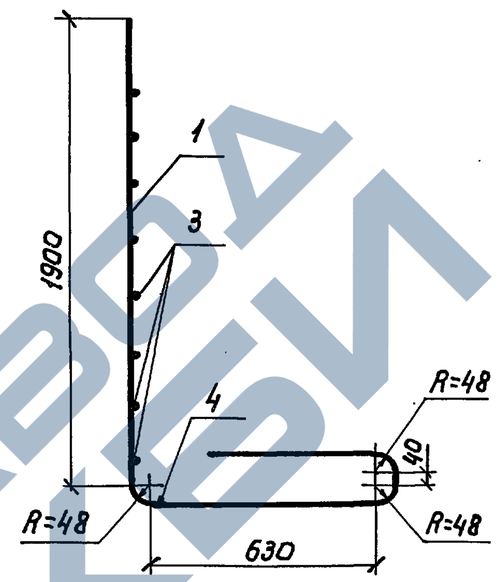

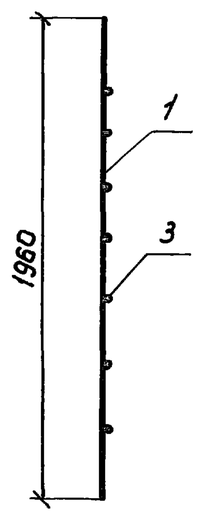

Марка сетки	Поз.	Наименование	Кол.	Масса ед. кг.	Масса сетки кг
С-86	1	Ф10 А-III ℓ= 3400	13	2,1	40,6
	2	Ф10 А-III ℓ= 1960	7	1,21	
	3	Ф6 А-I ℓ= 2830	7	0,63	
	4	Ф6 А-I ℓ= 1800	1	0,4	
С-87	1	Ф10 А-III ℓ= 3400	13	2,1	40,6
	2	Ф10 А-III ℓ= 1960	7	1,21	
	3	Ф6 А-I ℓ= 2830	7	0,63	
	4	Ф6 А-I ℓ= 1800	1	0,4	

Арматура класса А-I и А-III по ГОСТ 5781-82

С-86 изображено

С-87 зеркальное отражение

Разраб.	Донская		15.04
Рассчит.	Кротова		
Пров.	Смирнов		
Н.контр.	Брагина		

3.820.1-73-15.03

Сетка арматурная С-86, С-87

Стадия	Лист	Листов
Р		1

в/о „Союзводпроект"

Копир: Марулина

23871 79 Формат А3

Взам.инв.№ | Подпись и дата | Инв.№подл.

ЗАВОД ЖБИ

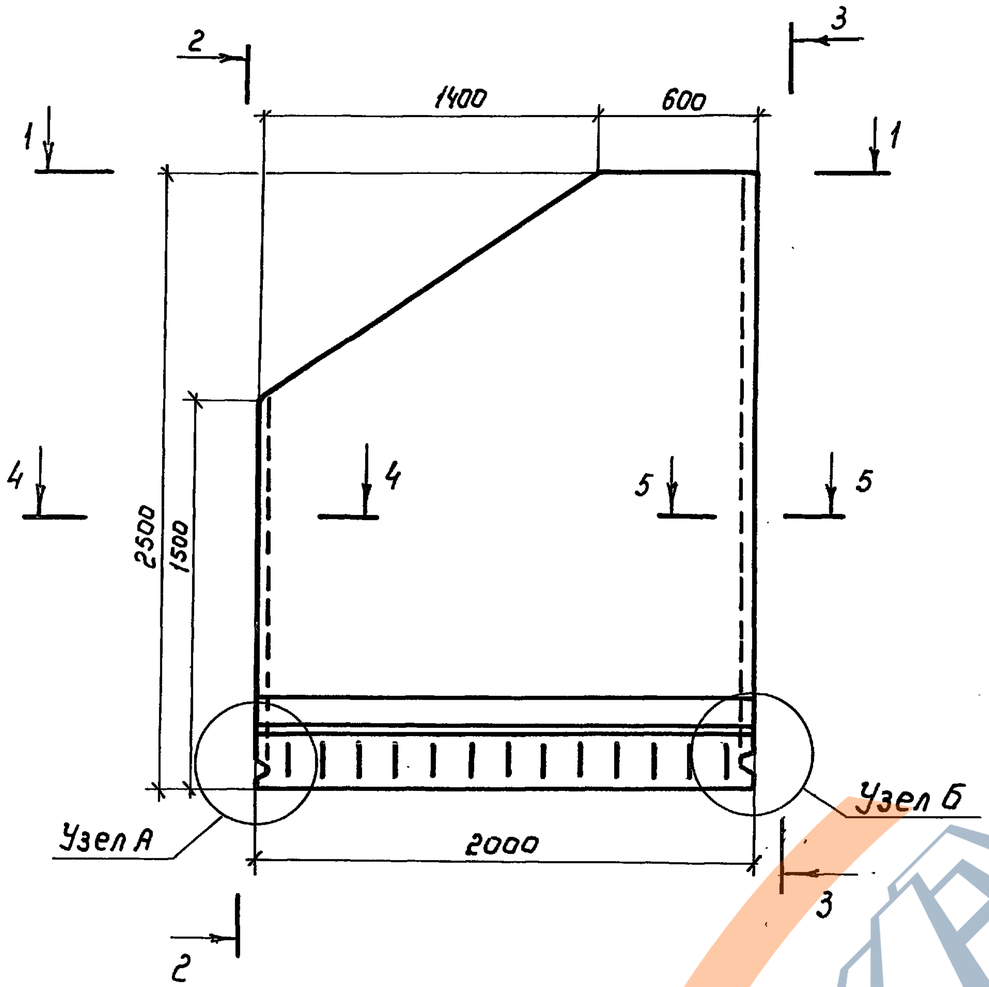

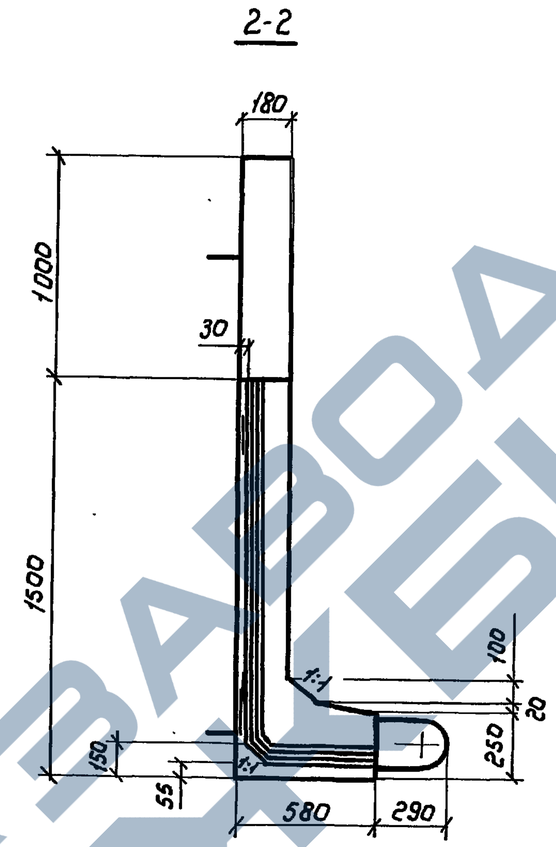

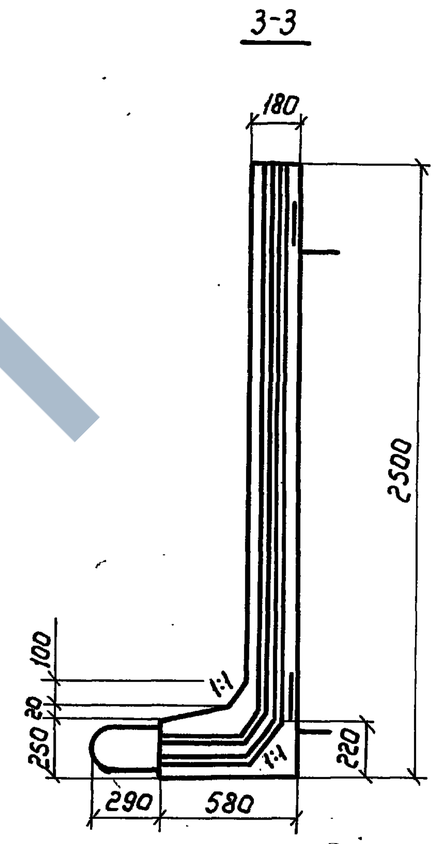

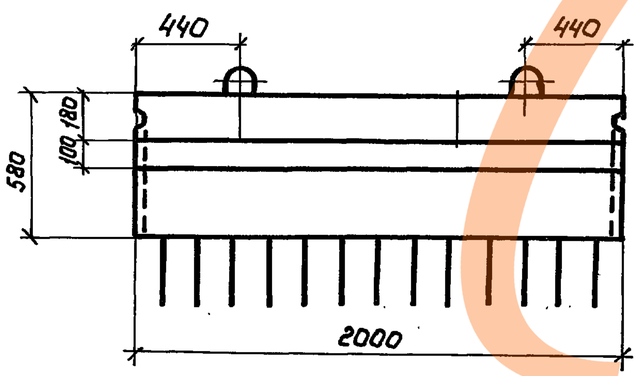

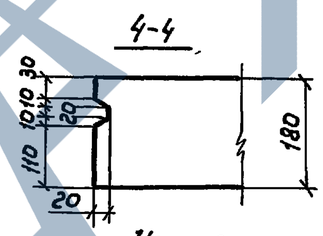

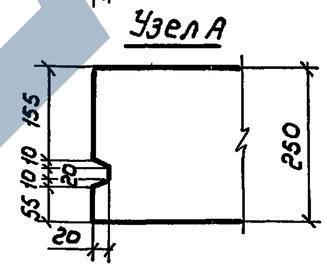

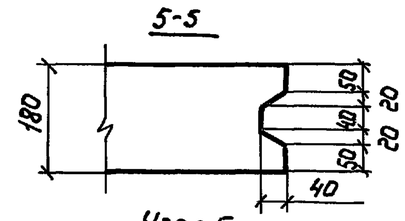

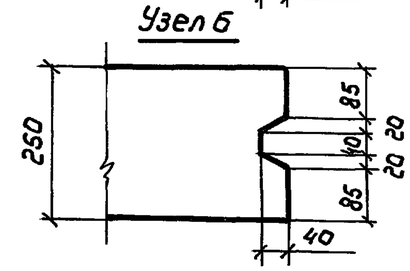

НГ25 изображено

НГ25[а] зеркальное отражение

Разраб	Донская		15.04
Рассчит	Кротова		
Пров	Смирнов		
Н.контр.	Брагина		

3.820.1-73-16.00 ФЧ

Г-образная конструкция
НГ25-1: НГ25[а]-1
НГ25-2: НГ25[а]-2
Опалубочный чертеж

Стадия	Лист	Листов
Р		1

В/о „Союзводпроект"

Копир: Марулина

23871 80

Формат А3

Взам.инв.№ | Подпись и дата | Инв.№ подл.

ЗАВОД ЖБИ

Схема армирования по внутренней грани

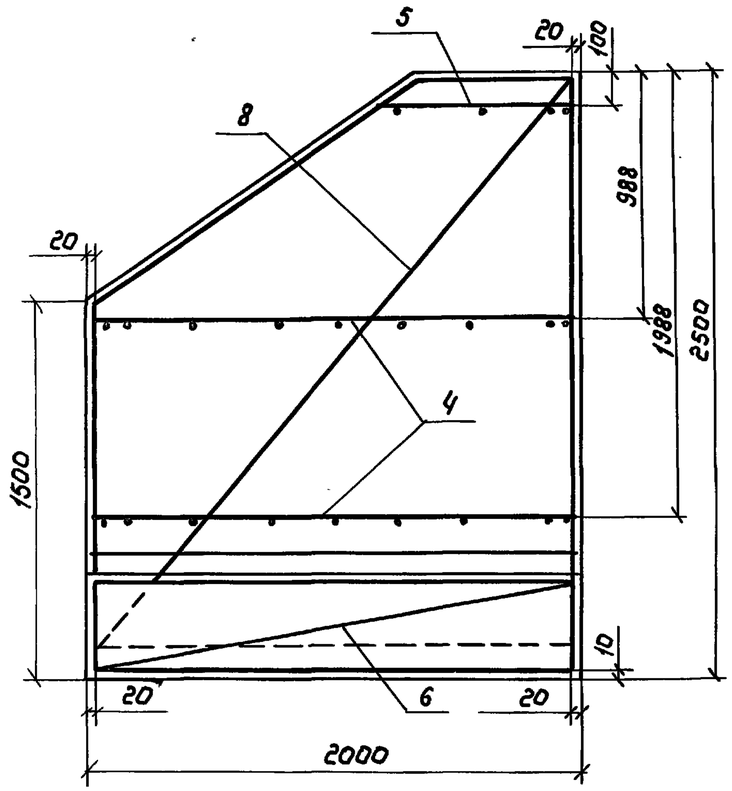

Схема армирования по внешней грани

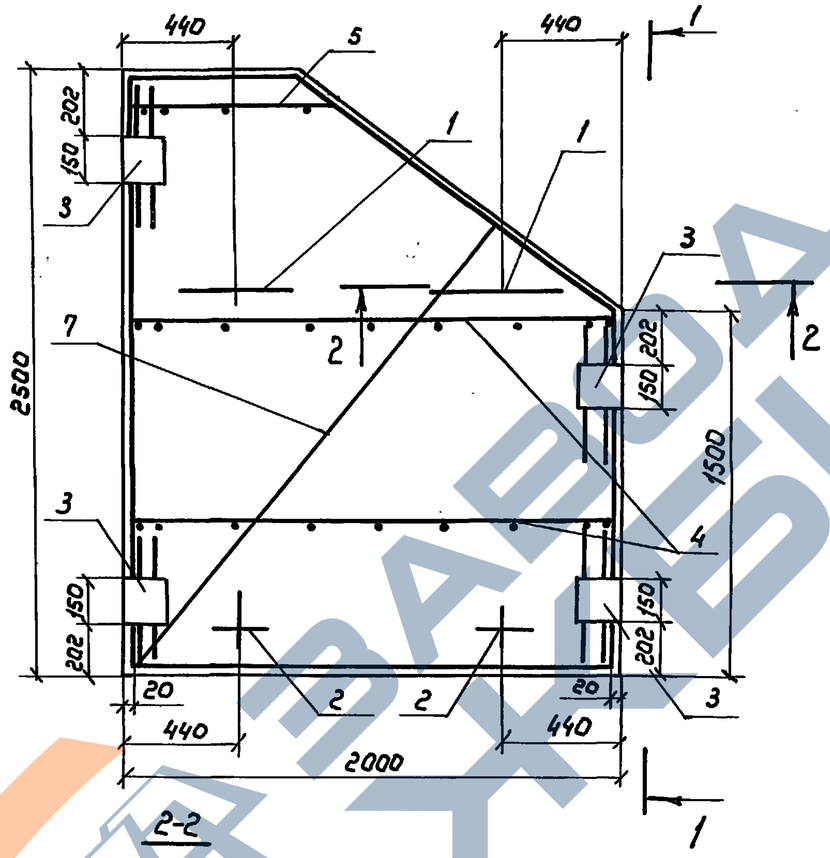

1-1

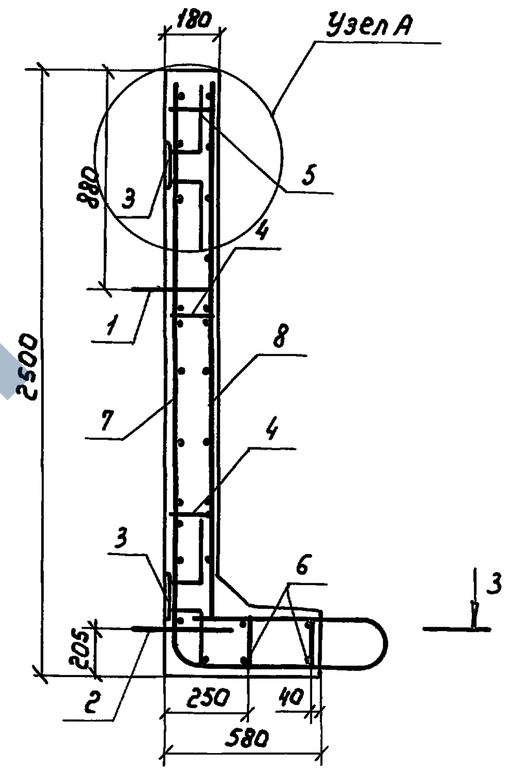

3-3

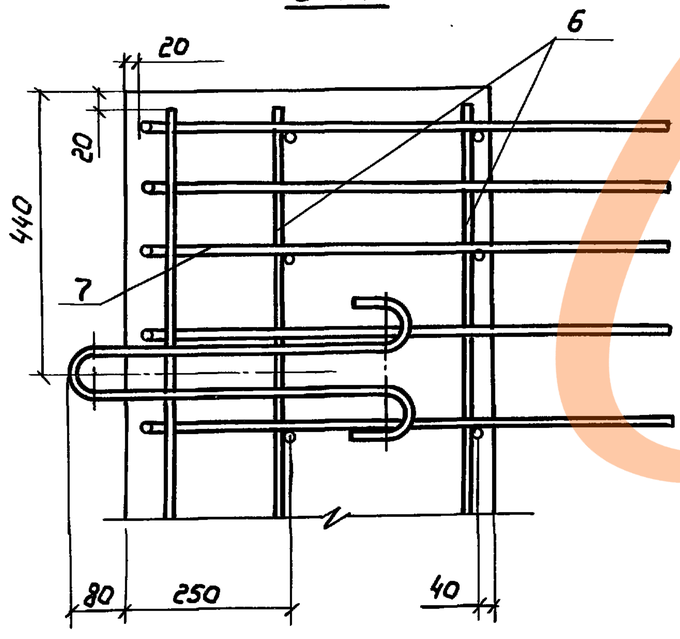

2-2

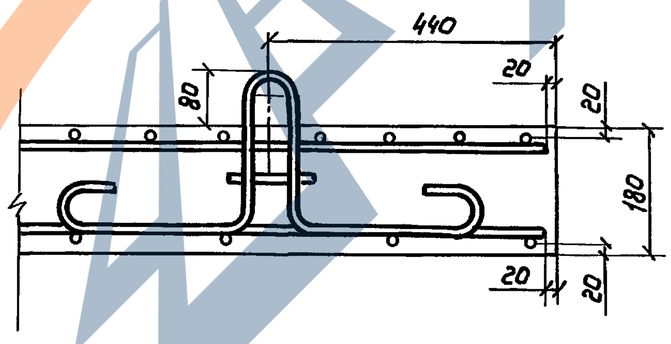

Узел А повернуто

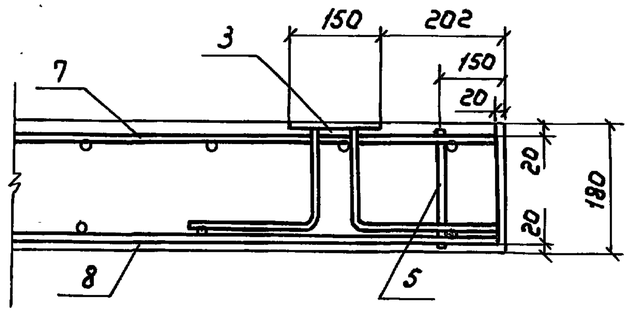

НГ25-1; НГ25-2; - изображено
НГ25а-1; НГ25а-2 - зеркальное отражение

Спецификацию см. лист 2

Разраб.	Донская		15.04	3.820.1-73 - 16.00
Рассчит.	Кротова			
Пров.	Смирнов			
Н.контр.	Брагина			Г-образная конструкция НГ25-1; НГ25а-1; НГ25-2; НГ25а-2 Сборочный чертеж

Стадия	Лист	Листов
Р	1	2

в/о „Союзводпроект"

Копир: Марулина

23871 81 Формат А3

Инв.№ подл. | Подпись и дата | Взам.инв.№

Марка конструкции	Поз.	Наименование	Кол.	Обозначение документа	Масса конструк кг
НГ25-1	1	Петля строповочная ПС-10	2	3.820.1-73-07.01	2475
	2	ПС-4	2	3.820.1-73-02.01	
	3	Изделие закладное МН-4	4	3.820.1-73-07.02	
	4	Сетка арматурная С-26	2	3.820.1-73-07.03	
	5	С-88	1	3.820.1-73-16.01	
	6	С-27	2	3.820.1-73-07.03	
	7	С-89	1	3.820.1-73-16.02	
	8	С-90	1	3.820.1-73-16.03	
НГ25°-1		Поз.1,2,3,4,5,6 по НГ25-1			2475
	7	Сетка арматурная С-91	1	3.820.1-73-16.02	
	8	С-92	1	3.820.1-73-16.03	
НГ25-2		Поз.1,2,3,4,5,6,8 по НГ25-1			2475
	7	Сетка арматурная С-93	1	3.820.1-73-16.02	
НГ25°-2		Поз.1,2,3,4,5,6,8 по НГ25°-1			2475
	7	Сетка арматурная С-94	1	3.820.1-73-16.02	

Взам. инв. № | Подпись и дата | Инв. № подл.

3.820.1-73-16.00 | Лист 2

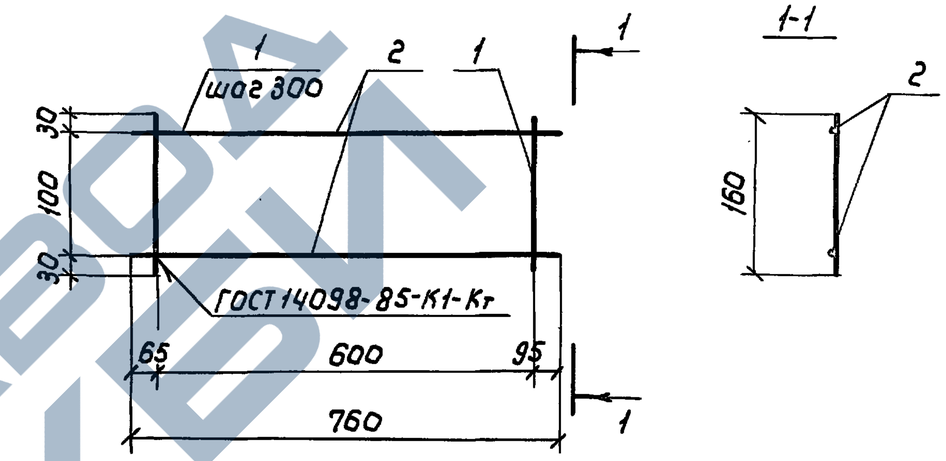

Поз.	Наименование	Кол.	Масса ед. кг.	Масса сетки кг
1	ф6 А-I ℓ = 160	3	0,04	0,46
2	ф6 А-I ℓ = 760	2	0,17	

Арматура класса А-I по ГОСТ 5781-82

Взам. инв. № | Подпись и дата | Инв. № подл.

Разраб.	Донская		15.04
Рассчит.	Кратова		
Пров.	Смирнов		
Н. контр.	Брагина		

3.820.1-73-16.01

Сетка арматурная С-88

Стадия	Лист	Листов
Р		1

в/о „Союзводпроект"

Копир: Марулина 23871 82 Формат А3

С-89; С-93
Развертка

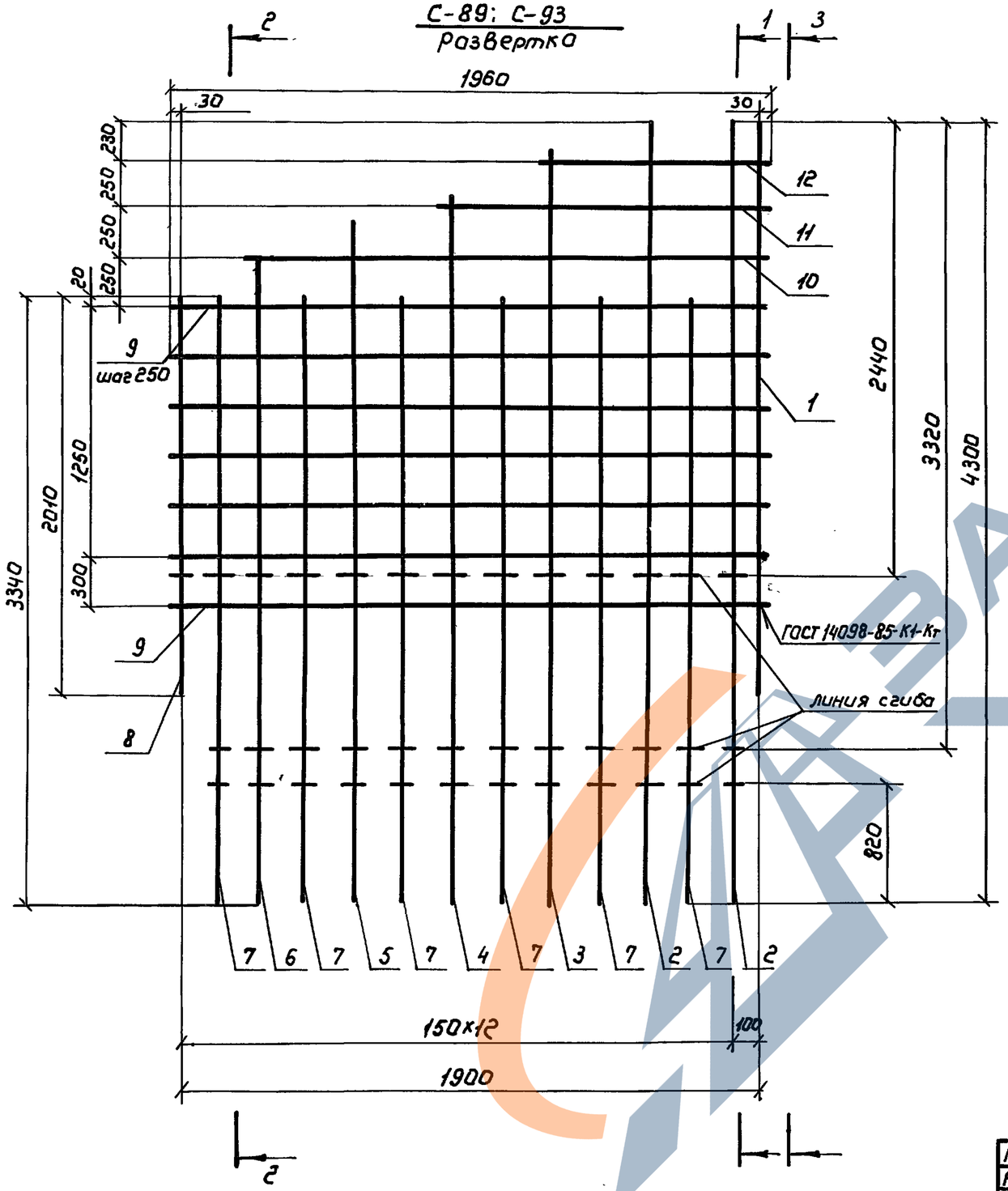

1-1
В согнутом виде

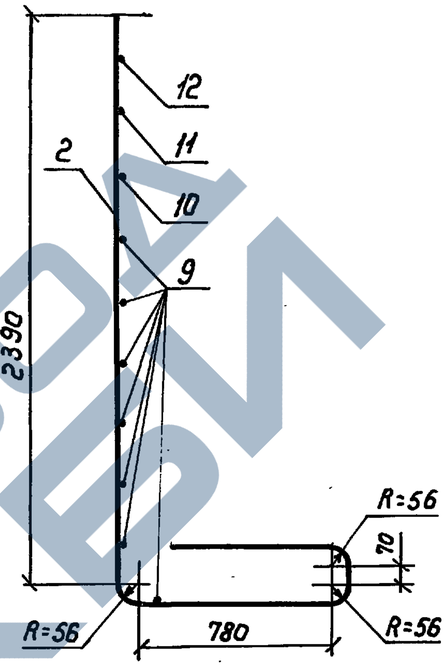

3-3
В согнутом виде

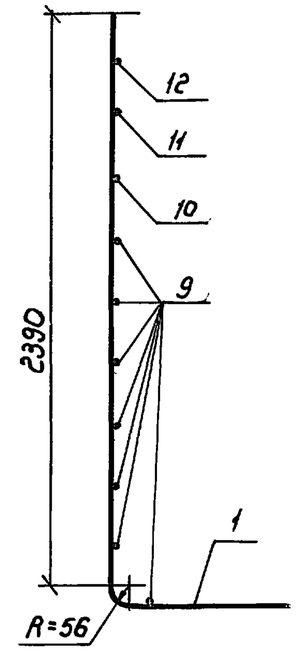

2-2
В согнутом виде

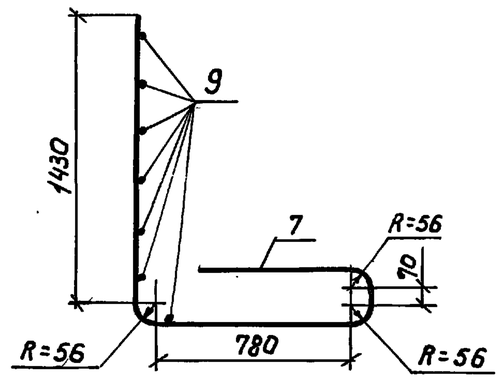

Спецификацию см. лист 2

С-89; С-93 изображено
С-91; С-94 зеркальное отражение.

Разраб.	Данская		15.04
Рассчит.	Кротова		
Пров.	Смирнов		
Н. контр.	Брагина		

3.820.1-73-16.02

Сетка арматурная С-89; С-91; С-93; С-94

Стадия	Лист	Листов
Р	1	2

в/о „Союзводпроект"

23871 83 Формат А3

Инв. № подл. | Подпись и дата | Взам. инв. №

https://zavodjbi.com/

Марка сетки	Поз.	Наименование	Кол.	Масса ед. кг	Масса сетки, кг
С-89	1	ф12 А-III ℓ = 2970	1	2,64	47,49
	2	ф12 А-III ℓ = 4300	2	3,82	
	3	ф12 А-III ℓ = 4175	1	3,71	
	4	ф12 А-III ℓ = 3960	1	3,52	
	5	ф12 А-III ℓ = 3740	1	3,32	
	6	ф12 А-III ℓ = 3540	1	3,14	
	7	ф12 А-III ℓ = 3340	6	2,97	
	8	ф12 А-III ℓ = 2010	1	1,78	
	9	ф6 А-I ℓ = 1960	7	0,44	
	10	ф6 А-I ℓ = 1620	1	0,36	
	11	ф6 А-I ℓ = 1270	1	0,28	
	12	ф6 А-I ℓ = 920	1	0,20	
С-91		Поз. с 1 по 12 по С-89			47,49
С-93	1	ф10 Ат-IV с ℓ = 2970	1	1,83	34,16
	2	ф10 Ат-IV с ℓ = 4300	2	2,65	
	3	ф10 Ат-IV с ℓ = 4175	1	2,58	
	4	ф10 Ат-IV с ℓ = 3960	1	2,44	
	5	ф10 Ат-IV с ℓ = 3740	1	2,31	
	6	ф10 Ат-IV с ℓ = 3540	1	2,18	
	7	ф10 Ат-IV с ℓ = 3340	6	2,06	
	8	ф10 Ат-IV с ℓ = 2010	1	1,24	
	9	ф6 А-I ℓ = 1960	7	0,44	
	10	ф6 А-I ℓ = 1620	1	0,36	
	11	ф6 А-I ℓ = 1270	1	0,28	
	12	ф6 А-I ℓ = 920	1	0,20	
С-94		Поз с 1 по 12 по С-93			34,16

Арматура класса А-I и А-III по ГОСТ 5781-82
Арматура класса Ат-IV с по ГОСТ 10884-81

3.820.1-73-16.02 Лист 2

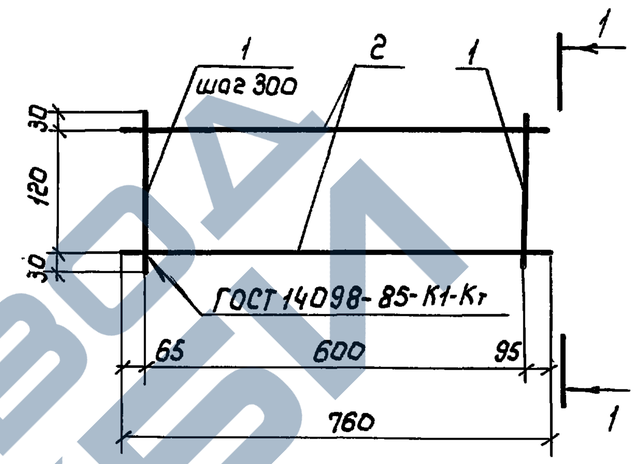

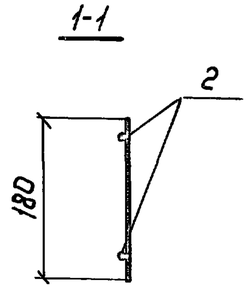

Поз.	Наименование	Кол	Масса ед. кг	Масса сетки, кг
1	ф6 А-I ℓ = 180	3	0,04	0,46
2	ф6 А-I ℓ = 760	2	0,17	

Арматура класса А-I по ГОСТ 5781-82

Разраб.	Донская		15.04
Рассчит.	Кротова		
Пров.	Смирнов		
Н.контр.	Бравина		

3.820.1-73-17.01

Сетка арматурная С-95

Стадия	Лист	Листов
Р		1

в/о „Союзводпроект"

Взам. инв. № | Подпись и дата | Инв. № подл.

Копир: Марулина 23871 84 Формат А4

ЗАВОД ЖБИ

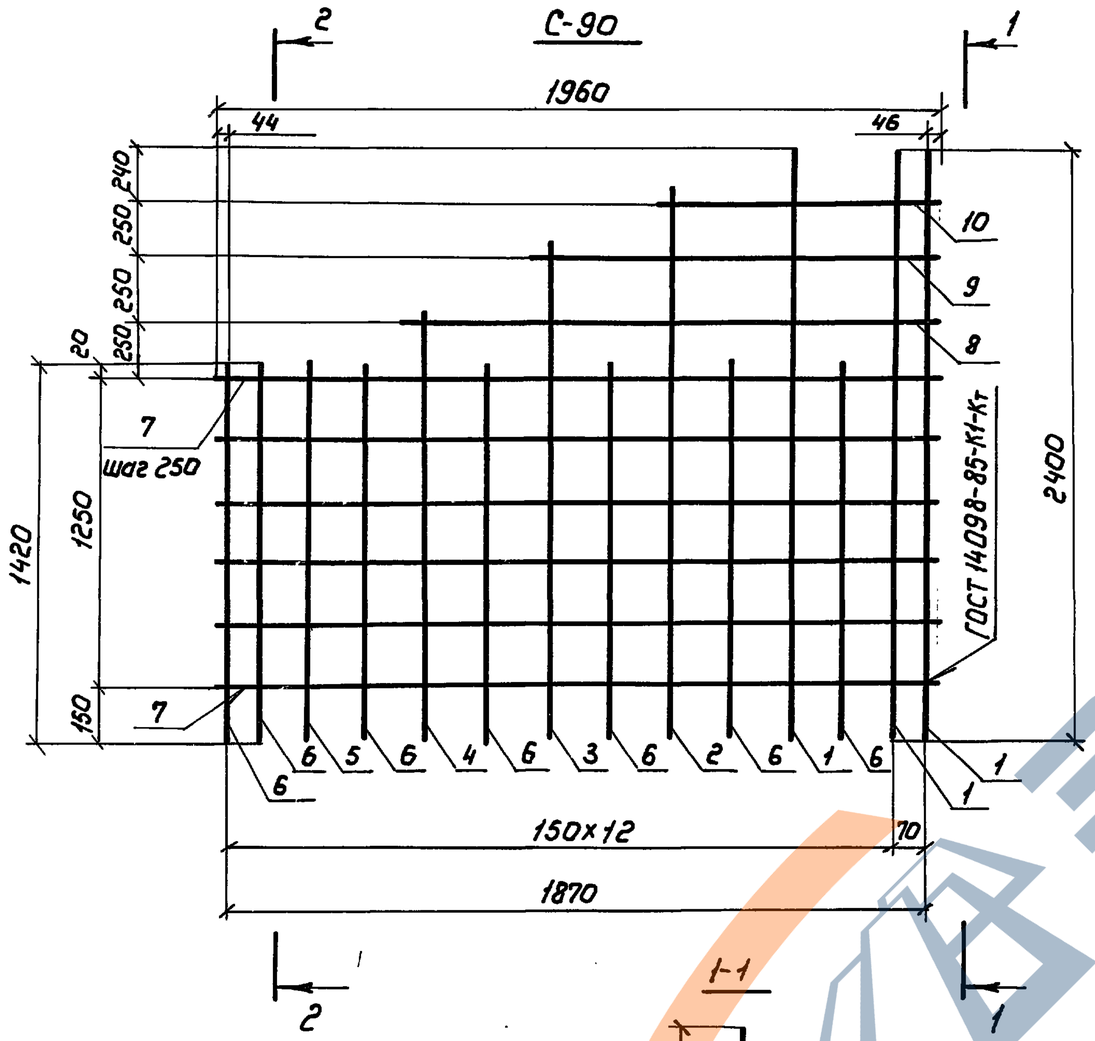

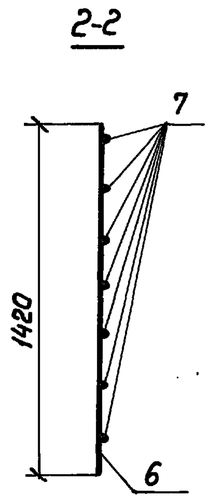

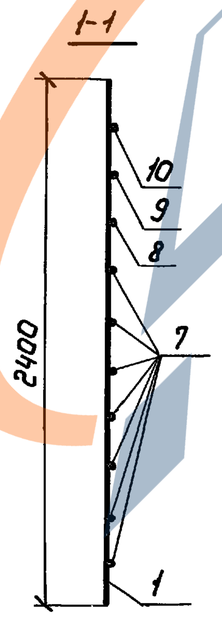

Марка сетки	Поз.	Наименование	Кол.	Масса ед. кг.	Масса сетки кг
С-90	1	ф 8 А-III ℓ = 2400	3	0,95	13,1
	2	ф 8 А-III ℓ = 2080	1	0,82	
	3	ф 8 А-III ℓ = 1860	1	0,74	
	4	ф 8 А-III ℓ = 1650	1	0,65	
	5	ф 8 А-III ℓ = 1540	1	0,61	
	6	ф 8 А-III ℓ = 1420	7	0,56	
	7	ф 6 А-I ℓ = 1960	6	0,44	
	8	ф 6 А-I ℓ = 1620	1	0,36	
	9	ф 6 А-I ℓ = 1270	1	0,28	
	10	ф 6 А-I ℓ = 920	1	0,20	
С-92		поз. 1,2,3,4,5,6,7,8,9,10	по	С-74	13,1

Арматура класса А-III и А-I по ГОСТ 5781-82

С-90 изображено

С-92 зеркальное отражение

Разраб.	Донская		15.04	3.820.1-73-16.03
Рассчит.	Кротова			
Пров.	Смирнов			
Н.контр	Брагина			Сетка арматурная С-90, С-92

Стадия	Лист	Листов
Р		1

в/о „Союзвадпроект"

Копир: Марулина

23871 85 Формат А3

Инв.№ подл. | Подпись и дата | Взам. инв. №

https://zavodjbi.com/

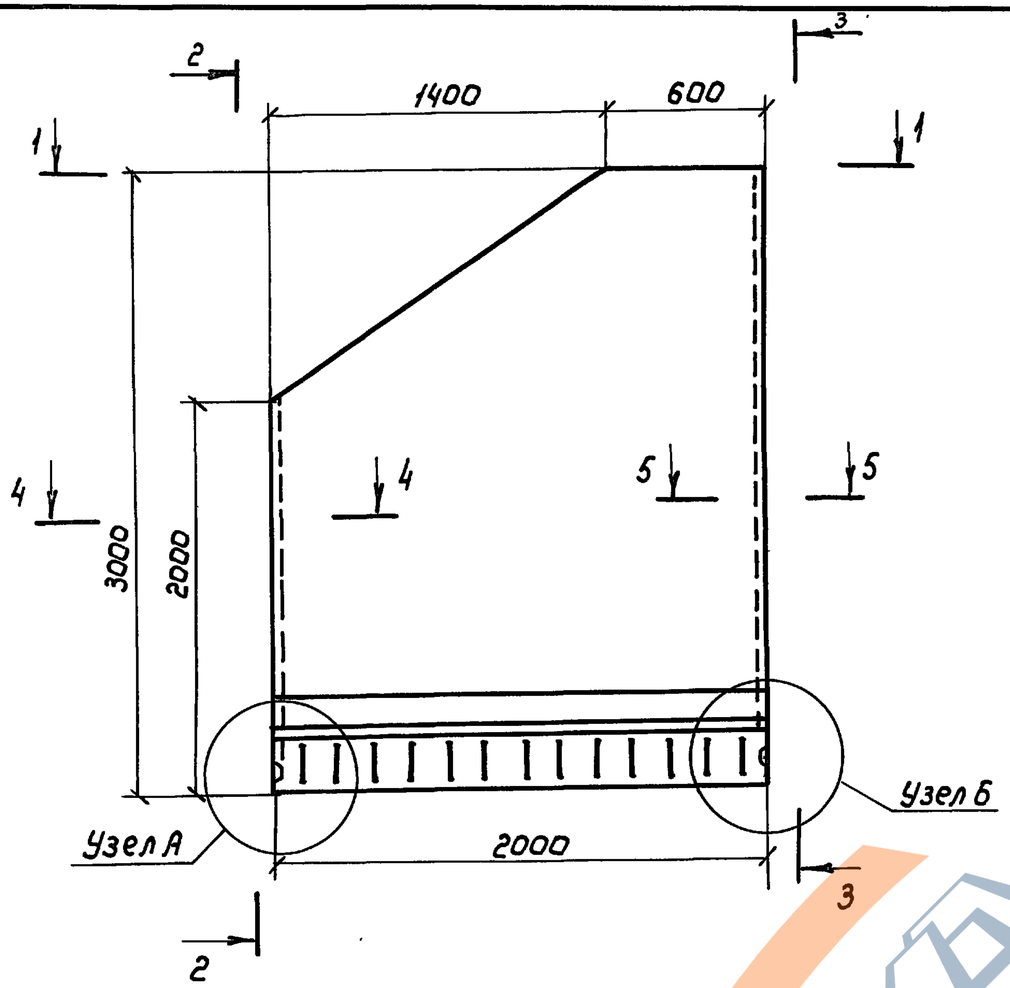

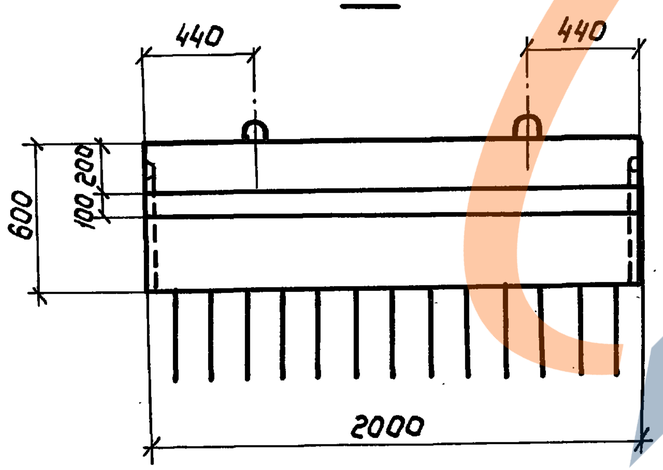

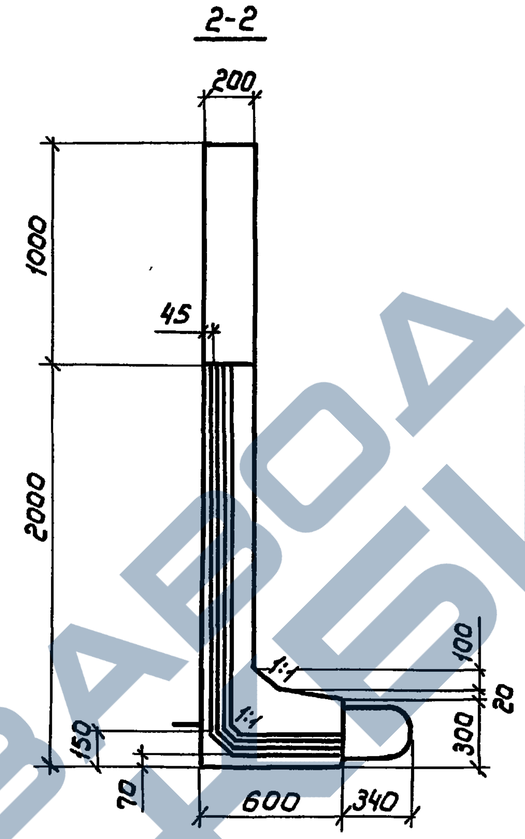

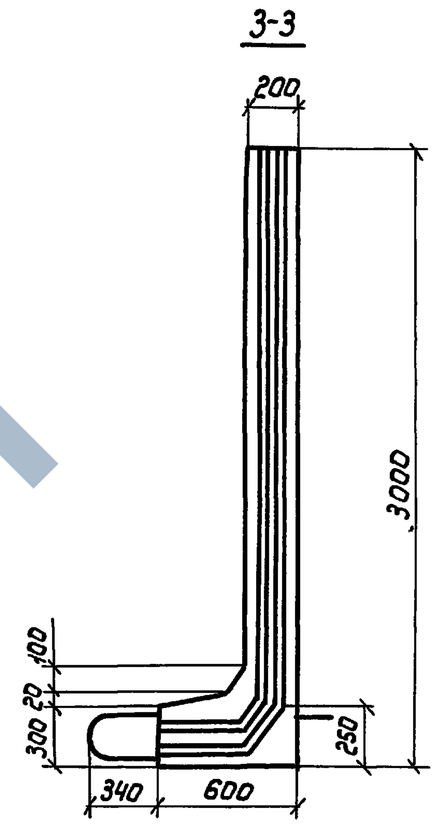

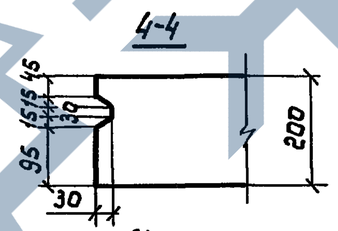

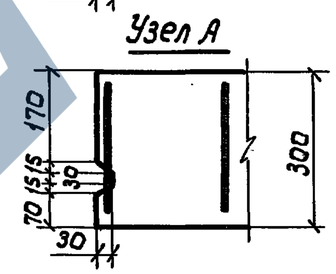

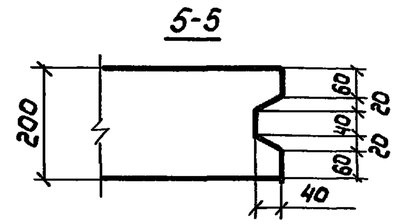

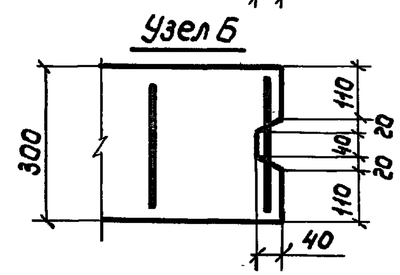

НГ 30 изображено
НГ 30а зеркальное отражение

Разраб.	Донская		15.04	3.820.1-73-17.00 ФЧ
Рассчит	Кратова			
Провер.	Смирнов			
Н.контр.	Бравина			Г-образная конструкция НГ 30-1; НГ 30а-1; НГ 30-2; НГ 30а-2 Опалубочный чертеж

Стадия	Лист	Листов
Р		1

в/о „Союзводпроект"

Копир: Марулина 23871 86 Формат А3

Инв.№ подл. | Подпись и дата | Взам.инв.№

Схема армирования по внутренней грани

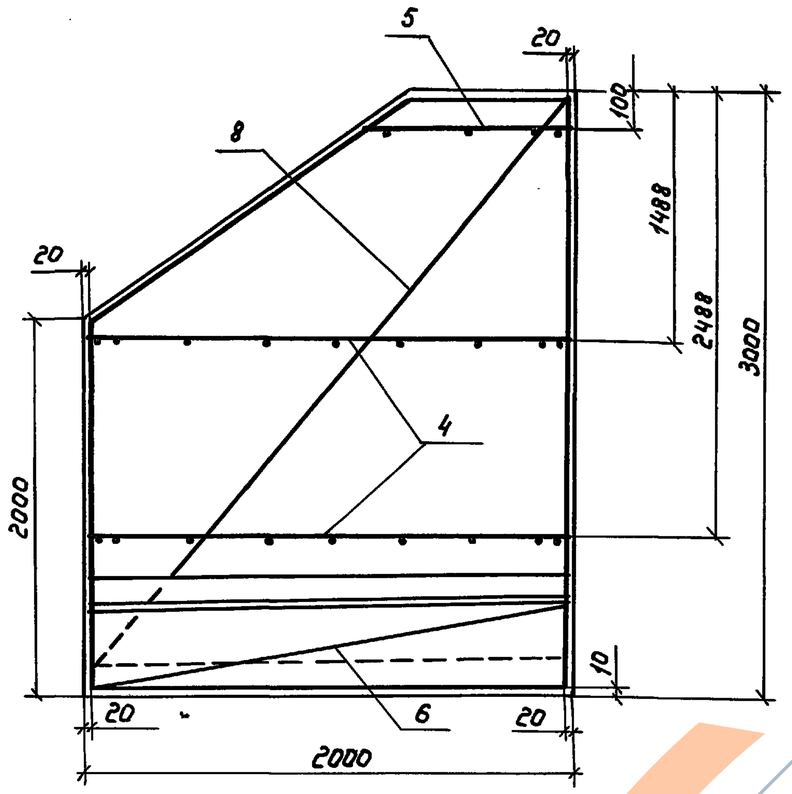

Схема армирования по внешней грани

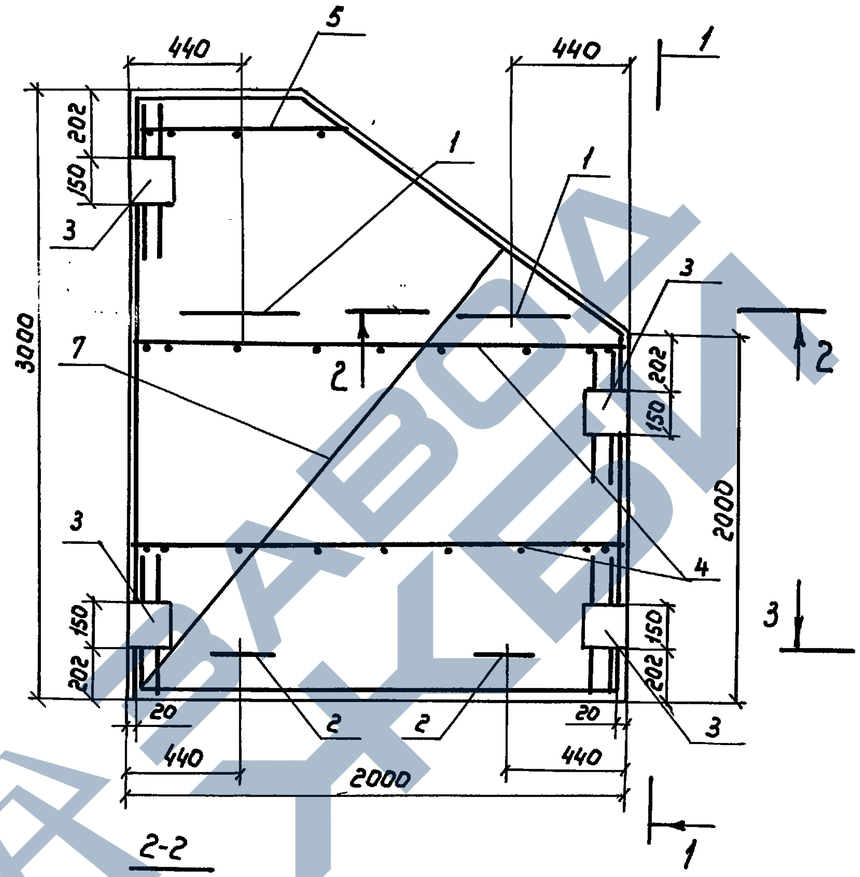

1-1

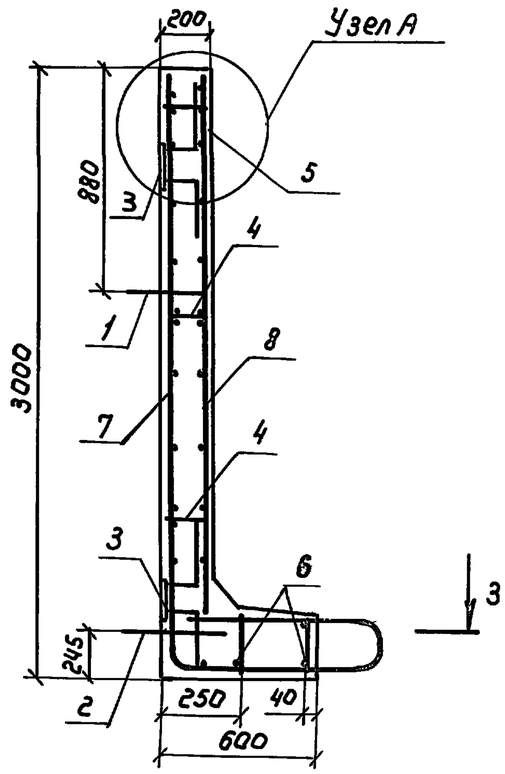

3-3

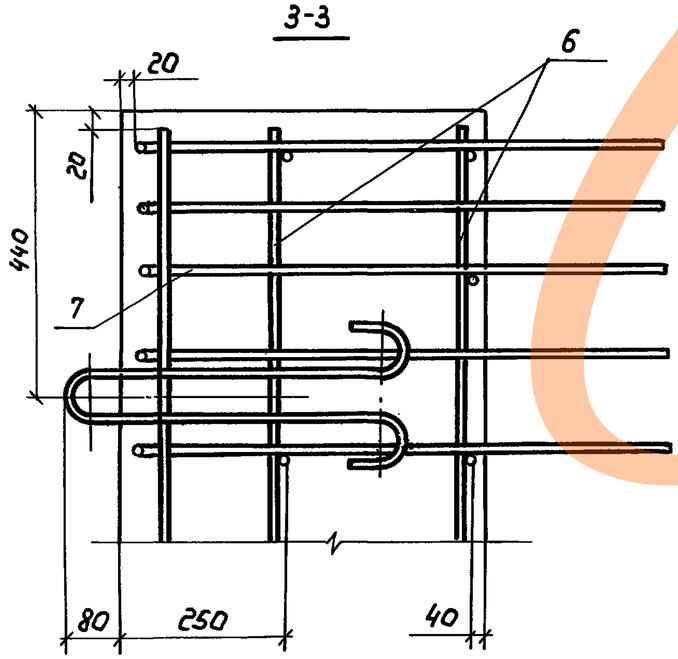

2-2

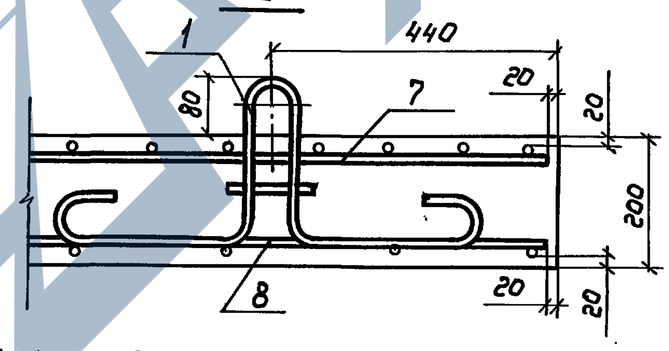

Узел А повернуто

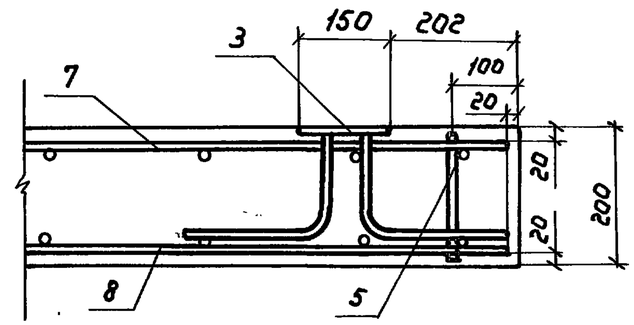

НГ30-1; НГ30-2 - изображено
НГ30°-1; НГ30ᵃ-2 - зеркальное отражение
спецификацию
см лист 2

Разраб.	Донская	Дон	15.04
Рассчит	Кротава	Кротав.	
Пров.	Смирнов	Смирнов	
Н.контр.	Брагина	Бра	

3.820.1-73-17.00

Г-образная конструкция
НГ30-1; НГ30ᵃ-1
НГ30-2; НГ30ᵃ-2
Сборочный чертеж

Стадия	Лист	Листов
Р	1	2

В/о „Союзводпроект"

Копир: Марулина

23891 87

Формат А3

Взам. инв. № | Подпись и дата | Инв. № подл.

ЗАВОД ЖБИ

Марка конструкции	Поз.	Наименование	Кол.	Обозначение документа	Масса сетки, кг
НГ30-1	1	Петля строповочная ПС-11	2	3.820.1-73-08.02	330.0
	2	ПС-4	2	3.820.1-73-02.01	
	3	Изделие закладное МН-5	4	3.820.1-73-08.03	
	4	Сетка арматурная С-34	2	3.820.1-73-08.04	
	5	С-95	1	3.820.1-73-17.01	
	6	С-35	2	3.820.1-73-08.04	
	7	С-96	1	3.820.1-73-17.02	
	8	С-97	1	3.820.1-73-17.03	
НГ30а-1		Поз.1,2,3,4,5,6 по НГ30-1			330.0
	7	Сетка арматурная С-98	1	3.820.1-73-17.02	
	8	С-99	1	3.820.1-73-17.03	
НГ30-2		Поз.1,2,3,4,5,6,8 по НГ30-1			330.0
	7	Сетка арматурная С-100	1	3.820.1-73-17.02	
НГ30а-2		Поз.1,2,3,4,5,6,8 по НГ-30-1а			330.0
	7	Сетка арматурная С-101	1	3.820.1-73-17.02	

Инв. № подл. | Подпись и дата | Взам. инв. №

Марка сетки	Поз.	Наименование	Кол.	Масса ед. кг.	Масса сетки, кг
С-96	1	ф 14 А-III ℓ= 3470	1	4,19	73,00
	2	ф 14 А-III ℓ= 4960	2	6,00	
	3	ф 14 А-III ℓ= 4835	1	5,84	
	4	ф 14 А-III ℓ= 4620	1	5,58	
	5	ф 14 А-III ℓ= 4400	1	5,32	
	6	ф 14 А-III ℓ= 4190	1	5,06	
	7	ф 14 А-III ℓ= 3750	6	4,53	
	8	ф 14 А-III ℓ= 2510	1	3,03	
	9	ф 6 А-I ℓ= 1960	9	0,44	
	10	ф 6 А-I ℓ= 1620	1	0,36	
	11	ф 6 А-I ℓ= 1270	1	0,28	
	12	ф 6 А-I ℓ= 920	1	0,20	
С-98		Поз. с1 по 12 по С-78			73,00
С-100	1	ф 12 Ат-IVс ℓ= 3470	1	3,08	54,91
	2	ф 12 Ат-IVс ℓ= 4960	2	4,40	
	3	ф 12 Ат-IVс ℓ= 4835	1	4,29	
	4	ф 12 Ат-IVс ℓ= 4620	1	4,10	
	5	ф 12 Ат-IVс ℓ= 4400	1	3,91	
	6	ф 12 Ат-IVс ℓ= 4190	1	3,72	
	7	ф 12 Ат-IVс ℓ= 3750	6	3,33	
	8	ф 12 Ат-IVс ℓ= 2510	1	2,23	
	9	ф 6 А1-I ℓ= 1960	9	0,44	
	10	ф 6 А-I ℓ= 1620	1	0,36	
	11	ф 6 А-I ℓ= 1270	1	0,28	
	12	ф 6 А-I ℓ= 920	1	0,20	
С-101		Поз с1 по 12 по С-82			54,91

Арматура класса А-I и А-III по ГОСТ 5781-82
Арматура класса Ат-IVс по ГОСТ 10884-82

Инв. № подл. | Подпись и дата | Взам. инв. №

23871 88 Формат А4

С-96; С-100
Развертка

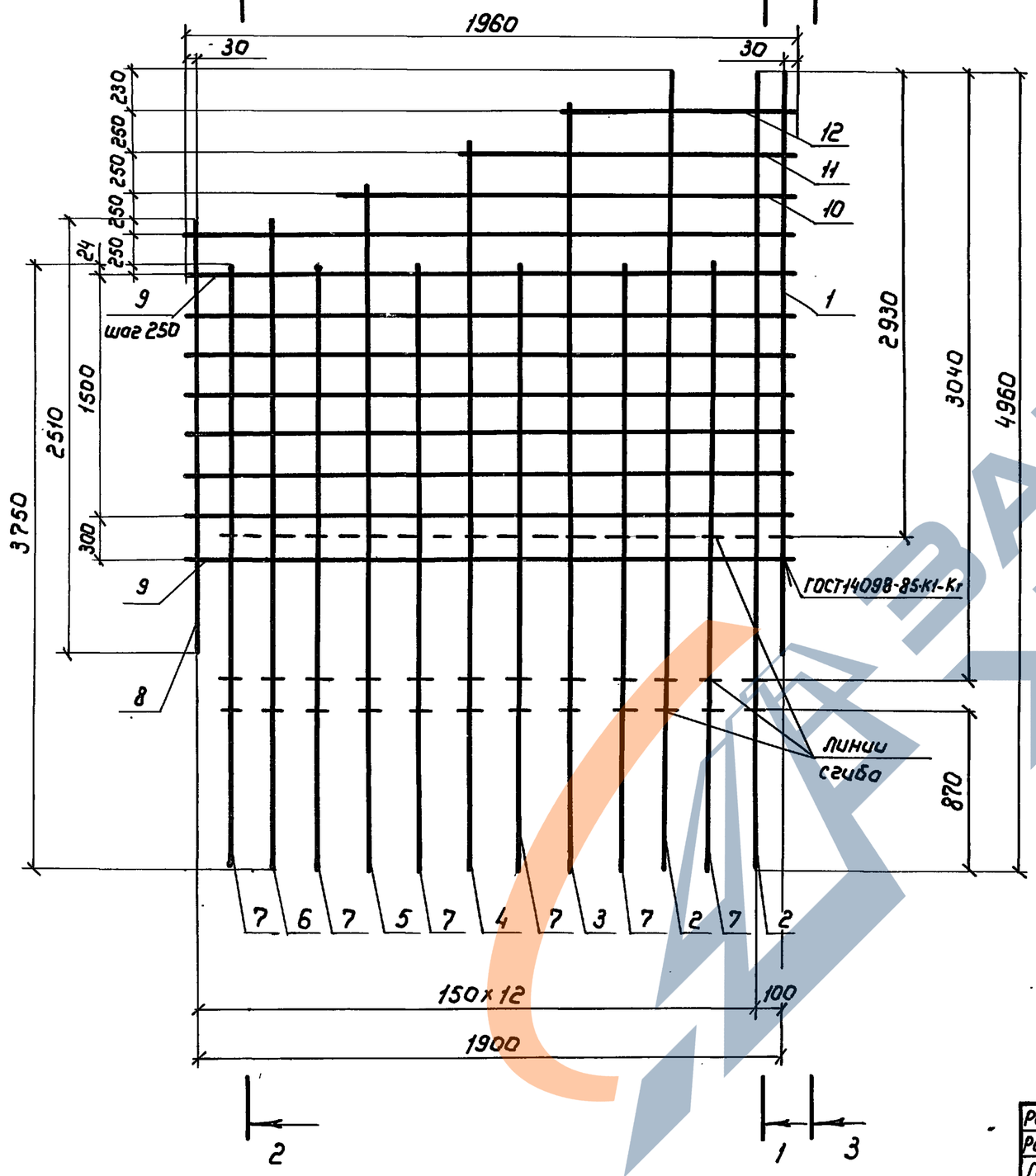

1-1
в согнутом виде

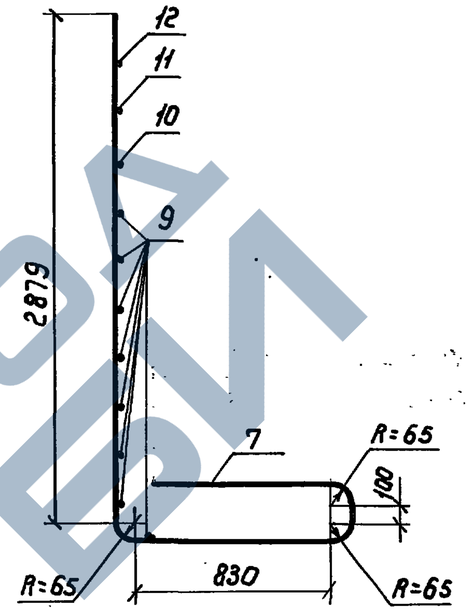

3-3
в согнутом виде

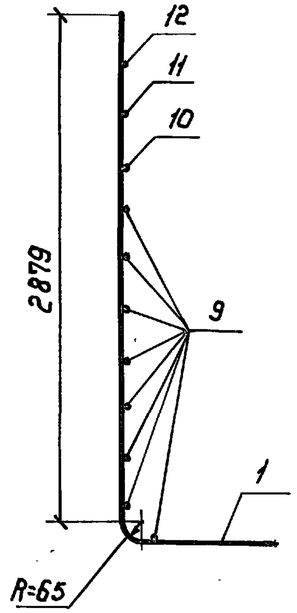

2-2
в согнутом виде

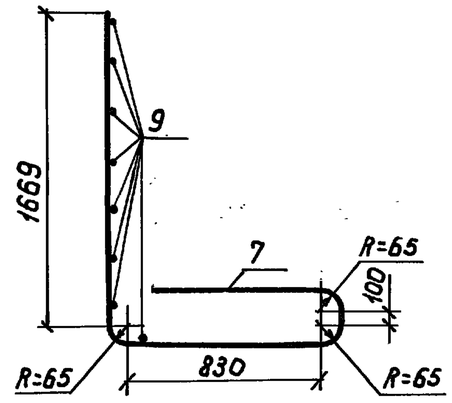

Спецификацию см. лист 2

С-96; С-100 изображено

С-98; С-101 зеркальное отражение

Разраб.	Донская	Дон	10.04	3.820.1-73-17.02
Рассчит.	Кротова	Крот		
Пров.	Смирнов	Смирнов		
Н.контр.	Брагина	Бр		Сетка арматурная С-96; С-98; С-100 С-101

Стадия	Лист	Листов
Р	1	2

в/о „Союзводпроект"

Взам. инв. № | Подпись и дата | Инв. № подл.

23871 89

Формат А3

ЗАВОД ЖБИ

С-97

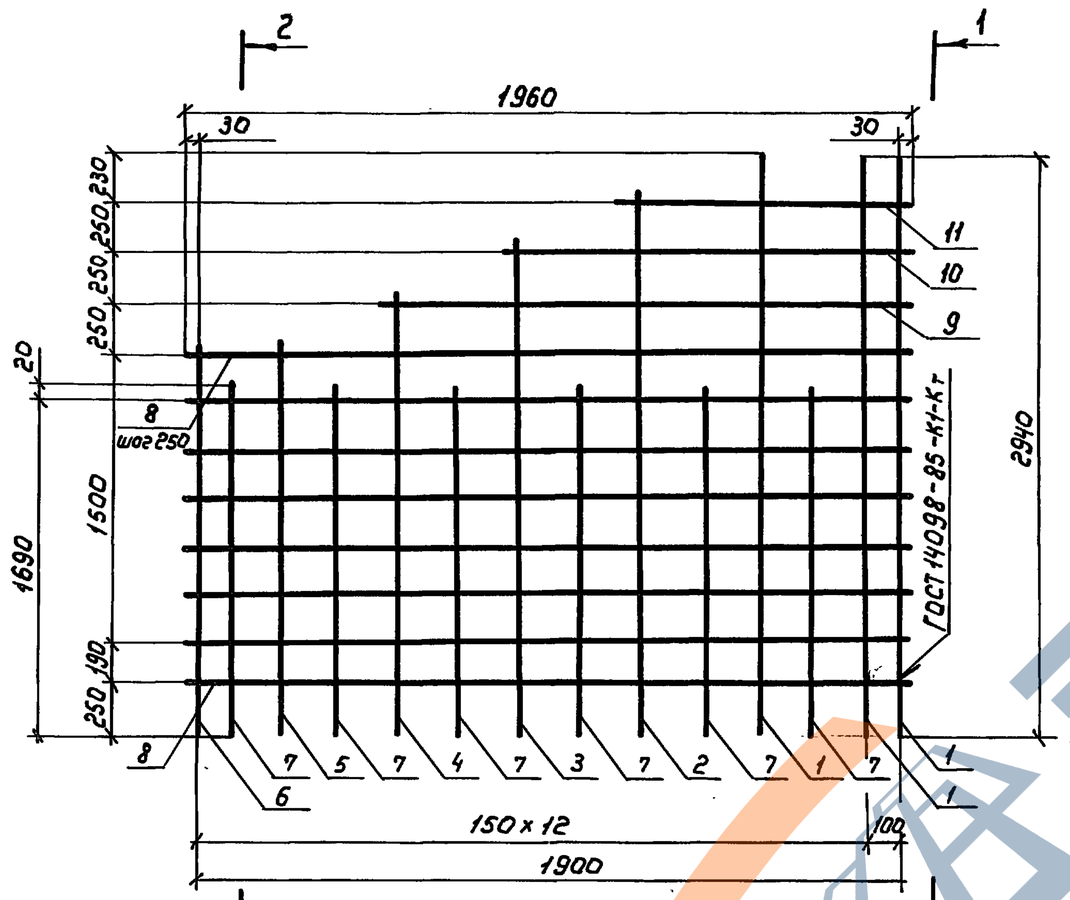

2-2

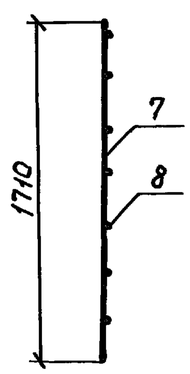

1-1

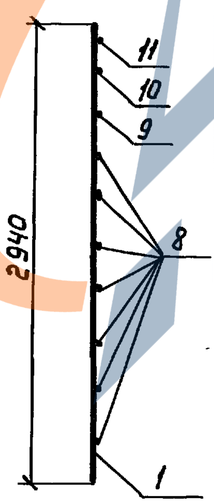

Марка сетки	Поз.	Наименование	Кол.	Масса ед. кг	Масса сетки, кг
С-97	1	Ф 10 А-III ℓ= 2940	3	1,81	23,5
	2	Ф 10 А-III ℓ= 2815	1	1,74	
	3	Ф 10 А-III ℓ= 2600	1	1,6	
	4	Ф 10 А-III ℓ= 2380	1	1,47	
	5	Ф 10 А-III ℓ= 2170	1	1,34	
	6	Ф 10 А-III ℓ= 1960	1	1,21	
	7	Ф 10 А-III ℓ= 1710	6	1,06	
	8	Ф 6 А-I ℓ= 1960	8	0,44	
	9	Ф 6 А-I ℓ= 1620	1	0,36	
	10	Ф 6 А-I ℓ= 1270	1	0,28	
	11	Ф 6 А-I ℓ= 920	1	0,20	
С-99		Поз. с 1 по 11 по С-79			23,5

Арматура класса А-I и А-III по ГОСТ 5781-82

С-97 - изображено

С-99 - зеркальное отражение

Разраб.	Донская	Донск	10.04
Рассчит.	Кратова	Кратов	
Пров.	Смирнов	Смирнов	
Н. контр.	Брагина	Брагина	

3.820.1-73-17.03

Сетка арматурная С-97 ; С-99

Стадия	Лист	Листов
Р		1

в/о „Союзводпроект"

Копировал: Марулина

23871 90

Формат А3

Взам. инв. № | Подпись и дата | Инв. № подл.

ЗАВОД ЖБИ

Марка изделия	Изделия арматурные																								Всего	Изделия закладные									Общий расход
	Арматура класса																									Арматура класса				Прокат марки					
	А-I									А-III										Ат-IVС						А-III				ВСт3 пс 6					
	ГОСТ 5781-82									ГОСТ 5781-82										ГОСТ 10884-81						ГОСТ 5781-82				ГОСТ 103-76					
	ф6	ф8	ф10	ф12	ф14	ф16	ф18	ф20	Итого	ф6	ф8	ф10	ф12	ф14	ф16	ф18	ф20	Итого	ф10	ф12	ф14	ф16	ф18	Итого		ф8	ф10	ф16	Итого	6х150	8х150	12х180	Итого		
Г10.30-1			2,5	2,0					4,5	13,3								13,3							17,8	0,8			0,8	3,4			3,4	4,2	22,0
Г10.30-2			2,5	2,0					4,5	6,5	12,0							18,5							23,0	0,8			0,8	3,4			3,4	4,2	27,2
Г10.60-1				4,1	3,1				7,2	13,6	24,4							38,0							45,2	0,8			0,8	3,4			3,4	4,2	49,4
Г10.60-2				4,1	3,1				7,2		48,6							48,6							55,8	0,8			0,8	3,4			3,4	4,2	60,0
Г12.30-1			2,5	2,0					4,5	15,1								15,1							19,6	0,8			0,8	3,4			3,4	4,2	23,8
Г12.30-2			2,5	2,0					4,5	7,3	14,0							21,3							25,8	0,8			0,8	3,4			3,4	4,2	30,0
Г12.60-1				4,1		4,4			8,5	15,6	26,9							42,5							51,0	0,8			0,8	3,4			3,4	4,2	55,2
Г12.60-2				4,1		4,4			8,5		54,9							54,9							63,4	0,8			0,8	3,4			3,4	4,2	67,6
Г15.30-1	14,3			4,1	3,1				21,5	3,6	18,6							22,2							43,7		2,8		2,8	4,0			4,0	6,8	50,5
Г15.30-2	14,3			4,1	3,1				21,5	3,6		29,2						32,8							54,3		2,8		2,8	4,0			4,0	6,8	61,1
Г15.30-3	14,3			4,1	3,1				21,5		9,4		42,0					51,4							72,9		2,8		2,8	4,0			4,0	6,8	79,7
Г20.30-1	19,7				6,5	4,4			30,6	7,4		37,4						44,8							75,4		2,9		2,9	4,0			4,0	6,9	82,3
Г20.30-2-1	19,7				6,5	4,4			30,6		15,6		53,8					69,4							100,0		2,9		2,9	4,0			4,0	6,9	106,9
Г20.30-2-2	19,7				6,5	4,4			30,6		15,6							15,6	37,4					37,4	83,6		2,9		2,9	4,0			4,0	6,9	90,5
Г25.20-1-1	15,2				6,5	4,4			26,1		11,3		46,0					57,3							83,4		2,9		2,9	4,0			4,0	6,9	90,3
Г25.20-1-2	15,2				6,5	4,4			26,1		11,3							11,3	32,0					32,0	69,4		2,9		2,9	4,0			4,0	6,9	76,3
Г25.20-2-1	15,2				6,5	4,4			26,1			21,3		62,6				83,9							110,0		2,9		2,9	4,0			4,0	6,9	116,9
Г25.20-2-2	15,2				6,5	4,4			26,1			21,3						21,3		46,0				46,0	93,4		2,9		2,9	4,0			4,0	6,9	100,3
Г30.20-1-1	17,1				6,5		6,2		29,8			21,2		71,6				92,8							122,6		2,9		2,9	4,0			4,0	6,9	129,5
Г30.20-1-2	17,1				6,5		6,2		29,8			21,2						21,2		52,6				52,6	103,6		2,9		2,9	4,0			4,0	6,9	110,5
Г30.20-2-1	17,1				6,5		6,2		29,8				36,9		93,5			130,4							160,4		2,9		2,9	4,0			4,0	6,9	167,3
Г30.20-2-2	17,1				6,5		6,2		29,8				36,9					36,9			71,6			71,6	138,3		2,9		2,9	4,0			4,0	6,9	145,2

Разраб.	Донская	Дон	10.04
Рассчит.	Кротова	Крот	
Пров.	Смирнов	Смирнов	
Н.контр.	Брагина	Бр	

3.820.1-73-00.00.РС

Ведомость расхода стали (кг)

Стадия	Лист	Листов
Р	1	2

в/о „Союзвадпроект"

Взам.инв.№ | Подпись и дата | Инв.№ подл.

Копировал: Марулина 23871 91 Формат А4

Марка конструкции	Изделия арматурные																									Изделия закладные								Общий расход
	Арматура класса																								Всего	Арматура класса			Прокат марки				Всего	
	А-I									А-III										Ат-IV с						А-III			В Ст 3 пс6					
	ГОСТ 5781-82									ГОСТ 5781-82										ГОСТ 10884-81						ГОСТ 5781-82			ГОСТ 103-76					
	ф6	ф8	ф10	ф12	ф14	ф16	ф18	ф20	Итого	ф6	ф8	ф10	ф12	ф14	ф16	ф18	ф20	Итого	ф10	ф12	ф14	ф16	ф16	Итого		ф10	ф16	Итого	6х150	8х150	13х180	Итого		
Г15.30-1*	15,0			4,1	3,1				22,2	3,6	18,2							21,8							44,0	2,8		2,8	4,0			4,0	6,8	50,8
Г15.30-2*	15,0			4,1	3,1				22.2	3,6		27,9						31,5							53,7	2,8		2,8	4,0			4,0	6,8	60,5
Г15.30-3*	15,0			4,1	3,1				22.2		9,4		40,0					49,4							71,6	2,8		2.8	4,0			4,0	6,8	78,4
Г20.30-1*	20,4				6,5	4,4			31.3	7.4		35,9						43,3							74,6	2,9		2,9	4,0			4,0	6,9	81,5
Г20.30-2*	20,4				6,5	4,4			31.3		15,6		51,6					67,2							98,5	2,9		2.9	4,0			4,0	6,9	105,4
Г.25.20-1*	15,6				6,5	4,4			26.5		11,3		41,9					53,2							79,7	2,9		2,9	4,0			4,0	6,9	86,6
Г 25.20-2*	15,6				6,5	4,4			26.5			21,3		57,0				78,3							104,8	2,9		2,9	4,0			4,0	6,9	111,7
Г 30.20-1*	17,5				6,5		6,2		30,2			21,2		65,2				86,4							116,6	2,9		2,9	4,0			4,0	6,9	123,5
Г 30.20-2*	17,5				6,5		6,2		30,2				36,9		85,1			122.0							152,2	2,9		2,9	4,0			4,0	6,9	159,1
Г 20.20-1	12,6	8,5		4,2		4,4			29,7				24,4		74,9			99,3							129,0	2,9	9,1	12,0		5,2	12,6	17,8	29,8	158,8
Г 20.20-2	12,6	8,5		4,2		4,4			29,7										17,0		57,3			74,3	104,0	2,9	9,1	12,0		5,2	12,6	17,8	29,8	133,8
Г25.20-3-1	13,5	10,0			6,5		6,2		36,2					41,6		108,9		150,5							186,7	2,9	9,1	12,0		5.2	12.6	17,8	29,8	216,5
Г25.20-3-2	13,5	10,0			6,5		6,2		36,2											30,6		86,0		116,6	152,8	2,9	9,1	12,0		5.2	12.6	17,8	29,8	182,6
Г30.20-3-1	14,4	11,6			6,5			8,7	41,2						65,4		153,0	218,4							259,6	2,9	9,1	12,0		5,2	12.6	17,8	29,8	289,4
Г30.20-3-2	14,4	11,6			6,5			8,7	41,2												50,1		123,4	173,5	214,7	2,9	9,1	12,0		5,2	12.6	17,8	29,8	244,5
НГ15	4,4		2,0						6,4	7,1								7,1							13,5	1,4		1,4	2,0			2,0	3,4	16,9
НГ15а	4,4		2,0						6,4	7,1								7,1							13,5	1,4		1,4	2,0			2,0	3,4	16,9
НГ20	7,9			3,2					11,1			35,8						35,8							46,9	1,5		1.5	2,0			2,0	3,5	50,4
НГ20а	7,9			3,2					11,1			35,8						35,8							46,9	1,5		1,5	2,0			2,0	3,5	50,4
НГ25-1	12,6				6,5				19,1		9,6		43,6					53,2							72,3	2,9		2,9	4,0			4,0	6,9	79,2
НГ25а-1	12,6				6,5				19,1		9,6		43,6					53,2							72,3	2,9		2.9	4,0			4,0	6,9	79.2
НГ25-2	12,6				6,5				19,1		9,6							9,6	30,3					30,3	59,0	2,9		2.9	4,0			4,0	6,9	65.9
НГ25а-2	12,6				6,5				19,1		9,6							9,6	30,3					30,3	59,0	2,9		2.9	4,0			4,0	6,9	65,9
НГ30-1	14,6				6,5				21,1			19,2		68,2				87,4							108,5	2,9		2,9	4,0			4,0	6,9	115,4
НГ30а-1	14,6				6,5				21,1			19,2		68,2				87,4							108,5	2,9		2,9	4,0			4,0	6,9	115,4
НГ30-2	14,6				6,5				21,1			19,2						19,2		50,1				50,1	90,4	2,9		2,9	4,0			4,0	6,9	97,3
НГ30а-2	14,6				6,5				21,1			19,2						19,2		50,1				50,1	90,4	2,9		2,9	4,0			4,0	6,9	97,3

Взам.инв.№ | Подпись и дата | Инв.№ подл.