https://zavodjbi.com/

ТИПОВЫЕ КОНСТРУКЦИИ,ИЗДЕЛИЯ И УЗЛЫ ЗДАНИЙ И СООРУЖЕНИЙ

СЕРИЯ 1.090.1-1

СБОРНЫЕ ЖЕЛЕЗОБЕТОННЫЕ КОНСТРУКЦИИ МЕЖВИДОВОГО ПРИМЕНЕНИЯ ДЛЯ КРУПНОПАНЕЛЬНЫХ ОБЩЕСТВЕННЫХ ЗДАНИЙ И ВСПОМОГАТЕЛЬНЫХ ЗДАНИЙ ПРОМЫШЛЕННЫХ ПРЕДПРИЯТИЙ С ВЫСОТОЙ ЭТАЖА 3,0 И 3,3 М

ВЫПУСК 0-5

В 2-Х ЧАСТЯХ

УКАЗАНИЯ ПО ПРИМЕНЕНИЮ СБОРНЫХ ЭЛЕМЕНТОВ И ДЕТАЛЕЙ ФАСАДОВ

ЧАСТЬ 1

СТР. 2 ÷ 98

22832 - 01

ЦЕНА 7-60

https://zavodjbi.com/

https://zavodjbi.com/

ЦЕНТРАЛЬНЫЙ ИНСТИТУТ ТИПОВОГО ПРОЕКТИРОВАНИЯ
ГОССТРОЯ СССР

Москва. А-445. Смольная ул. 22

Сдано в печать VI 1989 года

Заказ № 5887 Тираж 400 экз.

https://zavodjbi.com/

https://zavodjbi.com/

ТИПОВЫЕ КОНСТРУКЦИИ,ИЗДЕЛИЯ И УЗЛЫ ЗДАНИЙ И СООРУЖЕНИЙ

СЕРИЯ 1.090.1-1

СБОРНЫЕ ЖЕЛЕЗОБЕТОННЫЕ КОНСТРУКЦИИ МЕЖВИДОВОГО ПРИМЕНЕНИЯ ДЛЯ КРУПНОПАНЕЛЬНЫХ ОБЩЕСТВЕННЫХ ЗДАНИЙ И ВСПОМОГАТЕЛЬНЫХ ЗДАНИЙ ПРОМЫШЛЕННЫХ ПРЕДПРИЯТИЙ С ВЫСОТОЙ ЭТАЖА 3,0 И 3,3 М

ВЫПУСК 0-5

В 2-Х ЧАСТЯХ

УКАЗАНИЯ ПО ПРИМЕНЕНИЮ СБОРНЫХ ЭЛЕМЕНТОВ И ДЕТАЛЕЙ ФАСАДОВ

ЧАСТЬ 1

СТР. 2...98

РАЗРАБОТАНЫ ЦНИИЭП ТОРГОВО-БЫТОВЫХ ЗДАНИЙ И ТУРИСТСКИХ КОМПЛЕКСОВ

ДИРЕКТОР ИНСТИТУТА В.ЛЕПСКИЙ
РУК.МАСТ. О.ГУБАРЕВИЧ
ГЛ.ИНЖ.МАСТ. Э.СТАНУЛЕВИЧ
ГЛ.ИНЖ.ПРОЕКТА В.БУДКИН

УТВЕРЖДЕНЫ И ВВЕДЕНЫ В ДЕЙСТВИЕ
С 01.01.88 ГОССТРОЯ СССР
ПРИКАЗ ОТ 25.12.87 N 446

©ЦИТП Госстроя СССР, 1988

https://zavodjbi.com/

Обозначение	Наименование	Стр.	Примечание
I.090.I-I.0-5 00 ПЗ	Пояснительная записка	3	
0I ПЗ	Главные входы в одноэтажные		
	торговые здания	6	
02 ПЗ	Витрины	3I	
03 ПЗ	Основные входы в детские		
	ясли-сады	42	
04 ПЗ	Основные входы в школу	62	
05 ПЗ	Второстепенные входы в		
	здания	84	
06 ПЗ	Игровые навесы	99	
07 ПЗ	Комбинированный навес для		
	торгово-рекреационных зон		
	с элементами благоустрой-		
	ства и рекламы	I29	
08 ПЗ	Входы на территорию детских		
	яслей-садов и школ	I38	
09 ПЗ	Загрузочные площадки	I4I	
I0 ПЗ	Унифицированные компоновочные		
	решения элементов фасадов(примеры)	I58	
II ПЗ	Пример установки дополни-		
	тельных закладных изделий		
	в плите перекрытия	I6I	

РУК МАСТ	ГУБАРЕВИЧ		
Н. КОНТР.	СИНЯВСКАЯ		
ГА ИНЖ. М.	СТАНЧУЛЕВИЧ		
ГАП	ТЕРЕХОВ		
ГИП	БУДКИН		
СТ. АРХ.	ЕРМИЛИНА		

1 090.1-1. 0-5 00

СОДЕРЖАНИЕ

СТАДИЯ	ЛИСТ	ЛИСТОВ
Р		1

ЦНИИЭП ГОРТОВО-БЫТОВЫХ ЗДАНИЙ И ТУРИСТСКИХ КОМПЛЕКСОВ

https://zavodjbi.com/

1. Область применения

В настоящем выпуске разработаны варианты решений фрагментов зданий и малогабаритных сооружений, выполняемых из сборных железобетонных изделий серии I.090.I-I

Предложенные архитектурные разработки являются подсобным материалом при проектировании основных и второстепенных входов, витрин и загрузочных площадок торгово-бытовых зданий, детских дошкольных учреждений и школ, а также при создании различных игровых и теневых навесов торгово-рекреационных зон и крытых площадок.

2. Классификация.

Варианты проектных решений фрагментов зданий и малогабаритных сооружений выполнены по следующим разделам:

2.1. Главные входы в одноэтажные торговые здания :

а) угловые входы с двухсторонней ориентацией;

б) угловые входы с односторонней ориентацией;

в) фронтальные входы с вынесенным тамбуром;

г) фронтальные входы с заглубленным тамбуром.

2.2. Витрины:

а) приставные витрины - протяженные;

б) -"- - единичные;

в) встроенно-пристроенные -протяженные;

г) -"- - единичные .

2.3. Основные входы в детские ясли-сады;

а) примыкание входа к продольной стене;

б) примыкание входа к внутреннему углу;

в) -"- к наружному углу;

г) вход в курдонере .

2.4. Основные входы в школы:

а) с внутренним тамбуром;

б) с заглубленным тамбуром.

2.5. Второстепенные входы в здания школ, детских яслей-садов и в здания торгово-бытового назначения :

а) с отметкой - 0,02 ;

б) с отметкой - I,05 .

2.6. Игровые навесы решены с сеткой осей 6×6 м и 3×3 м.

			1.090.1-1. 0-5 00 ПЗ	
РУК ПАСТ	ГУБАРЕВИЧ		ПОЯСНИТЕЛЬНАЯ ЗАПИСКА	СТАДИЯ Р / ЛИСТ 1 / ЛИСТОВ 3
Н. КОНТР	СИНЯВСКАЯ			ЦНИИЭП торгово-бытовых зданий и туристских комплексов
ГА.ИНЖ.М	СТАНЧУЛЕВИЧ			
ГАП	ТЕРЕХОВ			
ГИП	БУДКИН			
СТ АРХ	ЕРМИЛИНА			

22832-01 4

ФОРМАТ А3

2.7. Навесы для торгово-рекреационных зон

Рассмотрены возможности применения деталей фасадов для решения малых форм:

а) рекламные щиты, тумбы;

б) теневые навесы;

в) крытые навесы.

2.8. Входы на территорию детских яслей-садов и школ решены на сочетании элемента ОЖ и стоек

2.9. Загрузочные площадки

а) в курдонере

б) приставная

Формообразование различных вариантов проектных решений фрагментов зданий и малогабаритных сооружений основано на сочетании вертикальных несущих элементов панелей внутренних стен, имеющих различный рисунок проемов-арочные, П-образные, Г-образные, и горизонтальной плоскости перекрытия, обрамленной алюминиевым козырьком.

Варианты рассчитаны на применение типовых витражей и разработку конструкции полов и кровли в конкретном проекте.

3. Отделка.

Все изделия вариантов проектных решений фрагментов зданий и малогабаритных сооружений выпускаются под окраску. Материалы отделки и требования к ним должны соответствовать требованиям отделки наружных стеновых панелей и выбираются в конкретном проекте.

https://zavodjbi.com/

4. КОНСТРУКТИВНЫЕ РЕШЕНИЯ

4.1 Пространственная жесткость и неизменяемость конструкции входов и витрин обеспечивается совместной работой диска перекрытия и стен, прикрепленных с помощью соединительных элементов к наружным стенам здания.

Устойчивость конструкций навесов обеспечивается совместной работой продольных и поперечных стен.

Устойчивость конструкций входов на территории детских садов и школ обеспечивается в обоих направлениях работой консольных стоек, жестко закрепленных к фундаментам.

В качестве несущих элементов входов, навесов, витрин использованы типовые панели внутренних стен, разработанные в выпусках 4-1, 2-12.

Перекрытие выполнено из многопустотных железобетонных плит, разработанных в вып.5-I.

Перекрытие загрузочных площадок в курдонерах выполнено из многопустотных плит по серии I.041.I-2 длиной 2650 мм и 5650 мм.

Соединение несущих стен между собой, с диском перекрытия, крепление стен к наружным стенам здания, крепление парапета из гофрированного алюминиевого листа выполняется в соответствии с монтажными узлами, разработанными в выпусках 7-I, 7-2 настоящей серии.

Монтажные узлы замаркированы на монтажных схемах, приведенных в данном альбоме.

Крепление несущих стен входов к наружным стенам здания производится через закладные изделия в наружных стеновых панелях.

В данном альбоме в докум 11П3 дан пример установки дополнительных закладных изделий в плитах перекрытия.

Лестницы на входах запроектированы из отдельных ступеней по ГОСТ 8717 I-84 по кирпичным стенам.

Для каждой монтажной схемы фрагмента фасада, приведенного в данном альбоме, в конкретном проекте необходимо:

- разработать фундаменты под стены, стойки, элементы ограждения и т.д., заложив в них при необходимости закладные изделия, воспринимающие расчетные усилия;
- разработать рабочую документацию для выбранной в альбоме схемы;
- разработать в проекте чертежи наружных стеновых панелей с дополнительными закладными изделиями;
- разработать конструкцию деревянных пергол в навесах и ограждение козырьков из алюминиевого гофрированного листа;
- уточнить марки плит перекрытий в зависимости от конкретной нагрузки (в выпуске даны марки плит перекрытий для III района по снеговому покрову по СНИП II-6-74).

Условное обозначение

40 -узел 40 по серии I.090.I-I вып. 7-2

40/7-I -узел 40 по серии I.090.I-I вып. 7-I

22832-01 6

ФОРМАТ А3

ГЛАВНЫЕ ВХОДЫ В ОДНОЭТАЖНЫЕ ТОРГОВЫЕ ЗДАНИЯ
УГЛОВОЙ ВХОД С ДВУХСТОРОННЕЙ ОРИЕНТАЦИЕЙ

ВАРИАНТ 1

ФАСАД 1-2

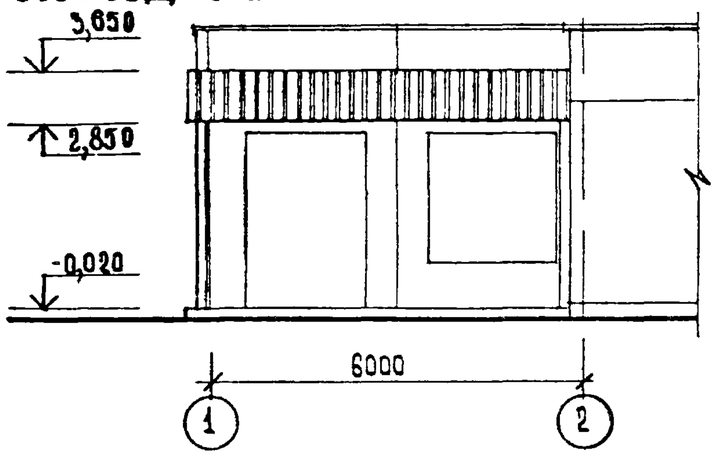

ФАСАД Б-А

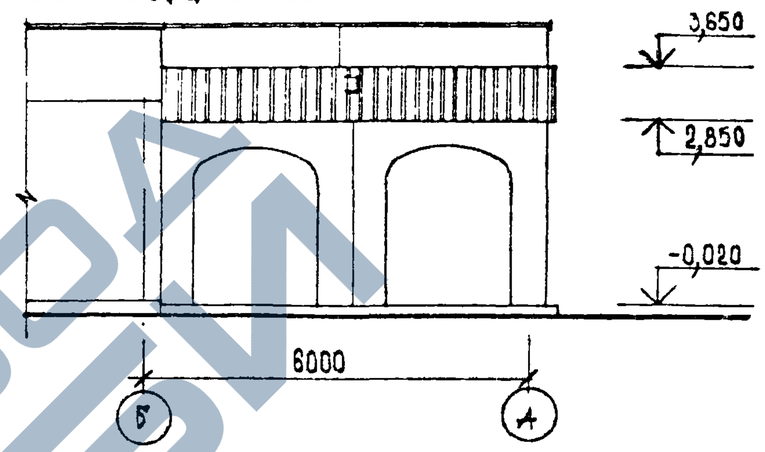

ПЛАН НА ОТМ. 0,000

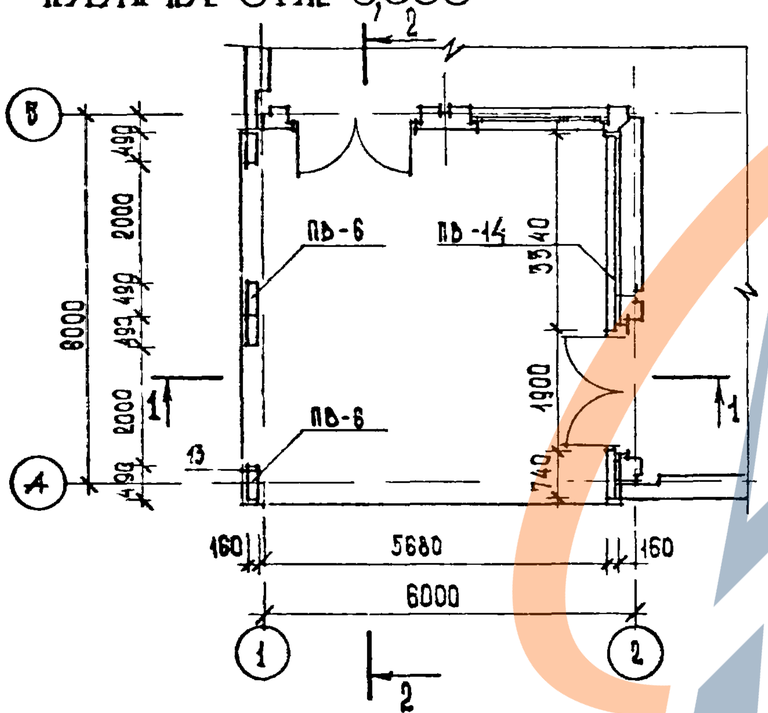

ПЛАН НА ОТМ. 2,980

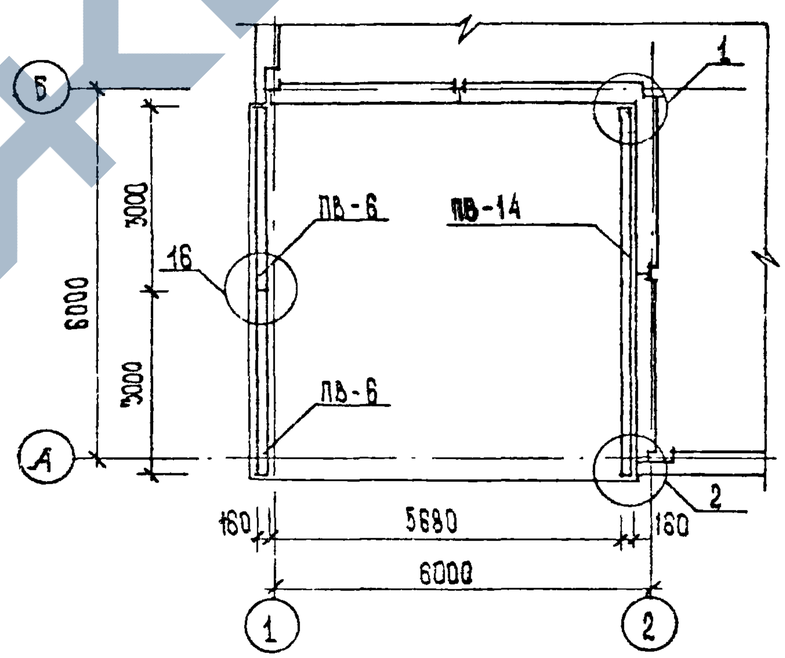

РУК МАСТ	ГУБАРЕВИЧ		1.090.1-1, 0-5 01ПЗ
Н.КОНТР.	СИНЯВСКАЯ		ГЛАВНЫЕ ВХОДЫ В ОДНОЭТАЖНЫЕ ТОРГОВЫЕ ЗДАНИЯ
ГЛИНЖ.И.	СТАНУЛЕВИЧ		
ГАП	ТЕРЕХОВ		
ГИП	БУДКИН		
СТ.АРХ.	ЕРМИЛИНА		

СТАДИЯ	ЛИСТ	ЛИСТОВ
Р	1	25

ЦНИИЭП — ТОРГОВО-БЫТОВЫХ ЗДАНИЙ И ТУРИСТСКИХ КОМПЛЕКСОВ

22832-01 7

ФОРМАТ А3

https://zavodjbi.com/

УГЛОВОЙ ВХОД С ДВУХСТОРОННЕЙ ОРИЕНТАЦИЕЙ
ВАРИАНТ 1

РАЗРЕЗ 1-1

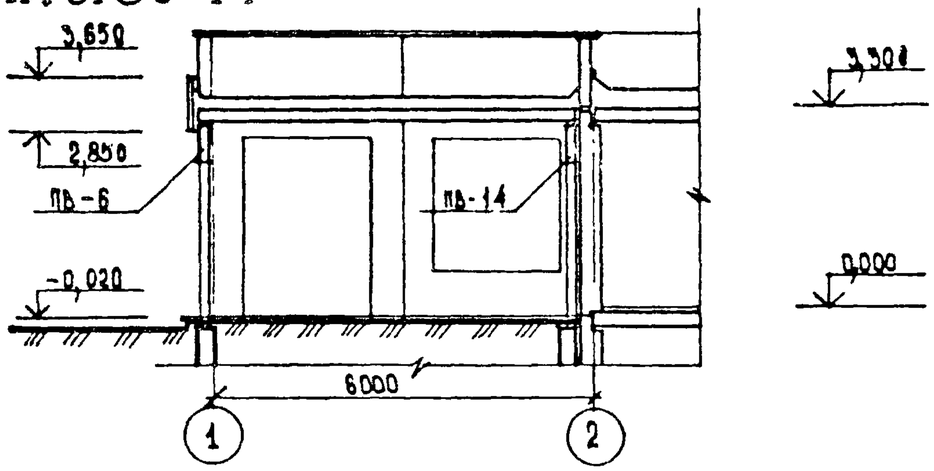

РАЗРЕЗ 2-2

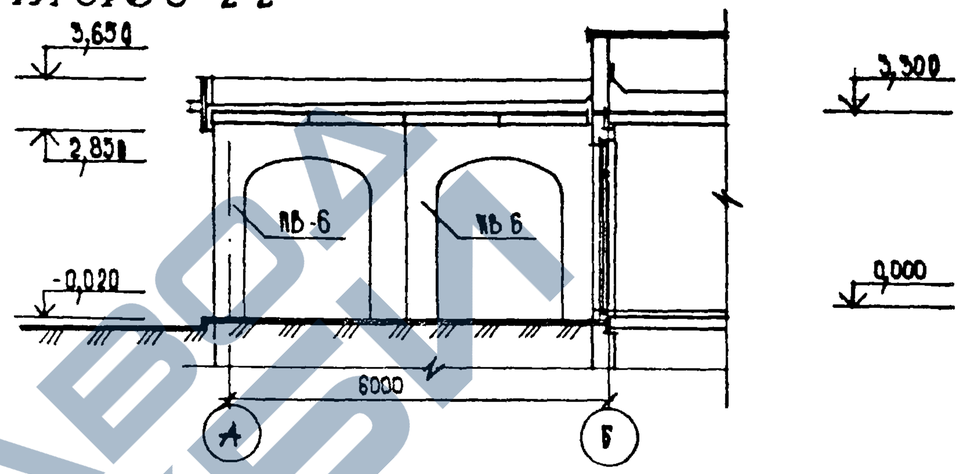

ПЛАН ПЕРЕКРЫТИЯ

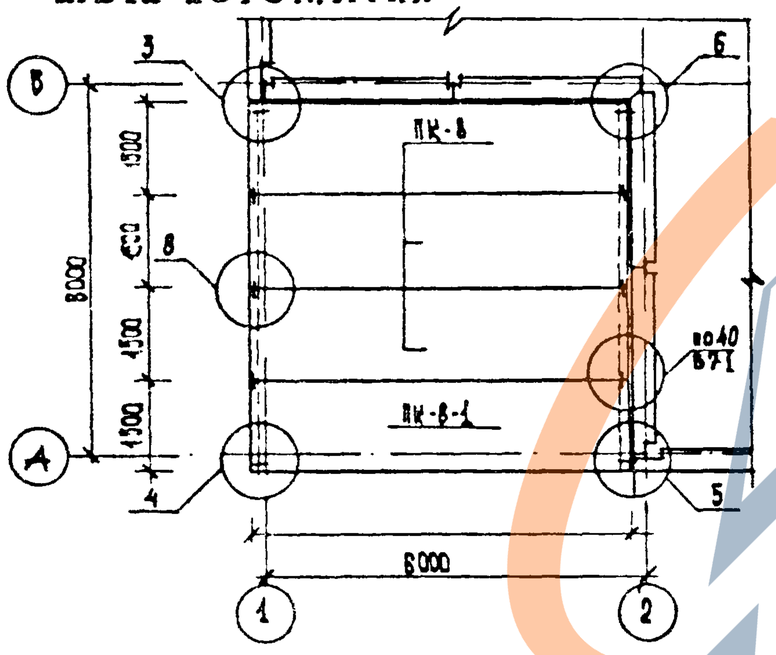

ПЛАН КРОВЛИ

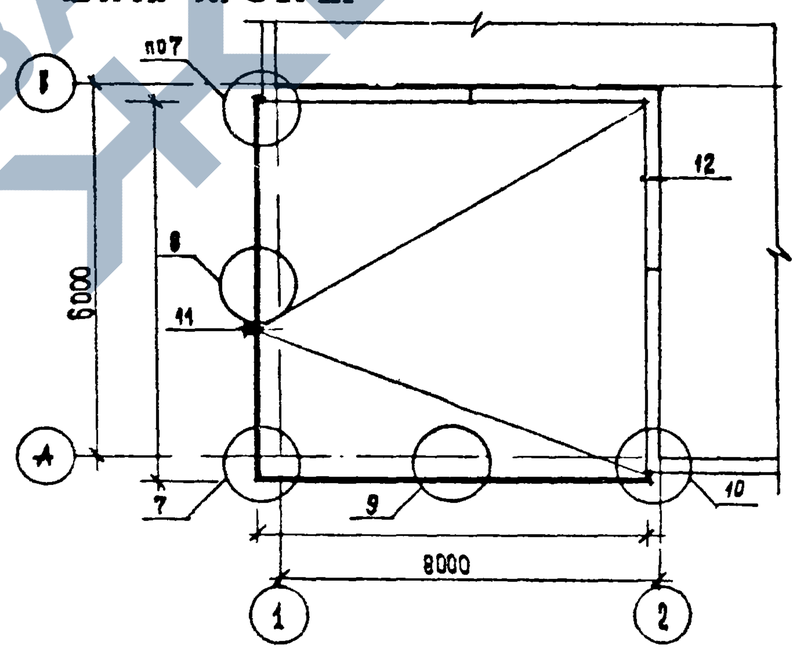

1.090.1-1.0-5 01ПЗ	Лист 2

22832-01 8

ФОРМАТ А3

УГЛОВОЙ ВХОД С ДВУХСТОРОННЕЙ ОРИЕНТАЦИЕЙ
ВАРИАНТ 2

ФАСАД 1-2

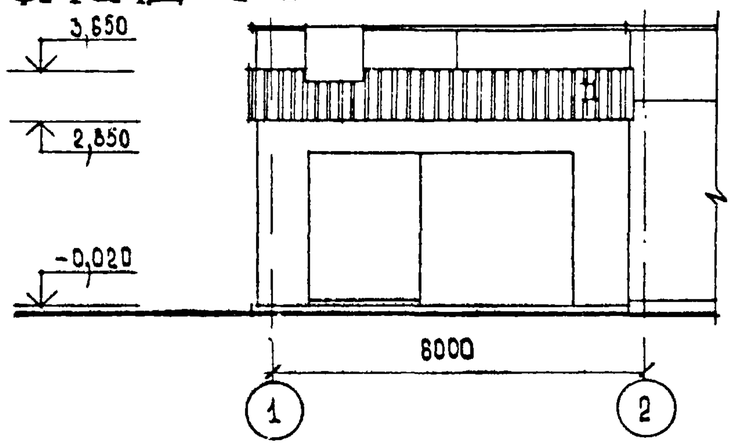

ФАСАД Б-А

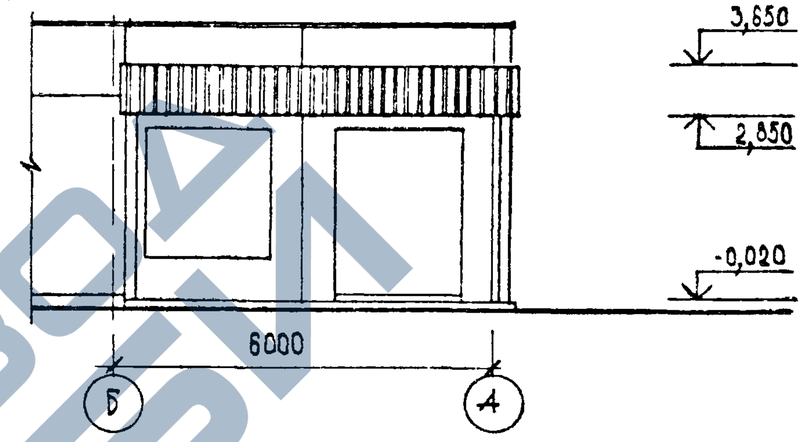

ПЛАН НА ОТМ. 0.000

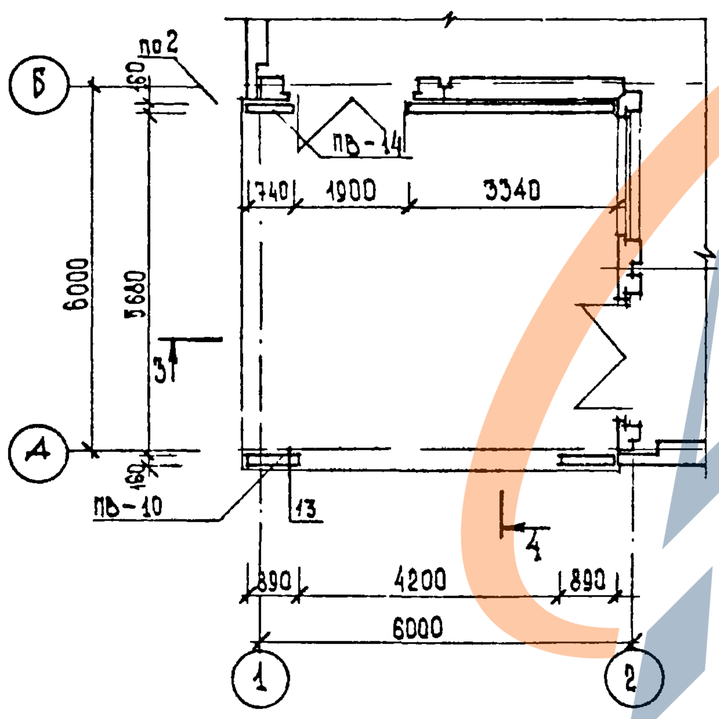

ПЛАН НА ОТМ. 2,980

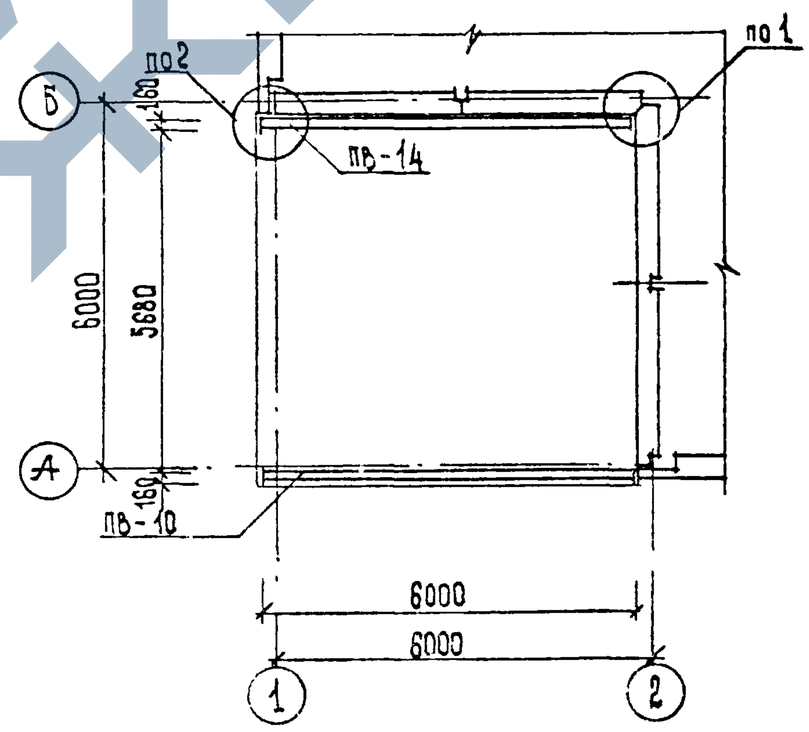

1.090.1-1.0-5 01ПЗ	Лист 3

22832-01 9

ФОРМАТ А3

https://zavodjbi.com/

УГЛОВОЙ ВХОД С ДВУХСТОРОННЕЙ ОРИЕНТАЦИЕЙ
ВАРИАНТ 2

РАЗРЕЗ 3-3

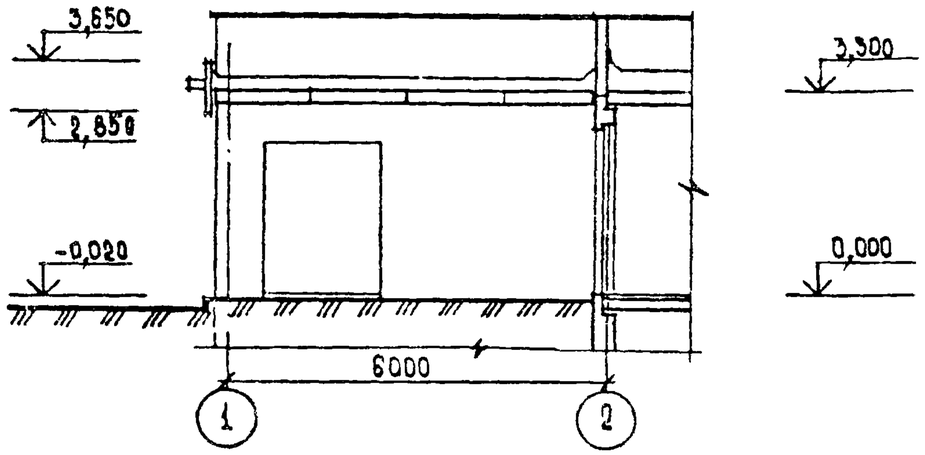

РАЗРЕЗ 4-4

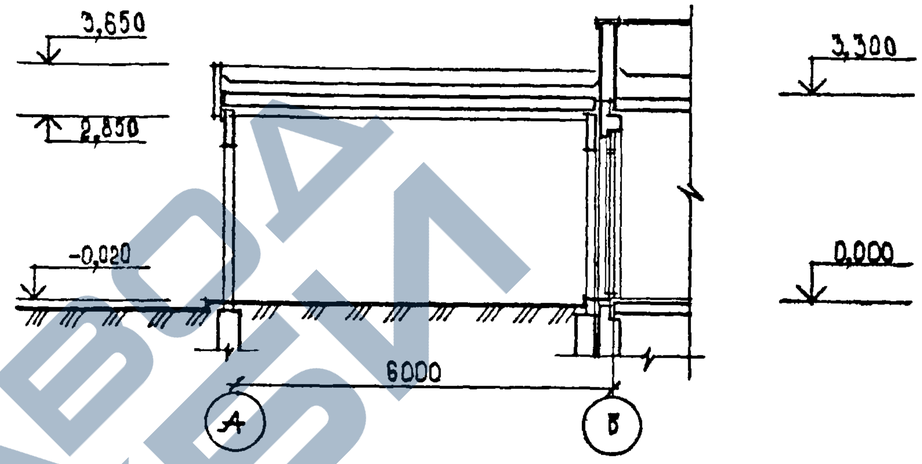

ПЛАН ПЕРЕКРЫТИЯ

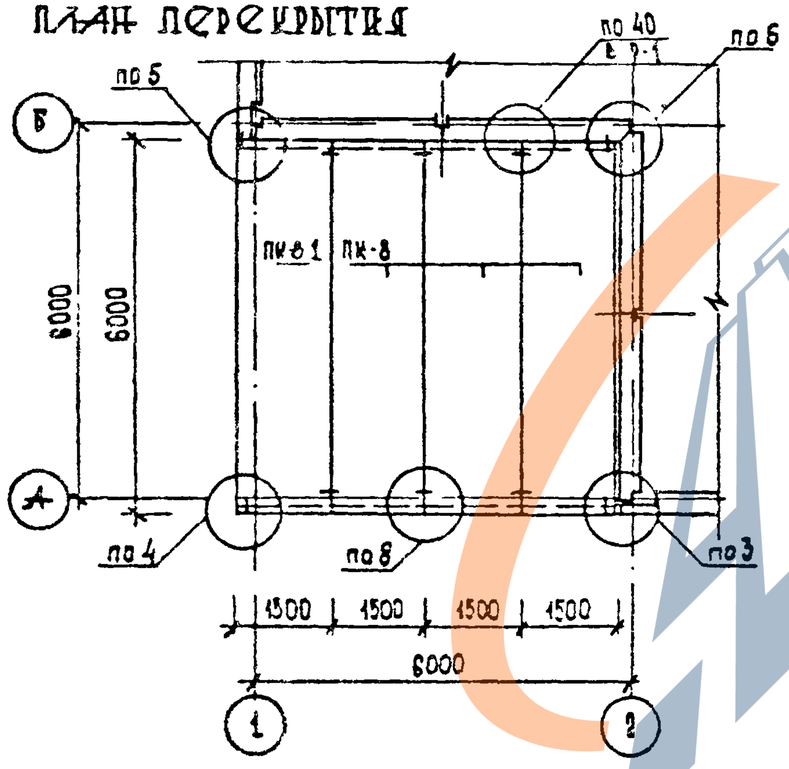

ПЛАН КРОВЛИ

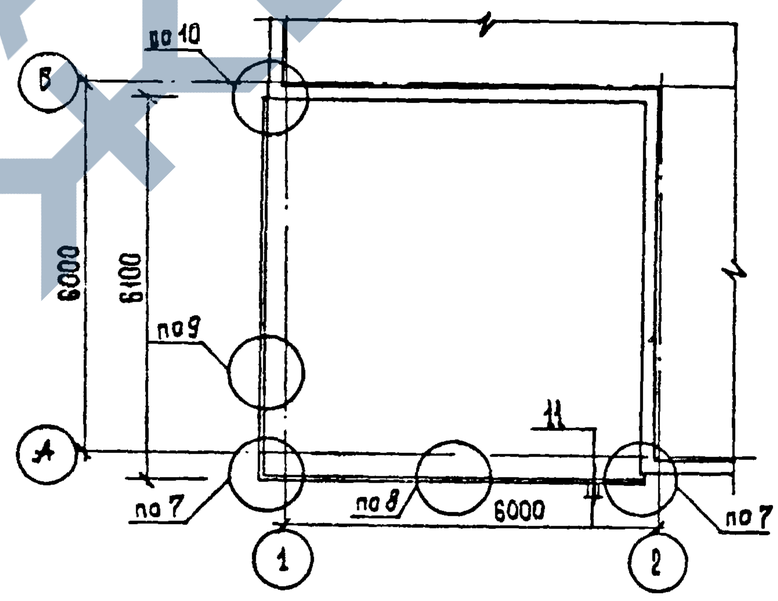

1.090.1-1.0-5 01ПЗ	Лист 4

22832-01 10

Формат А3

https://zavodjbi.com/

УГЛОВОЙ ВХОД С ДВУХСТОРОННЕЙ ОРИЕНТАЦИЕЙ
ВАРИАНТ 3

ФАСАД 1-2

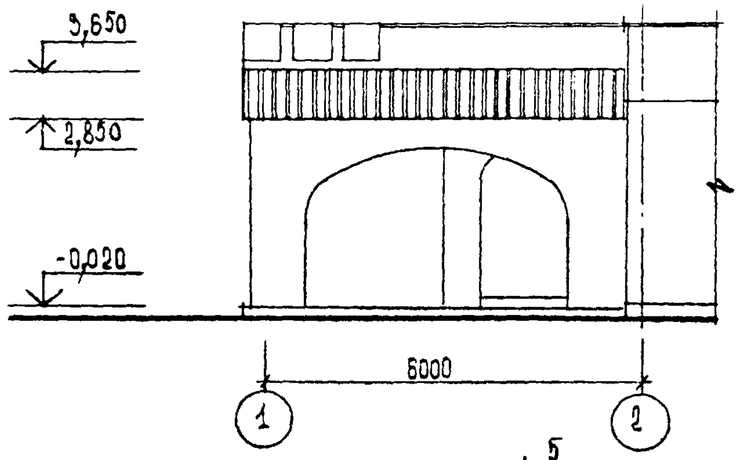

ФАСАД Б-А

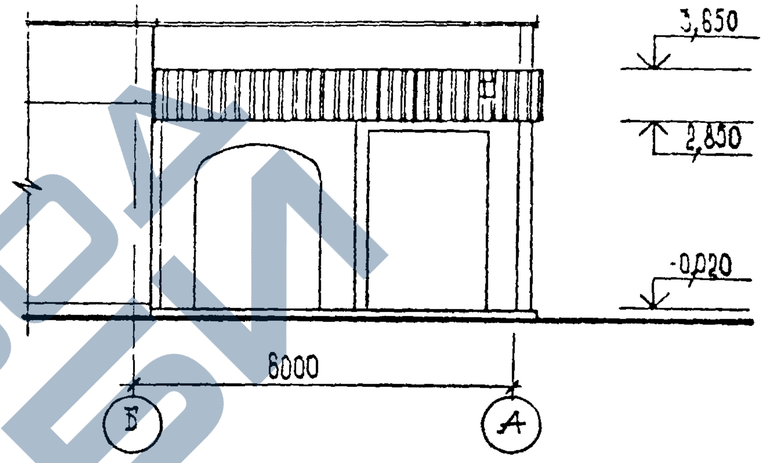

ПЛАН НА ОТМ. 0,000

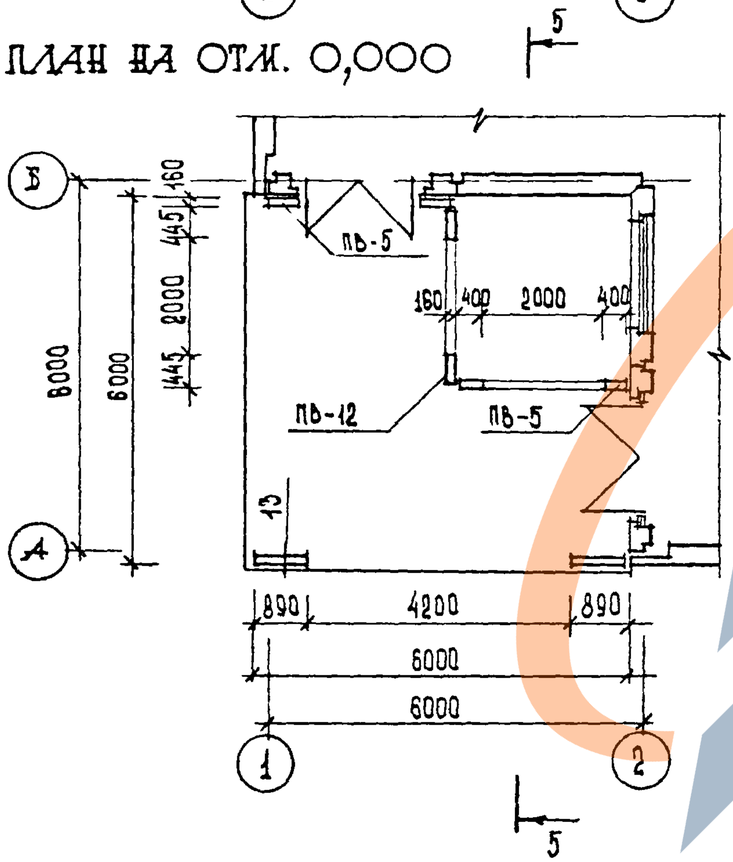

ПЛАН НА ОТМ. 2,980

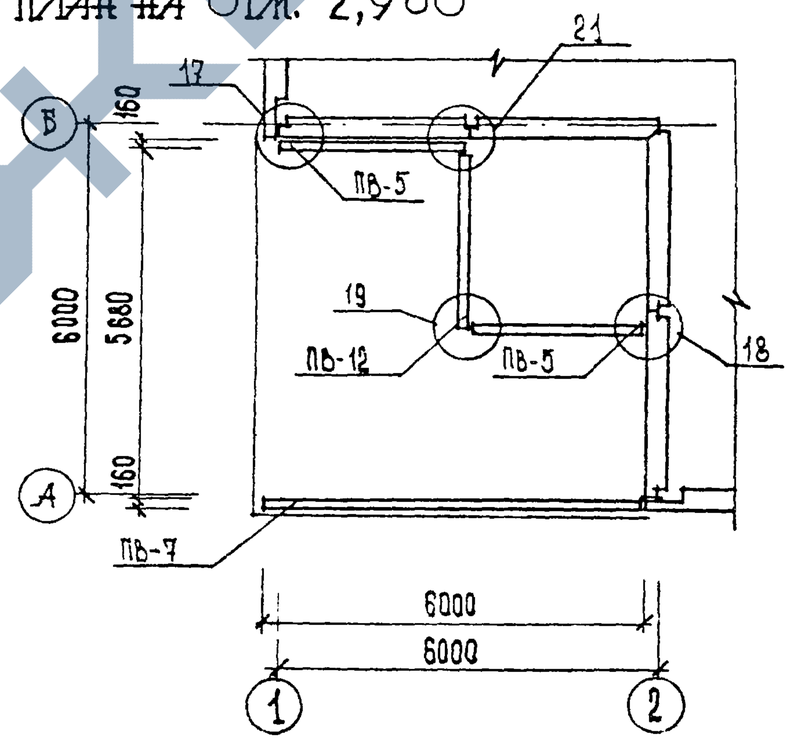

1.090.1-1.0-5 01ПЗ	ЛИСТ 5

22832-01 11

ФОРМАТ А3

https://zavodjbi.com/

УГЛОВОЙ ВХОД С ДВУХСТОРОННЕЙ ОРИЕНТАЦИЕЙ
ВАРИАНТ 3

ПЛАН ПЕРЕКРЫТИЯ

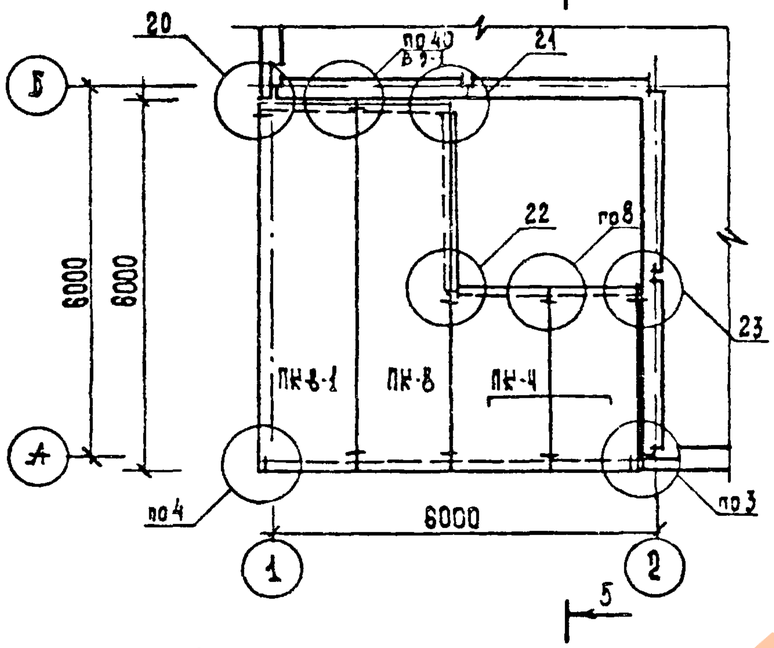

ПЛАН КРОВЛИ

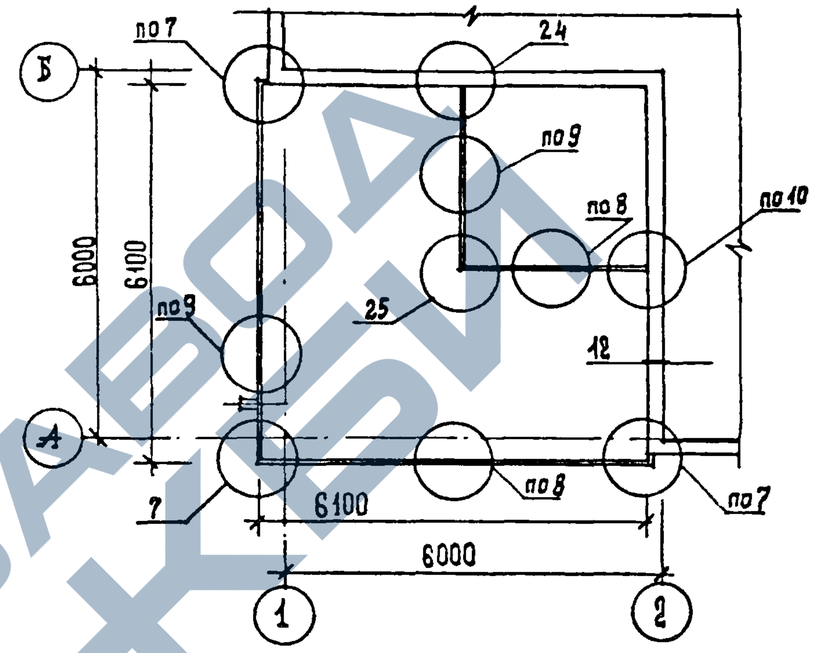

РАЗРЕЗ 5-5

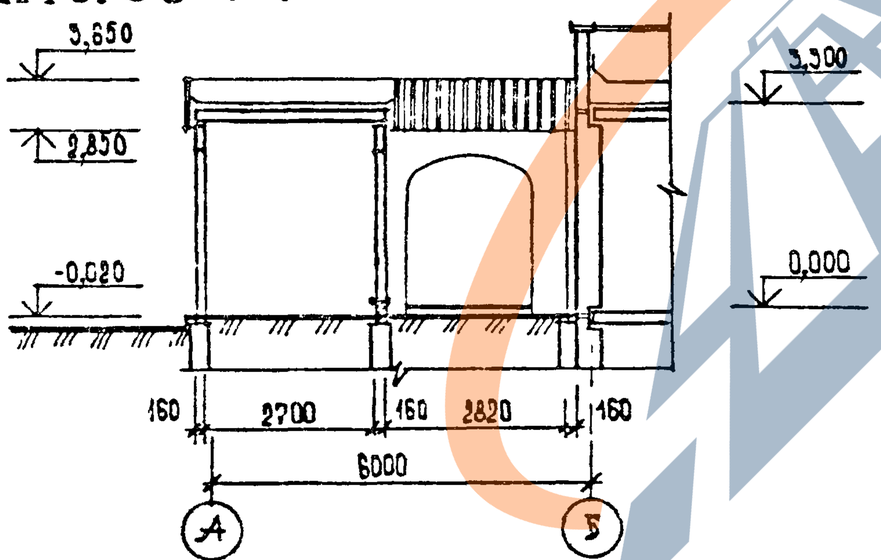

1090.1-1.0-5 ОПЗ	Лист 6

22832-01 12

Формат А3

https://zavodjbi.com/

УГЛОВОЙ ВХОД С ДВИХСТОРОННЕЙ ОРИЕНТАЦИЕЙ
ВАРИАНТ 4

ФАСАД 1 - 2

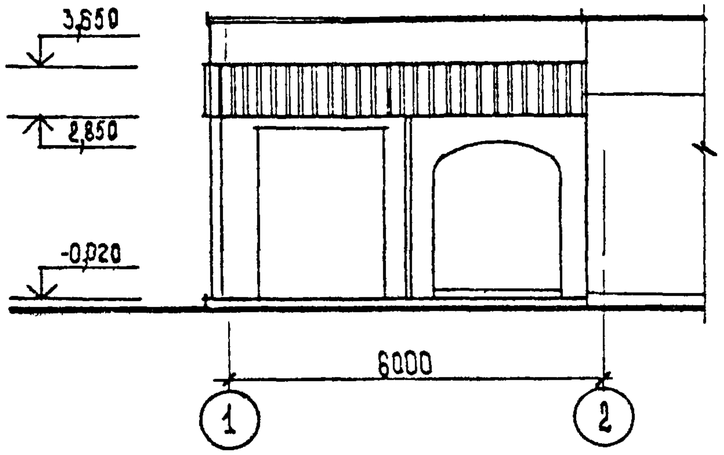

ФАСАД Б - А

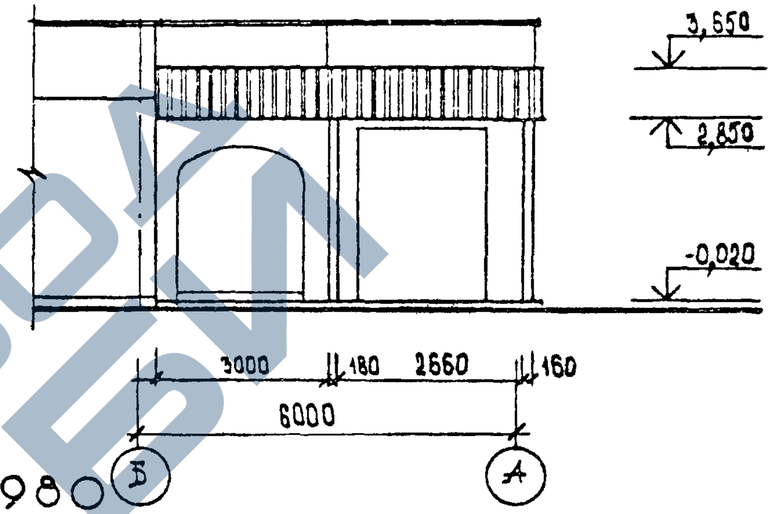

ПЛАН НА ОТМ. 0,000

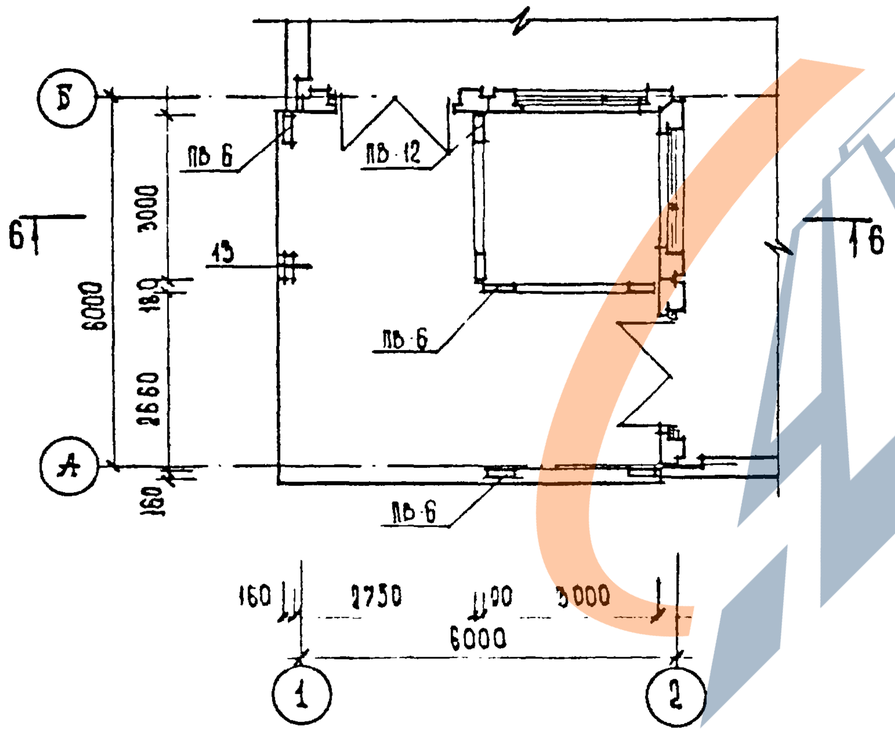

ПЛАН НА ОТМ. 2,980

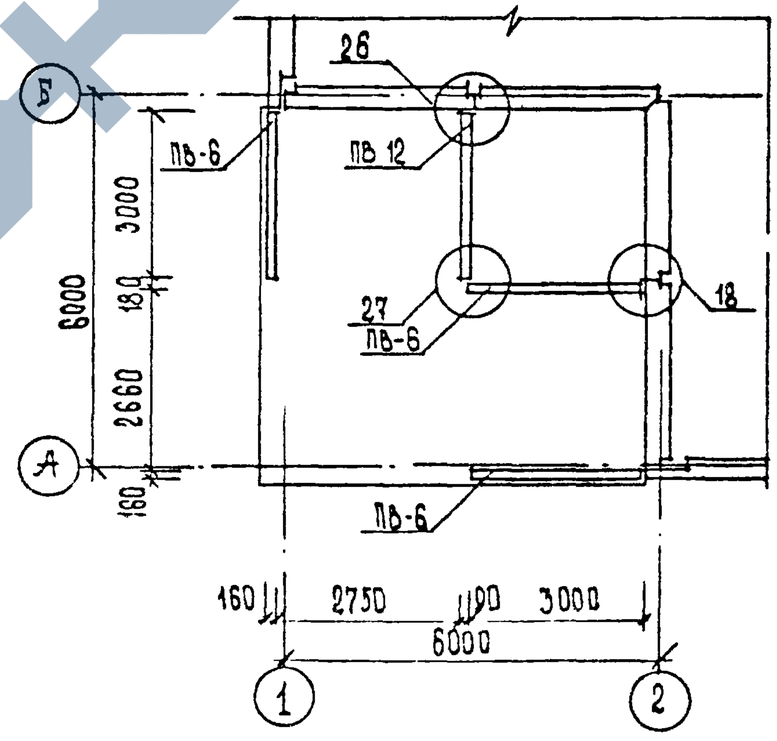

1090 1-1 0 5 01ПЗ	ЛИСТ 7

22832-01 13

ФОРМАТ А3

https://zavodjbi.com/

УГЛОВОЙ ВХОД С ДВУХСТОРОННЕЙ ОРИЕНТАЦИЕЙ
ВАРИАНТ 4

ПЛАН ПЕРЕКРЫТИЙ

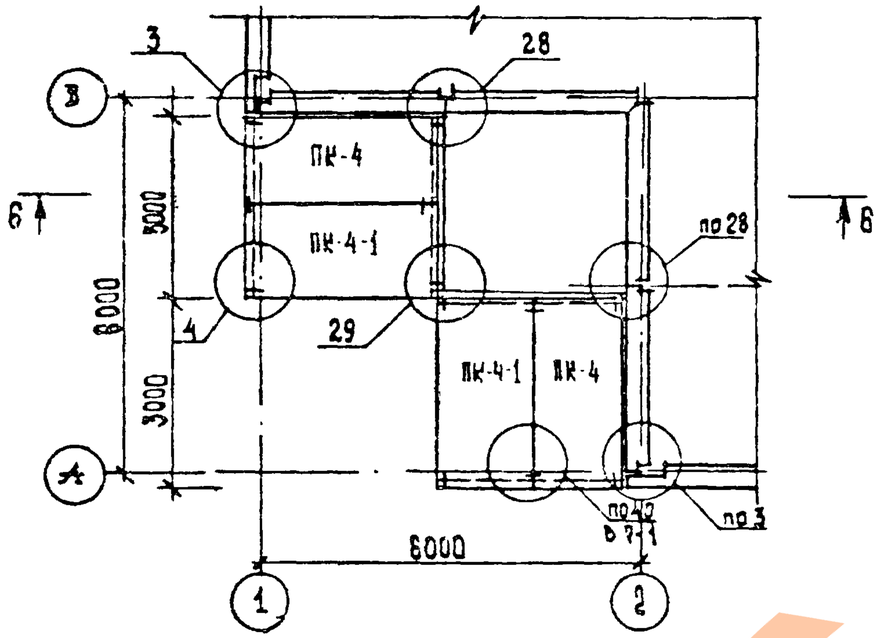

ПЛАН КРОВЛИ

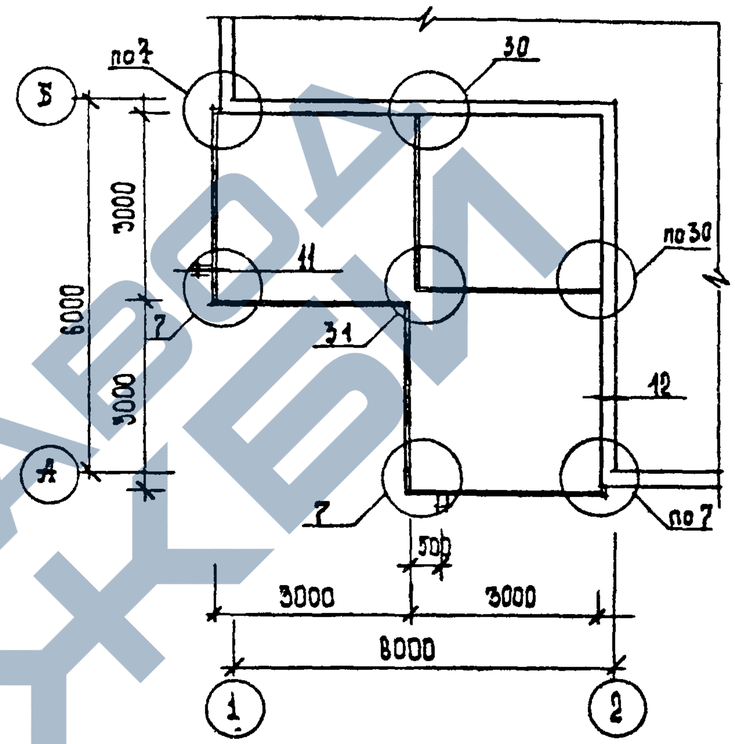

РАЗРЕЗ 6-6

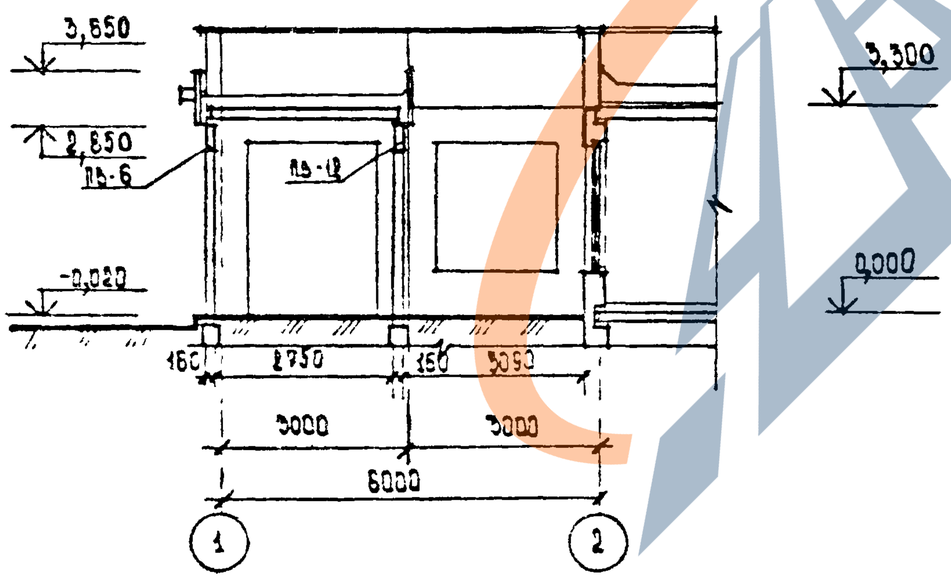

1.090.1-1.0-5 ОПЗ	Лист 8

Формат А3

УГЛОВОЙ ВХОД С ОДНОСТОРОННЕЙ ОРИЕНТАЦИЕЙ

ВАРИАНТ 5

ФАСАД 1-2

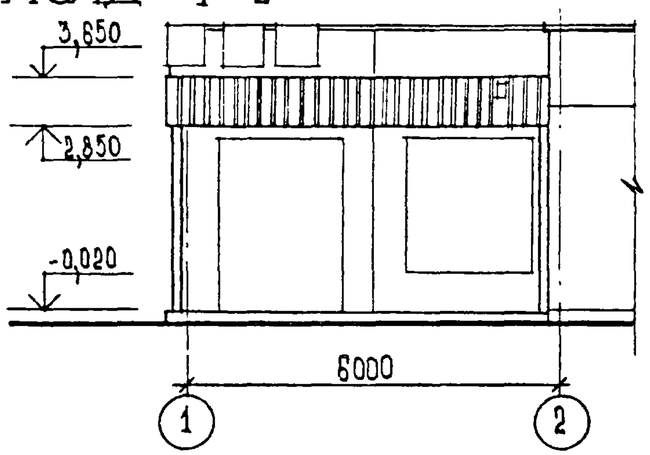

ФАСАД Б-А

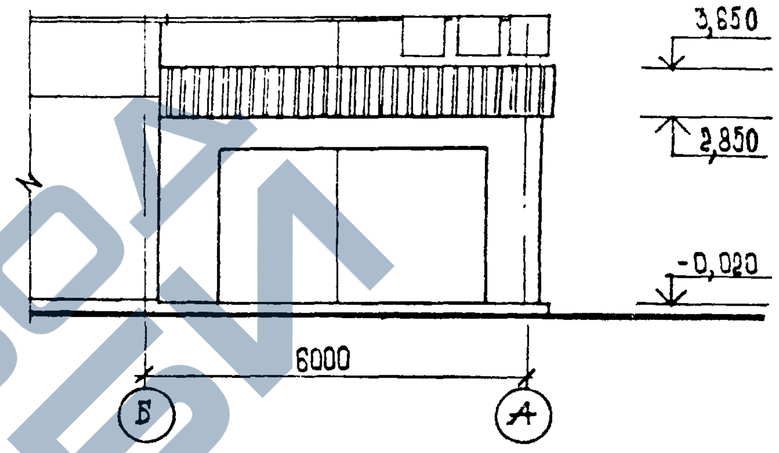

ПЛАН НА ОТМ. 0,000

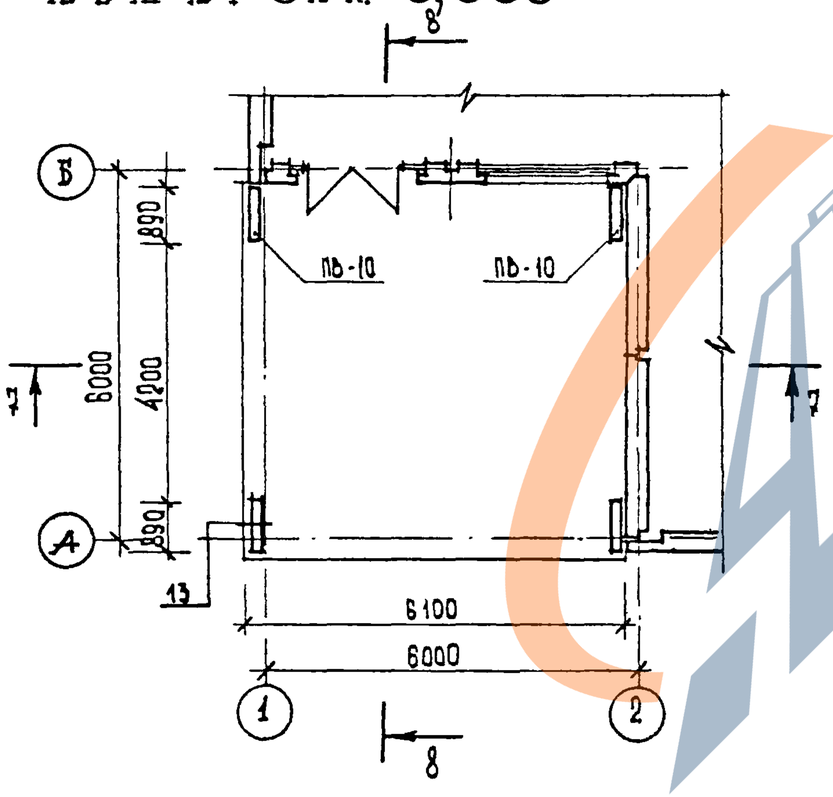

ПЛАН НА ОТМ. 2,980

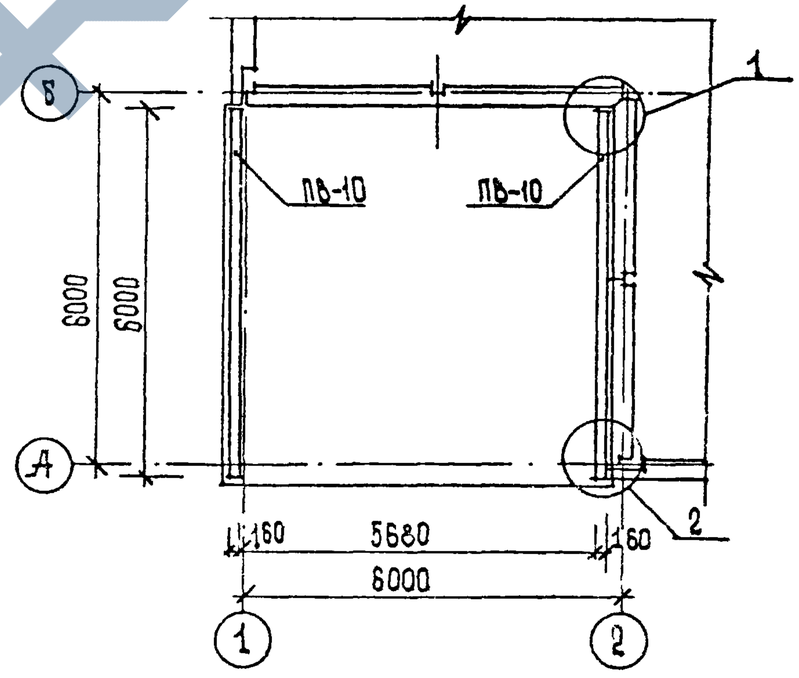

ЗАВОД ЖБИ

1.090.1-1. 0-5 ОПЗ	Лист 9

22832-01 15

Формат А3

https://zavodjbi.com/

УГЛОВОЙ ВХОД С ОДНОСТОРОННЕЙ ОРИЕНТАЦИЕЙ

ВАРИАНТ 5

РАЗРЕЗ 7-7

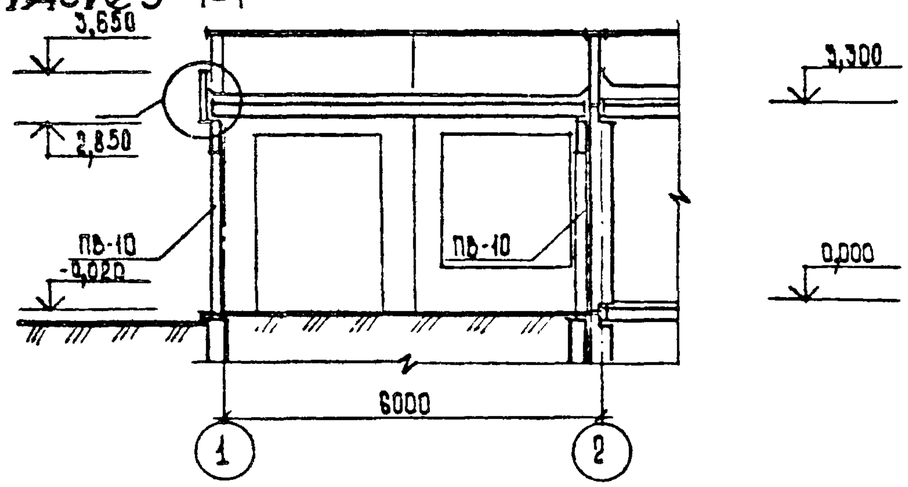

РАЗРЕЗ 8-8

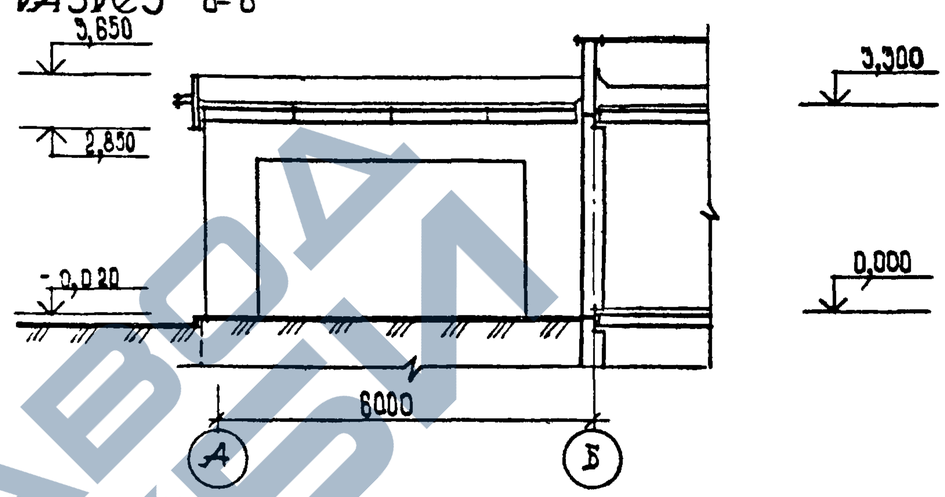

ПЛАН ПЕРЕКРЫТИЯ

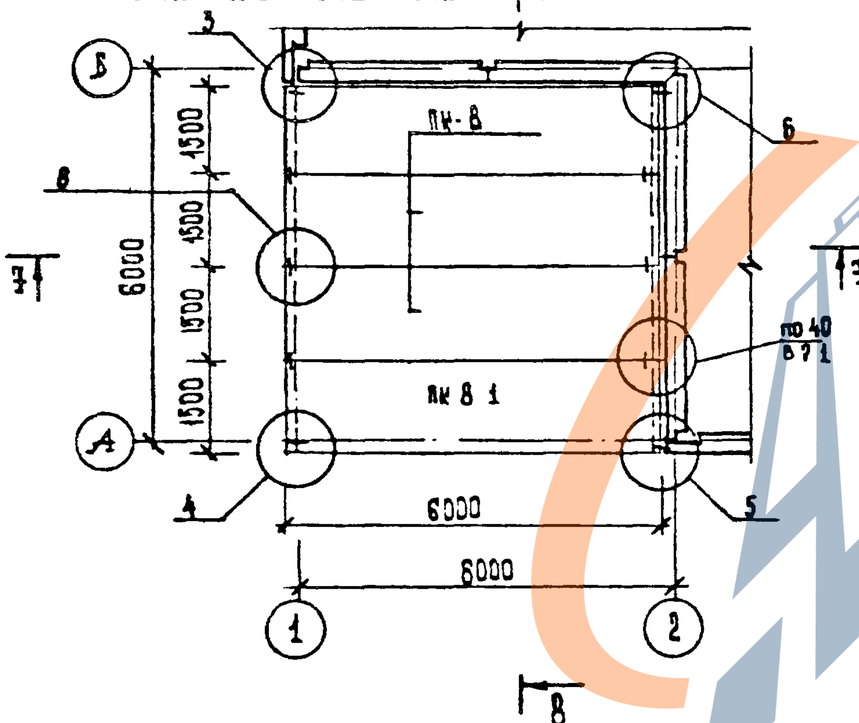

ПЛАН КРОВЛИ

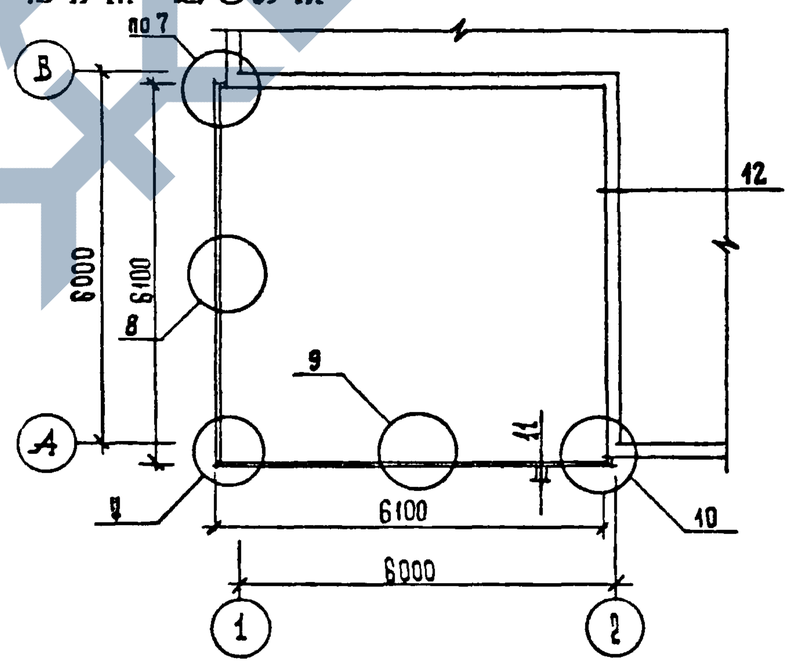

1.090.1-1.0-5 01ПЗ	Лист 10

22832-01 16

Формат А3

УГЛОВОЙ ВХОД С ОДНОСТОРОННЕЙ ОРИЕНТАЦИЕЙ
ВАРИАНТ Б

ФАСАД 1-2

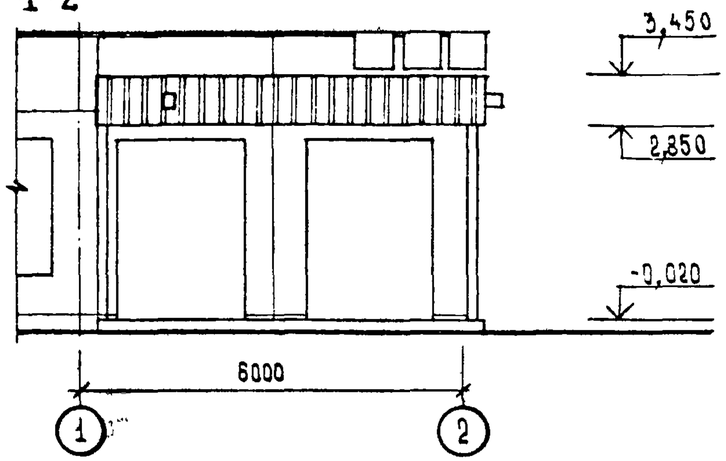

ФАСАД А - Б

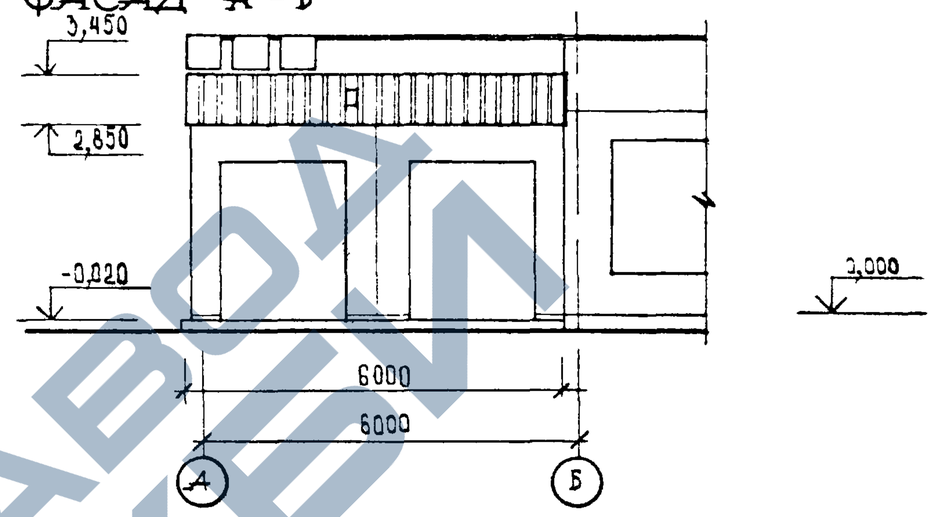

ПЛАН НА ОТМ. 0,000

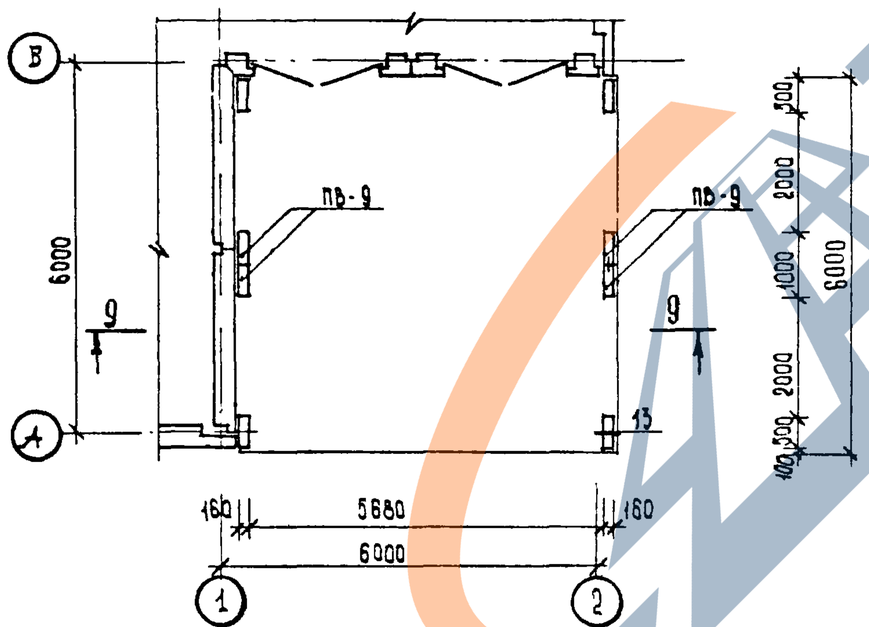

ПЛАН НА ОТМ. 2,980

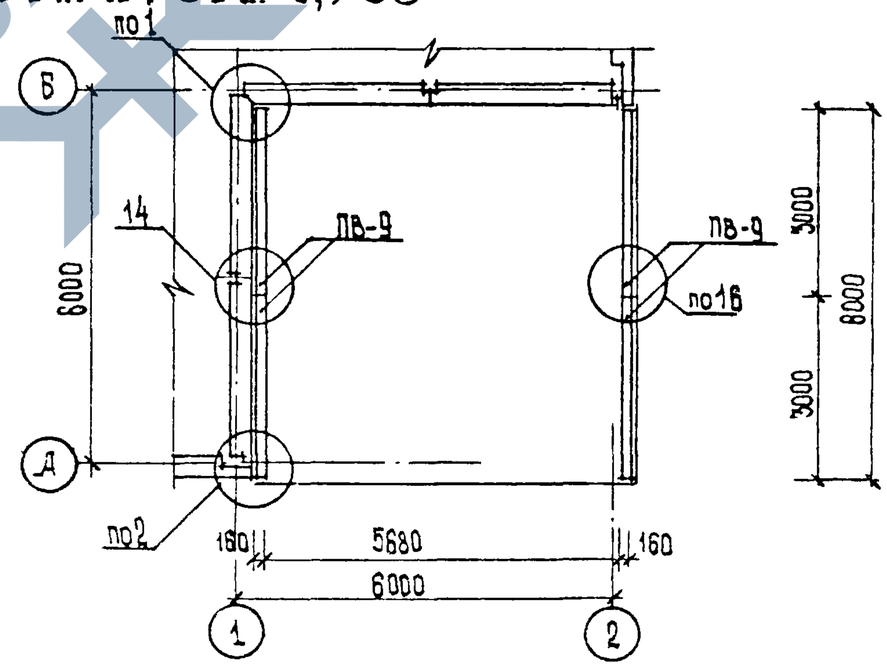

1.090.1-1. 0-5 ОПЗ	ЛИСТ 11

22832-01 17

ФОРМАТ А3

https://zavodjbi.com/

УГЛОВОЙ ВХОД С ОДНОСТОРОННЕЙ ОРИЕНТАЦИЕЙ
ВАРИАНТ Б

ПЛАН ПЕРЕКРЫТИЯ

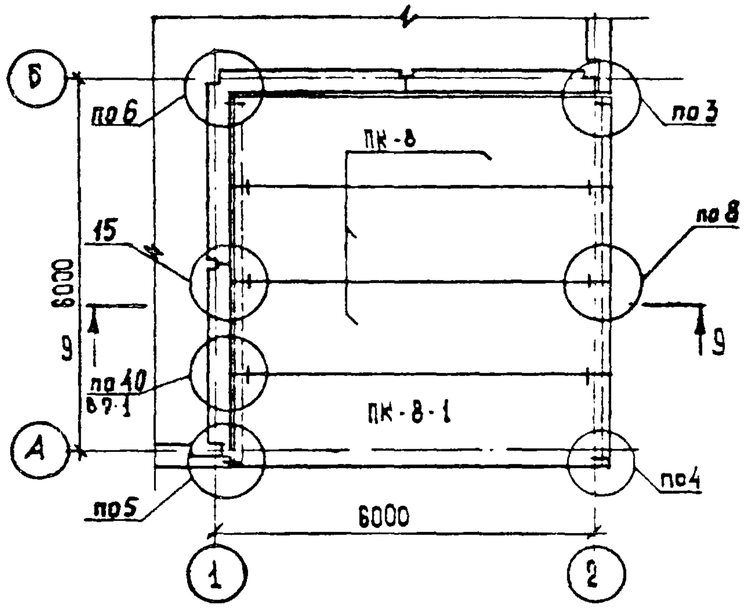

ПЛАН КРОВЛИ

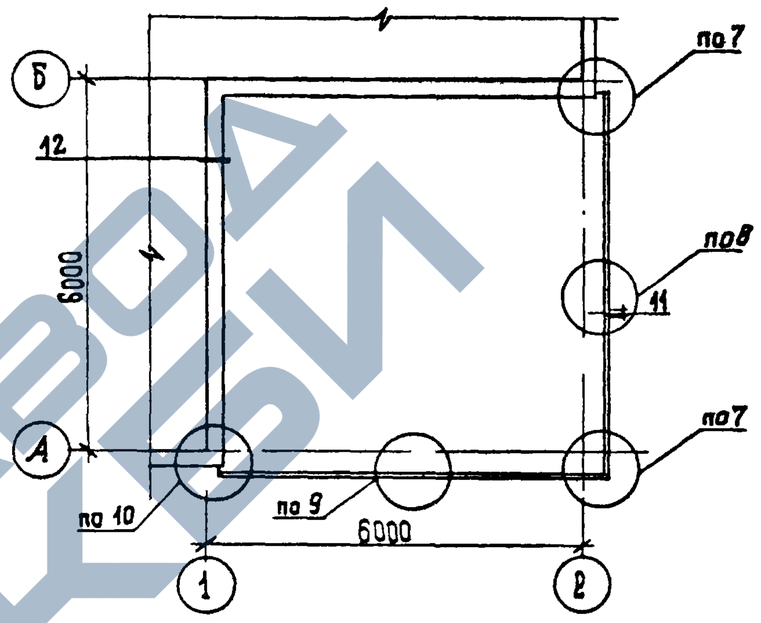

РАЗРЕЗ 9-9

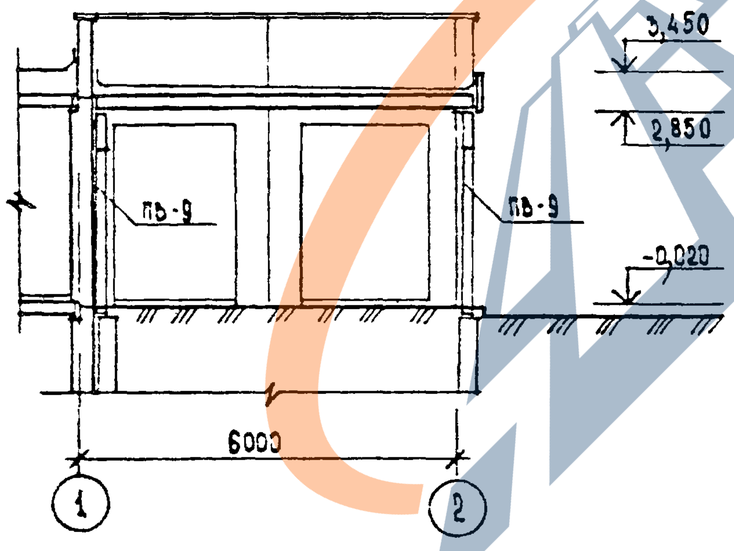

ЗАВОД ЖБИ

1.090.1-1. 0-5 01ПЗ	ЛИСТ 12

22832-01 18

ФОРМАТ А3

ФРОНТАЛЬНЫЙ ВХОД С ЗАГЛУБЛЕННЫМ ТАМБУРОМ
ВАРИАНТ 7

ФАСАД 1-2

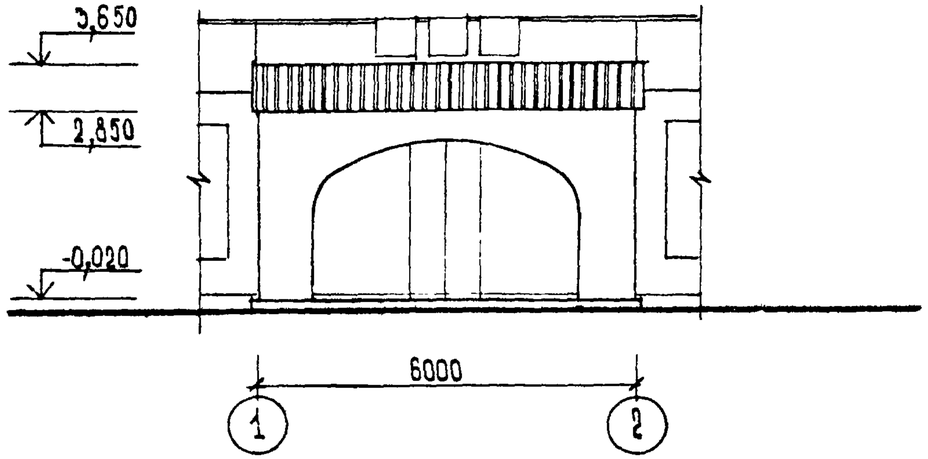

ФАСАД А

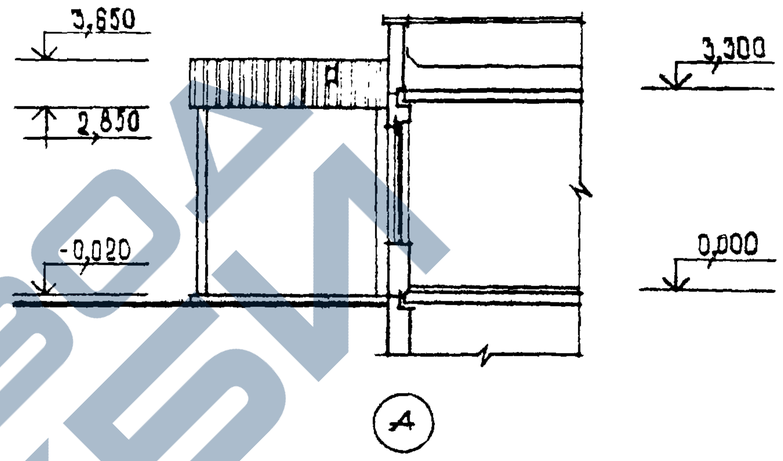

ПЛАН НА ОТМ 0,000

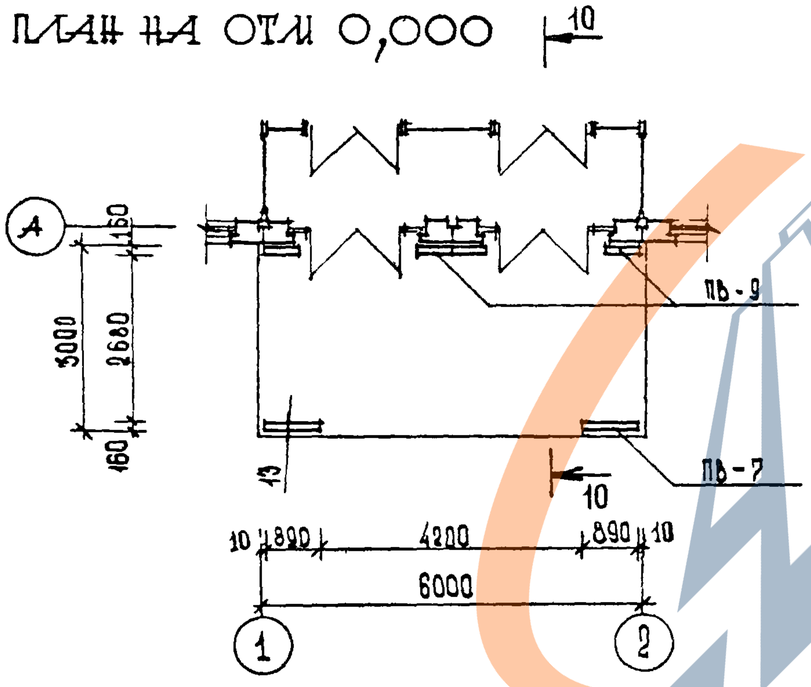

ПЛАН НА ОТМ. 2,980

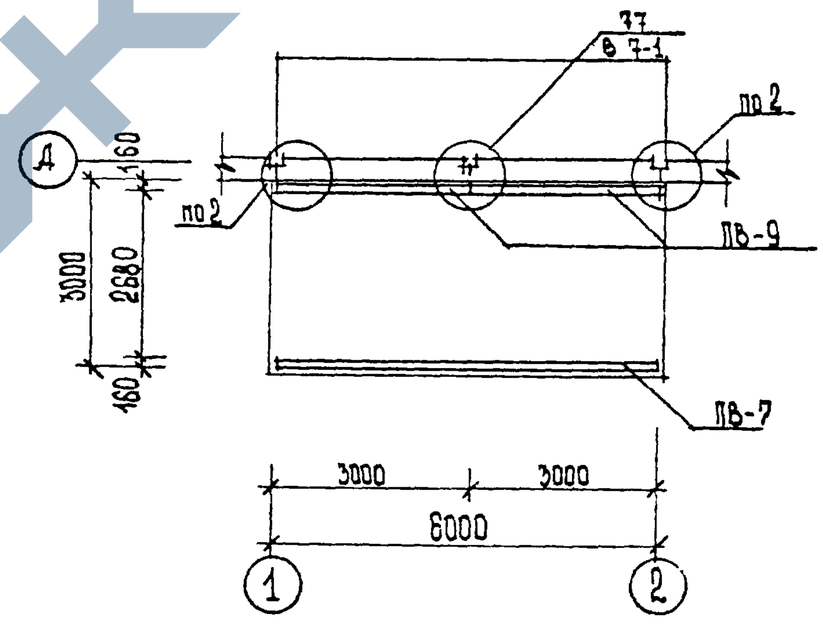

ЗАВОД ЖБИ

ФРОНТАЛЬНЫЙ ВХОД С ЗАГЛУБЛЕННЫМ ТАМБУРОМ
ВАРИАНТ 8

ФАСАД 1-2

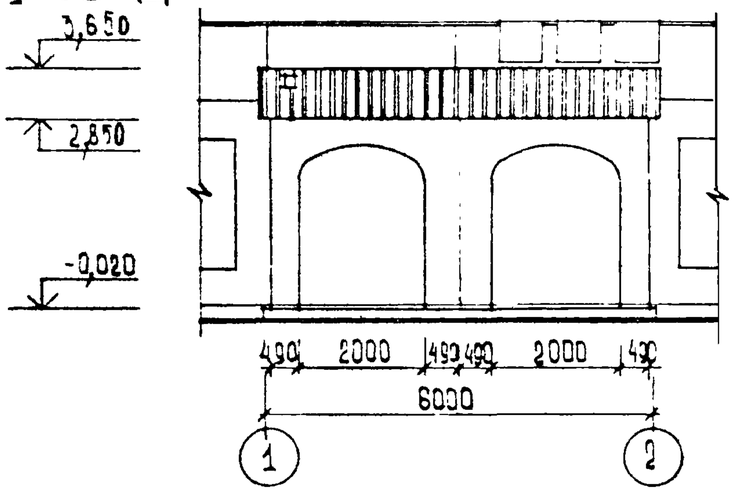

ФАСАД А

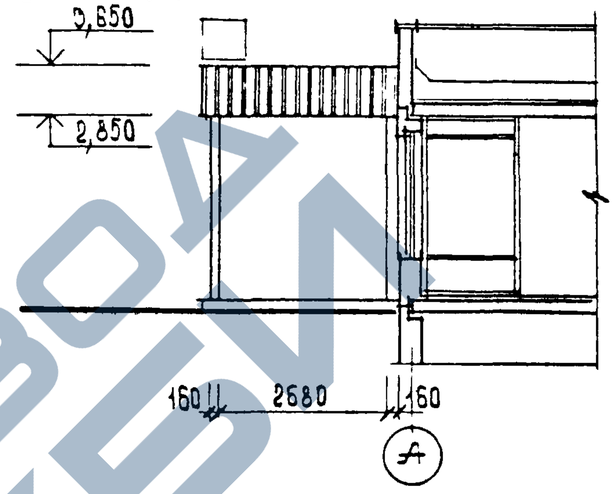

ПЛАН НА ОТМ 0,000

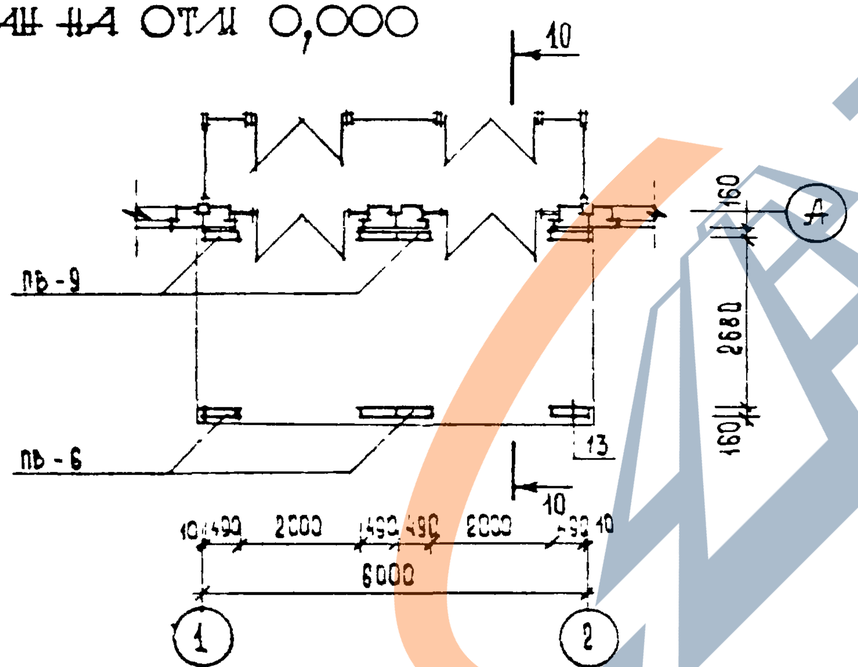

ПЛАН НА ОТМ. 2,980

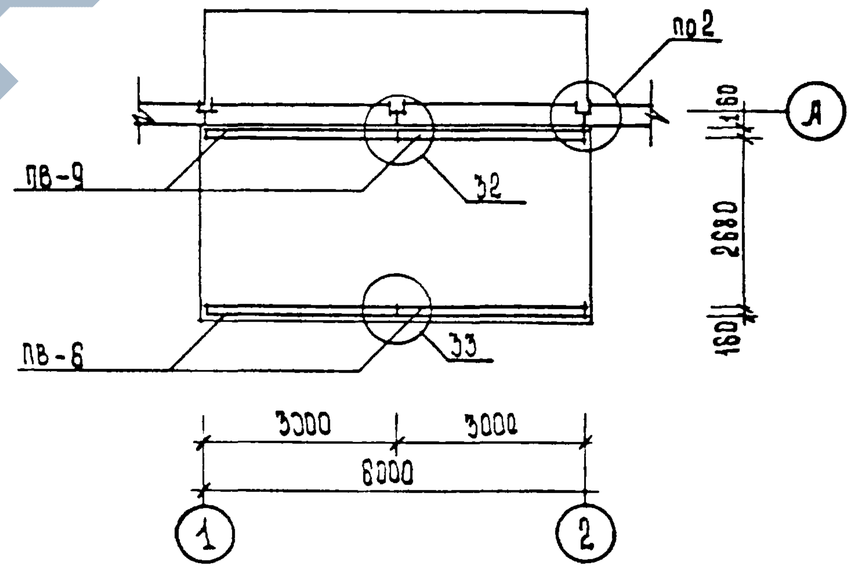

ЗАВОД ЖБИ

1.090.1-1.0-5 01ПЗ	ЛИСТ 14

22832-01 20

Формат А3

https://zavodjbi.com/

ФРОНТАЛЬНЫЙ ВХОД С ЗАГЛУБЛЕННЫМ ТАМБУРОМ
ВАРИАНТ 7 ; 8

ПЛАН ПЕРЕКРЫТИЯ

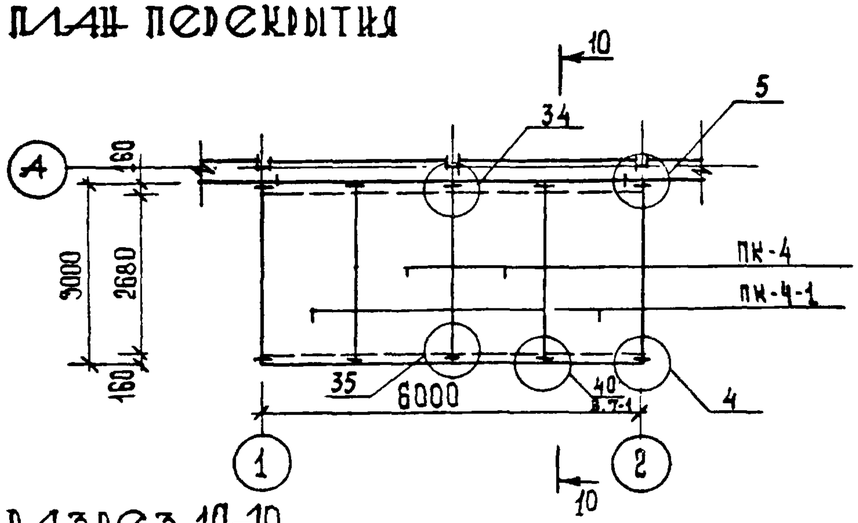

ПЛАН КРОВЛИ

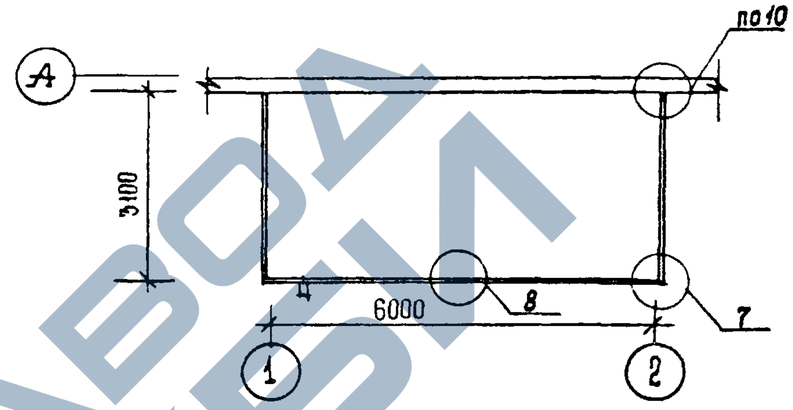

РАЗРЕЗ 10-10

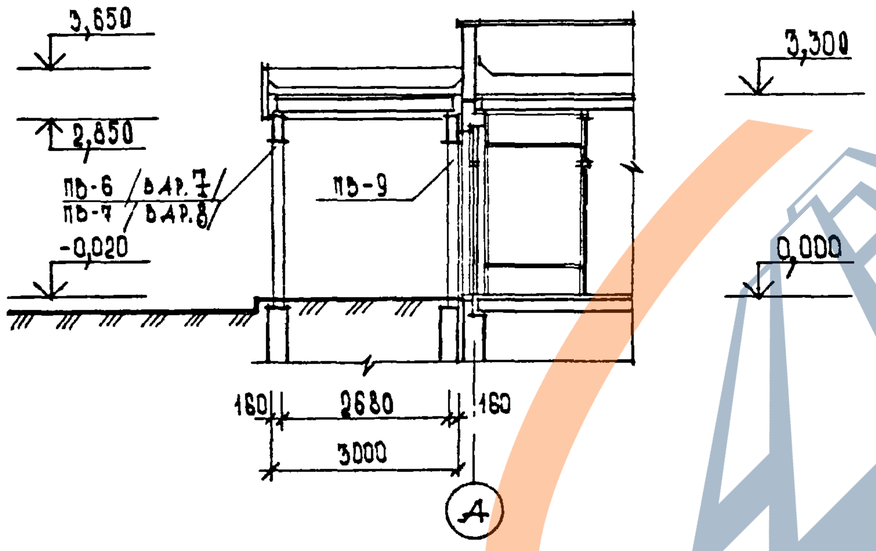

ЗАВОД ЖБИ

1.090.1-1.0-5 01ПЗ

22832-01 21

ФОРМАТ А3

ФРОНТАЛЬНЫЙ ВХОД С ВЫНЕСЕННЫМ ТАМБУРОМ
ВАРИАНТ 9

ФАСАД 1-2

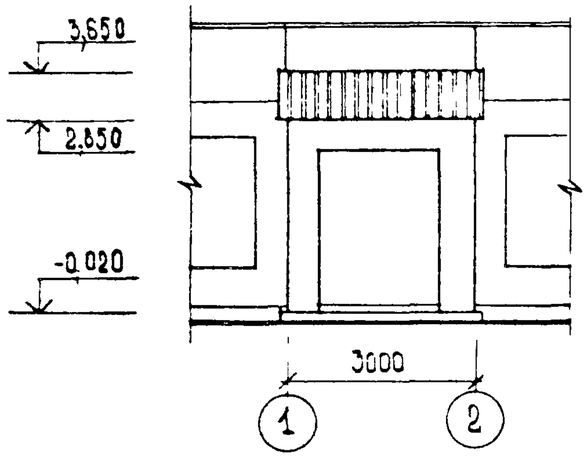

РАЗРЕЗ 11-11

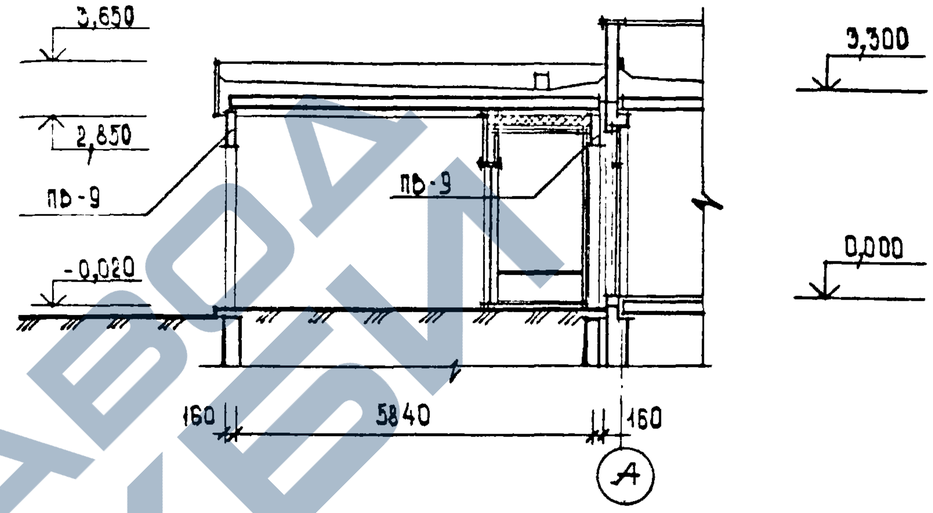

ПЛАН НА ОТМ 0,000

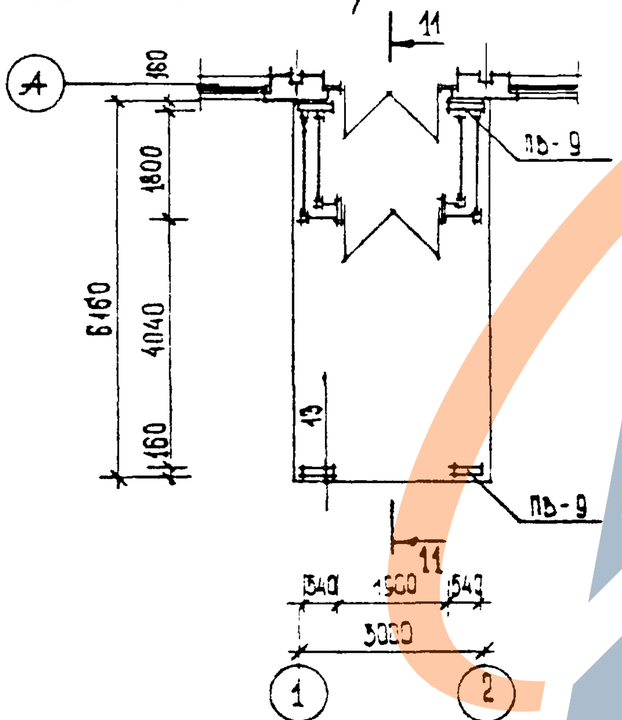

ПЛАН НА ОТМ. 2,980

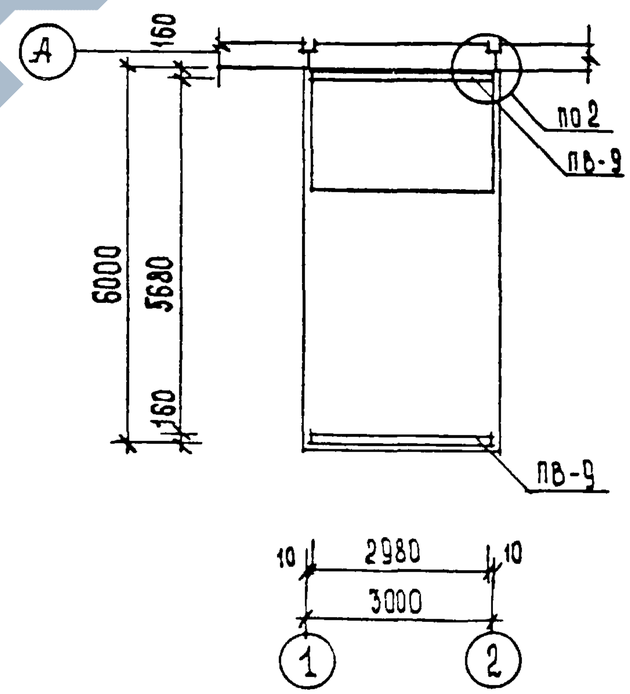

ЗАВОД ЖБИ

1.090.1-1.0-5 01ПЗ	ЛИСТ 16

22832-01 22

Формат А3

https://zavodjbi.com/

ФРОНТАЛЬНЫЙ ВХОД С ВЫНЕСЕННЫМ ТАМБУРОМ
ВАРИАНТ 10

ФАСАД 1 - 2

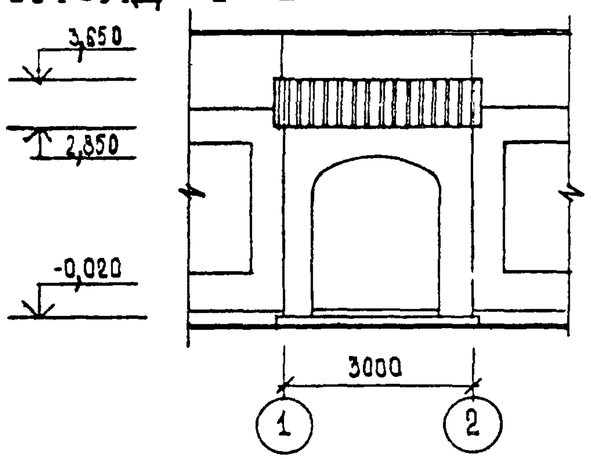

ФАСАД А

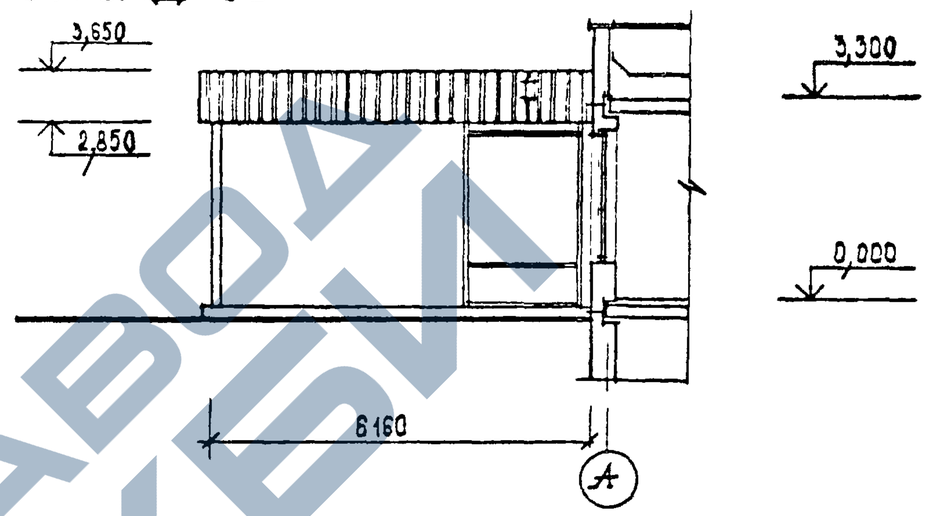

ПЛАН НА ОТМ 0,000

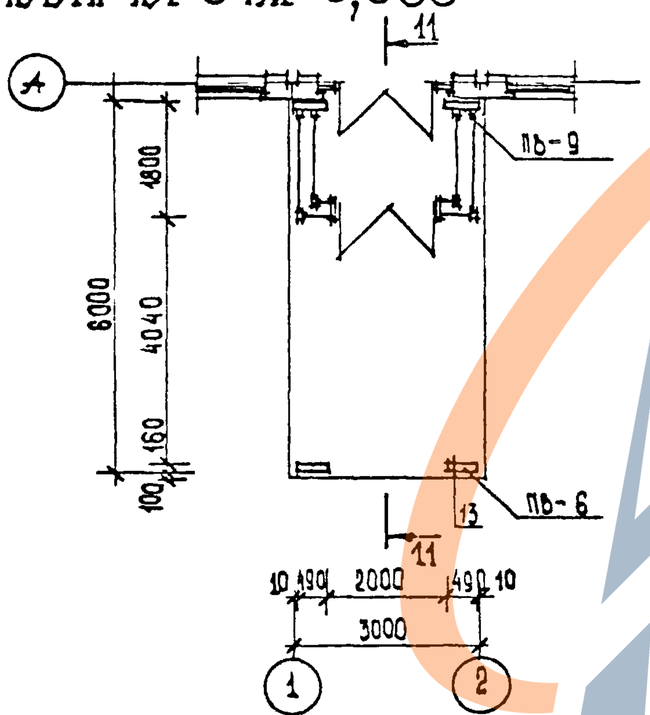

УСЛОВНАЯ МАРКА	МАРКА ПО СЕРИИ 1.090.1-1	
ПВ-5	ПВА 28.30.20 -7Т	Вып. 4-1
ПВ-6	ПВА 30.30.20- 7Т	"
ПВ-7	ПВА 60.30.42 -7Т	"
ПВ-9	ПВР 30.30.15 -3Т	"
ПВ 10	ПВР 60.30.42 - 7Т	"
ПВ-12	ПВА 29.30.20- 7Т	"
ПВ-14	1ПВП 60.30.19 -1Т	"
ПК-4	ПК 30.15 -6 Т	Вып. 5-1
ПК-4-1	ПК 30.15 - 6Т-1	0-511ПЗ
ПК-8	ПК 60.15- 6АТУТ	5-1
ПК-8-1	ПК 60.15 -6АТУТ-1а	0-511ПЗ

1.090.1-1. 0-5 01ПЗ

Лист 17

22832-01 23

Формат А3

https://zavodjbi.com/

https://zavodjbi.com/

ФРОНТАЛЬНЫЙ ВХОД С ВЫНЕСЕННЫМ ТАМБУРОМ
ВАРИАНТ 9, 10

ПЛАН ПЕРЕКРЫТИЯ

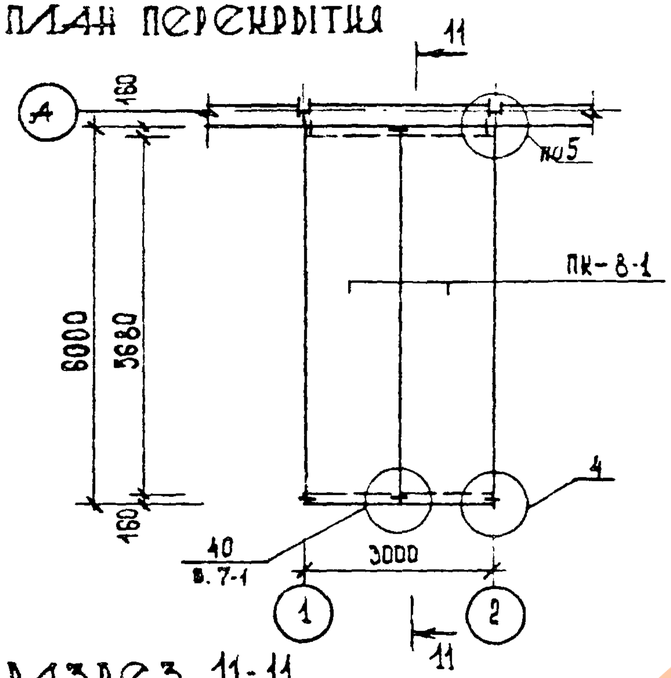

ПЛАН КРОВЛИ

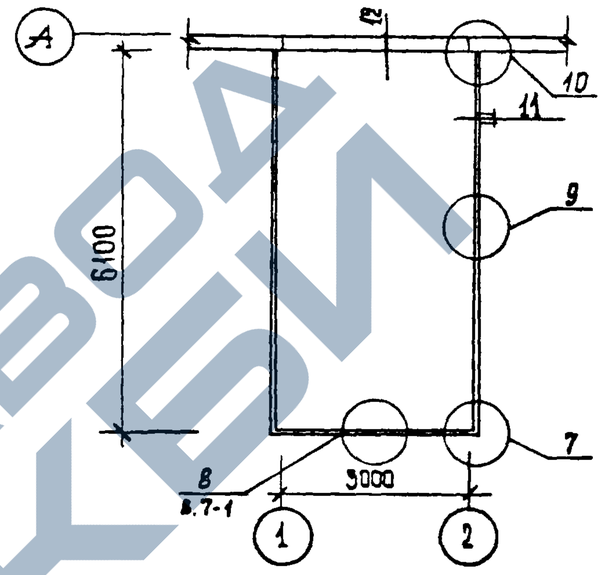

РАЗРЕЗ 11-11

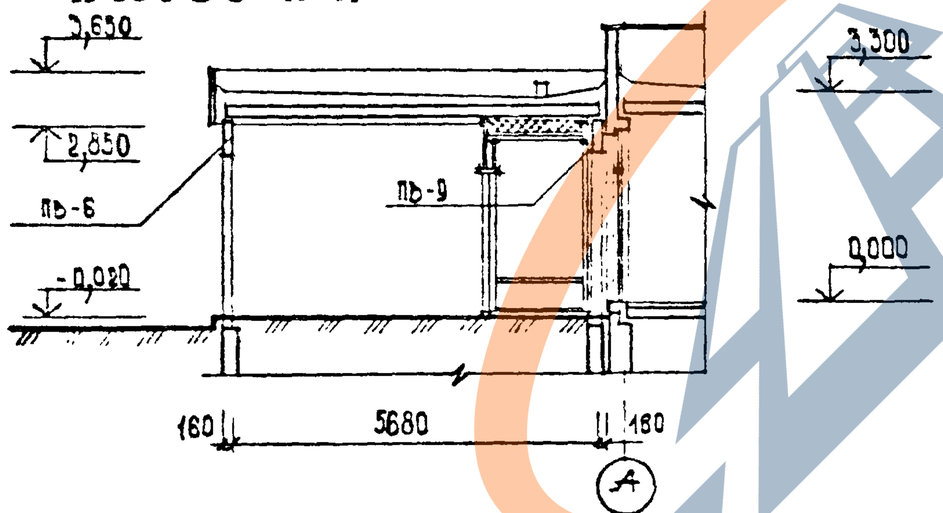

1.030.1-1.0-5 01ПЗ	Лис 18

22832-01 24

ФОРМАТ А3

https://zavodjbi.com/

https://zavodjbi.com/

УГЛОВОЙ ВХОД С ДВУХСТОРОННЕЙ ОРИЕНТАЦИЕЙ
ВАРИАНТ 1

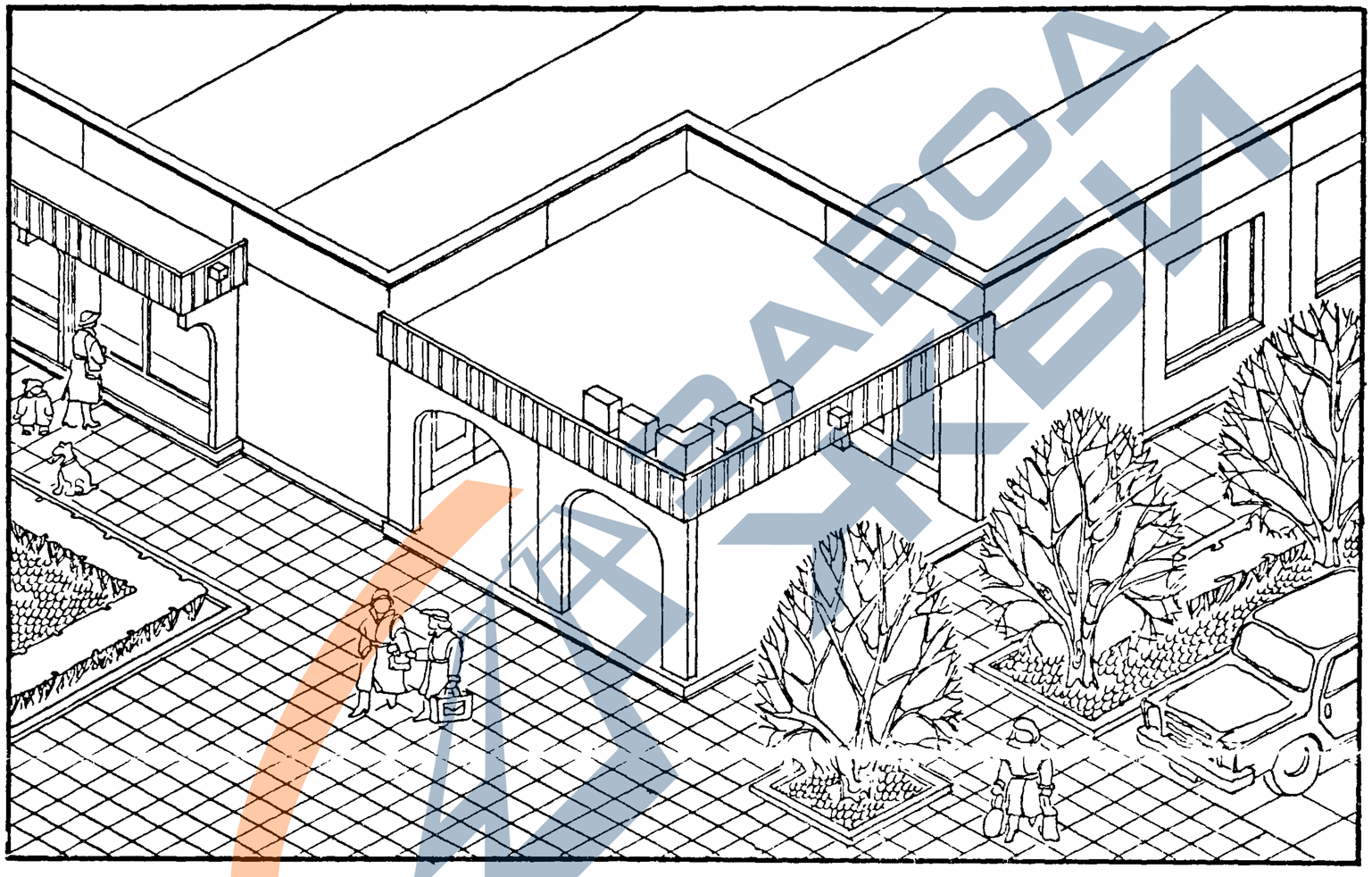

ЗАВОД ЖБИ

https://zavodjbi.com/

https://zavodjbi.com/

УГЛОВОЙ ВХОД С ДВУХСТОРОННЕЙ ОРИЕНТАЦИЕЙ
ВАРИАНТ 3

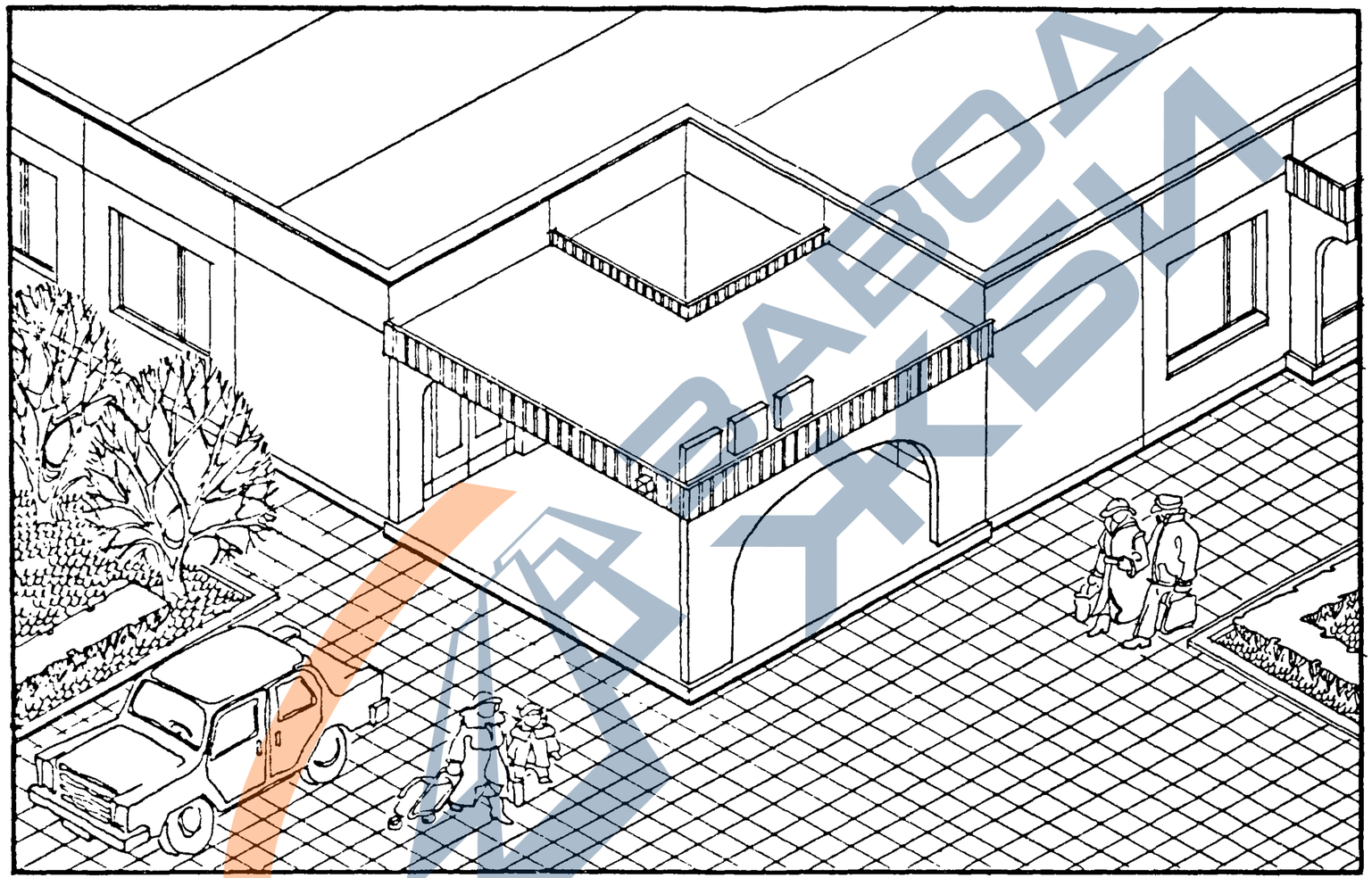

ЗАВОД ЖБИ

https://zavodjbi.com/

https://zavodjbi.com/

УГЛОВОЙ ВХОД С ДВУХСТОРОННЕЙ ОРИЕНТАЦИЕЙ
ВАРИАНТ 4

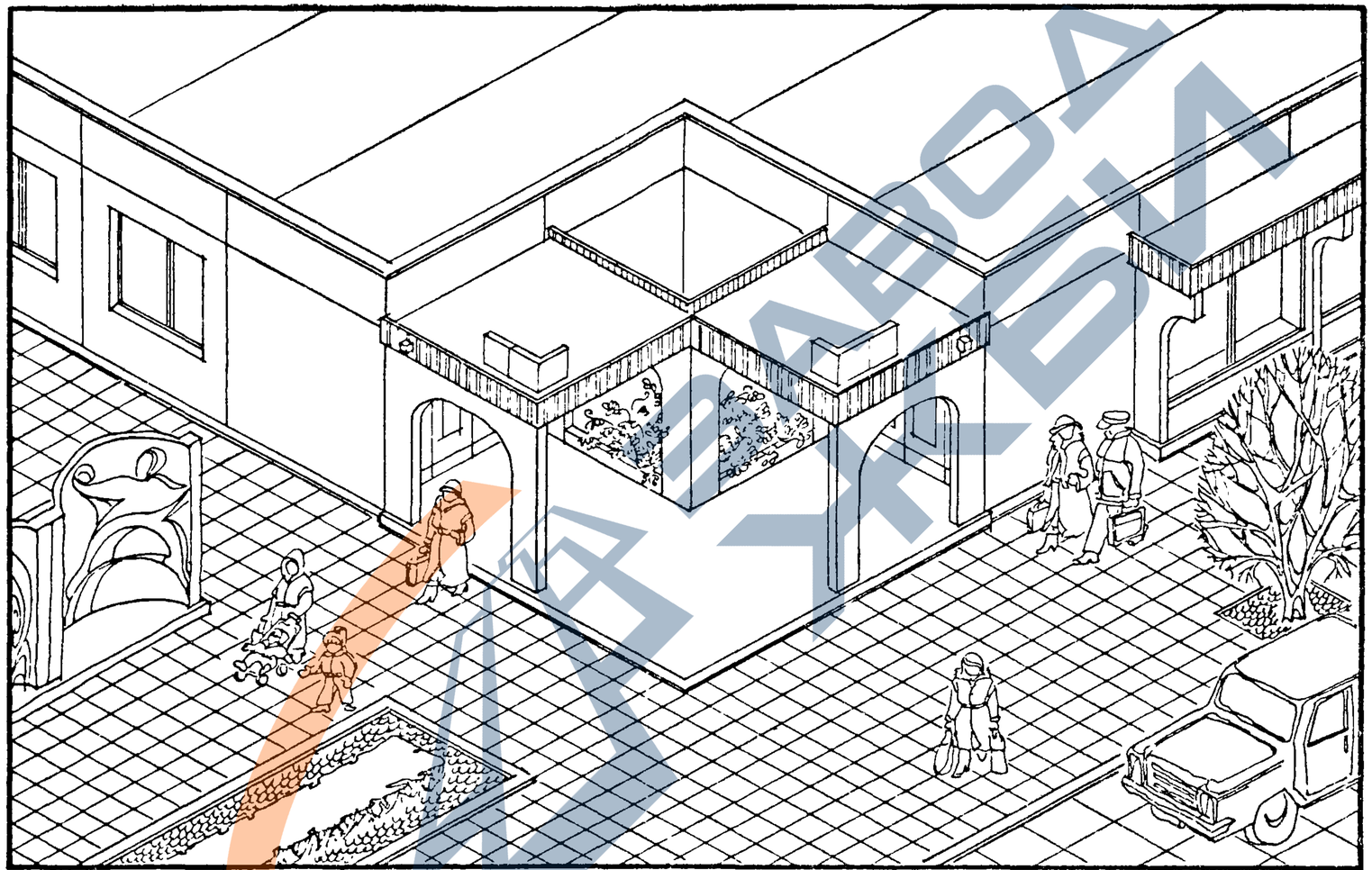

ЗАВОД ЖБИ

https://zavodjbi.com/

https://zavodjbi.com/

УГЛОВОЙ ВХОД С ОДНОСТОРОННЕЙ ОРИЕНТАЦИЕЙ
ВАРИАНТ 5

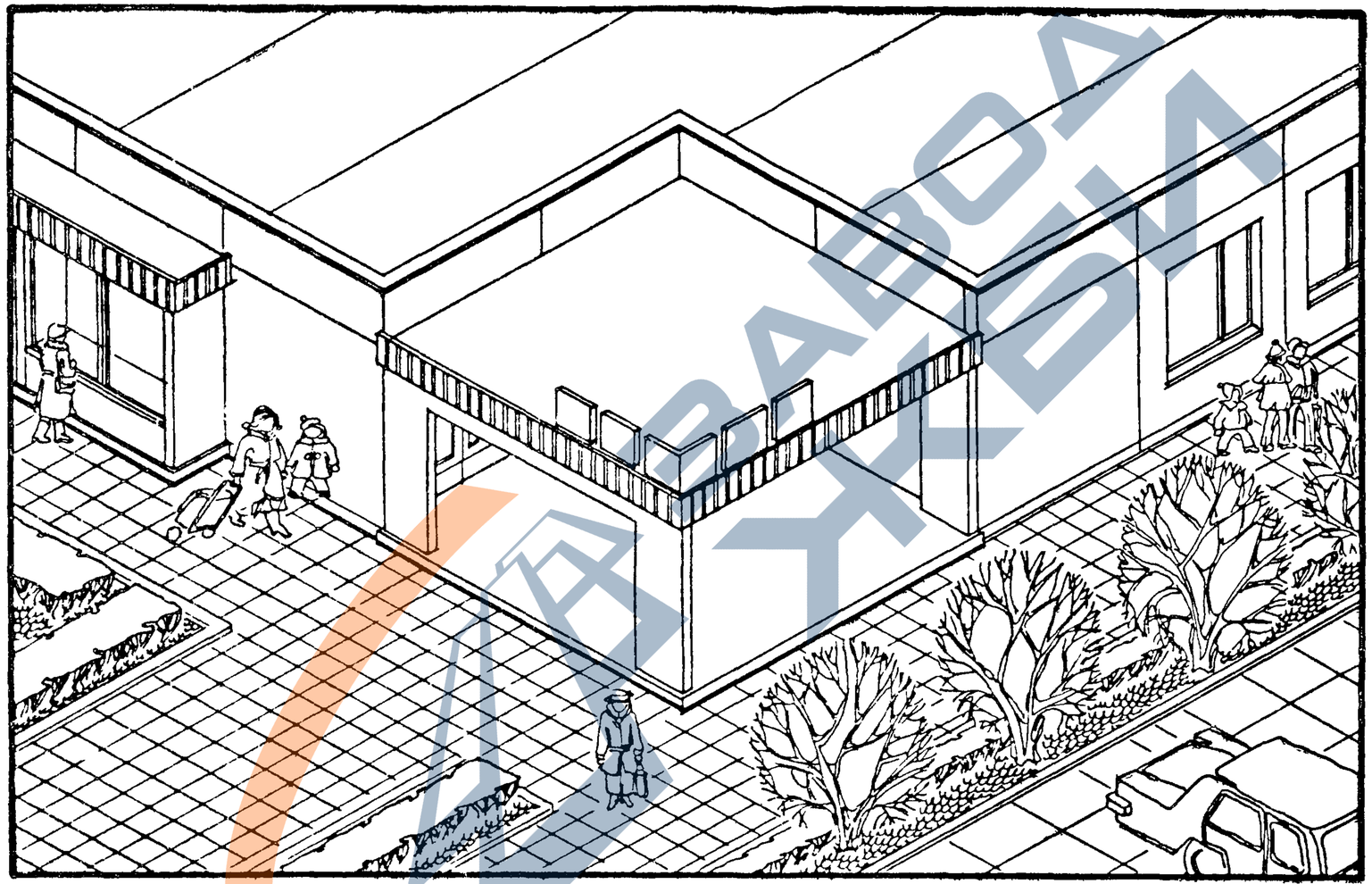

ЗАВОД ЖБИ

1.090.1-1. 0-5 01ПЗ	ЛИСТ 22

22832-01 28

ФОРМАТ А3

https://zavodjbi.com/

https://zavodjbi.com/

УГЛОВОЙ ВХОД С ОДНОСТОРОННЕЙ ОРИЕНТАЦИЕЙ
ВАРИАНТ 6

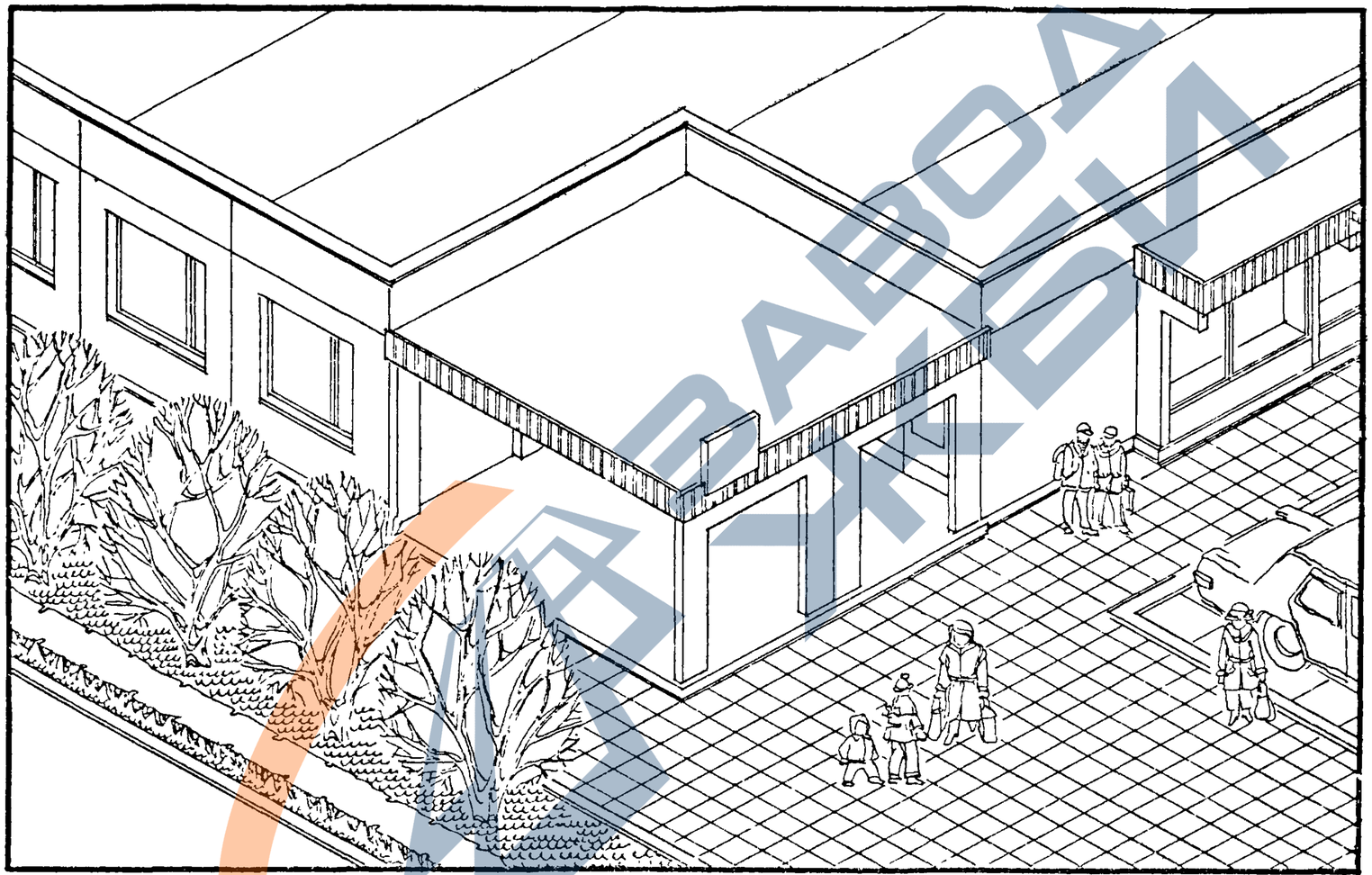

ЗАВОД ЖБИ

https://zavodjbi.com/

ФРОНТАЛЬНЫЙ ВХОД С ЗАГЛУБЛЕННЫМ ТАМБУРОМ

ВАРИАНТ 7

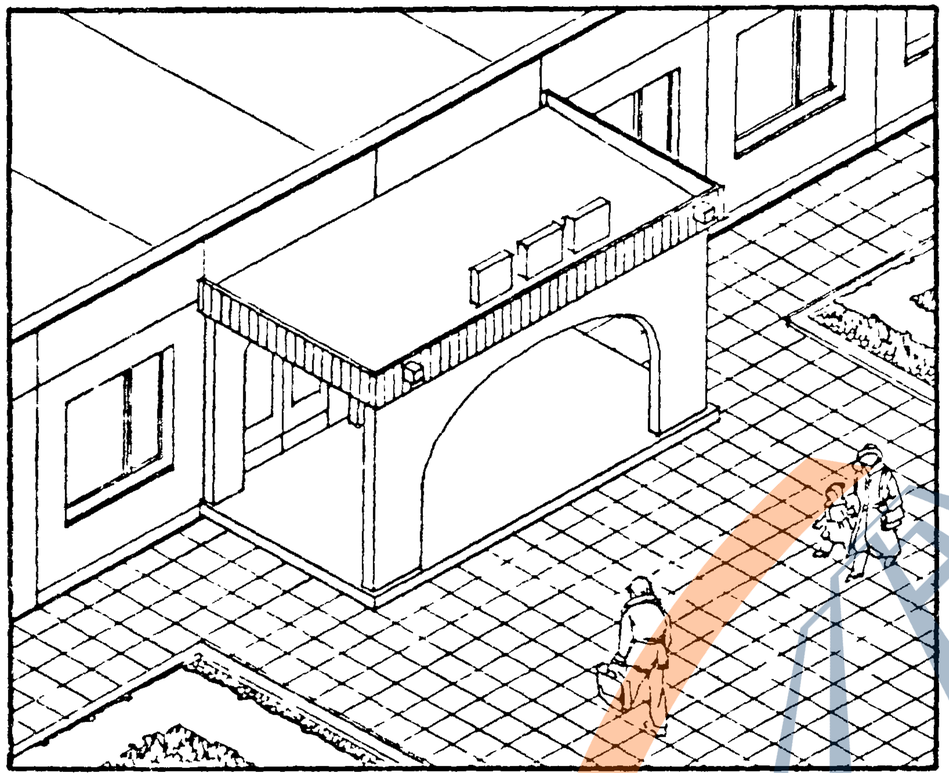

ВАРИАНТ 8

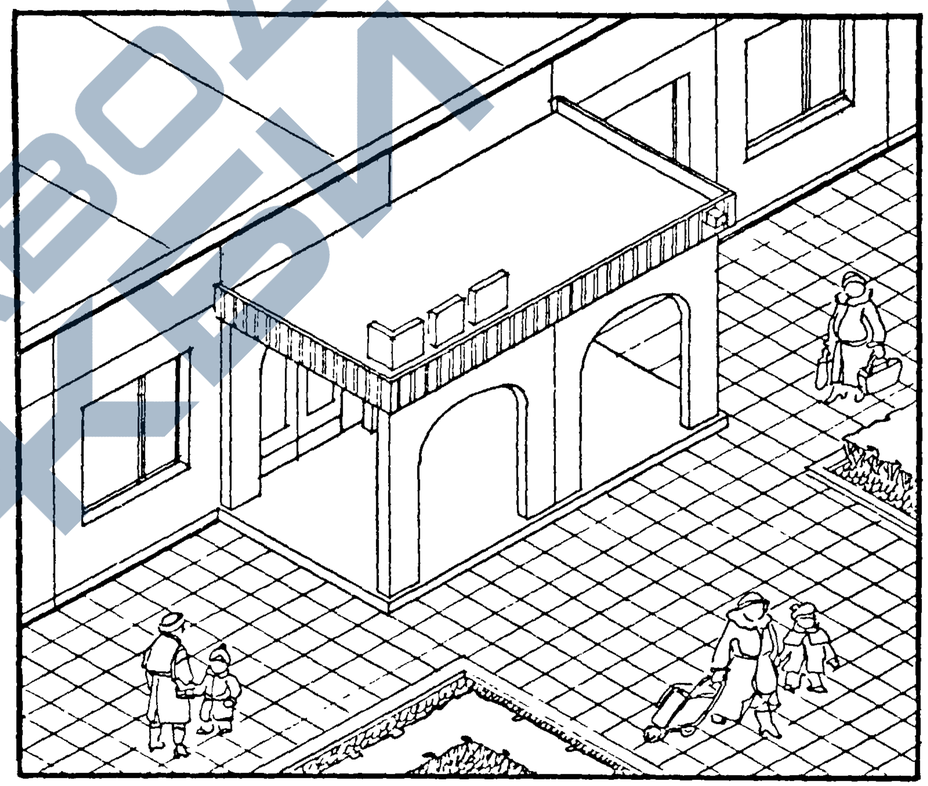

ЗАВОД ЖБИ

https://zavodjbi.com/

ФРОНТАЛЬНЫЙ ВХОД С ВЫНЕСЕННЫМ ТАМБУРОМ

ВАРИАНТ 9

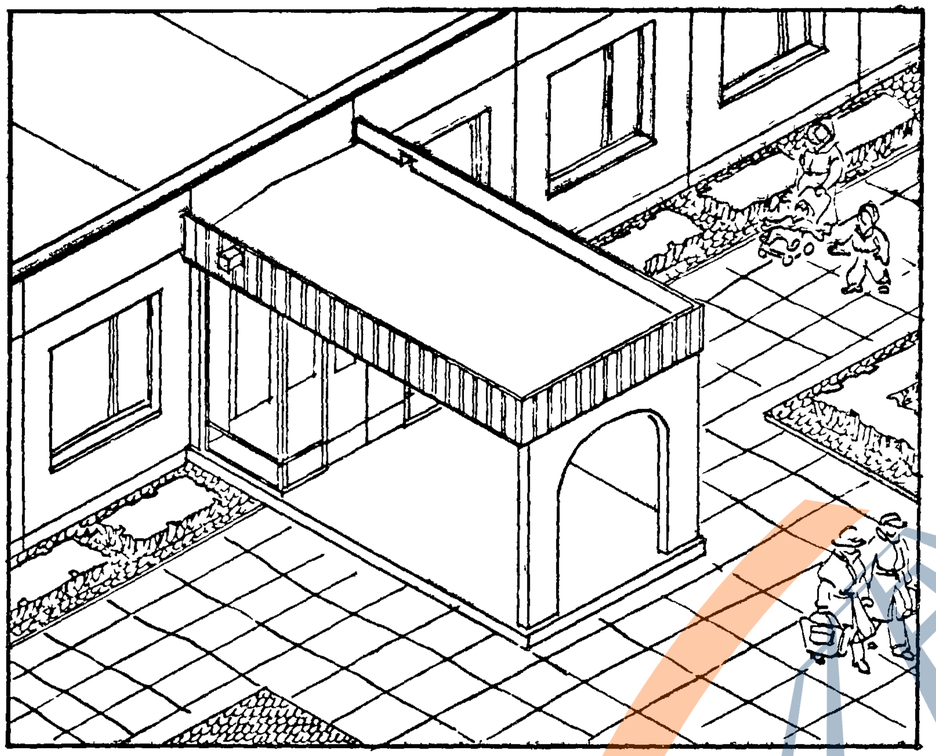

ВАРИАНТ 10

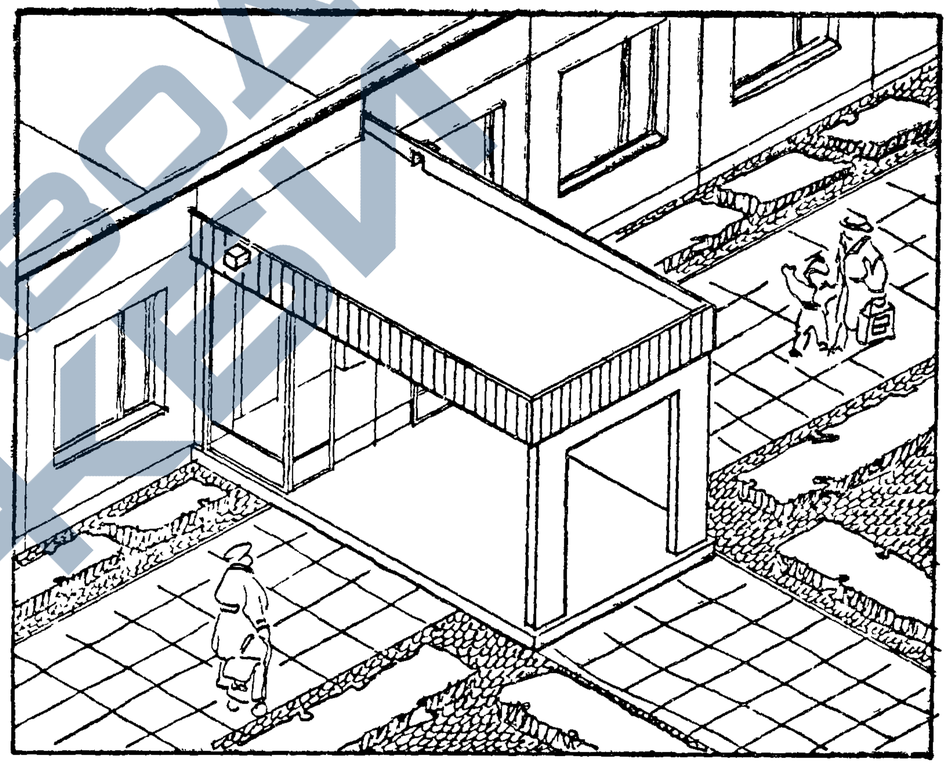

ЗАВОД ЖБИ

https://zavodjbi.com/

ПРИСТАВНЫЕ ВИТРИНЫ — ПРОТЯЖЕННЫЕ
ВАРИАНТ 1

ФАСАД 1-4

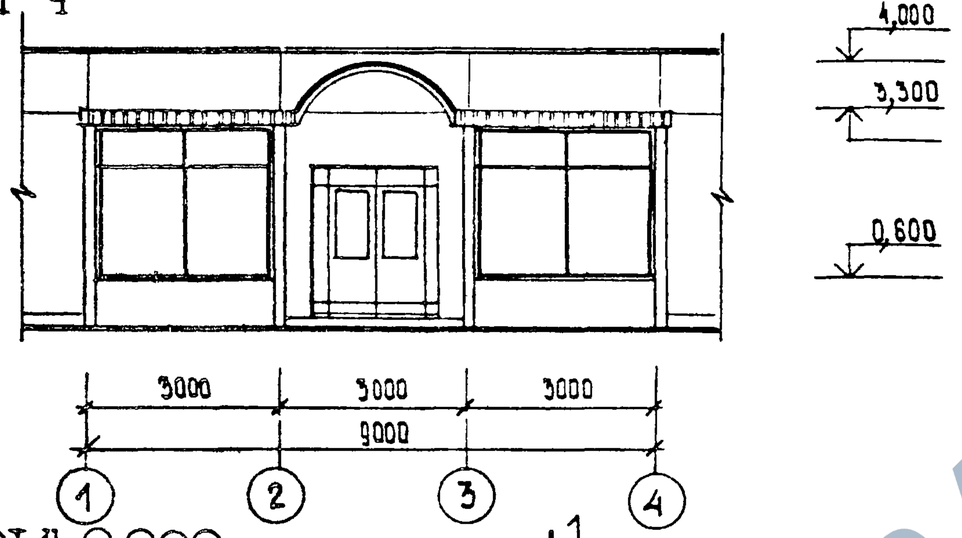

РАЗРЕЗ 1-1

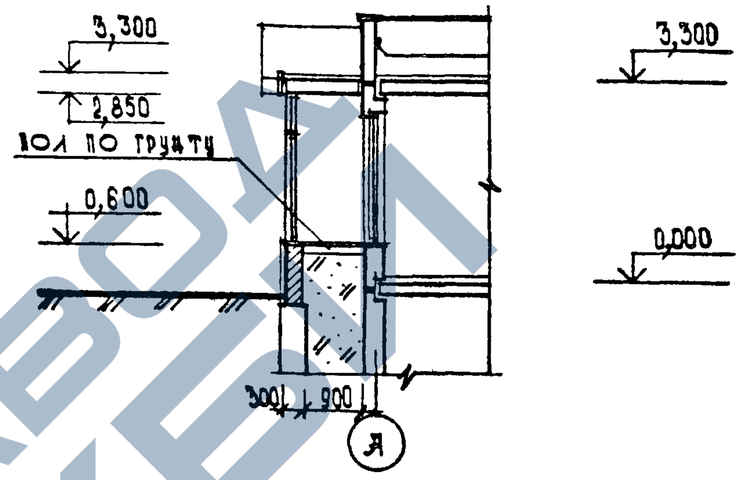

ПЛАН НА ОТМ. 0,000

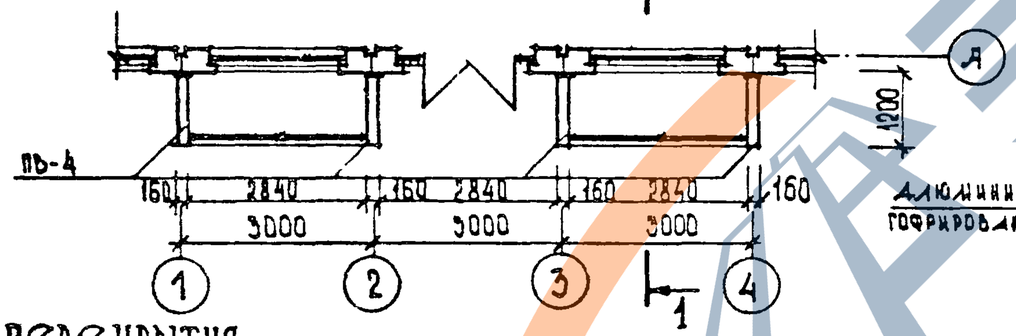

ПЛАН КРОВЛИ

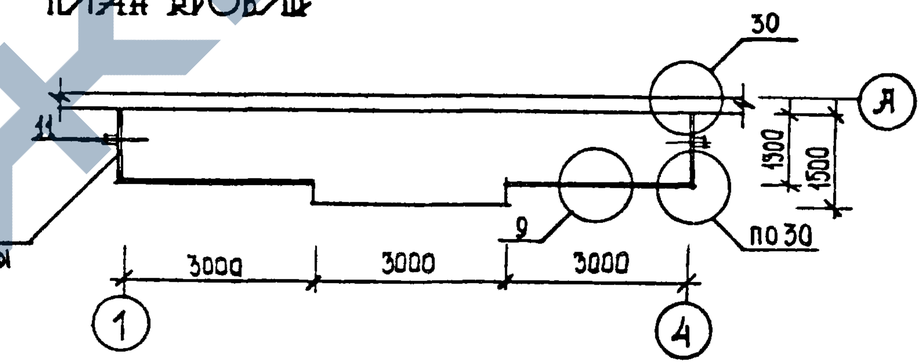

ПЛАН ПЕРЕКРЫТИЯ

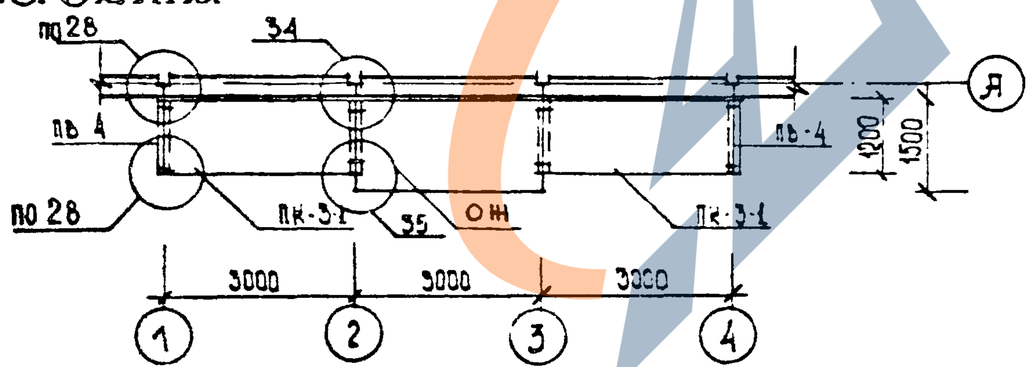

ПЛАН НА ОТМ. 2,980

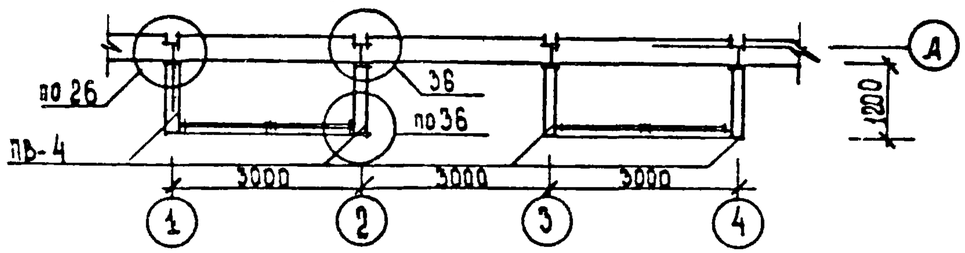

рук маст	Губаревич		
н контр	Синявская		
Гл инж п	Станулевич		
ГАП	Терехов		
ГИП	Будкин		
ст арх	Ермилина		

1.090.1-1.0-5 02 ПЗ

Витрины

Стадия	Лист	Листов
Р	1	11

ЦНИИЭП торгово-бытовых зданий и туристских комплексов

22832-01 32

https://zavodjbi.com/

ПРИСТАВНЫЕ ВИТРИНЫ — ПРОТЯЖЕННЫЕ
ВАРИАНТ 2

ФАСАД 1-4

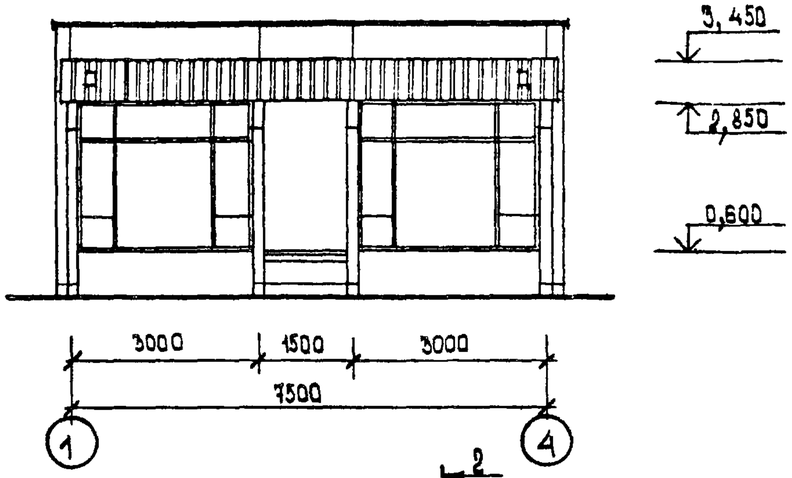

РАЗРЕЗ 2-2

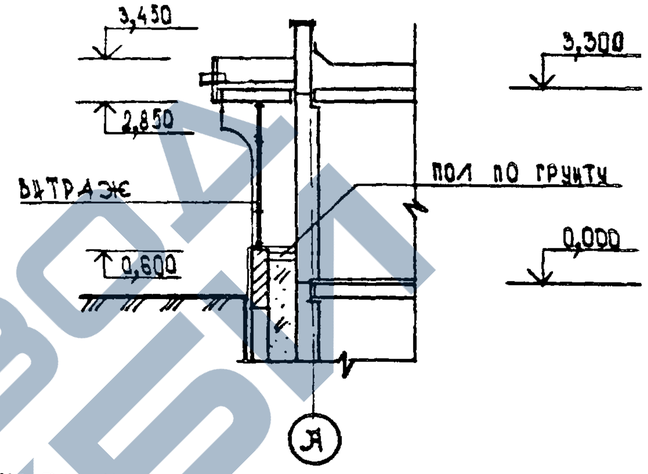

ПЛАН НА ОТМ: 0,000

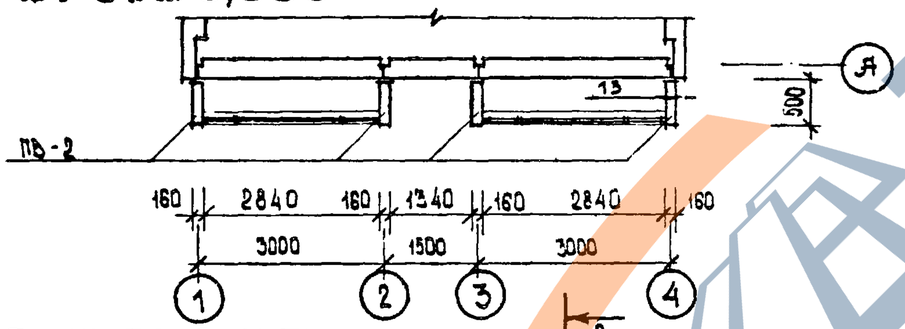

ПЛАН ПЕРЕКРЫТИЯ

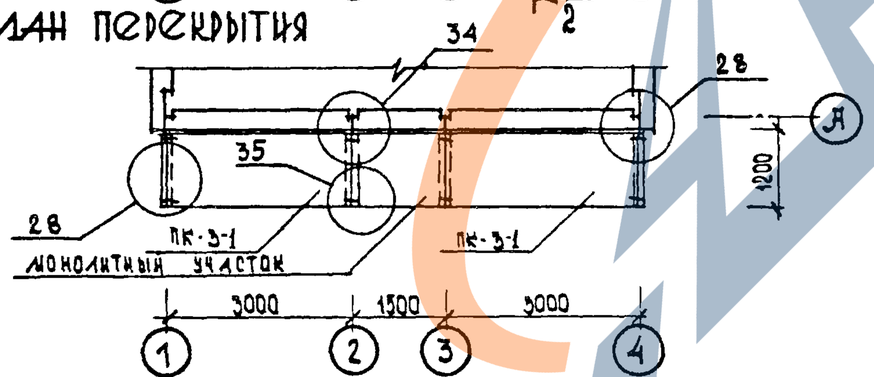

ПЛАН КРОВЛИ

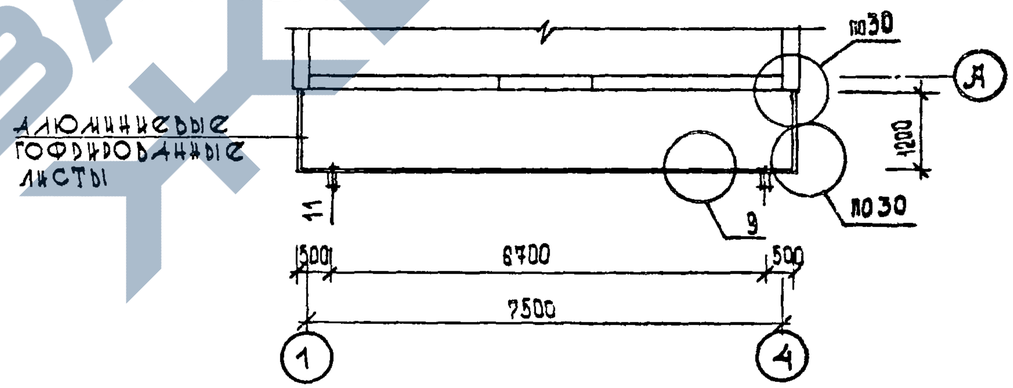

ПЛАН НА ОТМ. 2,980

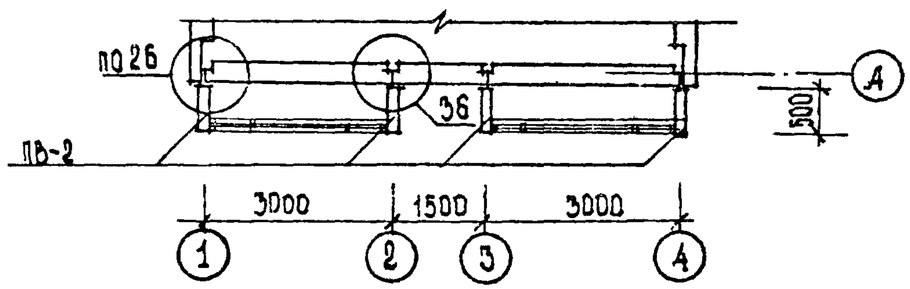

1.090. 1-1. 0-5	02	ПЗ			ЛИСТ 2

22832-01 33

ФОРМАТ А3

https://zavodjbi.com/

ПРИСТАВНЫЕ ВИТРИНЫ — ЕДИНИЧНЫЕ
ВАРИАНТ 3

ФАСАД 1-2

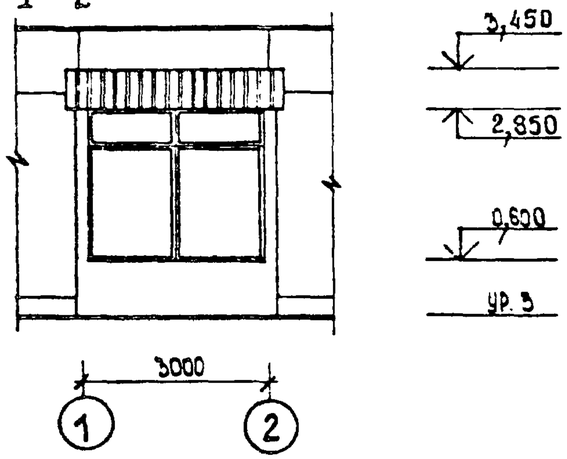

РАЗРЕЗ 3-3

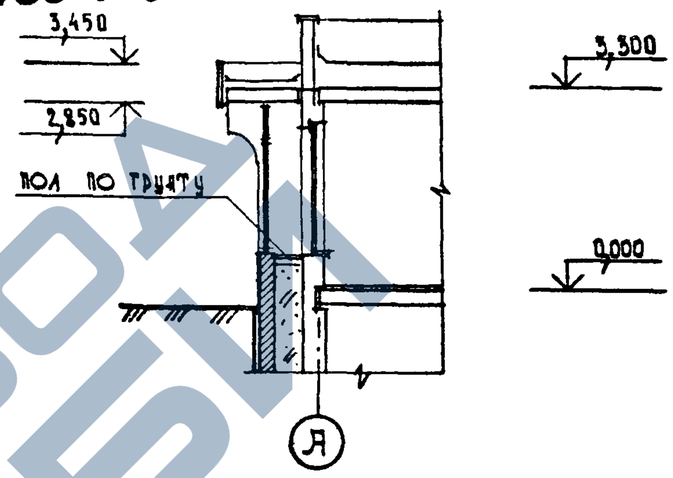

ПЛАН НА ОТМ. 0,000

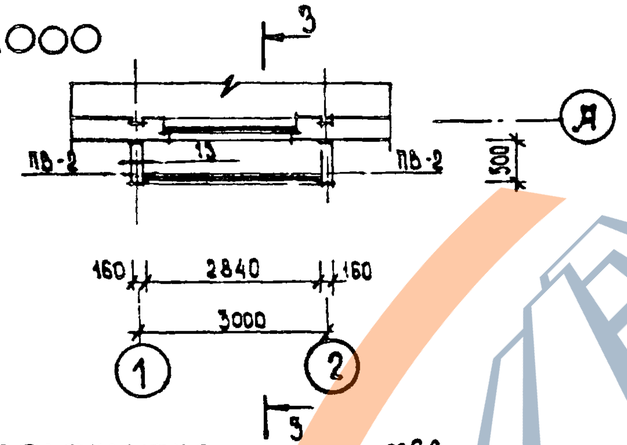

ПЛАН ПЕРЕКРЫТИЯ

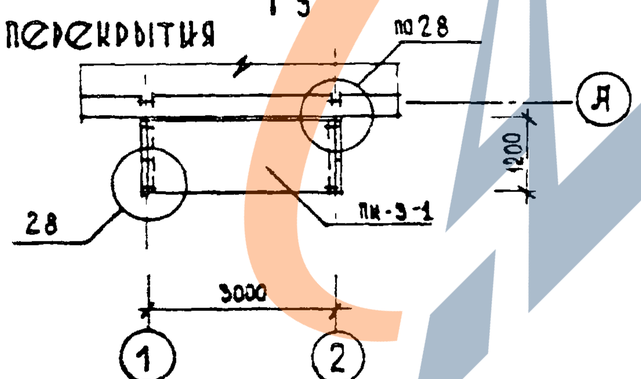

ПЛАН КРОВЛИ

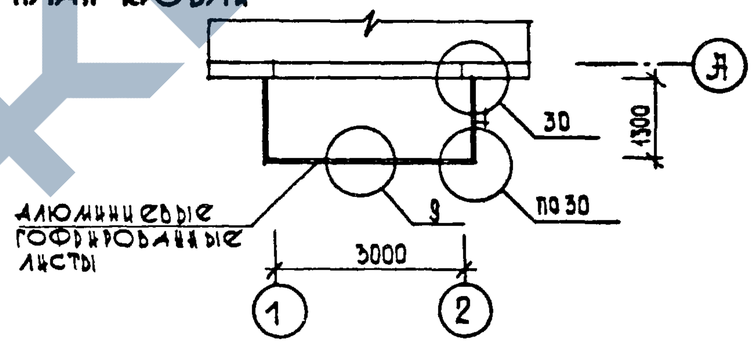

ПЛАН НА ОТМ. 2.980

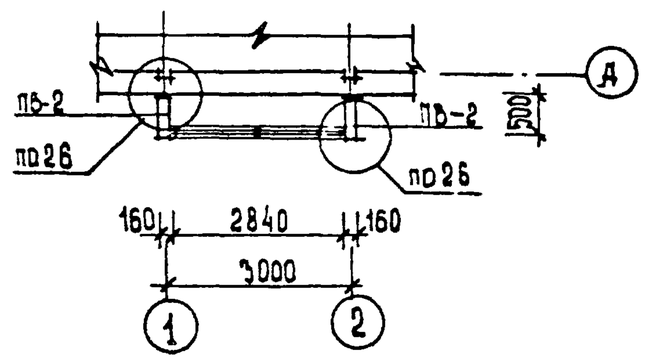

1.090.1-1.0-5 ВО ПЗ	ЛИСТ 3

22832-01 34

ФОРМАТ А3

https://zavodjbi.com/

ПРИСТАВНЫЕ ВИТРИНЫ — ЕДИНИЧНЫЕ
ВАРИАНТ 4

ФАСАД 1-2

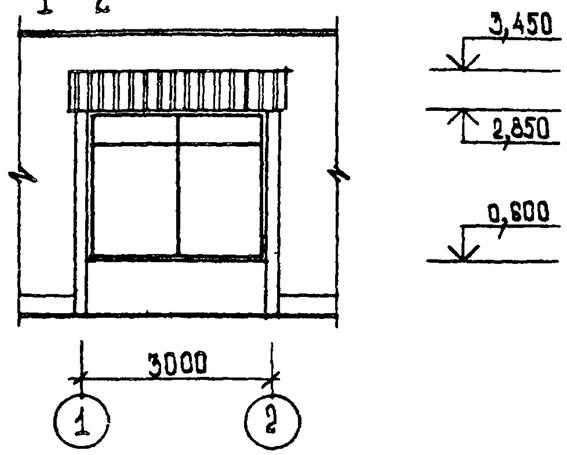

РАЗРЕЗ 4-4

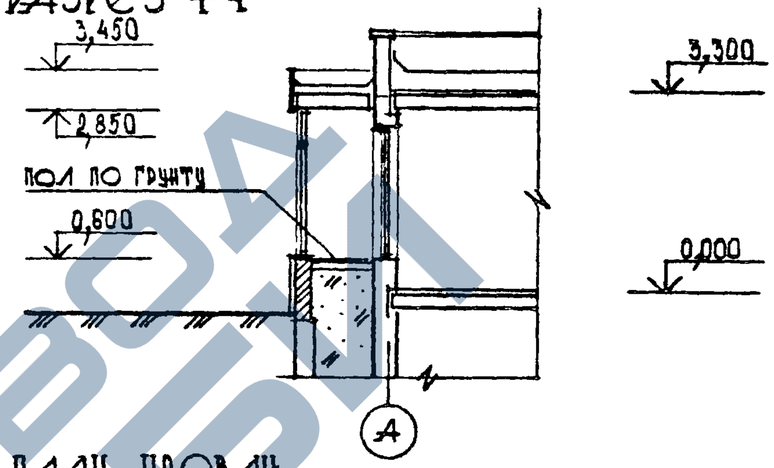

ПЛАН НА ОТМ. 0,000

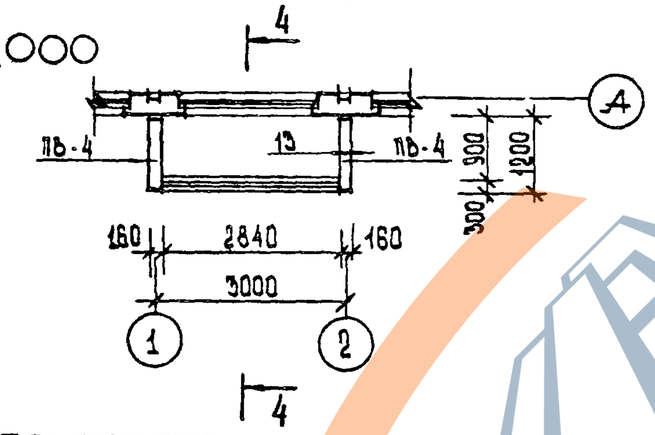

ПЛАН ПРОВЛИ

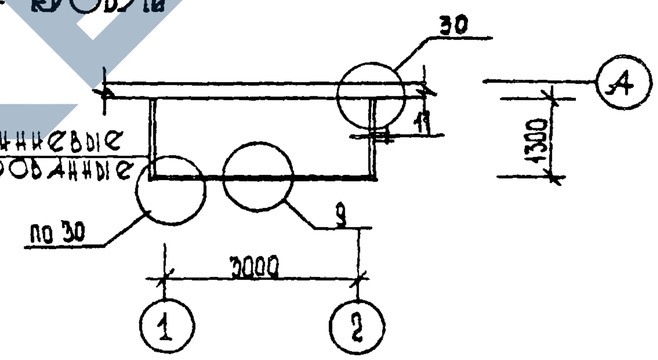

ПЛАН ПЕРЕКРЫТИЯ

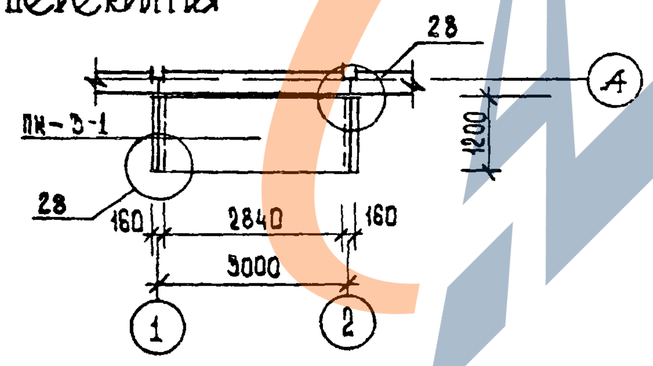

ПЛАН НА ОТМ. 2,980

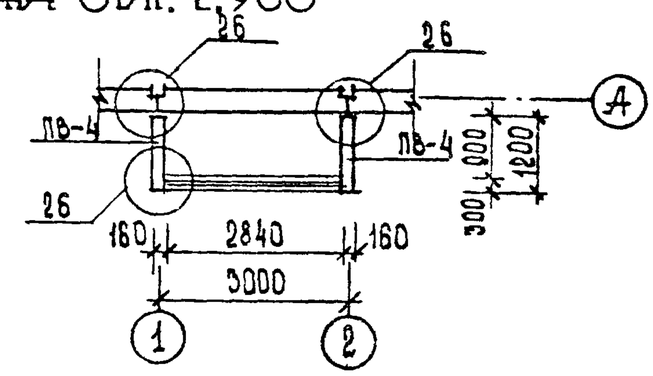

1.090.1-1.0-5 ОВ ПЗ		ЛИСТ 4

22832-01 35

ФОРМАТ А3

https://zavodjbi.com/

ВСТРОЕННО-ПРИСТРОЕННЫЕ ВИТРИНЫ — ПРОТЯЖЕННЫЕ
ВАРИАНТ 5

ФАСАД 4-5

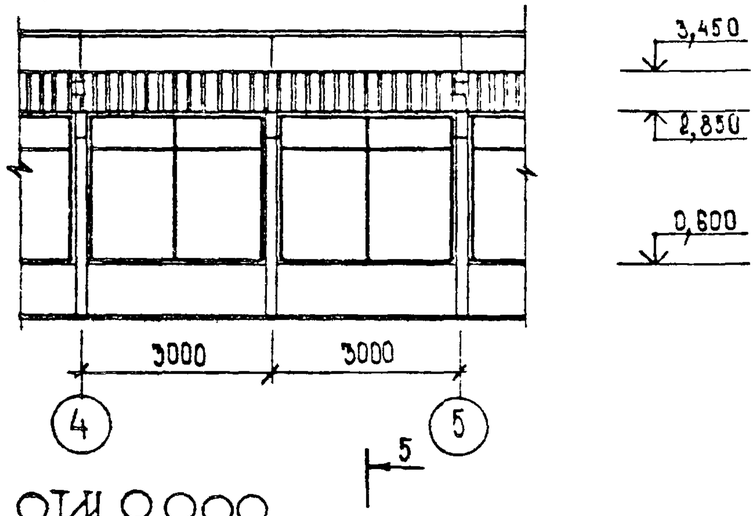

РАЗРЕЗ 5-5

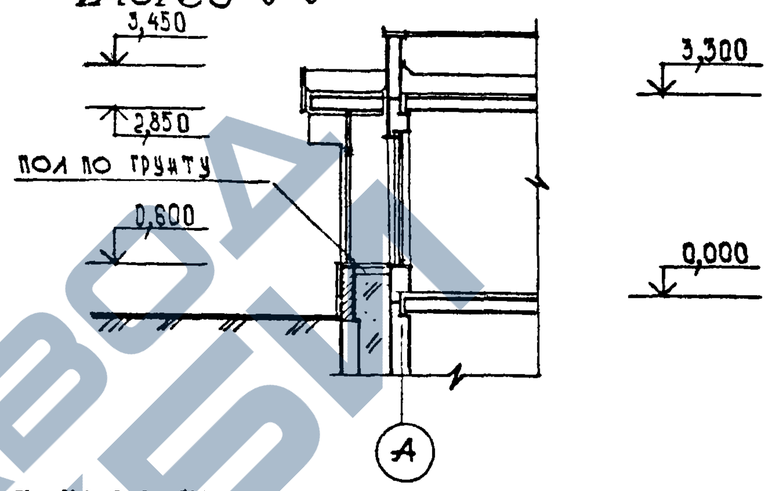

ПЛАН НА ОТМ 0,000

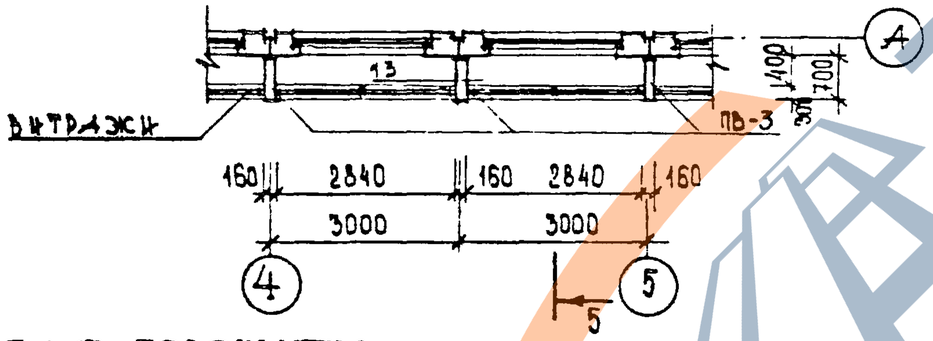

ПЛАН КРОВЛИ

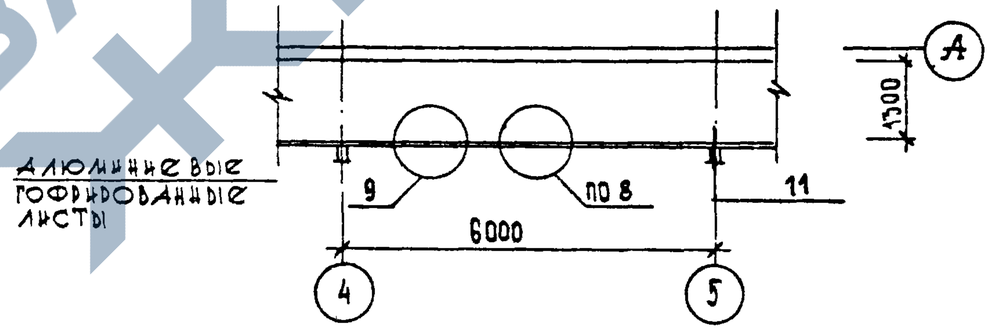

ПЛАН ПЕРЕКРЫТИЯ

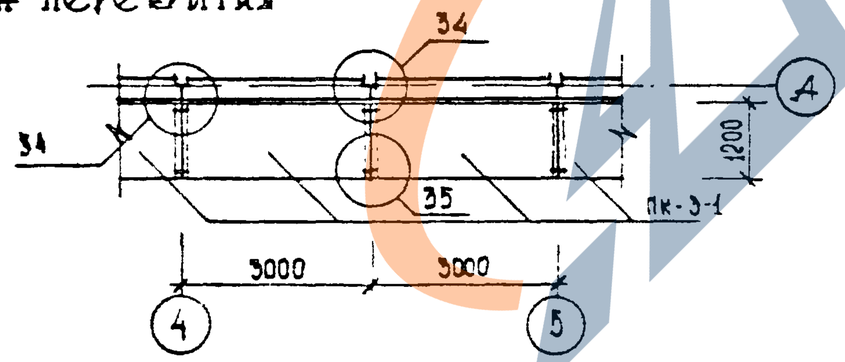

ПЛАН НА ОТМ. 2,980

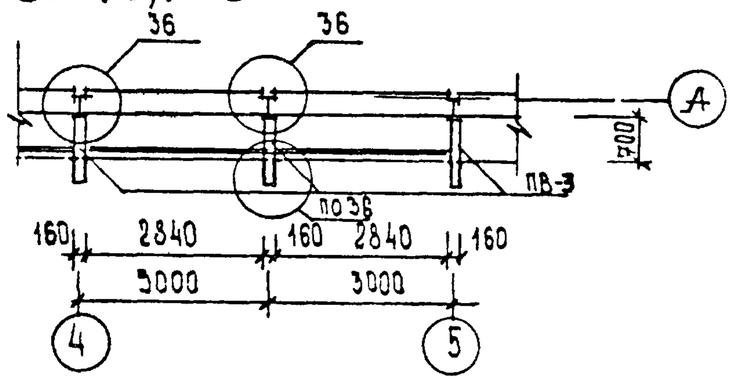

1.090.1-1.0-5 02 ПЗ		ЛИСТ 5

22832-01 36

ФОРМАТ А3

https://zavodjbi.com/

ВСТРОЕННО-ПРИСТРОЕННЫЕ ВИТРИНЫ — ПРОТЯЖЕННЫЕ
ВАРИАНТ 6

ФАСАД 1-2

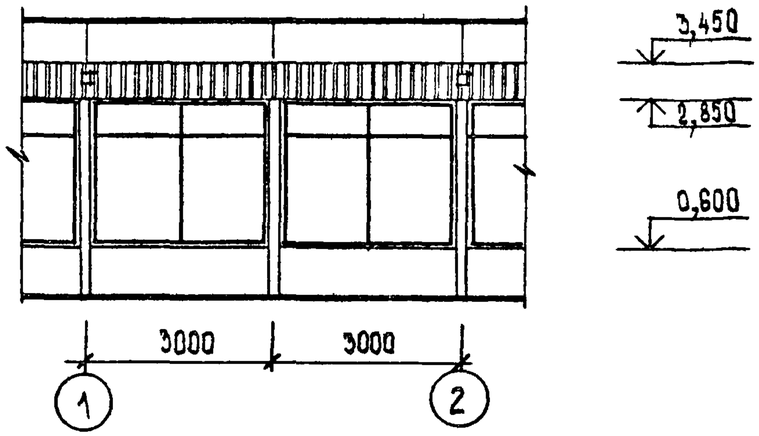

РАЗРЕЗ 6-6

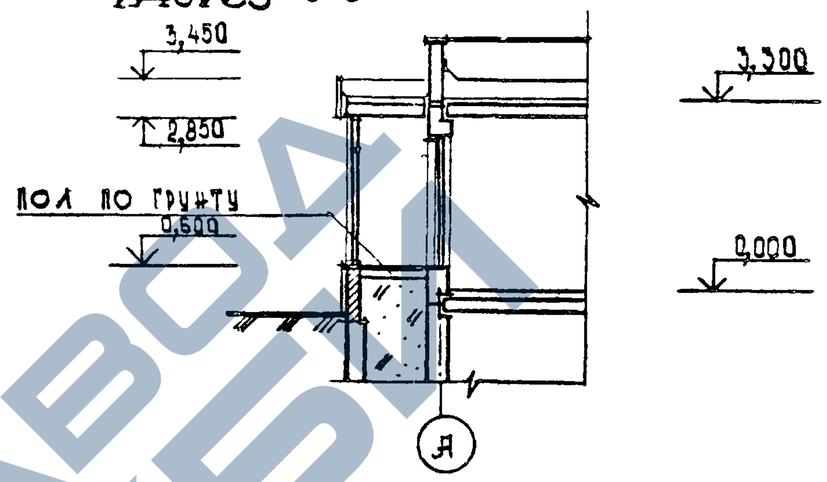

ПЛАН НА ОТМ. 0,000

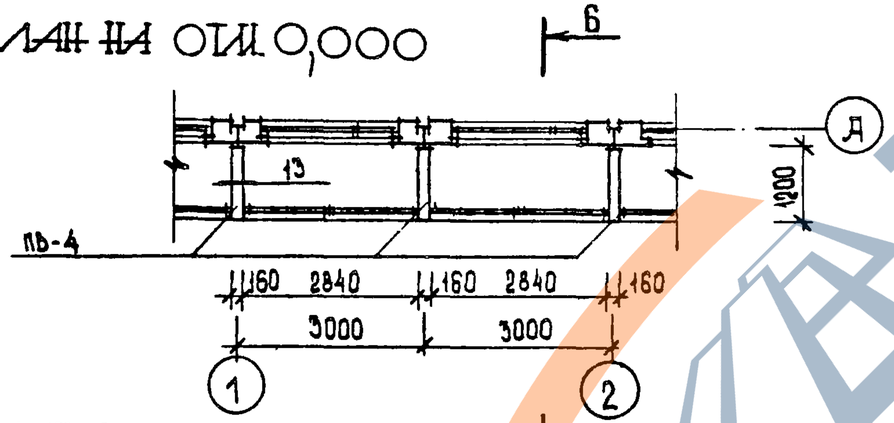

ПЛАН КРОВЛИ

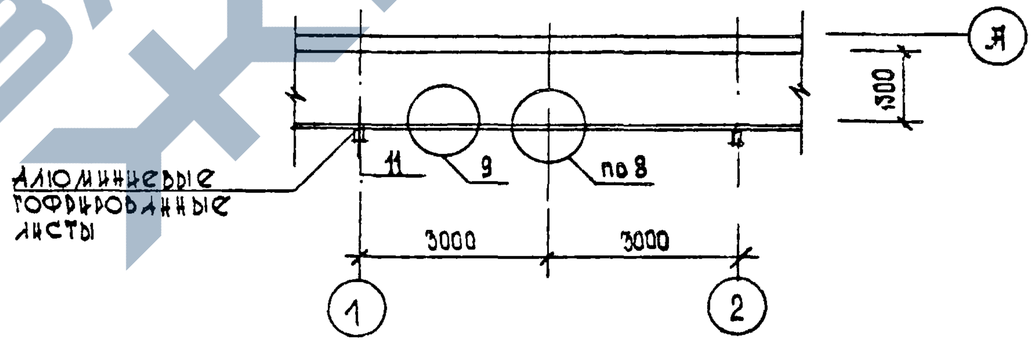

ПЛАН ПЕРЕКРЫТИЯ

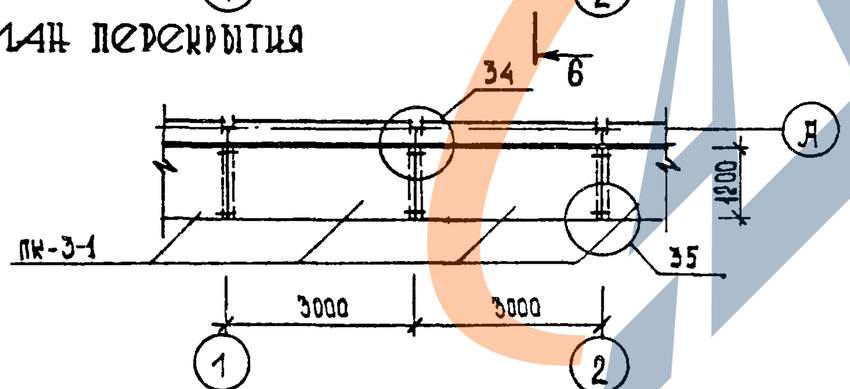

ПЛАН НА ОТМ. 2,980

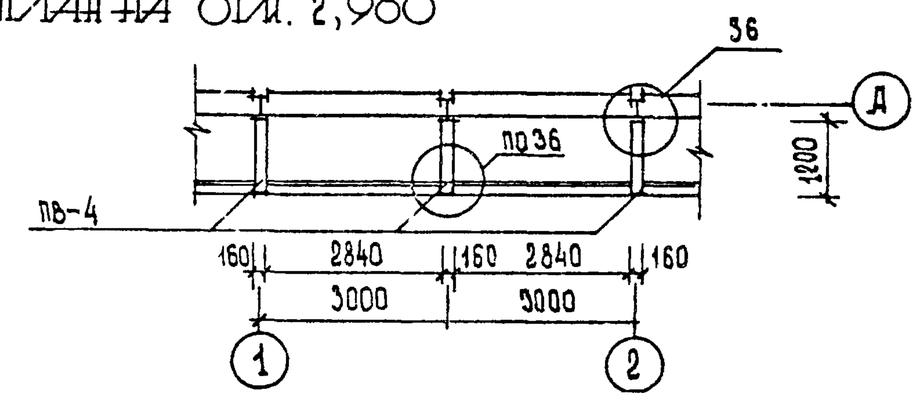

1090.1-1.0-5 02 ПЗ		ЛИСТ 6

22832-01 37

ФОРМАТ А3

https://zavodjbi.com/

ВСТРОЕННО-ПРИСТРОЕННЫЕ ВИТРИНЫ — ЕДИНИЧНЫЕ
ВАРИАНТ 7

ФАСАД 1-2

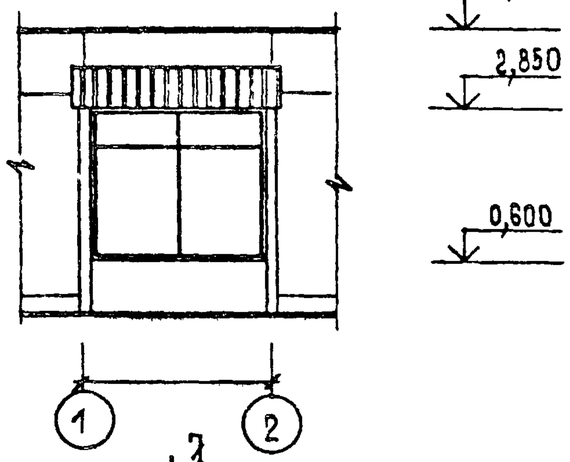

РАЗРЕЗ 7-7

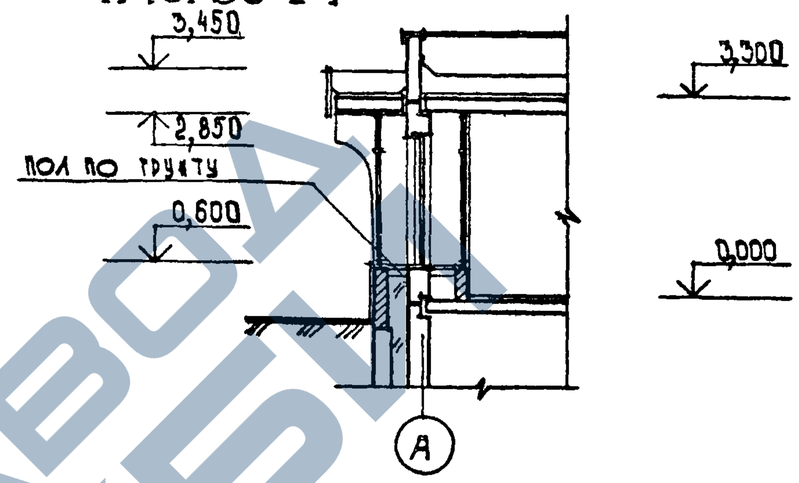

ПЛАН НА ОТМ. 0,000

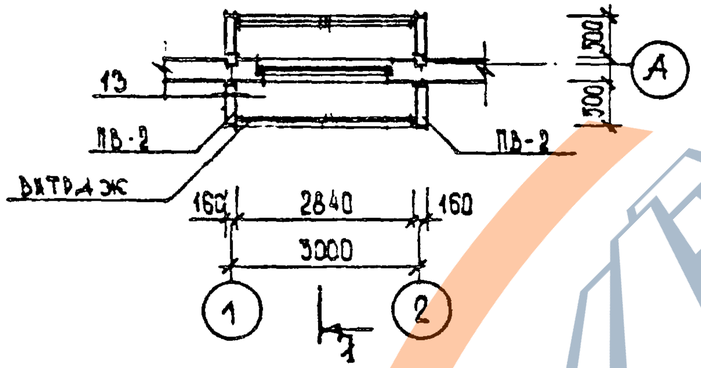

ПЛАН КРОВЛИ

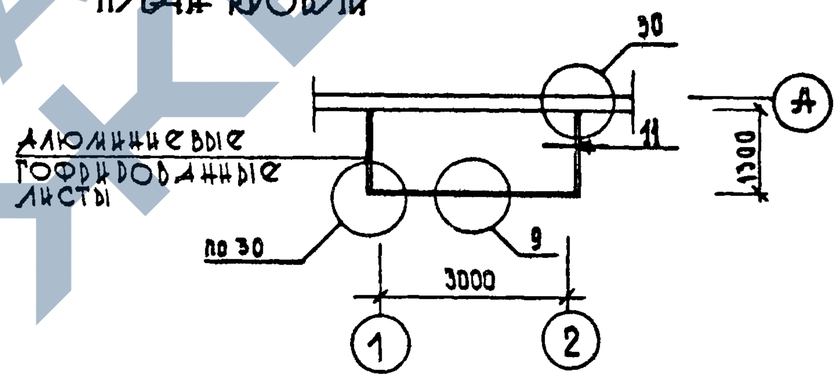

ПЛАН ПЕРЕКРЫТИЯ

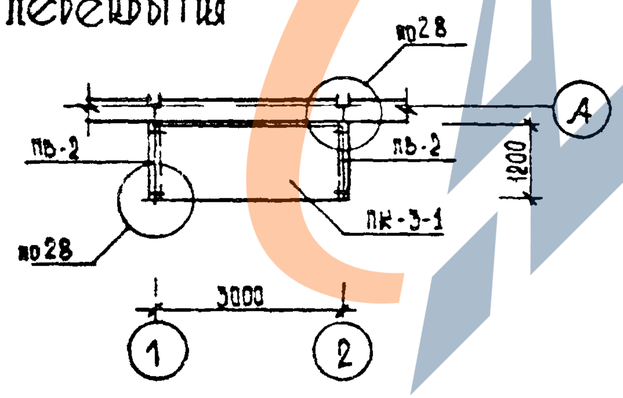

ПЛАН НА ОТМ. 2,980

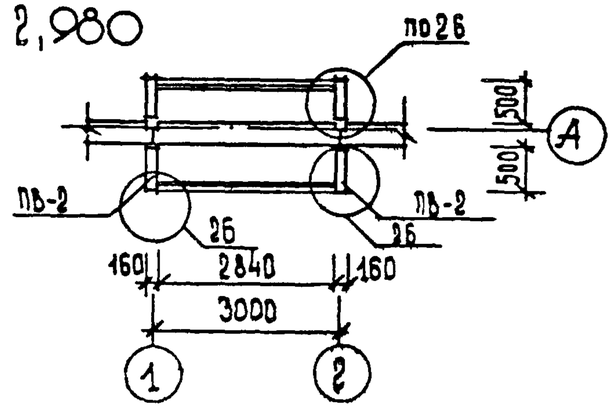

1.090.1-1.0-5 02 ПЗ		Лист 7

22832-01 38

ФОРМАТ А3

https://zavodjbi.com/

ВСТРОЕННО-ПРИСТРОЕННЫЕ ВИТРИНЫ-ЕДИНИЧНЫЕ
ВАРИАНТ 8

ФАСАД 1-2

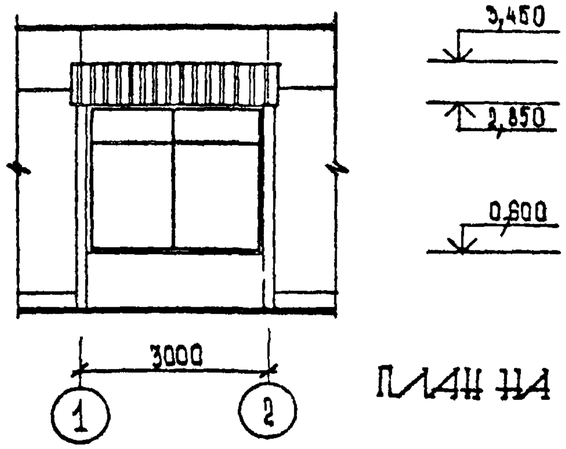

РАЗРЕЗ 8-8

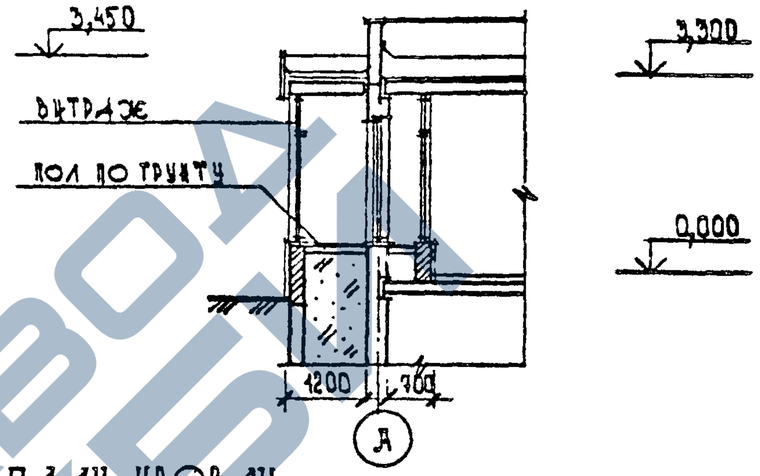

ПЛАН НА ОТМ. 0,000

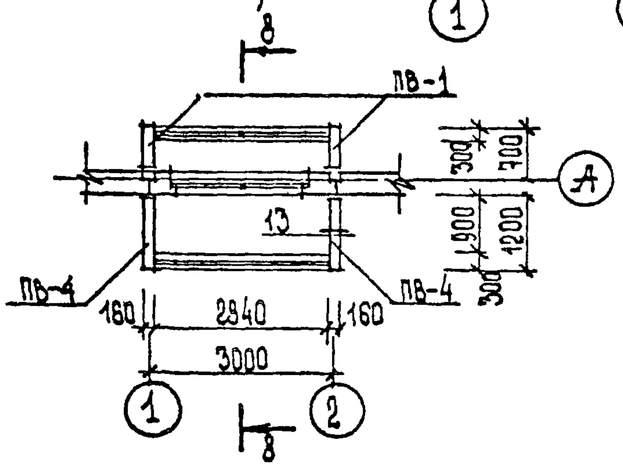

ПЛАН НА ОТМ. 2,980

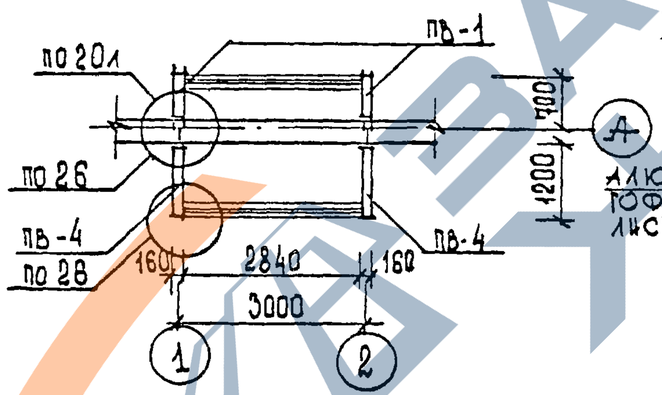

ПЛАН КРОВЛИ

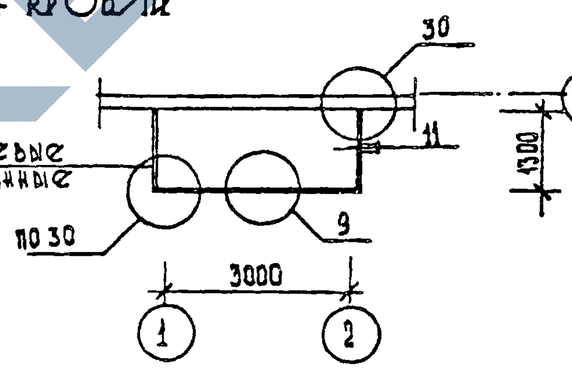

ПЛАН ПЕРЕКРЫТИЯ

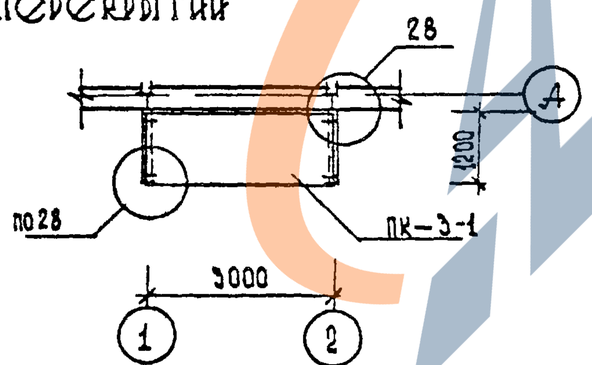

УСЛОВНАЯ МАРКА	МАРКА ПО СЕРИИ 1.090.1-1	
ПВ-1	ПВ 6.30-Т	Вып.2-12
ПВ-2	1СТ. 12.30-Т	2-12
ПВ 4	ПВ. 12.30-1Т	4-1
ПК-3-1	ПК-30.12-6Т-1	0-5 11ПЗ
ОЖ	ОЖ. 30.15-Т	2-12
ПВ-3	2СТ12.30-Т	2-12

https://zavodjbi.com/
ЗАВОД ЖБИ

https://zavodjbi.com/

ПРИСТАВНЫЕ ВИТРИНЫ

ВАРИАНТ 1
ПРОТЯЖЕННЫЕ

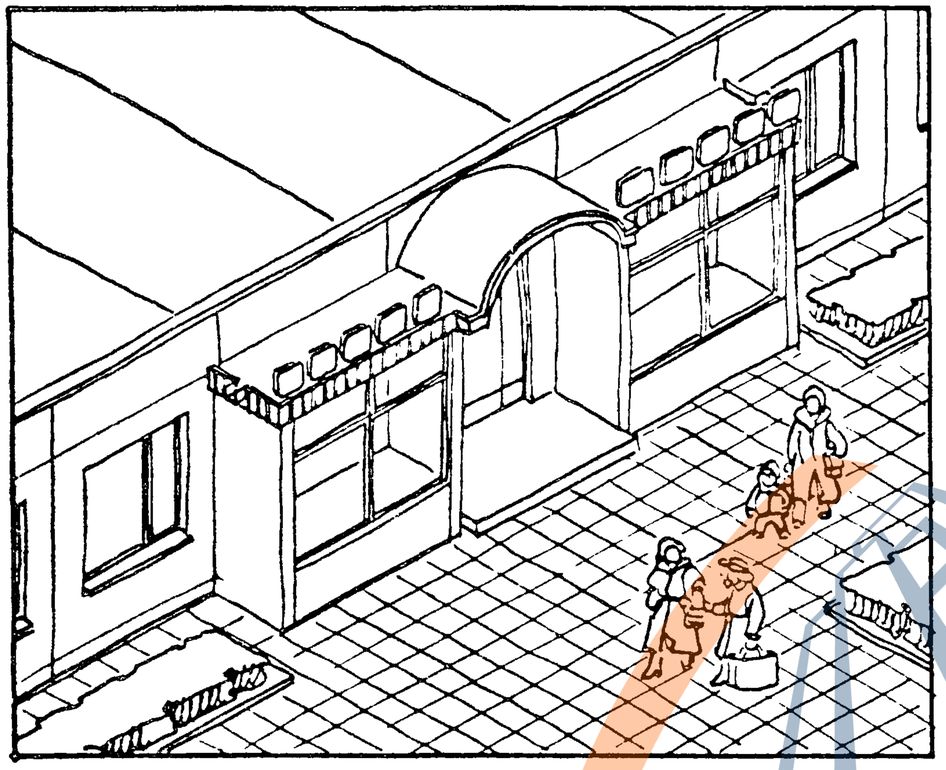

ВАРИАНТ 3
ЕДИНИЧНЫЕ

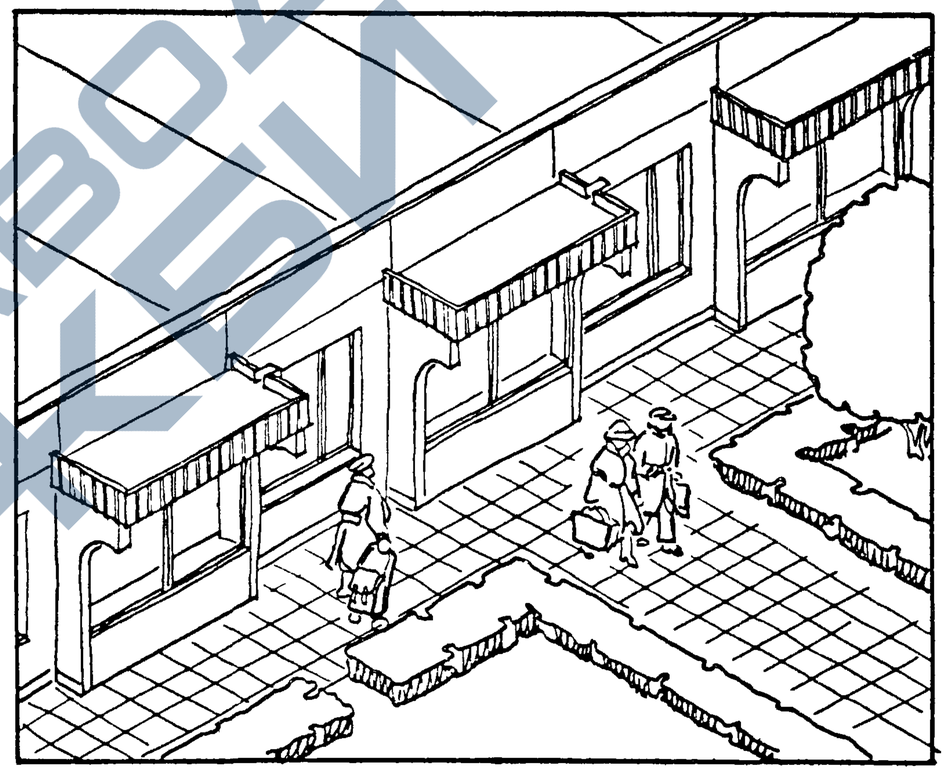

ЗАВОД ЖБИ

1.090.1-1.0-5 02 ПЗ		ЛИСТ 9

ФОРМАТ А3

https://zavodjbi.com/

https://zavodjbi.com/

ВСТРОЕННО-ПРИСТРОЕННЫЕ ВИТРИНЫ

ВАРИАНТ 5

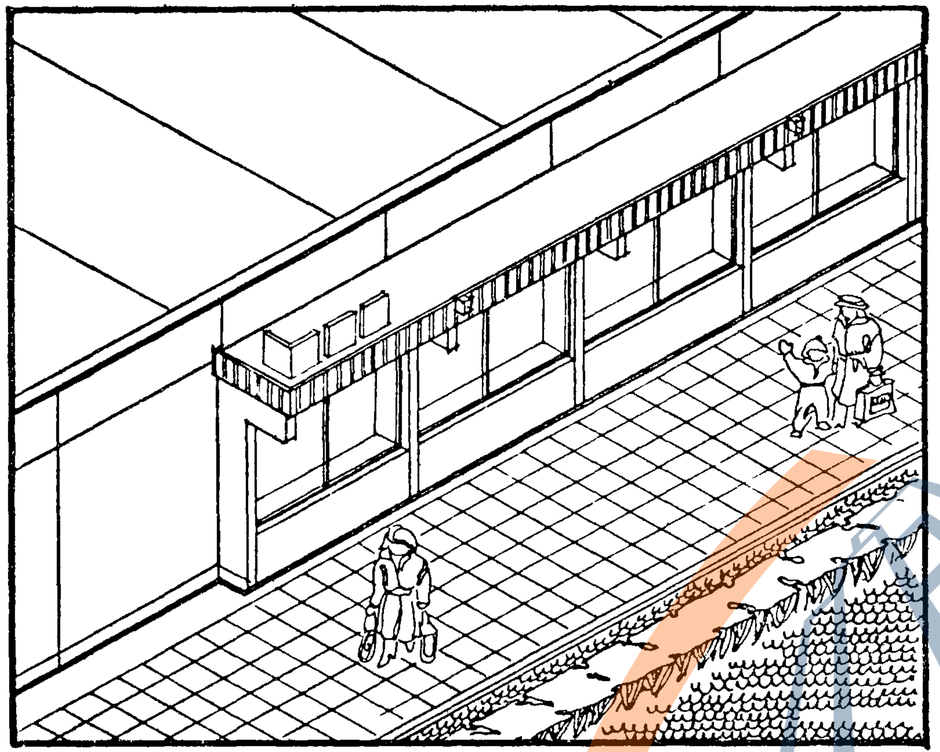

ВАРИАНТ 7

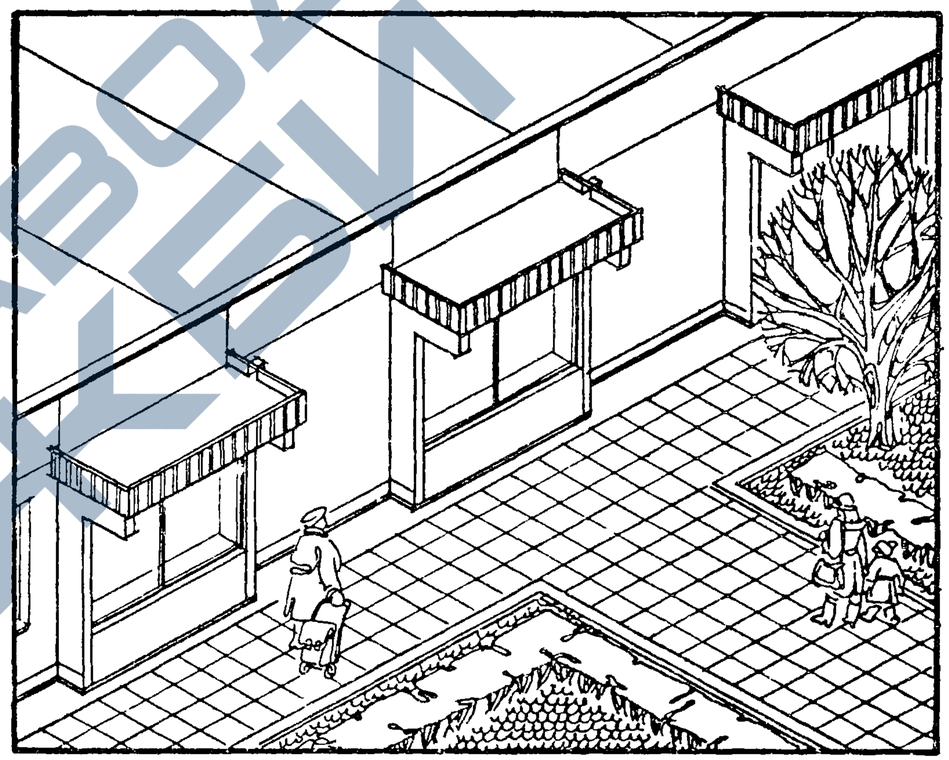

ЗАВОД ЖБИ

https://zavodjbi.com/

https://zavodjbi.com/

ВСТРОЕННО-ПРИСТРОЕННЫЕ ВИТРИНЫ

ВАРИАНТ 6

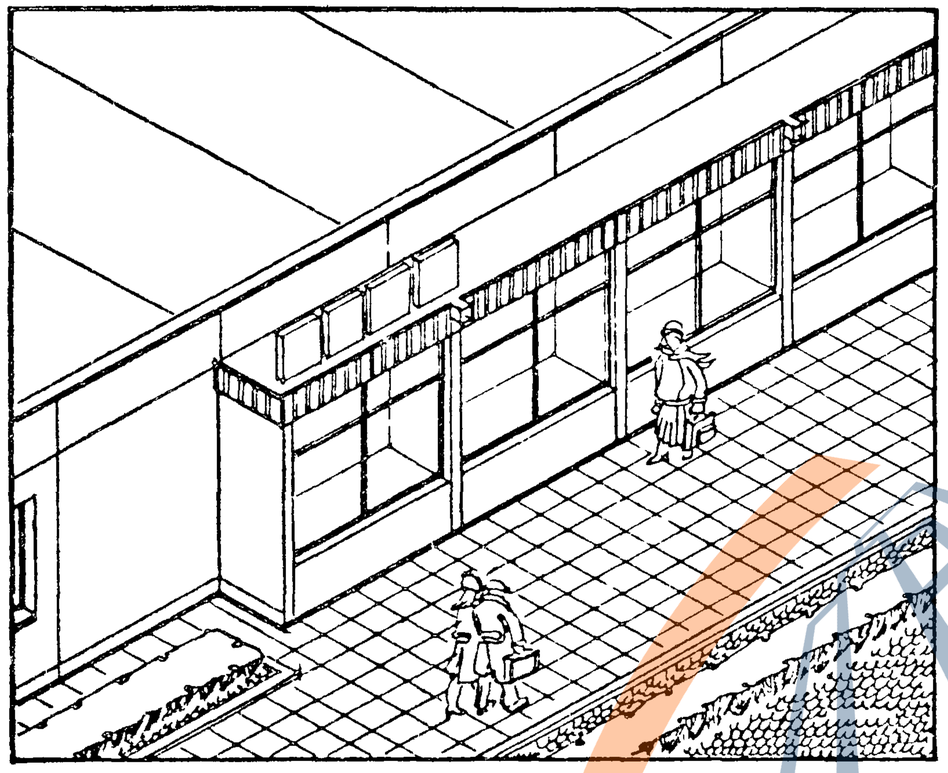

ВАРИАНТ 8

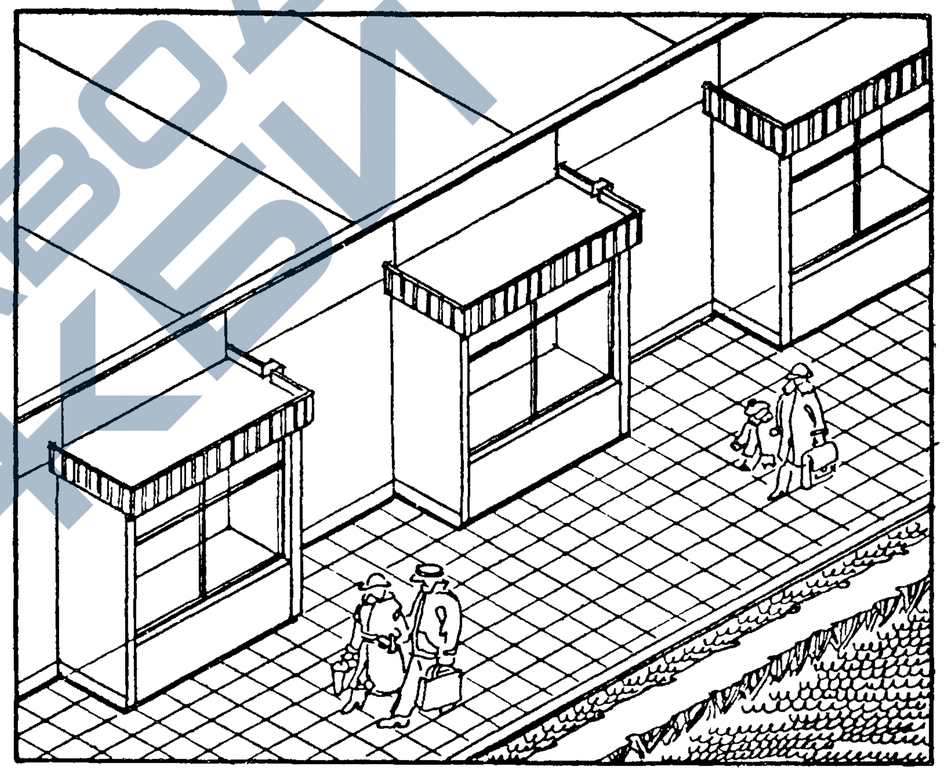

ЗАВОД ЖБИ

https://zavodjbi.com/

ОСНОВНЫЕ ВХОДЫ В ДЕТСКИЕ ЯСЛИ-САДЫ
ПРИМЫКАНИЕ ВХОДА К ПРОДОЛЬНОЙ СТЕНЕ ЗДАНИЯ
ВАРИАНТ 1

ФАСАД 2 - 3

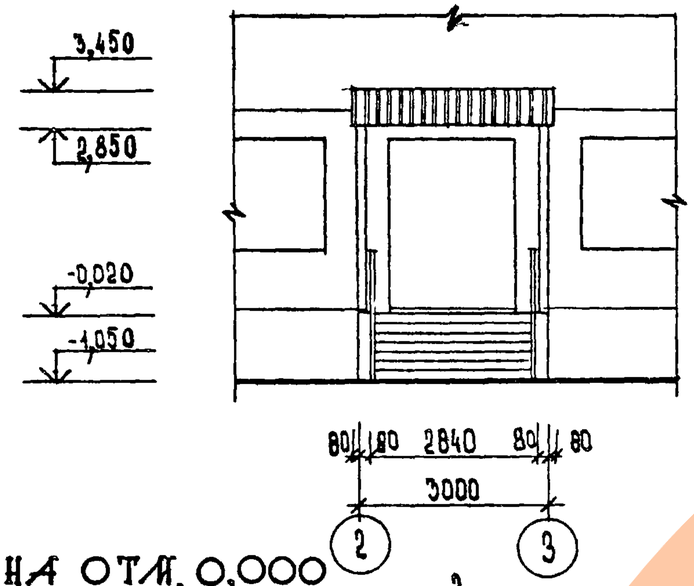

ФАСАД А

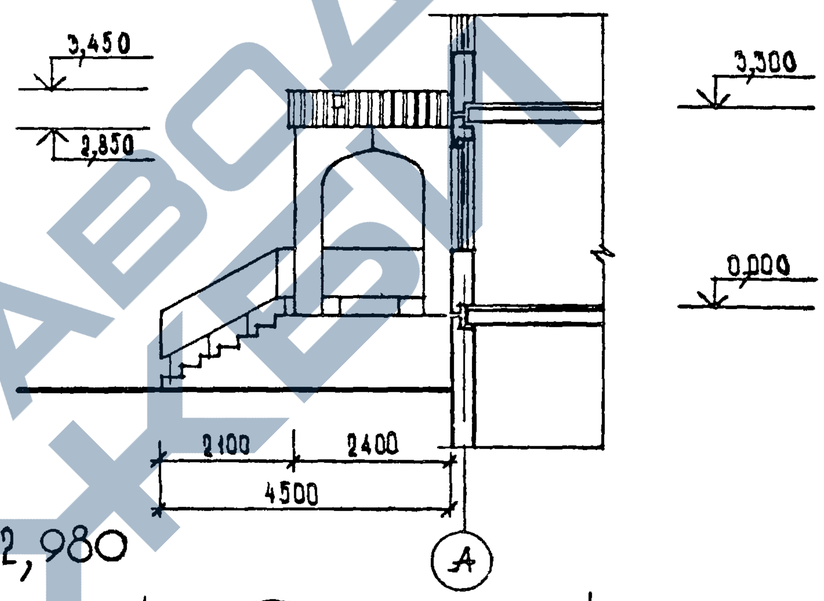

ПЛАН НА ОТМ. 0,000

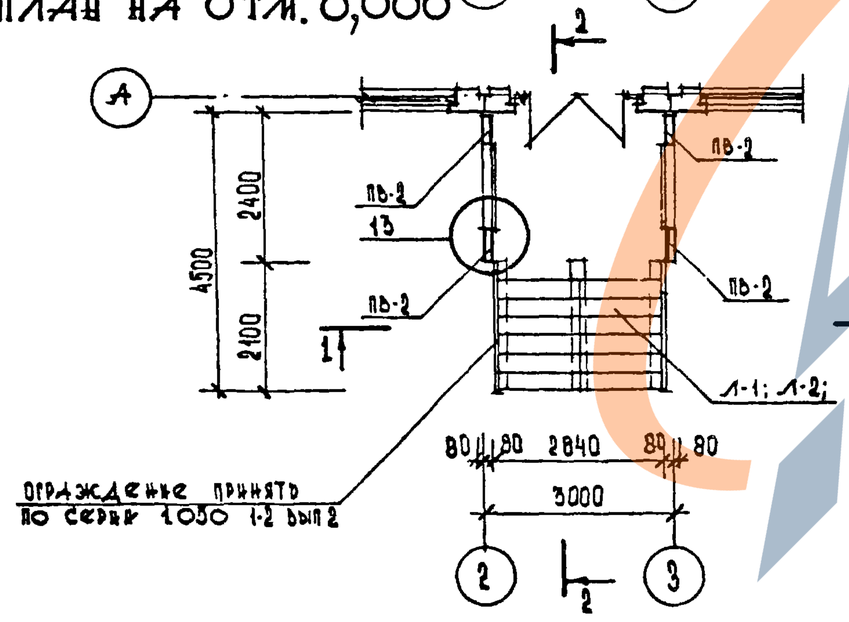

ОГРАЖДЕНИЕ ПРИНЯТЬ ПО СЕРИИ 1.050 1-2 ВЫП 2

ПЛАН НА ОТМ. 2,980

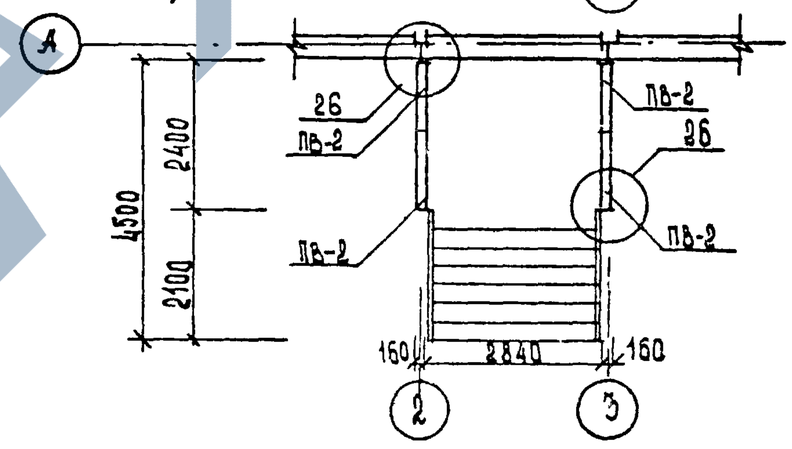

РУК.МАСТ.	ГУБАРЕВИЧ	
Н.КОНТР.	СИНЯВСКАЯ	
ГЛ.ИНЖ.М.	СТАНЧУЛЕВИЧ	
ГАП	ТЕРЕХОВ	
ГИП	БУДКИН	
СТ.АРХ.	ЕРМИЛИНА	

1.090.1-1.0-5 ОЗПЗ

ОСНОВНЫЕ ВХОДЫ В ДЕТСКИЕ ЯСЛИ-САДЫ

СТАДИЯ	ЛИСТ	ЛИСТОВ
Р	1	20

ЦНИИЭП ТОРГОВО-БЫТОВЫХ ЗДАНИЙ И ТУРИСТСКИХ КОМПЛЕКСОВ

22832-01 43

ФОРМАТ А3

https://zavodjbi.com/

ПРИМЫКАНИЕ ВХОДА К ПРОДОЛЬНОЙ СТЕНЕ ЗДАНИЯ
ВАРИАНТ 1

РАЗРЕЗ 1-1

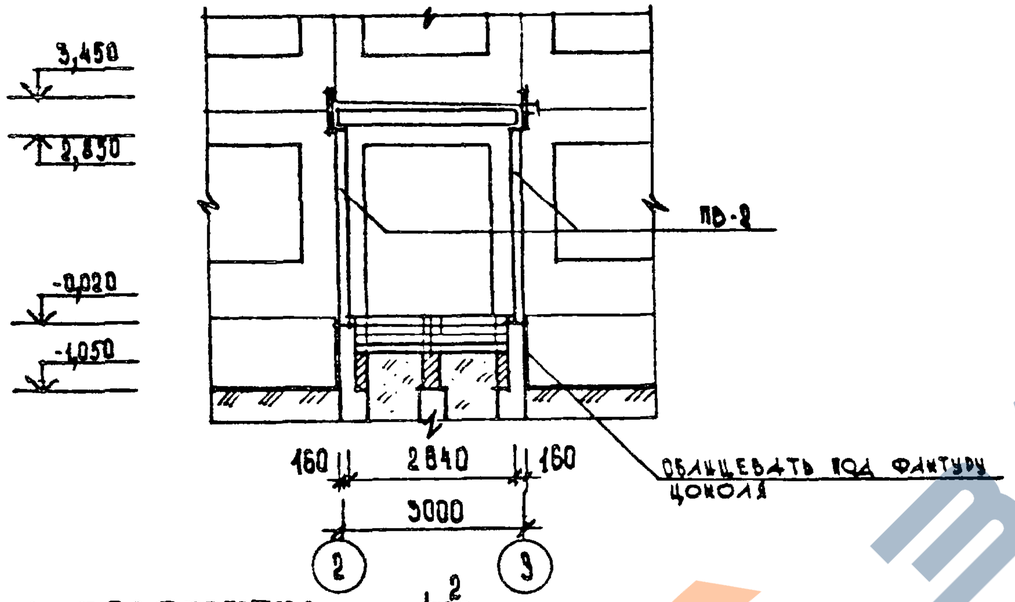

РАЗРЕЗ 2-2

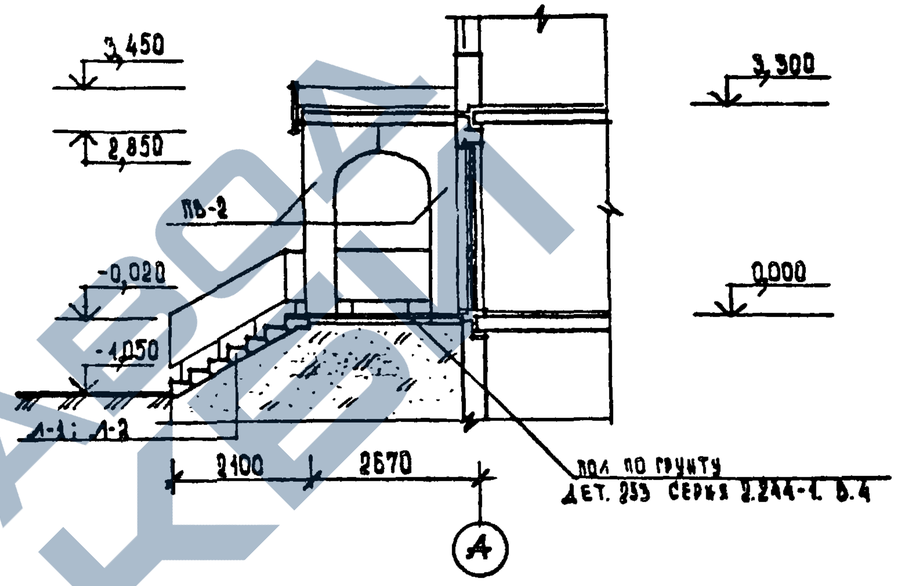

ПЛАН ПЕРЕКРЫТИЯ

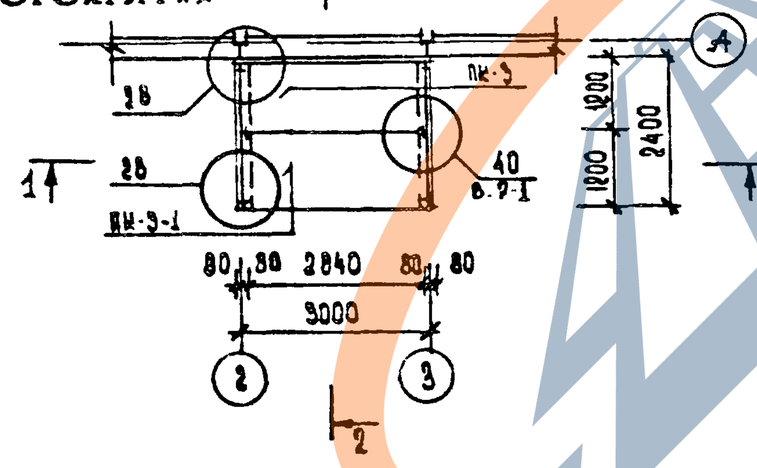

ПЛАН КРОВЛИ

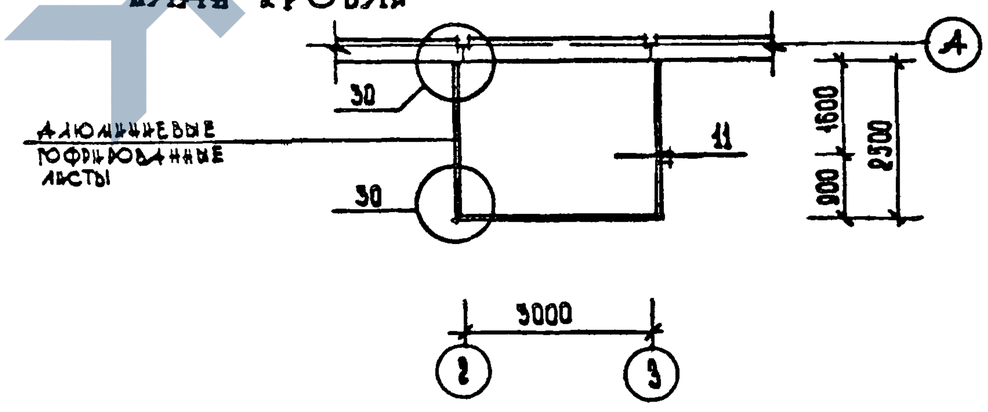

1.090.1-1.0-5 ОЗ ПЗ	Лист 2

22832-01 44

ФОРМАТ А3

ПРИМЫКАНИЕ ВХОДА К ВНУТРЕННЕМУ УГЛУ ЗДАНИЯ
ВАРИАНТ 2

ФАСАД 2 - 3

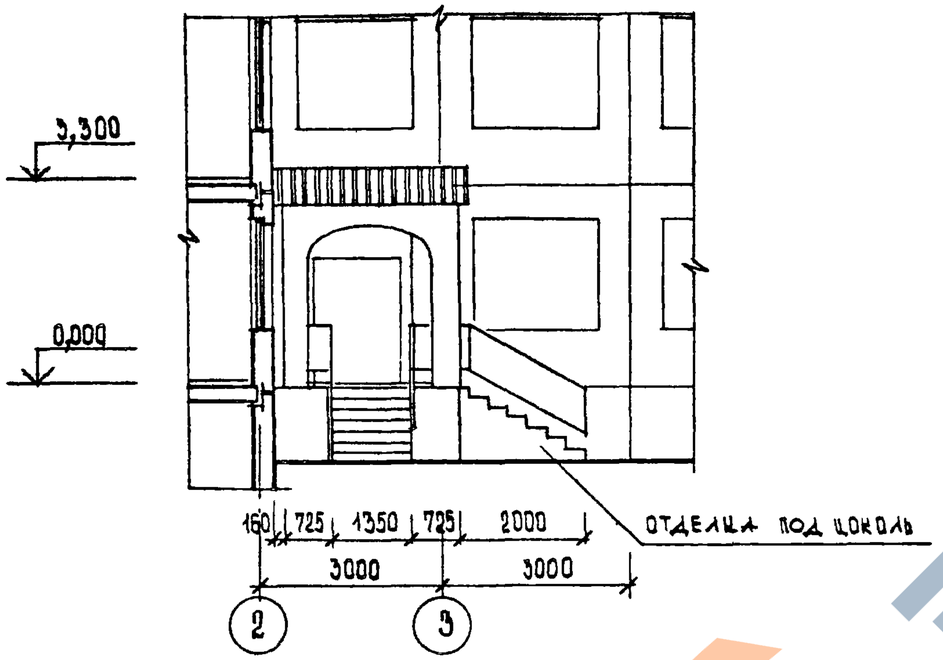

ФАСАД Б - В

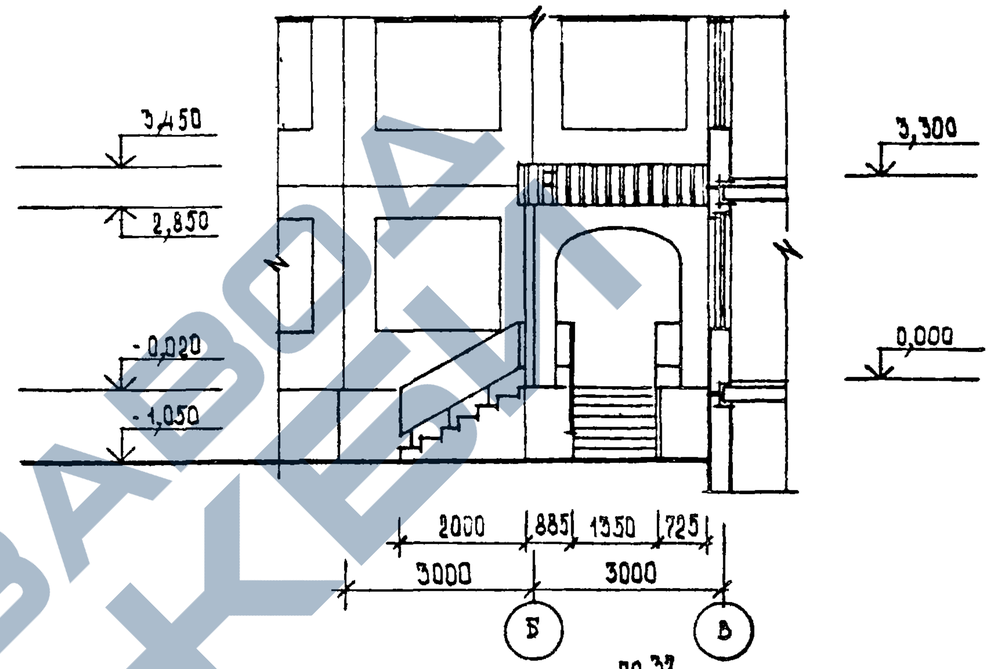

ПЛАН НА ОТМ. 0,000

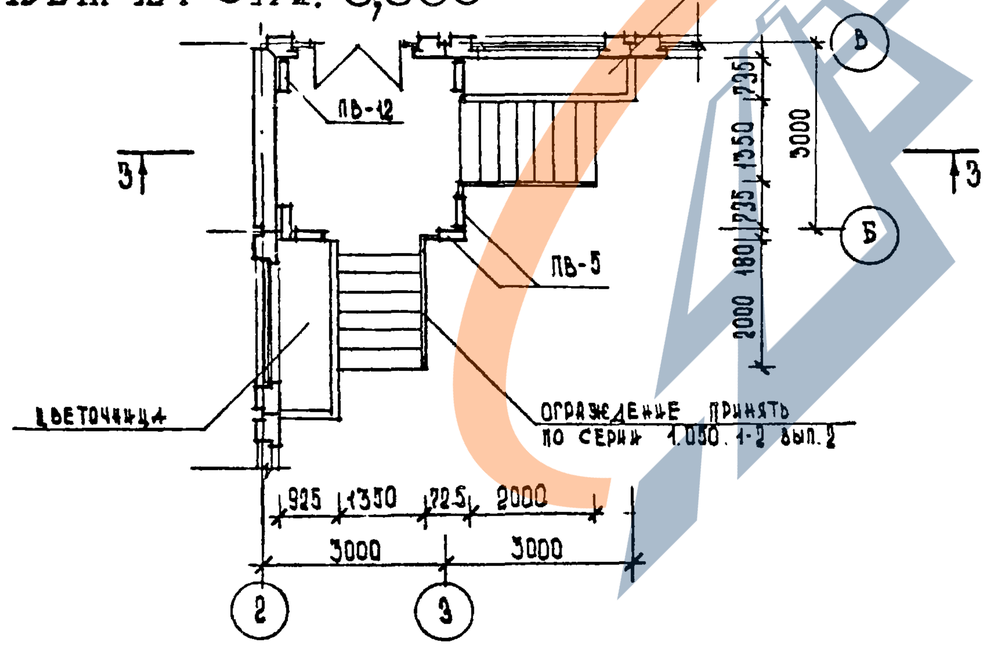

ПЛАН НА ОТМ. 2,980

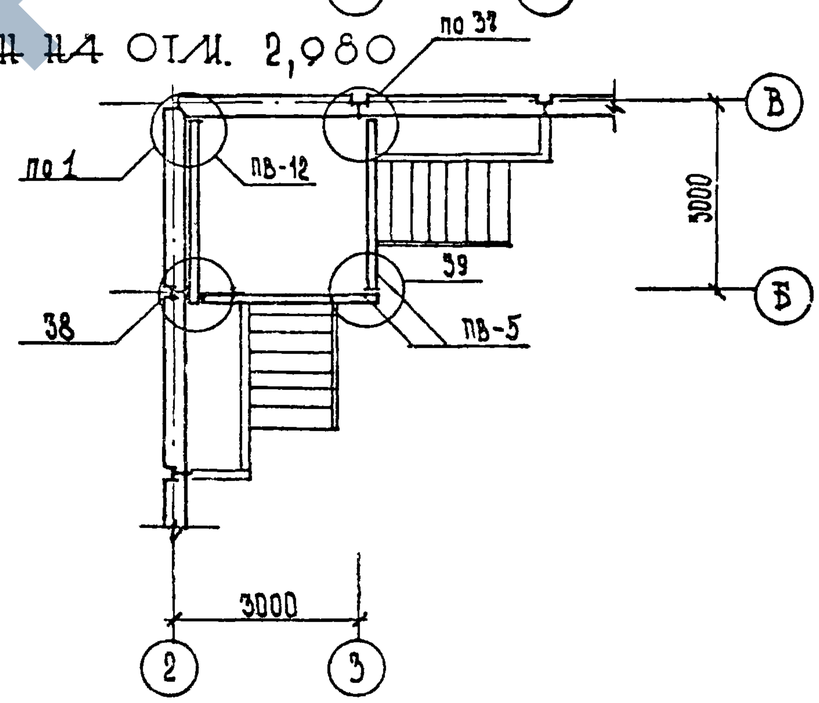

1.090.1-1. 0-5 ОЗ ПЗ	ЛИСТ 3

22832-01 45

ФОРМАТ А3

https://zavodjbi.com/

ПРИМЫКАНИЕ ВХОДА К ВНУТРЕННЕМУ УГЛУ ЗДАНИЯ
ВАРИАНТ 2

ПЛАН ПЕРЕКРЫТИЯ

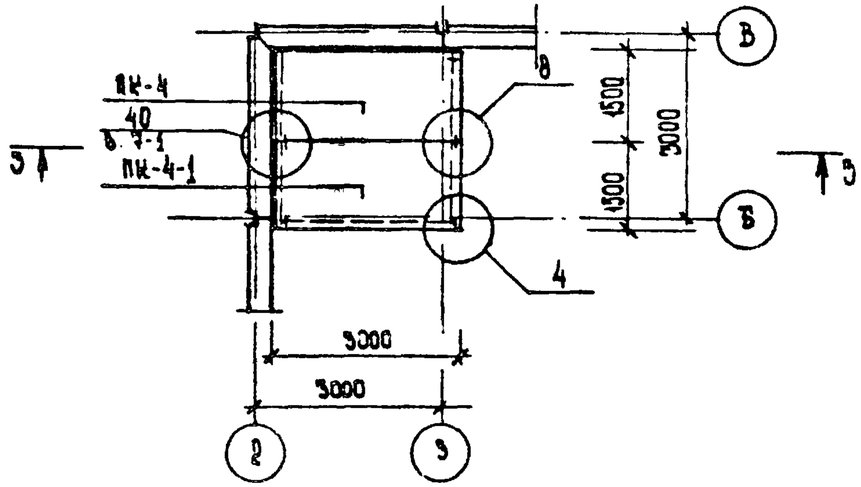

ПЛАН КРОВЛИ

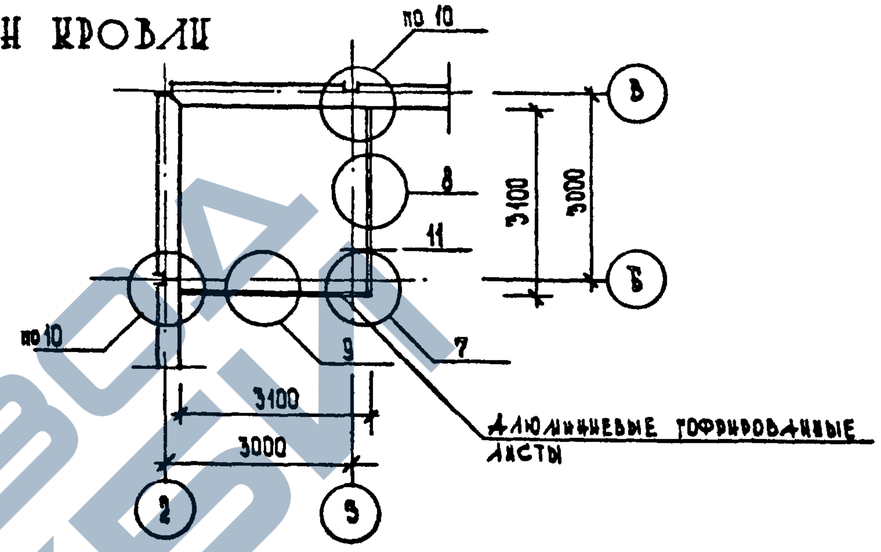

РАЗРЕЗ 3-3

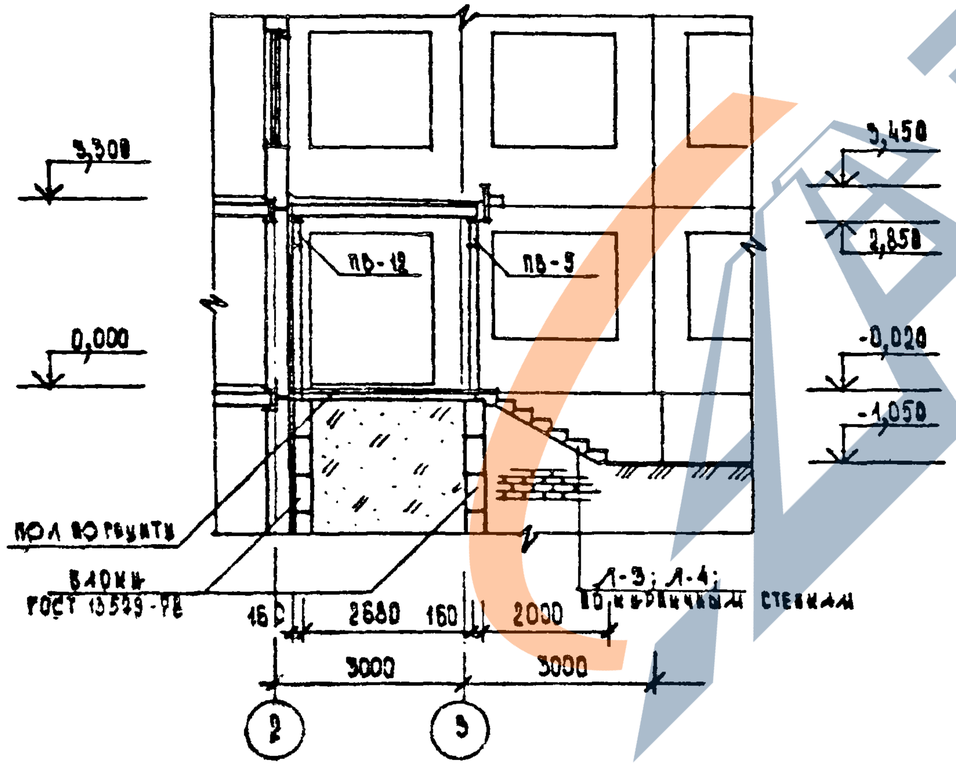

ЗАВОД ЖБИ

1.090.1-1 . 0-5 ОЗ ПЗ	Лист 4

22832-01 46

ФОРМАТ А3

ПРИМЫКАНИЕ ВХОДА К ВНУТРЕННЕМУ УГЛУ ЗДАНИЯ
ВАРИАНТ 3

ФАСАД 2-3

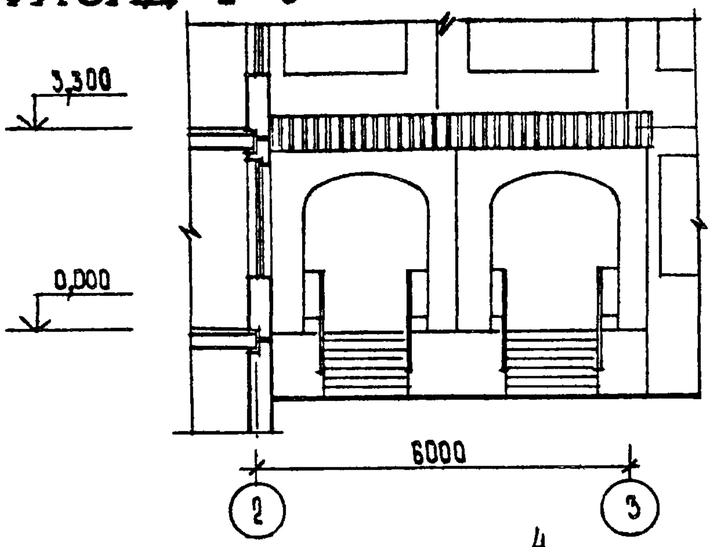

ФАСАД Б-В

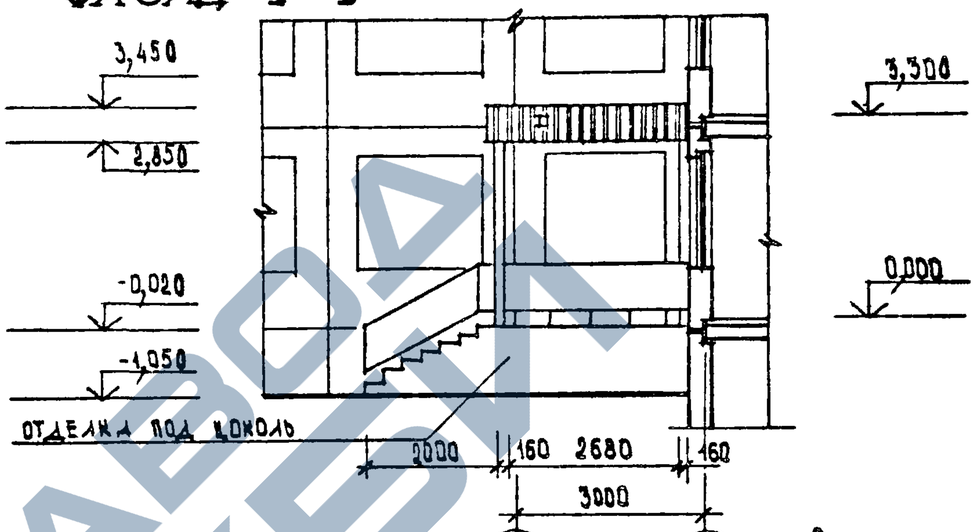

ПЛАН НА ОТМ. 0,000

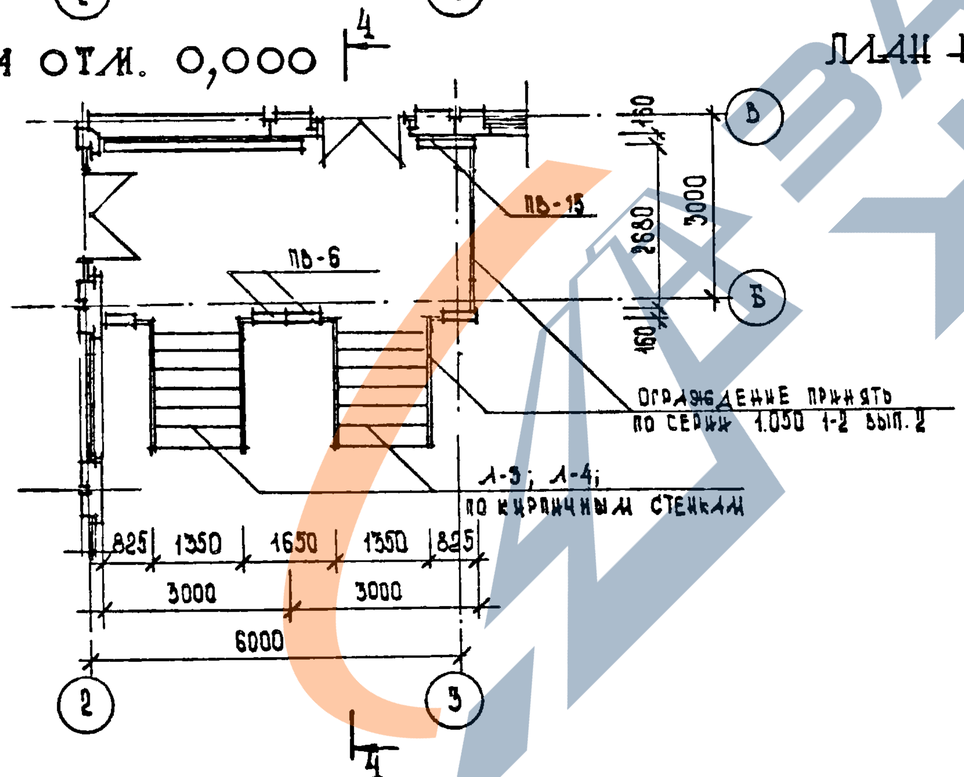

ПЛАН НА ОТМ. 2,980

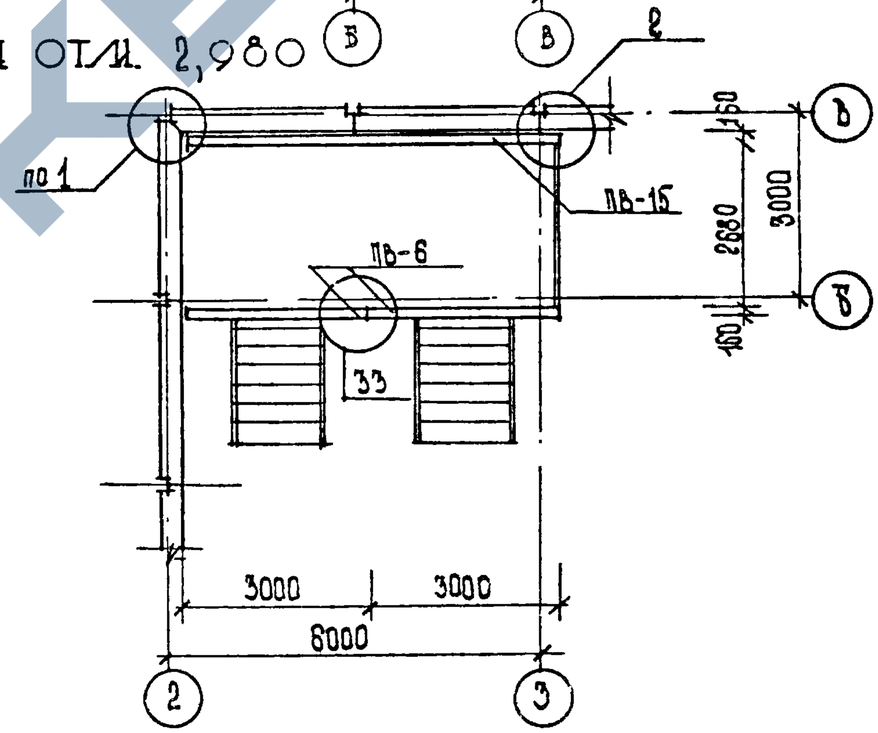

1.090.1-1. 0-5 ОЗ ПЗ	ЛИСТ 5

22832-01 47

ФОРМАТ А3

https://zavodjbi.com/

ПРИМЫКАНИЕ ВХОДА К ВНУТРЕННЕМУ УГЛУ ЗДАНИЯ
ВАРИАНТ 3

ПЛАН ПЕРЕКРЫТИЯ

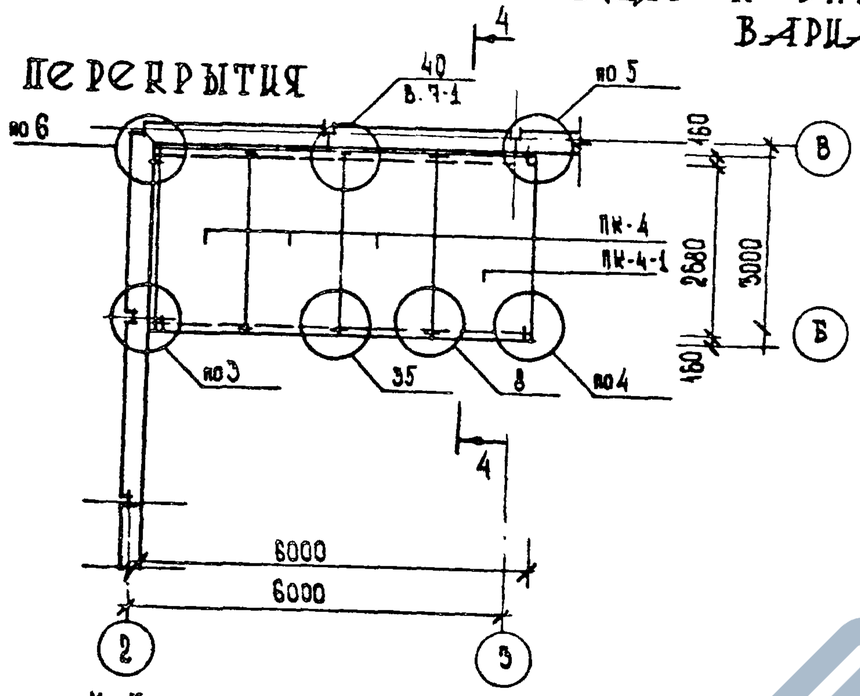

ПЛАН КРОВЛИ

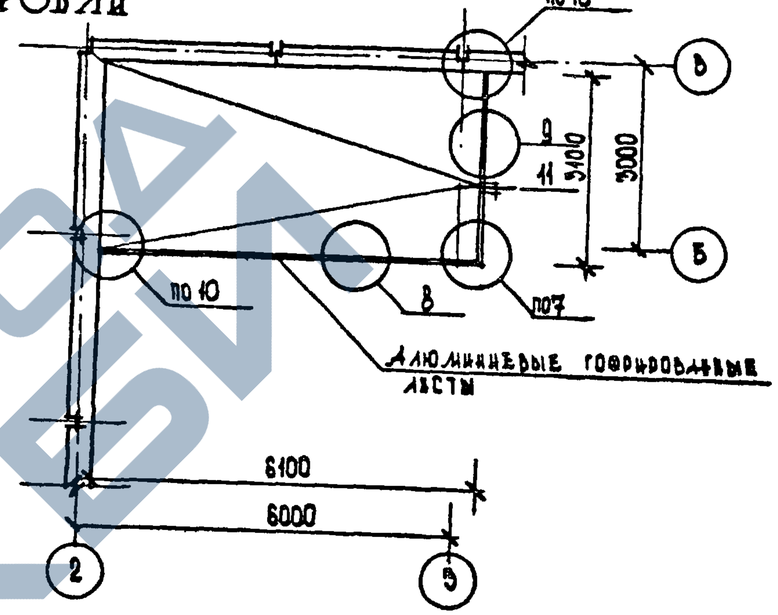

РАЗРЕЗ 4-4

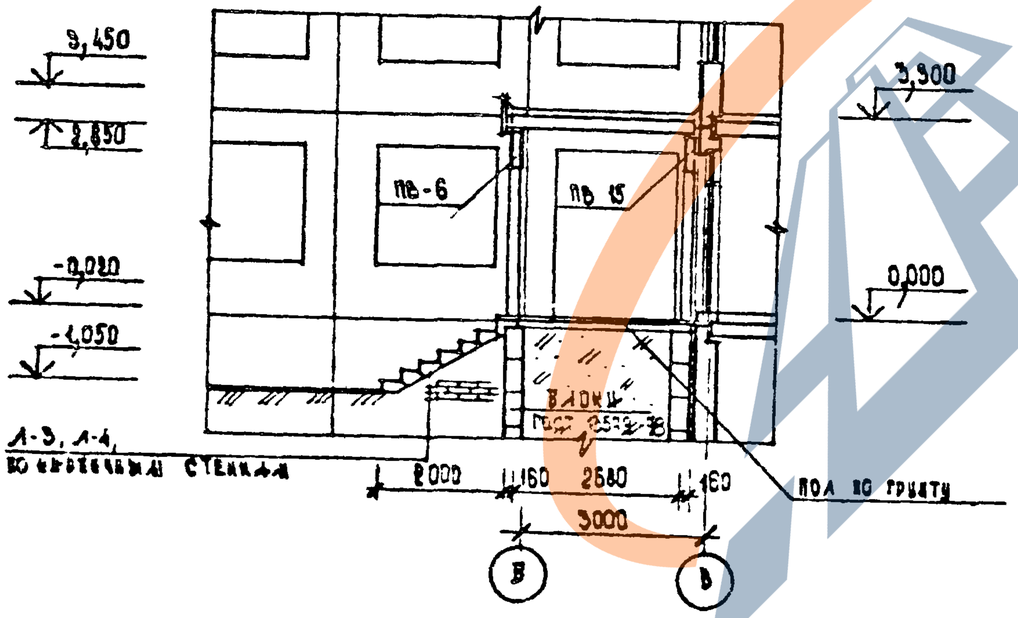

1.090.1-1. 0-5 03 ПЗ	Лист 6

22832-01 48

Формат А3

https://zavodjbi.com/

ВХОД В КУРДОНЕРЕ
ВАРИАНТ 4

ФАСАД 1-2

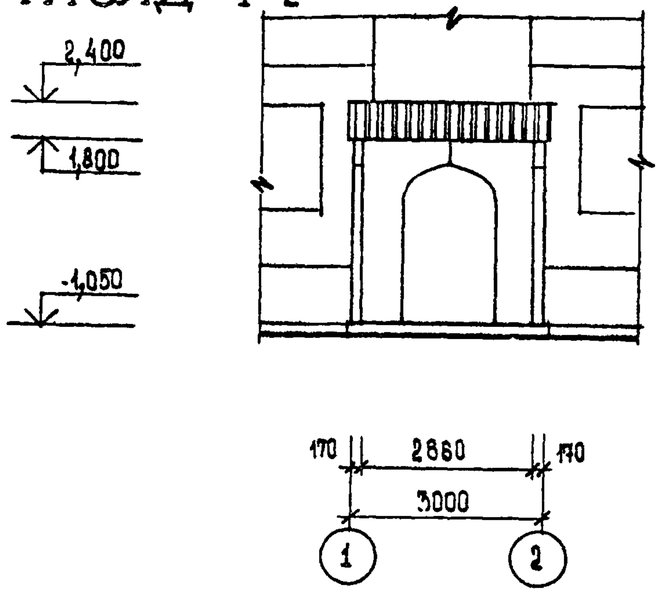

ФАСАД А

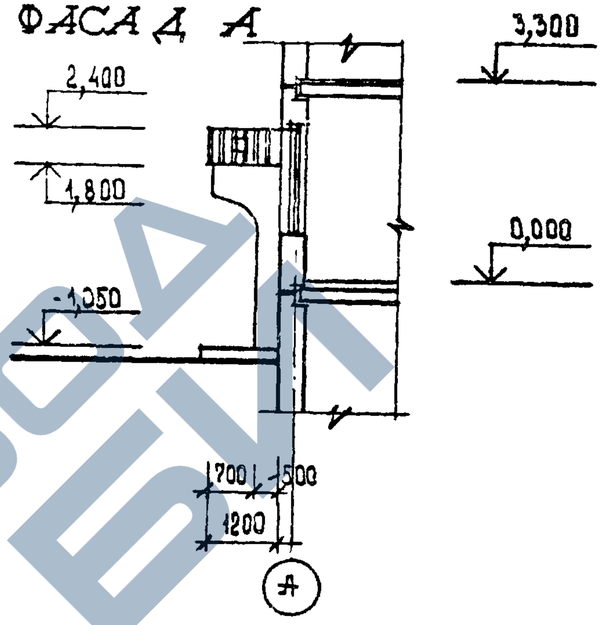

ПЛАН НА ОТМ 0,000

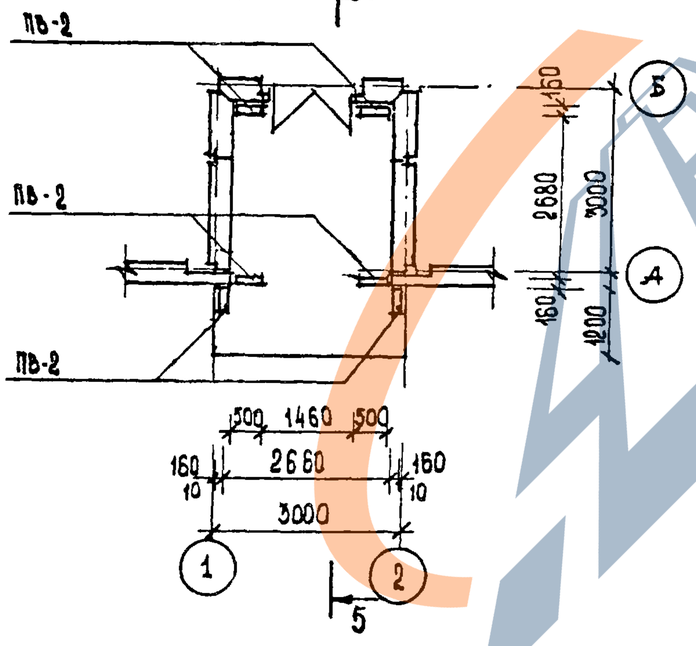

ПЛАН НА ОТМ.2,980

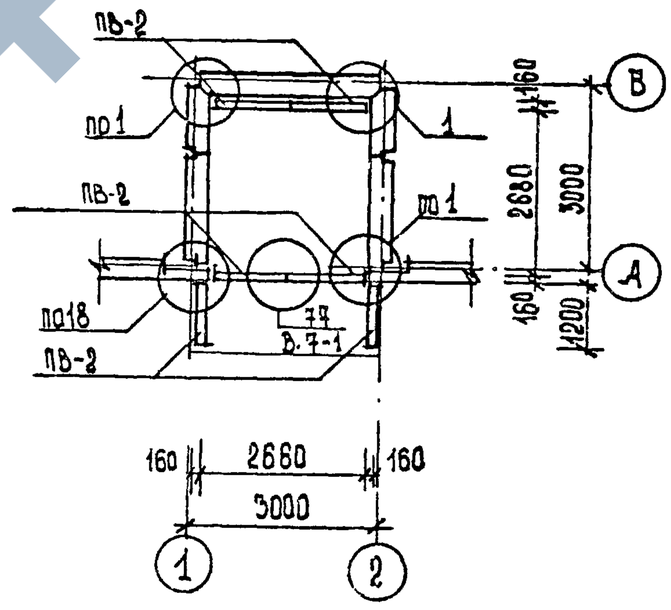

1.030.1-1. 0-5 ОЗ ПЗ	ЛИСТ 7

22832-01 49

ФОРМАТ А3

https://zavodjbi.com/

ВХОД В КУРДОНЕРЕ
ВАРИАНТ 4

ПЛАН ПЕРЕКРЫТИЯ

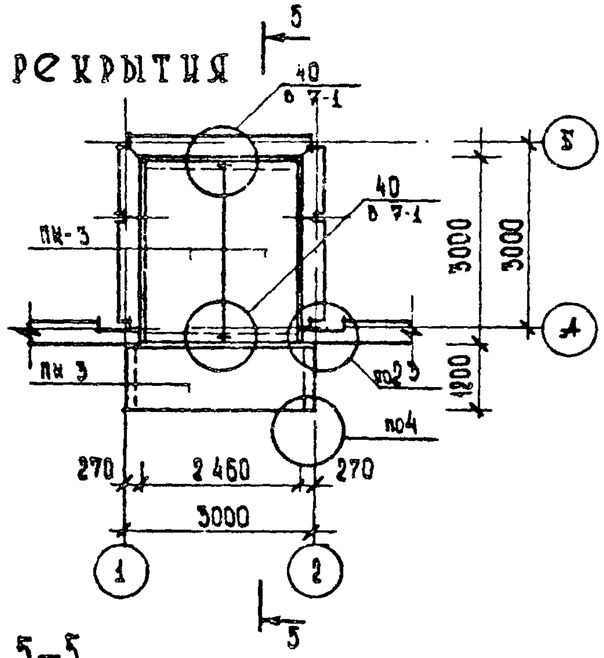

ПЛАН КРОВЛИ

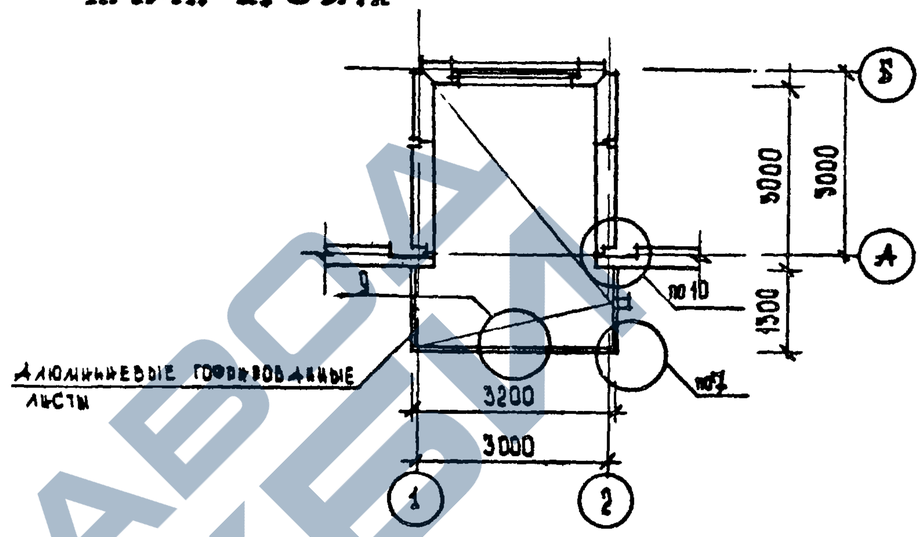

РАЗРЕЗ 5-5

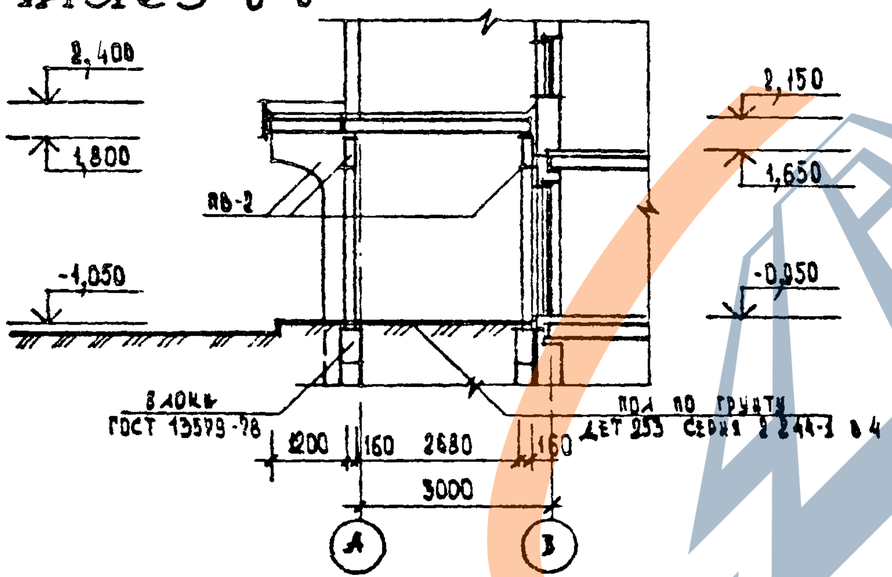

1.090.1-1. 0-5 ОЗ ПЗ	Лист 8

22832-01 50

ФОРМАТ А3

ВХОД В КУРДОНЕРЕ
ВАРИАНТ 5

ФАСАД 2-3

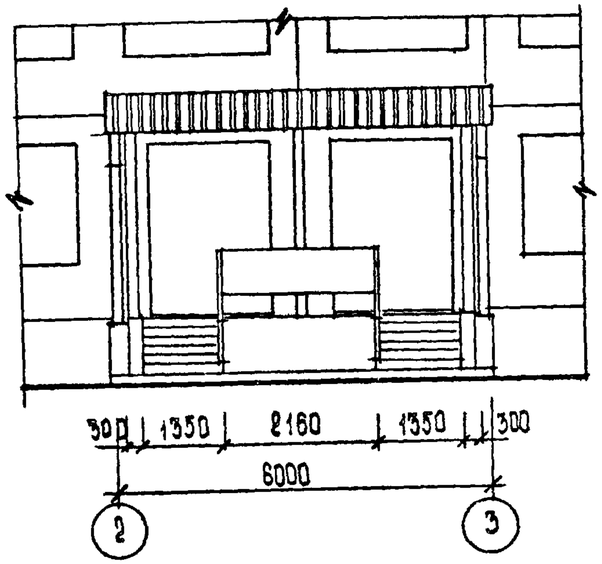

РАЗРЕЗ 6-6

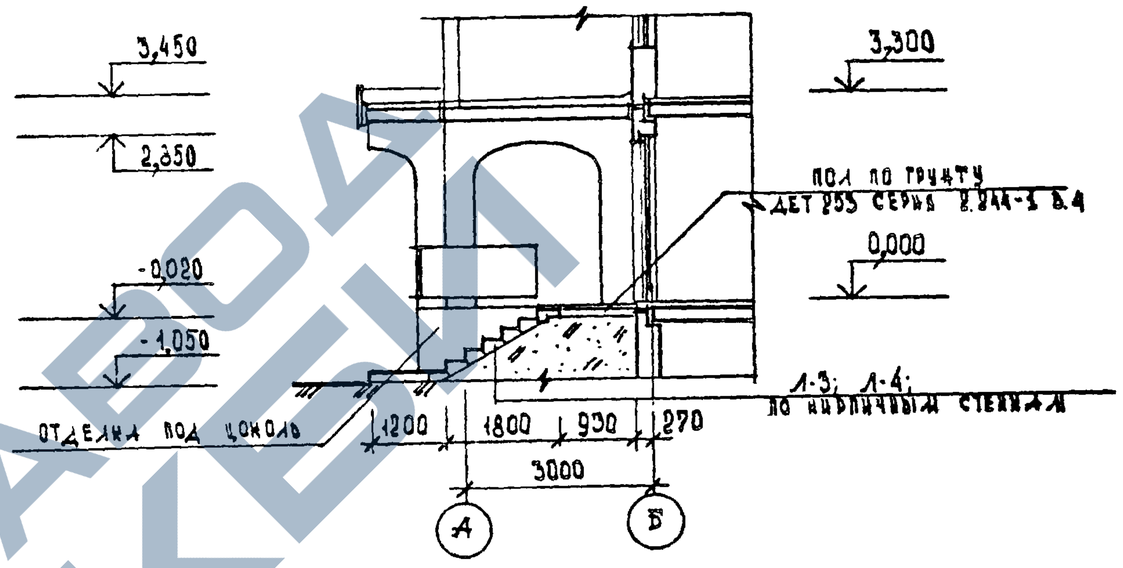

ПЛАН НА ОТМ. 0,000

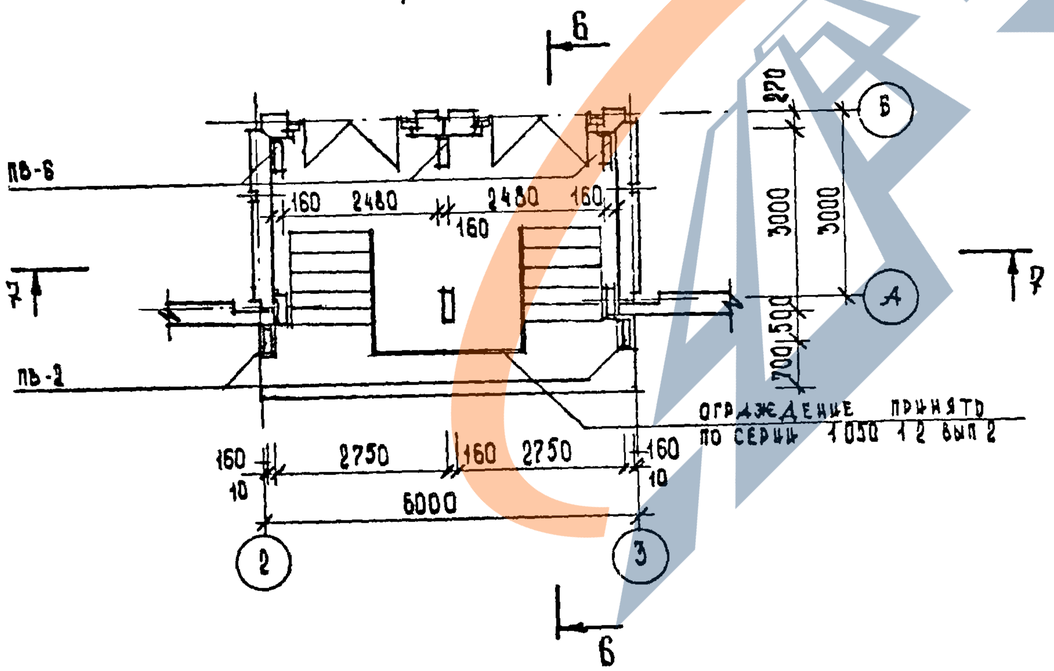

ПЛАН НА ОТМ. 2,980

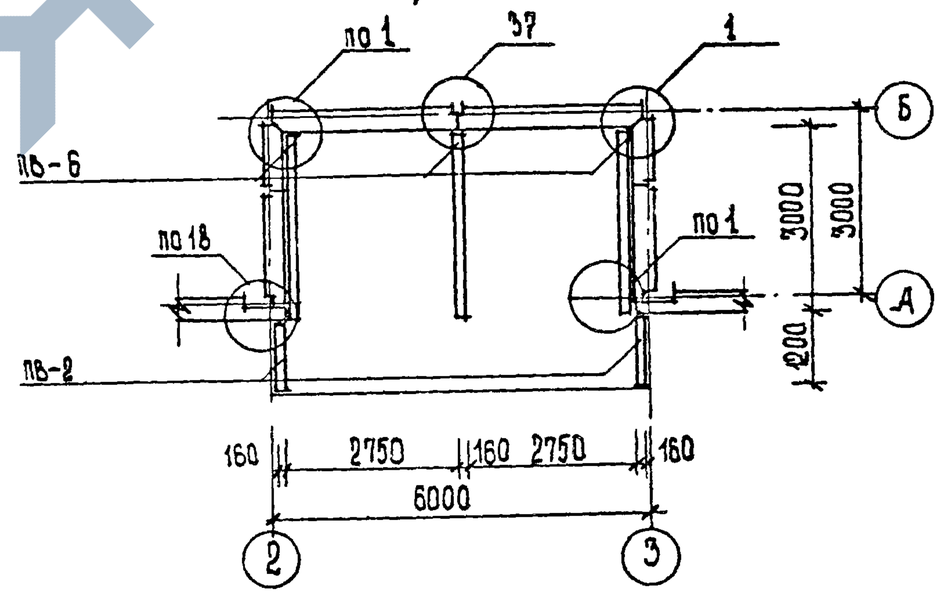

1.090.1-1. 0-5 ОЗ ПЗ	ЛИСТ 9

22832-01 51

ФОРМАТ А3

ВХОД В КУРДОНЕРЕ
ВАРИАНТ 5

ПЛАН ПЕРЕКРЫТИЯ

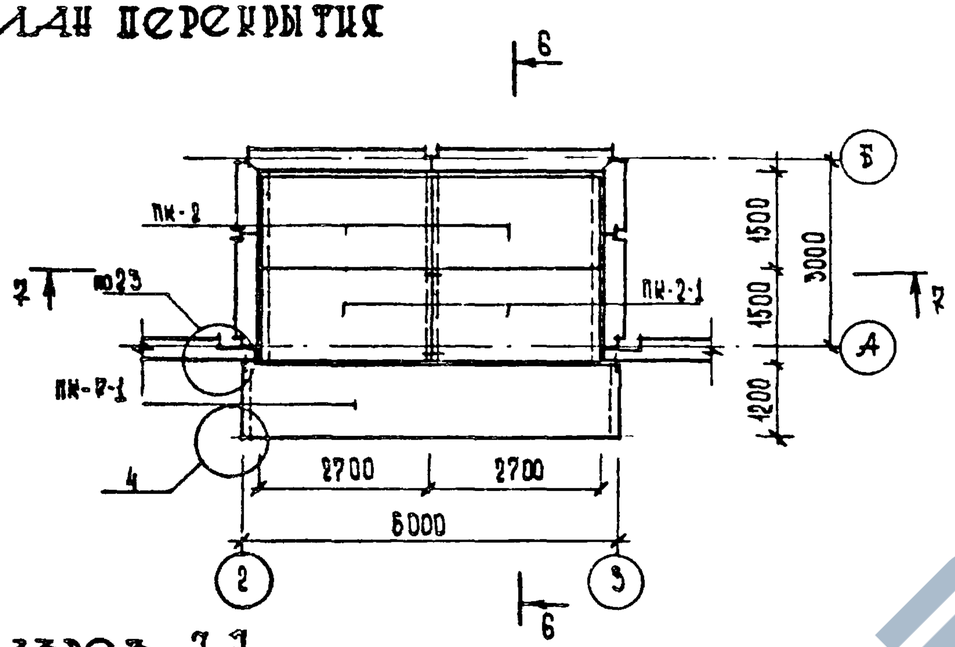

ПЛАН КРОВЛИ

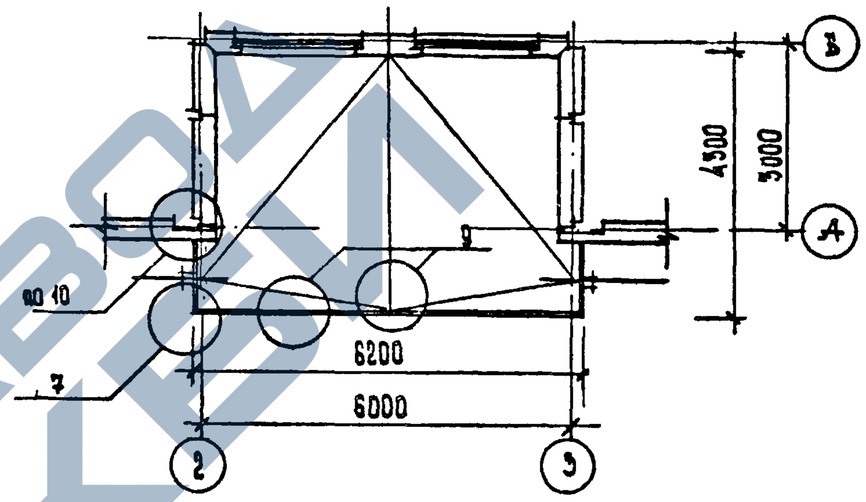

РАЗРЕЗ 7-7

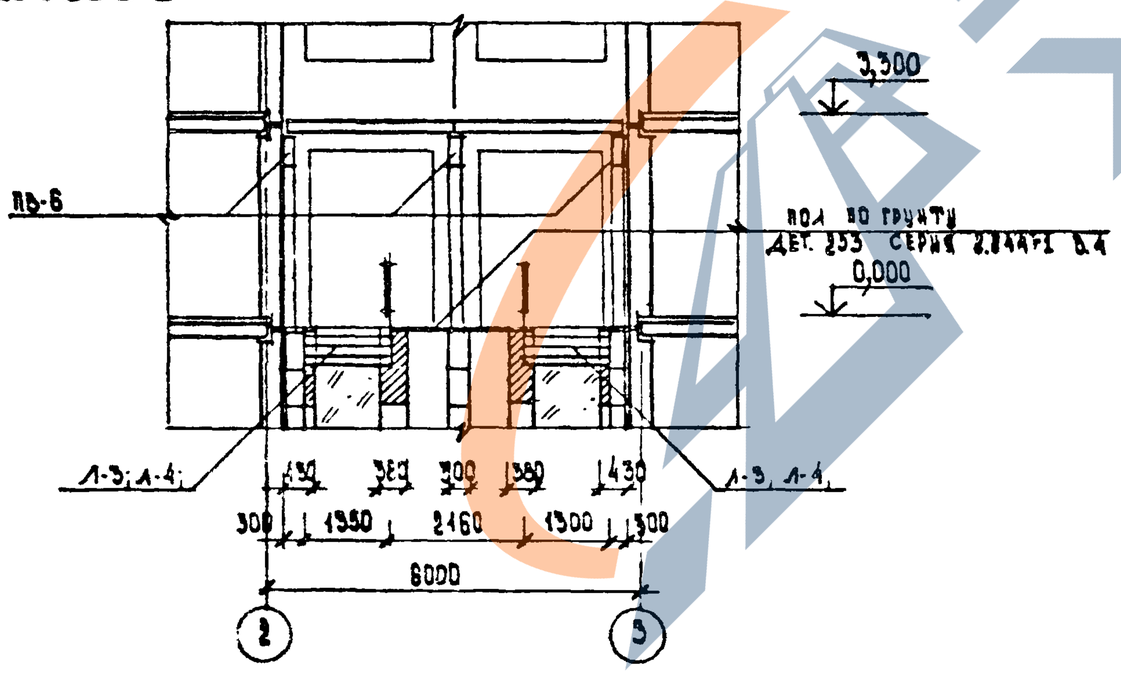

1.090.1-1. 0-5 03 ПЗ	ЛИСТ 10

ПРИЛЫКАНИЕ ВХОДА К НАРУЖНОМУ УГЛУ ЗДАНИЯ
ВАРИАНТ 6

ФАСАД 1-2

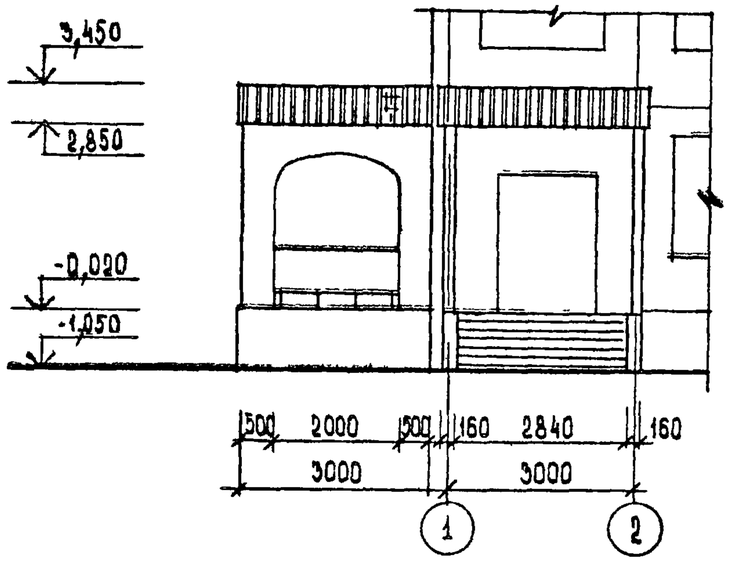

ФАСАД В-А

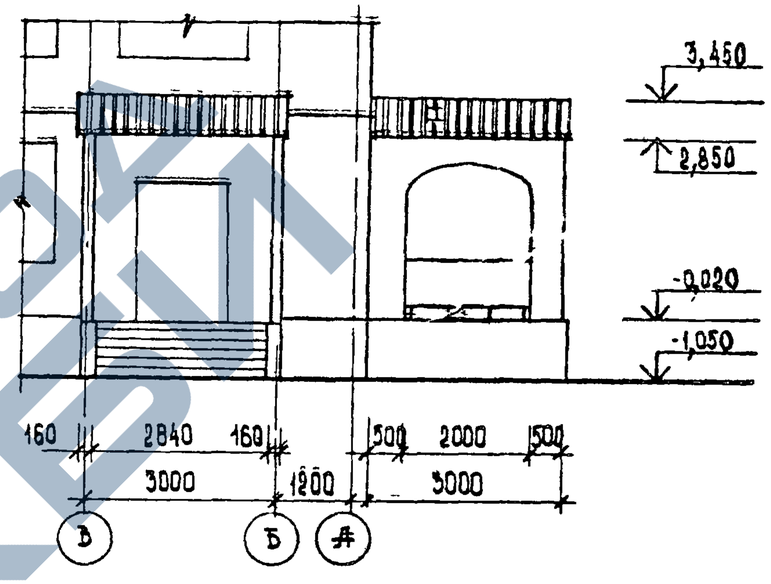

ПЛАН НА ОТМ 0,000

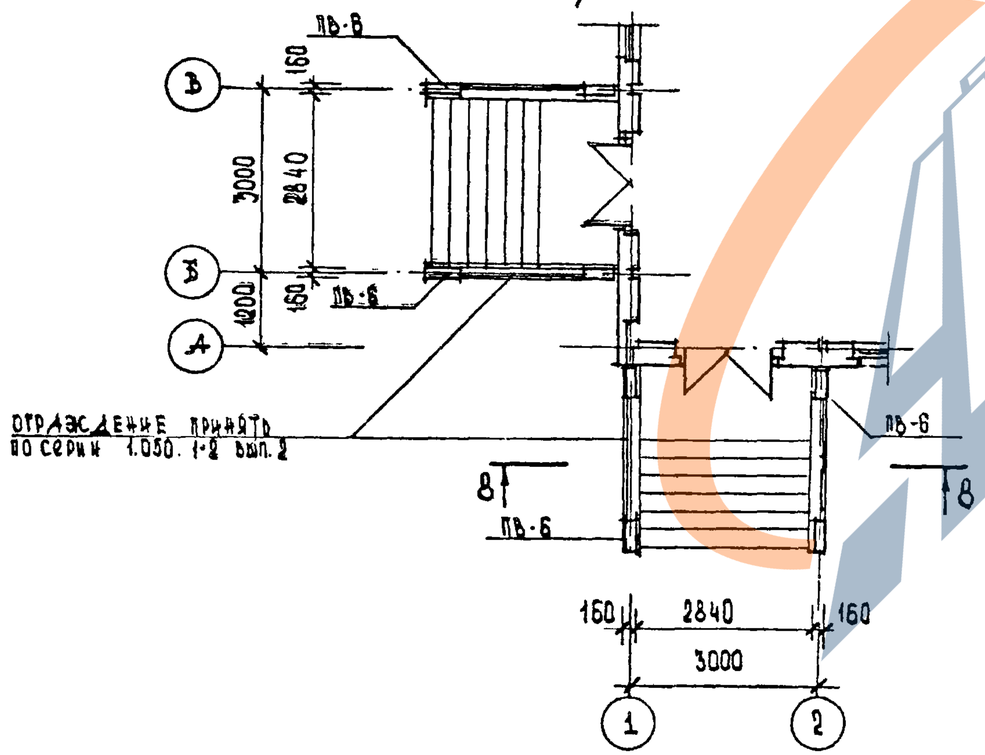

ОГРАЖДЕНИЕ ПРИНЯТО
ПО СЕРИИ 1.050.1-2 ВЫП. 2

ПЛАН НА ОТМ 2,980

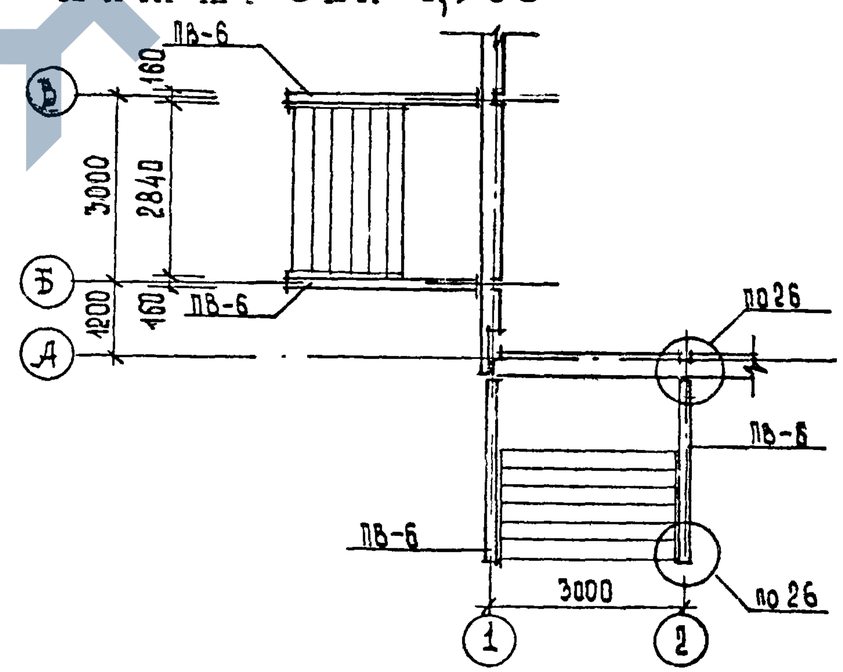

1.090.1-1. 0-5 03 ПЗ	ЛИСТ 11

ПРИМЫКАНИЕ К НАРУЖНОМУ УГЛУ ЗДАНИЯ
ВАРИАНТ 6

ПЛАН ПЕРЕКРЫТИЙ

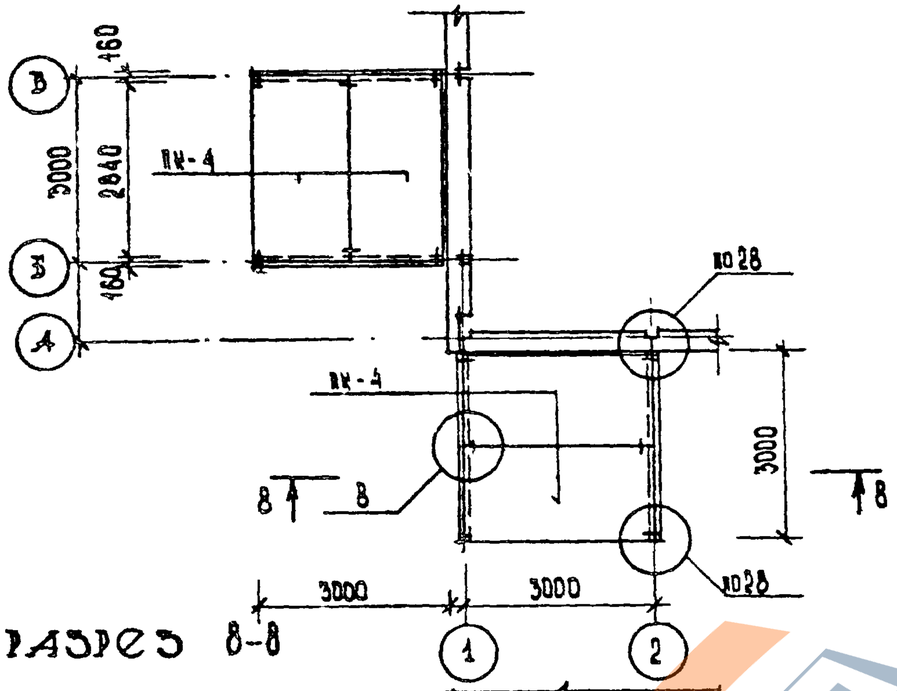

ПЛАН КРОВЛИ

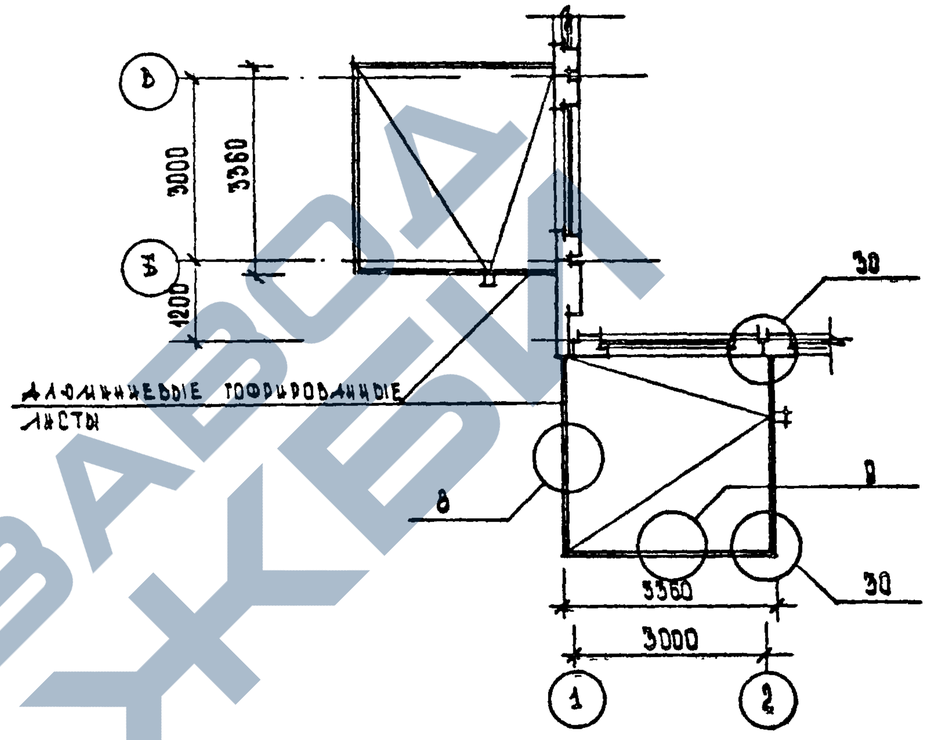

РАЗРЕЗ 8-8

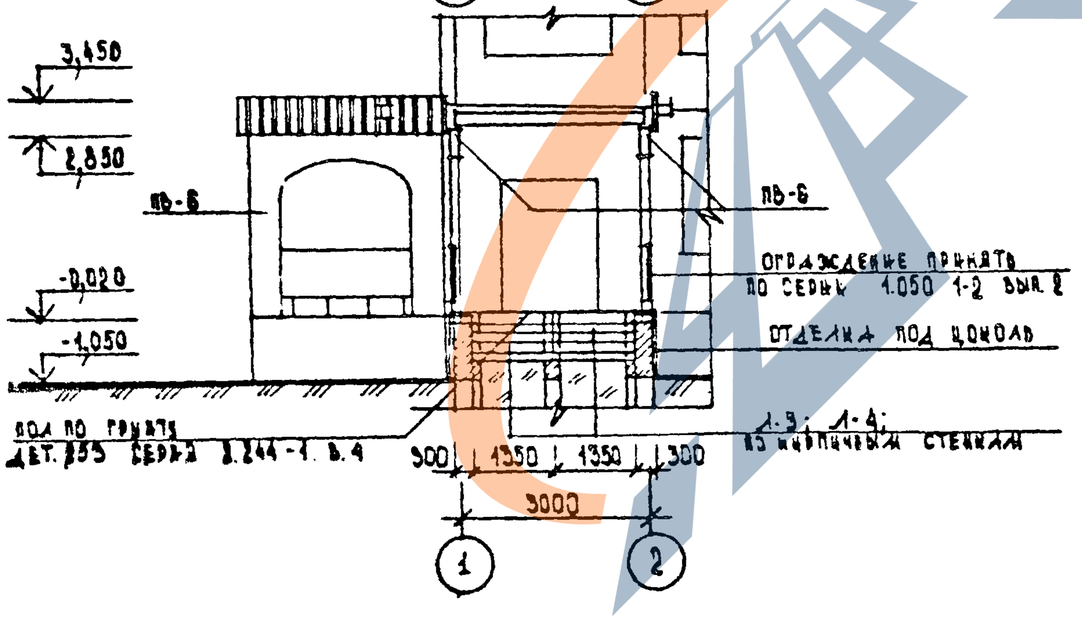

ЗАВОД ЖЕЛЕЗОБЕТОННЫХ ИЗДЕЛИЙ

1.090.1-1. 0-5 03 ПЗ

ПРИМЫКАНИЕ ВХОДА К НАРУЖНОМУ УГЛУ ЗДАНИЯ
ВАРИАНТ 7

ФАСАД 1-2

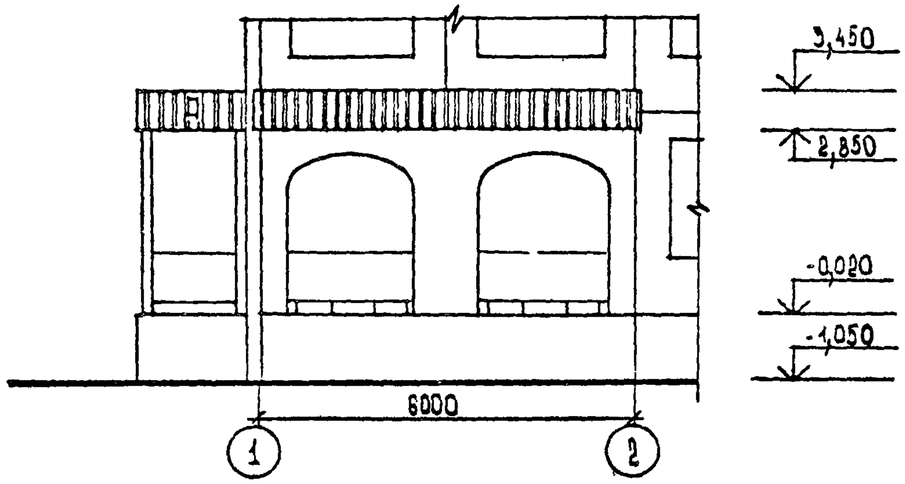

РАЗРЕЗ 9-9

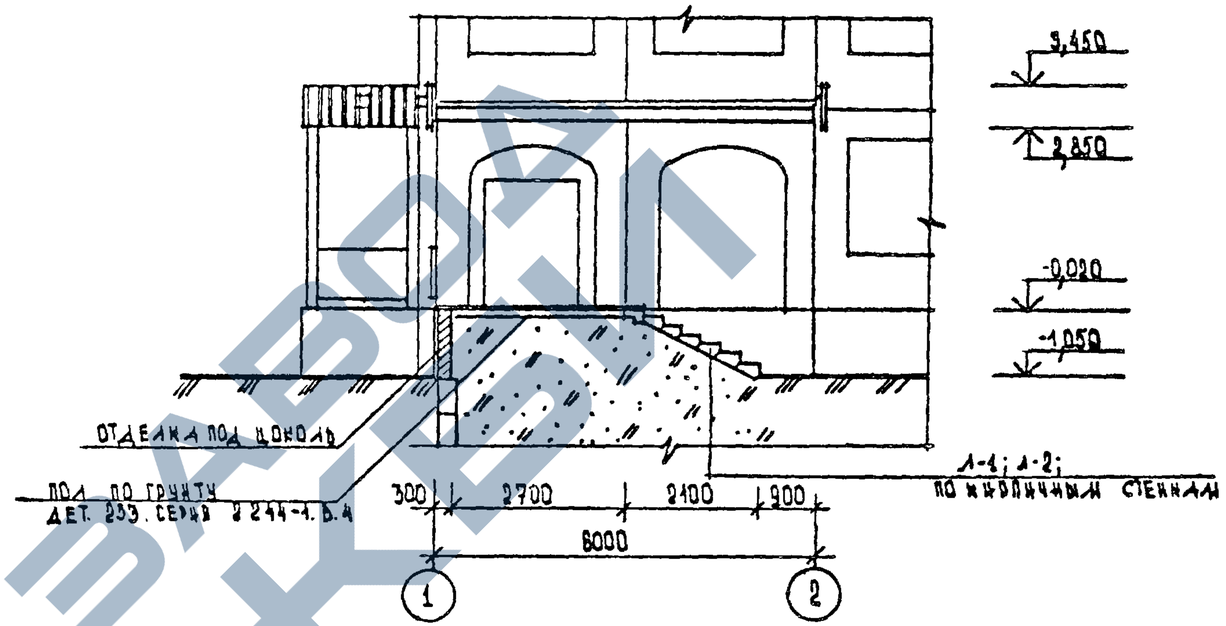

ПЛАН НА ОТМ 0,000

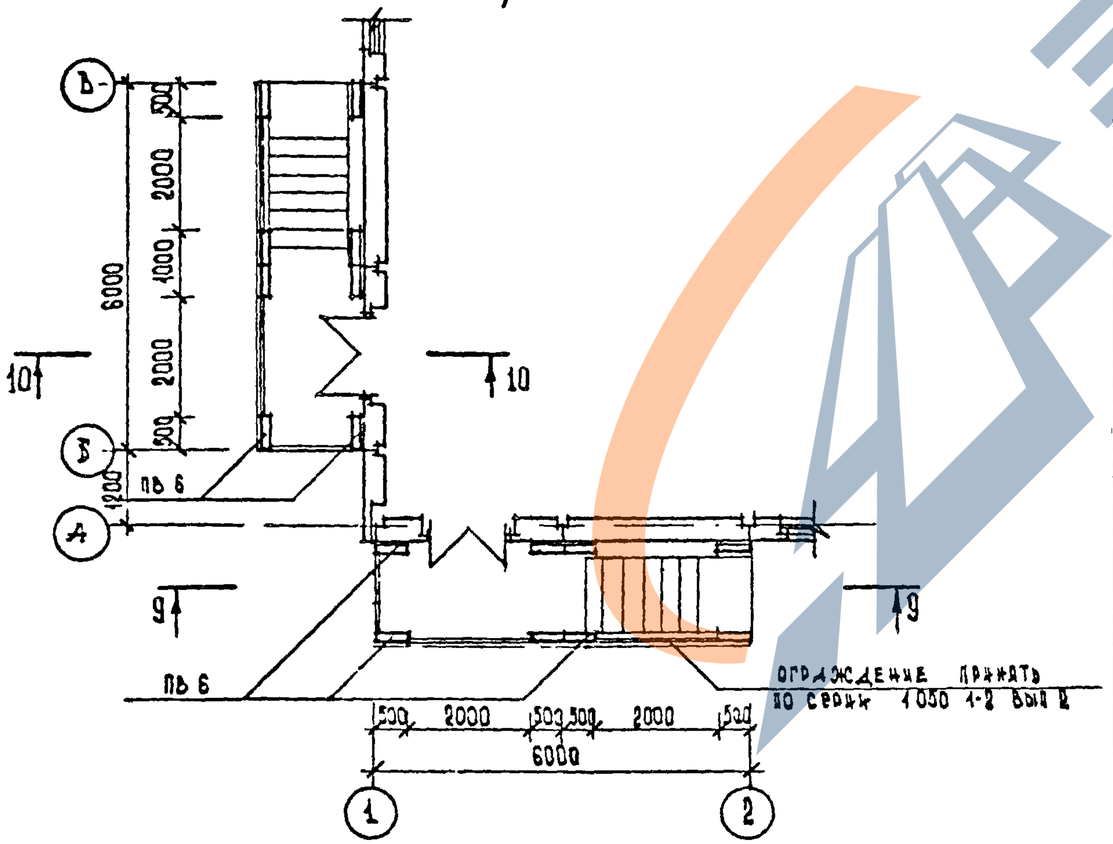

УСЛОВНАЯ МАРКА	МАРКА ПО СЕРИИ 1.090.1-1		УСЛОВНАЯ МАРКА	МАРКА ПО СЕРИИ 1.041.1-2	
ПВ-5	ПВА 28.30.20-7Т	ВЫП. 4-1	ПК-2	ПК 27.12-8АIIIТ	ВЫП. 5
ПВ-6	ПВА 30.30.20-7Т	4-1	ПК-2-1	ПК 27.12-8АIIIТ-1	СМ. 0-5 11ПЗ
ПВ-2	1СТ. 12.30-Т	2-12		МАРКА ПО ГОСТ 8717.1-84	
ПВ-12	ПВА 29.30.20-9Т	4-1	Л-1	ЛС 12	
ПВ-15	ПВР 60.30.19-1Т	4-1	Л-2	ЛСВ12	
ПК-4	ПК 30.15-6Т	5-1	Л-3	ЛС 14	
ПК-4-1	ПК 30.15-6Т-1	0-5 11ПЗ	Л-4	ЛСВ14	
ПК-3	ПК 30.12-6Т	5-1			
ПК-3-1	ПК 30.12-6Т-1	0-5 11ПЗ			
ПК-11	ПР 30.15-8Т-1а	0-5 11ПЗ			
ПК-7-1	ПК 60.12-6АтV Т-1а	0-5 11ПЗ			

1.090.1-1. 0-5 03 ПЗ

ЛИСТ 13

22832-01 55

ФОРМАТ А3

https://zavodjbi.com/

ПРИМЫКАНИЕ ВХОДА К НАРУЖНОЙ УГЛУ ЗДАНИЯ
ВАРИАНТ 7

ПЛАН ПЕРЕКРЫТИЯ

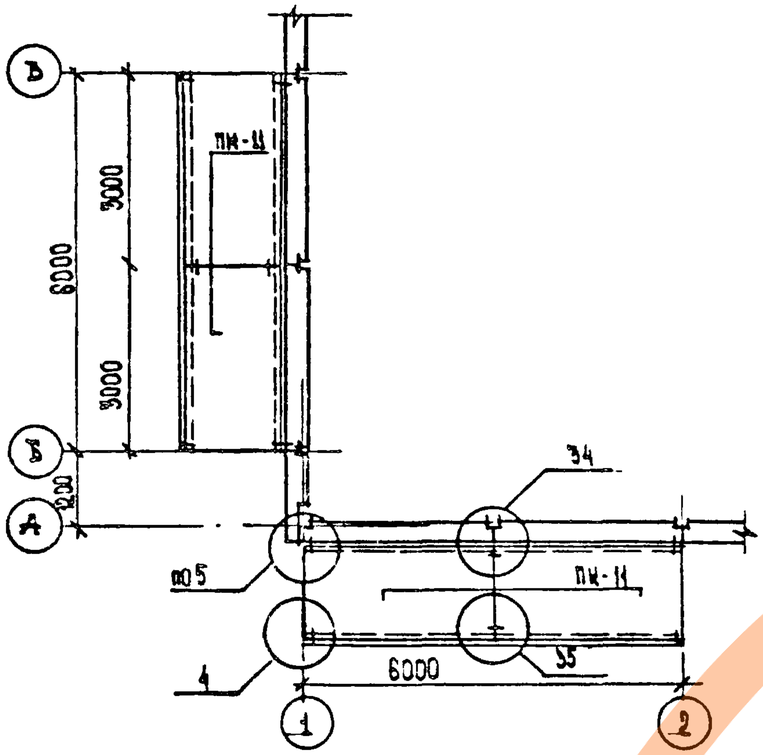

ПЛАН КРОВЛИ

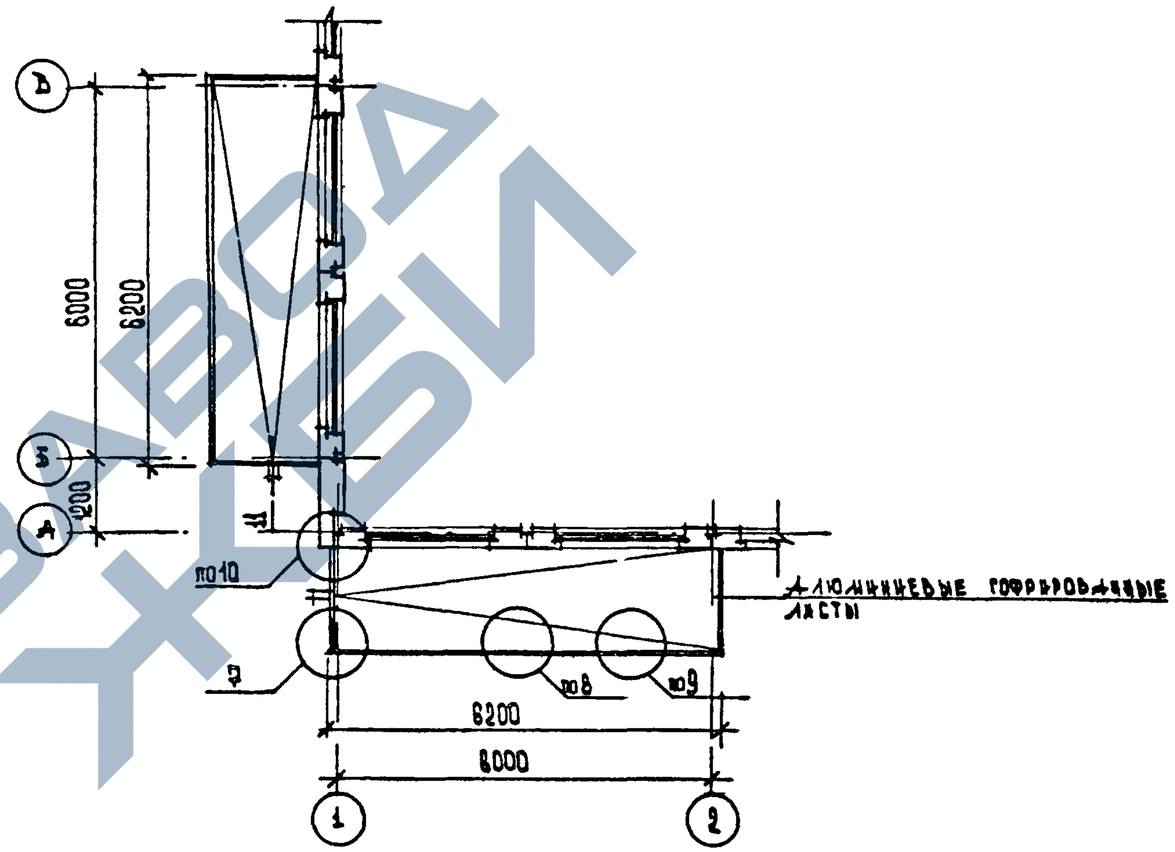

РАЗРЕЗ 10-10

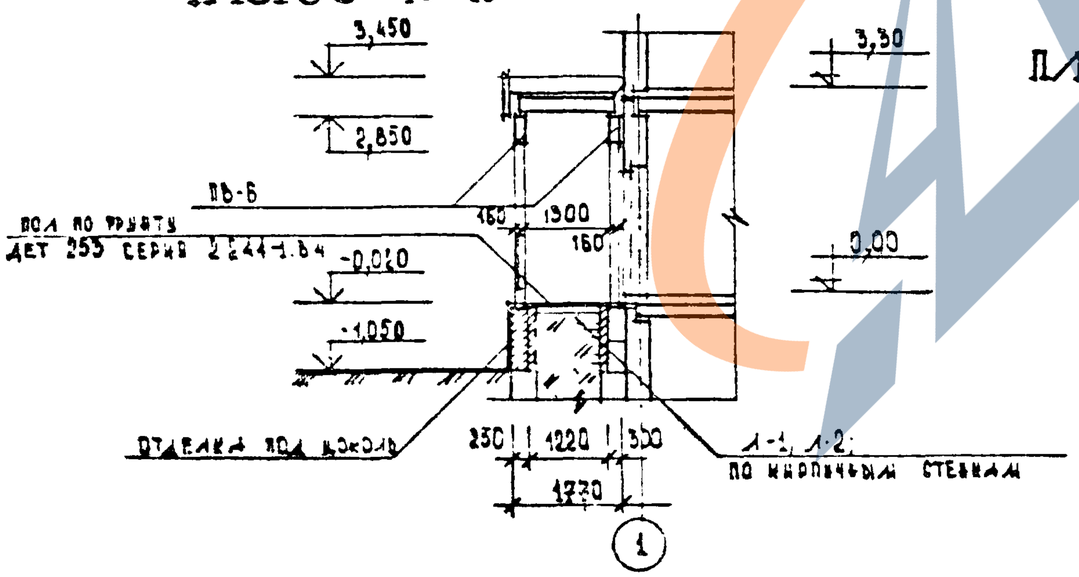

ПЛАН НА ОТМ. 2,980

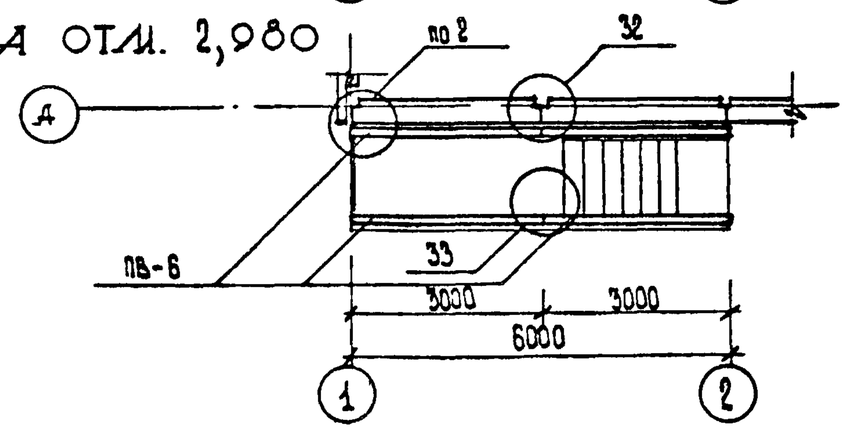

1.090.1-1. 0-5 03 ПЗ	ЛИСТ 14

22832-01 56

Формат А3

https://zavodjbi.com/

https://zavodjbi.com/

ОСНОВНЫЕ ВХОДЫ В ДЕТСКИЕ ЯСЛИ-САДЫ
ВАРИАНТ 2

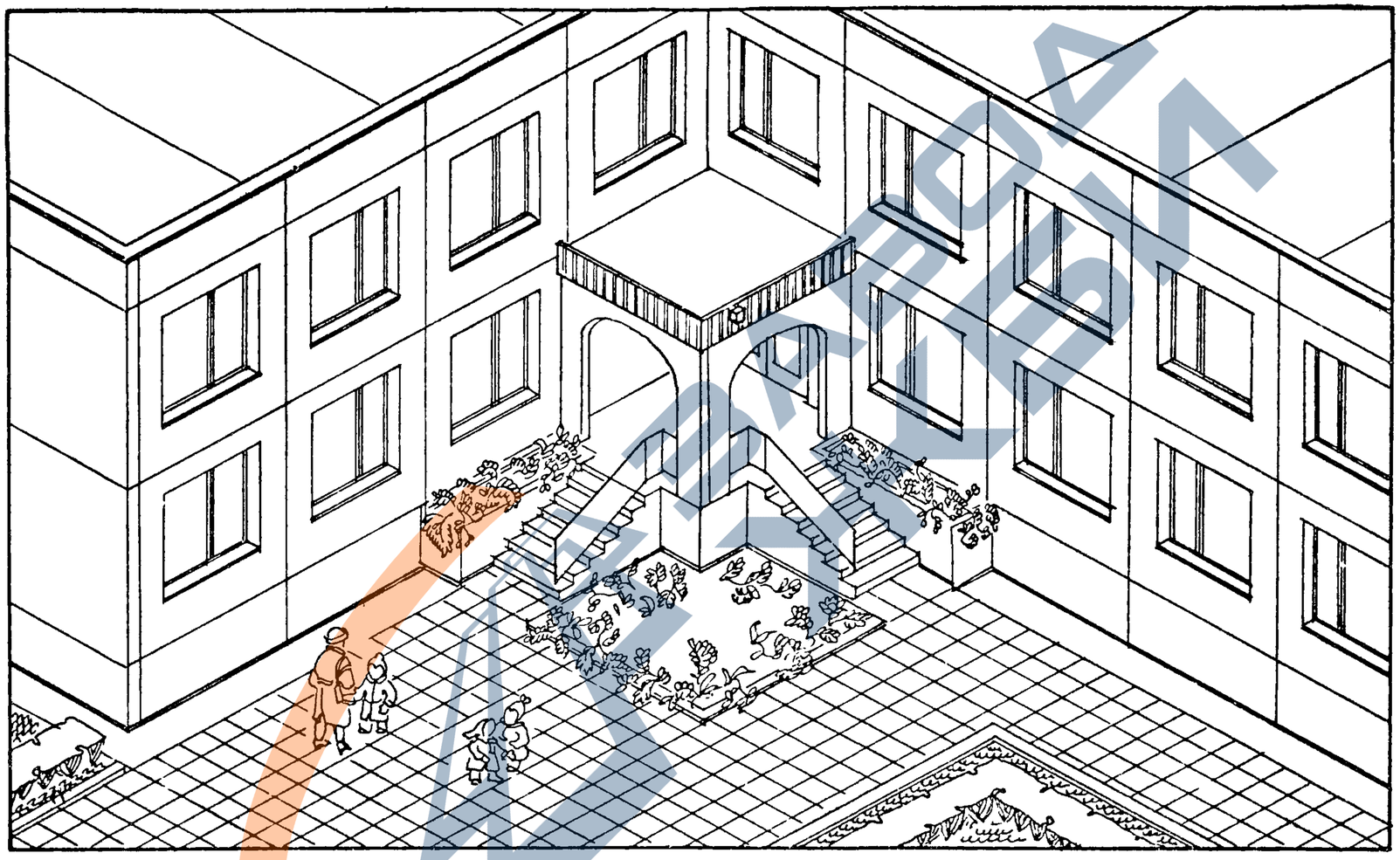

ЗАВОДА ЖБИ

1.090.1-1. 0-5 03 ПЗ	ЛИСТ 15

22832-01 57

ФОРМАТ А3

https://zavodjbi.com/

ОСНОВНЫЕ ВХОДЫ В ДЕТСКИЕ ЯСЛИ-САДЫ
ВАРИАНТ 3

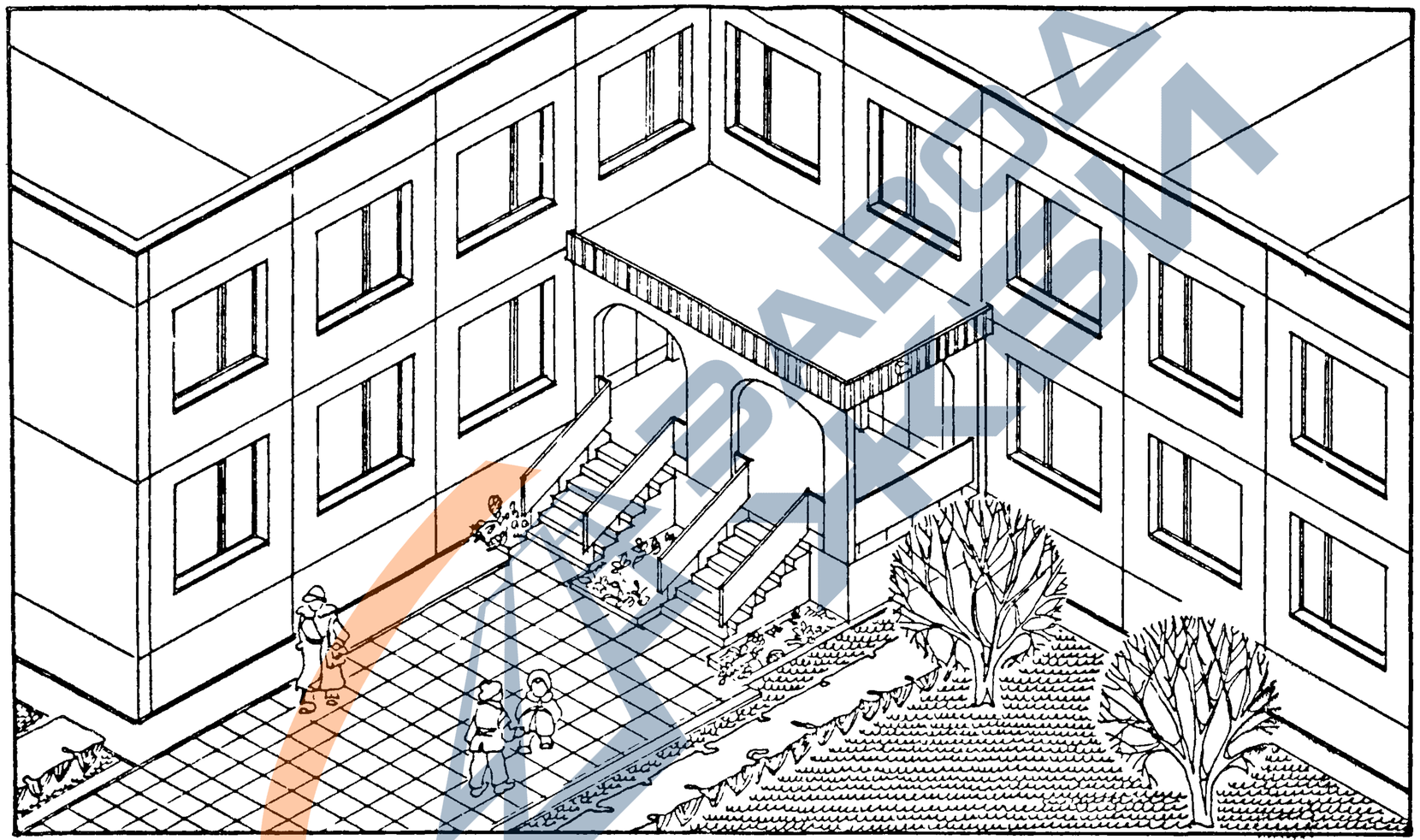

1.090.1-1. 0-5 03 ПЗ	ЛИСТ 16

22832-01 58

ФОРМАТ А3

https://zavodjbi.com/

ОСНОВНЫЕ ВХОДЫ В ДЕТСКИЕ ЯСЛИ-САДЫ

ВАРИАНТ 1

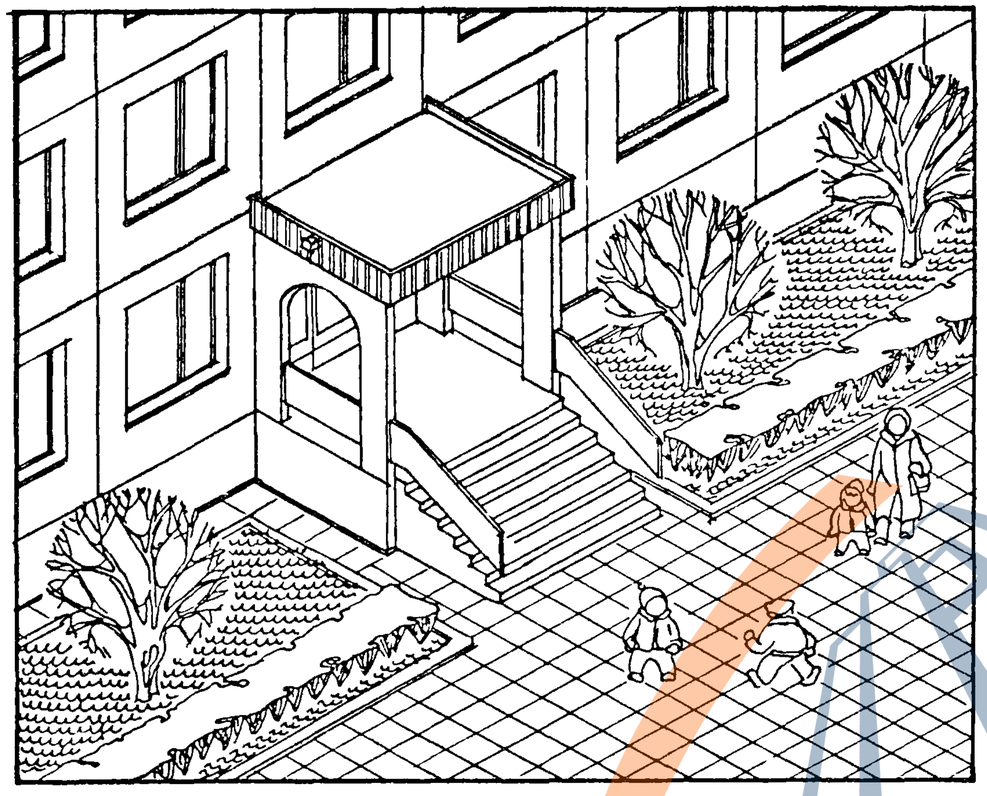

ВАРИАНТ 4

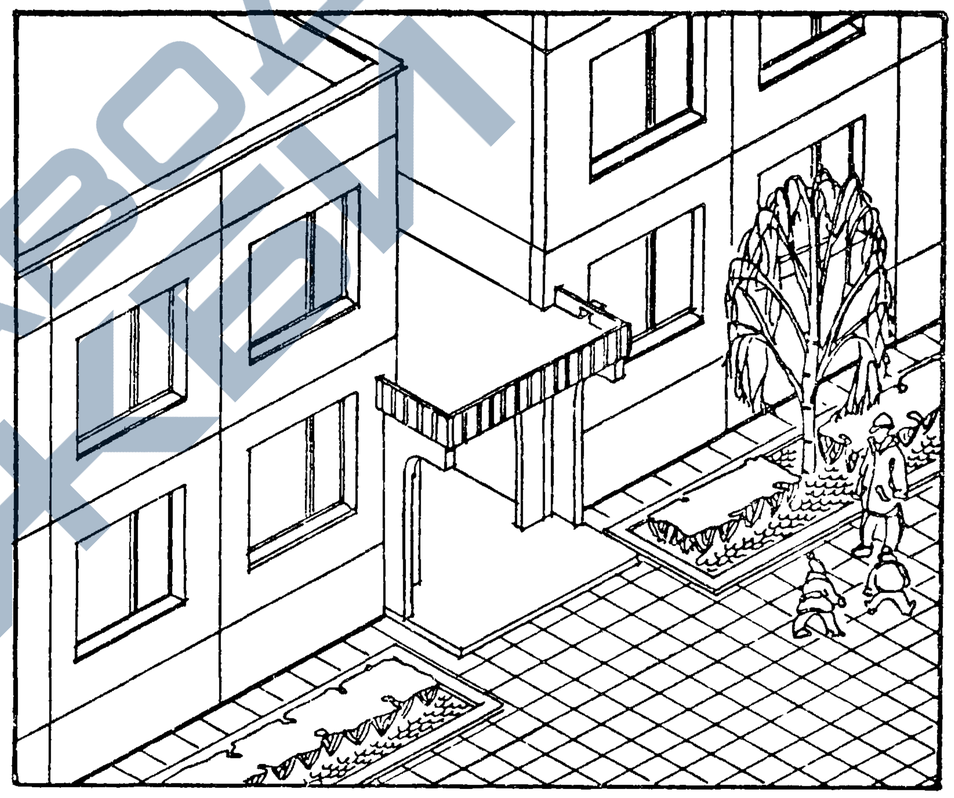

ЗАВОД ЖЕЛЕЗОБЕТОНОВ

https://zavodjbi.com/

ОСНОВНЫЕ ВХОДЫ В ДЕТСКИЕ ЯСЛИ-САДЫ
ВАРИАНТ 5

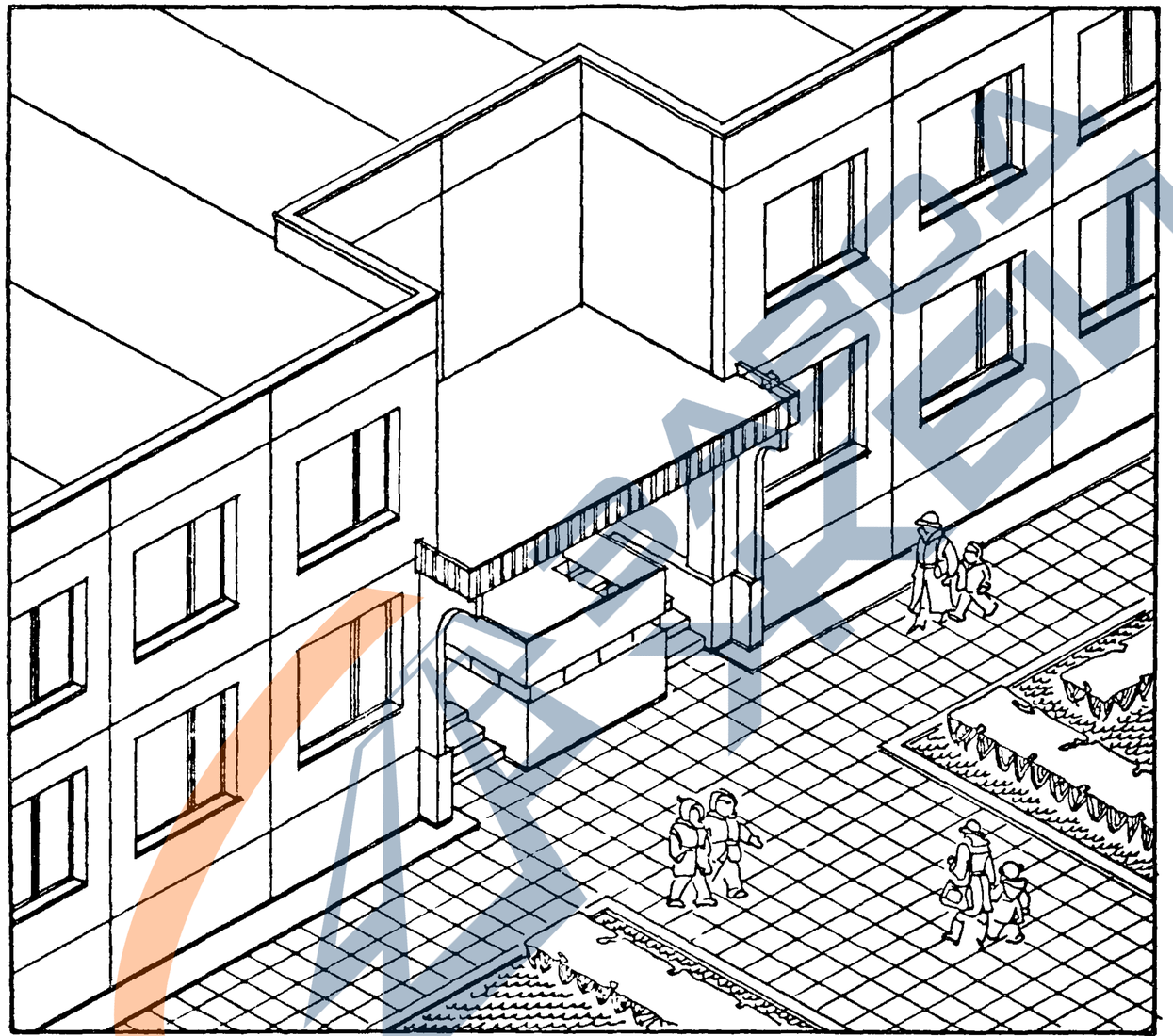

ЗАВОД ЖБИ

1.090.1-1. 0-5 03 ПЗ	Лист 18

22832-01 60

Формат А3

https://zavodjbi.com/

https://zavodjbi.com/

ОСНОВНЫЕ ВХОДЫ В ДЕТСКИЕ ЯСЛИ-САДЫ
ВАРИАНТ 6

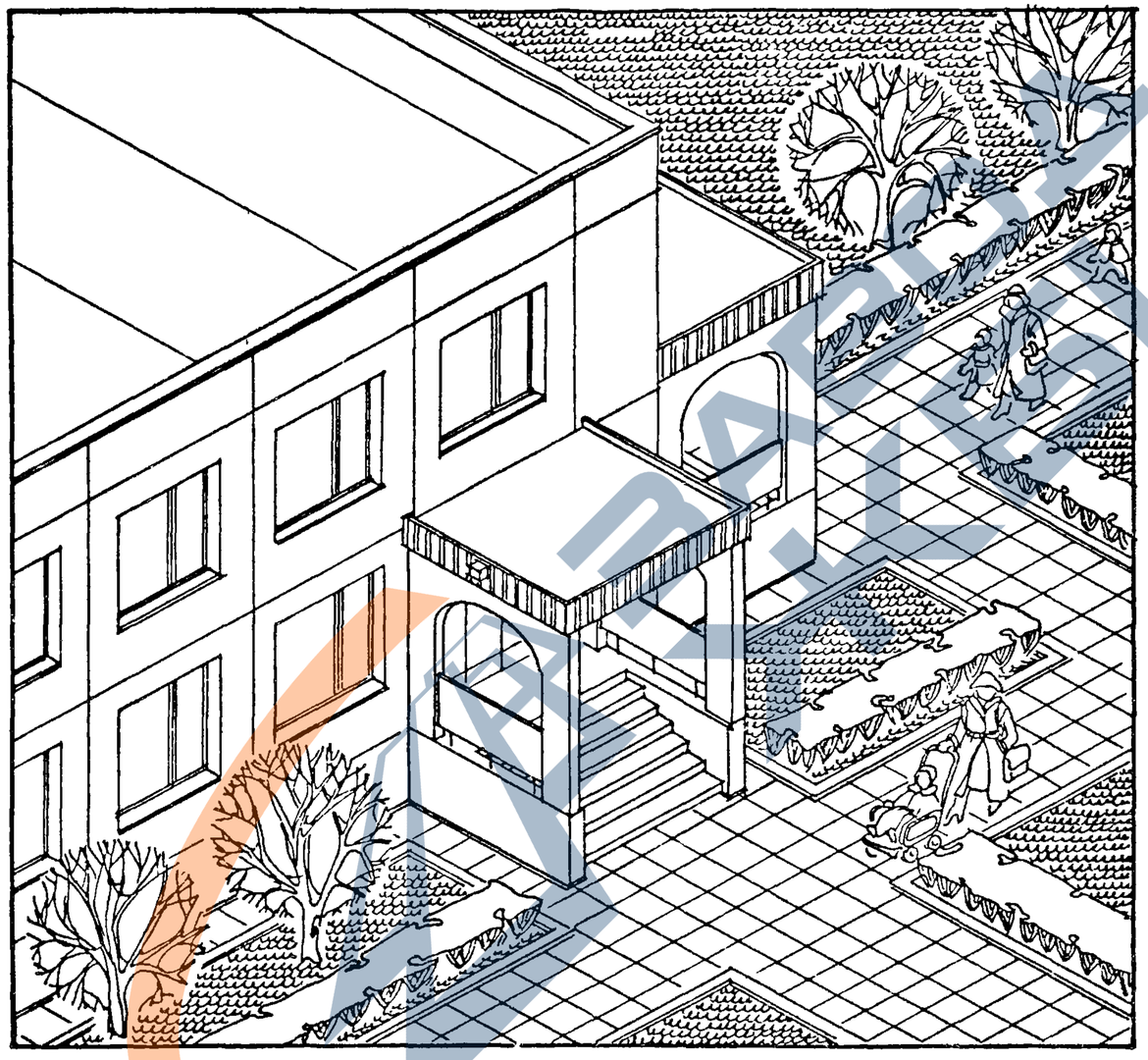

ЗАВОД ЖБИ

1.090.1-1. 0-5 03 ПЗ	ЛИСТ 19

22832-01 61

ФОРМАТ А3

https://zavodjbi.com/

https://zavodjbi.com/

ОСНОВНЫЕ ВХОДЫ В ДЕТСКИЕ ЯСЛИ-САДЫ
ВАРИАНТ 7

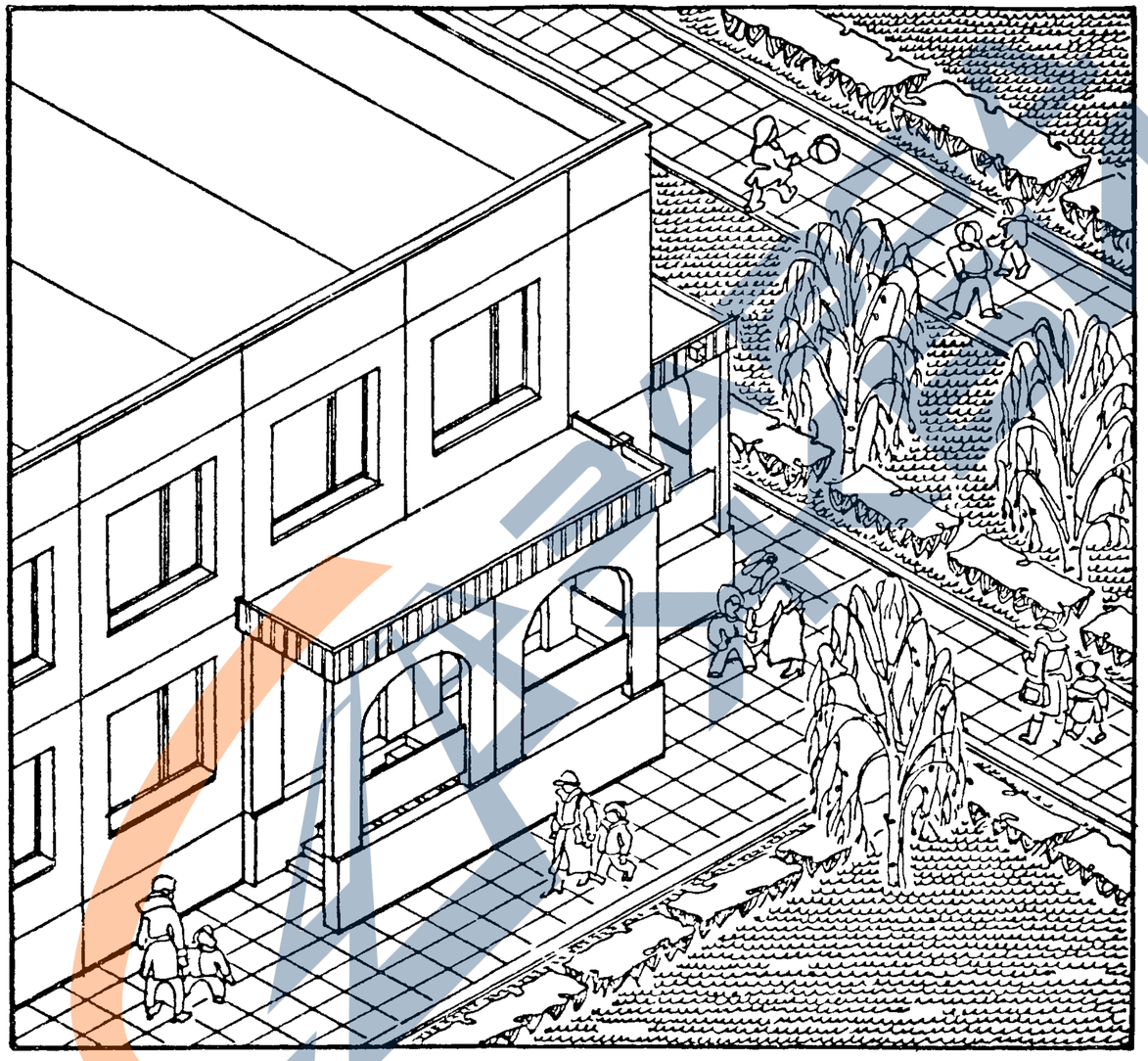

1.090.1-1. 0-5 03 ПЗ	ЛИСТ 20

22832-01 62

ФОРМАТ А3

https://zavodjbi.com/

ОСНОВНЫЕ ВХОДЫ В ШКОЛЫ
ВХОД В ШКОЛУ С ЗАГЛУБЛЕННЫМ ТАМБУРОМ
ВАРИАНТ 1

ФАСАД 1-3

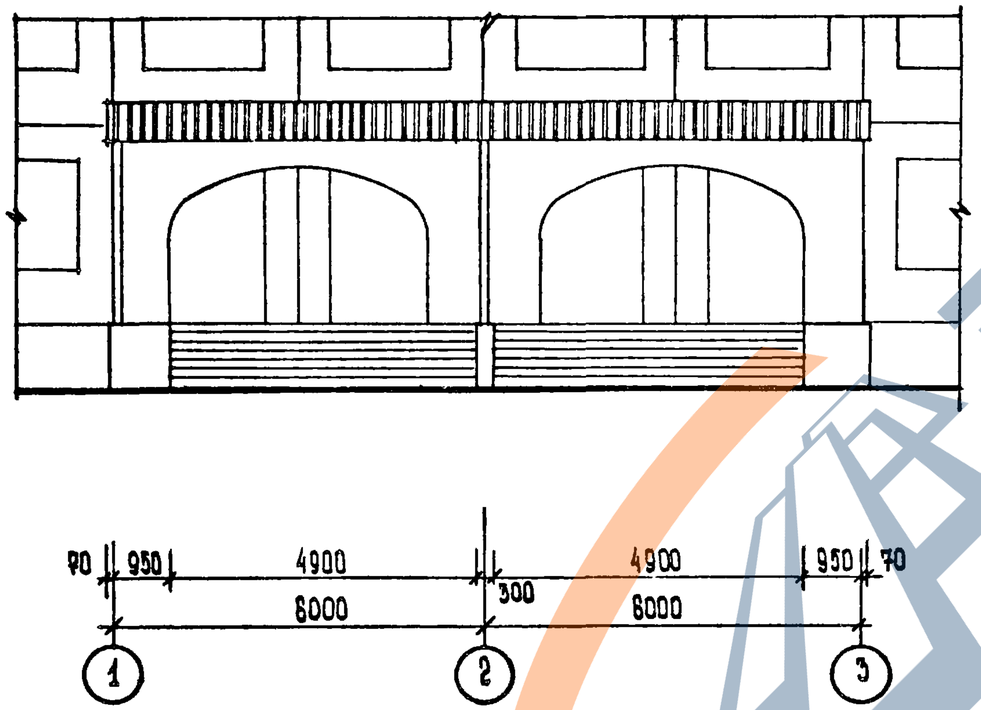

ФАСАД А

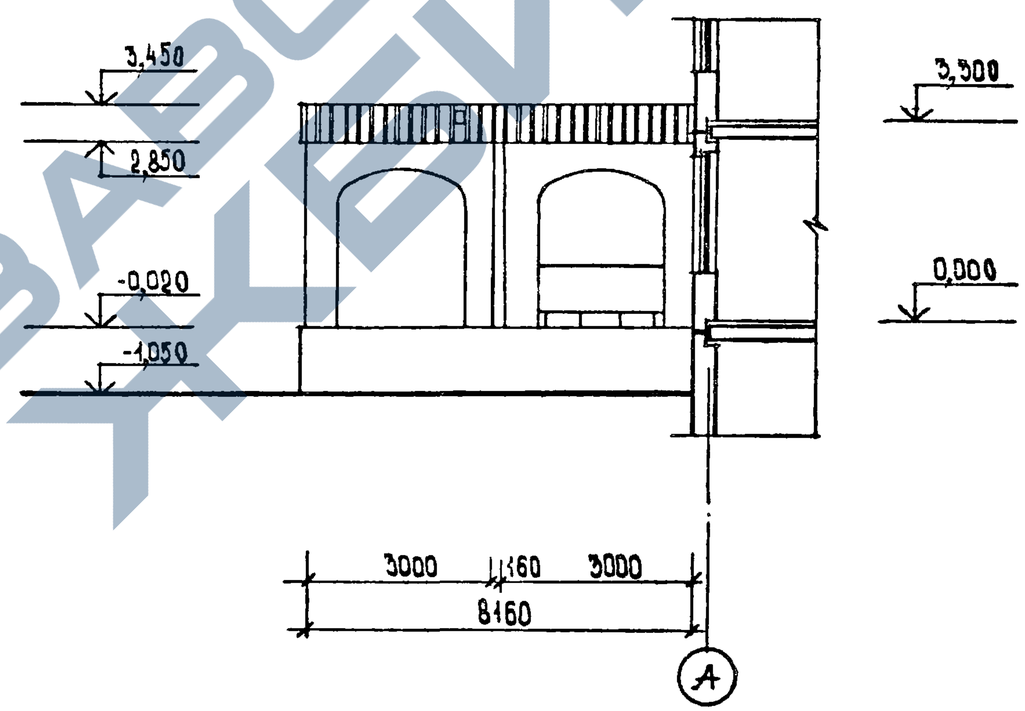

РУК МАСТ	ГУБАРЕВИЧ		
Н. КОНТР.	СИНЯВСКАЯ		
ГА ИНЖ.М	СТАНУЛЕВИЧ		
ГАП	ТЕРЕХОВ		
ГИП	БУДКИН		
СТ. АРХ.	ЕРМИЛИНА		

1.090.1-1.0-5 04 ПЗ

ОСНОВНЫЕ ВХОДЫ В ШКОЛЫ

СТАДИЯ	ЛИСТ	ЛИСТОВ
Р	1	22

ЦНИИЭП ТОРГОВО-БЫТОВЫХ ЗДАНИЙ И ТУРИСТСКИХ КОМПЛЕКСОВ

22832-01 63

ФОРМАТ А3

https://zavodjbi.com/

ВХОД В ШКОЛУ С ЗАГЛУБЛЕННЫМ ТАМБУРОМ
ВАРИАНТ 1

ПЛАН НА ОТМ. 0,000

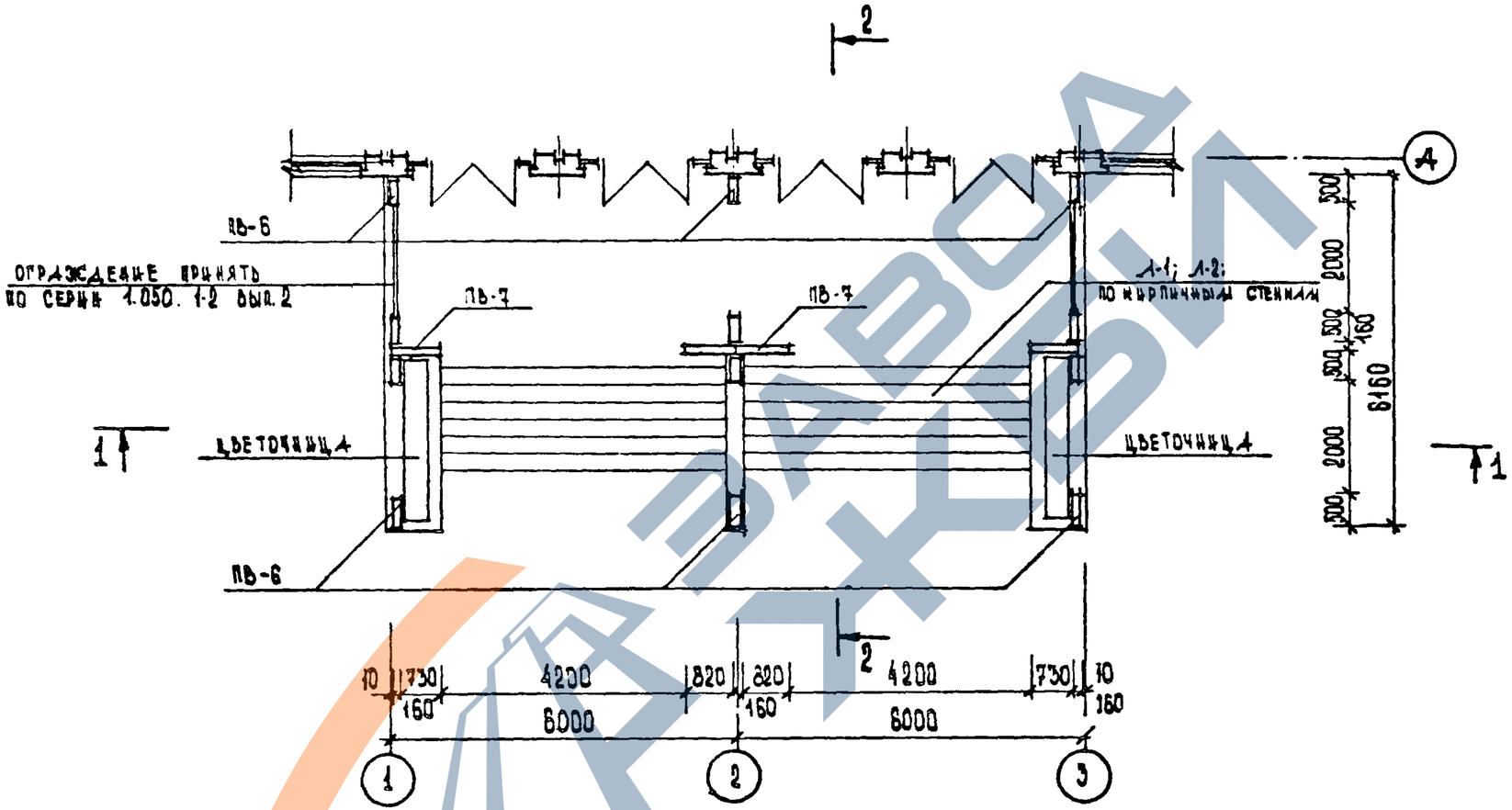

1.090.1-1.0-5 04 ПЗ	Лист 2

22832-01 64

Формат А3

ВХОД В ШКОЛУ С ЗАГЛУБЛЕННЫМ ТАМБУРОМ
ВАРИАНТ 1

ПЛАН НА ОТМ. 2,980

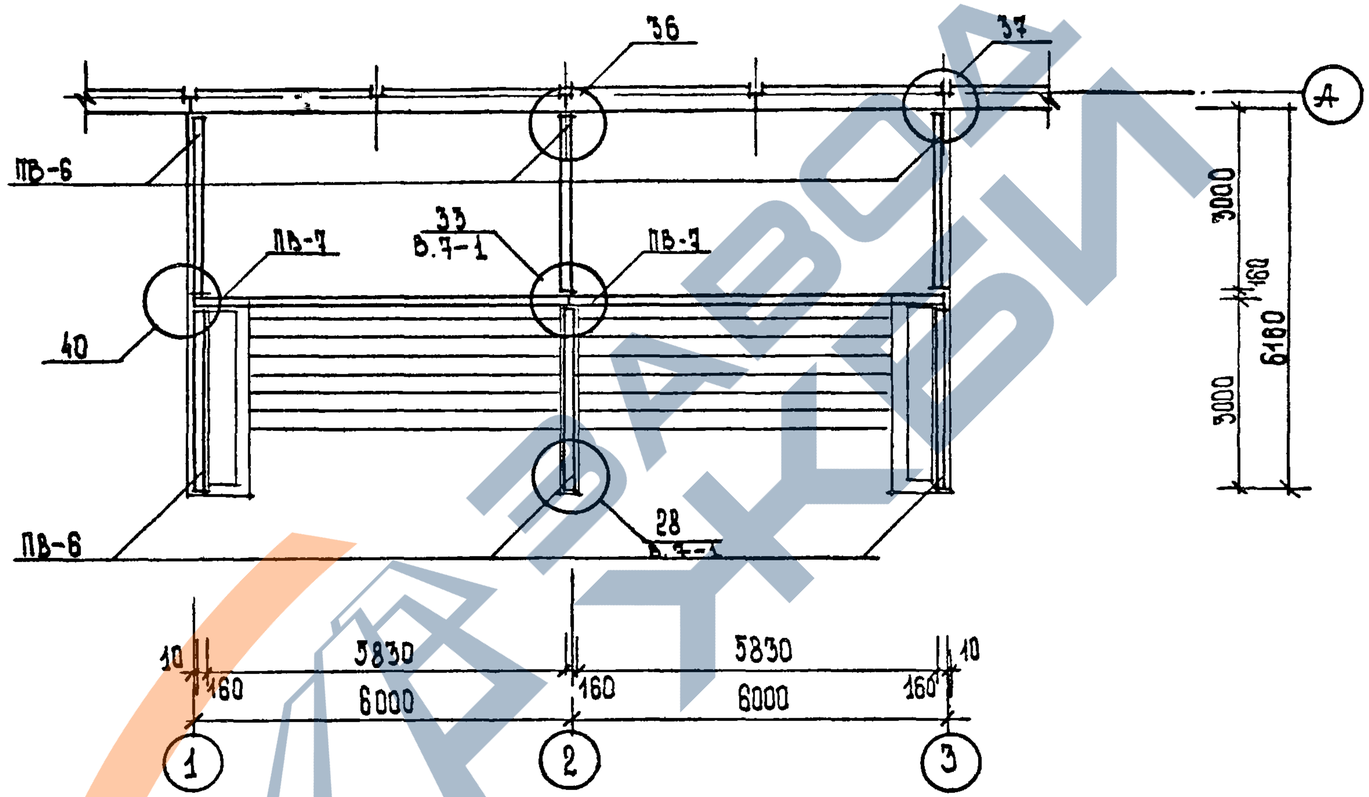

ВХОД В ШКОЛУ С ЗАГЛУБЛЕННЫМ ТАМБУРОМ
ВАРИАНТ 1

ПЛАН ФУНДАМЕНТОВ

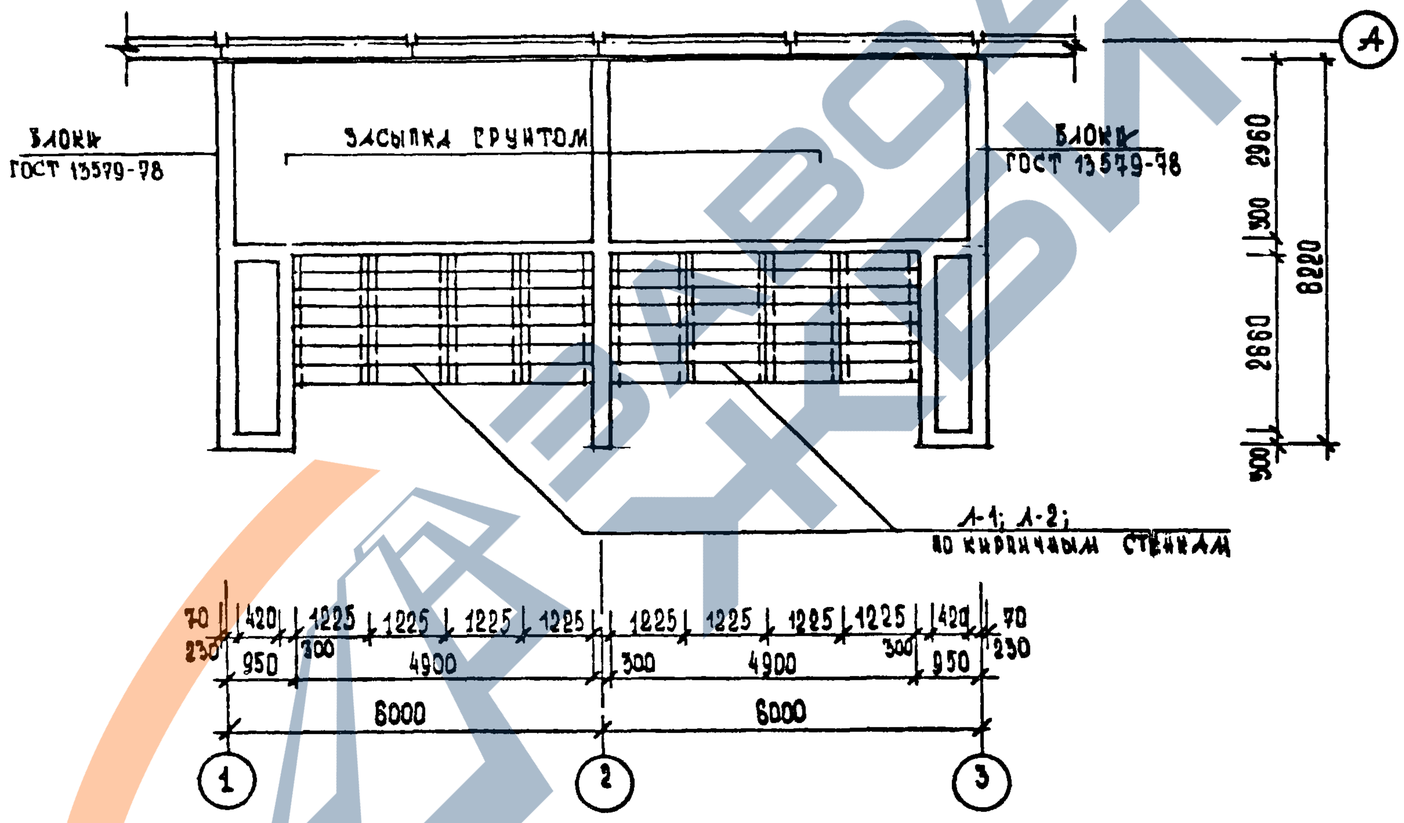

1.090.1-1.0-5 04 ПЭ	ЛИСТ 4

22832-01 66

ФОРМАТ А3

ВХОД В ШКОЛУ С ЗАГЛУБЛЕННЫМ ТАМБУРОМ
ВАРИАНТ 1

ПЛАН ПЕРЕКРЫТИЯ НА ОТМ 3,300

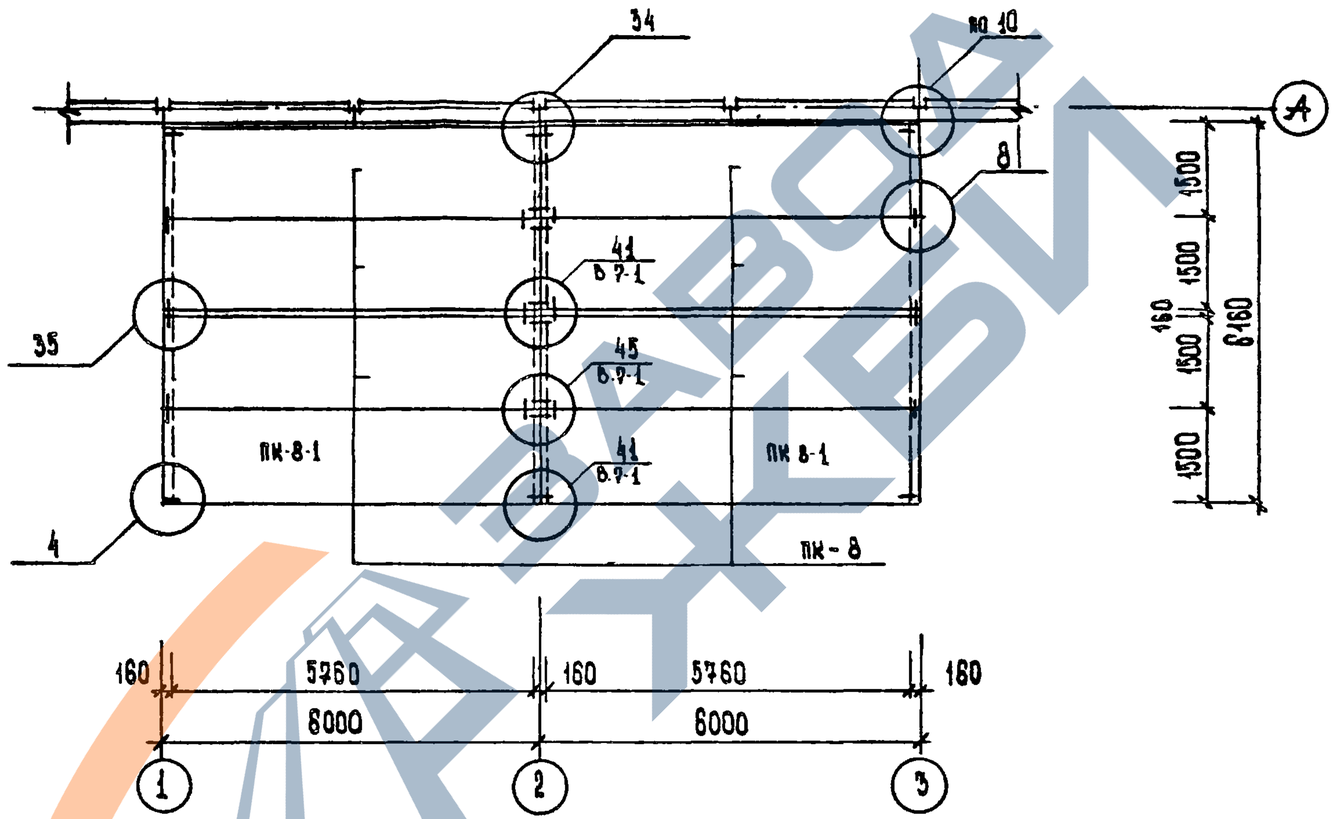

ЗАВОД ЖБИ

1.090.1-1.0-5 04 ПЗ	ЛИСТ 5

22832-01 67

ФОРМАТ А3

ВХОД В ШКОЛУ С ЗАГЛУБЛЕННЫМ ТАМБУРОМ
ВАРИАНТ 1

ПЛАН КРОВЛИ

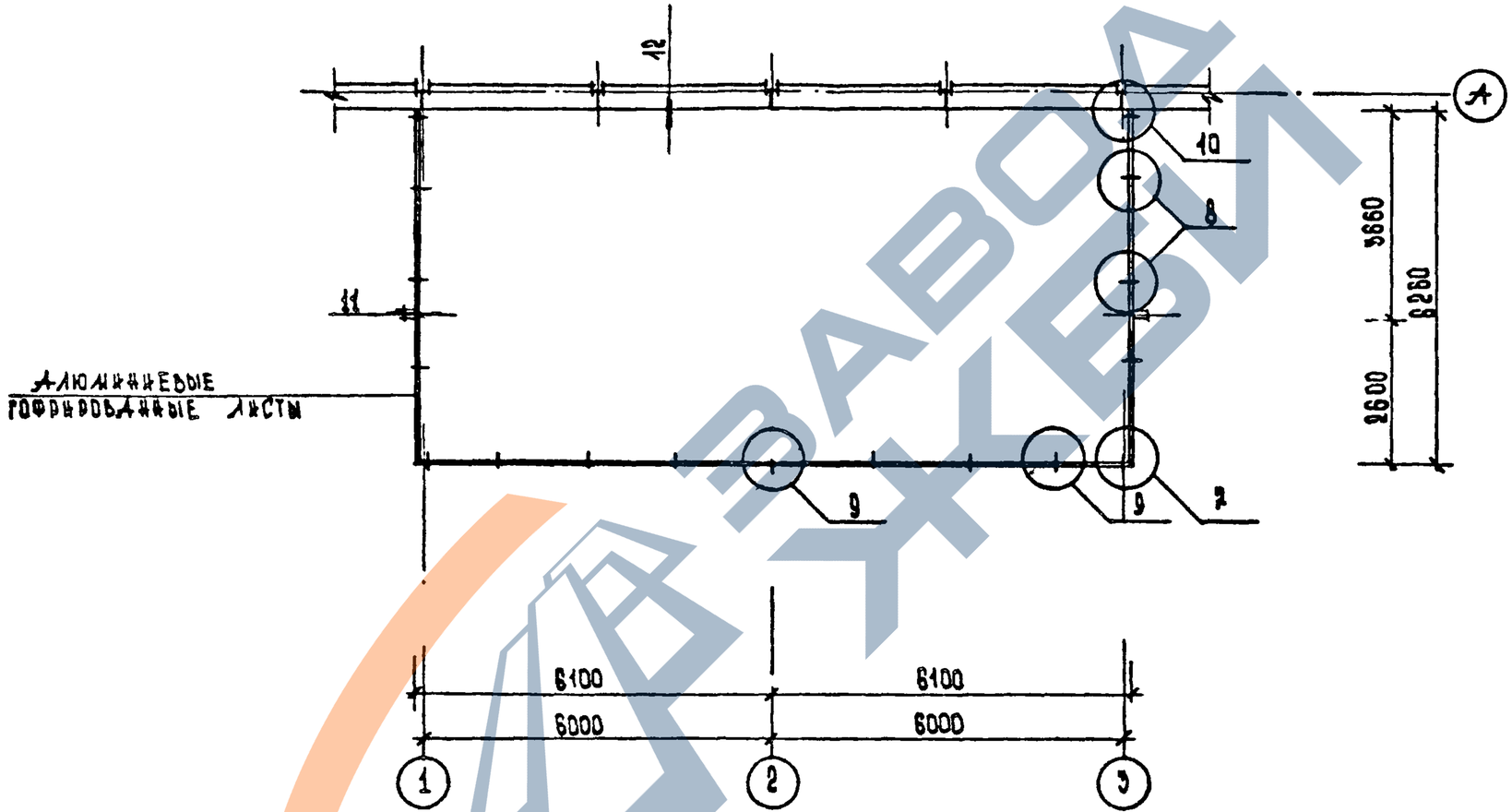

ЗАВОД ЖБИ

1.090.1-1.0-5 04 ПЗ	ЛИСТ 6

22832-01 68 ФОРМАТ А3

https://zavodjbi.com/

ВХОД В ШКОЛУ С ЗАГЛУБЛЕННЫМ ТАМБУРОМ
ВАРИАНТ 1

РАЗРЕЗ 1-1

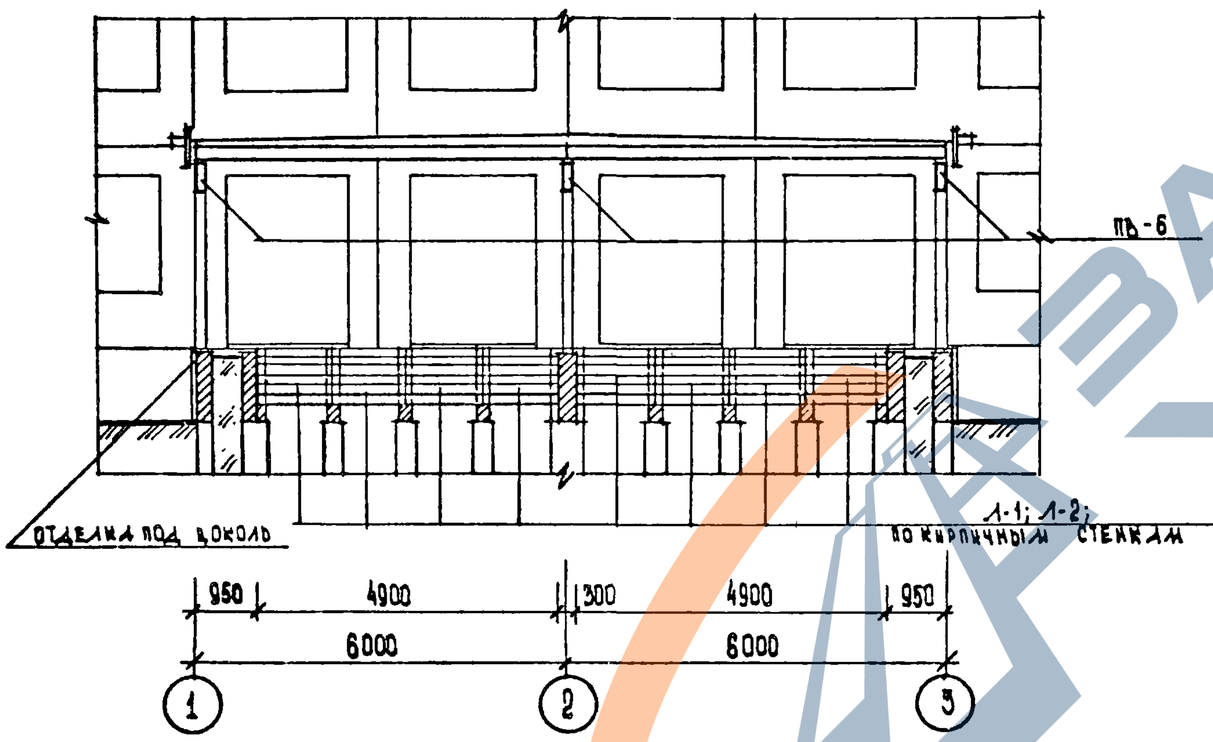

РАЗРЕЗ 2-2

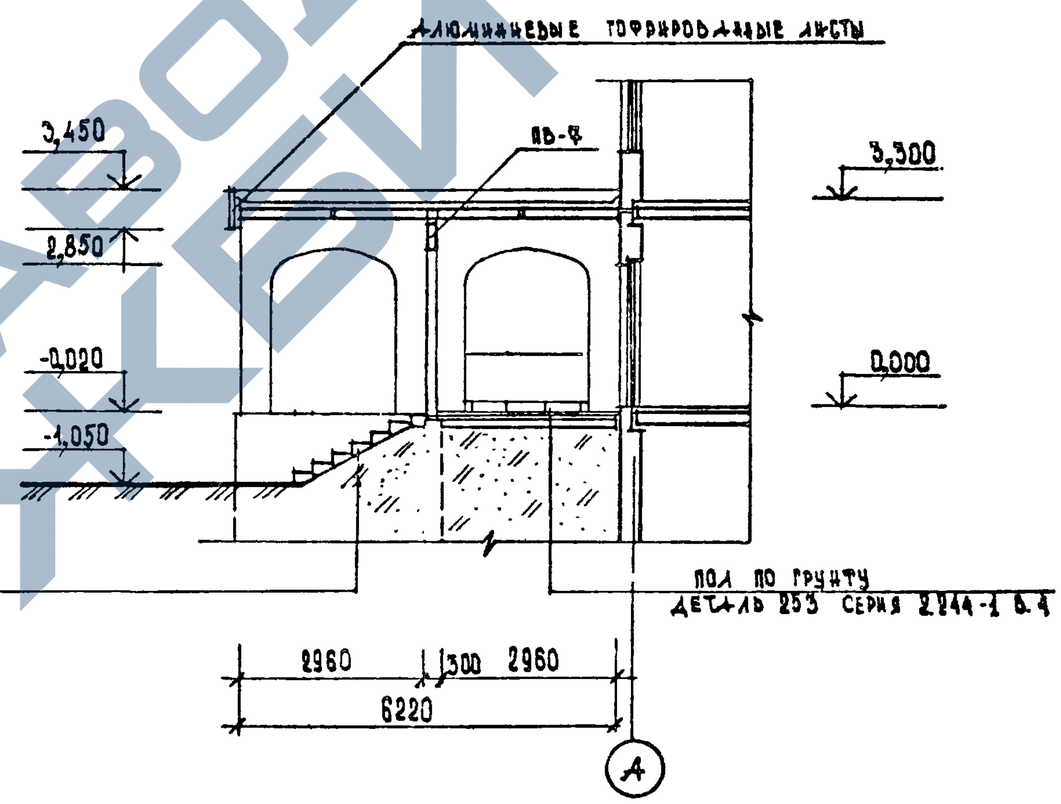

1.090.1-1.0-5 04 ПЗ	ЛИСТ 7

22832-01 69

ФОРМАТ А3

https://zavodjbi.com/

ВХОД В ШКОЛУ С ЗАГЛУБЛЕННЫМ ТАМБУРОМ
ВАРИАНТ 2

ФАСАД 1-3

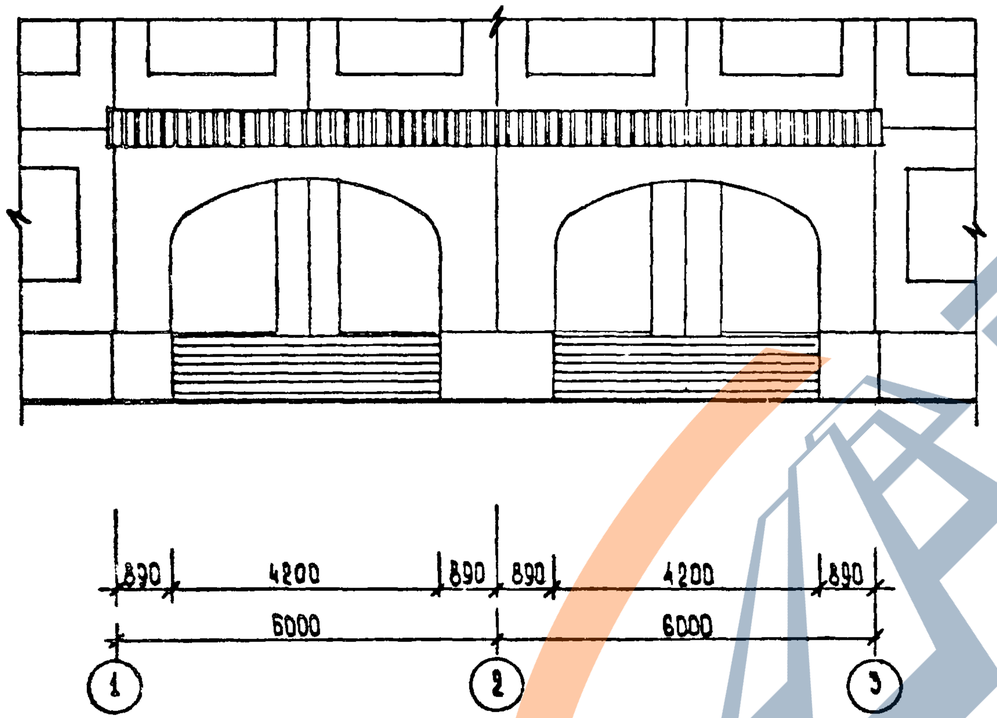

ФАСАД А

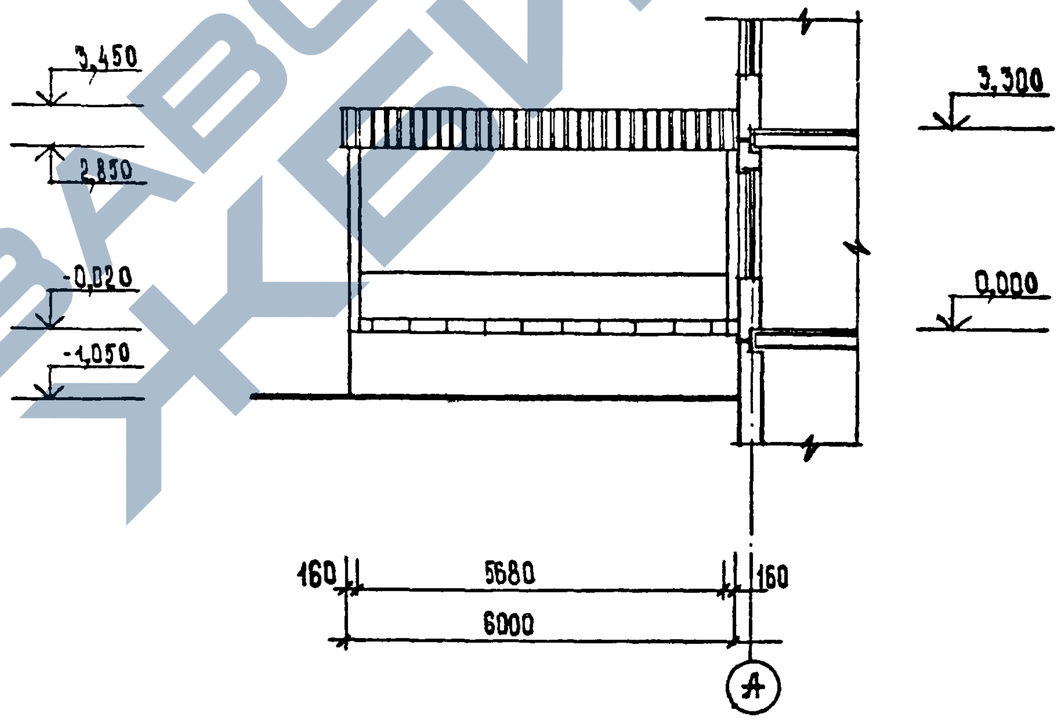

ЗАВОД ЖБИ

1.090.1-1.0-5 04 ПЗ	ЛИСТ 8

22832-01 70

ФОРМАТ А3

ВХОД В ШКОЛУ С ЗАГЛУБЛЕННЫМ ТАМБУРОМ
ВАРИАНТ 2

ПЛАН НА ОТМ. 0,000

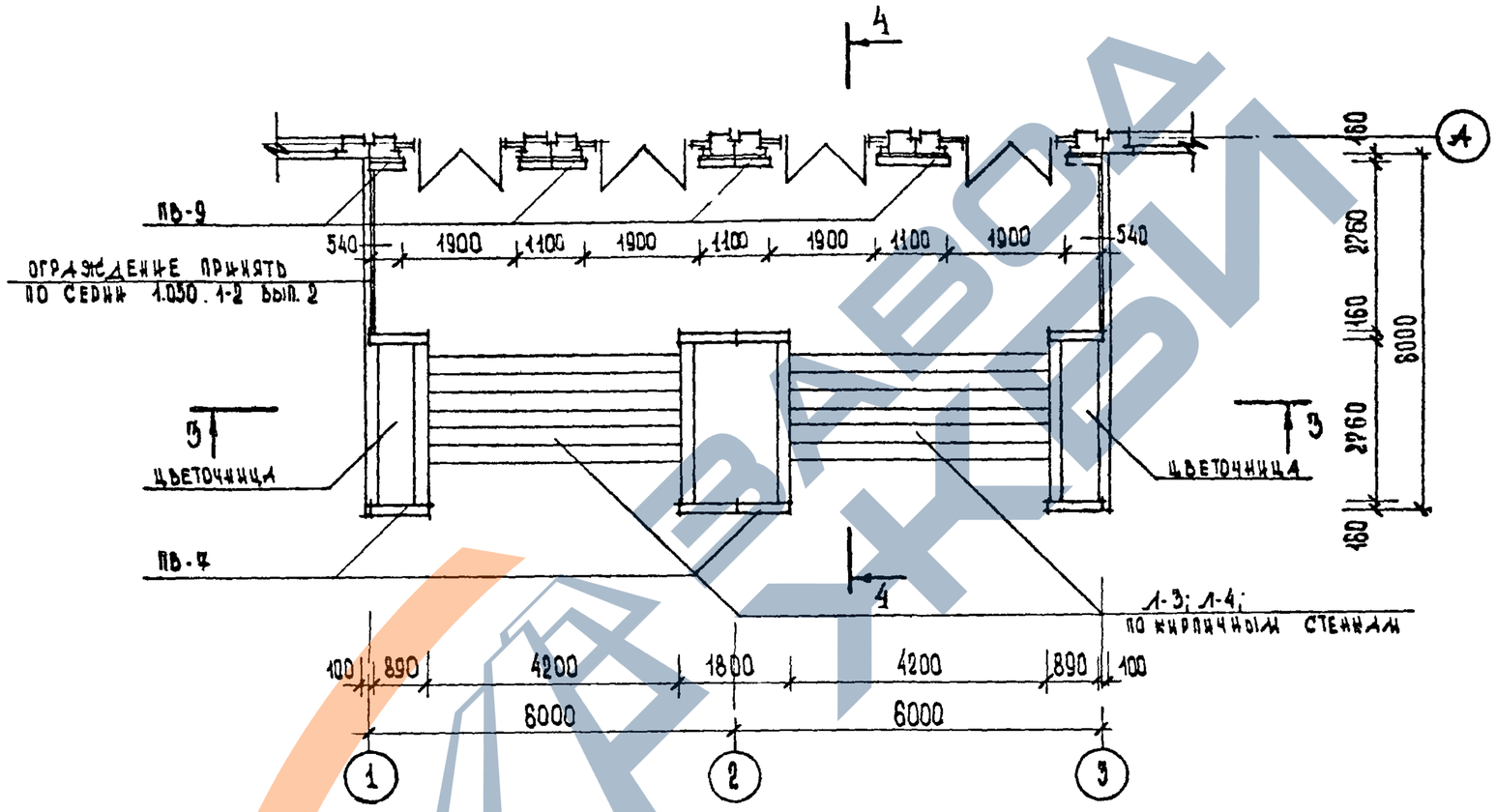

1.090.1-1.0-5 04 ПЗ	ЛИСТ 9

22832-01 71

ФОРМАТ А3

ВХОД В ШКОЛУ С ЗАГЛУБЛЕННЫМ ТАМБУРОМ
ВАРИАНТ 2

ПЛАН НА ОТМ. 2,980

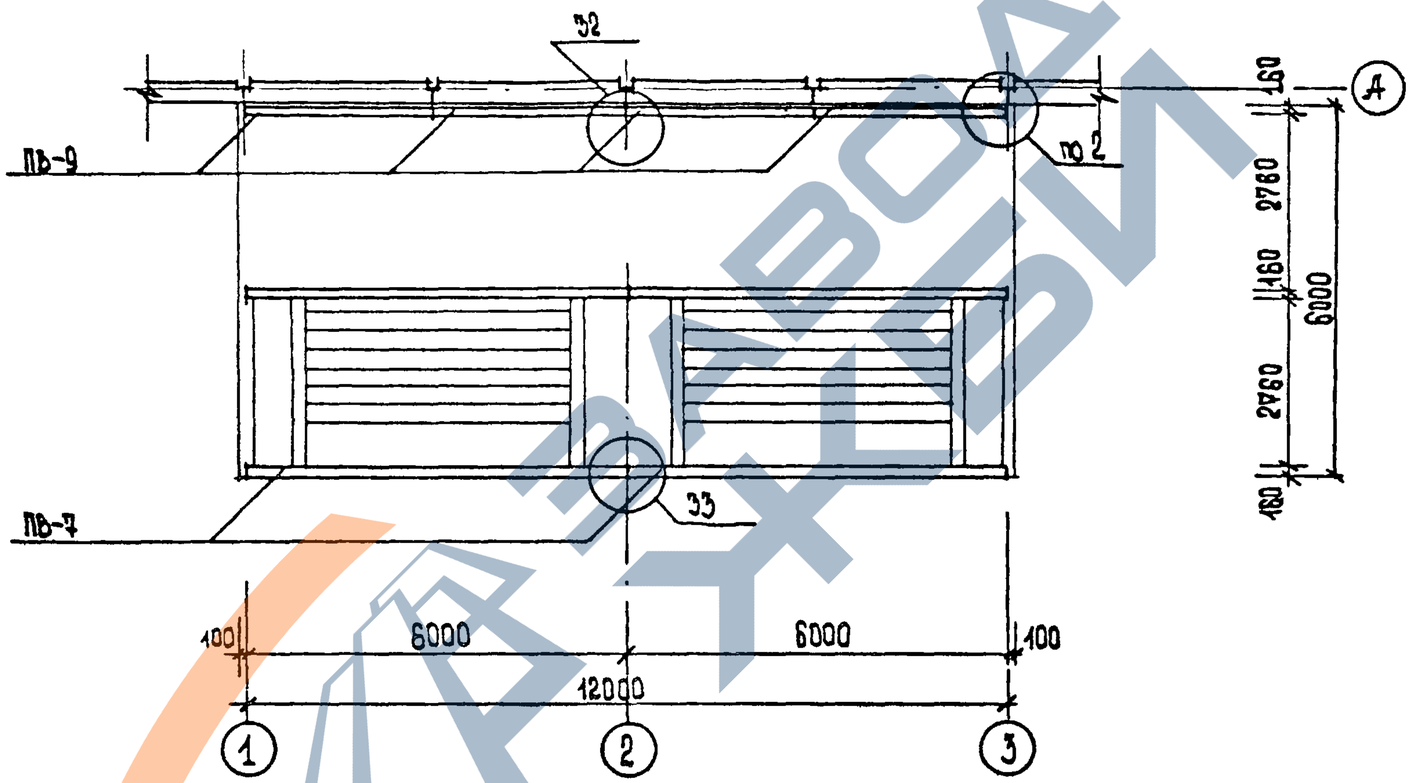

ЗАВОД ЖБИ

ВХОД В ШКОЛУ С ЗАГЛУБЛЕННЫМ ТАМБУРОМ
ВАРИАНТ 2

ПЛАН ФУНДАМЕНТОВ

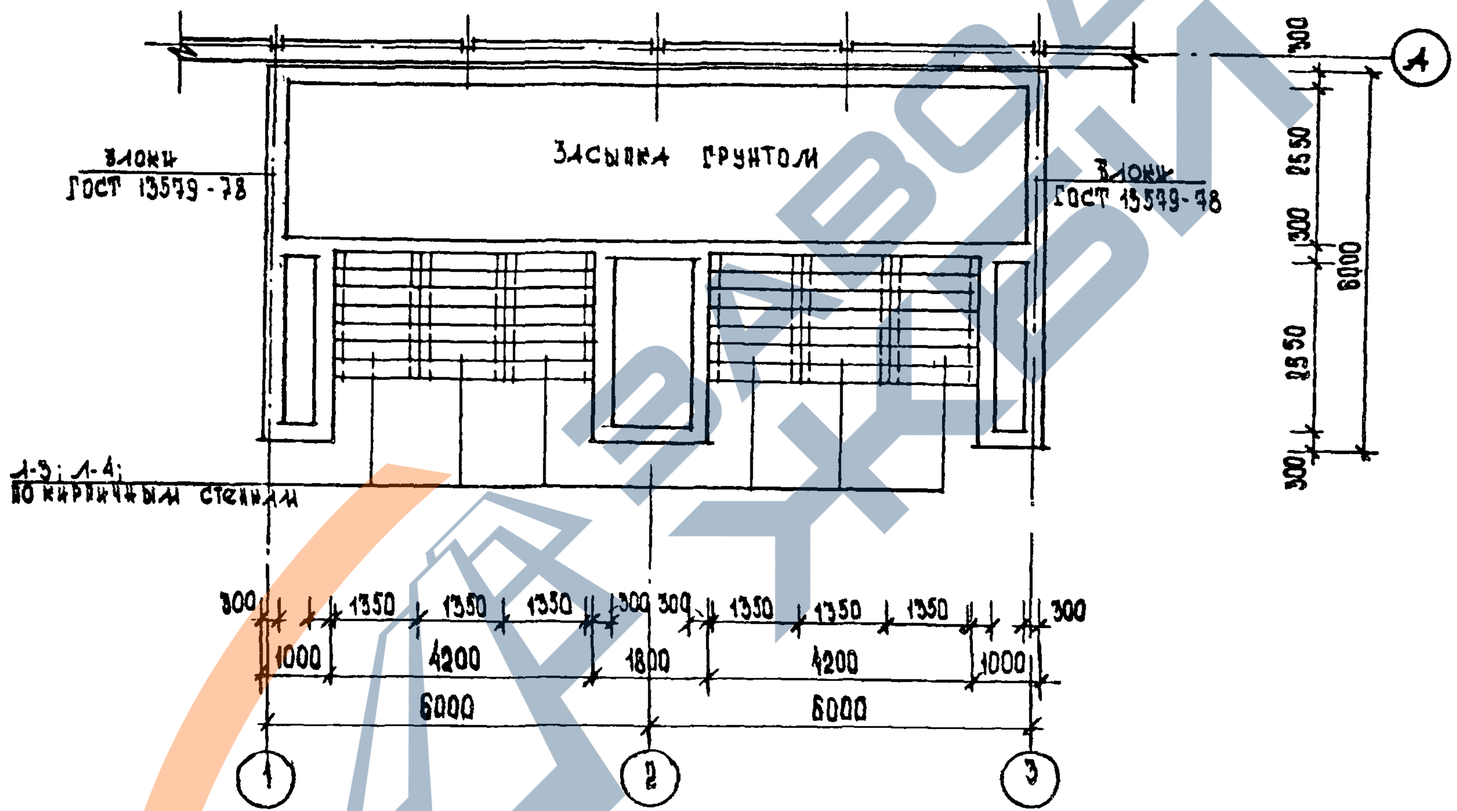

1.090.1-1.0-5 04 ПЗ		Лист 11

22832-01 73

Формат А3

ВХОД В ШКОЛУ С ЗАГЛУБЛЕННЫМ ТАМБУРОМ
ВАРИАНТ 2

ПЛАН ПЕРЕКРЫТИЯ НА ОТМ 3,300

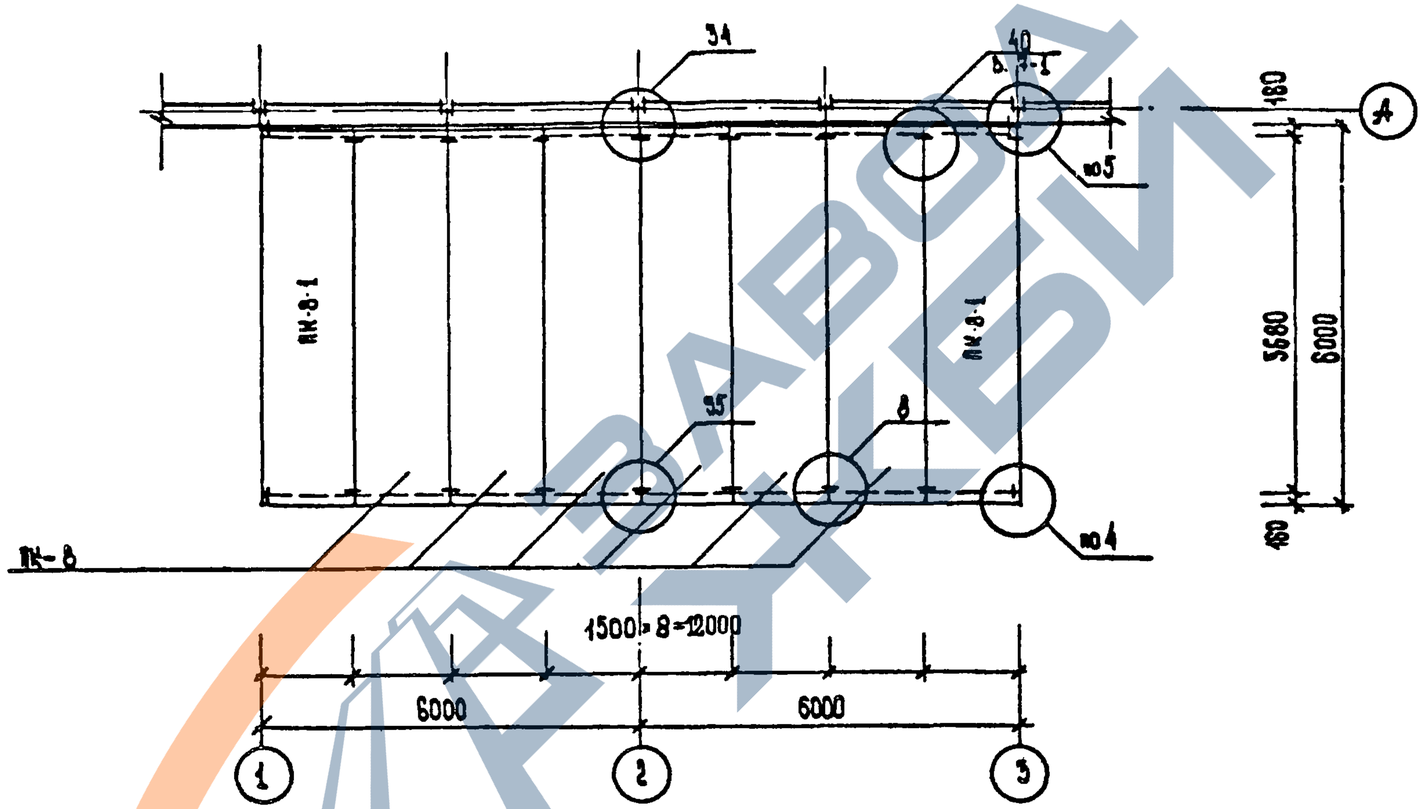

https://zavodjbi.com/

ВХОД В ШКОЛУ С ЗАГЛУБЛЕННЫМ ТАМБУРОМ
ВАРИАНТ 2

ПЛАН КРОВЛИ

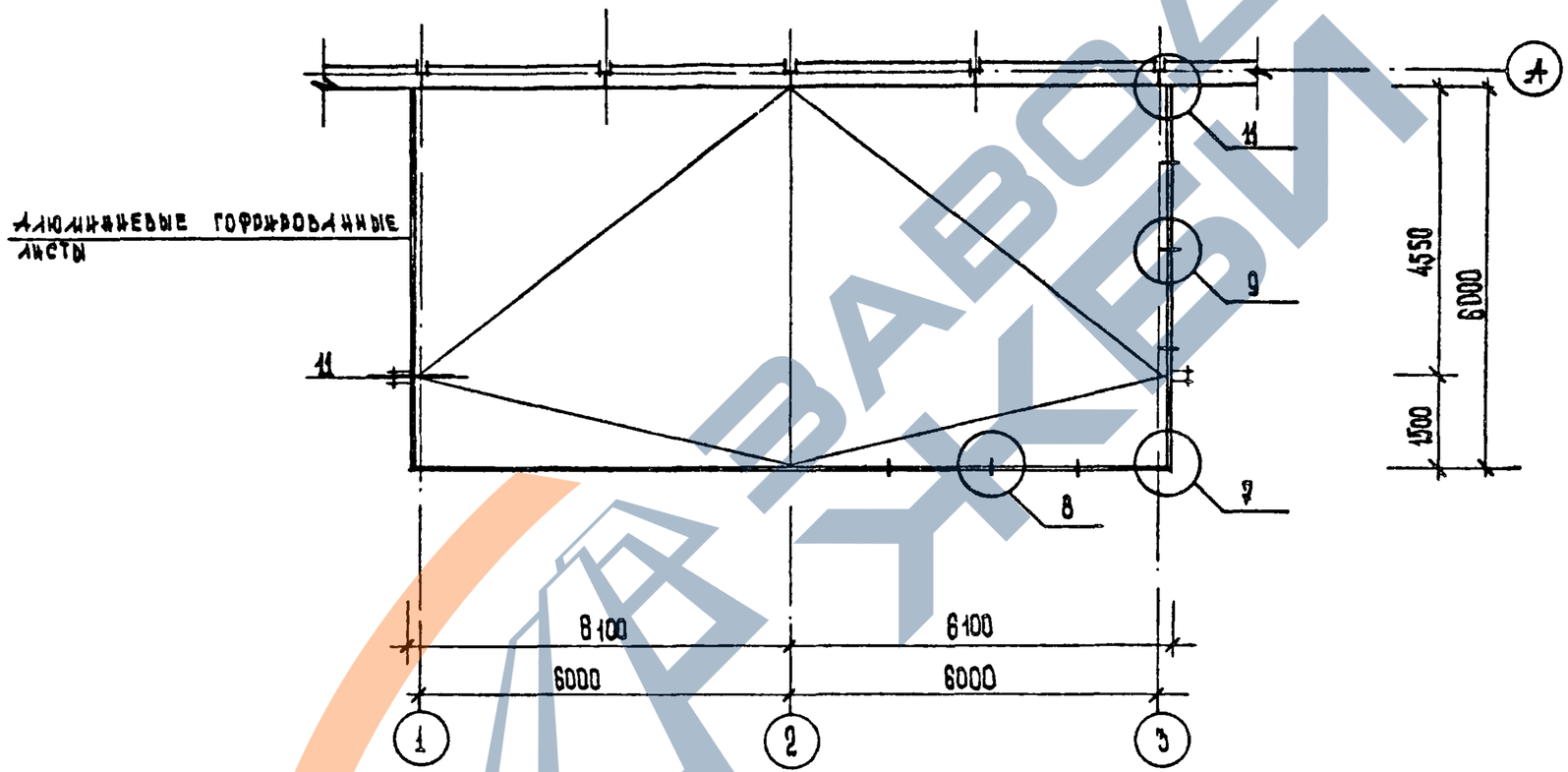

ЗАВОД ЖБИ

https://zavodjbi.com/

ВХОД В ШКОЛУ С ЗАГЛУБЛЕННЫМ ТАМБУРОМ
ВАРИАНТ 2

РАЗРЕЗ 3-3

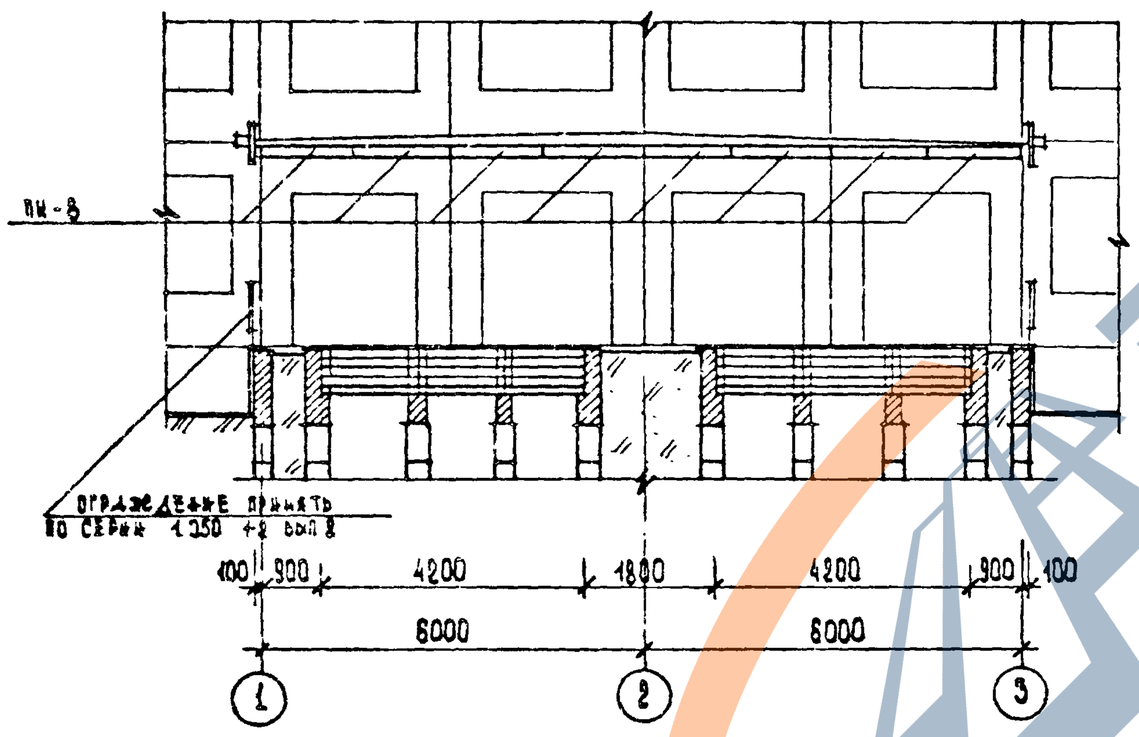

РАЗРЕЗ 4-4

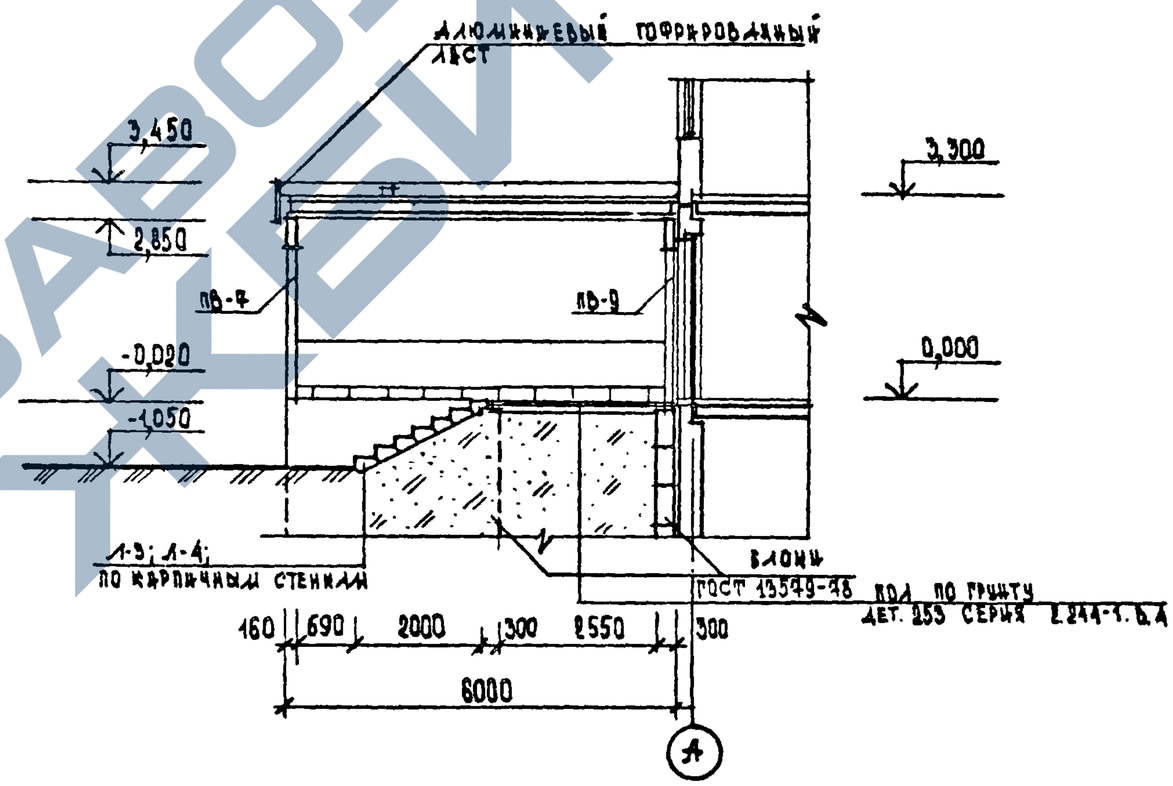

1.090.1-1. 0-5 04 ПЗ	ЛИСТ 14

22832-01 76

ФОРМАТ А3

ВХОД В ШКОЛУ С ВЫНЕСЕННЫМ ТАМБУРОМ
ВАРИАНТ 3

ФАСАД А

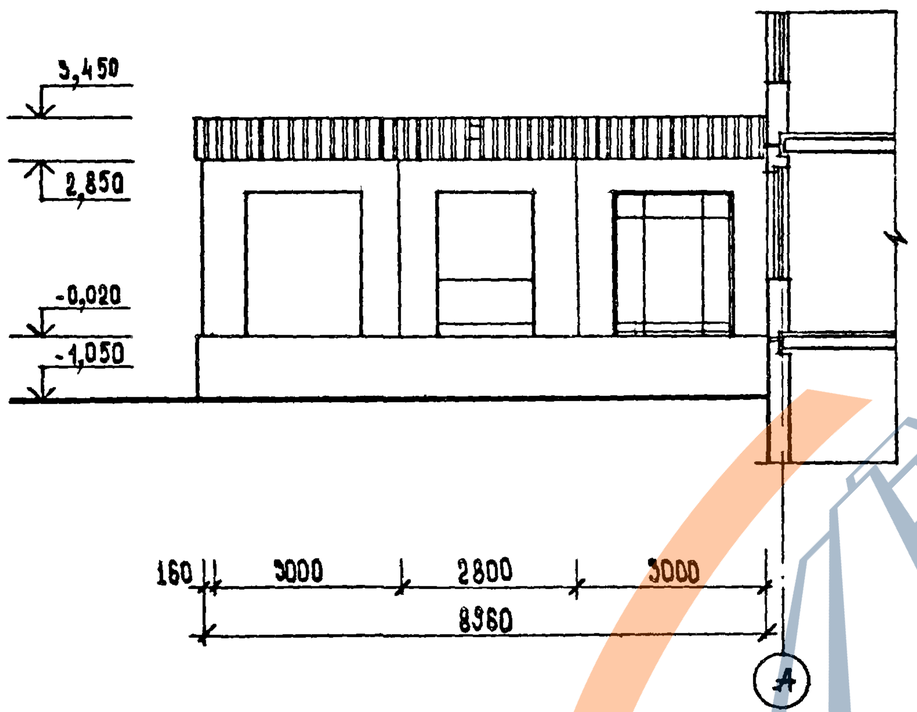

ФАСАД 1-2

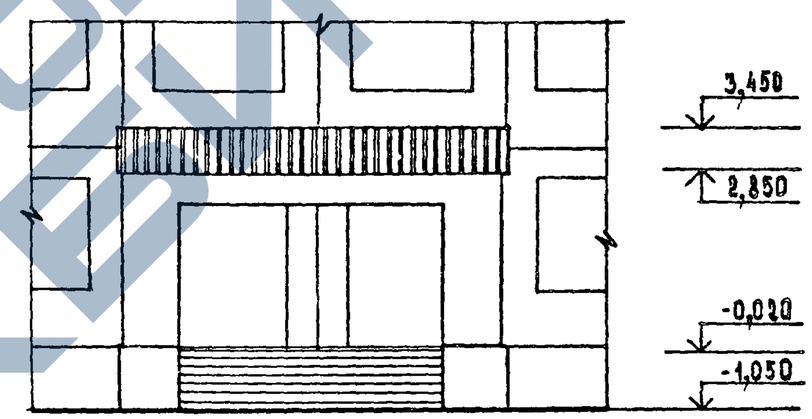

ЗАВОД ЖБИ

1.090.1-1.0-5 04 ПЗ	ЛИСТ 15

22832-01 77

Формат А3

https://zavodjbi.com/

ВХОД В ШКОЛУ С ВЫНЕСЕННЫМ ТАМБУРОМ
ВАРИАНТ 3

ПЛАН НА ОТМ. 0,000 5

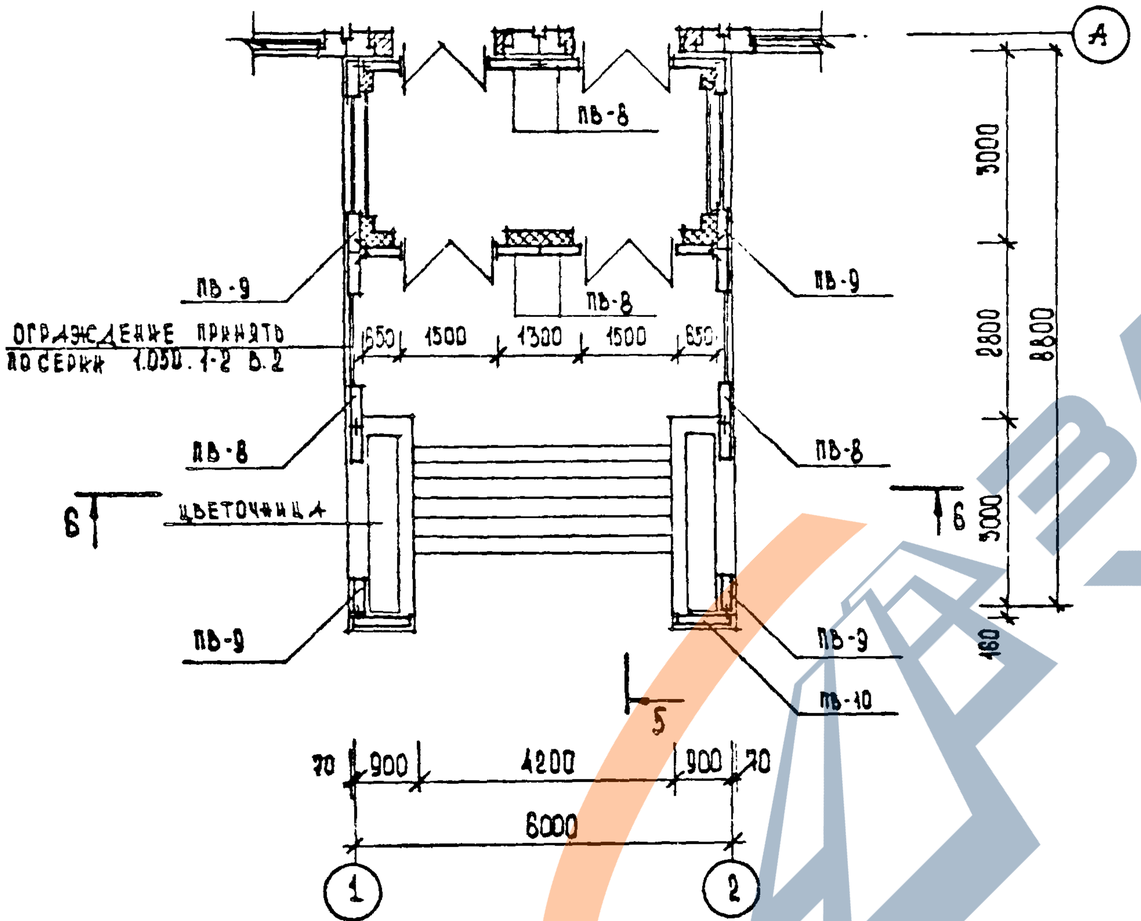

ПЛАН ФУНДАМЕНТОВ

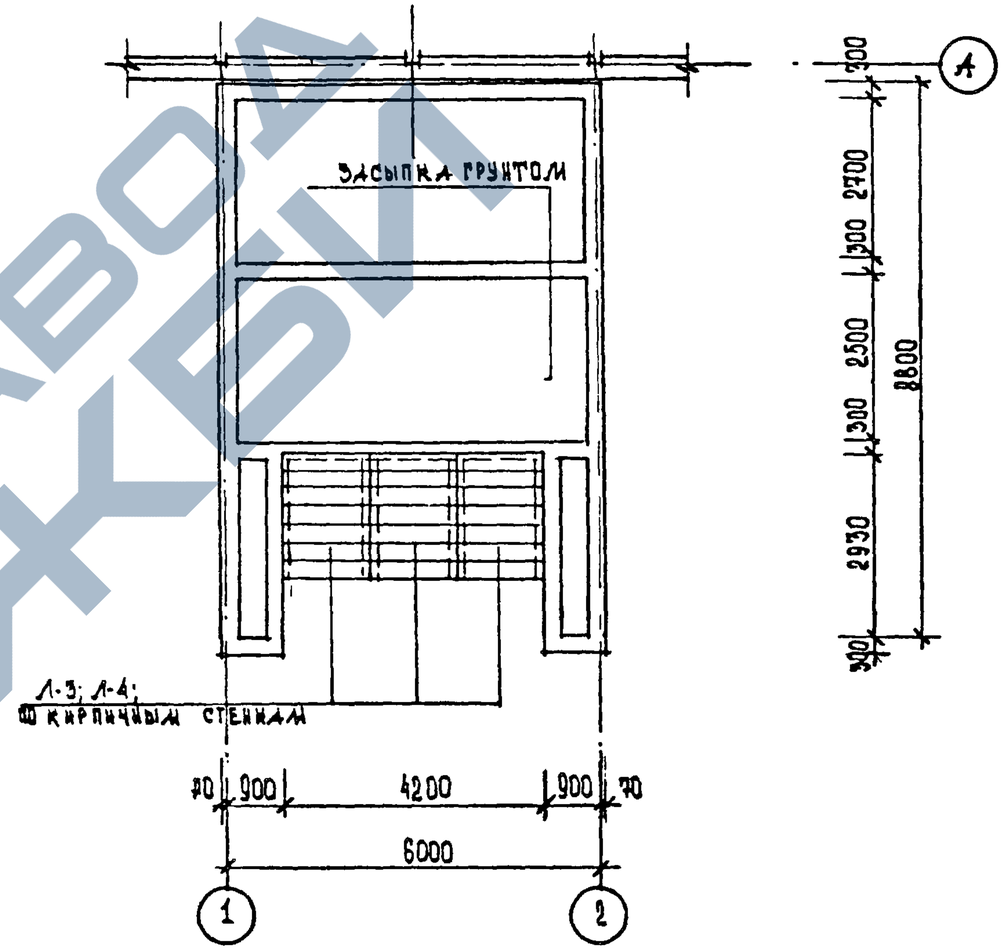

1.090.1-1.0-5 04 ПЗ	ЛИСТ 16

22832-01 78

ФОРМАТ А3

https://zavodjbi.com/

https://zavodjbi.com/

ВХОД В ШКОЛУ С ВЫНЕСЕННЫМ ТАМБУРОМ
ВАРИАНТ 3

ПЛАН НА ОТМ. 2,980

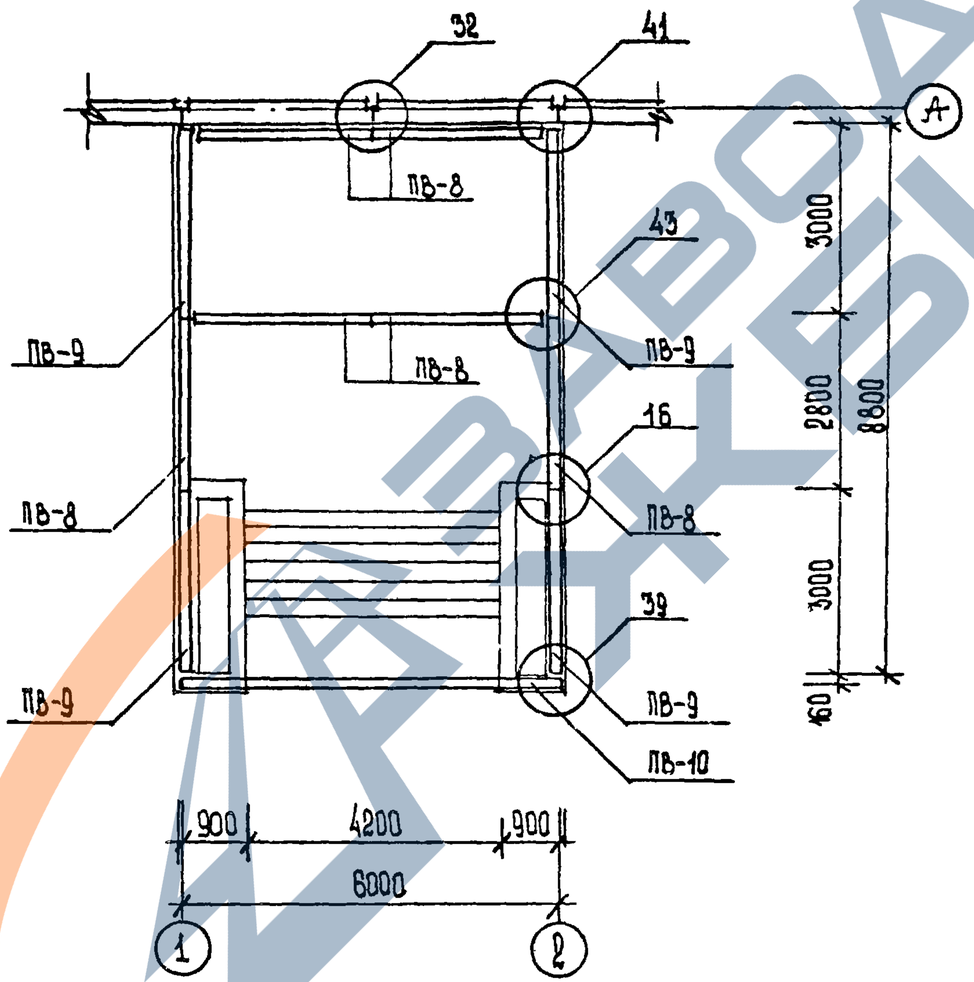

1.090.1-1.0-5 04 ПЭ

ЛИСТ 17

22832-01 79

ФОРМАТ А3

https://zavodjbi.com/

ВХОД В ШКОЛУ С ВЫНЕСЕННЫМ ТАМБУРОМ
ВАРИАНТ 3

ПЛАН ПЕРЕКРЫТИЯ НА ОТМ. 3,300

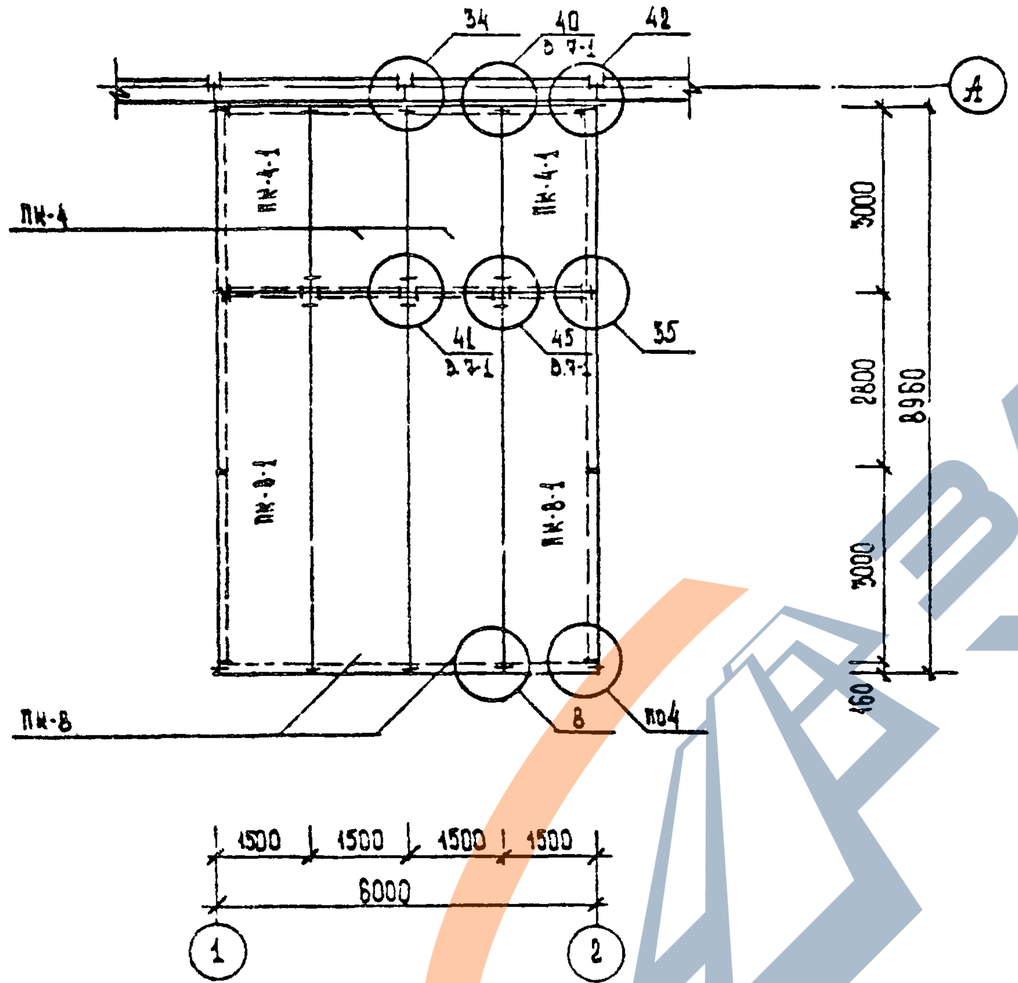

ПЛАН КРОВЛИ

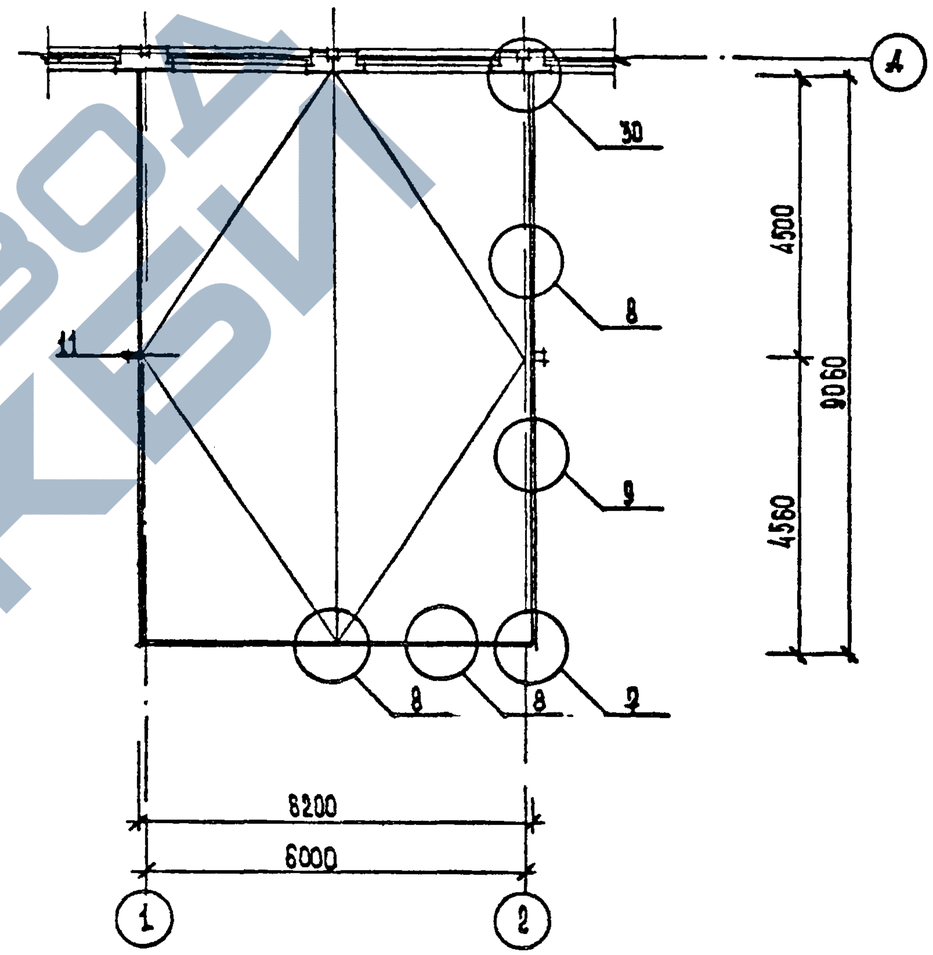

УСЛОВНАЯ МАРКА	МАРКА ПО СЕРИИ 1.090.1-1	
ПБ-6	ПФА 30.30.20-7Т	Вып. 4-1
ПБ-7	ПФА 60.30.42-7Т	4-1
ПБ-8	ПВР 88.30.15-3Т	4-1
ПБ-10	ПВР 30.30.15-3Т	4-1
ПК-4	ПК 30.15-6Т	5-1
ПК-4-1	ПК 30.15-6Т-1	0-5 11ПЗ

УСЛОВНАЯ МАРКА	МАРКА ПО СЕРИИ 1.090.1-1	
ПК-8	ПК 60.15-6АтVТ	Вып. 5-1
ПК-8-1	ПК 60.15-6АтVТ-1а	0-511ПЗ
	МАРКА ПО ГОСТ 87171-84	
Л-3	ЛС 14	
Л-4	ЛСВ14	

1.090.1-1. 0-5 04 ПЗ

Лист 18

22832-01 80

ФОРМАТ А3

https://zavodjbi.com/

ВХОД В ШКОЛУ С ВЫНЕСЕННЫМ ТАМБУРОМ
ВАРИАНТ 3

РАЗРЕЗ 5-5

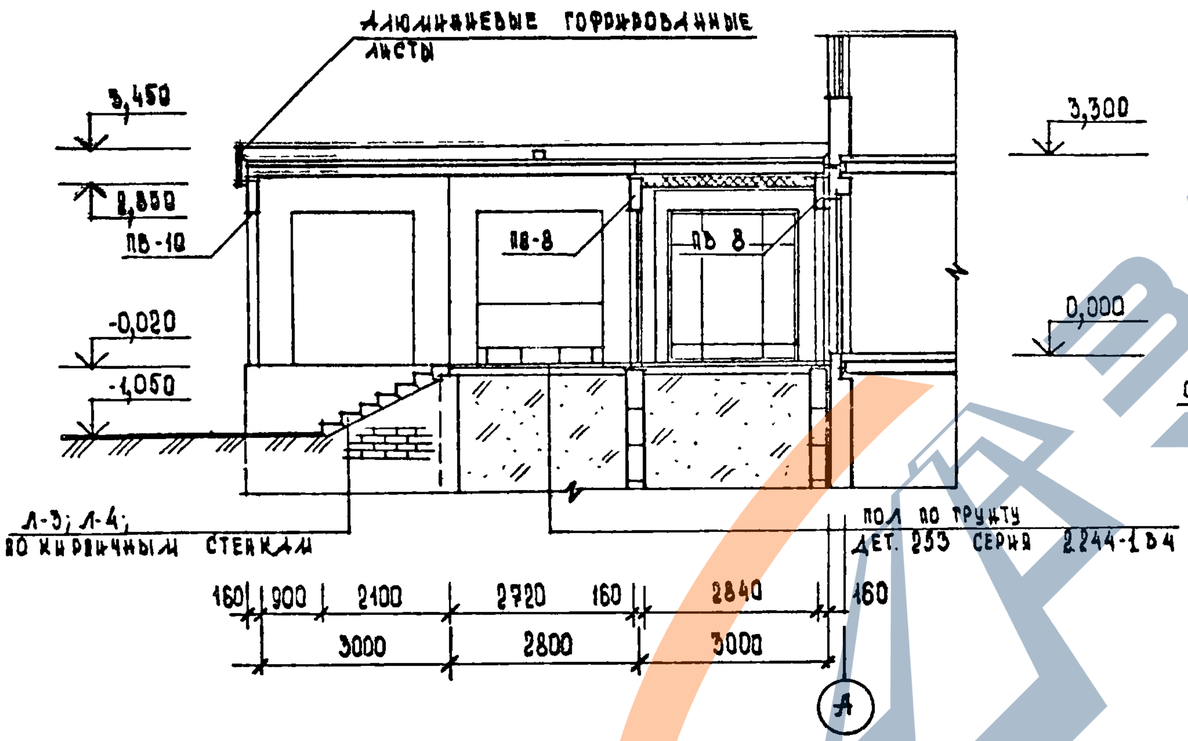

РАЗРЕЗ 6-6

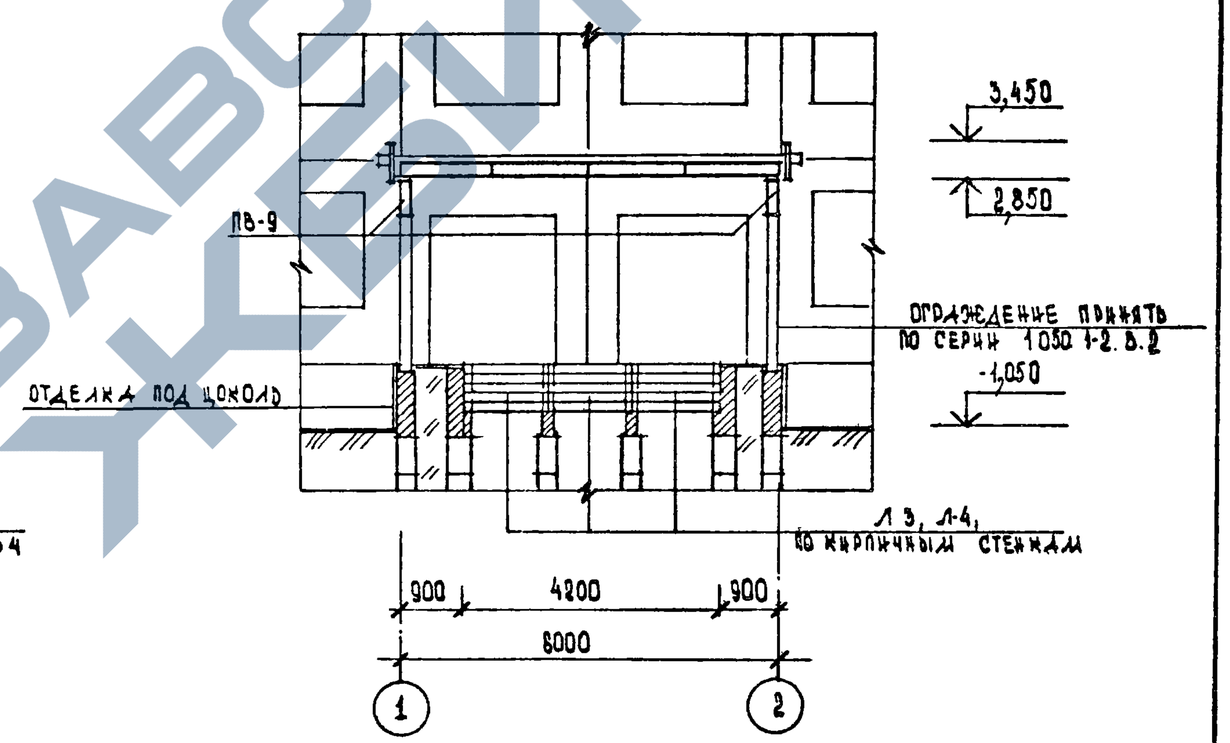

ЗАВОД ЖБИ

1.090.1-1.0-5 04 ПЗ	ЛИСТ 19

22832-01 81

ФОРМАТ А3

https://zavodjbi.com/

ВХОД В ШКОЛУ С ЗАГЛУБЛЕННЫМ ТАМБУРОМ

ВАРИАНТ 1

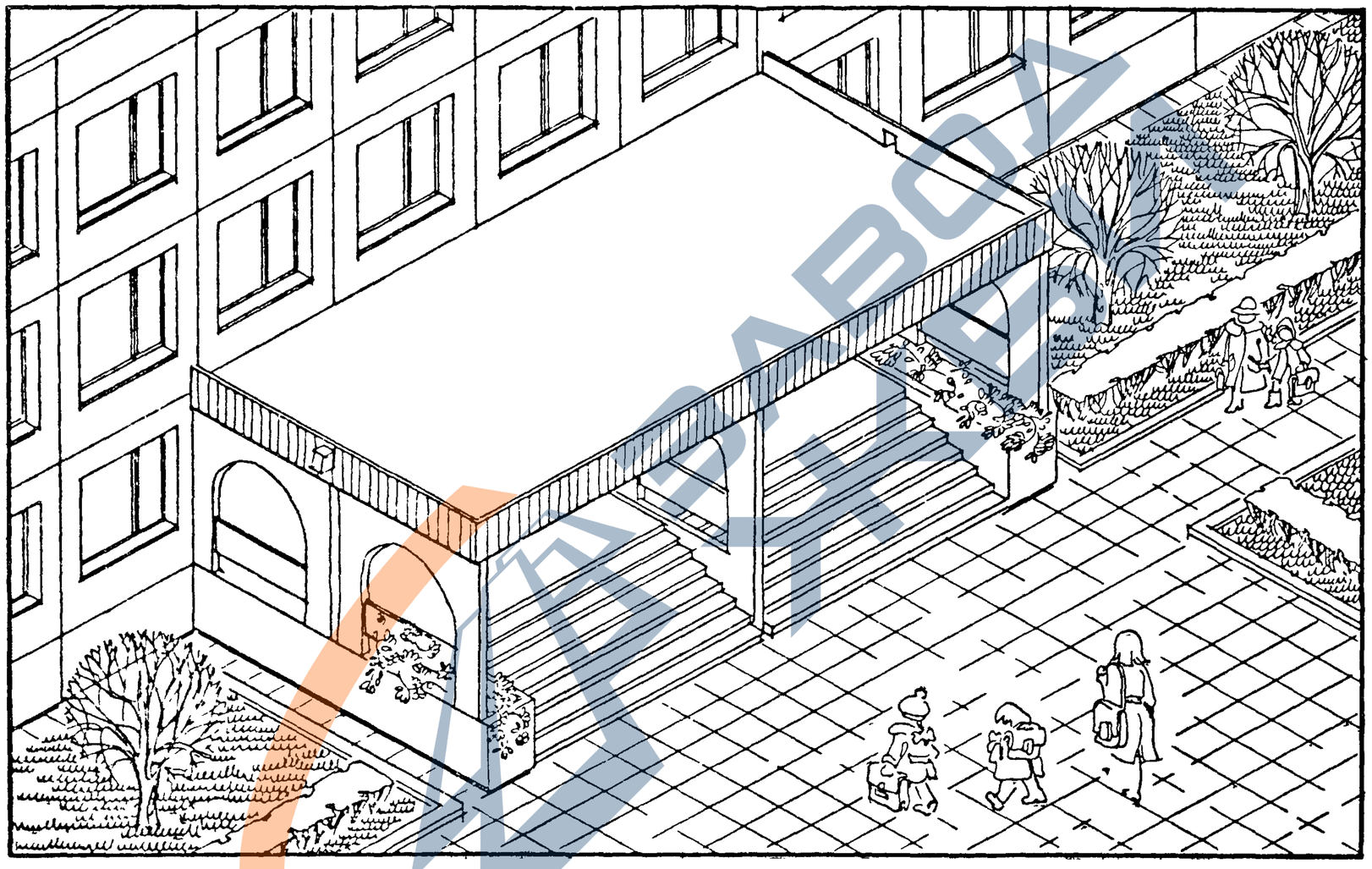

https://zavodjbi.com/

ВХОД В ШКОЛУ С ЗАГЛУБЛЕННЫМ ТАМБУРОМ
ВАРИАНТ 2

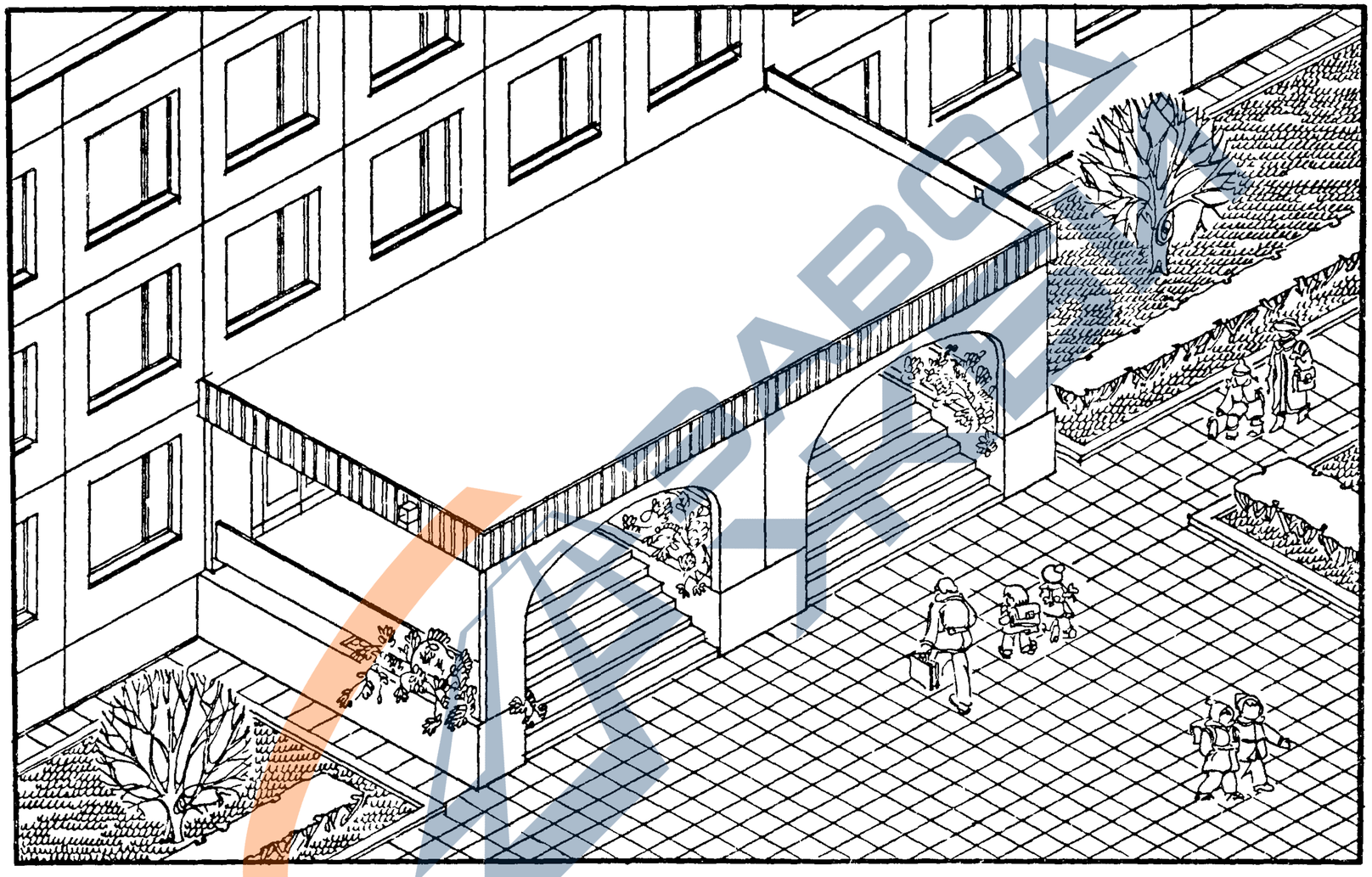

ЗАВОДЪ

1.090.1-1. 0-5 04 ПЗ	ЛИСТ 21

22832-01 83

ФОРМАТ А3

https://zavodjbi.com/

https://zavodjbi.com/

ВХОД В ШКОЛУ С ВЫНЕСЕННЫМ ТАМБУРОМ
ВАРИАНТ 3

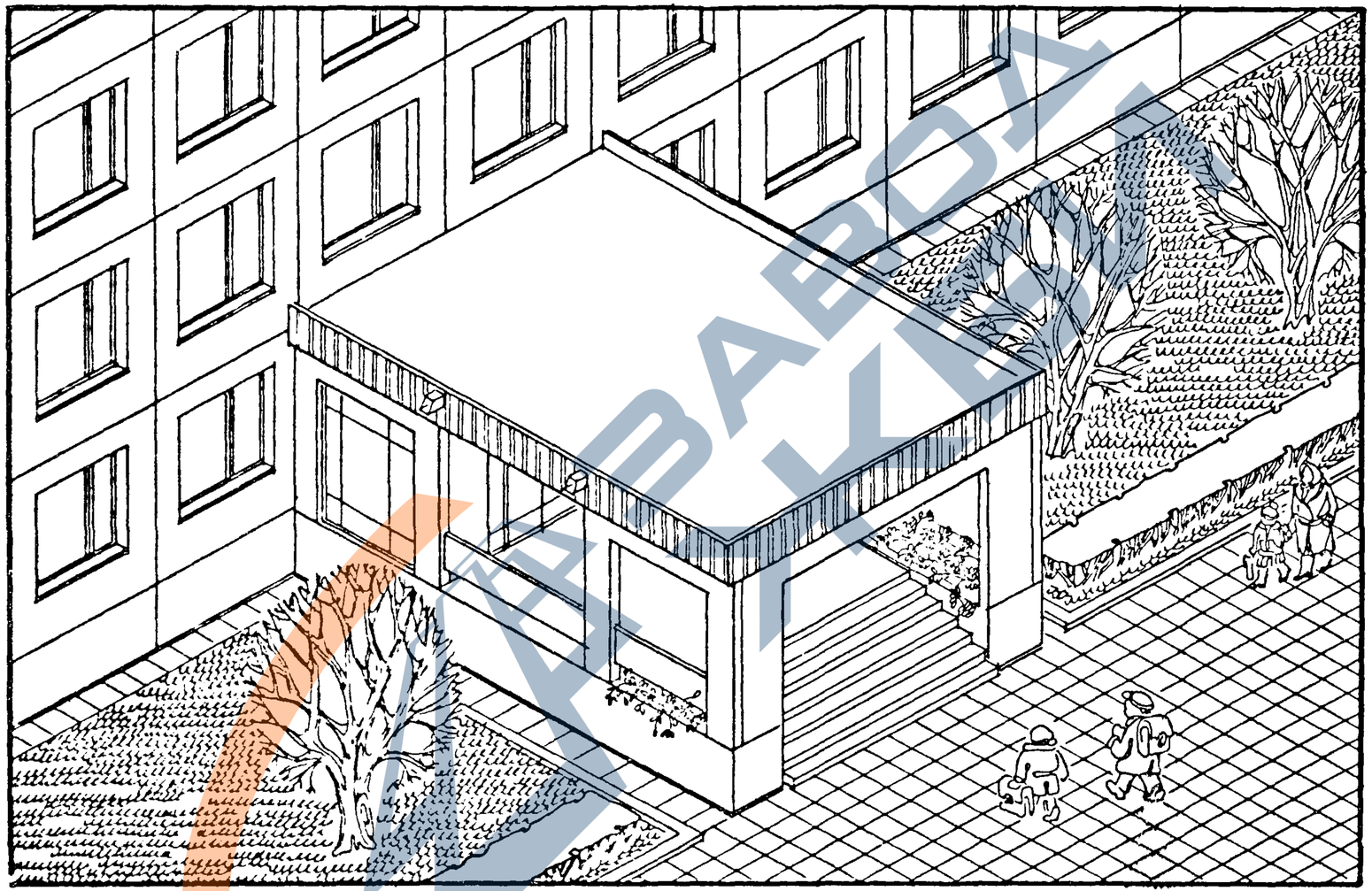

https://zavodjbi.com/

ВТОРОСТЕПЕННЫЕ ВХОДЫ В ЗДАНИЯ, ВХОДЫ В ЗДАНИЯ ШКОЛ И ДЕТСКИХ ЯСЛЕЙ-САДОВ

ВАРИАНТ 1

ФАСАД 2-3

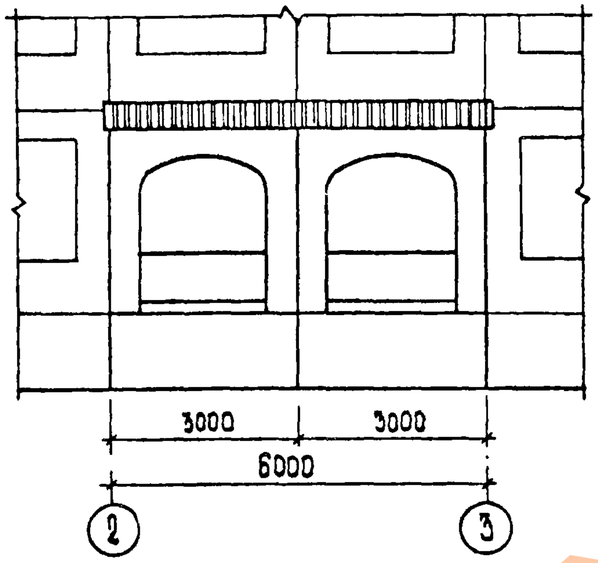

ФАСАД А

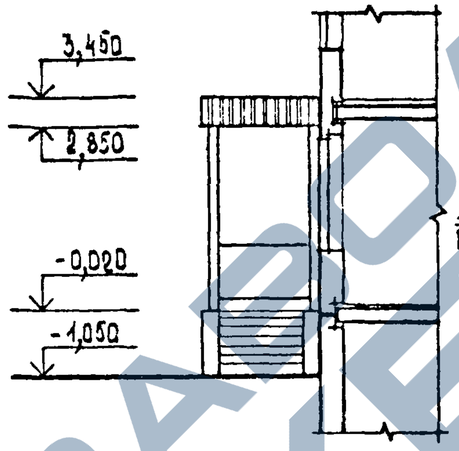

РАЗРЕЗ 2-2

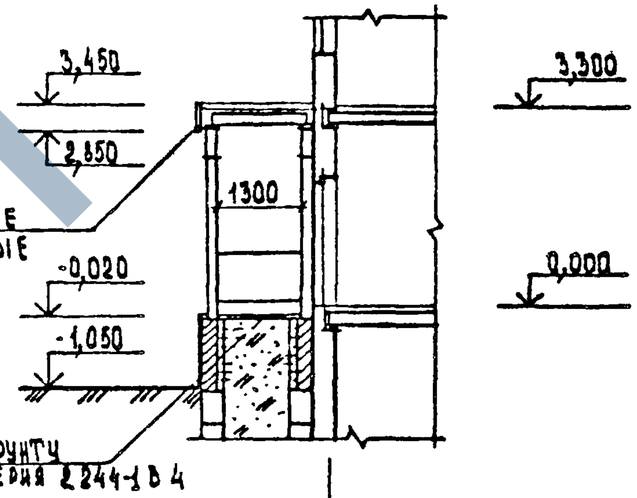

РАЗРЕЗ 1-1

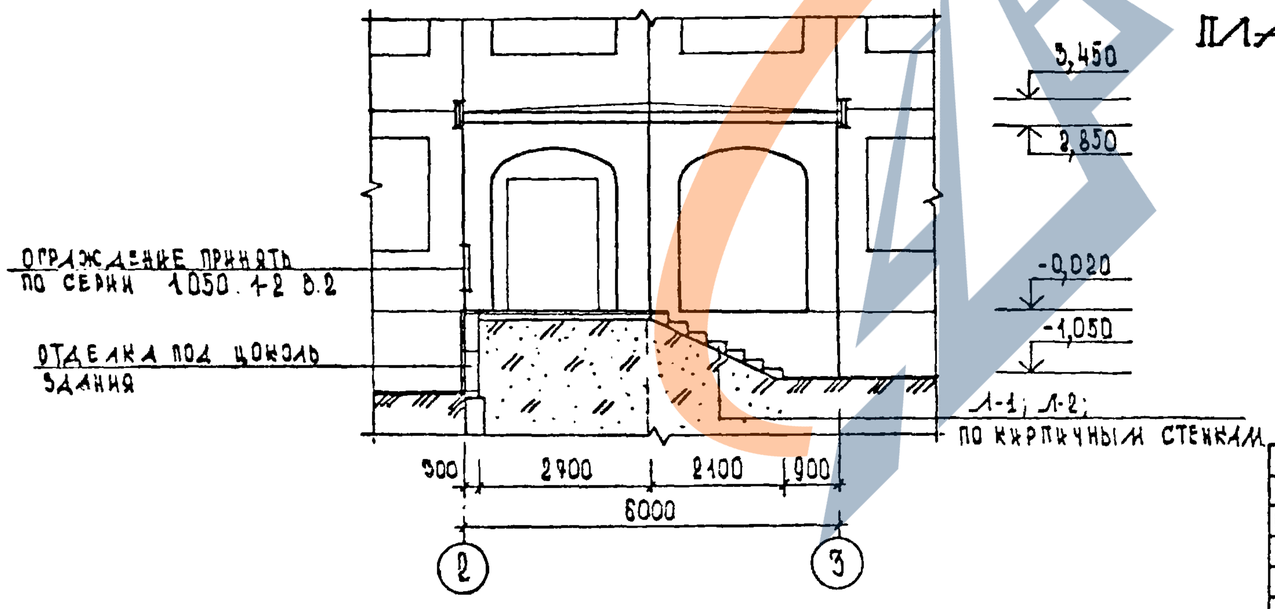

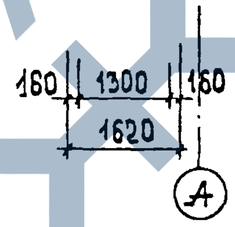

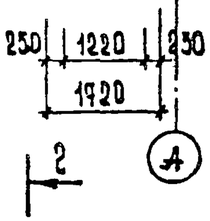

ПЛАН НА ОТМ. 0,000

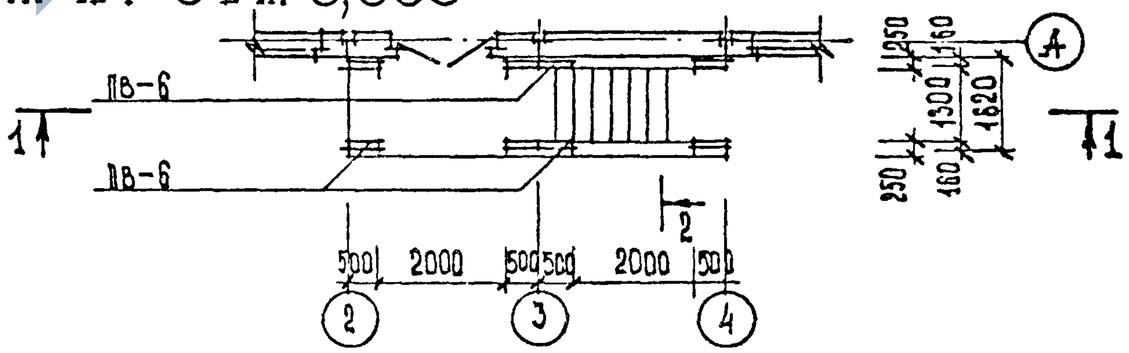

РУК МАСТ	ГУБАРЕВИЧ		
Н КОНТР.	СИНЯВСКАЯ		
ГА ИНЖИН	СТАНДЛЕВИЧ		
ГАП	ТЕРЕХОВ		
ГИП	БУДКИН		
СТ АРХ.	ЕРМИЛИНА		

1.090.1-1.0-5 ОС ПЗ

ВТОРОСТЕПЕННЫЕ ВХОДЫ В ЗДАНИЯ

СТАДИЯ	ЛИСТ	ЛИСТОВ
Р	1	15

ЦНИИЭП торгово-бытовых зданий и туристских комплексов

22832-01 85

ФОРМАТ А3

https://zavodjbi.com/

ВХОДЫ В ЗДАНИЯ ШКОЛ И ДЕТСКИХ ЯСЛЕЙ – САДОВ
ВАРИАНТ 1

ПЛАН НА ОТМ. 2,980

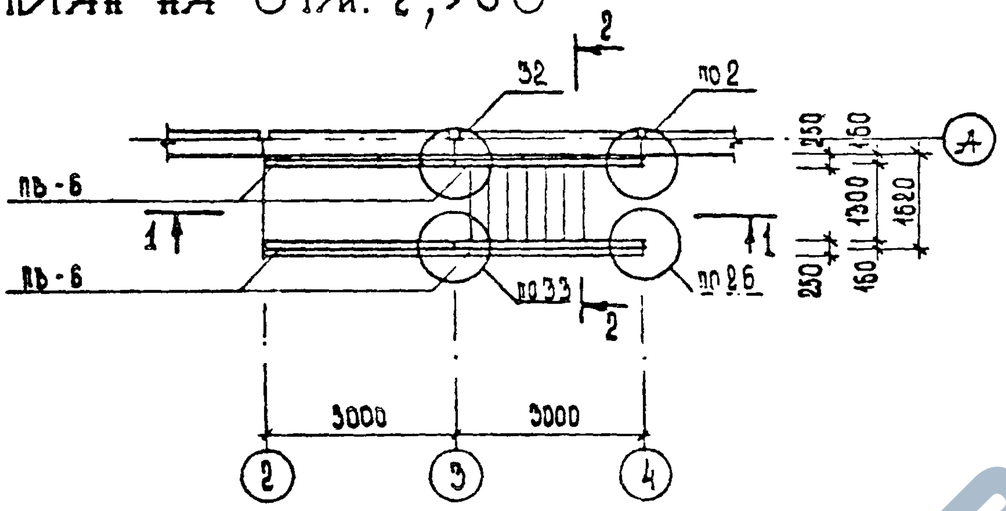

ПЛАН КРОВЛИ

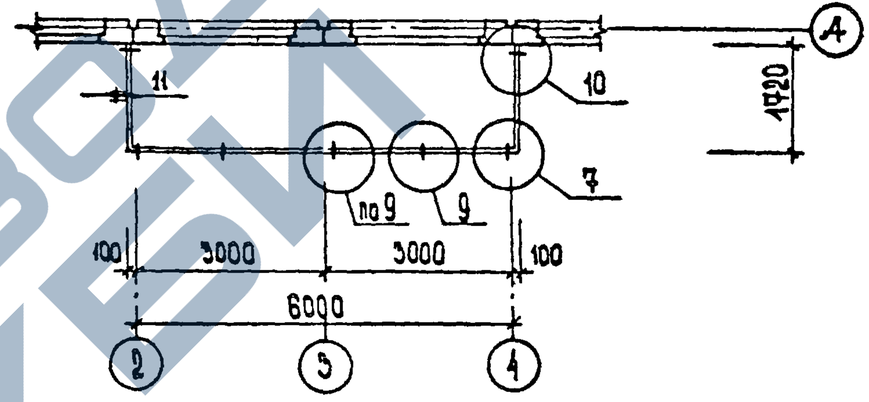

ПЛАН ПЕРЕКРЫТИЯ НА ОТМ. 3,300

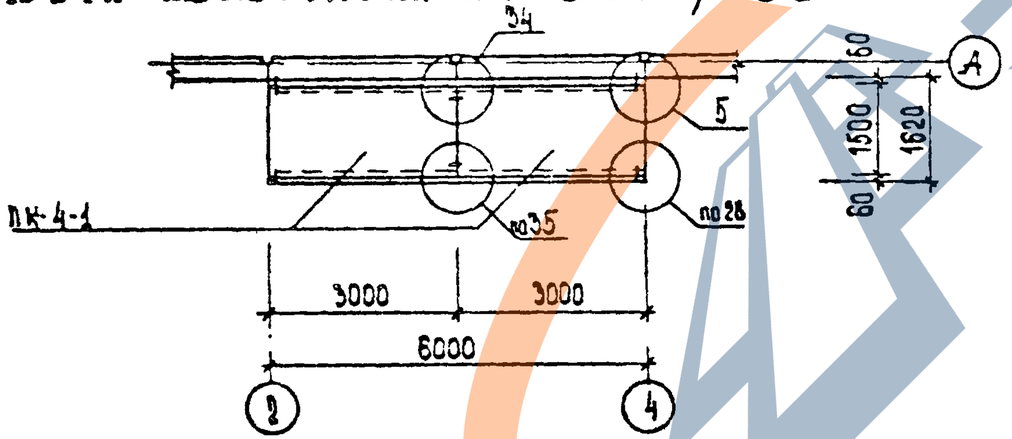

ПЛАН ФУНДАМЕНТОВ

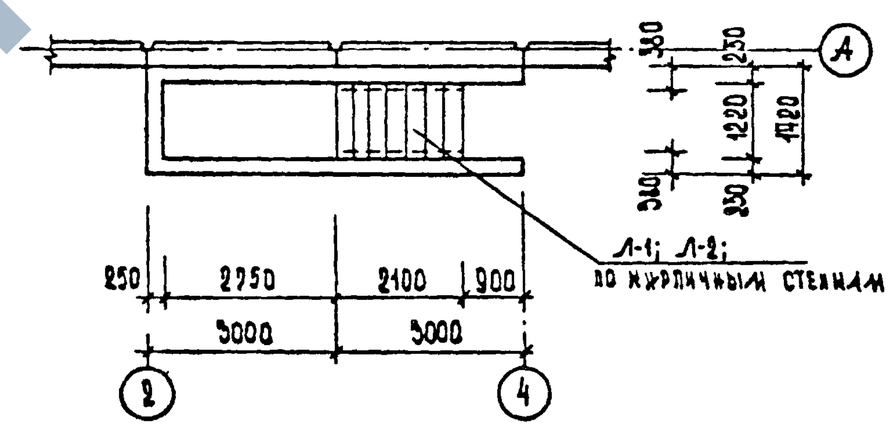

1.090.1-1. 0-5 ОС ПЭ	ЛИСТ 2

22832-01 86

ФОРМАТ А3

https://zavodjbi.com/

ВХОДЫ В ЗДАНИЯ ШКОЛ И ДЕТСКИХ ЯСЛЕЙ - САДОВ
ВАРИАНТ 2

ФАСАД 2-4

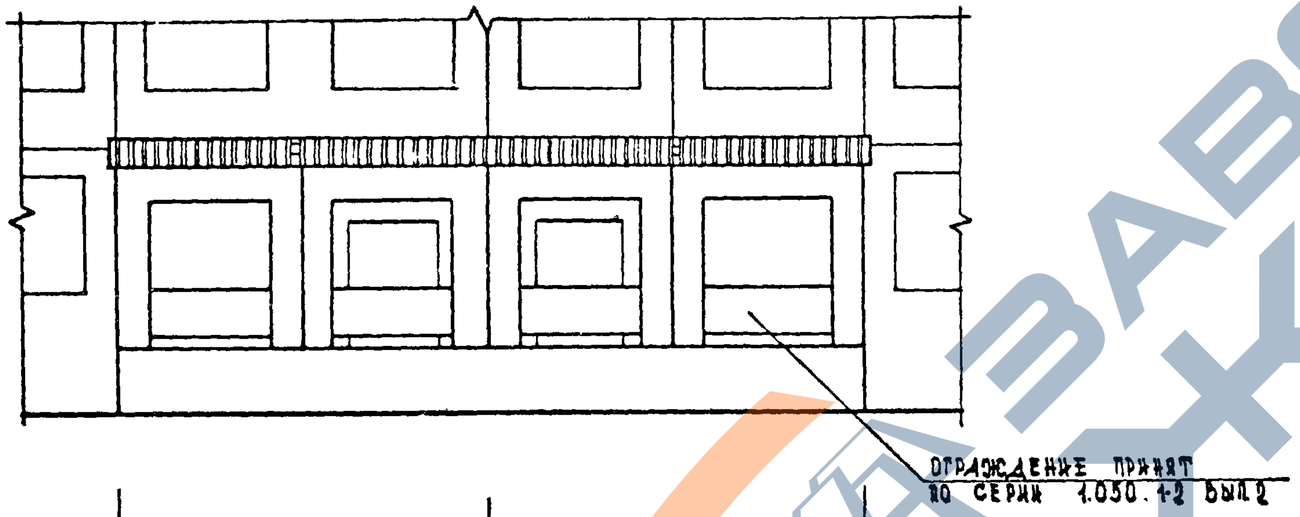

ФАСАД А

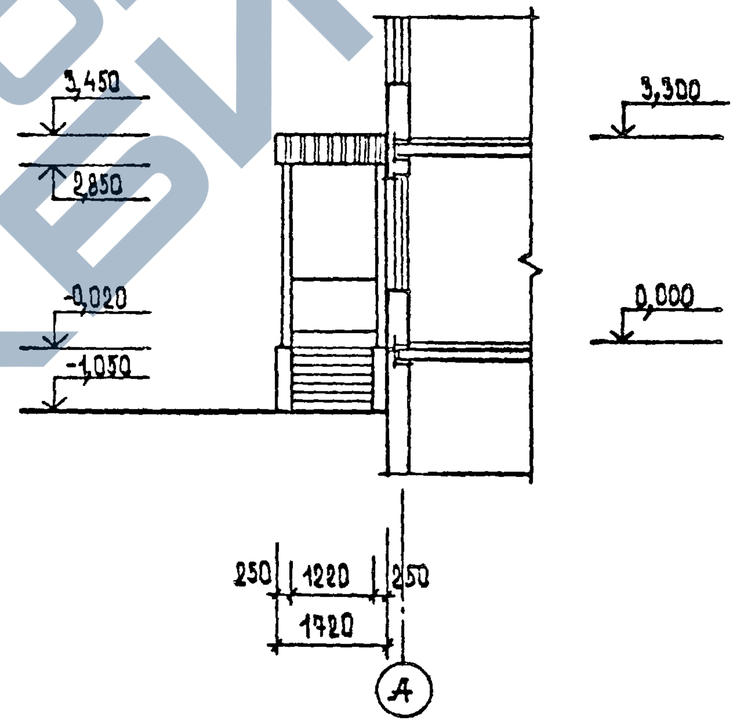

ПЛАН НА ОТМ. 0,000

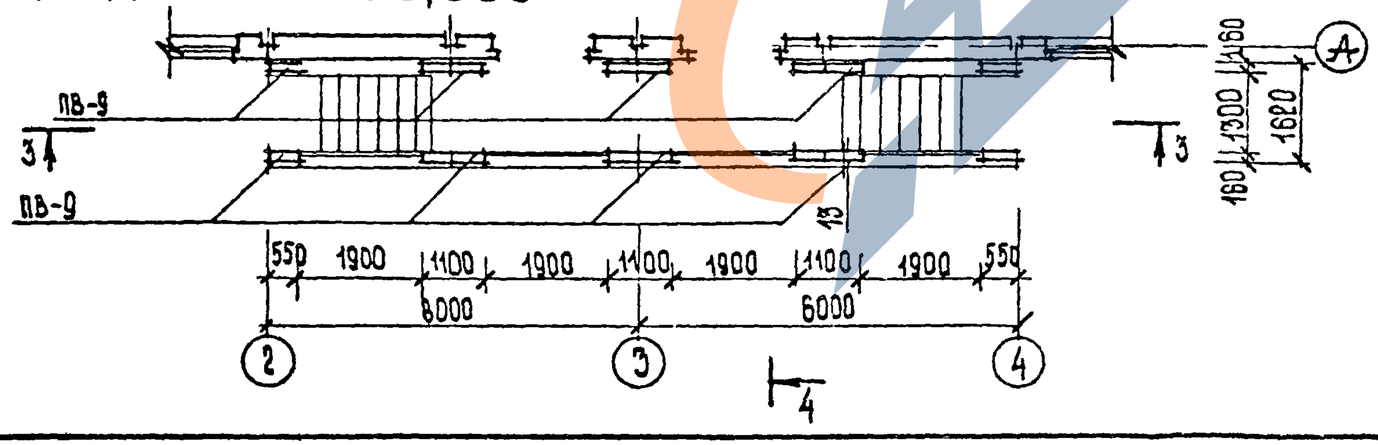

1.090.1-1. 0-5 ОС ПЗ		ЛИСТ 5

22832-01 87

ФОРМАТ А3

ВХОДЫ В ЗДАНИЯ ШКОЛ И ДЕТСКИХ ЯСЛЕЙ - САДОВ

ВАРИАНТ 2

ПЛАН НА ОТМ. 2,980

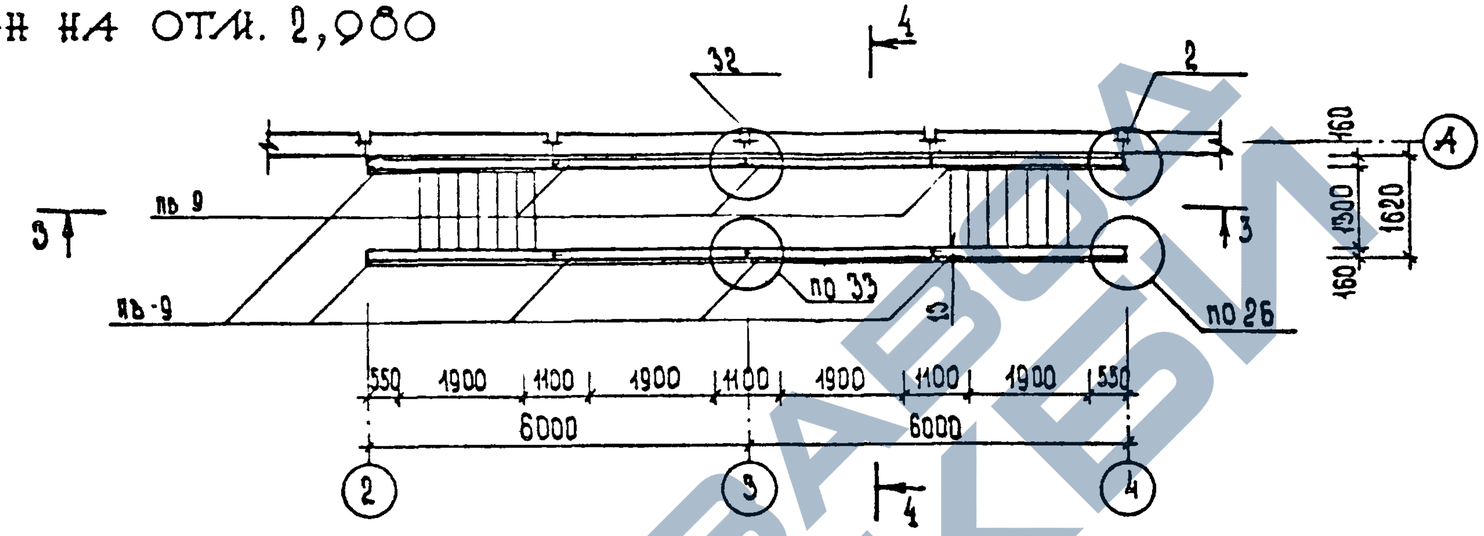

ПЛАН ПЕРЕКРЫТИЯ НА ОТМ. 3,300

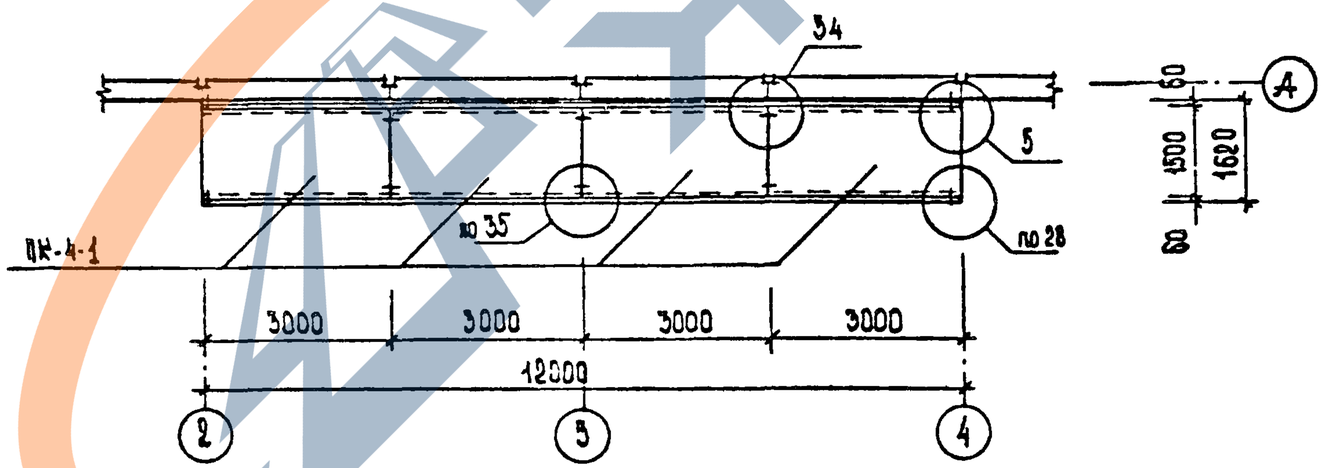

1.090.1-1. 0-5 05 ПЗ		ЛИСТ 4

22832-01 88

ФОРМАТ А3

https://zavodjbi.com/

ВХОДЫ В ЗДАНИЯ ШКОЛ И ДЕТСКИХ ЯСЛЕЙ - САДОВ

ВАРИАНТ 2

ПЛАН КРОВЛИ

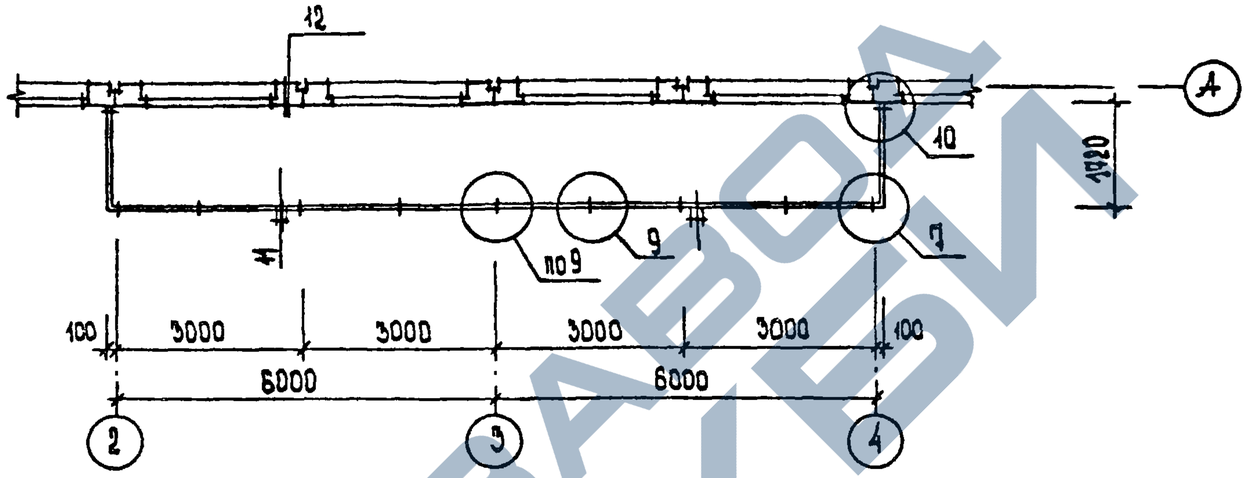

ПЛАН ФУНДАМЕНТОВ

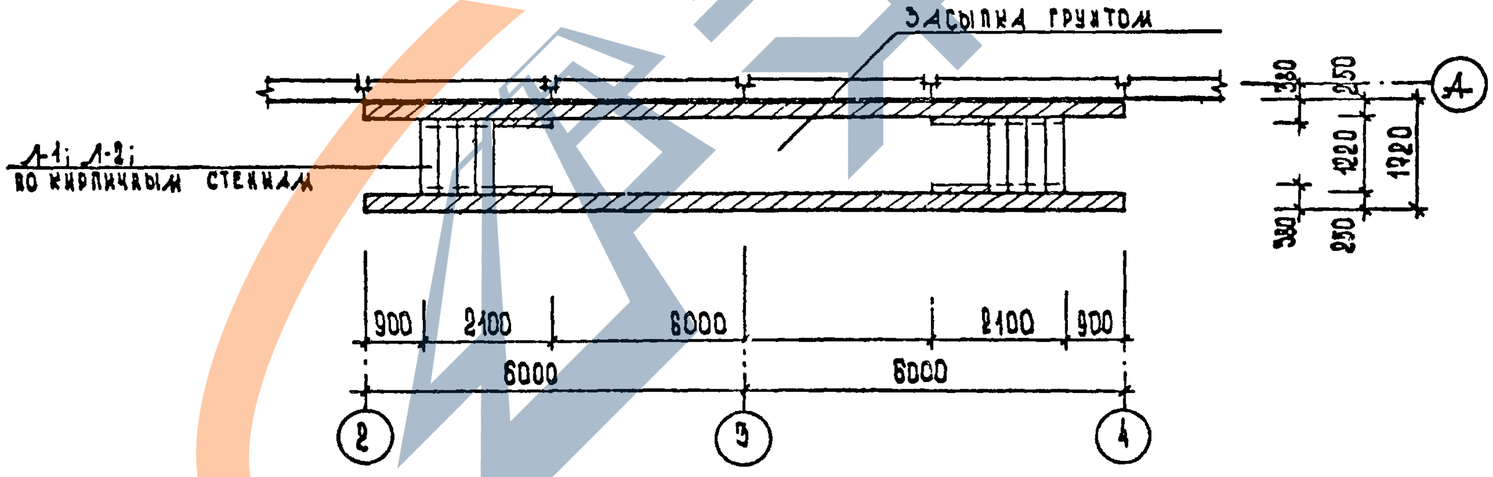

1.090.1-1. 0-5 ОПЗ	ЛИСТ 5

22832-01 89

ФОРМАТ А3

https://zavodjbi.com/

https://zavodjbi.com/

ВХОДЫ В ЗДАНИЯ ШКОЛ И ДЕТСКИХ ЯСЛЕЙ-САДОВ
ВАРИАНТ 2

РАЗРЕЗ 3-3

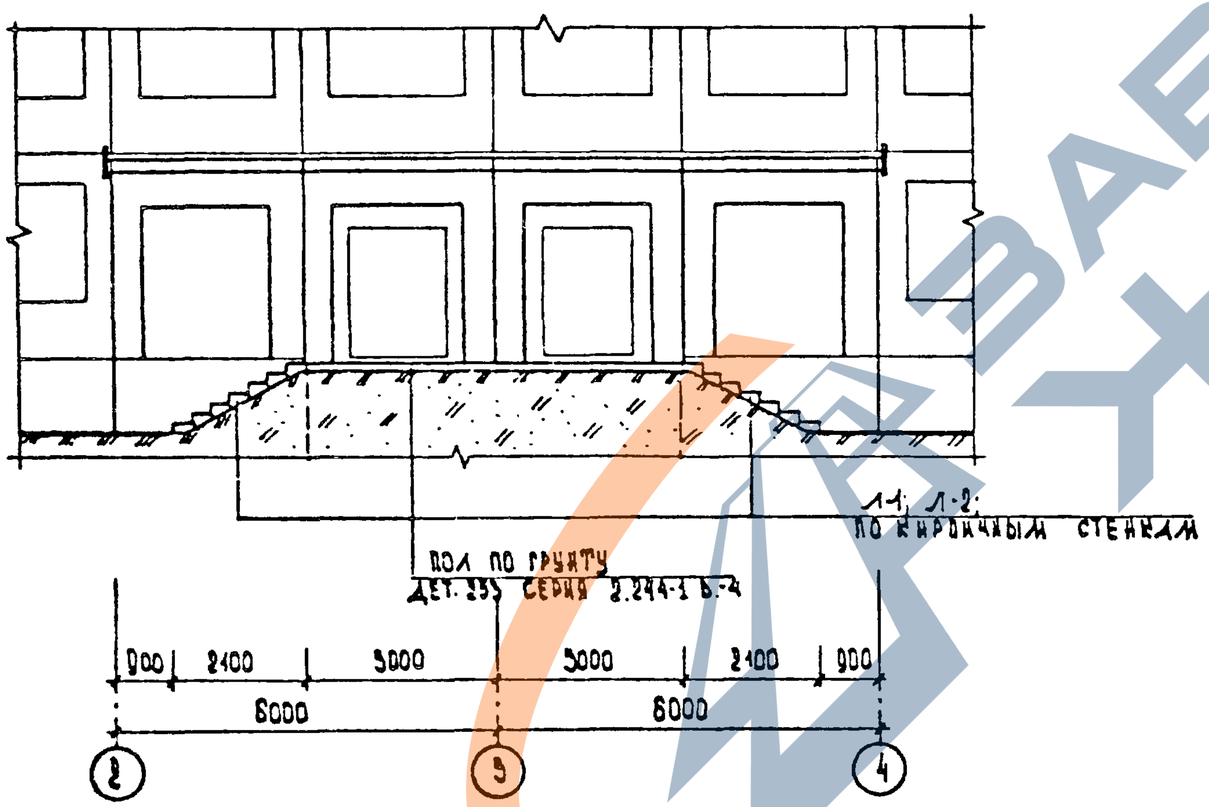

РАЗРЕЗ 4-4

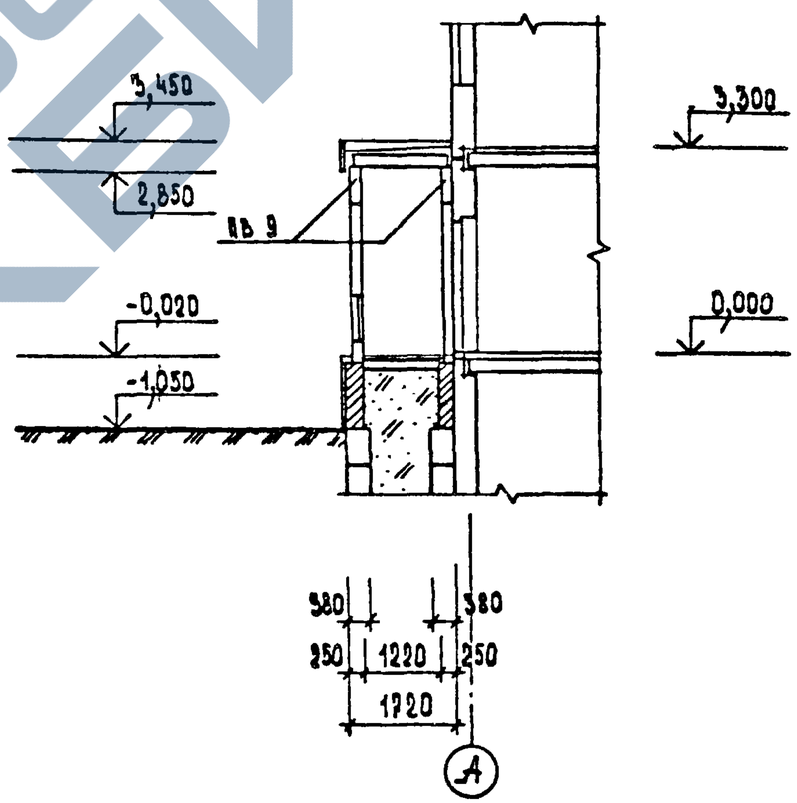

1.090.1-1. 0-5 05 ПЗ	ЛИСТ 8

22832-01 90

ФОРМАТ А3

https://zavodjbi.com/

https://zavodjbi.com/

ВХОД В ЗДАНИЕ НА ОТМ. -0,920

ВАРИАНТ 3

ФАСАД 2-3

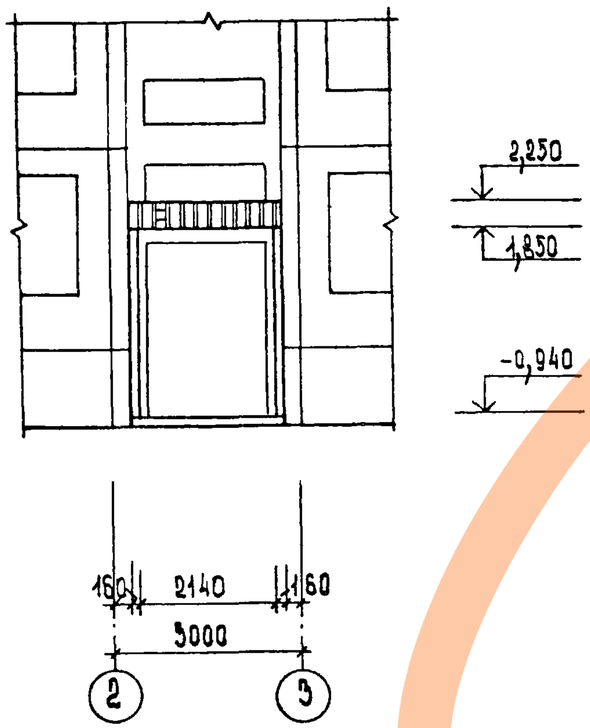

РАЗРЕЗ 5-5

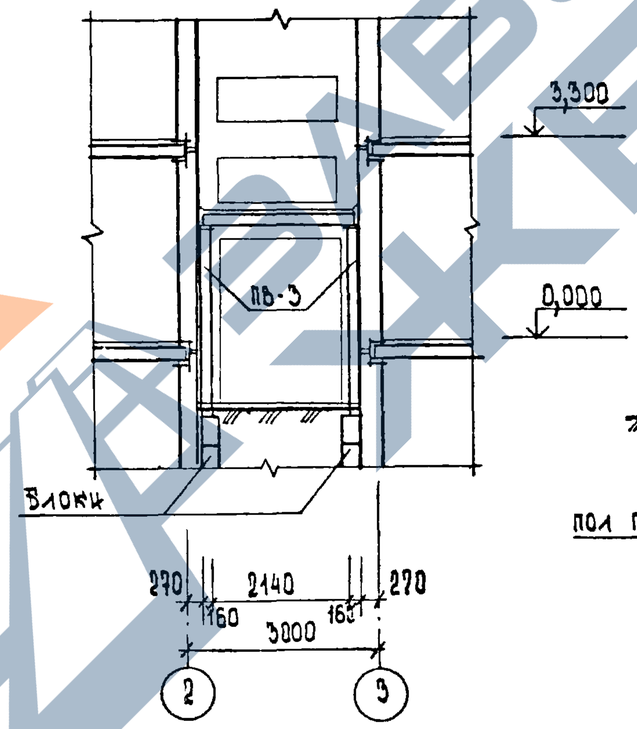

РАЗРЕЗ 6-6

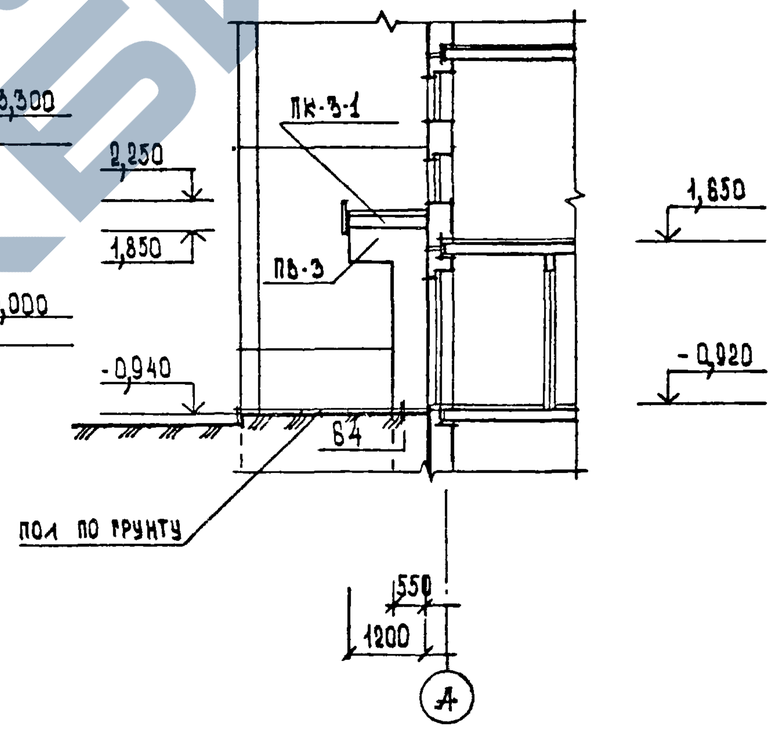

1.090.1-1. 0-5 05 ПЗ	лист 7

22832-01 91

ФОРМАТ А3

https://zavodjbi.com/

ВХОД В ЗДАНИЕ НА ОТМ.-0,920
ВАРИАНТ 3

ПЛАН НА ОТМ.-0,920

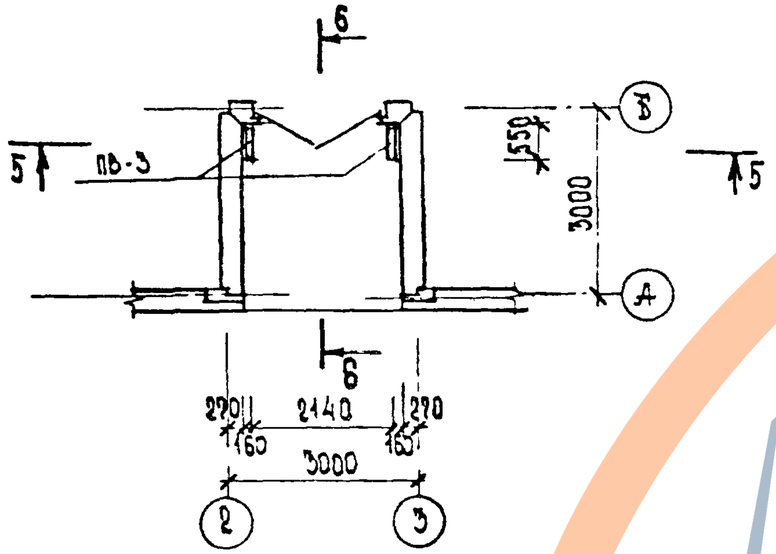

ПЛАН ПЕРЕКРЫТИЯ

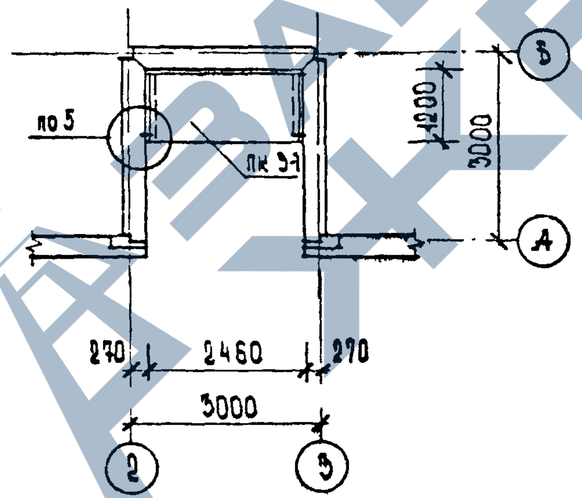

ПЛАН КРОВЛИ

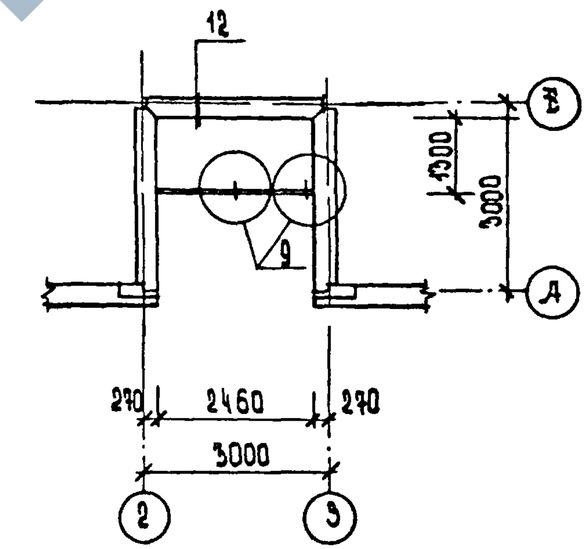

ПЛАН НА ОТМ. 2,060

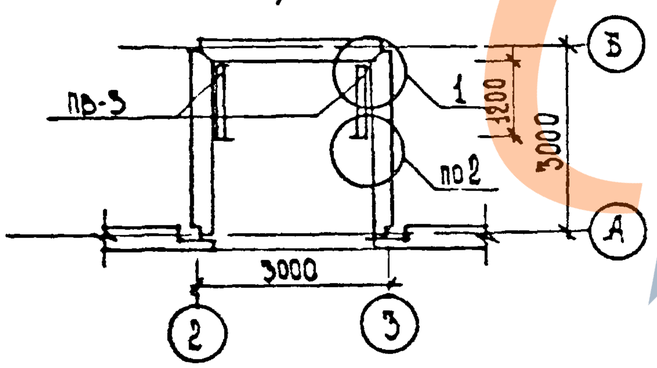

1.090.1-1.0-5	ОС ПЗ	лист 8

22832-01 92

ФОРМАТ А3

https://zavodjbi.com/

https://zavodjbi.com/

ВХОД В ЗДАНИЕ НА ОТМ. -0,920

ВАРИАНТ 4

ФАСАД 2-3

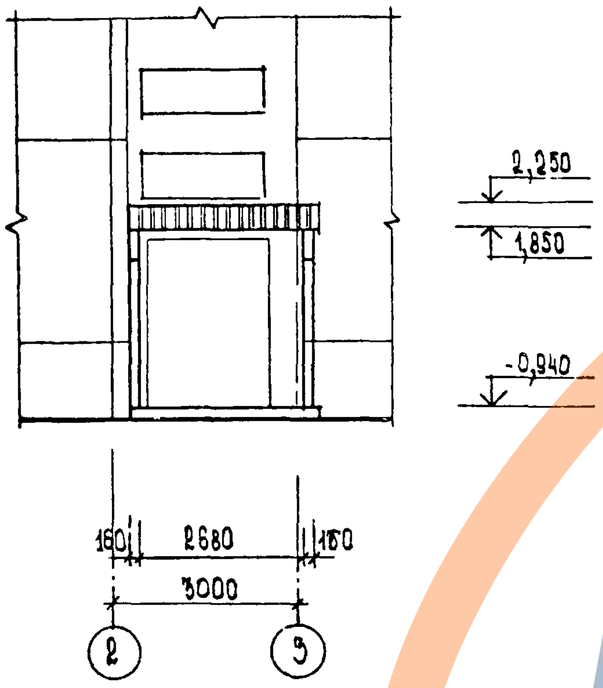

РАЗРЕЗ 7-7

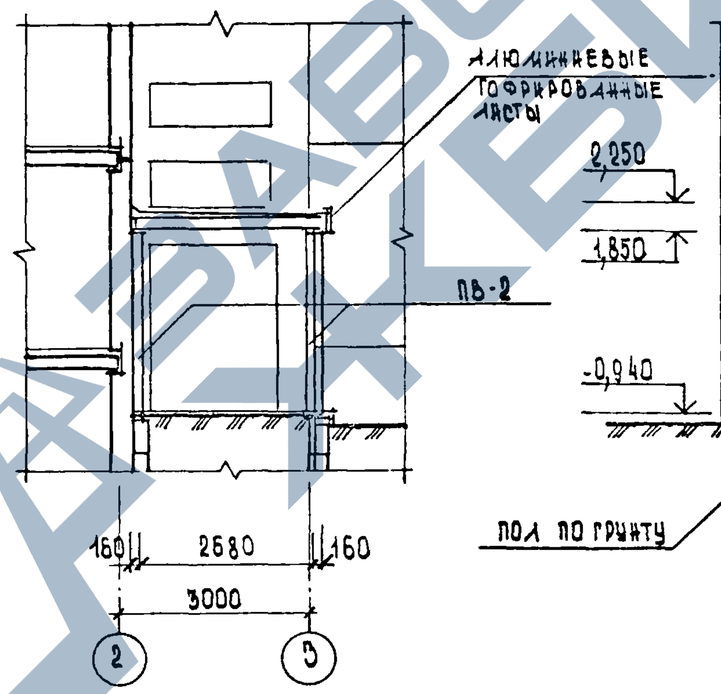

РАЗРЕЗ 8-8

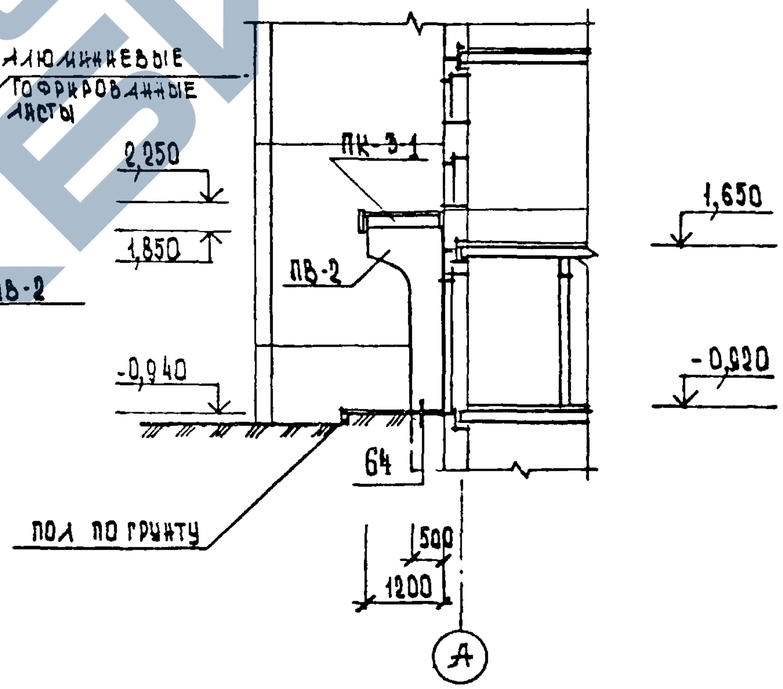

ЗАВОД ЖБИ

1.090.1-1.0-5 05 ПЗ	лист	9

22832-01 93

ФОРМАТ А3

https://zavodjbi.com/

ВХОД В ЗДАНИЕ НА ОТМ. -0,920

ВАРИАНТ 4

ПЛАН НА ОТМ -0,920

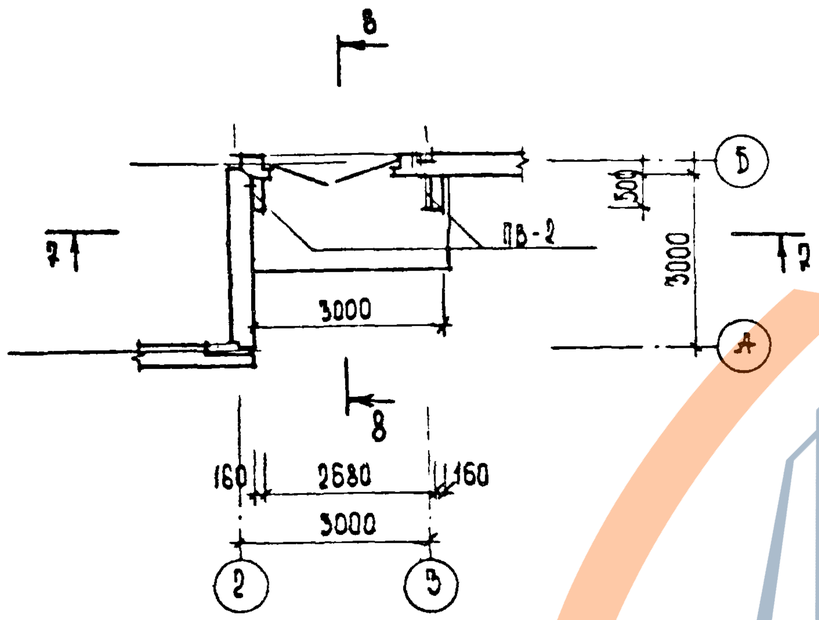

ПЛАН ПЕРЕКРЫТИЯ

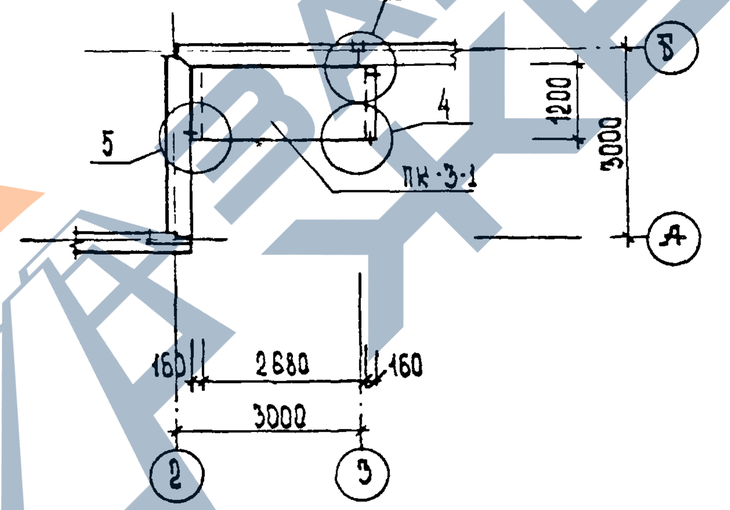

ПЛАН КРОВЛИ

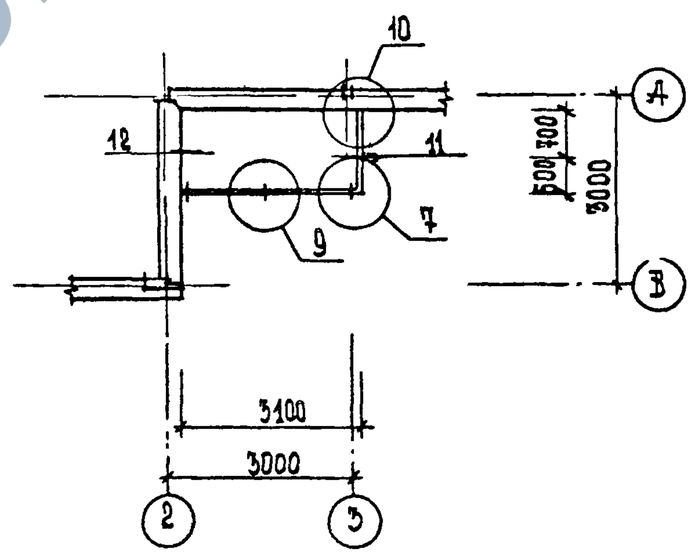

ПЛАН НА ОТМ. 2,060

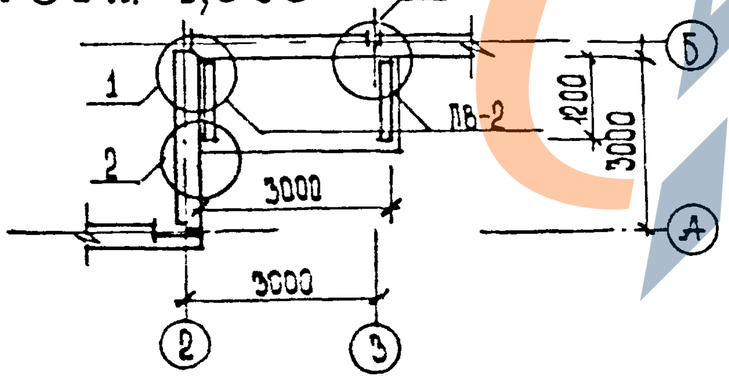

1.090.1-1. 0-5	05 ПЗ	ЛИСТ 10

22832-01 94

ФОРМАТ А3

https://zavodjbi.com/

ВХОД В ЗДАНИЕ ТОРГОВО-БЫТОВОГО НАЗНАЧЕНИЯ
ВАРИАНТ 5

ФАСАД 2-3

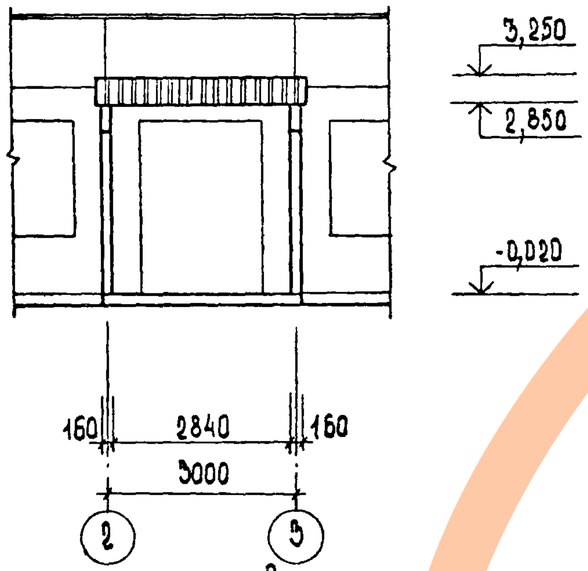

ФАСАД А

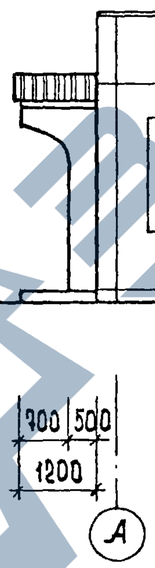

РАЗРЕЗ 9-9

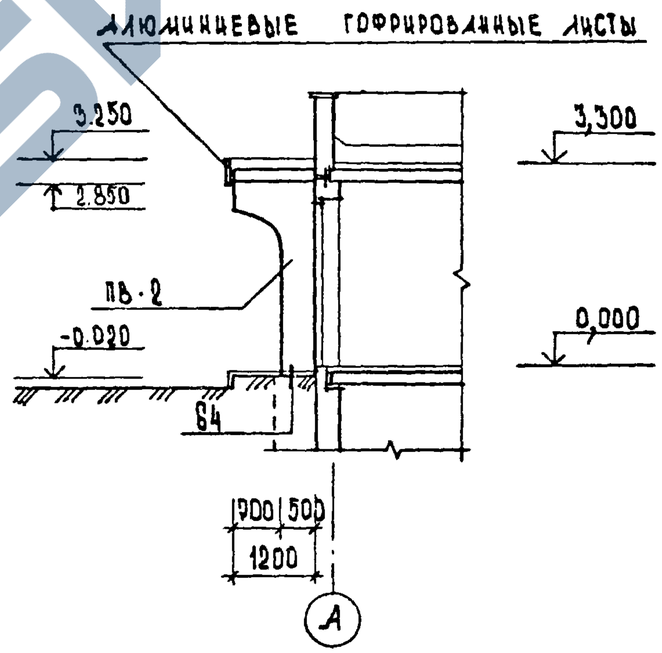

ПЛАН НА ОТМ. 0,000

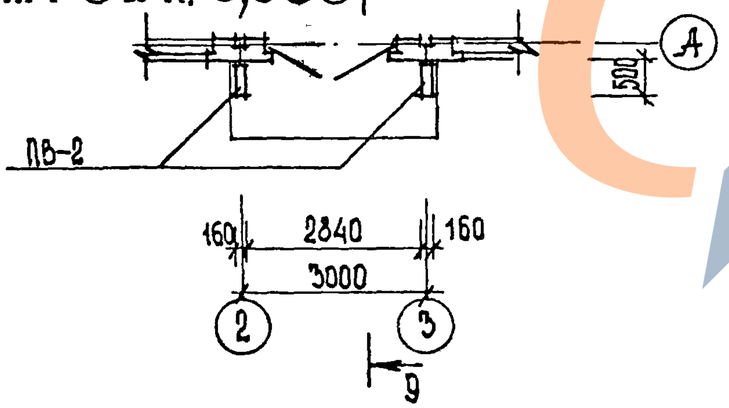

1.090.1-1. 0-5 ОС ПЭ	ЛИСТ 11

22832-01 95

формат А3

https://zavodjbi.com/

ВХОД В ЗДАНИЕ ТОРГОВО-БЫТОВОГО НАЗНАЧЕНИЯ.
ВАРИАНТ 5

ПЛАН НА ОТМ. 2,980

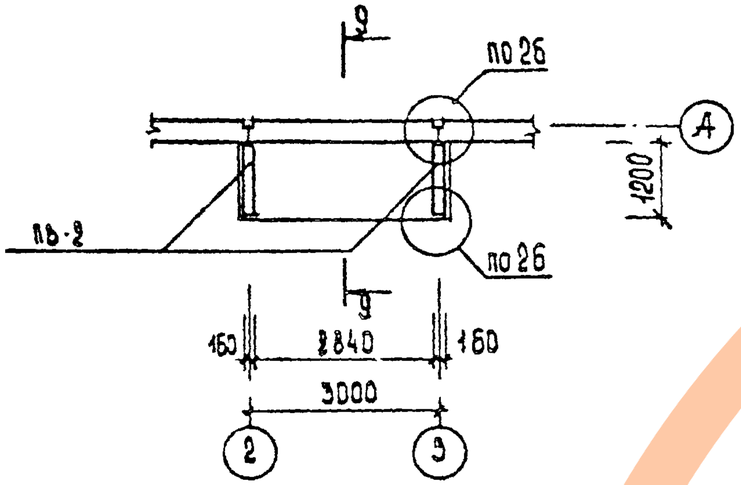

ПЛАН ПЕРЕКРЫТИЯ

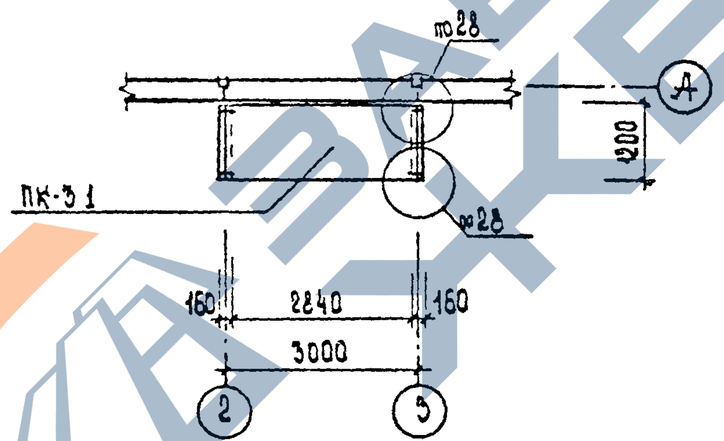

ПЛАН КРОВЛИ

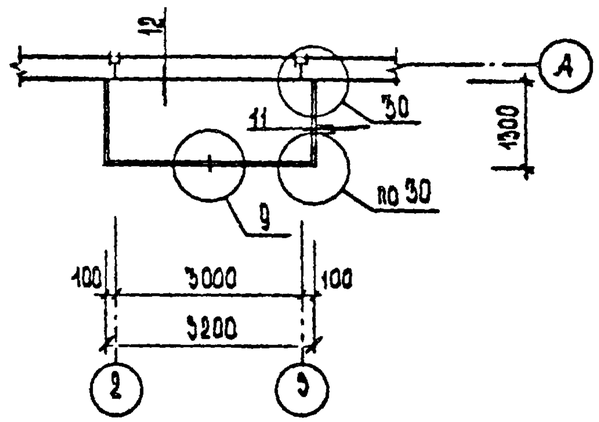

УСЛОВНАЯ МАРКА	МАРКА ПО СЕРИИ 1.090.1-1	
ПВ-2	1СТ 12 30 - Т	вып. 2-12
ПВ-3	2СТ 12.30 - Т	2-12
ПВ-6	ПВА 30.30 20-7Т	4-1
ПВ-9	ПВР 30.30 15-9Т	4-1
ПК-3-1	ПК 30 12-6АТ-1	0-5 11ПЗ
ПК-4-1	ПК 30. 15-6АТ-1	0-5 11ПЗ

УСЛОВНАЯ МАРКА	МАРКА ПО ГОСТ 87171-84
Л-1	ЛС 12
Л-2	ЛСВ 12

ПЛИТУ ПК-3-2 ВЫПОЛНЯТЬ В ОПАЛУБКЕ ПЛИТЫ ПК 30,12-6Т-1 ПО СЕРИИ 1.090.1-1 вып.5-1 ДЛИНОЙ – 2420 мм.

1.090.1-1. 0-5 05 ПЗ	ЛИСТ 12

22832-01 96

ФОРМАТ А3

https://zavodjbi.com/

https://zavodjbi.com/

ВТОРОСТЕПЕННЫЕ ВХОДЫ В ЗДАНИЯ
ВАРИАНТ 1

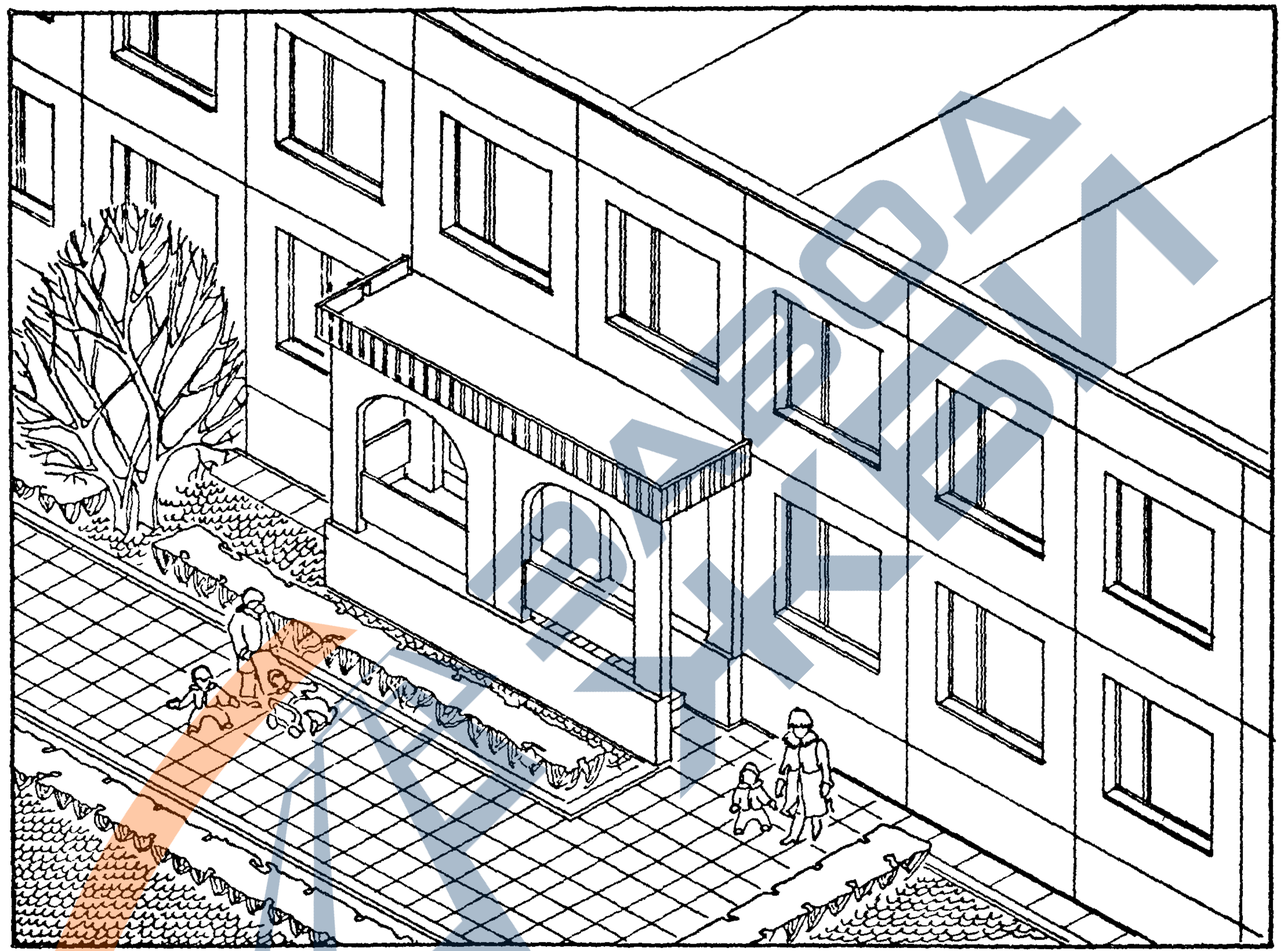

https://zavodjbi.com/

ВТОРОСТЕПЕННЫЕ ВХОДЫ В ЗДАНИЯ
ВАРИАНТ 2

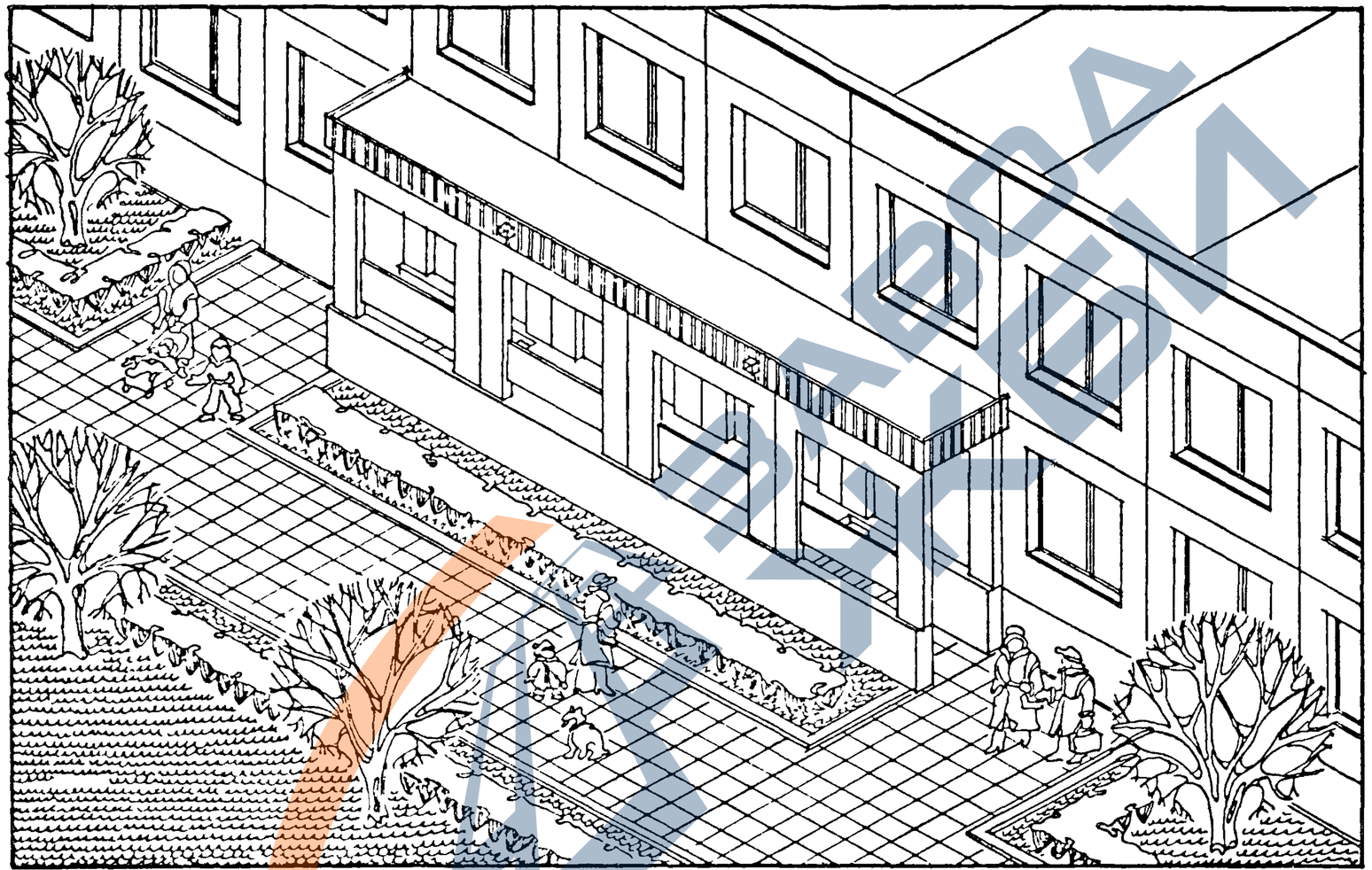

ЭКСПЕРТ СЕРВИС

1.090.1-1. 0-5 05 ПЗ	ЛИСТ 14

22832-01 98

ФОРМАТ А3

https://zavodjbi.com/

ВТОРОСТЕПЕННЫЕ ВХОДЫ В ЗДАНИЯ

ВАРИАНТ 5

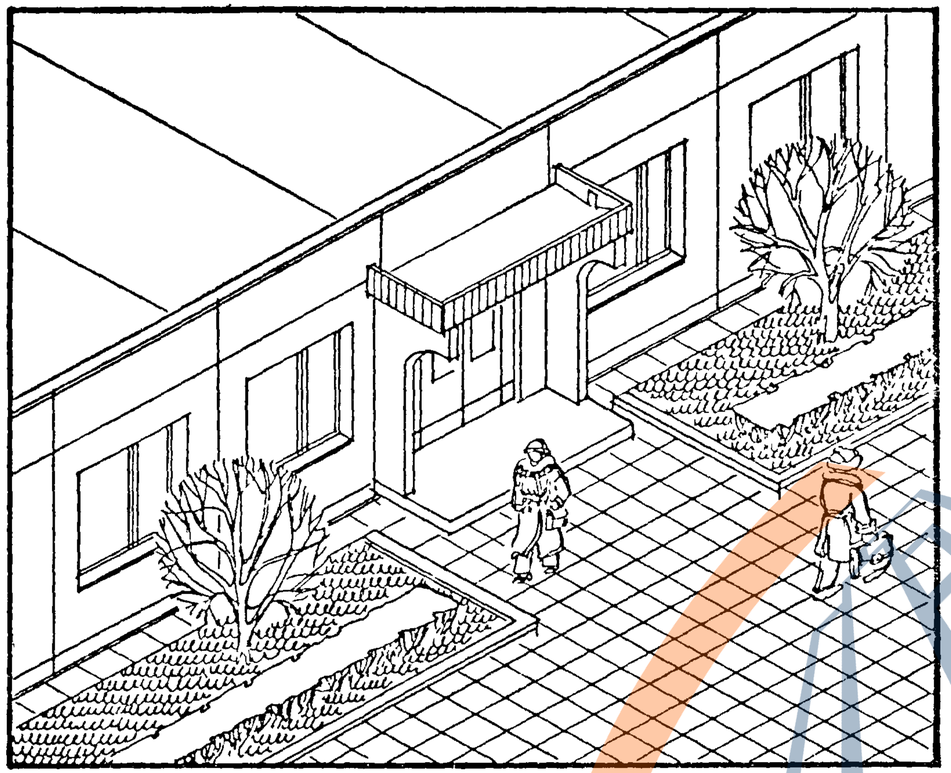

ВАРИАНТ 4

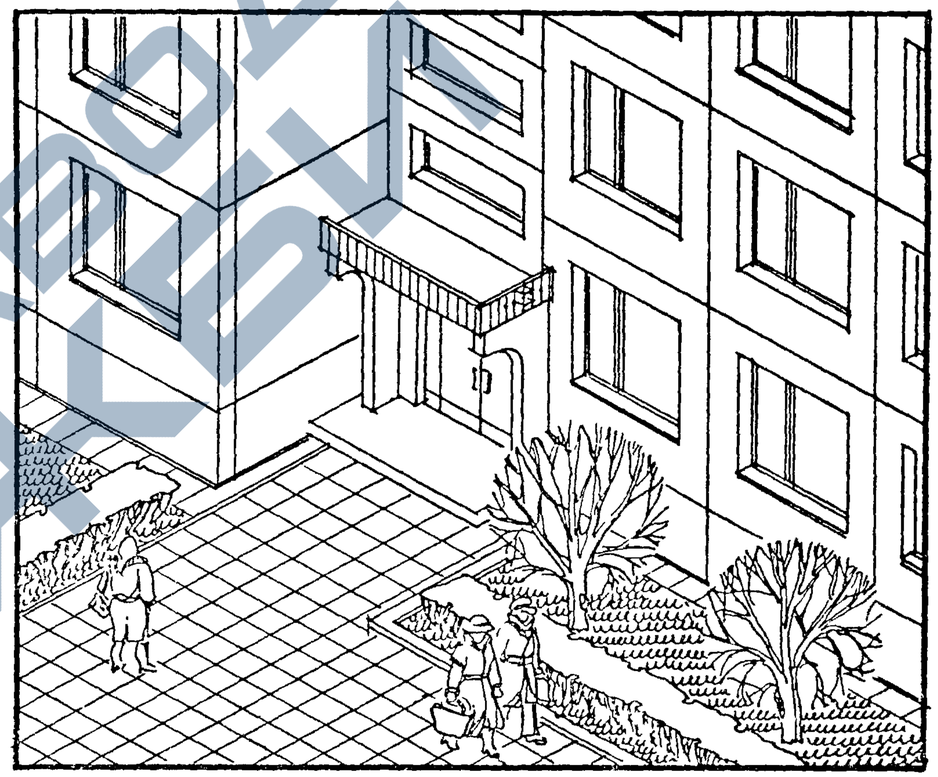

ЗАВОД ЖБИ

https://zavodjbi.com/