https://zavodjbi.com/

ТИПОВЫЕ КОНСТРУКЦИИ ИЗДЕЛИЯ И УЗЛЫ ЗДАНИЙ И СООРУЖЕНИЙ

СЕРИЯ 1.020-1/87

КОНСТРУКЦИИ КАРКАСА МЕЖВИДОВОГО ПРИМЕНЕНИЯ ДЛЯ МНОГОЭТАЖНЫХ ОБЩЕСТВЕННЫХ ЗДАНИЙ, ПРОИЗВОДСТВЕННЫХ И ВСПОМОГАТЕЛЬНЫХ ЗДАНИЙ ПРОМЫШЛЕННЫХ ПРЕДПРИЯТИЙ

ВЫПУСК 2-10

КОЛОННЫ ДЛЯ ЗДАНИЙ С ВЫСОТАМИ ЭТАЖЕ 6.0, 5.4 И 6.0(7.2) М ПРОСТРАНСТВЕННЫЕ КАРКАСЫ

РАБОЧИЕ ЧЕРТЕЖИ

Вх. 32842 л. 1/82

https://zavodjbi.com/

https://zavodjbi.com/

ТИПОВЫЕ СТРОИТЕЛЬНЫЕ КОНСТРУКЦИИ, ИЗДЕЛИЯ И УЗЛЫ

СЕРИЯ 1.020-1/87

КОНСТРУКЦИИ КАРКАСА МЕЖВИДОВОГО ПРИМЕНЕНИЯ ДЛЯ МНОГОЭТАЖНЫХ ОБЩЕСТВЕННЫХ ЗДАНИЙ,ПРОИЗВОДСТВЕННЫХ И ВСПОМОГАТЕЛЬНЫХ ЗДАНИЙ ПРОМЫШЛЕННЫХ ПРЕДПРИЯТИЙ

ВЫПУСК 2-10

КОЛОННЫ ДЛЯ ЗДАНИЙ С ВЫСОТАМИ ЭТАЖЕЙ 6,0; 5,4 И 6,0(7,2) М. ПРОСТРАНСТВЕННЫЕ КАРКАСЫ.

РАБОЧИЕ ЧЕРТЕЖИ

РАЗРАБОТАНЫ
КИЕВЗНИИЭП
ЗАМ.ДИРЕКТОРА ИНСТИТУТА Л.ДМИТРИЕВ
НАЧАЛЬНИК ОТДЕЛА С.ГОРОХОВ
ГЛ.ИНЖЕНЕР ПРОЕКТА В.СИТНИК

НИИЖБ ГОССТРОЯ СССР
ДИРЕКТОР ИНСТИТУТА Р.СЕРЫХ
НАЧАЛЬНИК ОТДЕЛА В.КЛЕВЦОВ
НАЧАЛЬНИК ЛАБОРАТОРИИ Н.КОРОВИН

ЦНИИЭП ТБЗ И ТК
ДИРЕКТОР ИНСТИТУТА В.ЛЕПСКИЙ
НАЧАЛЬНИК ОТДЕЛА Б.ВОЛЬНСКИЙ
ГЛ.ИНЖЕНЕР ПРОЕКТА С.ШАЦ

ЦНИИПРОМЗДАНИЙ
ГЛ.ИНЖЕНЕР ИНСТИТУТА В.ГРАНЕВ
НАЧАЛЬНИК ОТДЕЛА З.КОСНЫЙ
ГЛ.ИНЖЕНЕР ПРОЕКТА Н.МАРЧЕНКО

ГСПИ-10
ГЛ.ИНЖЕНЕР ИНСТИТУТА А.НЕМУХИН
НАЧАЛЬНИК ОТДЕЛА В.ПОЛЯКОВ
РУК.ГРУППЫ Т.КАРНЮШИНА

УТВЕРЖДЕНЫ
ГОССТРОЕМ СССР
ПРОТОКОЛ ОТ 12.12 ОNА4-15

Вх. 32842 1.2

https://zavodjbi.com/

САПР КиевЗНИИЭП | Оператор системы

Обозначение документа	Наименование	Стр.
1.020-1/87.2-10	Содержание	2
1.020-1/87.2-10 ТТ	Технические требования	5
1.020-1/87.2-10 К001	Каркас пространственный КП-1	6
	Сборочный чертеж	
1.020-1/87.2-10 К002	Каркас пространственный КП-2	7
	Сборочный чертеж	
1.020-1/87.2-10 К003	Каркас пространственный КП-3	8
	Сборочный чертеж	
1.020-1/87.2-10 К004	Каркас пространственный КП-4	9
	Сборочный чертеж	
1.020-1/87.2-10 К005	Каркас пространственный КП-5	10
	Сборочный чертеж	
1.020-1/87.2-10 К006	Каркас пространственный КП-6	11
	Сборочный чертеж	
1.020-1/87.2-10 К007	Каркас пространственный КП-7	12
	Сборочный чертеж	
1.020-1/87.2-10 К008	Каркас пространственный КП-8, КП-9	13
	Сборочный чертеж	
1.020-1/87.2-10 К009	Каркас пространственный КП-10	14
	Сборочный чертеж	
1.020-1/87.2-10 К010	Каркас пространственный КП-11	15
	Сборочный чертеж	
1.020-1/87.2-10 К011	Каркас пространственный КП-12	16
	Сборочный чертеж	
1.020-1/87.2-10 К012	Каркас пространственный КП-13	17
	Сборочный чертеж	
1.020-1/87.2-10 К013	Каркас пространственный КП-14	18
	Сборочный чертеж	
1.020-1/87.2-10 К014	Каркас пространственный КП-15	19
	Сборочный чертеж	
1.020-1/87.2-10 К015	Каркас пространственный КП-16	20
	Сборочный чертеж	
1.020-1/87.2-10 К016	Каркас пространственный КП-17	21
	Сборочный чертеж	
1.020-1/87.2-10 К017	Каркас пространственный КП-18	22
	Сборочный чертеж	
1.020-1/87.2-10 К018	Каркас пространственный КП-19	23
	Сборочный чертеж	
1.020-1/87.2-10 К019	Каркас пространственный КП-20	24
	Сборочный чертеж	
1.020-1/87.2-10 К020	Каркас пространственный КП-21	25
	Сборочный чертеж	
1.020-1/87.2-10 К021	Каркас пространственный КП-22	26
	Сборочный чертеж	
1.020-1/87.2-10 К023	Каркас пространственный КП-23	27
	Сборочный чертеж	
1.020-1/87.2-10 К024	Каркас пространственный КП-24	
	Сборочный чертеж	
1.020-1/87.2-10 К024	Каркас пространственный КП-25	29
	Сборочный чертеж	

Взам. инв. № | Подпись и дата | Инв. № подл.

Нач.отд.			
Нач.сект.			
ГИП			
Пров.			
Разраб.			

1.020-1/87.2-10

Сопровождение

Стадия	Лист	Листов
Р	1	6

КиевЗНИИЭП

Формат А4

Вх. 3284 2.1.3

1.020-1/87.2-10 2

https://zavodgki.com/

ОБОЗНАЧЕНИЕ ДОКУМЕНТА	НАИМЕНОВАНИЕ		СТР
1.020-1/87.2-10 К025	КАРКАС ПРОСТРАНСТВЕННЫЙ	КП-26	30
	СБОРОЧНЫЙ ЧЕРТЕЖ		
1.020-1/87.2-10 К026	КАРКАС ПРОСТРАНСТВЕННЫЙ	КП-27	31
	СБОРОЧНЫЙ ЧЕРТЕЖ		
1.020-1/87.2-10 К027	КАРКАС ПРОСТРАНСТВЕННЫЙ	КП-28	32
	СБОРОЧНЫЙ ЧЕРТЕЖ		
1.020-1/87.2-10 К028	КАРКАС ПРОСТРАНСТВЕННЫЙ	КП-29	33
	СБОРОЧНЫЙ ЧЕРТЕЖ		
1.020-1/87.2-10 К029	КАРКАС ПРОСТРАНСТВЕННЫЙ	КП-30	34
	СБОРОЧНЫЙ ЧЕРТЕЖ		
1.020-1/87.2-10 К030	КАРКАС ПРОСТРАНСТВЕННЫЙ	КП-31	35
	СБОРОЧНЫЙ ЧЕРТЕЖ		
1.020-1/87.2-10 К031	КАРКАС ПРОСТРАНСТВЕННЫЙ	КП-32	36
	СБОРОЧНЫЙ ЧЕРТЕЖ		
1.020-1/87.2-10 К032	КАРКАС ПРОСТРАНСТВЕННЫЙ	КП-33	37
	СБОРОЧНЫЙ ЧЕРТЕЖ		
1.020-1/87.2-10 К033	КАРКАС ПРОСТРАНСТВЕННЫЙ	КП-34	38
	СБОРОЧНЫЙ ЧЕРТЕЖ		
1.020-1/87.2-10 К034	КАРКАС ПРОСТРАНСТВЕННЫЙ	КП-35	39
	СБОРОЧНЫЙ ЧЕРТЕЖ		
1.020-1/87.2-10 К035	КАРКАС ПРОСТРАНСТВЕННЫЙ	КП-36	40
	СБОРОЧНЫЙ ЧЕРТЕЖ		
1.020-1/87.2-10 К036	КАРКАС ПРОСТРАНСТВЕННЫЙ	КП-37	41
	СБОРОЧНЫЙ ЧЕРТЕЖ		
1.020-1/87.2-10 К037	КАРКАС ПРОСТРАНСТВЕННЫЙ	КП-38	42
	СБОРОЧНЫЙ ЧЕРТЕЖ		

САПР КиевЗНИИЭП

ОПЕРАТОР СИСТЕМЫ

ВЗАМ. ИНВ. №

ПОДПИСЬ И ДАТА

ИНВ. № ПОДЛ.

ФОРМАТ А4

ОБОЗНАЧЕНИЕ ДОКУМЕНТА	НАИМЕНОВАНИЕ		СТР
1.020-1/87.2-10 К038	КАРКАС ПРОСТРАНСТВЕННЫЙ	КП-39	43
	СБОРОЧНЫЙ ЧЕРТЕЖ		
1.020-1/87.2-10 К039	КАРКАС ПРОСТРАНСТВЕННЫЙ	КП-40, КП-41	44
	СБОРОЧНЫЙ ЧЕРТЕЖ		
1.020-1/87.2-10 К040	КАРКАС ПРОСТРАНСТВЕННЫЙ	КП-42	45
	СБОРОЧНЫЙ ЧЕРТЕЖ		
1.020-1/87.2-10 К041	КАРКАС ПРОСТРАНСТВЕННЫЙ	КП-43	46
	СБОРОЧНЫЙ ЧЕРТЕЖ		
1.020-1/87.2-10 К042	КАРКАС ПРОСТРАНСТВЕННЫЙ	КП-44	47
	СБОРОЧНЫЙ ЧЕРТЕЖ		
1.020-1/87.2-10 К043	КАРКАС ПРОСТРАНСТВЕННЫЙ	КП-45	48
	СБОРОЧНЫЙ ЧЕРТЕЖ		
1.020-1/87.2-10 К044	КАРКАС ПРОСТРАНСТВЕННЫЙ	КП-46	49
	СБОРОЧНЫЙ ЧЕРТЕЖ		
1.020-1/87.2-10 К045	КАРКАС ПРОСТРАНСТВЕННЫЙ	КП-47	50
	СБОРОЧНЫЙ ЧЕРТЕЖ		
1.020-1/87.2-10 К046	КАРКАС ПРОСТРАНСТВЕННЫЙ	КП-48 КП-50	51
	СБОРОЧНЫЙ ЧЕРТЕЖ		
1.020-1/87.2-10 К047	КАРКАС ПРОСТРАНСТВЕННЫЙ	КП-51	52
	СБОРОЧНЫЙ ЧЕРТЕЖ		
1.020-1/87.2-10 К048	КАРКАС ПРОСТРАНСТВЕННЫЙ	КП-52	53
	СБОРОЧНЫЙ ЧЕРТЕЖ		
1.020-1/87.2-10 К049	КАРКАС ПРОСТРАНСТВЕННЫЙ	КП-53	
	СБОРОЧНЫЙ ЧЕРТЕЖ		
1.020-1/87.2-10 К050	КАРКАС ПРОСТРАНСТВЕННЫЙ	КП-54	55
	СБОРОЧНЫЙ ЧЕРТЕЖ		

САПР КиевЗНИИЭП

ОПЕРАТОР СИСТЕМЫ

ВЗАМ. ИНВ. №

ПОДПИСЬ И ДАТА

ИНВ. № ПОДЛ.

Вх. 32842 л. 4

ФОРМАТ А4

https://zavodgki.com/

https://zavodgk.com/

ОБОЗНАЧЕНИЕ ДОКУМЕНТА	НАИМЕНОВАНИЕ	СТР.
1020-1/87.2-10 К051	КАРКАС ПРОСТРАНСТВЕННЫЙ КП-55	56
	СБОРОЧНЫЙ ЧЕРТЕЖ	
1.020-1/87.2-10 К052	КАРКАС ПРОСТРАНСТВЕННЫЙ КП-56	57
	СБОРОЧНЫЙ ЧЕРТЕЖ	
1020-1/87.2-10 К053	КАРКАС ПРОСТРАНСТВЕННЫЙ КП-57, КП-58	58
	СБОРОЧНЫЙ ЧЕРТЕЖ	
1.020-1/87.2-10 К054	КАРКАС ПРОСТРАНСТВЕННЫЙ КП-59	59
	СБОРОЧНЫЙ ЧЕРТЕЖ	
1020-1/87.2-10 К055	КАРКАС ПРОСТРАНСТВЕННЫЙ КП-60	60
	СБОРОЧНЫЙ ЧЕРТЕЖ	
1020-1/87.2-10 К056	КАРКАС ПРОСТРАНСТВЕННЫЙ КП-61	61
	СБОРОЧНЫЙ ЧЕРТЕЖ	
1.020-1/87.2-10 К057	КАРКАС ПРОСТРАНСТВЕННЫЙ КП-62	62
	СБОРОЧНЫЙ ЧЕРТЕЖ	
1.020-1/87.2-10 К058	КАРКАС ПРОСТРАНСТВЕННЫЙ КП-63	63
	СБОРОЧНЫЙ ЧЕРТЕЖ	
1.020-1/87.2-10 К059	КАРКАС ПРОСТРАНСТВЕННЫЙ КП-64	64
	СБОРОЧНЫЙ ЧЕРТЕЖ	
1.020-1/87.2-10 К060	КАРКАС ПРОСТРАНСТВЕННЫЙ КП-65	65
	СБОРОЧНЫЙ ЧЕРТЕЖ	
1.020-1/87.2-10 К061	КАРКАС ПРОСТРАНСТВЕННЫЙ КП-66, П-67	66
	СБОРОЧНЫЙ ЧЕРТЕЖ	
1.020-1/87.2-10 К062	КАРКАС ПРОСТРАНСТВЕННЫЙ КП-68	67
	СБОРОЧНЫЙ ЧЕРТЕЖ	
1.020-1/87.2-10 К063	КАРКАС ПРОСТРАНСТВЕННЫЙ КП-69	68
	СБОРОЧНЫЙ ЧЕРТЕЖ	

ОПЕРАТОР СИСТЕМЫ

САПР КиевЗНИИЭП

ВЗАМ ИНВ №

ПОДПИСЬ И ДАТА

ИНВ № ПОДЛ

1.020-1/87.2-10

ЛИСТ 5

ФОРМАТ А4

ОБОЗНАЧЕНИЕ ДОКУМЕНТА	НАИМЕНОВАНИЕ	СТР
1020-1/87.2-10 К064	КАРКАС ПРОСТРАНСТВЕННЫЙ КП-70	69
	СБОРОЧНЫЙ ЧЕРТЕЖ	
1020-1/87.2-10 К065	КАРКАС ПРОСТРАНСТВЕННЫЙ КП-71	70
	СБОРОЧНЫЙ ЧЕРТЕЖ	
1.020-1/87.2-10 К066	КАРКАС ПРОСТРАНСТВЕННЫЙ КП-72	71
	СБОРОЧНЫЙ ЧЕРТЕЖ	
1.020-1/87.2-10 К067	КАРКАС ПРОСТРАНСТВЕННЫЙ КП-73	72
	СБОРОЧНЫЙ ЧЕРТЕЖ	
1.020-1/87.2-10 К068	КАРКАС ПРОСТРАНСТВЕННЫЙ КП-74, КП-75	73
	СБОРОЧНЫЙ ЧЕРТЕЖ	
1.020-1/87.2-10 К069	КАРКАС ПРОСТРАНСТВЕННЫЙ КП-76	74
	СБОРОЧНЫЙ ЧЕРТЕЖ	
1.020-1/87.2-10 К070	КАРКАС ПРОСТРАНСТВЕННЫЙ КП-77	75
	СБОРОЧНЫЙ ЧЕРТЕЖ	
1.020-1/87.2-10 К071	КАРКАС ПРОСТРАНСТВЕННЫЙ КП-78, КП-79	76
	СБОРОЧНЫЙ ЧЕРТЕЖ	
1.020-1/87.2-10 К072	КАРКАС ПРОСТРАНСТВЕННЫЙ КП-80, КП-81	77
	СБОРОЧНЫЙ ЧЕРТЕЖ	
1.020-1/87.2-10 К073	КАРКАС ПРОСТРАНСТВЕННЫЙ КП-82 - КП-84	78
	СБОРОЧНЫЙ ЧЕРТЕЖ	
1.020-1/87.2-10 У	УЗЛЫ	79

ОПЕРАТОР СИСТЕМЫ

САПР КиевЗНИИЭП

ВЗАМ ИНВ №

ПОДПИСЬ И ДАТА

ИНВ № ПОДЛ

Вх. 32842 л.5

1.020-1/87.2-10

6

https://zavodgk.com/

Настоящий выпуск содержит рабочие чертежи пространственных каркасов колонн сечением 400 х 400 мм выпуска 2-9.

Пространственные каркасы собираются из отдельных стержней, замкнутых хомутов, сеток косвенного армирования и закладных деталей при помощи контактной сварки.

Сварка стержней выполняется в соответствии с требованиями ГОСТ 14098-85 для соединений с нормируемой прочностью.

В зависимости от расчетных усилий предусмотрено изменение армирования пространственного каркаса по его длине обрывом продольной арматуры в вышерасположенных этажах колонны.

Диагональные связи должны привариваться к стержням продольной арматуры протяженными швами, длина швов не менее 5-ти диаметров арматуры связи

Закладные детали МН-5 - МН-12 должны быть зафиксированы в проектном положении в форме.

Закладные детали МН-2 привариваются к продольным стержням пространственного каркаса дуговой сваркой односторонним швом.

Сборку пространственных каркасов рекомендуется производить на автоматизированных линиях согласно указаниям выпуска 0-7

Указания по заводской технологии изготовления изделий.

Перечень выпусков, входящих в серию 1.020-1/87, приведен в выпуске 0-0

				1.020-1/87.2-10 ТТ		
НА ОТД	ГОРОХОВ			ТЕХНИЧЕСКИЕ ТРЕБОВАНИЯ	СТАДИЯ	ЛИСТ	ЛИСТОВ
Н.КОНТР.	СИТНИК				Р		1
ГИП	СИТНИК				КиевЗНИИЭП		
ПРОВЕРИЛ	[illegible]						
РАЗРАБ	[illegible]						

ОПЕРАТОР СИСТЕМЫ

САПР КиевЗНИИЭП

ВЗАМ. ИНВ. №

ПОДПИСЬ И ДАТА

ИНВ. № ПОДЛ.

ФОРМАТ А4

Вх. 32842 л.6

ЛИСТ

ЗАВОД ЖБИ

https://zavodjbi.com/

САПР КиевЗНИИЭП | ОПЕРАТОР СИСТЕМЫ | МОЛОДЦОВА

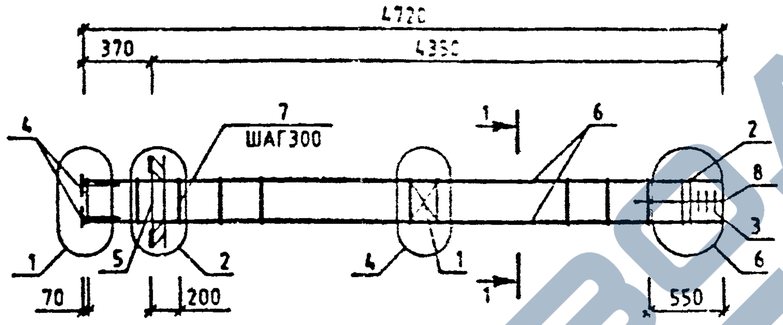

МАРКА	ПОЗ.	МАРКА АРМАТУРНОГО ИЗДЕЛИЯ	КОЛ. ШТ.	МАССА, КГ 1 ШТ.	МАССА, КГ ВСЕГО	ОБОЗНАЧЕНИЕ ДОКУМЕНТА 1.020-1/87.
КП-1	1	С-2	1	1.1	1.1	2-11 К01
	2	СКА-1	2	2.15	4.31	2-11 К02
	3	СКА-2	3	1.43	4.29	2-11 К03
	4	МН-2	4	1.1	4.4	2-11 К04
	5	МН-8	1	19.78	19.78	2-11 К08
	6	Ø20 А-Ш L=4210	4	11.62	46.46	БЧ
	7	ХМ-1	15	0.31	4.63	2-11 К11
	8	Ø6 А-I L=850	4	0.14	0.58	БЧ
				ИТОГО: 85.54		

УЗЛЫ СМ. 1.020-1/87.2-10 У
ТЕХНИЧЕСКИЕ ТРЕБОВАНИЯ СМ. 1.020-1/87.2-10 ТТ
АРМАТУРА КЛАССОВ А-Ш,А-I ПО ГОСТ 5781-82

1-1
13

Вх. 3284 2.1.7

			1.020-1.87.2-10 К001
ГАЧ.ОТД	ГОРОХОВ		КАРКАС ПРОСТРАНСТВЕННЫЙ КПП СБОРОЧНЫЙ ЧЕРТЕЖ
Н.КОНТР.	СИТНИК		
ГИП	СИТНИК		
ПРОВЕРИЛ	ЛУКАШУК		
РАЗРАБ.	МОЛОДЦОВА		

СТАДИЯ	ЛИСТ	ЛИСТОВ
Р		1

КиевЗНИИЭП

ИНВ.№ ПОДЛ. | ПОДПИСЬ И ДАТА | ВЗАМ. ИНВ.№

ФОРМАТ А3

https://zavodjbi.com/

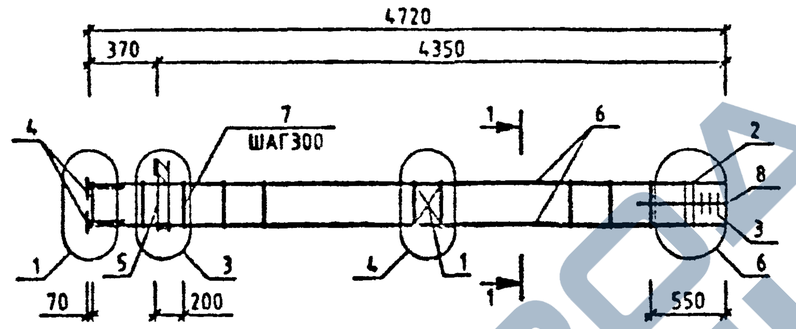

МАРКА	ПОЗ.	МАРКА АРМАТУРНОГО ИЗДЕЛИЯ	КОЛ. ШТ.	МАССА, КГ		ОБОЗНАЧЕНИЕ ДОКУМЕНТА 1.020-1/87.
				1 ШТ.	ВСЕГО	
КП-2	1	С-2	1	1.1	1.1	2-11 К01
	2	СКА-1	2	2.15	4.31	2-11 К02
	3	СКА-2	3	1.43	4.29	2-11 К03
	4	МН-2	4	1.1	4.4	2-11 К04
	5	МН-7	1	12.95	12.95	2-11 К07
	6	Ф20 А-Ш L=4710	4	11.62	46.46	БЧ
	7	ХМ-1	15	0.31	4.63	2-11 К11
	8	Ф6 А-I L=650	4	0.14	0.58	БЧ
				ИТОГО: 78.71		

УЗЛЫ СМ 1020-1/87.2-10 У
ТЕХНИЧЕСКИЕ ТРЕБОВАНИЯ СМ. 1020-1/87.2-10 ТТ
АРМАТУРА КЛАССОВ А-Ш,А-I ПО ГОСТ 5781-82.

1-1

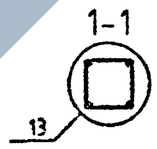

Вх. 32849 л.8

НАЧ.ОТД	ГОРОХОВ		
Н.КОНТР.	СИТНИК		
ГИП	СИТНИК		
ПРОВЕРИЛ	ЛУКАШУК		
РАЗРАБ.	МОЛОДЕЦКА		

1.020-1/87.2-10 К002

КАРКАС ПРОСТРАНСТВЕННЫЙ КП-2 СБОРОЧНЫЙ ЧЕРТЕЖ

СТАДИЯ	ЛИСТ	ЛИСТОВ
Р		1

КиевЗНИИЭП

ФОРМАТ А3

ЗАВОД ЖБИ

САПР КиевЗНИИЭП

Молодцова	
Оператор системы	

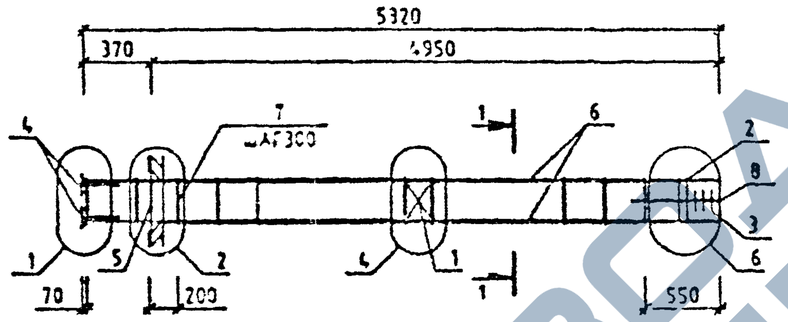

Марка	Поз.	Марка арматурного изделия	Кол. шт.	Масса, кг		Обозначение документа 1.020-1/87.
				1 шт.	Всего	
КП-3	1	С-2	1	1.1	1.1	2-11 К01
	2	СКА-1	2	2.15	4.31	2-11 К02
	3	СКА-2	3	1.43	4.29	2-11 К03
	4	МН-2	4	1.1	4.4	2-11 К04
	5	МН-8	1	19.78	19.78	2-11 К08
	6	Ø20 А-II L=5310	4	13.1	52.38	БЧ
	7	ХМ-1	17	0.31	5.24	2-11 К11
	8	Ø8 А-I L=650	4	0.14	0.58	БЧ
				Итого:	92.08	

Узлы см. 1.020-1/87.2-10 У
Технические требования см. 1.020-1/87.2-10 ТТ
Арматура классов А-III, А-I по ГОСТ 5781-82

1-1

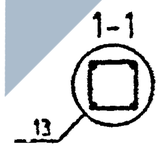

Взам. инв. №
Подпись и дата
Инв. № подл.

Вх. 32849 л.9

1.020-1/87.2-10 К003

Нач.отд.	Горохов		
Н.контр.	Ситник		
ГИП	Ситник		
Проверил	Лукашук		
Разраб.	Молодцова		

Каркас пространственный КП-3 сборочный чертеж

Стадия	Лист	Листов
Р		1

КиевЗНИИЭП

Формат А3

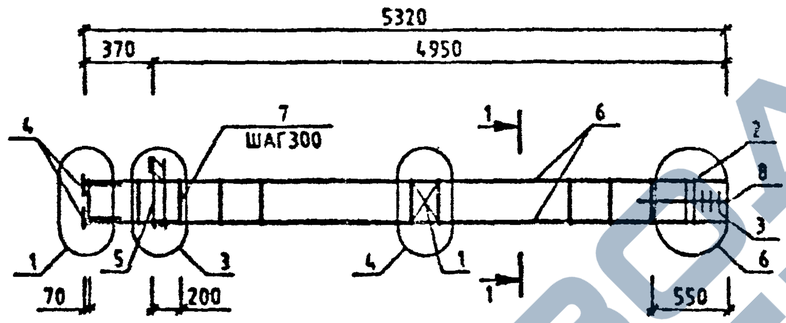

МАРКА	ПОЗ.	МАРКА АРМАТУРНОГО ИЗДЕЛИЯ	КОЛ. ШТ.	МАССА, КГ		ОБОЗНАЧЕНИЕ ДОКУМЕНТА 1.020-1/87.
				1 ШТ.	ВСЕГО	
КП-4	1	С-2	1	1.1	1.1	2-11 К01
	2	СКА-1	2	2.15	4.31	2-11 К02
	3	СКА-2	3	1.43	4.29	2-11 К03
	4	МН-2	4	1.1	4.4	2-11 К04
	5	МН-7	1	12.95	12.95	2-11 К07
	6	Ф20 А-Ш L=5310	4	13.1	52.38	БЧ
	7	ХМ-1	17	0.31	5.24	2-11 К11
	8	Ф8 А-I L=650	4	0.14	0.58	БЧ
				ИТОГО: 85.25		

УЗЛЫ СМ. 1020-1/87 2-10 У
ТЕХНИЧЕСКИЕ ТРЕБОВАНИЯ СМ. 1.020-1/87.2-10 ТТ
АРМАТУРА КЛАССОВ А-Ш,А-I ПО ГОСТ 5781-82

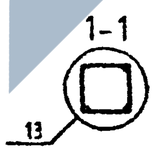

Вх. 32842 л.10

НАЧ.ОТД.	ГОРОХОВ		
Н.КОНТР	СИТНИК		
ГИП	СИТНИК		
ПРОВЕРИЛ	ЛУКАШИК		
РАЗРАБ.	МОЛОДЦОВА		

1.020-1/87.2-10 К004

КАРКАС ПРОСТРАНСТВЕННЫЙ КП-4 СБОРОЧНЫЙ ЧЕРТЕЖ

СТАДИЯ	ЛИСТ	ЛИСТОВ
Р		1

КиевЗНИИЭП

САПР КиевЗНИИЭП

ОПЕРАТОР СИСТЕМЫ

МОЛОДЦОВА

ВЗАМ. ИНВ.№

ПОДПИСЬ И ДАТА

Н-В № ПОДЛ.

ФОРМАТ А3

САПР КиевЗНИИЭП | ОПЕРАТОР СИСТЕМЫ | МОЛОДЦОВА

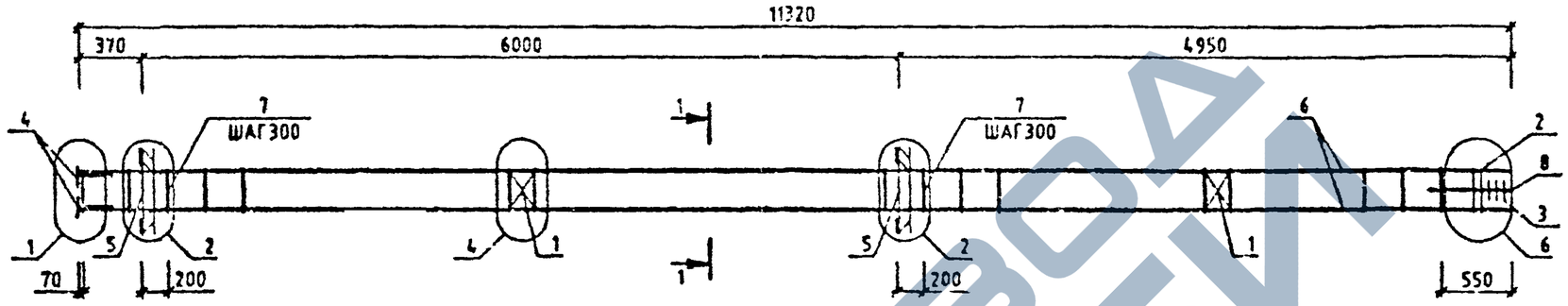

МАРКА	ПОЗ.	МАРКА АРМАТУРНОГО ИЗДЕЛИЯ	КОЛ. ШТ.	МАССА, КГ		ОБОЗНАЧЕНИЕ ДОКУМЕНТА 1.020-1/87.
				1 ШТ.	ВСЕГО	
КП-5	1	С-2	2	1.1	2.19	2-11 К01
	2	СКА-	2	2.15	4.31	2-11 К02
	3	СКА-	3	1.43	4.29	2-11 К03
	4	МН-2	4	1.1	4.4	2-11 К04
	5	МН-8	2	19.78	39.57	2-11 К03
	6	Ø20 А-Ш L=11310	4	27.89	111.57	БЧ
	7	∅М-1	37	0.31	11.42	2-11 К11
	8	Ø6 А-I L=650	4	0.14	0.50	БЧ
				ИТОГО: 173.32		

1-1

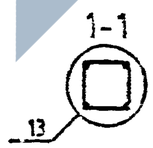

УЗЛЫ СМ. 1.020-1/87.2-10 У
ТЕХНИЧЕСКИЕ ТРЕБОВАНИЯ СМ. 1.020-1/87.2-10 ТТ
АРМАТУРА КЛАССОВ А-Ш, А-I ПО ГОСТ 5781-82

Вх. 32842 л. 11

НАЧ.ОТД	ГОРОХОВ		
Н.КОНТР.	СИТНИК		
ГИП	СИТНИХ		
ПРОВЕРИЛ	[illegible]		
РАЗРАБ.	[illegible]		

1.020-1/87.2-10 К005

КАРКАС ПРОСТРАНСТВЕННЫЙ КП-5 СБОРОЧНЫЙ ЧЕРТЕЖ

СТАДИЯ	ЛИСТ	ЛИСТОВ
Р		1

КиевЗНИИЭП

ФОРМАТ А3

ИНВ.№ ПОДЛ. | ПОДПИСЬ И ДАТА | ВЗАМ.ИНВ.№

МОЛОДЦОВА
КиевЗНИИЭП

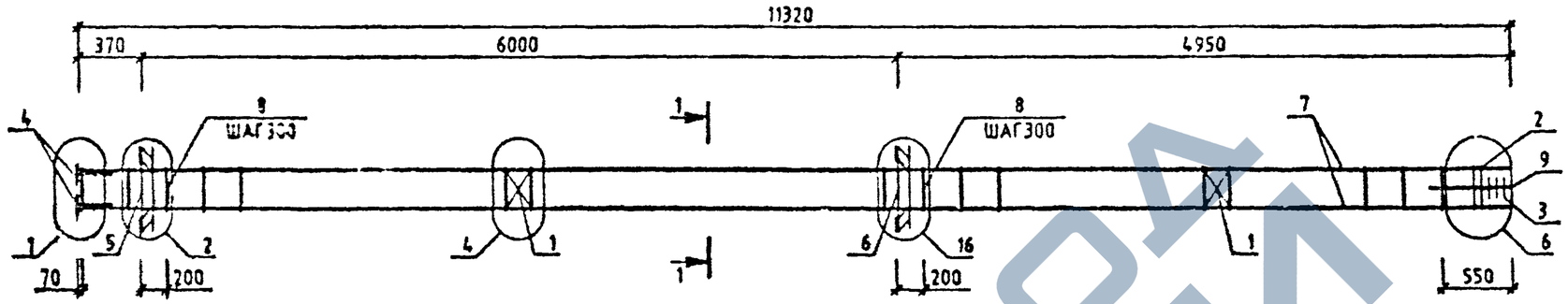

МАРКА	ПОЗ.	МАРКА АРМАТУРНОГО ИЗДЕЛИЯ	КОЛ. ШТ.	МАССА, КГ		ОБОЗНАЧЕНИЕ ДОКУМЕНТА 1.020-1/87.
				1 ШТ.	ВСЕГО	
КП-6	1	С-2	2	1.1	2.19	2-11 К01
	2	СКА-1	2	2.15	4.31	2-11 К02
	3	СКА-2	3	1.43	4.29	2-11 К03
	4	МН-2	4	1.1	4.4	2-11 К04
	5	МН-8	1	19.78	19.78	2-11 К08
	6	МН-12	1	34.9	34.9	2-11 К10
	7	⌀20 А-Ш L=11310	4	27.89	111.57	ГЧ
	8	ХМ-1	37	0.31	11.42	2-11 К11
	9	⌀6 А-I L=650	4	0.14	0.58	ГЧ
				ИТОГО:	193.43	

УЗЛЫ СМ. 1.020-1/87.2-10 У
ТЕХНИЧЕСКИЕ ТРЕБОВАНИЯ СМ. 1.020-1/87.2-10 ТТ
АРМАТУРА КЛАССОВ А-Ш, А-I ПО ГОСТ 5781-82

1-1
13

Вх. 32842 1.12

НАЧОТД.	ГОРОХОВ		
НКОНТР	СИНЬКО		
ГИП	СИНЬКО		
ГЛ. СПЕЦ.			
РАЗРАБ.			

1.020-1/87.2-10 К006

КАРКАС ПРОСТРАНСТВЕННЫЙ КП-6 СБОРОЧНЫЙ ЧЕРТЕЖ

СТАДИЯ	ЛИСТ	ЛИСТОВ
Р		1

КиевЗНИИЭП

ФОРМАТ А3

ИНВ.№ ПОДЛ. | ПОДПИСЬ И ДАТА | ВЗАМ. ИНВ.№

САПР КиевЗНИИЭП
ОПЕРАТОР СИСТЕМЫ
МОЛОДЦОВА

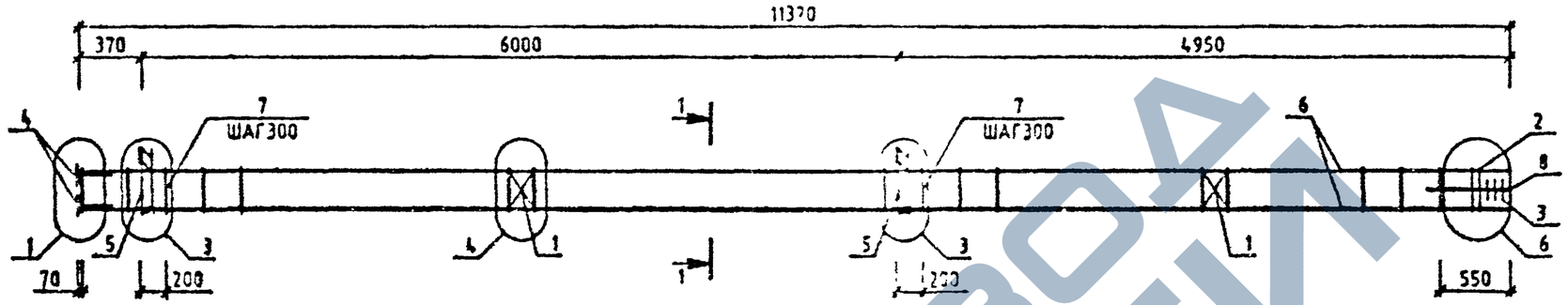

МАРКА	ПОЗ.	МАРКА АРМАТУРНОГО ИЗДЕЛИЯ	КОЛ. ШТ.	МАССА, КГ		ОБОЗНАЧЕНИЕ ДОКУМЕНТА 1.020-1/87.
					ВСЕГО	
КП-7	1	С-2	2	[illegible]	2.18	2-11 К01
	2	СКА-1	2	2.15	4.31	2-11 К02
	3	СКА-2	3	1.43	4.29	2-11 К03
	4	МН-2	4	1.1	4.4	2-11 К04
	5	МН-7	2	12.95	25.91	2-11 К07
	6	Ø20 А-II L=11310	4	27.89	111.57	БЧ
	7	ХМ-1	32	0.35	11.42	2-11 К11
	8	Ø8 А-I L=850	4	0.14	0.58	БЧ
				ИТОГО:	164.66	

1-1
13

УЗЛЫ СМ. 1.020-1/87.2-10 У
ТЕХНИЧЕСКИЕ ТРЕБОВАНИЯ СМ. 1.020-1/87.2-10 ТТ
АРМАТУРА КЛАССОВ А-III, А-I ПО ГОСТ 5781-82

Вх. 32842 л.13

Н.КОНТР.	ГОРОХОВ		
Н.КОНТР.	СИТНИК		
ГИП	СИТНИК		
ПРОВЕРИЛ	ЯКАШУК		
РАЗРАБ.	МОЛОДЦОВА		

1.020-1/87.2-10 К007

КАРКАС ПРОСТРАНСТВЕННЫЙ КП-7 СБОРОЧНЫЙ ЧЕРТЕЖ

СТАДИЯ	ЛИСТ	ЛИСТОВ
Р		1

КиевЗНИИЭП

ФОРМАТ А3

ВЗАМ. ИНВ. №
ПОДПИСЬ И ДАТА
ИНВ. № ПОДЛ.

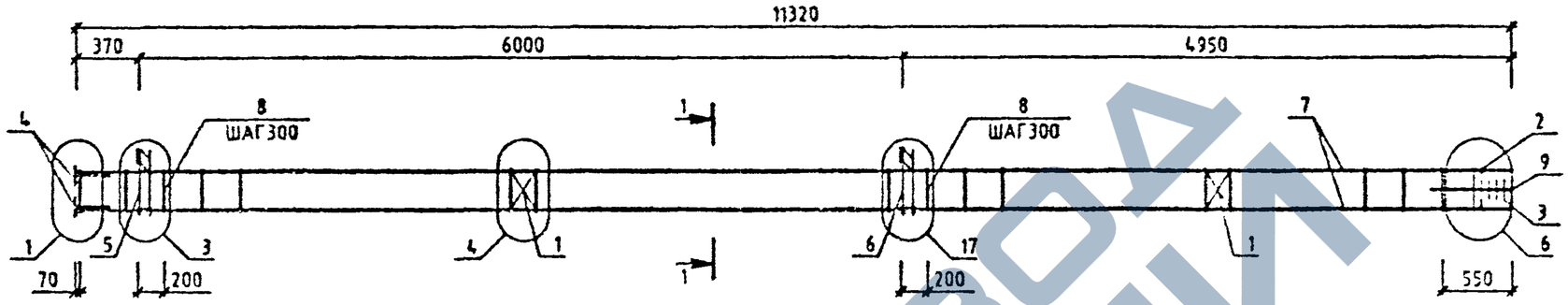

МАРКА	ПОЗ.	МАРКА АРМАТУРНОГО ИЗДЕЛИЯ	КОЛ. ШТ.	МАССА, КГ		ОБОЗНАЧЕНИЕ ДОКУМЕНТА 1.020-1/87.
				1 ШТ.	ВСЕГО	
КП-8	1	С-2	2	1.1	2.19	2-11 К01
	2	СКА-1	2	2.15	4.31	2-11 К02
	3	СКА-2	3	1.43	4.29	2-11 К03
	4	МН-2	4	1.1	4.4	2-11 К04
	5	МН-7	1	12.95	12.95	2-11 К07
	6	МН-11	1	25.23	25.23	2-11 К09
	7	Ф20 А-Ш L=11310	4	27.89	111.57	6Ч
	8	ХМ-1	37	0.31	11.42	2-11 К11
	9	Ф6 А-I L=850	4	0.14	0.58	6Ч
				ИТОГО: 178.94		

МАРКА	ПОЗ.	МАРКА АРМАТУРНОГО ИЗДЕЛИЯ	КОЛ. ШТ.	МАССА, КГ		ОБОЗНАЧЕНИЕ ДОКУМЕНТА 1.020-1/87
				1 ШТ.	ВСЕГО	
КП-9	1	С-2	2	1.1	2.19	2-11 К01
	2	СКА-3	2	3.37	6.73	2-11 К02
	3	СКА-4	3	2.23	6.7	2-11 К03
	4	МН-2	4	1.1	4.4	2-11 К04
	5	МН-7	1	12.95	12.95	2-11 К07
	6	МН-11	1	25.23	25.23	2-11 К09
	7	Ф22 А-Ш L=11310	4	33.75	135	6Ч
	8	ХМ-1	37	0.31	11.42	2-11 К11
	9	Ф6 А-I L=550	4	0.14	0.58	6Ч
				ИТОГО: 205.2		

УЗЛЫ СМ. 1.020-1/87.2-10 У
ТЕХНИЧЕСКИЕ ТРЕБОВАНИЯ СМ. 1.020-1/87.2-10 ТТ
АРМАТУРА КЛАССОВ А-Ш, А-I ПО ГОСТ 5781-82

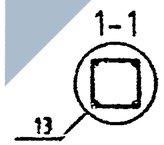

Вх.32842 л.14

1.020-1/87.2-10 К008

НАЧ.ОТД.	ГОРОХОВ	
Н.КОНТР.	СИТНИК	
ГИП	СИТНИК	
ПРОВЕРИЛ	ЛУКАШУК	
РАЗРАБ.	МОЛОДЦОВА	

КАРКАС ПРОСТРАНСТВЕННЫЙ КП-8 КП-9 СБОРОЧНЫЙ ЧЕРТЕ

СТАДИЯ	ЛИСТ	ЛИСТОВ
		1

КиевЗНИИЭП

МОЛОДЦОВА
ОПЕРАТОР СИСТЕМЫ
САПР КиевЗНИИЭП
ВЗАМ. ИНВ.№
ПОДПИСЬ И ДАТА
ИНВ.№ ПОДЛ.

САПР КиевЗНИИЭП

МОЛОДЦОВА

ОПЕРАТОР СИСТЕМЫ

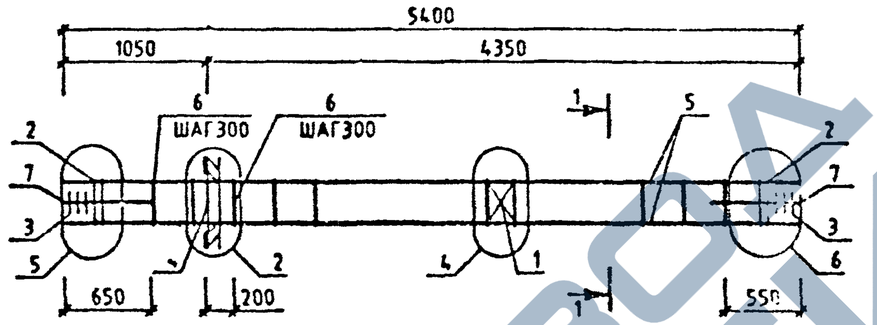

МАРКА	ПОЗ.	МАРКА АРМАТУРНОГО ИЗДЕЛИЯ	КОЛ. ШТ.	МАССА, КГ		ОБОЗНАЧЕНИЕ ДОКУМЕНТА 1.020-1/87
				1 ШТ.	ВСЕГО	
КП-10	1	С-2	1	1.1	1.1	2-11 К01
	2	СКА-1	4	2.15	8.62	2-11 К02
	3	СКА-2	6	1.43	8.57	2-11 К03
	4	МН-8	1	19.78	19.78	2-11 К08
	5	⌀20 А-Ш L=5400	4	13.32	53.27	БЧ
	6	ХМ-1	15	0.31	4.63	2-11 К11
	7	⌀6 А-I L=650	8	0.14	1.15	БЧ
				ИТОГО: 97.12		

УЗЛЫ СМ. 1.020-1/87.2-10 У
ТЕХНИЧЕСКИЕ ТРЕБОВАНИЯ СМ. 1.020-1/87.2-10 ТТ
АРМАТУРА КЛАССОВ А-Ш, А-I ПО ГОСТ 5781-82

1-1

13

Вх. 32842 л.15

НАЧ.ОТД	ГОРОХОВ		
Н.КОНТР.	СИТНИК		
ГИП	СИТНИК		
ПРОВЕРИЛ	ЛУКАШУК		
РАЗРАБ.	МОЛОДЦОВА		

1.020-1/87.2-10 К009

КАРКАС ПРОСТРАНСТВЕННЫЙ КП-10 СБОРОЧНЫЙ ЧЕРТЕЖ

СТАДИЯ	ЛИСТ	ЛИСТОВ
		1

КиевЗНИИЭП

ФОРМАТ А3

ВЗАМ ИНВ№

И.ДАТА

САПР КиевЗНИИЭП

МОЛОДЦОВА

ОПЕРАТОР СИСТЕМЫ

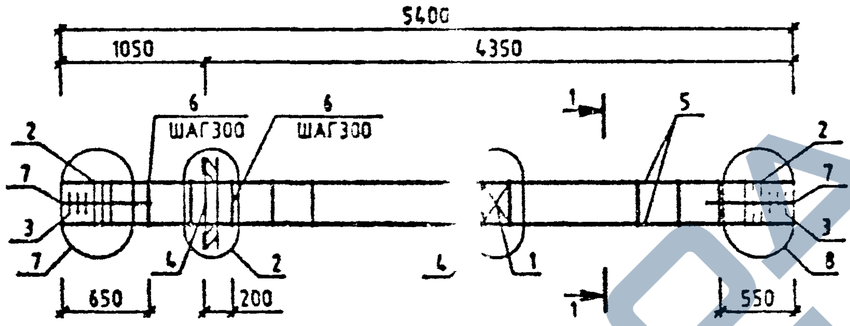

МАРКА	ПОЗ.	МАРКА АРМАТУРНОГО ИЗДЕЛИЯ	КОЛ. ШТ.	МАССА, КГ 1 Т.	МАССА, КГ ВСЕГО	ОБОЗНАЧЕНИЕ ДОКУМЕНТА 1.020-1/87.
КП-11	1	С-2	1	1.	1.1	2-11 К01
	2	СКА-3	6	3.	20.2	2-11 К02
	3	СКА-4	6	2.	13.39	2-11 К03
	4	МН-8	1	19.	19.28	2-11 К08
	5	Ø28 А-Ш L=5400	4	26.	104.41	БЧ
	6	ХМ-2	15	0.5	8.46	2-11 К11
	7	Ø6 А-I L=650	8	0.1	1.15	БЧ
				ИТОГО:	168.49	

УЗЛЫ СМ. 1.020-1/87.2-10 У
ТЕХНИЧЕСКИЕ ТРЕБОВАНИЯ СМ. 1.020-1/87.2-10 ТТ
АРМАТУРА КЛАССОВ А-Ш, А-I ПО ГОСТ 5781-82

1-1

13

Вх. 32842 л.16

НАЧОТД	ГОРОХОВ		
НКОНТР	СИТНИК		
ГИП	СИТНИК		
ПРОВЕРИЛ	ЛУКАШОК		
РАЗРАБ.	МОЛОДЦОВА		

1.020-1/87.2-10 К010

КАРКАС ПРОСТРАНСТВЕННЫЙ КП-11 СБОРОЧНЫЙ ЧЕРТЕЖ

СТАДИЯ	ЛИСТ	ЛИСТОВ
Р		1

КиевЗНИИЭП

ВЗАМ ИНВ №

ПОДПИСЬ И ДАТА

ИНВ № ПОДЛ

ФОРМАТ А3

САПР КиевЗНИИЭП | ОПЕРАТОР СИСТЕМЫ | МОЛОДЦОВА

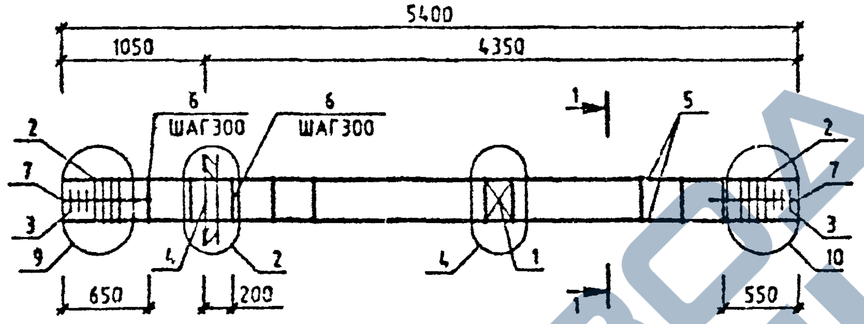

МАРКА	ПОЗ.	МАРКА АРМАТУРНОГО ИЗДЕЛИЯ	КОЛ. ШТ.	МАССА, КГ		ОБОЗНАЧЕНИЕ ДОКУМЕНТА 1.020-1/87.
				1 ШТ.	ВСЕГО	
КП-12	1	С-2	1	1.1	1.1	2-11 К01
	2	СКА-3	8	3.37	26.93	2-11 К02
	3	СКА-4	6	2.23	13.39	2-11 К03
	4	МН-8	1	19.78	19.78	2-11 К08
	5	Ø32 А-Ш L=5400	4	34.09	136.37	БЧ
	6	ХМ-2	15	0.56	8.46	2-11 К11
	7	Ø6 А-I L=650	8	0.14	1.15	БЧ
				ИТОГО:	207.19	

УЗЛЫ СМ. 1.020-1/87.2-10 У
ТЕХНИЧЕСКИЕ ТРЕБОВАНИЯ СМ. 1020-1/87.2-10 ТТ
АРМАТУРА КЛАССОВ А-Ш, А-I ПО ГОСТ 5781-82

1-1
13

Вх. 32842 л. 17

НАЧ.ОТД.	ГОРОХОВ		
Н.КОНТР.	СИТНИК		
ГИП	СИТНИК		
ПРОВЕРИЛ	ЛЕКАРЕВ		
РАЗРАБ.	МОЛОДЦОВА		

1.020-1/87.2-10 К011

КАРКАС ПРОСТРАНСТВЕННЫЙ КП-12 СБОРОЧНЫЙ ЧЕРТЕЖ

СТАДИЯ	ЛИСТ	ЛИСТОВ
Р		1

КиевЗНИИЭП

ИНВ.№ ПОДЛ. | ПОДПИСЬ И ДАТА | ВЗАМ. ИНВ.№

САПР КиевЗНИИЭП
Оператор системы МОЛОДЦОВА

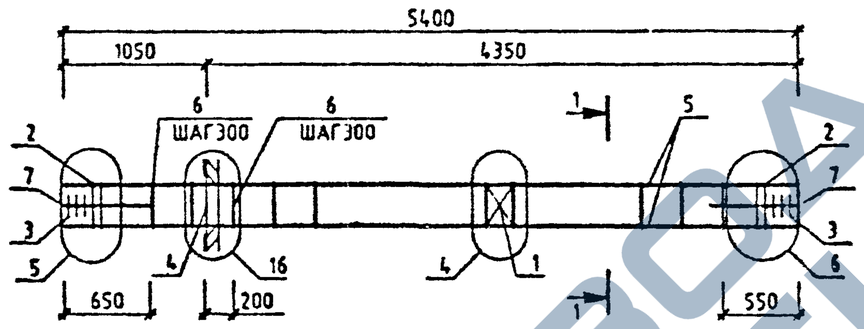

МАРКА	ПОЗ.	МАРКА АРМАТУРНОГО ИЗДЕЛИЯ	КОЛ. ШТ.	МАССА, КГ		ОБОЗНАЧЕНИЕ ДОКУМЕНТА 1.020-1/87
				1 ШТ.	ВСЕГО	
КП-13	1	С-2	1	1.1	1.1	2-11 К01
	2	СКА-1	4	2.15	8.62	2-11 К02
	3	СКА-2	8	1.43	8.57	2-11 К03
	4	МН-12	1	34.9	34.9	2-11 К10
	5	920 А-Ш L=5400	4	13.32	53.27	БЧ
	6	ХМ-1	15	0.31	4.63	2-11 К11
	7	Ø8 А-I L=850	8	0.14	1.15	БЧ
				ИТОГО: 112.24		

УЗЛЫ СМ. 1.020-1/87.2-10 У
ТЕХНИЧЕСКИЕ ТРЕБОВАНИЯ СМ. 1.020-1/87.2-10 ТТ
АРМАТУРА КЛАССОВ А-Ш, А-I ПО ГОСТ 5781-82

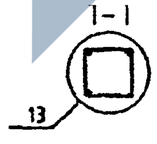

Вх. 32842 л. 18

НАЧ.ОТД.	ГОРОХОВ		
Н.КОНТР.	СИТНИК		
ГИП	СИТНИК		
ПРОВЕРИЛ	ЖИГАЛОВ		
РАЗРАБ.	МОЛОДЦОВА		

1.020-1/87.2-10 К012

КАРКАС ПРОСТРАНСТВЕННЫЙ КП-13
СБОРОЧНЫЙ ЧЕРТЕЖ

СТАДИЯ	ЛИСТ	ЛИСТОВ
Р		1

КиевЗНИИЭП

ФОРМАТ А3

ПОДПИСЬ И ДАТА | ВЗАМ. ИНВ. №

САПР КиевЗНИИЭП | Оператор системы | Молодцова

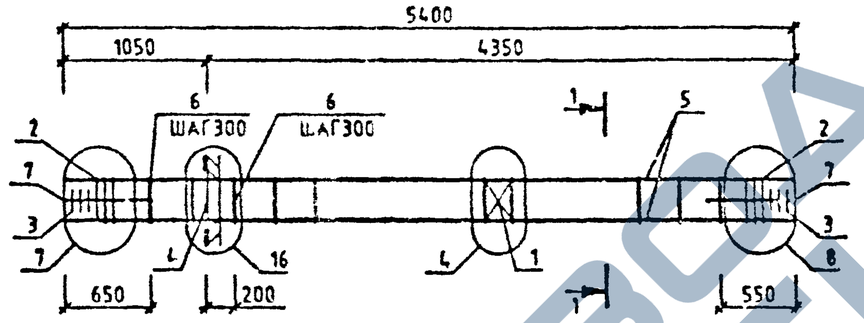

МАРКА	ПОЗ.	МАРКА АРМАТУРНОГО ИЗДЕЛИЯ	КОЛ. ИТ.	МАССА, КГ		ОБОЗНАЧЕНИЕ ДОКУМЕНТА 1.020-1/87.
				1 ИТ.	ВСЕГО	
КП-14	1	С-2	1	1.1	1.1	2-11 К01
	2	СКА-3	6	3.37	20.2	2-11 К02
	3	СКА-4	6	2.23	13.39	2-11 К03
	4	МН-12	1	34.9	34.9	2-11 К10
	5	Ø28 А-В L=5400	4	26.1	104.41	БЧ
	6	ХМ-2	15	0.56	8.46	2-11 К11
	7	Ø6 А-I L=650	8	0.14	1.15	БЧ
				ИТОГО: 183.61		

УЗЛЫ СМ. 1.020-1/87.2-10 У
ТЕХНИЧЕСКИЕ ТРЕБОВАНИЯ СМ. 1.020-1/87.2-10 ТТ
АРМАТУРА КЛАССОВ А-Ш, А-I ПО ГОСТ 5781-82

1-1
13

Вх. 32842 л.19

НАЧ.ОТД	ГОРОХОВ		
Н.КОНТР.	СИТНИК		
ГИП	СИТНИК		
ПРОВЕРИЛ	ЛУКАШЕВ		
РАЗРАБ.	МОЛОДЦОВА		

1.020-1/87.2-10 К013

КАРКАС ПРОСТРАНСТВЕННЫЙ КП-14 СБОРОЧНЫЙ ЧЕРТЕЖ

СТАДИЯ	ЛИСТ	ЛИСТОВ
Р		1

КиевЗНИИЭП

ФОРМАТ А3

Подпись и дата | Взам. инв. №

САПР КиевЗНИИЭП
СПЕРАТОР СИСТЕМЫ
МОЛОДЦОВА

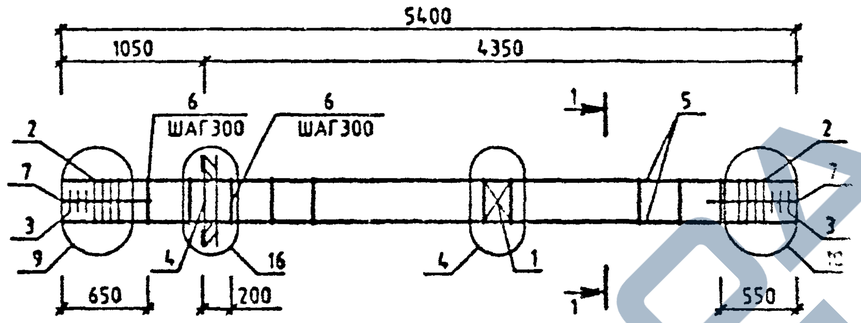

МАРКА	ПОЗ.	МАРКА АРМАТУРНОГО ИЗДЕЛИЯ	КОЛ. ШТ.	МАССА, КГ		ОБОЗНАЧЕ ДОКУМЕ 1.020-1
				1 ШТ.	ВСЕГО	
КП-15	1	С-2	1	1.1	1.1	2-11 К01
	2	СКА-3	8	3.37	26.93	2-11 К02
	3	СКА-4	6	2.23	13.39	2-11 К03
	4	МН-12	1	34.9	34.9	2-11 К1
	5	⌀32 А-Ш L=5400	4	34.09	136.37	БЧ
	6	ХМ-2	15	0.56	8.46	2-11 К1
	7	⌀6 А-I L=650	8	0.14	1.15	БЧ
				ИТОГО: 222.3		

УЗЛЫ СМ. 1.020-1/87.2-10 У
ТЕХНИЧЕСКИЕ ТРЕБОВАНИЯ СМ. 1.020-1/87.2-10 ТТ
АРМАТУРА КЛАССОВ А-Ш, А-I ПО ГОСТ 5781-82

1-1
13

Вх. 32842 л.20

НАЧОТД	ГОРОХОВ		
НКОНТР	СИТНИК		
ГИП	СИТНИК		
ПРОВЕРИЛ	ЛУКАШУК		
РАЗРАБ.	МОЛОДЦОВА		

1.020-1/87.2-10 К014

КАРКАС ПРОСТРАНСТВЕННЫЙ КП-15 СБОРОЧНЫЙ ЧЕРТЁЖ

СТАДИЯ	ЛИСТ	ЛИСТОВ
Р		1

КиевЗНИИЭП

ФОРМАТ А3

ИНВ № ПОДЛ | ПОДПИСЬ И ДАТА | ВЗАМ ИНВ №

САПР КиевЗНИИЭП

МОЛОДЦОВА

ОПЕРАТОР СИСТЕМЫ

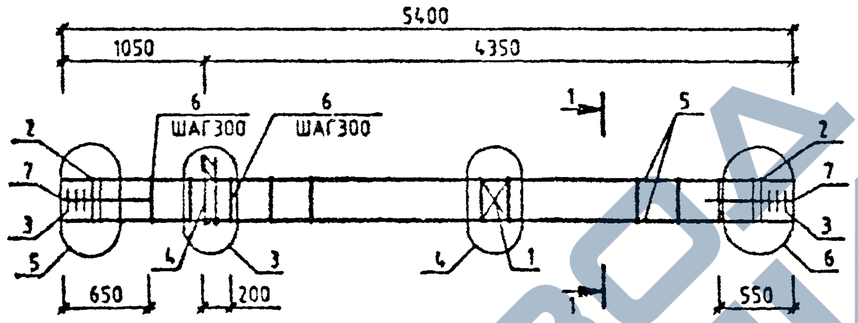

МАРКА	ПОЗ.	МАРКА АРМАТУРНОГО ИЗДЕЛИЯ	КОЛ. ШТ.	МАССА, КГ		ОБОЗНАЧЕНИЕ ДОКУМЕНТА 1.020-1/87.
				1 ШТ.	ВСЕГО	
КП-16	1	С-2	1	1.1	1.1	2-11 К01
	2	СКА-1	4	2.15	8.62	2-11 К02
	3	СКА-2	6	1.43	8.57	2-11 К03
	4	МН-7	1	12.95	12.95	2-11 К07
	5	Ø20 А-Ш L=5400	4	13.32	53.27	БЧ
	6	ХМ-1	15	0.31	4.63	2-11 К11
	7	Ø8 А-I L=650	8	0.14	1.15	БЧ
				ИТОГО: 90.29		

УЗЛЫ СМ. 1.020-1/87.2-10 Ч
ТЕХНИЧЕСКИЕ ТРЕБОВАНИЯ СМ. 1.020-1/87.2-10 ТТ
АРМАТУРА КЛАССОВ А-Ш, А-I ПО ГОСТ 5781-82

1-1
13

Вх. 32842 л.21

НАЧ.ОТД.	ГОРОХОВ		
Н.КОНТР.	СИТНЯК		
ГИП	СИТНЯК		
ПРОВЕРИЛ	ЛУКАШУК		
РАЗРАБ.	МОЛОДЦОВА		

1.020-1/87.2-10 К015

КАРКАС ПРОСТРАНСТВЕННЫЙ КП-16 СБОРОЧНЫЙ ЧЕРТЕЖ

СТАДИЯ	ЛИСТ	ЛИСТОВ
Р		1

КиевЗНИИЭП

ФОРМАТ А3

ИНВ.№ ПОДЛ. | ПОДПИСЬ И ДАТА | ВЗАМ. ИНВ.№

САПР КиевЗНИИЭП | Оператор системы | Молодцова

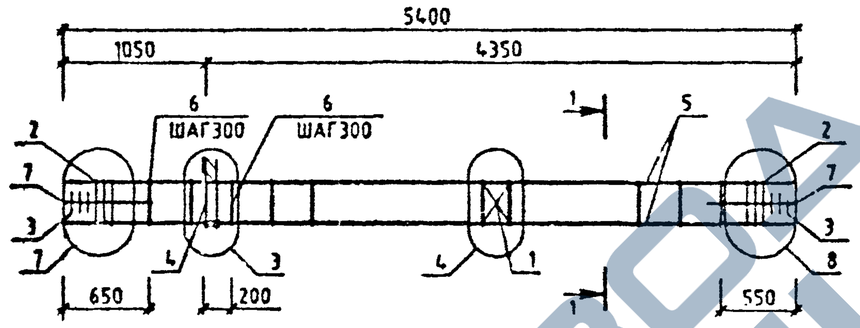

МАРКА	ПОЗ.	МАРКА АРМАТУРНОГО ИЗДЕЛИЯ	КОЛ. ШТ.	МАССА, КГ		ОБОЗНАЧЕНИЕ ДОКУМЕНТА 1.020-1/87
				1 ШТ.	ВСЕГО	
КП-17	1	С-2	1	1.1	1.1	2-11 К01
	2	СКА-3	6	3.37	20.2	2-11 К02
	3	СКА-4	6	2.23	13.39	2-11 К03
	4	МН-7	1	12.95	12.95	2-11 К07
	5	Ø25 А-Ш L=5400	4	20.81	83.23	БЧ
	6	ХМ-2	15	0.56	8.46	2-11 К11
	7	Ø6 А-I L=650	8	0.14	1.15	БЧ
				ИТОГО: 140.49		

УЗЛЫ СМ. 1.020-1/87.2-10 У
ТЕХНИЧЕСКИЕ ТРЕБОВАНИЯ СМ. 1.020-1/87.2-10 ТТ
АРМАТУРА КЛАССОВ А-Ш, А-I ПО ГОСТ 5781-82

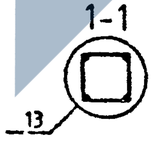

Вх. 32842 л.22

				1.020-1/87.2-10 К016
НАЧ.ОТД.	ГОРОХОВ			КАРКАС ПРОСТРАНСТВЕННЫЙ КП-17 СБОРОЧНЫЙ ЧЕРТЕЖ
Н.КОНТР.	СИТНИК			
ГИП	СИТНИК			
ПРОВЕРИЛ	ЛЫСЯНЫЙ			
РАЗРАБ.	МОЛОДЦОВА			

СТАДИЯ	ЛИСТ	ЛИСТОВ
Р		1

КиевЗНИИЭП

ФОРМАТ А3

Инв.№ подл. | Подпись и дата | Взам. инв.№

САПР КиевЗНИИЭП
МОЛОЧНОВА
ОПЕРАТОР СИСТЕМЫ
ИНВ.№ ПОДЛ. | ВЗАМ.ИНВ.№ | ПОДПИСЬ И ДАТА

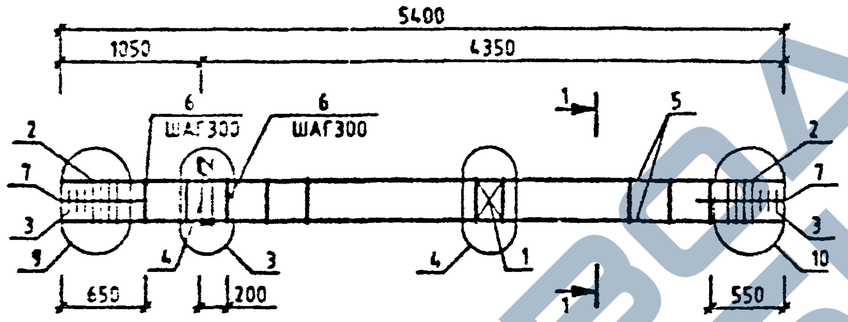

МАРКА	ПОЗ.	МАРКА АРМАТУРНОГО ИЗДЕЛИЯ	КОЛ. ШТ.	МАССА, КГ		ОБОЗНАЧЕНИЕ ДОКУМЕНТА 1.020-1/87.
				1 ШТ.	ВСЕГО	
КП-16	1	С-2	1	1.1	1.1	2-11 К01
	2	СКА-3	6	3.37	26.93	2-11 К02
	3	СКА-4	6	2.23	13.39	2-11 К03
	4	МН-7	1	12.95	12.95	2-11 К07
	5	⌀32 А-Ⅱ L=5400	4	34.09	136.37	БЧ
	6	ХМ-2	15	0.56	8.46	2-11 К11
	7	⌀6 А-I L=650	8	0.14	1.15	БЧ
				ИТОГО: 200.36		

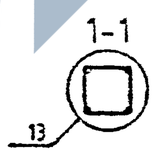

УЗЛЫ СМ. 1.020-1/87.2-10 У
ТЕХНИЧЕСКИЕ ТРЕБОВАНИЯ СМ. 1.020-1/87.2-10 ТТ
АРМАТУРА КЛАССОВ А-Ш, А-I ПО ГОСТ 5781-82

Вх. 32842 л. 23

НАЧ.ОТД	ГОРОХОВ		
Н.КОНТР.	СИТНИК		
ГИП	СИТНИК		
ПРОВЕРИЛ	[illegible]		
РАЗРАБ.	[illegible]		

1.020-1/87.2-10 К017

КАРКАС ПРОСТРАНСТВЕННЫЙ КП-16 СБОРОЧНЫЙ ЧЕРТЕЖ

СТАДИЯ	ЛИСТ	ЛИСТОВ
Р		1

КиевЗНИИЭП

ФОРМАТ А3

https://zavodjbi.com/

САПР КиевЗНИИЭП | ОПЕРАТОР СИСТЕМЫ | НОЛОДЦОВА

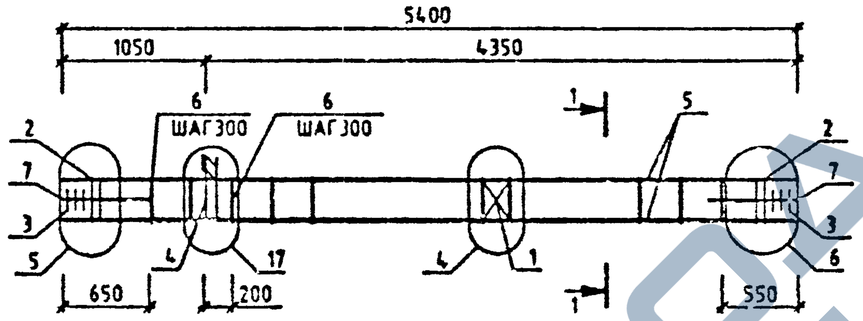

МАРКА	ПОЗ	МАРКА АРМАТУРНОГО ИЗДЕЛИЯ	КОЛ. ШТ.	МАССА, КГ		ОБОЗНАЧЕНИЕ ДОКУМЕНТА 1.020-1/87.
				1 ШТ.	ВСЕГО	
КП-19	1	С-2	1	1.1	1.1	2-11 К01
	2	СКА-1	4	2.15	8.62	2-11 К02
	3	СКА-2	6	1.43	8.57	2-11 К03
	4	МН-11	1	25.23	25.23	2-11 К09
	5	Ø20 А-Ш L=5400	4	13.32	53.27	БЧ
	6	ХМ-1	15	0.31	4.63	2-11 К11
	7	Ø6 А-I L=650	8	0.14	1.15	БЧ
				ИТОГО:	102.57	

1-1

13

УЗЛЫ СМ. 1.020-1/87.2-10 У
ТЕХНИЧЕСКИЕ ТРЕБОВАНИЯ СМ. 1.020-1/87.2-10 ТТ
АРМАТУРА КЛАССОВ А-Ш, А-I ПО ГОСТ 5781-82

Вх. 32842 л.24

НАЧОТД	ГОРОХОВ		
Н.КОНТР.	СИТНИК		
ГИП	СИТНИК		
ПРОВЕРИЛ	[illegible]		
РАЗРАБ.	НОЛОДЦОВА		

1.020-1/87.2-10 К018

КАРКАС ПРОСТРАНСТВЕННЫЙ КП-19 СБОРОЧНЫЙ ЧЕРТЕЖ

СТАДИЯ	ЛИСТ	ЛИСТОВ
Р		1

КиевЗНИИЭП

ФОРМАТ А3

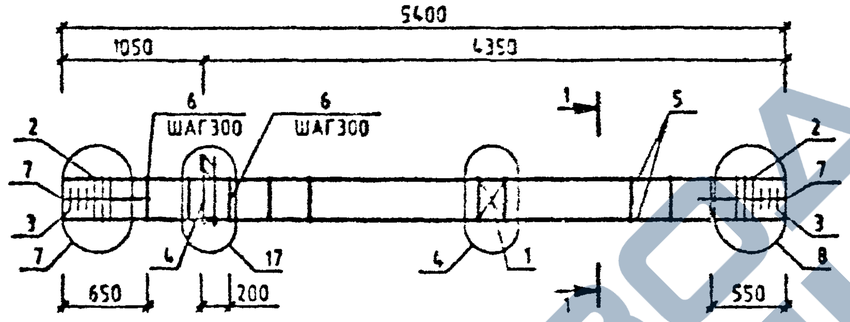

МАРКА	ПОЗ.	МАРКА АРМАТУРНОГО ИЗДЕЛИЯ	КОЛ. ШТ.	МАССА, КГ		ОБОЗНАЧЕНИЕ ДОКУМЕНТА 1.020-1/87.
				1 шт.	ВСЕГО	
КП-20	1	С-2	1	1.1	1.1	2-11 К01
	2	СКА-3	6	3.37	20.2	2-11 К02
	3	СКА-4	6	2.23	13.39	2-11 К03
	4	МН-11	1	25.23	25.23	2-11 К09
	5	Ф25 А-Ш L=5400	4	20.81	83.23	БЧ
	6	ХМ-2	15	0.56	8.46	2-11 К11
	7	Ф6 А-I L=650	8	0.14	1.15	БЧ
				ИТОГО: 152.77		

УЗЛЫ СМ. 1020-1/87.2-10 У
ТЕХНИЧЕСКИЕ ТРЕБОВАНИЯ СМ. 1020-1/87.2-10 ТТ
АРМАТУРА КЛАССОВ А-Ш, А-I ПО ГОСТ 5781-82

1-1

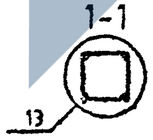

Вх. 32842 л.25

НАЧ.ОТД.	ГОРОХОВ		
Н.КОНТР.	СИТНИК		
ГИП	СИТНИК		
ПРОСТ.ПУЛ.	ПУЛАТЕК		
РАЗРАБ.	МОЛОТ.ПОД.		

1.020-1/87.2-10 К019

КАРКАС ПРОСТРАНСТВЕННЫЙ КП-20 СБОРОЧНЫЙ ЧЕРТЕЖ

СТАДИЯ	ЛИСТ	ЛИСТОВ
Р		1

КиевЗНИИЭП

ФОРМАТ А3

САПР КиевЗНИИЭП

ОПЕРАТОР СИСТЕМЫ

ПОДПИСЬ И ДАТА

ВЗАМ. ИНВ.№

ИНВ.№ ПОДЛ.

САПР КиевЗНИИЭП | Оператор системы | Молодцова

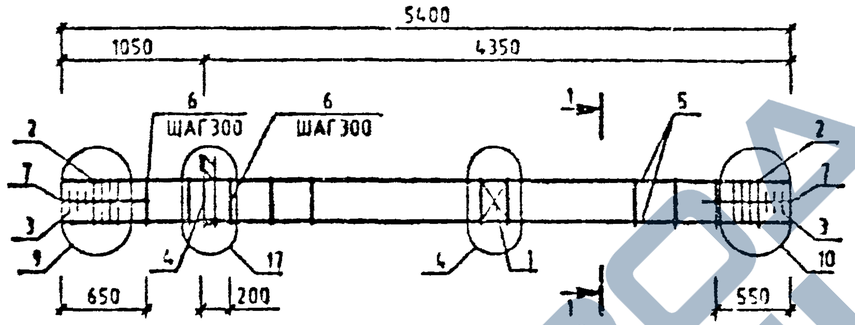

МАРКА	ПОЗ.	МАРКА АРМАТУРНОГО ИЗДЕЛИЯ	КОЛ. ИТ.	МАССА, КГ		ОБОЗНАЧЕНИЕ ДОКУМЕНТА 1.020-1/87
				1 ИТ.	ВСЕГО	
КП-21	1	С-2	1	1.1	1.1	2-11 К01
	2	СКА-3	8	3.37	26.93	2-11 К02
	3	СКА-4	6	2.23	13.39	2-11 К03
	4	МН-11	1	25.23	25.23	2-11 К09
	5	Ø32 А-Ш L=6400	4	34.09	136.37	БЧ
	6	ХМ-2	15	0.56	8.46	2-11 К11
	7	Ø6 А-I L=660	8	0.14	1.15	БЧ
				ИТОГО:	212.64	

УЗЛЫ СМ. 1.020-1/87.2-10 У
ТЕХНИЧЕСКИЕ ТРЕБОВАНИЯ СМ. 1.020-1/87.2-10 ТТ
АРМАТУРА КЛАССОВ А-Ш, А-I ПО ГОСТ 5781-82

1-1
13

Вх 32842 1.26

НАЧ.ОТД.	ГОРОХОВ		
Н.КОНТР.	СИТНИК		
ГИП	СИТНИК		
ПРОВЕРИЛ	ЛУКАЩУК		
РАЗРАБ.	МОЛОДЦОВА		

1.020-1/87.2-10 К020

КАРКАС ПРОСТРАНСТВЕННЫЙ КП-21 СБОРОЧНЫЙ ЧЕРТЕЖ

СТАДИЯ	ЛИСТ	ЛИСТОВ
Р		1

КиевЗНИИЭП

Инв.№ подл. | Подпись и дата | Взам. инв.№

ФОРМАТ А3

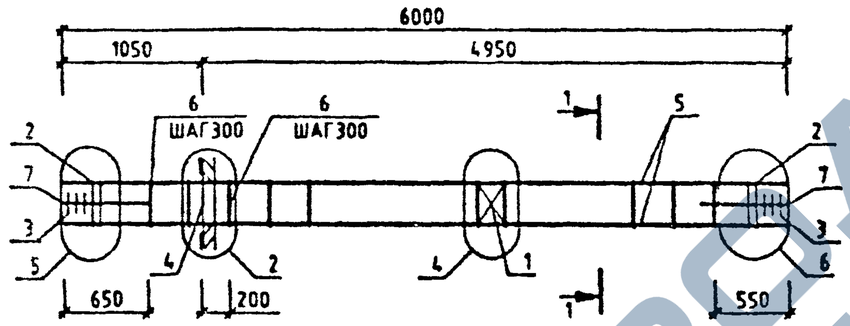

МАРКА	ПОЗ.	МАРКА АРМАТУРНОГО ИЗДЕЛИЯ	КОЛ. ШТ.	МАССА, КГ		ОБОЗНАЧЕНИЕ ДОКУМЕНТА 1.020-1/87.
				1 ШТ.	ВСЕГО	
КП-22	1	С-2	1	1.1	1.1	2-11 К01
	2	СКА-1	4	2.15	8.62	2-11 К02
	3	СКА-2	6	1.43	8.57	2-11 К03
	4	МН-8	1	19.78	19.78	2-11 К08
	5	⌀20 А-II L=6000	4	14.8	59.19	БЧ
	6	ХМ-1	17	0.31	5.24	2-11 К11
	7	⌀6 А-I L=650	8	0.14	1.15	БЧ
				ИТОГО: 103.65		

УЗЛЫ СМ. 1.020-1/87.2-10 У
ТЕХНИЧЕСКИЕ ТРЕБОВАНИЯ СМ. 1.020-1/87.2-10 ТТ
АРМАТУРА КЛАССОВ А-III, А-I ПО ГОСТ 5781-82

1-1
13

Вх. 32842 л. 27

НАЧ.ОТД	ГОРОХОВ		1.020-1/87.2-10 К021
Н.КОНТР.	СИТНИК		
ГИП	СИТНИК		КАРКАС ПРОСТРАНСТВЕННЫЙ КП-22 СБОРОЧНЫЙ ЧЕРТЕЖ
ПРОВЕРИЛ	[illegible]		СТАДИЯ: Р; ЛИСТ: ; ЛИСТОВ: 1
РАЗРАБ.	МОСКАЛЕНКО		КиевЗНИИЭП

ФОРМАТ А3

ИНВ.№ ПОДЛ. | ПОДПИСЬ И ДАТА | ИНВ.№ ИЗВ.

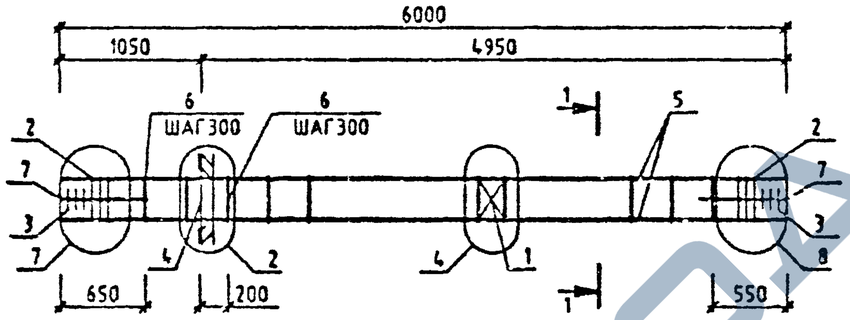

МАРКА	ПОЗ.	МАРКА АРМАТУРНОГО ИЗДЕЛИЯ	КОЛ. ШТ.	МАССА, КГ		ОБОЗНАЧЕНИЕ ДОКУМЕНТА 1.020-1/87.
				1 ШТ.	ВСЕГО	
КП-23	1	С-2	1	1.1	1.1	2-11 К01
	2	СКА-3	6	3.37	20.2	2-11 К02
	3	СКА-4	8	2.23	13.39	2-11 К03
	4	МН-3	1	19.78	19.78	2-11 К06
	5	Ø28 А-Ш L=6000	4	29	116.01	БЧ
	6	ХМ-2	17	0.56	9.59	2-11 К11
	7	Ø8 А-I L=850	8	0.14	1.15	БЧ
				ИТОГО: 161.22		

УЗЛЫ СМ. 1.020-1/87.2-10 У
ТЕХНИЧЕСКИЕ ТРЕБОВАНИЯ СМ. 1.020-1/87.2-10 ТТ
АРМАТУРА КЛАССОВ А-Ш, А-I ПО ГОСТ 5781-82

1-1
13

Вх. 32842 л.28

НАЧ.ОТД.	ГОРОХОВ		
Н.КОНТР.	СИТНИК		
Г.П.	СИТНИК		

1.020-1/87.2-10 К022

КАРКАС ПРОСТРАНСТВЕННЫЙ КП-23 СБОРОЧНЫЙ ЧЕРТЕЖ

СТАДИЯ	ЛИСТ	ЛИСТОВ
Р		1

КиевЗНИИЭП

ИНВ.№ ПОДЛ. | ПОДПИСЬ И ДАТА | ВЗАМ.ИНВ.№

САПР
ОПЕРА
СИСТЕМ

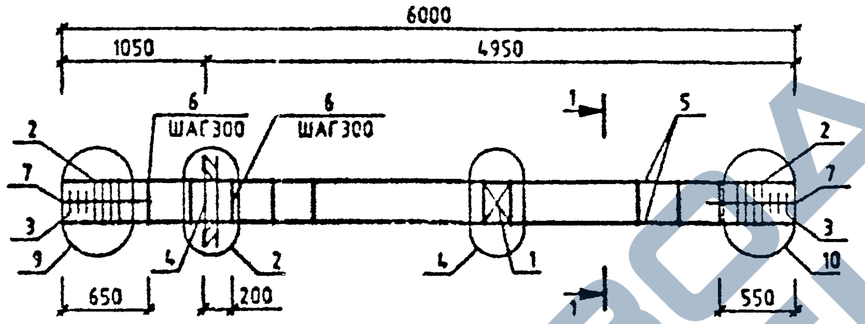

МАРКА	ПОЗ.	МАРКА АРМАТУРНОГО ИЗДЕЛИЯ	КОЛ. ШТ.	МАССА, КГ		ОБОЗНАЧЕНИЕ ДОКУМЕНТА 1.020-1/87.
				1 ШТ.	ВСЕГО	
КП-24	1	С-2	1	1.1	1.1	2-11 К01
	2	СКА-3	8	3.37	26.93	2-11 К02
	3	СКА-4	5	2.23	13.39	2-11 К03
	4	МН-8	1	19.78	19.78	2-11 К08
	5	Ø32 А-Н L=6000	4	37.88	151.52	БЧ
	6	ХМ-2	17	0.56	9.59	2-11 К11
	7	Ø8 А-I L=650	8	0.14	1.15	БЧ
				ИТОГО: 223.47		

УЗЛЫ СМ. 1.020-1/87.2-10 У
ТЕХНИЧЕСКИЕ ТРЕБОВАНИЯ СМ. 1.020-1/87.2-10 ТТ
АРМАТУРА КЛАССОВ А-Ш, А-I ПО ГОСТ 5781-82

1-1
13

Вх. 32842 л.29

НАЧ.ОТД.	ГОРОХОВ		
Н.КОНТР.	СИТНИК		
ГИП	СИТНИК		
ПРОВЕРИЛ	ЛУКАЦЮК		
РАЗРАБ.	МОЛОДЦОВА		

1.020-1/87.2-10 К023

КАРКАС ПРОСТРАНСТВЕННЫЙ КП-24 СБОРОЧНЫЙ ЧЕРТЕЖ

СТАДИЯ	ЛИСТ	ЛИСТОВ
Р		1

КиевЗНИИЭП

ФОРМАТ А3

ИНВ.№ ПОДЛ. | ПОДПИСЬ И ДАТА | ВЗАМ.ИНВ.№

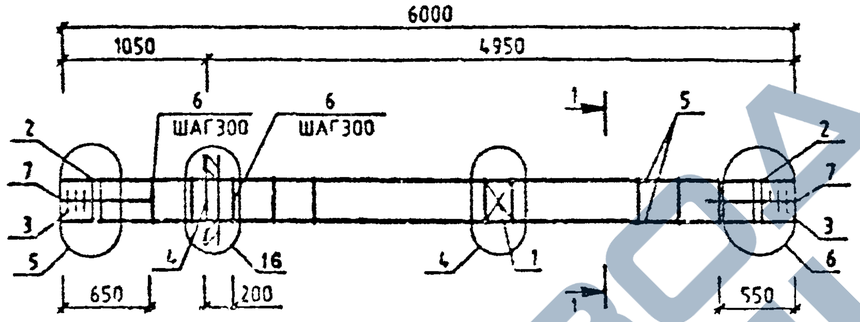

МАРКА	ПОЗ.	МАРКА АРМАТУРНОГО ИЗДЕЛИЯ	КОЛ. ШТ.	МАССА, КГ		ОБОЗНАЧЕНИЕ ДОКУМЕНТА 1.020-1/87
				1 ШТ.	ВСЕГО	
КП-25	1	С-2	1	1.1	1.1	2-11 К01
	2	СКА-1	4	2.15	8.52	2-11 К02
	3	СКА-2	6	1.43	8.57	2-11 К03
	4	МН-12	1	34.9	34.9	2-11 К10
	5	Ф20 А-В L=6000	4	14.8	59.19	БЧ
	6	ХМ-1	17.	0.31	5.24	2-11 К11
	7	Ф6 А-I L=850	8	0.14	1.15	БЧ
				ИТОГО: 110.77		

УЗЛЫ СМ. 1020-1/87 2-10 У
ТЕХНИЧЕСКИЕ ТРЕБОВАНИЯ СМ. 1.020-1/87.2-10 ТТ
АРМАТУРА КЛАССОВ А-Ш А-I ПО ГОСТ 5781-82

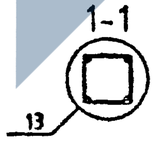

Вх. 32842 л. 30

1.020-1/87.2-10 К024

НАЧ.ОТД.	ГОРОХОВ		
Н.КОНТР.	СИТНИК		
ГИП	СИТНИК		
ОПРЕДЕЛ.			
РАЗ.АБ.			

КАРКАС ПРОСТРАНСТВЕННЫЙ КП-25 СБОРОЧНЫЙ ЧЕРТЕЖ

СТАДИЯ	ЛИСТ	ЛИСТОВ
Р		1

КиевЗНИИЭП

ФОРМАТ А3

МОЛОДЦОВА
ОПЕРАТОР СИСТЕМЫ
САПР
ПОДПИСЬ И ДАТА
ВЗАМ. ИНВ.

САПР Киев ЗНИИЭП

МОЛОДЦОВА

ОПЕРАТОР СИСТЕМЫ

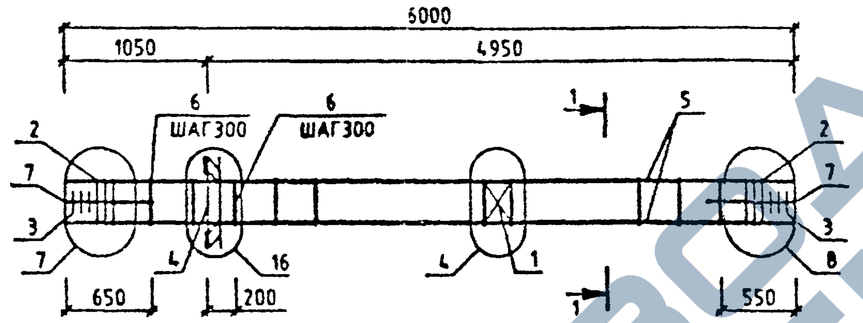

МАРКА	ПОЗ.	МАРКА АРМАТУРНОГО ИЗДЕЛИЯ	КОЛ. ШТ.	МАССА, КГ 1 ШТ.	МАССА, КГ ВСЕГО	ОБОЗНАЧЕНИЕ ДОКУМЕНТА 1.020-1/87
КП-26	1	С-2	1	1.1	1.1	2-11 К01
	2	СКА-3	6	3.37	20.2	2-11 К02
	3	СКА-4	6	2.23	13.39	2-11 К03
	4	МН-12	1	34.9	34.9	2-11 К10
	5	Ø28 А-Ш L=6000	4	29	116.01	БЧ
	6	ХМ-2	12	0.56	9.59	2-11 К11
	7	Ø6 А-I L=650	8	0.14	1.15	БЧ
				ИТОГО:	196.34	

УЗЛЫ СМ 1020-1 -10 У
ТЕХНИЧЕСКИЕ ТР АНИЯ СМ. 1020-1/87.2-10 ТТ
АРМАТУРА КЛАС А-Ш, А-I ПО ГОСТ 5781-82

1-1

13

Вх. 32842 л. 31

1.020-1/87.2-10 К025

КАРКАС ПРОСТРАНСТВЕННЫЙ КП-26 СБОРОЧНЫЙ ЧЕРТЕЖ

НАЧ.ОТД	ГОРОХОВ			СТАДИЯ	ЛИСТ	ЛИСТОВ
Н.КОНТР	СИТНИК			Р		1
ГИП	СИТНИК					
ПРОВЕРИЛ				КиевЗНИИЭП		
РАЗРАБ.						

ФОРМАТ А3

ВЗАМ. ИНВ. №

ПОДПИСЬ И ДАТА

ИНВ. № ПОДЛ.

САПР КиевЗНИИЭП
МОЛОДЦОВА
ОПЕРАТОР СИСТЕМЫ

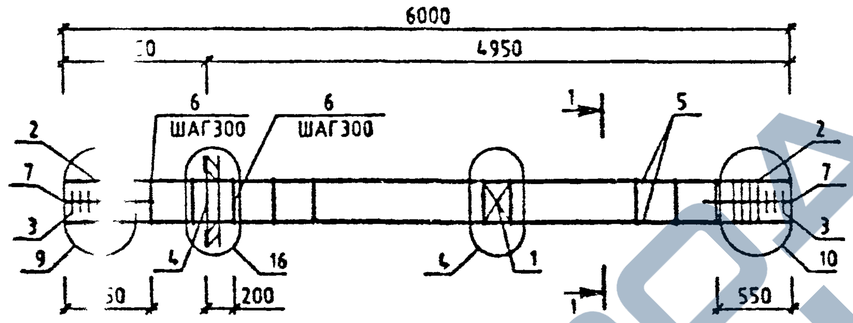

МАРКА	П	МАРКА АРМАТУРНОГО ИЗДЕЛИЯ	КОЛ. ШТ.	МАССА, КГ		ОБОЗНАЧЕНИЕ ДОКУМЕНТА 1.020-1/87
				1 ШТ.	ВСЕГО	
КП-27	1	С-2	1	1.1	1.1	2-11 К01
	2	СКА-3	8	3.37	26.93	2-11 К02
	3	СКА-4	6	2.23	13.39	2-11 К03
		МН-12	1	34.9	34.9	2-11 К10
	4	Ø32 А-Ш L=6000	4	37.88	151.52	БЧ
	5	ХМ-2	17	0.56	9.59	2-11 К11
	7	Ø6 А-I L=650	8	0.14	1.15	БЧ
				ИТОГО: 233.58		

УЗЛЫ СМ. 1.020-1/87.2-10 У
ТЕХНИЧЕСКИЕ ТРЕБОВАНИЯ СМ. 1.020-1/87.2-10 ТТ
АРМАТУРА КЛАССОВ А-Ш, А-I ПО ГОСТ 5781-82

1-1
13

Вх. 32842 л.32

НАЧОТД	ГОЛУБОВ		
НКОНТР			
ГИП			
ОРГСТРОЙ			
РАЗРАБ			

1.020-1/87.2-10 К026

КАРКАС ПРОСТРАНСТВЕННЫЙ КП-27

СТАДИЯ	ЛИСТ	ЛИСТОВ
Р		1

КиевЗНИИЭП

ИНВ № ПОДЛ | ПОДПИСЬ И ДАТА | ВЗАМ ИНВ №

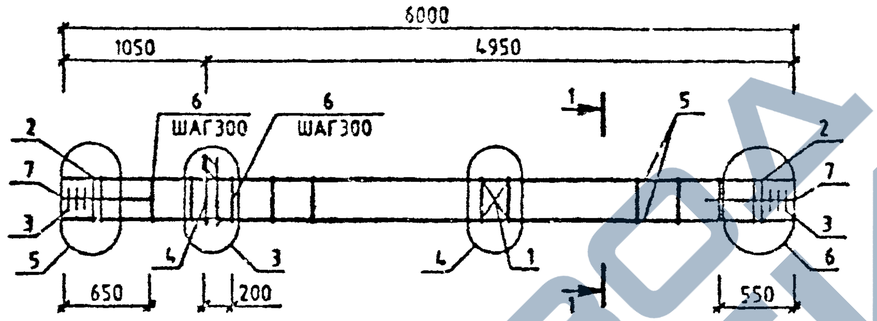

МАРКА	ПОЗ.	МАРКА АРМАТУРНОГО ИЗДЕЛИЯ	КОЛ. ШТ.	МАССА, КГ		ОБОЗНАЧЕНИЕ ДОКУМЕНТА 1.020-1/87.
				1 ШТ.	ВСЕГО	
КП-28	1	С-2	1	1.1	1.1	2-11 К01
	2	СКА-1	4	2.15	8.62	2-11 К02
	3	СКА-2	6	1.43	8.57	2-11 К03
	4	МН-7	1	12.95	12.95	2-11 К07
	5	Ф20 А-Ш L=6000	4	14.79	59.19	2-11 К03
	6	ХМ-1	17	0.31	5.24	2-11 К11
	7	Ф6 А-I L=850	8	0.14	1.15	БЧ
				ИТОГО: 96.83		

УЗЛЫ СМ. 1020-1/87.2-10 У
ТЕХНИЧЕСКИЕ ТРЕБОВАНИЯ СМ. 1.020-1/87.2-10 ТТ
АРМАТУРА КЛАССОВ А-Ш, А-I ПО ГОСТ 5781-82

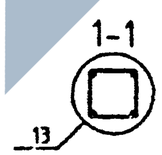

Вх. 32842 л.33

НАЧ.ОТД.	ГОРОХОВ		1.020-1/87.2-10 К027	
Н.КОНТР	СИТНИК		КАРКАС ПРОСТРАНСТВЕННЫЙ КП-28 СБОРОЧНЫЙ ЧЕРТЕЖ	СТАДИЯ: Р; ЛИСТ; ЛИСТОВ: 1
ГИП	СИТНИК			КиевЗНИИЭП
ПРОВЕРИЛ	ЛУКАШУК			
РАЗРАБ.	МОЛОДЦОВА			

ФОРМАТ А3

САПР КиевЗНИИЭП
ОПЕРАТОР СИСТЕМЫ
МОЛОДЦОВА
ИНЗ № ПОДЛ
ПОДПИСЬ И ДАТА
ВЗАМ. ИНВ №

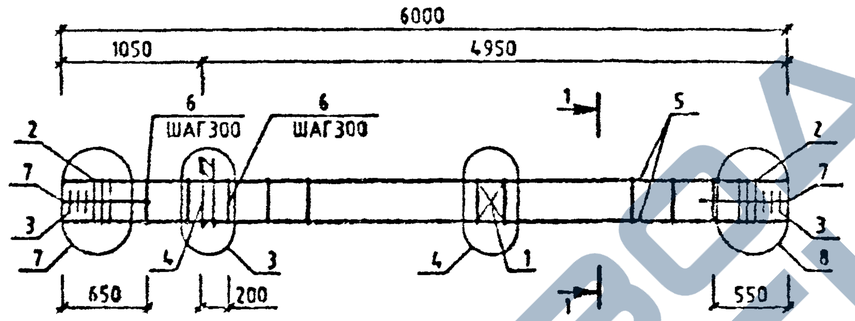

МАРКА	ПОЗ.	МАРКА АРМАТУРНОГО ИЗДЕЛИЯ	КОЛ. ШТ.	МАССА, КГ		ОБОЗНАЧЕНИЕ ДОКУМЕНТА 1.020-1/87.
				1 ШТ.	ВСЕГО	
КП-29	1	С-2	1	1.1	1.1	2-11 К01
	2	СКА-3	6	3.37	20.2	2-11 К02
	3	СКА-4	6	2.23	13.39	2-11 К03
	4	МН-7	1	12.95	12.95	2-11 К07
	5	Ф25 А-Ш L=6000	4	23.12	92.48	6Ч
	6	ХМ-2	17	0.56	9.59	2-11 К11
	7	Ф6 А-I L=650	8	0.14	1.15	5Ч
				ИТОГО: 150.87		

УЗЛЫ СМ. 1.020-1/87.2-10 У
ТЕХНИЧЕСКИЕ ТРЕБОВАНИЯ СМ. 1.020-1/87.2-10 ТТ
АРМАТУРА КЛАССОВ А-Ш, А-I ПО ГОСТ 5781-82

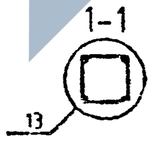

Вх. 32842 л.34

1.020-1/87.2-10 К028

НАЧ.ОТД.	ГОРОХОВ	
Н.КОНТР.	СИТНИК	
ГИП	СИТНИК	
ПРОВЕРИЛ	[illegible]	
РАЗРАБ.	[illegible]	

КАРКА ПРОСТРАНСТВЕННЫЙ КП-29 СБОРОЧНЫЙ

СТАДИЯ	ЛИСТ	ЛИСТОВ
Р		1

КиевЗНИИЭП

ФОРМАТ А3

МОЛОДЦОВА
ОПЕРАТОР СИСТЕМЫ
САПР

САПР КиевЗНИИЭП
ОПЕРАТОР СИСТЕМЫ
МОЛОДЦОВА

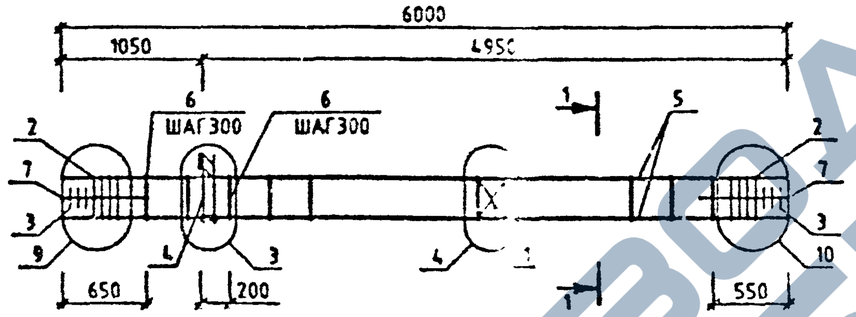

МАРКА	ПОЗ.	МАРКА АРМАТУРНОГО ИЗДЕЛИЯ	КОЛ. ИТ.	МАССА, КГ 1	МАССА, КГ ВСЕГО	ОБОЗНАЧЕНИЕ ДОКУМЕНТА 1.020-1/87.
КП-30	1	С-2	1		1.1	2-11 К01
	2	СКА-3	8		26.93	2-11 К02
	3	СКА-4	6		13.39	2-11 К03
	4	МН-2	1		12.95	2-11 К07
	5	⌀32 А-Ш L=6000	4		151.52	64
	6	ХМ-2	17		9.59	2-11 К11
	7	⌀6 А-I L=650	8		1.15	64
					ИТОГО: 210.64	

1-1

13

УЗЛЫ СМ. 1.020-1/87.2-10 У
ТЕХНИЧЕСКИЕ ТРЕБОВАНИЯ СМ. 1.020-1/87.2-10 ТТ
АРМАТУРА КЛАССОВ А-Ш, А-I ПО ГОСТ 5781-82

Вх. 32842 л.35

НАЧ.ОТД.	ГОРОХОВ		1.020-1/87.2-10 К029
Н.КОНТР.	СИТНИК		
ГИП	СИТНИК		КАРКАС ПРОСТРАНСТВЕННЫЙ КП-30 СБОРОЧНЫЙ ЧЕРТЕЖ
ПРОВЕРИЛ	[illegible]		СТАДИЯ Р; ЛИСТ; ЛИСТОВ 1
РАЗРАБ.	МОЛОДЦОВА		КиевЗНИИЭП

ФОРМАТ А3

ИНВ.№ ПОДЛ. | ПОДПИСЬ И ДАТА | ВЗАМ.ИНВ.№

САПР Киев ЗНИИЭП | ОПЕРАТОР СИСТЕМЫ | МОЛОДЦОВА

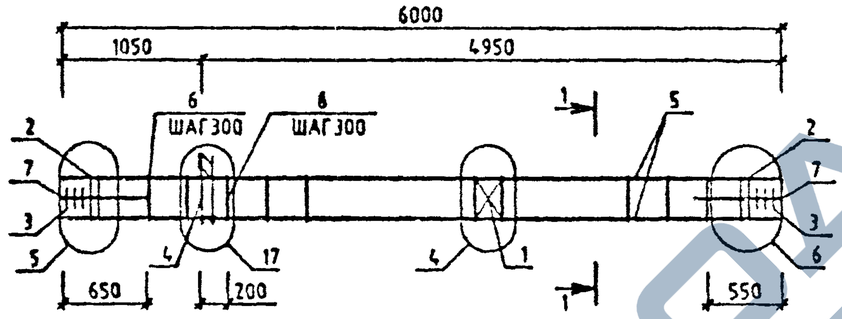

МАРКА	ПОЗ.	МАРКА АРМАТУРНОГО ИЗДЕЛИЯ	КОЛ. ШТ.	МАССА, КГ		ОБОЗНАЧЕНИЕ ДОКУМЕНТА 1.020-1/87.
				1 ШТ.	ВСЕГО	
КП-31	1	С-2	1	1.1	1.1	2-11 К01
	2	СКА-1	4	2.15	8.62	2-11 К02
	3	СКА-2	6	1.43	8.57	2-11 К03
	4	МН-11	1	25.23	25.23	2-11 К09
	5	Ф20 А-Ш L=6000	4	14.79	59.19	2-11 К03
	6	ХМ-1	17	0.31	5.24	2-11 К11
	7	Ф6 А-I L=650	8	0.14	1.15	64
				ИТОГО:	109.11	

1-1

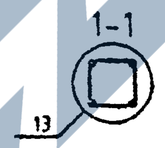

УЗЛЫ СМ. 1.020-1/87.2-10 У
ТЕХНИЧЕСКИЕ ТРЕБОВАНИЯ СМ. 1.020-1/87.2-10 ТТ
АРМАТУРА КЛАССОВ А-Ш, А-I ПО ГОСТ 5781-82

Вх. 32842 л.36

НАЧ.ОТД	ГОРОХОВ		
Н.КОНТР	СИТНИК		
ГИП	СИТНИК		
ПРОВЕРИЛ	[illegible]		
РАЗРАБ.	[illegible]		

1.020-1/87.2-10 К030

КАРКАС ПРОСТРАНСТВЕННЫЙ КП-31 СВОРОЧНЫЙ [illegible]

СТАДИЯ	ЛИСТ	ЛИСТОВ
Р		1

КиевЗНИИЭП

ФОРМАТ А3

ПОДЛ | ПОДПИСЬ И ДАТА | ВЗАМ ИНВ.№

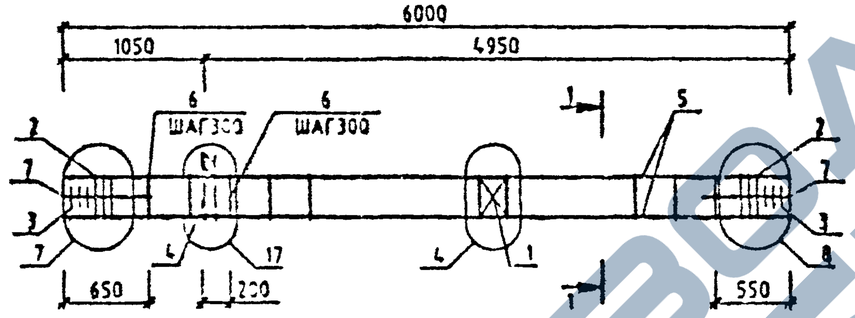

МАРКА	ПОЗ.	МАРКА АРМАТУРНОГО ИЗДЕЛИЯ	КОЛ. ШТ.	МАССА, КГ 1 ШТ.	МАССА, КГ ВСЕГО	ОБОЗНАЧЕНИЕ ДОКУМЕНТА 1.020-1/87
КП-32	1	С-2	1	1.1	1.1	2-11 К01
	2	СКА-3	6	3.37	20.2	2-11 К02
	3	СКА-4	6	2.23	13.38	2-11 К03
	4	МН-11	1	25.23	25.23	2-11 К09
	5	Ø25 А-У L=6000	4	23.12	92.48	Б4
	6	ХН-2	17	0.56	9.59	2-11 К11
	7	Ø6 А-I L=650	8	0.14	1.15	Б4
				ИТОГО:	163.15	

1-1

13

УЗЛЫ СМ. 1.020-1/87.2-10 У
ТЕХНИЧЕСКИЕ ТРЕБОВАНИЯ СМ. 1.020-1/87.2-10 ТТ
АРМАТУРА КЛАССОВ А-Ш, А-I ПО ГОСТ 5781-82

Вх. 32842 л.07

НАЧ.ОТД	ГОРОХОВ		
Н.КОНТР.	СИТНИК		
ГИП	СИТНИК		
ПРОВЕРИЛ	ЛИКАЛЬЧУК		
РАЗРАБ.	МОЛОДЦОВА		

1.020-1/87.2-10 К031

КАРКАС ПРОСТРАНСТВЕННЫЙ КП-32 СБОРОЧНЫЙ ЧЕРТЕЖ

СТАДИЯ	ЛИСТ	ЛИСТОВ
Р		1

КиевЗНИИЭП

САПР КиевЗНИИЭП — МОЛОДЦОВА — ОПЕРАТОР СИСТЕМЫ

ИНВ.№ ПОДЛ. | ПОДП. И ДАТА | ВЗАМ. ИНВ.№

ФОРМАТ А3

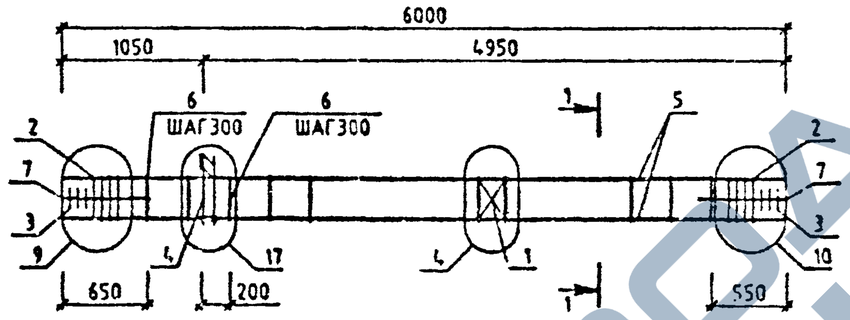

МАРКА	ПОЗ.	МАРКА АРМАТУРНОГО ИЗДЕЛИЯ	КОЛ. ШТ	МАССА, КГ		ОБОЗНАЧЕНИЕ ДОКУМЕНТА 1.020-1/87
				1 ШТ.	ВСЕГО	
КП-33	1	С-2	1	1.1	1.1	2-11 К01
	2	СКА-3	8	3.37	26.93	2-11 К02
	3	СКА-4	6	2.23	13.39	2-11 К03
	4	МН-11	1	25.23	25.23	2-11 К09
	5	Ф32 А-Ш L=6000	4	37.86	151.52	БЧ
	6	ХМ-2	17	0.56	9.59	2-11 К11
	7	Ф6 А-I L=650	8	0.14	1.15	БЧ
				ИТОГО:	228.92	

УЗЛЫ СМ. 1.020-1/87.2-10 У
ТЕХНИЧЕСКИЕ ТРЕБОВАНИЯ СМ. 1.020-1/87.2-10 ТТ
АРМАТУРА КЛАССОВ А-Ш, А-I ПО ГОСТ 5781-82

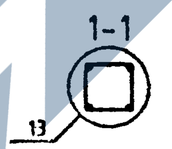

Вх. 32842 л. 38

НАЧ.ОТД.	ГОРОХОВ		
Н.КОНТР.	СИТНИК		
ГИП	СИТНИК		
ПРОВЕРИЛ	ЛУКАШУК		
РАЗРАБ.	МОЛОДЦОВА		

1.020-1/87.2-10 К032

КАР
ПРОСТРАНСТВЕННЫЙ
КП-33
СБОРОЧНЫЙ ЧЕРТЕЖ

СТАДИЯ	ЛИСТ	ЛИСТОВ
Р		1

КиевЗНИИЭП

ФОРМАТ А3

САПР КиевЗНИИЭП
ОПЕРАТОР СИСТЕМЫ
МОЛОДЦОВА
ИНВ.№ ПОДЛ. | ПОДПИСЬ И ДАТА | ВЗАМ. ИНВ.№

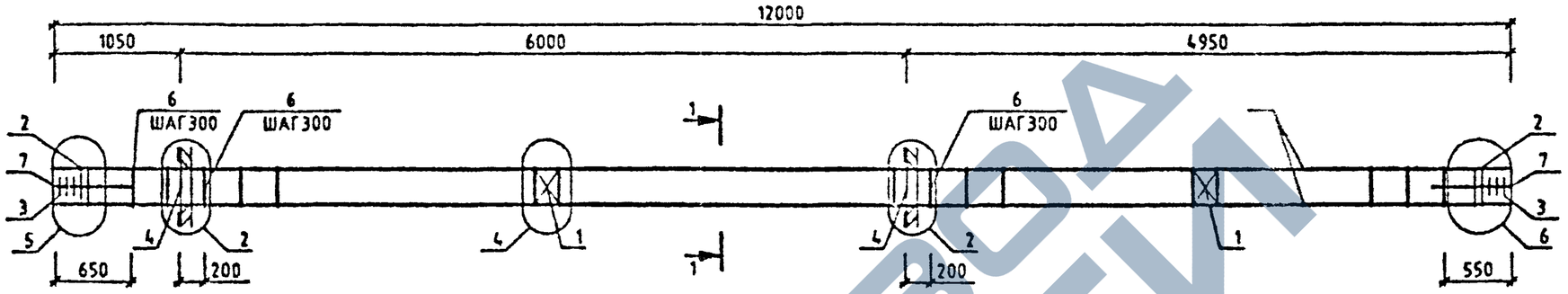

МАРКА	ПОЗ.	МАРКА АРМАТУРНОГО ИЗДЕЛИЯ	КОЛ. ИТ.	МАССА, КГ		ОБОЗНАЧЕНИЕ ДОКУМЕНТА 1.020-1/87.
				1 ИТ.	ВСЕГО	
КП-34	1	С-2	2	1.1	2.19	2-11 К01
	2	СКА-1	4	2.15	8.62	2-11 К02
	3	СКА-2	6	1.43	8.57	2-11 К03
	4	МН-8	2	19.78	39.56	2-11 К06
	5	⌀20 А-Ш L=12000	4	29.59	118.36	БЧ
	6	ХМ-1	37	0.31	11.42	2-11 К11
	7	⌀6 А-I L=650	8	0.14	1.15	БЧ
				ИТОГО: 189.89		

1-1

13

УЗЛЫ СМ. 1.020-1/87.2-10 У
ТЕХНИЧЕСКИЕ ТРЕБОВАНИЯ СМ. 1.020-1/87.2-10 ТТ
АРМАТУРА КЛАССОВ А-Ш, А-I ПО ГОСТ 5781-82

Вх. 32842 л.39

НАЧОТД	ГОРОХОВ			1.0	1/87.2-10 К033
НКОНТР	СИТНИК			КАРК	
ГИП	СИТНИК			ПРОСТРАНС	
ПРОВЕРИЛ	ЛЫКАШЕВ			КП-3	
РАЗРАБ.	МОЛОДЦОВА			СБОРОЧНЫЙ	

	СТАДИЯ	ЛИСТ	ЛИСТОВ
ТЕЖ	Р		1
	КиевЗНИИЭП		

САПР КиевЗНИИЭП
МОЛОДЦОВА
ОПЕРАТОР СИСТЕМЫ
ИНВ.№ ПОДЛ | ПОДПИСЬ И ДАТА | ВЗАМ ИНВ.№

ФОРМАТ А3

https://zavodjbi.com/

САПР КиевЗНИИЭП
ОПЕРАТОР СИСТЕМЫ
МОЛОДЦОВА

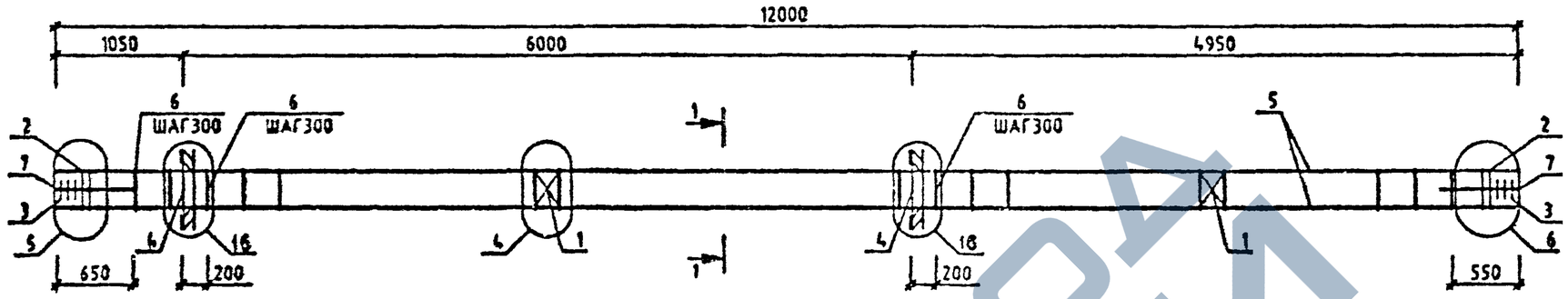

МАРКА	ПОЗ.	МАРКА АРМАТУРНОГО ИЗДЕЛИЯ	КОЛ. ШТ.	МАССА, КГ		ОБОЗНАЧЕНИЕ ДОКУМЕНТА 1.020-1/87.
				1 ШТ.	ВСЕГО	
КП-35	1	С-2	2	1.1	2.19	2-11 К01
	2	СКА-1	4	2.15	8.62	2-11 К02
	3	СКА-2	6	1.43	8.57	2-11 К03
	4	МН-12	2	34.9	69.8	2-11 К10
	5	Ø20 А-Ш L=12000	4	29.59	118.36	БЧ
	6	ХМ-1	37	0.31	11.42	2-11 К11
	7	Ø6 А-I L=850	8	0.14	1.15	БЧ
				ИТОГО:	220.13	

1-1

УЗЛЫ СМ. 1.020-1/87.2-10 У
ТЕХНИЧЕСКИЕ ТРЕБОВАНИЯ СМ. 1.020-1/87.2-10 ТТ
АРМАТУРА КЛАССОВ А-Ш, А-I ПО ГОСТ 5781-82

Вх. 32842 л.40

1.020-1/87.2-10 К034

НАЧ.ОТД.	ГОРСКОЙ		
Н.КОНТР.	СИТНИК		
ГИП	СИТНИК		
ПРОВЕРИЛ	ЗОЛОТОВ		
РАЗРАБ.	МОЛОДЦОВА		

КАРКАС ПРОСТРАНСТВЕННЫЙ КП-35 СБОРОЧНЫЙ ЧЕРТЕЖ

СТАДИЯ	ЛИСТ	ЛИСТОВ
Р		1

КиевЗНИИЭП

ФОРМАТ А3

ИНВ.№ ПОДЛ. | ПОДП. И ДАТА | ВЗАМ. ИНВ.№

САПР КиевЗНИИЭП
ОПЕРАТОР СИСТЕМЫ
МОЛОДЦОВА

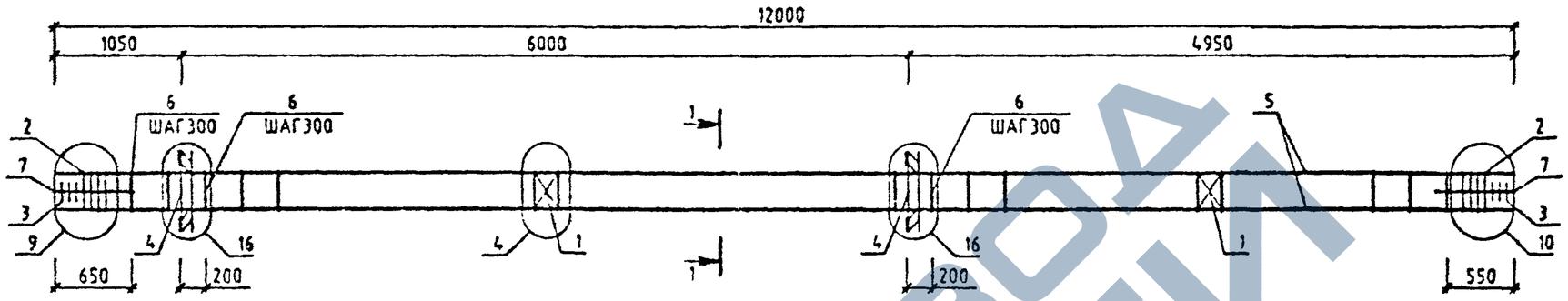

МАРКА	ПОЗ.	МАРКА АРМАТУРНОГО ИЗДЕЛИЯ	КОЛ. ШТ.	МАССА, КГ		ОБОЗНАЧЕНИЕ ДОКУМЕНТА 1.020-1/87
				1 ШТ.	ВСЕГО	
КП-36	1	С-2	2	1.1	2.19	2-11 К01
	2	СКА-3	8	3.37	26.93	2-11 К02
	3	СКА-4	6	2.23	13.39	2-11 К03
	4	МН-12	2	34.9	69.8	2-11 К10
	5	Ø32 А-Ш L=12000	4	75.76	303.04	БЧ
	6	ХМ-2	37	0.56	20.88	2-11 К11
	7	Ø6 А-I L=650	8	0.14	1.15	БЧ
				ИТОГО: 437.39		

1-1

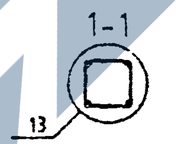

УЗЛЫ СМ. 1020-1/87.2-10 У
ТЕХНИЧЕСКИЕ ТРЕБОВАНИЯ СМ. 1020-1/87.2-10 ТТ
АРМАТУРА КЛАССОВ А-Ш, А-I ПО ГОСТ 5781-82

Вх. 32842 л.41

1.020-1/87.2-10 К035

НАЧОТД	ГОРБ 03	КАРКАС ПРОСТРАНСТВЕННЫЙ КП-36 СБОРОЧНЫЙ ЧЕРТЕЖ	СТАДИЯ: Р; ЛИСТ: ; ЛИСТОВ: 1
НКОНТР	СИЛЬЧ		КиевЗНИИЭП
ГИП	СИЛЬЧ		
ПРОВЕР-Л	[illegible]		
РАЗРАБ.	[illegible]		

ФОРМАТ А3

ПОДПИСЬ И ДАТА
ИНВ.№ ПОДЛ.

САПР КиевЗНИИЭП

МОЛОДЦОВА

ОПЕРАТОР С.СТЕЧЕНЬ

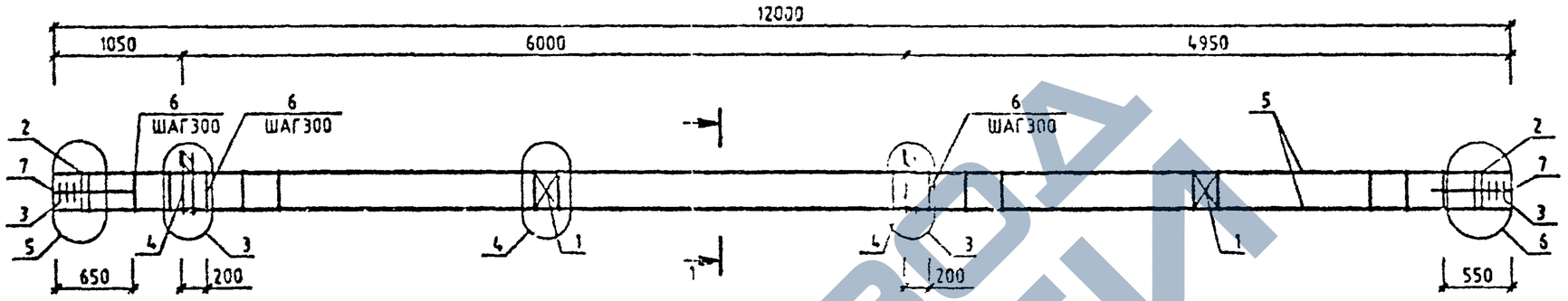

МАРКА	ПОЗ.	МАРКА АРМАТУРНОГО ИЗДЕЛИЯ	КОЛ. ШТ.	МАССА, КГ		ОБОЗНАЧЕНИЕ ДОКУМЕНТА 1.020-1/87
				1 ШТ.	ВСЕГО	
КП-37	1	С-2	2	1.1	2.19	2-11 К01
	2	СКА-1	4	2.15	9.52	2-11 К02
	3	СКА-2	6	1.43	8.57	2-11 К03
	4	МН-7	2	12.95	25.91	2-11 К07
	5	Ø20 А-II L=12000	4	29.59	118.38	БЧ
	6	ХМ-1	37	0.31	11.42	2-11 К11
	7	Ø6 А-I L=650	8	0.14	1.15	БЧ
				ИТОГО: 178.23		

1-1

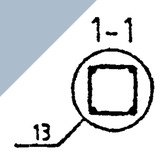

УЗЛЫ СМ. 1.020-1/87.2-10 У
ТЕХНИЧЕСКИЕ ТРЕБОВАНИЯ СМ. 1.020-1/87.2-10 ТТ
АРМАТУРА КЛАССОВ А-Ш, А-I ПО ГОСТ 5781-82

Вх. 32842 л. 42

1.020-1/87.2-10 К036

КАРКАС ПРОСТРАНСТВЕННЫЙ КП-37

СТАДИЯ	ЛИСТ	ЛИСТОВ
Р		1

КиевЗНИИЭП

ИНВ.№ ПОДЛ. | ПОДПИСЬ И ДАТА | ВЗАМ. ИНВ.№

ФОРМАТ А3

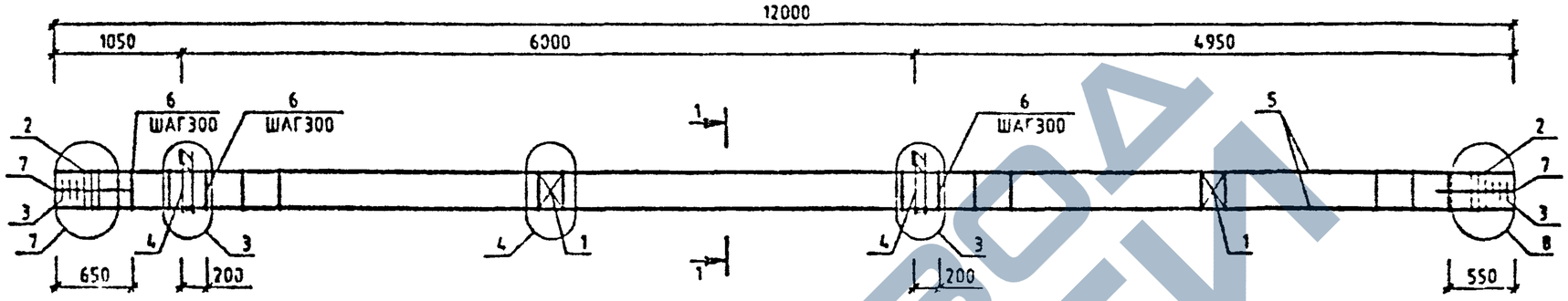

МАРКА	ПОЗ	МАРКА АРМАТУРНОГО ИЗДЕЛИЯ	КОЛ. ШТ.	МАССА, КГ		ОБОЗНАЧЕНИЕ ДОКУМЕНТА 1.020-1/87.
				1 ШТ.	ВСЕГО	
КП-38	1	С-2	2	1.1	2.19	2-11 К01
	2	СКА-3	6	3.37	20.2	2-11 К02
	3	СКА-4	6	2.23	13.39	2-11 К03
	4	МН-7	2	12.95	25.91	2-11 К07
	5	Ф25 А-Ш L=12000	4	46.24	184.96	БЧ
	6	ХМ-2	37	0.56	20.88	2-11 К11
	7	Ф6 А-I L=650	8	0.14	1.15	БЧ
				ИТОГО: 263.68		

УЗЛЫ СМ. 1020-1/87.2-10 У
ТЕХНИЧЕСКИЕ ТРЕБОВАНИЯ СМ. 1.020-1/87.2-10 ТТ
АРМАТУРА КЛАССОВ А-Ш, А-I ПО ГОСТ 5781-82

1-1

Вх. 32842 л.43

НАЧ.ОТД.	ГОРОХОВ		
Н.КОНТР.	СИТНИК		
ГИП	СИТНИК		
ПРОВЕРИЛ	ЛЭКАШ		
РАЗРАБ.	[illegible]		

1.020-1/87.2-10 К037

КАРКАС ПРОСТРАНСТВЕННЫЙ КП-38 СБОРОЧНЫЙ ЧЕРТЕЖ

СТАДИЯ	ЛИСТ	ЛИСТОВ
Р		1

КиевЗНИИЭП

ФОРМАТ А2

МОЛОДЦОВА
ОПЕРАТОР СИСТЕМЫ
САПР КиевЗНИИЭП

САПР КиевЗНИИЭП
ОПЕРАТОР СИСТЕМЫ
МОЛОДЦОВА

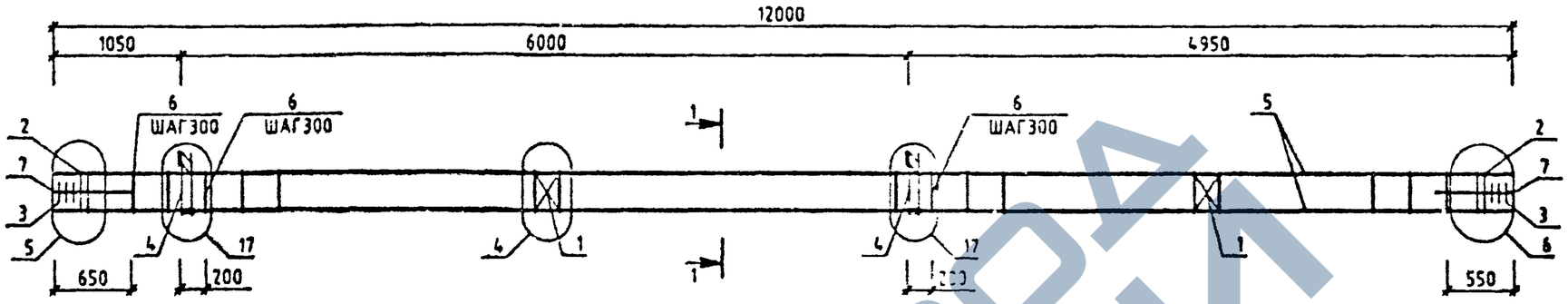

МАРКА	ПОЗ.	МАРКА АРМАТУРНОГО ИЗДЕЛИЯ	КОЛ. ШТ.	МАССА, КГ		ОБОЗНАЧЕНИЕ ДОКУМЕНТА 1.020-1/87
				1 ШТ.	ВСЕГО	
КП-39	1	С-2	2	1.1	2.19	2-11 К01
	2	СКА-1	4	2.15	8.52	2-11 К02
	3	СКА-2	6	1.43	8.57	2-11 К03
	4	МН-11	2	25.23	50.47	2-11 К09
	5	Ø20 А-Ш L=12000	4	29.59	118.38	БЧ
	6	ХМ-1	37	0.31	11.42	2-11 К11
	7	Ø8 А-I L=650	8	0.14	1.15	БЧ
				ИТОГО:	200.8	

1-1

13

УЗЛЫ СМ. 1.020-1/87.2-10 У
ТЕХНИЧЕСКИЕ ТРЕБОВАНИЯ СМ 1.020-1/87.2-10 ТТ
АРМАТУРА КЛАССОВ А-Ш, А-I ПО ГОСТ 5781-82

Вх. 32848 л. 44

1.020-1/87.2-10 К038

НАЧОТД.			
Н.КОНТР			
ГИП			
ПРОВЕРИЛ			
РАЗРАБ.			

КАРКАС ПРОСТРАНСТВЕННЫЙ КП-39

СТАДИЯ	ЛИСТ	ЛИСТОВ
Р		1

КиевЗНИИЭП

ФОРМАТ А3

ВЗАМ. ИНВ. № | ПОДПИСЬ И ДАТА | ИНВ. № ПОДЛ.

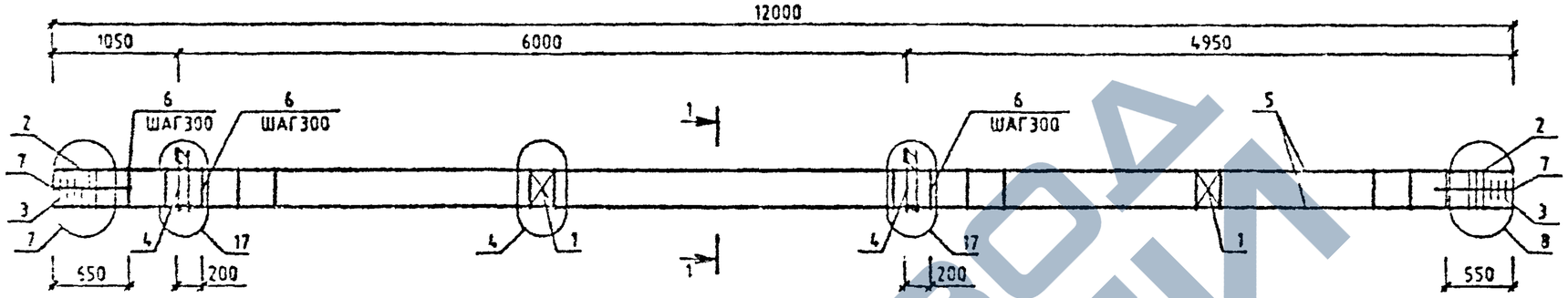

МАРКА		МАРКА АРМАТУРНОГО ИЗДЕЛИЯ	КОЛ. ШТ.	МАССА, КГ		ОБОЗНАЧЕНИЕ ДОКУМЕНТА 1.020-1/87.
				1 ШТ.	ВСЕГО	
КП-40		С-2	2	1.1	2.19	2-11 К01
	2	А-3	6	3.37	20.2	2-11 К02
	3	А-4	6	2.23	13.39	2-11 К03
	4	МН-11	2	25.23	50.47	2-11 К09
	5	9 А-Ш L=12000	4	46.24	184.96	64
	6	ХМ-2	37	0.56	20.88	2-11 К11
	7	А-I L=650	8	0.14	1.15	64
				ИТОГО: 293.25		

МАРКА	ПОЗ.	МАРКА АРМАТУРНОГО ИЗДЕЛИЯ	КОЛ. ШТ.	МАССА, КГ		ОБОЗНАЧЕНИЕ ДОКУМЕНТА 1.020-1/87
				1 ШТ.	ВСЕГО	
КП-41	1	С-2	2	1.1	2.19	2-11 К01
	2	СКА-3	6	3.37	20.2	2-11 К02
	3	СКА-4	6	2.23	13.39	2-11 К03
	4	МН-11	2	25.23	50.47	2-11 К09
	5	9Ø8 А-Ш L=12000	4	58	232.02	64
	6	ХМ-2	37	0.56	20.88	2-11 К11
	7	Ø6 А-I L=650	8	0.14	1.15	64
				ИТОГО: 340.3		

1-1

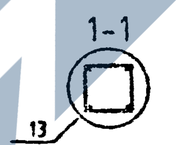

УЗЛЫ СМ. 1.020-1/87.2-10 Ч
ТЕХНИЧЕСКИЕ ТРЕБОВАНИЯ СМ. 1.020-1/87.2-10 ТТ
АРМАТУРА КЛАССОВ А-Ш, А-I ПО ГОСТ 5781-82

Вх. 32842 л.45

1.020-1/87.2-10 К039

НАЧ.ОТД		КАРКАС ПРОСТРАНСТВЕННЫЙ КП-40,КП-41 СБОРОЧНЫЙ ЧЕРТЕЖ	СТАДИЯ Р; ЛИСТ; ЛИСТОВ 1
Н.КОНТР			КиевЗНИИЭП
ГИП			
ПРОВЕРИЛ			
РАЗРАБ.			

ФОРМАТ А3

САПР КиевЗНИИЭП
ОПЕРАТОР СИСТЕМЫ
МОЛОДЦОВА

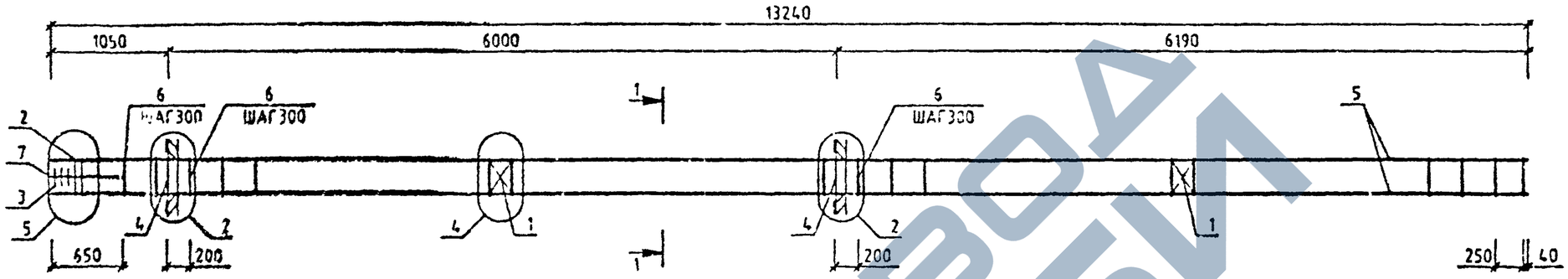

МАРКА	ПОЗ.	МАРКА АРМАТУРНОГО ИЗДЕЛИЯ	КОЛ. ШТ.	МАССА, КГ		ОБОЗНАЧЕНИЕ ДОКУМЕНТА 1.020-1/87.
				1 ШТ.	ВСЕГО	
КП-42	1	С-2	2	1.1	2.19	2-11 К01
	2	СКА-1	2	2.15	4.31	2-11 К02
	3	СКА-2	3	1.43	4.29	2-11 К03
	4	МН-8	2	19.78	39.57	2-11 К08
	5	⌀20 А-II L=13240	4	32.65	130.61	БЧ
	6	ХМ-1	43	0.31	13.27	2-11 К11
	7	⌀6 А-I L=650	4	0.14	0.58	БЧ
				ИТОГО: 194.8		

1-1

УЗЛЫ СМ. 1.020-1/87.2-10 У
ТЕХНИЧЕСКИЕ ТРЕБОВАНИЯ СМ. 1.020-1/87.2-10 ТТ
АРМАТУРА КЛАССОВ А-III А-I ПО ГОСТ 5781-82

Вх. 32842 л.46

НАЧ.ОТД	ГОРОХОВ		
Н.КОНТР	СИТНИК		
ГИП	СИТНИК		
ПРОВЕРИЛ	[illegible]		
РАЗРАБ.	МОЛОДЦОВА		

1.020-1/87.2-10 К040

КАРКАС ПРОСТРАНСТВЕННЫЙ КП-42

СТАДИЯ	ЛИСТ	ЛИСТОВ
Р		1

КиевЗНИИЭП

ФОРМАТ А3

https://zavodjbi.com/

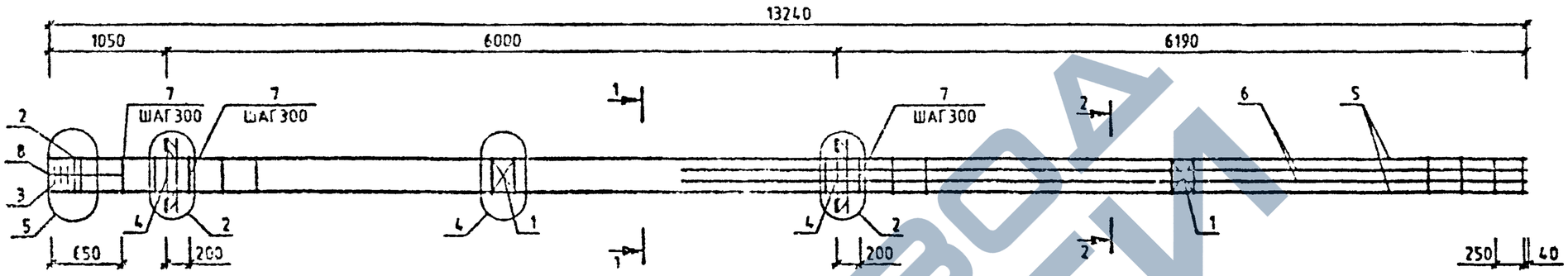

МАРКА	ПОЗ.	МАРКА АРМАТУРНОГО ИЗДЕЛИЯ	КОЛ. ШТ.	МАССА, КГ		ОБОЗНАЧЕНИЕ ДОКУМЕНТА 1.020-1/87.
				1 ШТ.	ВСЕГО	
КП-43	1	С-2	2	1.1	2.19	2-11 К01
	2	СКА-1	2	2.15	4.31	2-11 К02
	3	СКА-2	3	1.43	4.29	2-11 К03
	4	МН-8	2	19.78	39.57	2-11 К08
	5	Ф20 А-Ш L=13240	4	32.65	130.61	БЧ
	6	Ф20 А-Ш L=7590	4	18.72	74.87	БЧ
	7	ХМ-1	45	0.31	13.27	2-11 К11
	8	Ф6 А-I L=650	4	[illegible].14	[illegible].58	БЧ
				ИТОГО: [illegible]		

УЗЛЫ СМ. 1020-1/87.2-10 У
ТЕХНИЧЕСКИЕ ТРЕБОВАНИЯ СМ. 1.020-1/87.2-10 ТТ
АРМАТУРА КЛАССОВ А-Ш, А-I ПО ГОСТ 5781-82

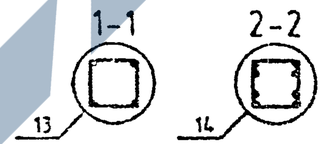

Вх. 32842 л. 47

НАЧ.ОТД.	[illegible]		
Н.КОНТР.	[illegible]		
ГИП	[illegible]		
ПРОВЕРИЛ	[illegible]		
РАЗРАБ.	[illegible]		

1.020-1/87.2-10 К041

КАРКАС ПРОСТРАНСТВЕННЫЙ КП-43 СБОРОЧНЫЙ ЧЕРТЕЖ

СТАДИЯ	ЛИСТ	ЛИСТОВ
Р		1

КиевЗНИИЭП

ФОРМАТ А3

САПР КиевЗНИИЭП
ОПЕРАТОР СИСТЕМЫ
МОЛОДЦОВА

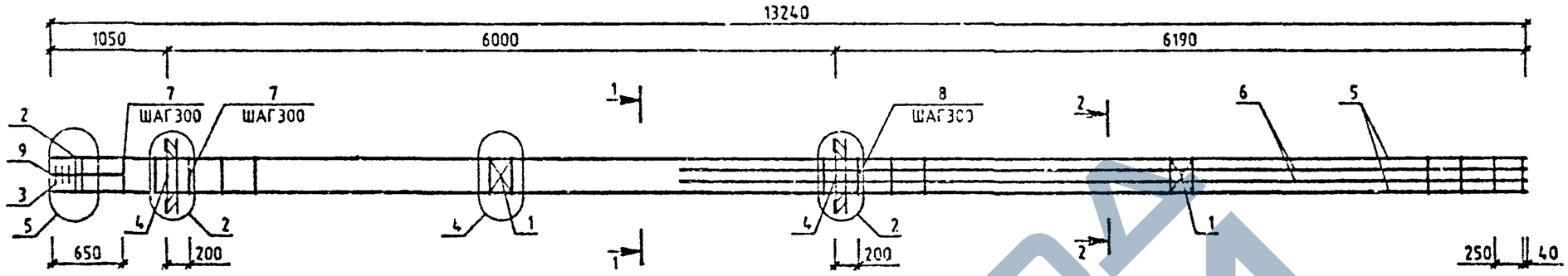

МАРКА	ПОЗ.	МАРКА АРМАТУРНОГО ИЗДЕЛИЯ	КОЛ. ШТ.	МАССА, КГ		ОБОЗНАЧЕНИЕ ДОКУМЕНТА 1.020-1/87
				1 ШТ.	ВСЕГО	
КП-44	1	С-2	2	1.1	2.19	2-11 К01
	2	СКА-1	2	2.15	4.31	2-11 К02
	3	СКА-2	3	1.43	4.29	2-11 К03
	4	МН-8	2	19.78	39.57	2-11 К08
	5	⌀20 А-Ш L=13240	4	32.65	130.61	ЕЧ
	6	⌀28 А-Ш L=7590	4	36.69	146.75	ЕЧ
	7	ХМ-1	17	0.31	5.24	2-11 К11
	8	ХМ-2	26	0.56	14.67	2-11 К11
	9	⌀6 А-I L=650	4	0.14	0.59	ЕЧ
				ИТОГО:	348.2	

УЗЛЫ СМ. 1.020-1/87 2-10 У
ТЕХНИЧЕСКИЕ ТРЕБОВАНИЯ СМ. 1.020-1/87.2-10 ТТ
АРМАТУРА КЛАССОВ А-Ш, А-I ПО ГОСТ 5781-82

Вх. 32842 л. 48

Н.ОТД.	ГОРОХОВ		
Н.КОНТР.	СИТНИК		
ГИП	СИТНИК		
ПРОВЕРИЛ	МИХАЛЬЧ		
РАЗРАБ.	ГОРОХОВ		

1.020-1/87.2-10 К042

КАРК
ПРОСТРАНСТВЕННЫЙ
КП-44

СТАДИЯ	ЛИСТ	ЛИСТОВ
Р		1

КиевЗНИИЭП

ИНВ.№ ПОДЛ. | ПОДПИСЬ И ДАТА | ВЗАМ. ИНВ.№

САПР КиевЗНИИЭП
МОЛОДЦОВА
ОПЕРАТОР СИСТЕМЫ

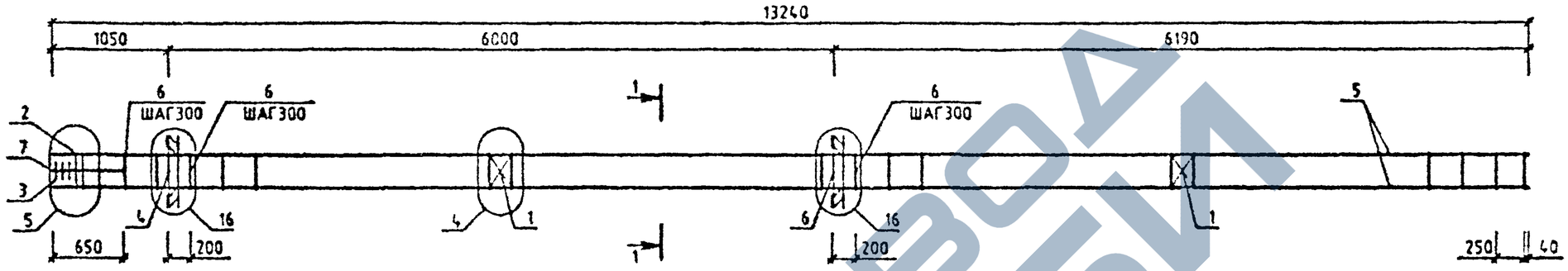

МАРКА	ПОЗ.	МАРКА АРМАТУРНОГО ИЗДЕЛИЯ	КОЛ. ШТ.	МАССА, КГ		ОБОЗНАЧЕНИЕ ДОКУМЕНТА 1.020-1/87
				1 ШТ.	ВСЕГО	
КП-45	1	С-2	2	1.1	2.19	2-11 К01
	2	СКА-1	2	2.15	4.31	2-11 К02
	3	СКА-2	3	1.43	4.29	2-11 К03
	4	МН-12	2	34.9	69.8	2-11 К10
	5	⌀20 А-Ш L=13240	4	32.65	130.61	БЧ
	6	ХМ-1	43	0.31	13.27	2-11 К11
	7	⌀6 А-I L=650	4	0.14	0.58	БЧ
				ИТОГО: 225.04		

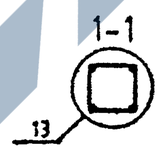

УЗЛЫ СМ. 1.020-1/87.2-10 У
ТЕХНИЧЕСКИЕ ТРЕБОВАНИЯ СМ. 1.020-1/87.2-10 ТТ
АРМАТУРА КЛАССОВ А-Ш, А-I ПО ГОСТ 5781-82

Вх. 32842 л.43

НАЧ.ОТД.	ГОРОХОВ		
Н.КОНТР.	СИТНИК		
ГИП	СИТНИХ		
ПРОВЕРИЛ	ЛУКАШУК		
РАЗРАБ.	МОЛОДЦОВА		

1.020-1/87.2-10 К043

КАРКАС ПРОСТРАНСТВЕННЫЙ КП-45 СБОРОЧНЫЙ ЧЕРТЕЖ

СТАДИЯ	ЛИСТ	ЛИСТОВ
Р		1

КиевЗНИИЭП

ФОРМАТ А3

ИНВ.№ ПОДЛ | ПОДПИСЬ И ДАТА | ВЗАМ. ИНВ.№

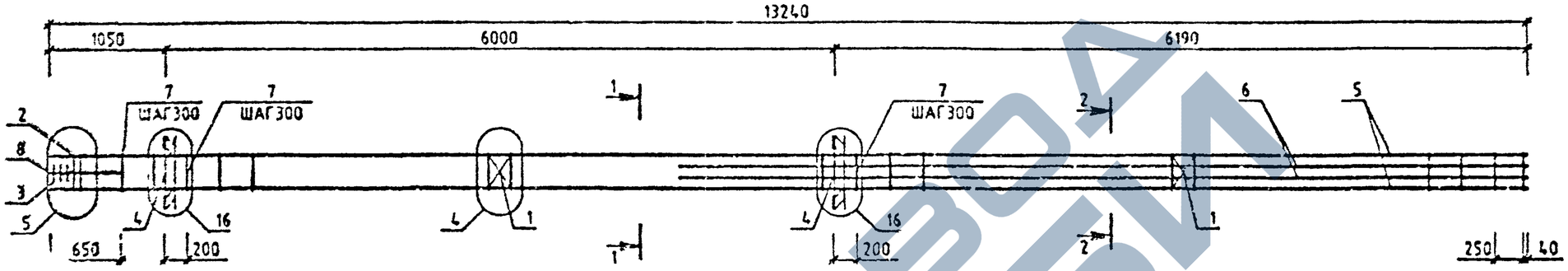

МАРКА	ПОЗ.	МАРКА АРМАТУРНОГО ИЗДЕЛИЯ	КОЛ. ШТ.	МАССА, КГ		ОБОЗНАЧЕНИЕ ДОКУМЕНТА 1.020-1/87.
				1 ШТ.	ВСЕГО	
КП-46	1	С-2	2	1.1	2.19	2-11 К01
	2	СКА-1	2	2.15	4.31	2-11 К02
	3	СКА-2	3	1.43	4.29	2-11 К03
	4	МН-12	2	34.9	69.8	2-11 К10
	5	Ø20 А-Ш L=13240	4	32.65	130.61	БЧ
	6	Ø20 А-Ш L=7590	4	18.72	74.87	БЧ
	7	ХМ-1	43	0.31	13.27	2-11 К11
	8	Ø8 А-I L=650	4	0.14	0.58	БЧ
				ИТОГО:	290.91	

1-1

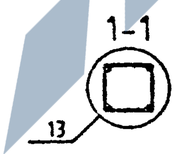

2-2

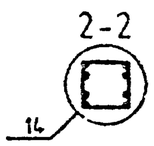

УЗЛЫ СМ. 1.020-1/87.2-10 У
ТЕХНИЧЕСКИЕ ТРЕБОВАНИЯ СМ. 1.020-1/87.2-10 ТТ
АРМАТУРА КЛАССОВ А-Ш, А-I ПО ГОСТ 5781-82

Вх. 32842 л. 50

1.020-1/87.2-10 К044

НАЧ.ОТД.	ГОРОХОВ	
Н.КОНТР.	СИТНИК	
ГИП	СИТНИК	
ПРОВЕРИЛ	ЧЕКАЛЮК	
РАЗРАБ.	МОЛОЛЦОВА	

КАРКАС ПРОСТРАНСТ. КП-46 СБОРОЧНЫЙ ЧЕРТЕЖ

СТАДИЯ	ЛИСТ	ЛИСТОВ
Р		1

КиевЗНИИЭП

ФОРМАТ А3

САПР — МОЛОЛЦОВА

ИНВ.№ ПОДЛ. | ПОДП. И ДАТА | ВЗАИМ.ИНВ.№

ЗАВОДА НЕТ БИ

САПР КиевЗНИИЭП | Оператор системы | Молоцова

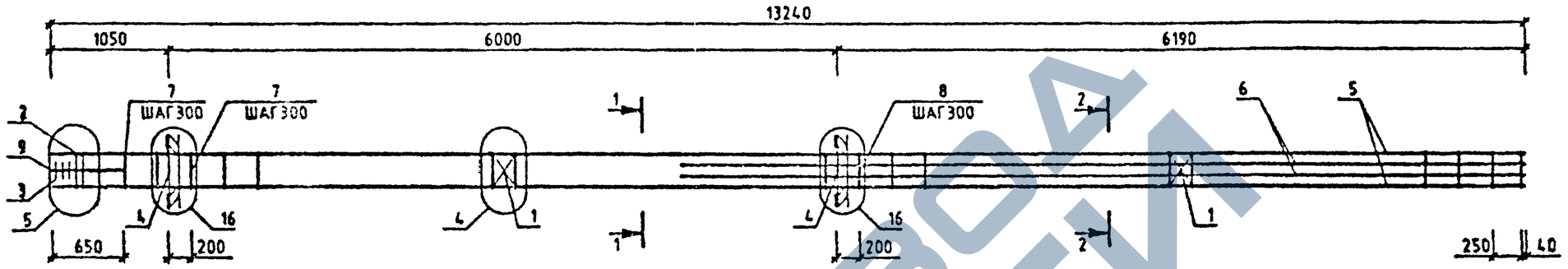

МАРКА	ПОЗ.	МАРКА АРМАТУРНОГО ИЗДЕЛИЯ	КОЛ. ИТ.	МАССА, КГ		ОБОЗНАЧЕНИЕ ДОКУМЕНТА 1.020-1/87.
				1 ИТ.	ВСЕГО	
КП-47	1	С-2	2	1.1	2.19	2-11 К01
	2	СКА-1	2	2.15	4.31	2-11 К02
	3	СКА-2	3	1.43	4.29	2-11 К03
	4	МН-12	2	34.9	69.8	2-11 К10
	5	⌀20 А-Ш L=13240	4	32.65	130.61	БЧ
	6	⌀28 А-Ш L=7590	4	36.69	146.75	БЧ
	7	ХМ-1	17	0.31	5.24	2-11 К11
	8	ХМ-2	26	0.56	14.67	2-11 К11
	9	⌀6 А-I L=650	4	0.14	0.58	БЧ
				ИТОГО:	378.44	

1-1

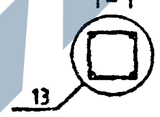

2-2

УЗЛЫ СМ. 1020-1/87.2-10 У
ТЕХНИЧЕСКИЕ ТРЕБОВАНИЯ СМ. 1020-1/87.2
АРМАТУРА КЛАССОВ А-Ш, А-I ПО ГОСТ 578

Вх. 32842 л.51

			1.020-1/87.2-10 К045
НАЧ.ОТД.	ГОРОХОВ		КАРКАС ПРОСТРАНСТВЕННЫЙ КП-47 СБОРОЧНЫЙ ЧЕРТЕЖ
Н.КОНТР.	СИТНИК		
ГИП	СИТНИК		
ПРОВЕРИЛ	ЛУКАШУК		
РАЗРАБ.	МОЛОДЦОВА		

СТАДИЯ	ЛИСТ	ЛИСТОВ
Р		1

КиевЗНИИЭП

ФОРМАТ А3

Инв.№ подл. | Подпись и дата | Взам.инв.№

САПР КиевЗНИИЭП | ОПЕРАТОР СИСТЕМЫ | МОЛОДЦОВА

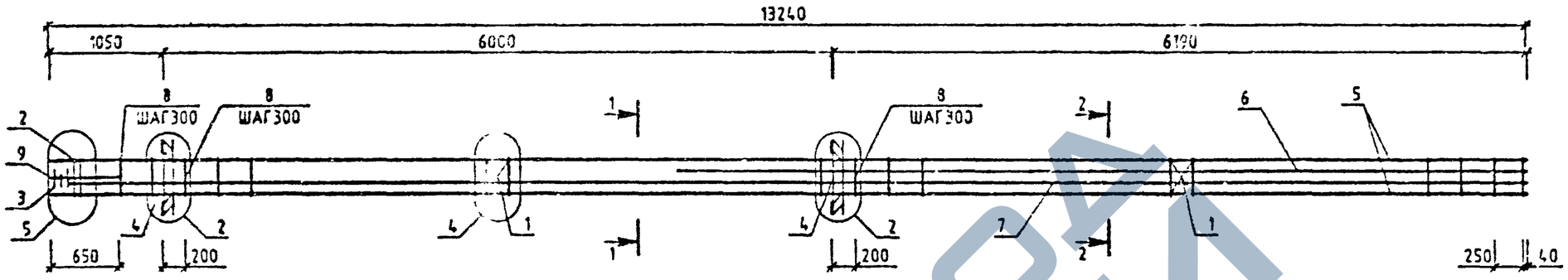

МАРКА	ПОЗ.	МАРКА АРМАТУРНОГО ИЗДЕЛИЯ	КОЛ. ШТ.	МАССА 1 ШТ.	МАССА ВСЕГО	ОБОЗНАЧЕНИЕ ДОКУМЕНТА 1.020-1/87.
КП-48	1	С-2	2	1.1	9	2-11 К01
	2	СКА-3	4	3.37	47	2-11 К02
	3	СКА-4	3	2.23		2-11 К03
	4	МН-12	2	34.9	8	2-11 К10
	5	Ø36 А-Ⅳ L=13240	4	32.65	0.61	БЧ
	6	Ø32 А-Ⅳ L=13080	2	82.58	5.16	БЧ
	7	Ø32 А-Ⅳ L=7590	2	47.92	84	БЧ
	8	ХМ-2	43	0.56	26	2-11 К11
	9	Ø5 А-I L=650	4	0.14	58	БЧ
				ИТОГО:	3.6	
КП-49	1	С-2	2	1.1	19	2-11 К01
	2	СКА-3	4	3.37	47	2-11 К02
	3	СКА-4	3	2.23	7	2-11 К03
	4	МН-12	2	34.9	.8	2-11 К10
	5	Ø32 А-Ⅳ L=13240	4	83.59	34.35	БЧ
	6	Ø36 А-Ⅳ L=13080	2	104.51	09.03	БЧ
	7	Ø36 А-Ⅳ L=7590	2	60.65	21.29	БЧ
	8	ХМ-3	43	0.91	38.97	2-11 К11
	9	Ø6 А-I L=650	4	0.14	0.58	БЧ
				ИТОГО:	796.38	

МАРКА	ПОЗ.	МАРКА АРМАТУРНОГО ИЗДЕЛИЯ	КОЛ. ШТ.	МАССА, КГ 1 ШТ.	МАССА, КГ ВСЕГО	ОБОЗНАЧЕНИЕ ДОКУМЕНТА 1.020-1/87
КП-50	1	С-2	2	1.1	2.19	2-11 К01
	2	СКА-3	4	3.37	13.47	2-11 К02
	3	СКА-4	3	2.23	6.7	2-11 К03
	4	МН-12	2	34.9	69.8	2-11 К10
	5	Ø36 А-Ⅳ L=13240	4	105.79	423.17	БЧ
	6	Ø36 А-Ⅳ L=13080	2	104.51	209.03	БЧ
	7	Ø36 А-Ⅳ L=7590	2	60.65	121.29	БЧ
	8	ХМ-3	43	0.91	38.97	2-11 К11
	9	Ø6 А-I L=650	4	0.14	0.58	БЧ
				ИТОГО:	885.19	

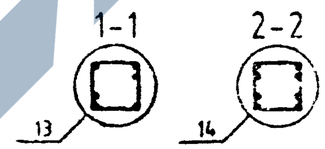

НАЧОТД	ГОРОХОВ		
Н.КОНТР.	СИТНИК		
ГИП	СИТНИК		
ПРОВЕРИЛ	ЛУКАЦЮК		
РАЗРАБ.	МОЛОДЦОВА		

1.020-1/87.2-10 К046

КЖС
ПРОСТРАНСТВЕННЫЙ
КП-48 - КП-50

СТАДИЯ	ЛИСТ	ЛИСТОВ
Р		1

КиевЗНИИЭП

ИНВ.№ ПОДЛ. | ПОДПИСЬ И ДАТА | ВЗАМ. ИНВ.№

ФОРМАТ А3

САПР КиевЗНИИЭП
Молодцова
Оператор системы
Инв.№ подл. | Подпись и дата | Взам.инв.№

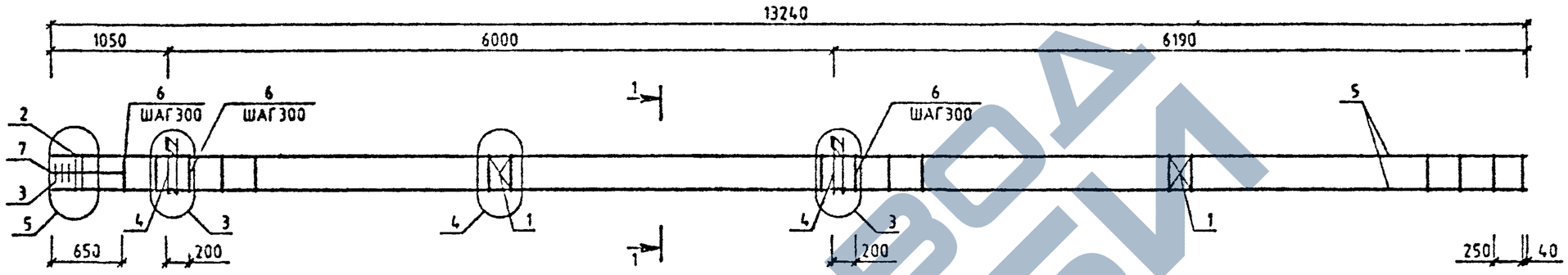

МАРКА	ПОЗ.	МАРКА АРМАТУРНОГО ИЗДЕЛИЯ	КОЛ. ШТ.	МАССА, КГ		ОБОЗНАЧЕНИЕ ДОКУМЕНТА 1.020-1/87
				1 ШТ.	ВСЕГО	
КП-51	1	С-2	2	1.1	2.19	2-11 К01
	2	СКА-1	2	2.15	4.31	2-11 К02
	3	СКА-2	3	1.43	4.29	2-11 К03
	4	МН-7	2	12.95	25.91	2-11 К07
	5	⌀20 А-Ш L=13240	4	32.65	130.61	БЧ
	6	ХМ-1	43	0.31	13.27	2-11 К11
	7	⌀6 А-I L=650	4	0.14	0.58	БЧ
				ИТОГО:	181.15	

1-1

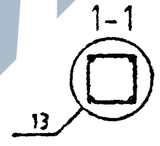

УЗЛЫ СМ. 1.020-1/87.2-10 У
ТЕХНИЧЕСКИЕ ТРЕБОВАНИЯ СМ. 1.020-1/87.2-10 ТТ
АРМАТУРА КЛАССОВ А-Ш, А-I ПО ГОСТ 5781-82

НАЧ.ОТД.	ГОРОХОВ	
Н.КОНТР.	СИТНИК	
ГИП	СИТНИК	
ПРОВЕРИЛ	ЛУКАШУК	
РАЗРАБ.	МОЛОДЦОВА	

Вх. 32842 л. 53

1.020-1/87.2-10 К047

КАРКАС ПРОСТРАНСТВЕННЫЙ КП-51 СБОРОЧНЫЙ ЧЕРТЕЖ

СТАДИЯ	ЛИСТ	ЛИСТОВ
Р		1

КиевЗНИИЭП

ФОРМАТ А3

САПР ХмельНИИЭП
ОПЕРАТОР СИСТЕМЫ
МОЛОДЦОВА

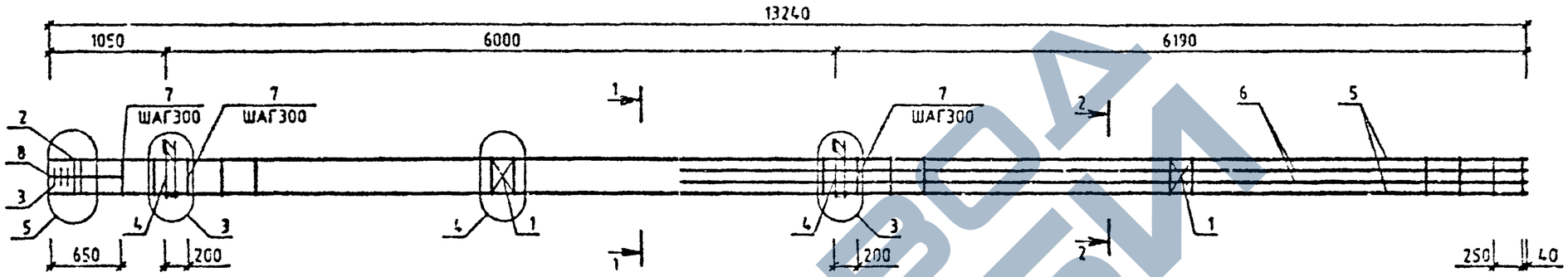

МАРКА	ПОЗ	МАРКА АРМАТУРНОГО ИЗДЕЛИЯ	КОЛ. ШТ.	МАССА, КГ		ОБОЗНАЧЕНИЕ ДОКУМЕНТА 1.020-1/87
				1 ШТ.	ВСЕГО	
КП-52	1	С-2	2	1.1	2.19	2-11 К01
	2	СКА-3	2	3.37	6.73	2-11 К02
	3	СКА-4	3	2.23	6.7	2-11 К03
	4	МН-7	2	12.95	25.91	2-11 К07
	5	⌀22 А-Ш L=13240	4	39.51	158.03	БЧ
	6	⌀22 А-Ш L=7590	4	22.65	90.6	БЧ
	7	ХМ-1	43	0.31	13.27	2-11 К11
	8	⌀6 А-I L=650	4	0.14	0.58	БЧ
				ИТОГО: 304.00		

1-1
13

2-2
14

УЗЛЫ СМ. 1.020-1/87.2-10 У
ТЕХНИЧЕСКИЕ ТРЕБОВАНИЯ СМ 1.020-1/87.2-10 ТТ
АРМАТУРА КЛАССОВ А-Ш, А-I ПО ГОСТ 5781-82

Вх. 32848 л.54

1.020-1/87.2-10 К048

НАЧ.ОТД.	ГОРОХОВ		
Н.КОНТР.	СИТНИК		
ГИП	СИТНИК		
ПРОВЕРИЛ	СУКАЧУК		
РАЗРАБ.	МОЛОДЦОВА		

ПРОСТРАНСТВЕННЫЙ КП-52

СТАДИЯ	ЛИСТ	ЛИСТОВ
Р		1

КиевЗНИИЭП

ФОРМАТ А3

ИНВ.№ ПОДЛ. | ДАТА | ВЗАМ. ИНВ.№

САПР КиевЗНИИЭП
ОПЕРАТОР СИСТЕМЫ
МОЛОДЦОВА

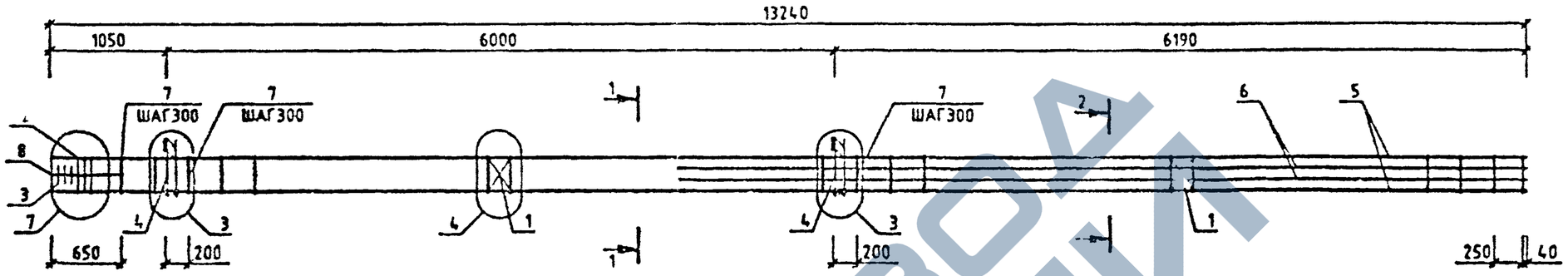

МАРКА	ПОЗ	МАРКА АРМАТУРНОГО ИЗДЕЛИЯ	КОЛ. ШТ.	МАССА, КГ		ОБОЗНАЧ ДОКУМЕ 1.020-1	ИЕ А 7
				1 ШТ.	ВСЕГО		
КП-53	1	С-2	2	1.1	2.19	2-11 КС	
	2	СКА-3	3	3.37	10.1	2-11 КС	
	3	СКА-4	3	2.23	6.7	2-11 КС	
	4	КН-7	2	12.95	25.91	2-11 К	
	5	Ø28 А-Ш L=13240	4	64	255.99	БЧ	
	6	Ø25 А-Ш L=7590	4	29.25	116.99	БЧ	
	7	ХМ-2	43	0.56	24.26	2-11 К	
	8	Ø6 А-I L=650	4	0.14	0.58	БЧ	
				ИТОГО: 442.71			

УЗЛЫ СМ. 1.020-1/87.2-10 У
ТЕХНИЧЕСКИЕ ТРЕБОВАНИЯ СМ. 1.020-1/87.2-10 ТТ
АРМАТУРА КЛАССОВ А-Ш, А-I ПО ГОСТ 5781-82

1-1
13

2-2
14

Вх. 32842 л. 55

НАЧОТД	[illegible]	
Н.КОНТР	СИТНИК	
ГИП	СИТНИК	
ПРОВЕРИЛ	[illegible]	
РАЗРАБ.	[illegible]	

1.020-1/87.2-10 К049

КАРКАС ПРОСТРАНСТВЕННЫЙ КП-53 СБОРОЧНЫЙ ЧЕРТЕЖ

СТАДИЯ	ЛИСТ	ЛИСТОВ
Р		1

КиевЗНИИЭП

ФОРМАТ А3

ИНВ.№ ПОДЛ | ПОДПИСЬ И ДАТА | ВЗАМ.ИНВ.№

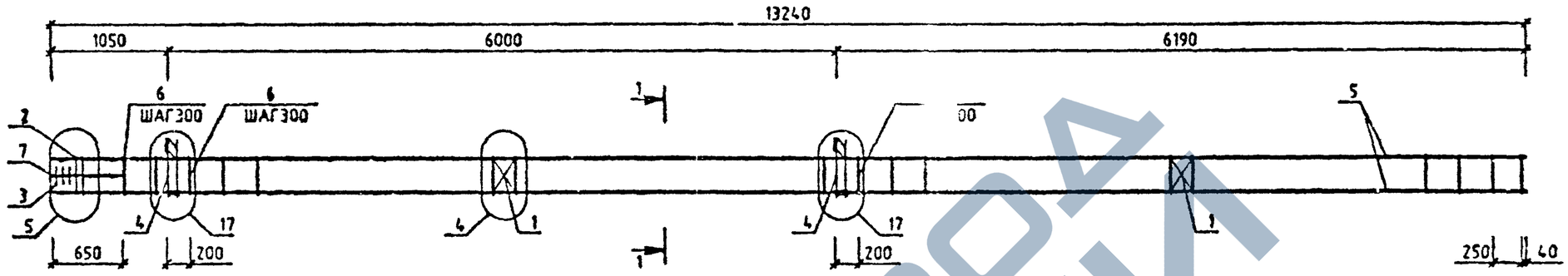

МАРКА	ПОЗ.	МАРКА АРМАТУРНОГО ИЗДЕЛИЯ	КОЛ. ШТ.	МАССА, КГ		ОБОЗНАЧЕНИЕ ДОКУМЕНТА 020-1/87.
				1 ШТ.	ВСЕГО	
КП-54	1	С-2	2	1.1	2.19	2-11 К01
	2	СКА-1	2	2.15	4.31	2-11 К02
	3	СКА-2	3	1.43	4.29	2-11 К03
	4	МН-11	2	25.23	50.47	2-11 К09
	5	Ф20 А-Ш L=13240	4	32.65	130.61	5Ч
	6	ХМ-1	43	0.31	13.27	2-11 К11
	7	Ф6 А-I L=650	4	0.14	0.58	5Ч
				ИТОГО: 205.71		

УЗЛЫ СМ. 1.020-1/87.2-10 У
ТЕХНИЧЕСКИЕ ТРЕБОВАНИЯ СМ. 1.020-1/87.2-10 ТТ
АРМАТУРА КЛАССОВ А-Ш, А-I ПО ГОСТ 5781-82

1-1

13

Вх. 32842 л. 56

НАЧ.ОТД.	ГОРОХОВ		1.020-1/87.2-10 К050	
Н.КОНТР	СИТНИК		КАРКАС ПРОСТРАНСТВЕННЫЙ КП-54 СБОРОЧНЫЙ ЧЕРТЕЖ	СТАДИЯ: Р; ЛИСТ; ЛИСТОВ: 1
ГИП	СИТНИК			КиевЗНИИЭП
ПРОВЕРИЛ	[illegible]			
	[illegible]			

ФОРМАТ А3

МОЛОДЦОВА
ОПЕРАТОР СИСТЕМЫ
САПР КиевЗНИИЭП

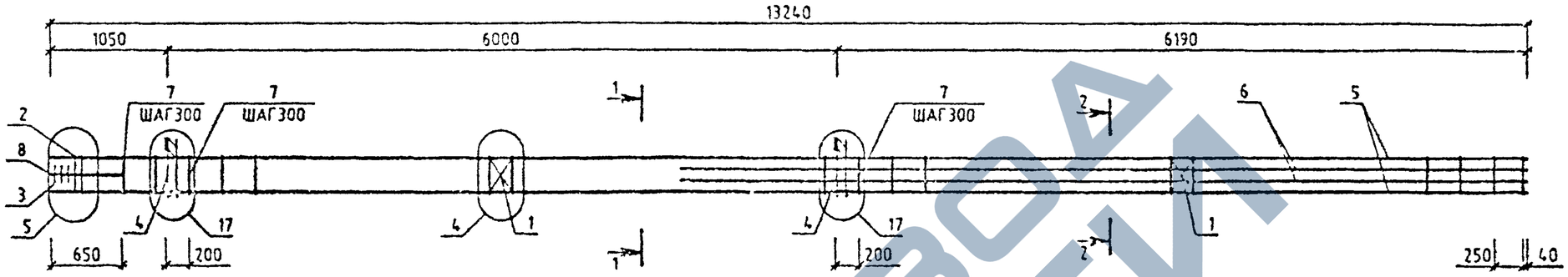

МАРКА	ПОЗ.	МАРКА АРМАТУРНОГО ИЗДЕЛИЯ	КОЛ. ШТ.	МАССА, КГ		ОБОЗНАЧЕНИЕ ДОКУМЕНТА 1.020-1/87.
				1 ШТ.	ВСЕГО	
КП-55	1	С-2	2	1.1	2.19	2-11 К01
	2	СКА-3	2	3.37	6.73	2-11 К02
	3	СКА-4	3	2.23	6.7	2-11 К03
	4	МН-11	2	25.23	50.47	2-11 К09
	5	Ø22 А-Ш L=13240	4	39.51	158.03	БЧ
	6	Ø22 А-Ш L=7530	4	22.65	90.6	БЧ
	7	ХМ-1	43	0.31	13.27	2-11 К11
	8	Ø8 А-I L=650	4	0.14	0.53	БЧ
				ИТОГО: [illegible].37		

1-1

2-2

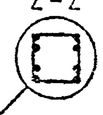

УЗЛЫ СМ 1.020-1/87.2-10 У
ТЕХНИЧЕСКИЕ ТРЕБОВАНИЯ СМ. 1.020-1/87.2-10 ТТ
АРМАТУРА КЛАССОВ А-Ш, А-I ПО ГОСТ 5781-82

Вх. 32842 л. 57

НАЧОТД	ГОРОХОВ		
НКОНТР	САТНИК		
ГИП	САТНИК		
ПРОПОРИЛ	[illegible]		
РАЗРАБ	[illegible]		

1.020-1/87.2-10 К051

КАРКАС ПРОСТРАНСТВЕННЫЙ КП-55 СБОРОЧНЫЙ ЧЕРТЕЖ

СТАДИЯ	ЛИСТ	
Р		1

КиевЗНИИЭП

ФОРМАТ А3

МОЛОДЦОВА

ОПЕРАТОР СИСТЕМЫ

САПР

ИНВ.№ ПОДЛ. | ПОДПИСЬ И ДАТА | ВЗАМ.ИНВ.№

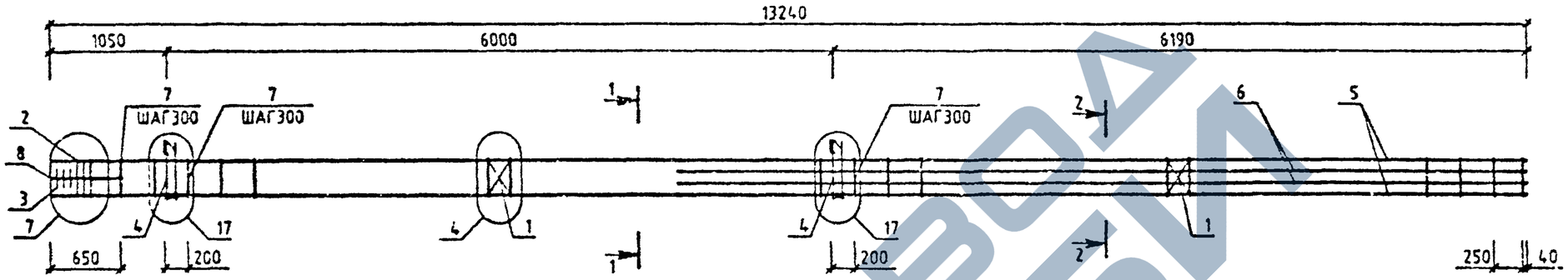

МАРКА	ПОЗ.	МАРКА АРМАТУРНОГО ИЗДЕЛИЯ	КОЛ. ШТ.	МАССА, КГ		ОБОЗНАЧЕНИЕ ДОКУМЕНТА 1.020-1/87.
				1 ШТ.	ВСЕГО	
КП-56	1	С-2	2	1.1	2.19	2-11 К01
	2	СКА-3	3	3.37	10.1	2-11 К02
	3	СКА-4	3	2.23	6.7	2-11 К03
	4	МН-11	2	25.23	50.47	2-11 К09
	5	Ф28 А-Ш L=13240	4	64	255.99	6Ч
	6	Ф25 А-Ш L=7590	4	29.25	116.99	6Ч
	7	ХМ-2	43	0.56	24.26	2-11 К11
	8	Ф6 А-I L=850	4	0.14	0.58	6Ч
				ИТОГО: 467.28		

УЗЛЫ СМ. 1020-1/87.2-10 У
ТЕХНИЧЕСКИЕ ТРЕБОВАНИЯ СМ. 1020-1/87.2-10 ТТ
АРМАТУРА КЛАССОВ А-Ш, А-I ПО ГОСТ 5781-82

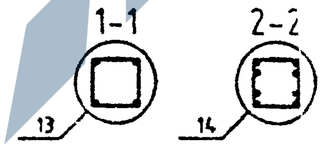

Вх. 32844 л. 5

НАЧ.ОТД	ГОРОХОВ		
Н.КОНТР	СИТНИК		
ГИП	СИТНИК		
ПРОВЕРИЛ	[illegible]		
РАЗРАБ.	МОЛОДЦОВА		

1.020-1/87.2-10 К052

КАРКАС ПРОСТРАНСТВЕННЫЙ КП-56 СБОРОЧНЫЙ ЧЕРТЕЖ

СТАДИЯ	ЛИСТ	ЛИСТОВ
Р		1

КиевЗНИИЭП

МОЛОДЦОВА
ОПЕРАТОР СИСТЕМЫ
САПР КиевЗНИИЭП
ВЗАМ. ИНВ. №
ПОДПИСЬ И ДАТА
ИНВ. № ПОДЛ.

ФОРМАТ А3

САПР КиевЗНИИЭП
ОПЕРАТОР СИСТЕМЫ
МОЛОДЦОВА

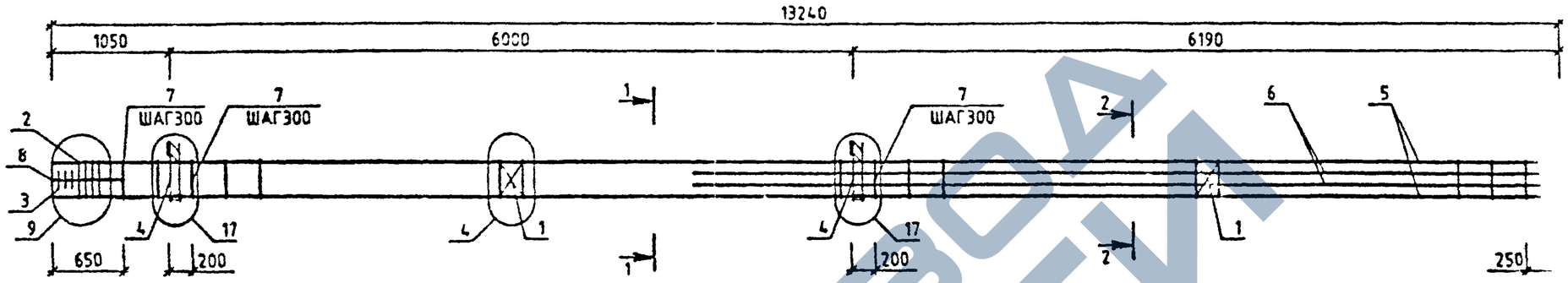

МАРКА	ПОЗ.	МАРКА АРМАТУРНОГО ИЗДЕЛИЯ	КОЛ. ШТ.	МАССА, КГ		ОБОЗНАЧЕНИЕ ДОКУМЕНТА 1.020-1/87.
				1 ШТ.	ВСЕГО	
КП-57	1	С-2	2	1.1	2.19	2-11 К01
	2	СКА-3	4	3.37	13.47	2-11 К02
	3	СКА-4	3	2.23	6.7	2-11 К03
	4	МН-11	2	25.23	50.47	2-11 К09
	5	⌀32 А-Ш L=13240	4	83.59	334.35	БЧ
	6	⌀20 А-Ш L=7590	4	18.72	74.87	БЧ
	7	ХМ-2	43	0.56	24.26	2-11 К11
	8	⌀6 А-I L=650	4	0.14	0.58	БЧ
				ИТОГО:	506.89	

МАРКА	ПОЗ.	МАРКА АРМАТУРНОГО ИЗДЕЛИЯ	КОЛ. ШТ.	МАССА, КГ		ОБОЗНАЧЕНИЕ ДОКУМЕНТА 1.020-1/87
				1 ШТ.	ВСЕГО	
КП-58	1	С-2	2	1.1	2.19	2-11 К01
	2	СКА-3	4	3.37	13.47	2-11 К02
	3	СКА-4	3	2.23	6.7	2-11 К03
	4	МН-11	2	25.23	50.47	2-11 К09
	5	⌀36 А-Ш L=13240	4	105.79	423.17	БЧ
	6	⌀25 А-Ш L=7590	4	29.25	116.99	БЧ
	7	ХМ-2	43	0.56	24.26	2-11 К11
	8	⌀6 А-I L=650	4	0.14	0.58	БЧ
				ИТОГО:	637.82	

УЗЛЫ СМ. 1020-1/87.2-10 У
ТЕХНИЧЕСКИЕ ТРЕБОВАНИЯ СМ. 1020-1/87.2-10 ТТ
АРМАТУРА КЛАССОВ А-Ш, А-I ПО ГОСТ 5781-82

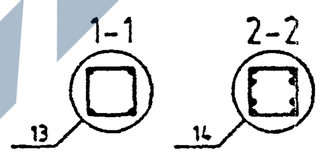

Вх. 32842 л. 59

НАЧ.ОТД	ГОРОХОВ		
Н.КОНТР.	СИТНИК		
ГИП	СИТНИК		
ПРОВЕРИЛ	ЛУКАШУК		
РАЗРАБ.	МОЛОДЦОВА		

1.020-1/87.2-10 К053

КАРКАС ПРОСТРАНСТВЕННЫЙ КП-57 КП-58 СБОРОЧНЫЙ ЧЕРТЕЖ

СТАДИЯ	ЛИСТ	ЛИСТ.
Р		1

КиевЗНИИЭП

ФОРМАТ А3

ИНВ.№ ПОДЛ. | ПОДПИСЬ И ДАТА | ВЗАМ. ИНВ.№

САПР КиевЗНИИЭП
ОПЕРАТОР СИСТЕМЫ МОЛОДЦОВА

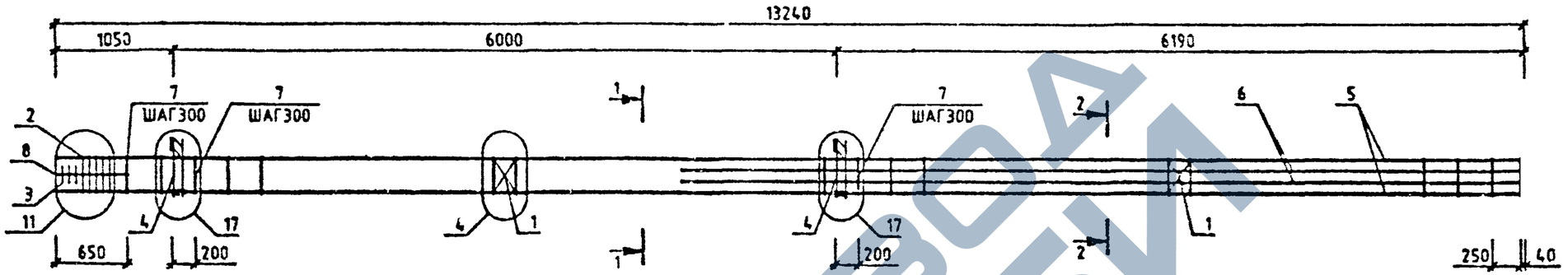

МАРКА	ПОЗ.	МАРКА АРМАТУРНОГО ИЗДЕЛИЯ	КОЛ. ШТ.	МАССА, КГ		ОБОЗНАЧЕНИЕ ДОКУМЕНТА 1.020-1/87.
				1 ШТ.	ВСЕГО	
КП-59	1	С-2	2	1.1	2.19	2-11 К01
	2	СКА-3	5	3.37	16.83	2-11 К02
	3	СКА-4	3	2.23	6.7	2-11 К03
	4	МН-11	2	25.23	50.47	2-11 К09
	5	Ø40 А-Ш L=13240	4	130.61	522.43	БЧ
	6	Ø40 А-Ш L=7590	4	74.87	299.49	БЧ
	7	ХМ-3	43	0.91	38.97	2-11 К11
	8	Ø6 А-I L=850	4	0.14	0.56	БЧ
				ИТОГО:	937.56	

1-1

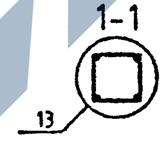

2-2

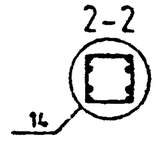

УЗЛЫ СМ. 1.020-1/87.2-10 У
ТЕХНИЧЕСКИЕ ТРЕБОВАНИЯ СМ. 1.020-1/87.2-10 ТТ
АРМАТУРА КЛАССОВ А-Ш, А-I ПО ГОСТ 5781-82

Вх. 32842 л.60

НАЧ.ОТД	ГОРОХОВ		
Н.КОНТР.	СИТНИК		
ГИП	СИТНИК		
ПРОВЕРИЛ	ЛУКАШУК		
РАЗРАБ.	МОЛОДЦОВА		

1.020-1/87.2-10 К054

КАРКАС ПРОСТРАНСТВЕННЫЙ КП-59 СБОРОЧНЫЙ ЧЕРТЕЖ

СТАДИЯ	ЛИСТ	ЛИСТОВ
Р		1

КиевЗНИИЭП

ФОРМАТ А3

ИНВ.№ ПОДЛ | ПОДПИСЬ И ДАТА | ВЗАМ.ИНВ.№

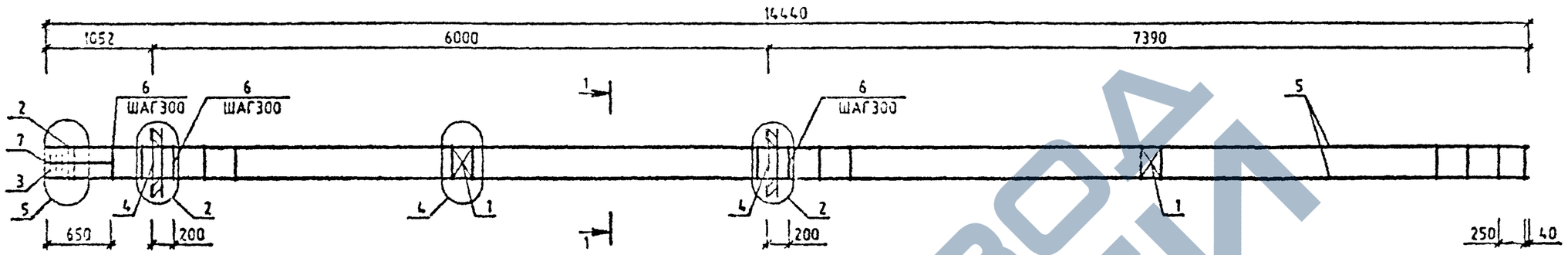

МАРКА	ПОЗ.	МАРКА АРМАТУРНОГО ИЗДЕЛИЯ	КОЛ. ШТ.	МАССА, КГ		ОБОЗНАЧЕНИЕ ДОКУМЕНТА 1.020-1/87.
				1 ШТ.	ВСЕГО	
КП-60	1	С-2	2	1.1	2.19	2-11 К01
	2	СКА-1	2	2.15	4.31	2-11 К02
	3	СКА-2	3	1.43	4.29	2-11 К03
	4	МН-8	2	19.78	39.57	2-11 К08
	5	Ф20 А-Ш L=14440	4	35.61	142.44	6Ч
	6	ХМ-1	47	0.31	14.5	2-11 К11
	7	Ф6 А-I L=650	4	0.14	0.58	6Ч
				ИТОГО: 207.88		

УЗЛЫ СМ. 1020-1/87.2-10 У
ТЕХНИЧЕСКИЕ ТРЕБОВАНИЯ СМ. 1.020-1/87.2-10 ТТ
АРМАТУРА КЛАССОВ А-Ш, А-I ПО ГОСТ 5781-82

1-1

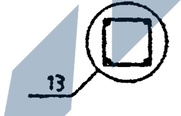

Вх. 32842 л.61

1.020-1/87.2-10 К055

НАЧ.ОТД.	ПОРОХОВ	
Н.КОНТР.	СИТНИК	
ГИП	СИТНИК	
ПРОВЕРИЛ	ЛУКАШИК	
РАЗРАБ.	МОЛОДЦОВА	

КАРКАС ПРОСТРАНСТВЕННЫЙ КП-60 СБОРОЧНЫЙ ЧЕРТЕЖ

СТАДИЯ	ЛИСТ	ЛИСТОВ
Р		1

КиевЗНИИЭП

ФОРМАТ А3

МОЛОДЦОВА
ОПЕРАТОР СИСТЕМЫ
САПР КиевЗНИИЭП
ПОДПИСЬ И ДАТА
ВЗАМ. ИНВ. №

САПР КиевЗНИИЭП
ОПЕРАТОР СИСТЕМЫ
МОЛОДЦОВА

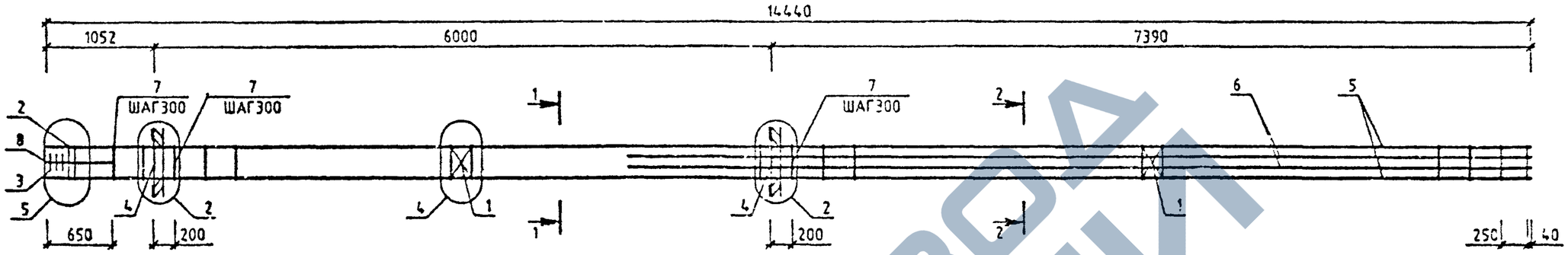

МАРКА	ПОЗ.	МАРКА АРМАТУРНОГО ИЗДЕЛИЯ	КОЛ. ШТ.	МАССА, КГ		ОБОЗНАЧЕНИЕ ДОКУМЕНТА 1.020-1/87
				1 ШТ.	ВСЕГО	
КП-61	1	С-2	2	1.1	2.19	2-11 К01
	2	СКА-3	2	3.37	6.73	2-11 К02
	3	СКА-4	3	2.23	6.7	2-11 К03
	4	МН-8	2	19.78	39.57	2-11 К08
	5	Ø22 А-Ш L=14440	4	43.09	172.36	64
	6	Ø22 А-Ш L=8790	4	26.23	104.92	64
	7	ХМ-1	47	0.31	14.5	2-11 К11
	8	Ø6 А-I L=650	4	0.14	0.56	64
				ИТОГО:	347.54	

УЗЛЫ СМ. 1.020-1/87.2-10 У
ТЕХНИЧЕСКИЕ ТРЕБОВАНИЯ СМ. 1.020-1/87.2-10 ТТ
АРМАТУРА КЛАССОВ А-Ш, А-I ПО ГОСТ 5781-82

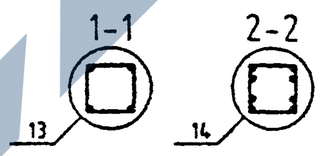

Вх. 32842 л. 62

			1.020-1/87.2-10 К056
НАЧ.ОТД.	ГОРОХОВ		КАРКАС ПРОСТРАНСТВЕННЫЙ КП-61 СБОРОЧНЫЙ ЧЕРТЕЖ
Н.КОНТР.	СИТНИК		
ГИП	СИТНИК		
ПРОВЕРИЛ	ЛЫКАШЕК		
РАЗРАБ.	МОЛОДЦОВА		

СТАДИЯ	ЛИСТ	ЛИСТОВ
Р		1

КиевЗНИИЭП

ФОРМАТ А3

ВЗАМ. ИНВ.№
ПОДПИСЬ И ДАТА
ИНВ.№ ПОДЛ.

САПР КиевЗНИИЭП
ОПЕРАТОР СИСТЕМЫ
МОЛОЛЦОВА

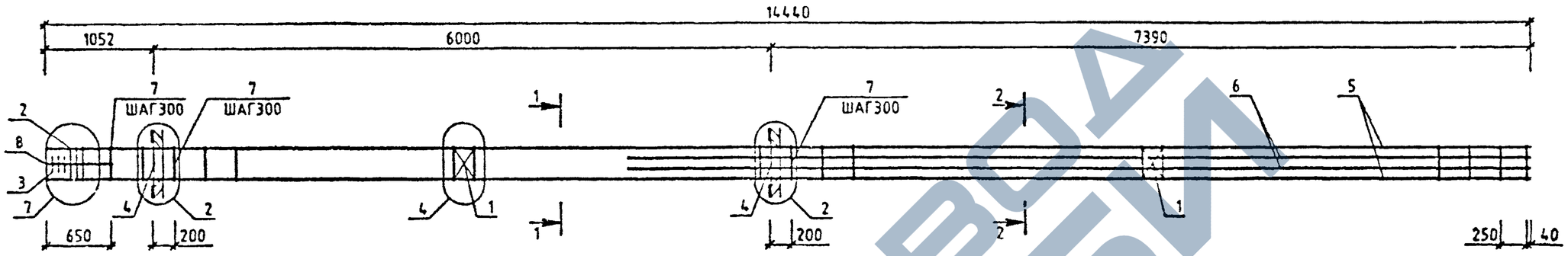

МАРКА	ПОЗ.	МАРКА АРМАТУРНОГО ИЗДЕЛИЯ	КОЛ. ШТ.	МАССА, КГ 1 ШТ.	МАССА, КГ ВСЕГО	ОБОЗНАЧЕНИЕ ДОКУМЕНТА 1.020-1/87.
КП-62	1	С-2	2	1.1	2.19	2-11 К01
	2	СКА-3	3	3.37	10.1	2-11 К02
	3	СКА-4	3	2.23	6.7	2-11 К03
	4	МН-8	2	19.78	39.57	2-11 К08
	5	Ø28 А-Ш L=14440	4	69.8	279.19	БЧ
	6	Ø22 А-Ш L=8790	4	26.23	104.92	БЧ
	7	ХМ-2	47	0.56	26.52	2-11 К11
	8	Ø6 А-I L=650	4	0.14	0.58	БЧ
				ИТОГО:	469.76	

1-1

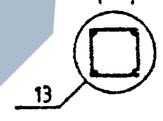

2-2

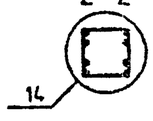

УЗЛЫ СМ. 1.020-1/87.2-10 У
ТЕХНИЧЕСКИЕ ТРЕБОВАНИЯ СМ. 1.020-1/87.2-10 ТТ
АРМАТУРА КЛАССОВ А-Ш, А-I ПО ГОСТ 5781-82

Вх. 32842 л.63

НАЧ.ОТД	ГОРОХОВ		
Н.КОНТР.	СИТНИК		
ГИП	СИТНИК		
ПРОВЕРИЛ	ЛУКАШЕК		
РАЗРАБ.	МОЛОДЦОВА		

1.020-1/87.2-10 К057

КАРКАС ПРОСТРАНСТВЕННЫЙ КП-62 СБОРОЧНЫЙ ЧЕРТЕЖ

СТАДИЯ	ЛИСТ	ЛИСТОВ
Р		1

КиевЗНИИЭП

ФОРМАТ А3

ИНВ.№ ПОДЛ. | ПОДПИСЬ И ДАТА | ВЗАМ. ИНВ.№

САПР КиевЗНИИЭП
ОПЕРАТОР СИСТЕМЫ
МОЛОДЦОВА

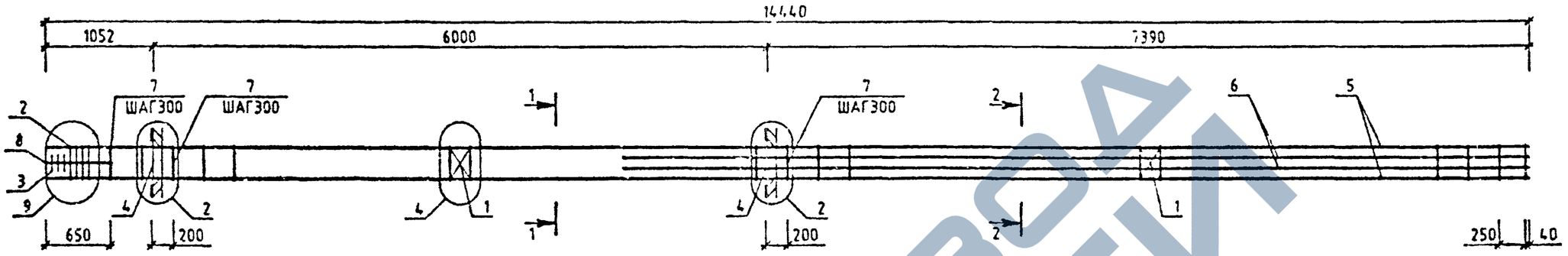

МАРКА	ПОЗ.	МАРКА АРМАТУРНОГО ИЗДЕЛИЯ	КОЛ ШТ	МАССА, КГ 1 ШТ.	МАССА, КГ ВСЕГО	ОБОЗНАЧЕНИЕ ДОКУМЕНТА 1.020-1/87.
КП-63	1	С-2	2	1.1	2.19	2-11 К01
	2	СКА-3	4	3.37	13.47	2-11 К02
	3	СКА-4	3	2.23	6.7	2-11 К03
	4	МН-8	2	19.78	39.57	2-11 К08
	5	⌀32 А-Ш L=14440	4	91.16	364.66	БЧ
	6	⌀20 А-Ш L=8790	4	21.66	86.71	БЧ
	7	ХМ-2	47	0.56	26.52	2-11 К11
	8	⌀6 А-I L=650	4	0.14	0.58	БЧ
				ИТОГО:	540.39	

УЗЛЫ СМ 1.020-1/87.2-10 У
ТЕХНИЧЕСКИЕ ТРЕБОВАНИЯ СМ. 1.020-1/87.2-10 ТТ
АРМАТУРА КЛАССОВ А-Ш, А-I ПО ГОСТ 5781-82

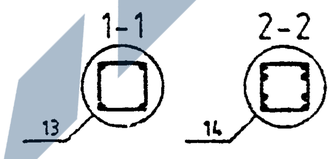

Вх.32842 л.64

НАЧ ОТД	ГОРОХОВ		
Н КОНТР.	СИТНИК		
ГИП	СИТНИК		
ПРОВЕРИЛ	ЛУКАШУК		
РАЗРАБ.	МОЛОДЦОВА		

1.020-1/87.2-10 К058

КАРКАС ПРОСТРАНСТВЕННЫЙ КП-63 СБОРОЧНЫЙ ЧЕРТЕЖ

СТАДИЯ	ЛИСТ	ЛИСТОВ
Р		1

КиевЗНИИЭП

ФОРМАТ А3

ВЗАМ. ИНВ. № | ПОДПИСЬ И ДАТА | ИНВ. № ПОДЛ.

САПР КиевЗНИИЭП
ОПЕРАТОР СИСТЕМЫ
МОЛОДЦОВА

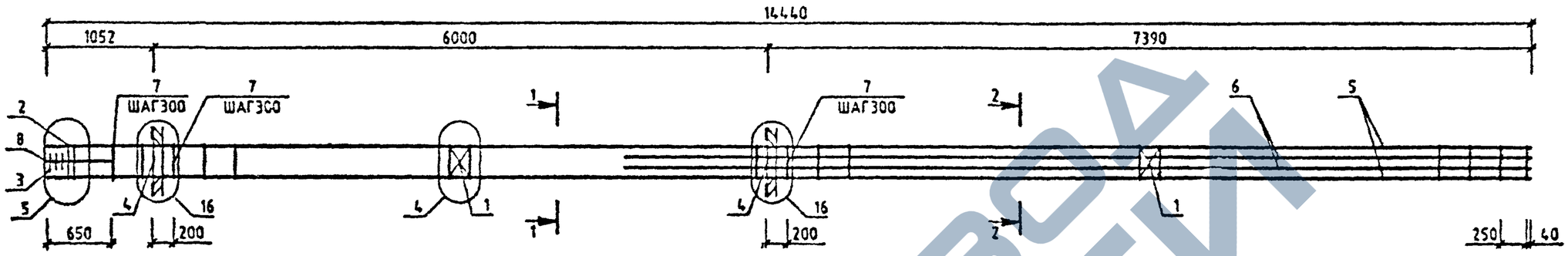

МАРКА	ПОЗ.	МАРКА АРМАТУРНОГО ИЗДЕЛИЯ	КОЛ. ШТ.	МАССА, КГ		ОБОЗНАЧЕНИЕ ДОКУМЕНТА 1.020-1/87.
				1 ШТ.	ВСЕГО	
КП-64	1	С-2	2	1.1	2.19	2-11 К01
	2	СКА-3	2	3.37	6.73	2-11 К02
	3	СКА-4	3	2.23	6.7	2-11 К03
	4	МН-12	2	34.9	69.8	2-11 К10
	5	⌀22 А-Ш L=14440	4	43.09	172.36	64
	6	⌀22 А-Ш L=8790	4	26.23	104.92	64
	7	ХМ-1	47	0.31	14.5	2-11 К11
	8	⌀6 А-I L=650	4	0.14	0.58	64
				ИТОГО:	377.78	

УЗЛЫ СМ. 1.020-1/87.2-10 У
ТЕХНИЧЕСКИЕ ТРЕБОВАНИЯ СМ. 1.020-1/87.2-10 ТТ
АРМАТУРА КЛАССОВ А-Ш, А-I ПО ГОСТ 5781-82

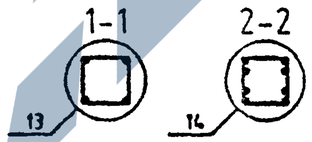

Вх. 32842 л.65

1.020-1/87.2-10 К059

НАЧ.ОТД.	ГОРОХОВ		
Н.КОНТР.	СИТНИК		
ГИП	СИТНИК		
ПРОВЕРИЛ	ЛЬКАШУК		
РАЗРАБ.	МОЛОДЦОВА		

КАРКАС ПРОСТРАНСТВЕННЫЙ КП-64 СБОРОЧНЫЙ ЧЕРТЕЖ

СТАДИЯ	ЛИСТ	ЛИСТОВ
Р		1

КиевЗНИИЭП

ФОРМАТ А3

ВЗАМ. ИНВ.№ | ИНВ.№ ПОДЛ. | ПОДПИСЬ И ДАТА

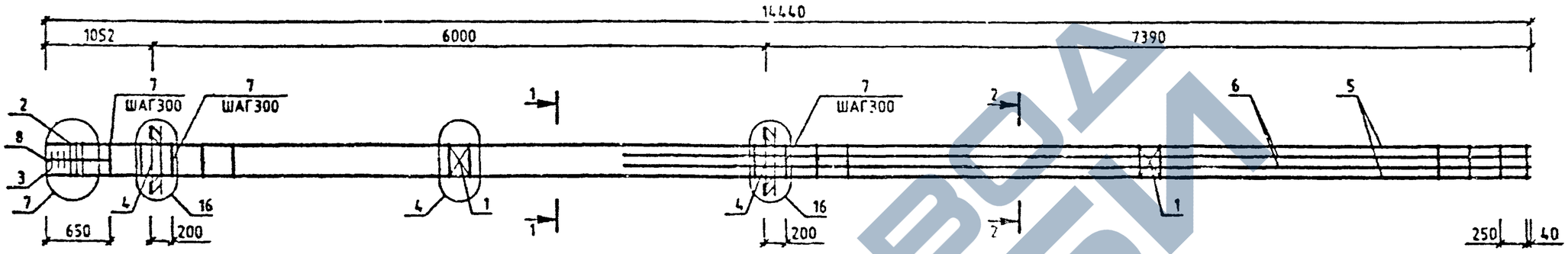

МАРКА	ПОЗ.	МАРКА АРМАТУРНОГО ИЗДЕЛИЯ	КОЛ. ШТ.	МАССА, КГ		ОБОЗНАЧЕНИЕ ДОКУМЕНТА 1.020-1/87.
				1 ШТ.	ВСЕГО	
КП-65	1	С-2	2	1.1	2.19	2-11 К01
	2	СКА-3	3	3.37	10.1	2-11 К02
	3	СКА-4	3	2.23	6.7	2-11 К03
	4	МН-12	2	34.9	69.8	2-11 К10
	5	⌀28 А-Ш L=14440	4	69.8	279.19	БЧ
	6	⌀22 А-Ш L=8790	4	26.23	104.92	БЧ
	7	ХМ-2	47	0.56	26.52	2-11 К11
	8	⌀6 А-I L=650	4	0.14	0.58	БЧ
				ИТОГО: 500.0		

УЗЛЫ СМ. 1.020-1/87.2-10 У
ТЕХНИЧЕСКИЕ ТРЕБОВАНИЯ СМ. 1.020-1/87.2-10 ТТ
АРМАТУРА КЛАССОВ А-Ш, А-I ПО ГОСТ 5781-82

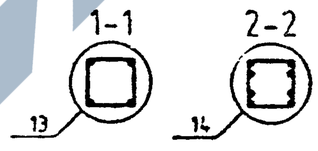

Вх. 32842 л. 66

НАЧ.ОТД	ГОРОХОВ		
Н.КОНТР.	СИТНИК		
ГИП	СИТНИК		
ПРОВЕРИЛ	ЛУХАШУК		
РАЗРАБ.	ГОЛОДНОВА		

1.020-1/87.2-10 К060

КАРКАС ПРОСТРАНСТВЕННЫЙ КП-65 СБОРОЧНЫЙ ЧЕРТЕЖ

СТАДИЯ	ЛИСТ	ЛИСТОВ
Р		1

КиевЗНИИЭП

ФОРМАТ А3

ИНВ.№ ПОДЛ. | ПОДПИСЬ И ДАТА | ВЗАМ. ИНВ.№

https://zavodjbi.com/

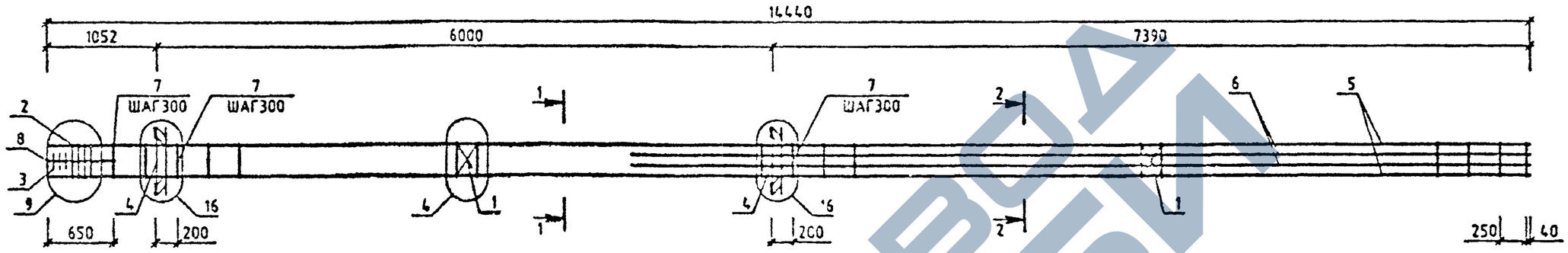

МАРКА	ПОЗ.	МАРКА АРМАТУРНОГО ИЗДЕЛИЯ	КОЛ. ШТ.	МАССА, КГ 1 ШТ.	МАССА, КГ ВСЕГО	ОБОЗНАЧЕНИЕ ДОКУМЕНТА 1.020-1/87.
КП-66	1	С-2	2	1.1	2.19	2-11 К01
	2	СКА-3	4	3.37	13.47	2-11 К02
	3	СКА-4	3	2.23	6.7	2-11 К03
	4	МН-12	2	34.9	69.8	2-11 К10
	5	Ф32 А-Ш L=14440	4	91.16	364.66	БЧ
		Ф20 А-Ш L=8790	4	21.68	86.71	БЧ
	7	ХМ-2	47	0.56	26.52	2-11 К11
	8	Ф6 А-I L=650	4	0.14	0.58	БЧ
				ИТОГО:570.62		

МАРКА	ПОЗ.	МАРКА АРМАТУРНОГО ИЗДЕЛИЯ	КОЛ. ШТ.	МАССА, КГ 1 ШТ.	МАССА, КГ ВСЕГО	ОБОЗНАЧЕНИЕ ДОКУМЕНТА 1.020-1/87.
КП-67	1	С-2	2	1.1	2.19	2-11 К01
	2	СКА-3	4	3.37	13.47	2-11 К02
	3	СКА-4	3	2.23	6.7	2-11 К03
	4	МН-12	2	34.9	69.8	2-11 К10
	5	Ф40 А-Ш L=14440	4	142.44	569.78	БЧ
	6	Ф40 А-Ш L=8790	4	86.71	346.84	БЧ
	7	ХМ-3	47	0.91	42.6	2-11 К11
	8	Ф6 А-I L=650	4	0.14	0.58	БЧ
				ИТОГО:1051.95		

УЗЛЫ СМ. 1.020-1/87.2-10 У
ТЕХНИЧЕСКИЕ ТРЕБОВАНИЯ СМ. 1.020-1/87.2-10 ТТ
АРМАТУРА КЛАССОВ А-Ш, А-I ПО ГОСТ 5781-82

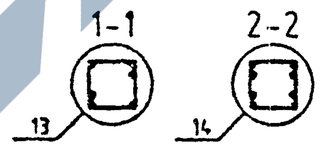

Вх. 32842 л. 67

НАЧ.ОТД.	ГОРОХОВ		
Н.КОНТР	СИТНИК		
ГИП	СИТНИК		
ПРОВЕРИЛ	ЛУКАШУК		
РАЗРАБ.	МОЛОДЦОВА		

1.020-1/87.2-10 К061

КАРКАС ПРОСТРАНСТВЕННЫЙ КП-66,КП-67 СБОРОЧНЫЙ ЧЕРТЕЖ

СТАДИЯ	ЛИСТ	ЛИСТОВ
Р		1

КиевЗНИИЭП

ФОРМАТ А3

САПР КиевЗНИИЭП

ОПЕРАТ. СИСТЕМЫ

ВЗАМ. ИНВ. №

ПОДПИСЬ И ДА А

САПР КиевЗНИИЭП
ОПЕРАТОР СИСТЕМЫ
МОЛОДЦОВА

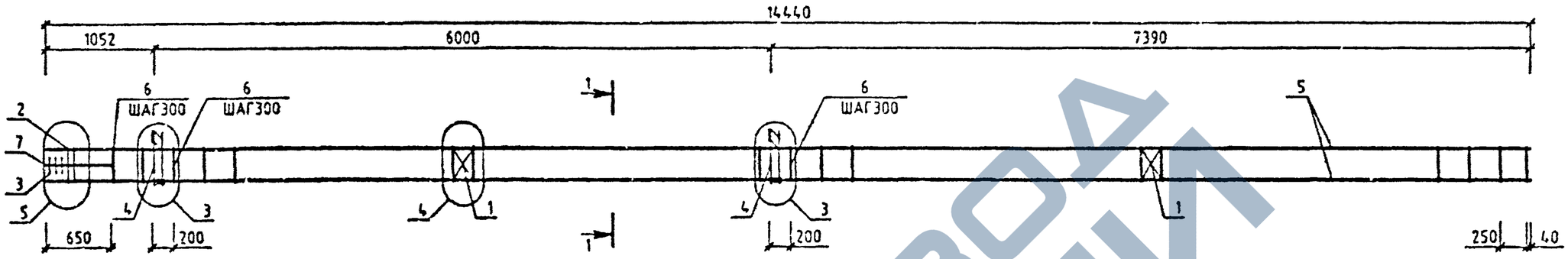

МАРКА	ПОЗ.	МАРКА АРМАТУРНОГО ИЗДЕЛИЯ	КОЛ. ШТ.	МАССА, КГ		ОБОЗНАЧЕНИЕ ДОКУМЕНТА 1.020-1/87.
				1 ШТ.	ВСЕГО	
КП-68	1	С-2	2	1.1	2.19	2-11 К01
	2	СКА-1	2	2.15	4.31	2-11 К02
	3	СКА-2	3	1.43	4.29	2-11 К03
	4	МН-7	2	12.95	25.91	2-11 К07
	5	Ø20 А-Ш L=14440	4	35.61	142.44	БЧ
	6	ХМ-1	47	0.31	14.5	2-11 К11
	7	Ø6 А-I L=650	4	0.14	0.58	БЧ
				ИТОГО: 194.22		

1-1
13

УЗЛЫ СМ. 1.020-1/87.2-10 У
ТЕХНИЧЕСКИЕ ТРЕБОВАНИЯ СМ. 1.020-1/87.2-10 ТТ
АРМАТУРА КЛАССОВ А-Ш, А-I ПО ГОСТ 5781-82

Вх. 32842 л.03

			1.020-1/87.2-10 К062
НАЧ.ОТД	ГОРОХОВ		КАРКАС ПРОСТРАНСТВЕННЫЙ КП-68 СБОРОЧНЫЙ ЧЕРТЕЖ
Н.КОНТР	СИТНИК		Стадия Р; Лист; Листов 1
ГИП	СИТНИК		КиевЗНИИЭП
СОСТАВИЛ	ЛУКАШЬК		
РАЗРАБ	МОЛОДЦОВА		

ИНВ.№ ПОДЛ. | ПОДПИСЬ И ДАТА | ВЗАМ. ИНВ.№

ФОРМАТ А3

САПР КиевЗНИИЭП
ОПЕРАТОР СИСТЕМЫ
МОЛОДЦОВА

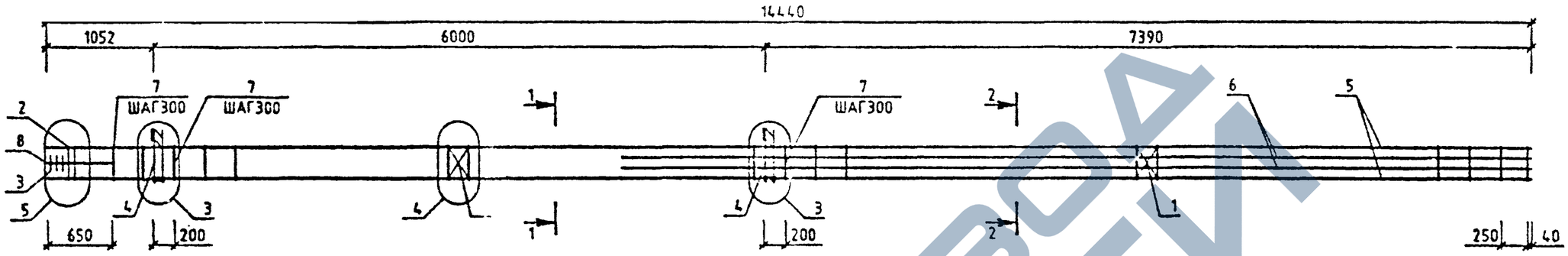

МАРК	ПОЗ.	МАРКА АРМАТУРНОГО ИЗДЕЛИЯ	КОЛ. ШТ.	МАССА, КГ		ОБОЗНАЧЕНИЕ ДОКУМЕНТА 1.020-1/87.
				1 ШТ.	ВСЕГО	
КП-6	1	С-2	2	1.1	2.19	2-11 К01
	2	СКА-3	2	3.37	6.73	2-11 К02
	3	СКА-4	3	2.23	6.7	2-11 К03
	4	МН-7	2	12.95	25.91	2-11 К07
	5	Ø22 А-Ⅱ L=14440	4	43.09	172.36	БЧ
	6	Ø22 А-Ⅱ L=8790	4	26.23	104.92	БЧ
	7	ХМ-1	47	0.31	14.5	2-11 К11
	8	Ø6 А-I L=650	4	0.14	0.58	БЧ
				ИТОГО: 333.88		

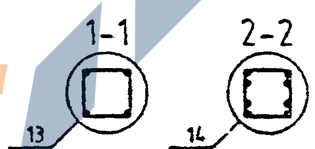

УЗЛЫ СМ. 1.020-1/87.2-10 У
ТЕХНИЧЕСКИЕ ТРЕБОВАНИЯ СМ. 1.020-1/87.2-10 Т
АРМАТУРА КЛАССОВ А-Ш, А-I ПО ГОСТ 5781-8[illegible]

ПОДПИСЬ И ДАТА | ВЗАМ. ИНВ.№

Вх. 32842 л.69

1.020-1/87.2-10 К063

НАЧ.ОТД.	ГОРОХОВ	
Н.КОНТР.	СИТНИК	
ГИП	СИТНИК	
ПРОВЕРИЛ	ЛУЦАЦЬК	
РАЗРАБ.	МОЛОДЦОВА	

КАРКАС ПРОСТРАНСТВЕННЫЙ КП-69 СБОРОЧНЫЙ ЧЕРТЕЖ

СТАДИЯ	ЛИСТ	ЛИСТОВ
Р		1

КиевЗНИИЭП

ФОРМАТ А3

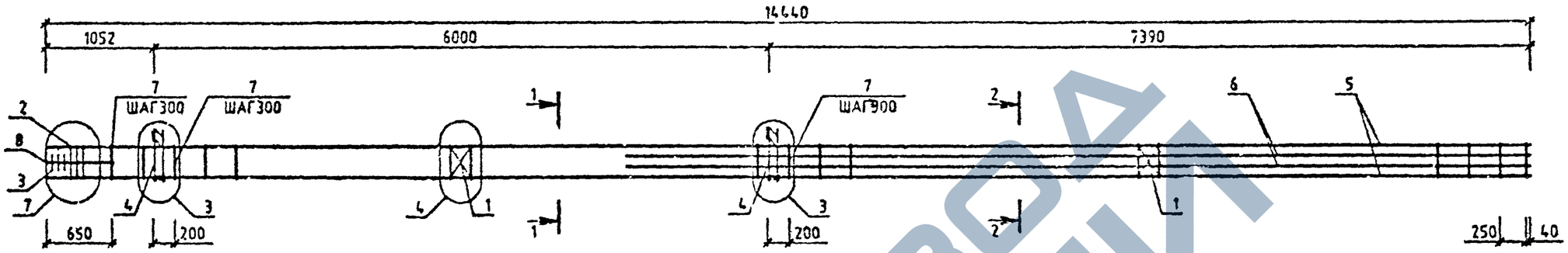

МАРКА	ПОЗ.	МАРКА АРМАТУРНОГО ИЗДЕЛИЯ	КОЛ. ШТ.	МАССА, КГ		ОБОЗНАЧЕНИЕ ДОКУМЕНТА 1.020-1/87.
				1 ШТ.	ВСЕГО	
КП-70	1	С-2	2	1.1	2.19	2-11 К01
	2	СКА-3	3	3.37	10.1	2-11 К02
	3	СКА-4	3	2.23	6.7	2-11 К03
	4	МН-7	2	12.95	25.91	2-11 К07
	5	Ф28 А-Ш L=14440	4	69.8	279.19	6Ч
	6	Ф22 А-Ш L=8790	4	26.23	104.92	6Ч
	7	ХМ-2	47	0.56	25.52	2-11 К11
	8	Ф6 А-I L=650	4	0.14	0.58	6Ч
				ИТОГО: 456 1		

УЗЛЫ СМ. 1.020-1/87.2-10 У
ТЕХНИЧЕСКИЕ ТРЕБОВАНИЯ СМ. 1.020-1/87.2-10 ТТ
АРМАТУРА КЛАССОВ А-Ш, А-I ПО ГОСТ 5781-82

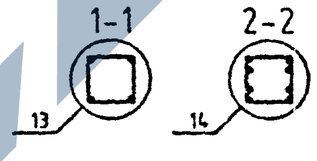

Вх. 32842 л. 70

1.020-1/87.2-10 К064

НАЧ.ОТД	ГОРОХОВ		
Н.КОНТР.	СИТНИК		
ГИП	СИТНИК		
ПРОВЕРИЛ	[illegible]		
[illegible]	[illegible]		

КАРКАС ПРОСТРАНСТВЕННЫЙ КП-70 СБОРОЧНЫЙ ЧЕРТЕЖ

СТАДИЯ	ЛИСТ	ЛИСТОВ
Р		1

КиевЗНИИЭП

ФОРМАТ А3

САПР КиевЗНИИЭП

ОПЕРАТОР СИСТЕМЫ

ПОДПИСЬ И ДАТА

ВЗАМ. ИНВ. №

САПР КиевЗНИИЭП | ОПЕРАТОР СИСТЕМЫ | МОЛОДЦОВА

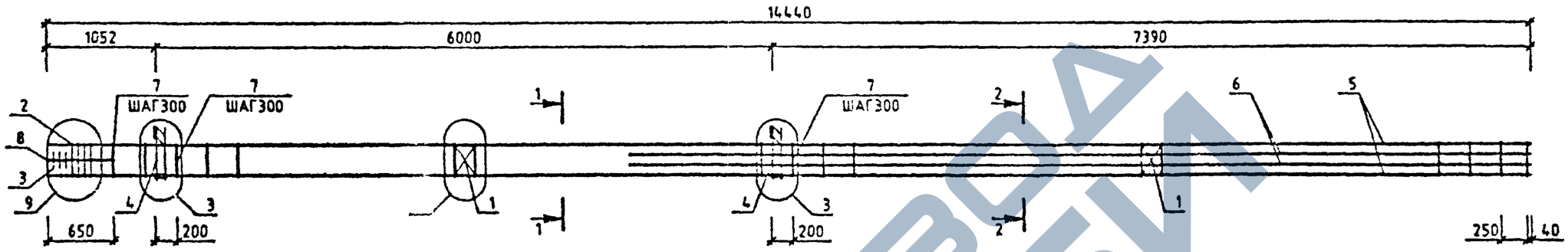

МАРКА	ПОЗ.	МАРКА АРМАТУРНОГО ИЗДЕЛИЯ	КОЛ. ШТ.	МАССА, КГ 1 ШТ.	МАССА, КГ ВСЕГО	ОБОЗНАЧЕНИЕ ДОКУМЕНТА 1.020-1/87.
К-71	1	С-2	2	1.1	2.19	2-11 К01
	2	СК4-3	4	3.37	13.47	2-11 К02
	3	СК4-4	3	2.23	6.7	2-11 К03
	4	МН-7	2	12.95	25.91	2-11 К07
	5	⌀32 А-Ш L=14440	4	91.16	364.66	БЧ
	6	⌀20 А-Ш L=6790	4	21.68	86.71	БЧ
	7	ХМ-2	47	0.56	26.52	2-11 К11
	8	⌀6 А-I L=650	4	0.14	0.58	БЧ
				ИТОГО:	526.73	

УЗЛЫ СМ. 1.020-1/87.2-10 У
ТЕХНИЧЕСКИЕ ТРЕБОВАНИЯ СМ. 1.020-1/87.2-10 ТТ
АРМАТУРА КЛАССОВ А-Ш, А-I ПО ГОСТ 5781-82

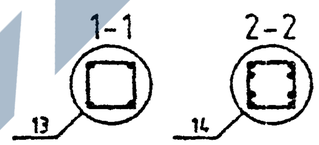

Вх. 32842 л. 71

1.020-1/87.2-10 К065

КАРКАС ПРОСТРАНСТВЕННЫЙ КП-71 СБОРОЧНЫЙ ЧЕРТЕЖ

СТАДИЯ	ЛИСТ	ЛИСТОВ
Р		1

КиевЗНИИЭП

НАЧ.ОТД.	ГОРОХОВ	
Н.КОНТР.	СИТНИК	
ГИП	СИТНИК	
ПРОВЕРИЛ	ЛУКАШУК	
РАЗРАБ.	МОЛОДЦОВА	

ИНВ.№ ПОДЛ. | ПОДПИСЬ И ДАТА | ВЗАМ. ИНВ.№

ФОРМАТ А3

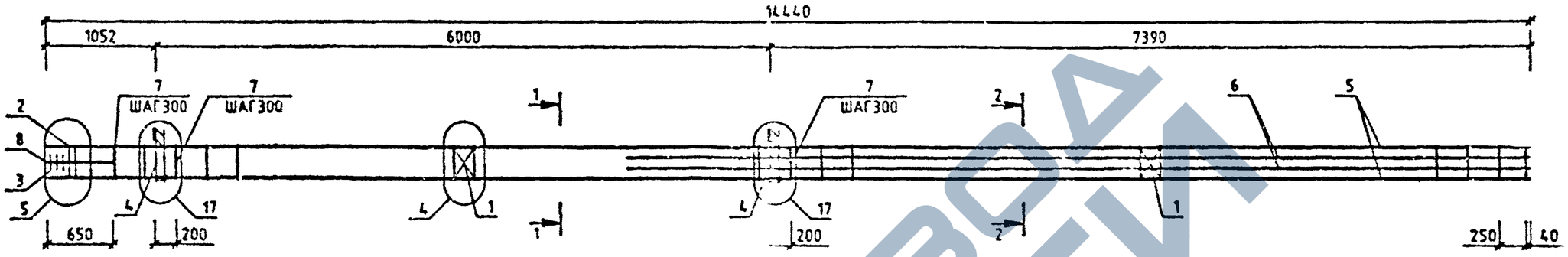

МАРКА	ПОЗ.	МАРКА АРМАТУРНОГО ИЗДЕЛИЯ	ОЛ. ШТ.	МАССА, КГ		ОБОЗНАЧЕНИЕ ДОКУМЕНТА 1.020-1/87.
				1 ШТ.	ВСЕГО	
КП-72	1	С-2	2	1.1	2.19	2-11 К01
	2	СКА-3	2	3.37	6.73	2-11 К02
	3	СКА-4	3	2.23	6.7	2-11 К03
	4	МН-11	2	25.23	50.47	2-11 К09
	5	⌀22 А-Ш L=14440	4	43.09	172.36	БЧ
	6	⌀22 А-Ш L=8790	4	26.23	104.92	БЧ
	7	ХМ-1	47	0.31	14.5	2-11 К11
	8	⌀6 А-I L=650	4	0.14	0.58	БЧ
				ИТОГО:358.45		

УЗЛЫ СМ. 1020-1/87.2-10 У
ТЕХНИЧЕСКИЕ ТРЕБОВАНИЯ СМ. 1.020-1/87.2-10 ТТ
АРМАТУРА КЛАССОВ А-Ш, А-I ПО ГОСТ 5781-82

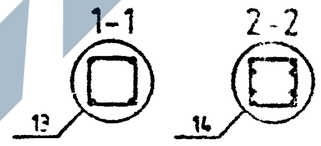

Вх. 32842 л.72

НАЧ.ОТД	ГОРОХОВ		
Н.КОНТР	СИТНИК		
ГИП	СИТНИК		
	ЛУКАШУК		
РАЗРАБ	МОЛОДЦОВА		

1.020-1/87.2-10 К066

КАРКАС ПРОСТРАНСТВЕННЫЙ КП-72 СБОРОЧНЫЙ ЧЕРТЕЖ

СТАДИЯ	ЛИСТ	ЛИСТОВ
Р		1

КиевЗНИИЭП

ФОРМАТ А3

ЗАВОД КБИ

САПР КиевЗНИИЭП

Молодцова

Оператор системы

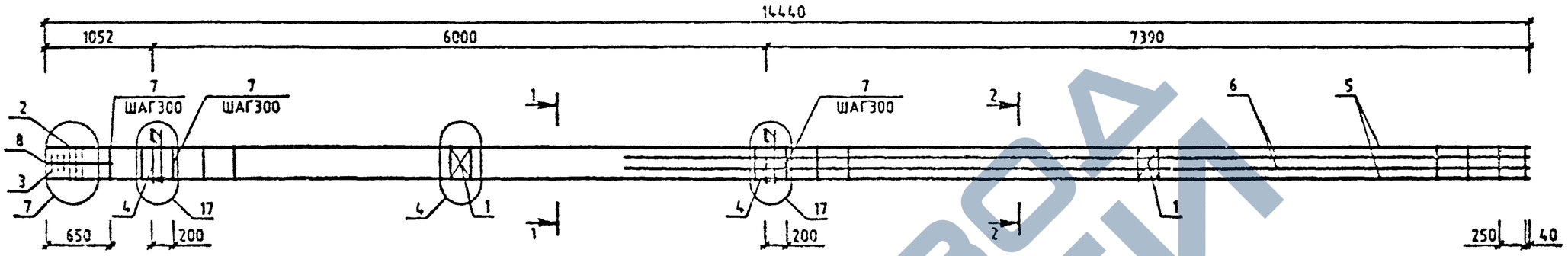

МАРКА	ПОЗ.	МАРКА АРМАТУРНОГО ИЗДЕЛИЯ	КОЛ. ШТ.	МАССА, КГ		ОБОЗНАЧЕНИЕ ДОКУМЕНТА 1.020-1/87.
				1 ШТ.	ВСЕГО	
КП-73	1	С-2	2	1.1	2.19	2-11 К01
	2	СКА-3	3	3.37	10.1	2-11 К02
	3	СКА-4	3	2.23	6.7	2-11 К03
	4	МН-11	2	25.23	50.47	2-11 К09
	5	⌀28 А-Ш L=14440	4	69.8	279.19	БЧ
	6	⌀22 А-Ш L=8790	4	26.23	104.92	БЧ
	7	ХМ-2	47	0.56	26.52	2-11 К11
	8	⌀6 А-I L=650	4	0.14	0.58	БЧ
				ИТОГО: 400.67		

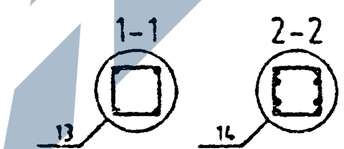

УЗЛЫ СМ. 1.020-1/87.2-10 У
ТЕХНИЧЕСКИЕ ТРЕБОВАНИЯ СМ. 1.020-1/87 2-10 ТТ
АРМАТУРА КЛАССОВ А-Ш, А-I ПО ГОСТ 5781-82

Вх. 32842 л. 73

Нач.отд	Горохов		
Н.контр	Ситник		
ГИП	Ситник		
Проверил	Рыкашук		
Разраб	Молодцова		

1.020-1/87.2-10 К067

КАРКАС ПРОСТРАНСТВЕННЫЙ КП-73 СБОРОЧНЫЙ ЧЕРТЕЖ

СТАДИЯ	ЛИСТ	ЛИСТОВ
Р		1

КиевЗНИИЭП

Инв.№ подл. | Подпись и дата | Взам.инв.№

ФОРМАТ А3

САПР КиевЗНИИЭП
ОПЕРАТОР СИСТЕМЫ
МОЛОДЦОВА

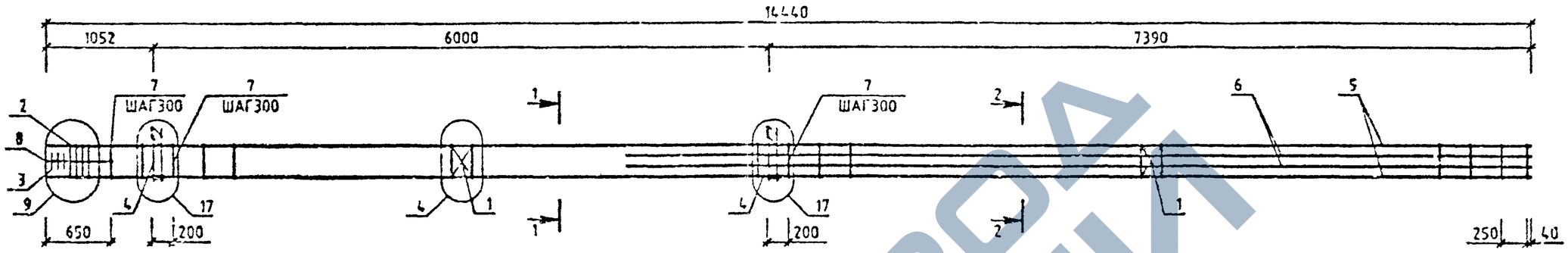

МАРКА	ПОЗ.	МАРКА АРМАТУРНОГО ИЗДЕЛИЯ	КОЛ. ШТ.	МАССА, КГ		ОБОЗНАЧЕНИЕ ДОКУМЕНТА 1.020-1/87.
				1 ШТ.	ВСЕГО	
КП-74	1	С-2	2	1.1	2.19	2-11 К01
	2	СКА-3	4	3.37	13.47	2-11 К02
	3	СКА-4	3	2.23	6.7	2-11 К03
	4	МН-11	2	25.23	50.47	2-11 К09
	5	⌀32 А-Ш L=14440	4	91.16	364.66	БЧ
	6	⌀20 А-Ш L=8790	4	21.68	86.71	БЧ
	7	ХМ-2	47	0.56	26.32	2-11 К11
	8	⌀6 А-I L=650	4	0.14	0.58	БЧ
				ИТОГО: 551.29		

МАРКА	ПОЗ.	МАРКА АРМАТУРНОГО ИЗДЕЛИЯ	КОЛ. ШТ.	МАССА, КГ		ОБОЗНАЧЕНИЕ ДОКУМЕНТА 1.020-1/87.
				1 ШТ.	ВСЕГО	
КП-75	1	С-2	2	1.1	2.19	2-11 К01
	2	СКА-3	4	3.37	13.47	2-11 К02
	3	СКА-4	3	2.23	6.7	2-11 К03
	4	МН-11	2	25.23	50.47	2-11 К09
	5	⌀36 А-Ш L=14440	4	115.38	461.52	БЧ
	6	⌀32 А-Ш L=8790	4	55.49	221.98	БЧ
	7	ХМ-3	47	0.91	42.6	2-11 К11
	8	⌀6 А-I L=650	4	0.14	0.58	БЧ
				ИТОГО: 799.5		

УЗЛЫ СМ. 1.020-1/87.2-10 У
ТЕХНИЧЕСКИЕ ТРЕБОВАНИЯ СМ. 1.020-1/87.2-10 ТТ
АРМАТУРА КЛАССОВ А-Ш, А-I ПО ГОСТ 5781-82

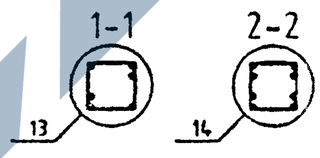

Вх. 32842 л. 74

НАЧ.ОТД.	ГОРДЕЕВ		
Н.КОНТР.	СИТНИК		
ГИП	СИТНИК		
ПРОВЕРИЛ	ЛЫКАЛОВ		
РАЗРАБ.	[illegible]		

1.020-1/87.2-10 К068

КАРКАС ПРОСТРАНСТВЕННЫЙ КП-74, КП-75 СБОРОЧНЫЙ ЧЕРТЕЖ

СТАДИЯ	ЛИСТ	ЛИСТОВ
Р		1

КиевЗНИИЭП

ФОРМАТ А3

ИНВ.№ ПОДЛ. | ПОДПИСЬ И ДАТА | ВЗАМ. ИНВ.№

МОЛОДЦОВА
ОПЕРАТОР СИСТЕМЫ
САПР КиевЗНИИЭП

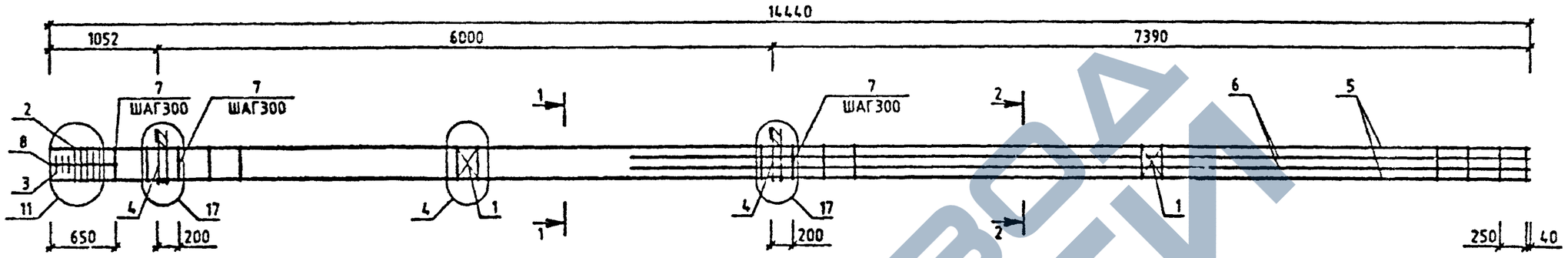

МАРКА	ПОЗ.	МАРКА АРМАТУРНОГО ИЗДЕЛИЯ	КОЛ. ШТ.	МАССА, КГ		ОБОЗНАЧЕНИЕ ДОКУМЕНТА 1.020-1/87.
				1 ШТ.	ВСЕГО	
КП-76	1	С-2	2	1.1	2.19	2-11 К01
	2	СКА-3	5	3.37	16.83	2-11 К02
	3	СКА-4	3	2.23	6.7	2-11 К03
	4	МН-11	2	25.23	50.47	2-11 К09
	5	Ø40 А-Ш L=14440	4	142.44	569.78	БЧ
	6	Ø40 А-Ш L=8780	4	86.71	346.84	БЧ
	7	ХМ-3	47	0.91	42.6	2-11 К11
	8	Ø6 А-I L=650	4	0.14	0.58	БЧ
				ИТОГО:	1035.98	

1-1

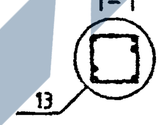

2-2

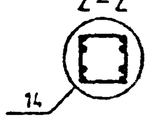

УЗЛЫ СМ. 1.020-1/87.2-10 У
ТЕХНИЧЕСКИЕ ТРЕБОВАНИЯ СМ. 1.020-1/87.2-10 ТТ
АРМАТУРА КЛАССОВ А-Ш, А-I ПО ГОСТ 5781-82

Вх. 32842 л. 75

НАЧ.ОТД	ГОРОХОВ		
Н.КОНТР	СИТНИК		
ГИП	СИТНИК		
ПРОВЕРИЛ	ЛЯКАШУК		
РАЗРАБ.	МОЛОДЦОВА		

1.020-1/87.2-10 К069

КАРКАС ПРОСТРАНСТВЕННЫЙ КП-76 СБОРОЧНЫЙ ЧЕРТЕЖ

СТАДИЯ	ЛИСТ	ЛИСТОВ
Р		1

КиевЗНИИЭП

ФОРМАТ А3

ИНВ.№ ПОДЛ | ПОДПИСЬ И ДАТА | ВЗАМ. ИНВ.№

САПР КиевЗНИИЭП
ОПЕРАТОР СИСТЕМЫ
МОЛОДЦОВА

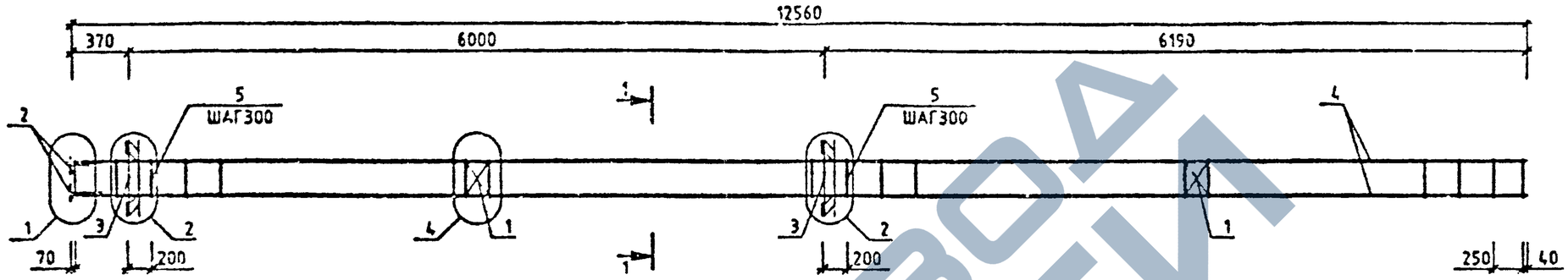

МАРКА	ПОЗ.	МАРКА АРМАТУРНОГО ИЗДЕЛИЯ	КОЛ. ШТ.	МАССА, КГ		ОБОЗНАЧЕНИЕ ДОКУМЕНТА 1.020-1/87.
				1 ШТ.	ВСЕГО	
КП-77	1	С-2	2	1.1	2.19	2-11 К01
	2	МН-2	4	1.1	4.4	2-11 К04
	3	МН-6	2	19.78	39.57	2-11 К08
	4	Ø20 А-Ш L=12550	4	30.95	123.8	БЧ
	5	ХМ-1	43	0.31	13.27	2-11 К11
				ИТОГО:	183.23	

УЗЛЫ СМ. 1020-1/87.2-10 У
ТЕХНИЧЕСКИЕ ТРЕБОВАНИЯ СМ. 1020-1/87.2-10 ТТ
АРМАТУРА КЛАССОВ А-Ш, А-I ПО ГОСТ 5781-82

1-1
13

Вх. 32842 л. 76

				1.020-1/87.2-10 К070	
НАЧ.ОТД	ГОРОХОВ				
Н.КОНТР	СИТНИК			КАРКАС ПРОСТРАНСТВЕННЫЙ КП-77 СБОРОЧНЫЙ ЧЕРТЕЖ	СТАДИЯ: Р; ЛИСТ: ; ЛИСТОВ: 1
ГИП	СИТНИК				КиевЗНИИЭП
ПРОВЕРИЛ	ЛУ АШУК				
	МОЛОДЦОВА				

ИНВ.№ ПОДЛ. | ПОДПИСЬ И ДАТА | ВЗАМ. ИНВ.№

ФОРМАТ А3

МОЛОДЦОВА
ОПЕРАТОР СИСТЕМЫ
САПР КиевЗНИИЭП

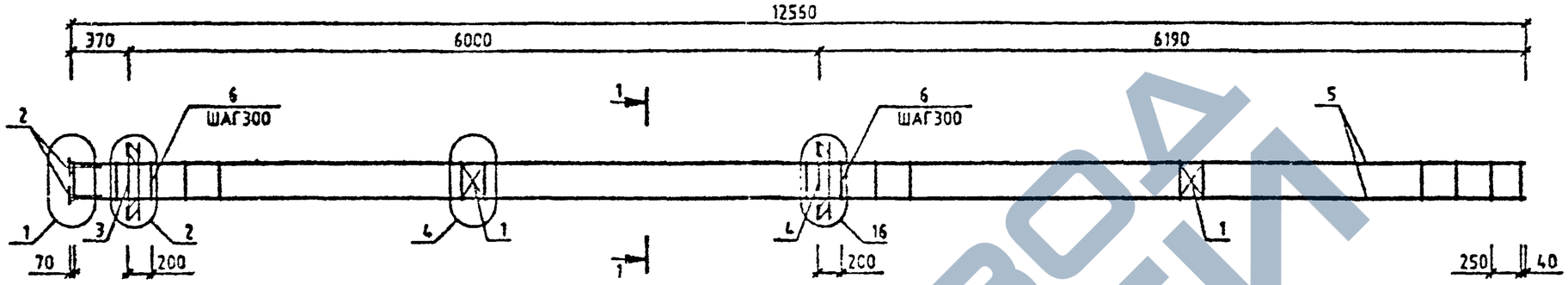

МАРКА	ПОЗ.	МАРКА АРМАТУРНОГО ИЗДЕЛИЯ	КОЛ. ШТ.	МАССА, КГ		ОБОЗНАЧЕНИЕ ДОКУМЕНТА 1.020-1/87.
				1 ШТ.	ВСЕГО	
КП-78	1	С-2	2	1.1	2.19	2-11 К01
	2	МН-2	4	1.1	4.4	2-11 К04
	3	МН-8	1	19.78	19.78	2-11 К08
	4	МН-12	1	34.9	34.9	2-11 К10
	5	Ø20 А-Ш L=12550	4	30.95	123.8	64
	6	ХМ-1	43	0.31	13.27	2-11 К11
				ИТОГО: 198.35		

МАРКА	ПОЗ.	МАРКА АРМАТУРНОГО ИЗДЕЛИЯ	КОЛ. ШТ.	МАССА, КГ		ОБОЗНАЧЕНИЕ ДОКУМЕНТА 1.020-1/87.
				1 ШТ.	ВСЕГО	
КП-79	1	С-2	2	1.1	2.19	2-11 К01
	2	МН-2	4	1.1	4.4	2-11 К04
	3	МН-8	1	19.78	19.78	2-11 К08
	4	МН-12	1	34.9	34.9	2-11 К10
	5	Ø22 А-Ш L=12550	4	37.45	149.8	64
	6	ХМ-1	43	0.31	13.27	2-11 К11
				ИТОГО: 224.34		

УЗЛЫ СМ. 1.020-1/87.2-10 У
ТЕХНИЧЕСКИЕ ТРЕБОВАНИЯ СМ. 1.020-1/87.2-10 ТТ
АРМАТУРА КЛАССОВ А-Ш, А-I ПО ГОСТ 5781-82

1-1
13

Вх. 32842 л. 77

Н.ЛАЧ.ОТД.	ГОРОХОВ		
Н.КОНТР.	СИТНИК		
ГИП	СИТНИК		
ПРОВЕРИЛ	ЛУКАШУК		
РАЗРАБ.	МОЛОДЦОВА		

1.020-1/87.2-10 К071

КАРКАС ПРОСТРАНСТВЕННЫЙ КП-78,КП-79 СБОРОЧНЫЙ ЧЕРТЕЖ

СТАДИЯ	ЛИСТ	ЛИСТОВ
Р		1

КиевЗНИИЭП

ФОРМАТ А3

ИНВ.№ ПОДЛ | ПОДПИСЬ И ДАТА | ВЗАМ.ИНВ.№

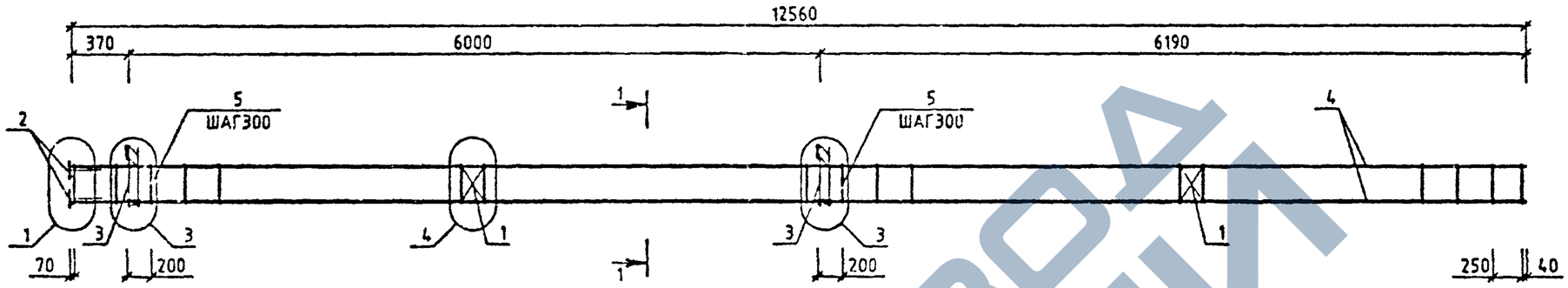

МАРКА	ПОЗ.	МАРКА АРМАТУРНОГО ИЗДЕЛИЯ	КОЛ. ШТ.	МАССА, КГ		ОБОЗНАЧЕНИЕ ДОКУМЕНТА 1.020-1/87.
				1 ШТ.	ВСЕГО	
КП-80	1	С-2	2	1.1	2.19	2-11 К01
	2	МН-2	4	1.1	4.4	2-11 К04
	3	МН-7	2	12.95	25.91	2-11 К07
	4	Ф20 А-Ш L=12550	4	30.95	123.8	БЧ
	5	ХМ-1	43	0.31	13.27	2-11 К11
				ИТОГО:169.57		

МАРКА	ПОЗ.	МАРКА АРМАТУРНОГО ИЗДЕЛИЯ	КОЛ. ШТ.	МАССА, КГ		ОБОЗНАЧЕНИЕ ДОКУМЕНТА 1.020-1/87.
				1 ШТ.	ВСЕГО	
КП-81	1	С-2	2	1.1	2.19	2-11 К01
	2	МН-2	4	1.1	4.4	2-11 К04
	3	МН-7	2	12.95	25.91	2-11 К07
	4	Ф22 А-Ш L=12550	4	37.45	149.8	БЧ
	5	ХМ-1	43	0.31	13.27	2-11 К11
				ИТОГО:195.57		

УЗЛЫ СМ. 1.020-1/87.2-10 У
ТЕХНИЧЕСКИЕ ТРЕБОВАНИЯ СМ. 1020-1/87.2-10 ТТ
АРМАТУРА КЛАССОВ А-Ш, А-I ПО ГОСТ 5781-82

1-1

13

Вх. 32842 л. 78

				1.020-1/87.2-10 К072
Н.ИНСТР	ГОРОХОВ			КАРКАС ПРОСТРАНСТВЕННЫЙ КП-80,КП-81 СБОРОЧНЫЙ ЧЕРТЕЖ
Н.КОНТР	СИТНИК			
ГИП	СИТНИК			
	ЛУКАШУК			
	МОЛОДЦОВА			

СТАДИЯ	ЛИСТ	ЛИСТОВ
Р		1

КиевЗНИИЭП

МОЛОДЦОВА
ОПЕРАТОР СИСТЕМЫ
САПР КиевЗНИИЭП
ИНВ № ПОДЛ | ПОДПИСЬ И ДАТА | ВЗАМ ИНВ №

ФОРМАТ А3

САПР КиевЗНИИЭП | ОПЕРАТОР СИСТЕМЫ | МОЛОДЦОВА

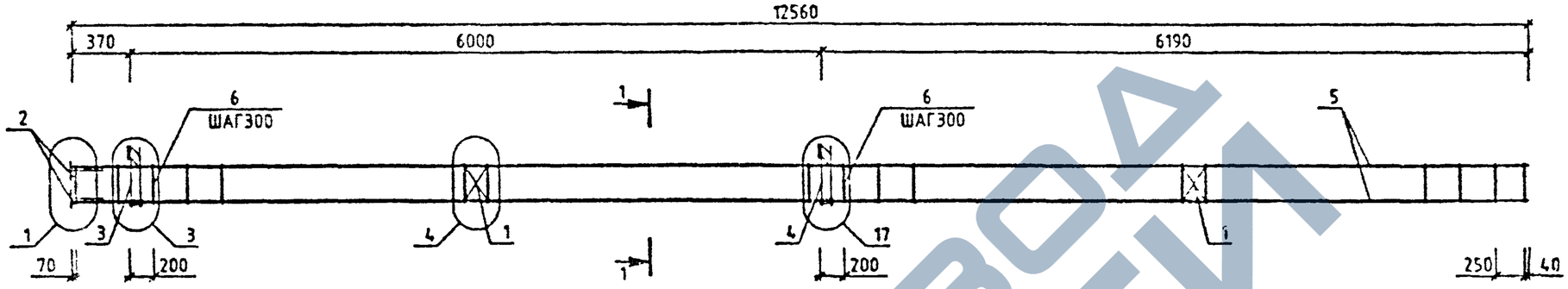

МАРКА	ПОЗ.	МАРКА АРМАТУРНОГО ИЗДЕЛИЯ	КОЛ. ШТ.	МАССА, КГ		ОБОЗНАЧЕНИЕ ДОКУМЕНТА 1.020-1/87.
				1 ШТ.	ВСЕГО	
КП-82	1	С-2	2	1.1	2.19	2-11 К01
	2	МН-2	4	1.1	4.4	2-11 К04
	3	МН-7	1	12.95	12.95	2-11 К07
	4	МН-11	1	25.23	25.23	2-11 К09
	5	Ø20 А-Ш L=12550	4	30.95	123.8	БЧ
	6	ХМ-1	43	0.31	13.27	2-11 К11
				ИТОГО:	181.85	
КП-83	1	С-2	2	1.1	2.19	2-11 К01
	2	МН-2	4	1.1	4.4	2-11 К04
	3	МН-7	1	12.95	12.95	2-11 К07
	4	МН-11	1	25.23	25.23	2-11 К09
	5	Ø22 А-Ш L=12550	4	37.45	149.8	БЧ
	6	ХМ-1	43	0.31	13.27	2-11 К11
				ИТОГО:	207.85	

МАРКА	ПОЗ.	МАРКА АРМАТУРНОГО ИЗДЕЛИЯ	КОЛ. ШТ.	МАССА, КГ		ОБОЗНАЧЕНИЕ ДОКУМЕНТА 1.020-1/87.
				1 ШТ.	ВСЕГО	
КП-84	1	С-2	2	1.1	2.19	2-11 К01
	2	МН-2	4	1.1	4.4	2-11 К04
	3	МН-7	1	12.95	12.95	2-11 К07
	4	МН-11	1	25.23	25.23	2-11 К09
	5	Ø25 А-Ш L=12550	4	48.36	193.44	БЧ
	6	ХМ-2	43	0.56	24.26	2-11 К11
				ИТОГО:	262.49	

УЗЛЫ СМ. 1.020-1/87.2-10 У
ТЕХНИЧЕСКИЕ ТРЕБОВАНИЯ СМ. 1.020-1/87.2-10 ТТ
АРМАТУРА КЛАССОВ А-Ш, А-I ПО ГОСТ 5781-82

1-1

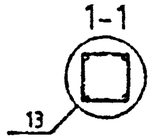

Вх. 32842 л. 79

НАЧ.ОТД.	ГОРОХОВ		
Н.КОНТР.	СИТНИК		
ГИП	СИТНИК		
ПРОВЕРИЛ	Л.КАШУК		
РАЗРАБ.	МОЛОДЦОВА		

1.020-1/87.2-10 К073

КАРКАС ПРОСТРАНСТВЕННЫЙ КП-82 - КП-84 СБОРОЧНЫЙ ЧЕРТЕЖ

СТАДИЯ	ЛИСТ	ЛИСТОВ
Р		1

КиевЗНИИЭП

ФОРМАТ А3

ВЗАМ. ИНВ. № | ПОДПИСЬ И ДАТА | ИНВ. № ПОДЛ.

САПР КиевЗНИИЭП | ОПЕРАТОР СИСТЕМЫ | ЛУКАШУК

1

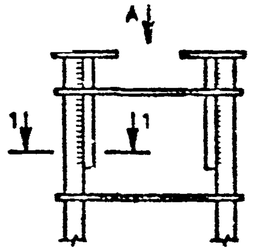

4

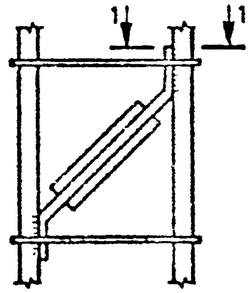

13

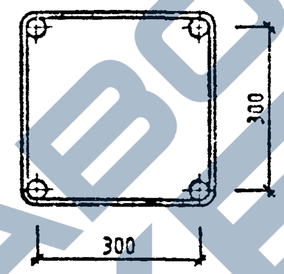

15

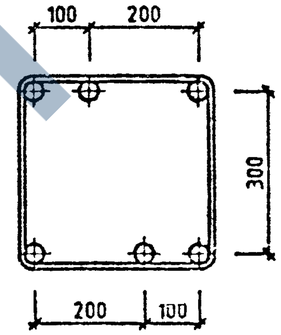

ВИД А

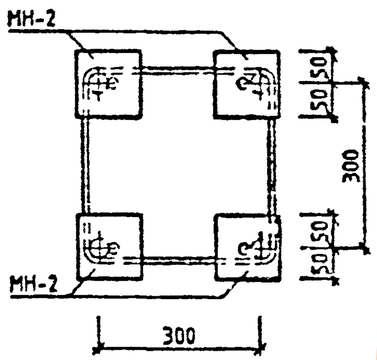

14

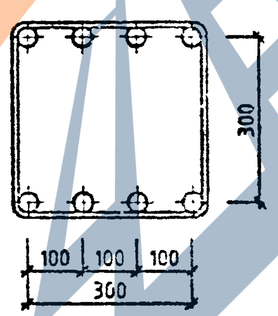

1-1

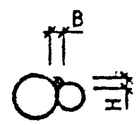

РУЧНУЮ ЭЛЕКТРОДУГОВУЮ СВАРКУ АРМАТУРНЫХ СТЕРЖНЕЙ ПРОИЗВОДИТЬ ПО СН 393-78 "ИНСТРУКЦИЯ ПО СВАРКЕ СОЕДИНЕНИЙ АРМАТУРЫ И ЗАКЛАДНЫХ ДЕТАЛЕЙ ЖЕЛЕЗОБЕТОННЫХ КОНСТРУКЦИЙ

Вх. 32842 л.80

				1.020-1/87.2-10 У	
НАЧ.СТ.О	ГОРОХОВ				
Н.КОНТР.	СИТНИК			УЗЛЫ	СТАДИЯ: Р; ЛИСТ: 1; ЛИСТОВ: 3
ГИП	СИТНИК				КиевЗНИИЭП
ПРОВЕРИЛ	МОЛОДЦОВА				
РАЗРАБ.	ГУЛАШУК				

ФОРМАТ А3

ИНВ.№ | ВЗАМ.ИНВ.№ | ПОДПИСЬ И ДАТА | ИНВ.№ ПОДЛ.

САПР КиевЗНИИЭП

ОПЕРАТОР СИСТЕМЫ — ЛУКАШУК

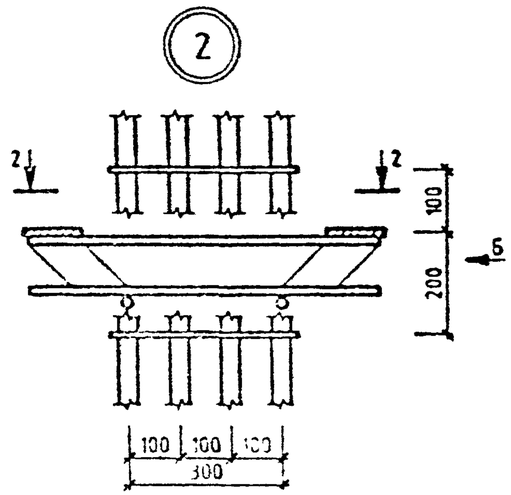

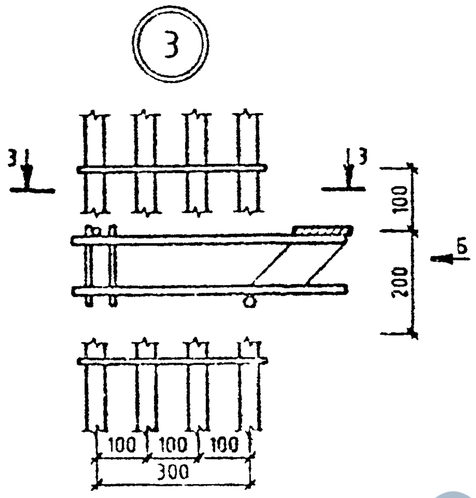

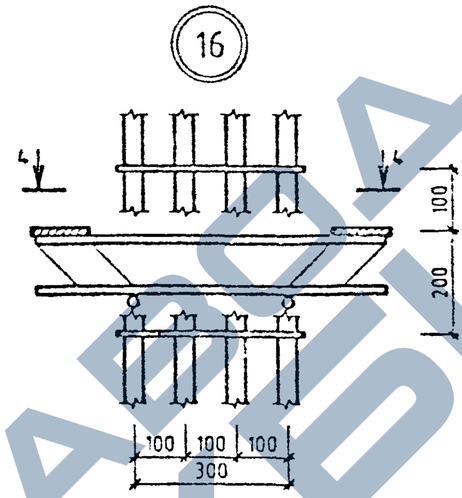

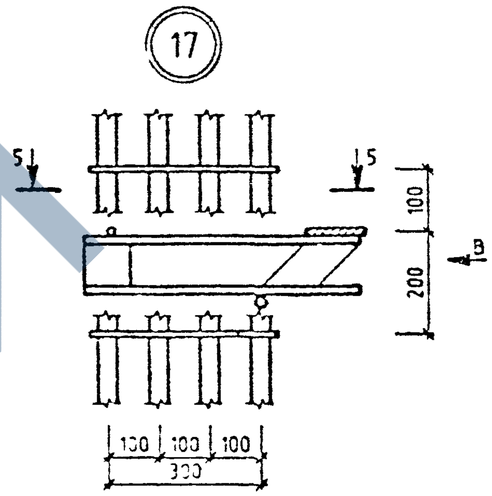

2-2

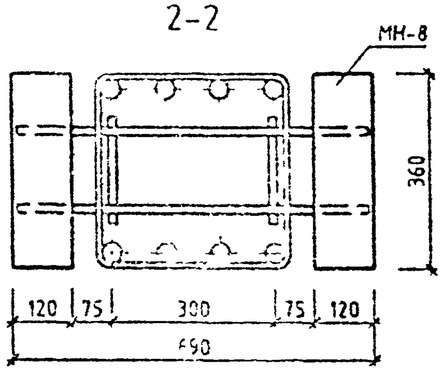

3-3

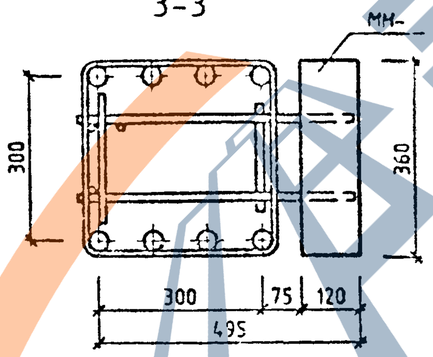

4-4

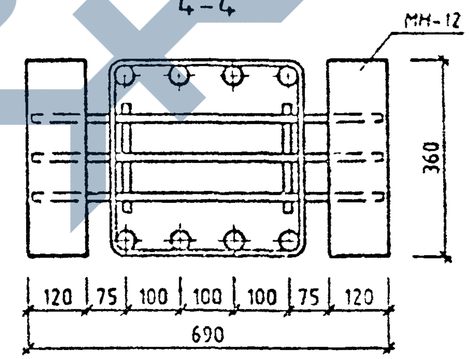

5-5

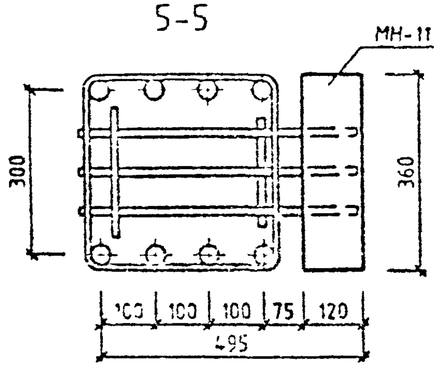

ВИД Б

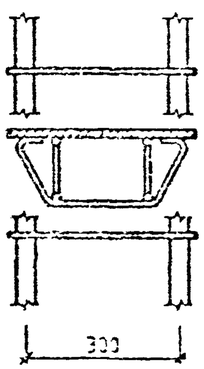

ВИД В

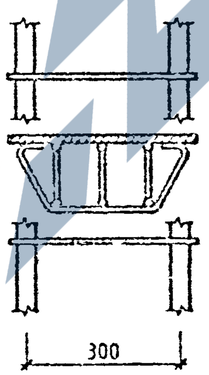

В КОЛОННАХ,ЗААРМИРОВАННЫХ 4-МЯ И 6-Ю СТЕРЖНЯМИ, ЗАКЛАДНЫЕ ДЕТАЛИ КОНСОЛИ УСТАНАВЛИВАТЬ В СООТВЕТСТВИИ С ДАННЫМИ УЗЛАМИ

Вх. 32842 л.81

1.020-1/87.2-10 У

ГАСТ 2

ФОРМАТ А3

ВЗАМ. ИНВ.№ | ПОДП. И ДАТА | ИНВ.№ ПОДЛ.

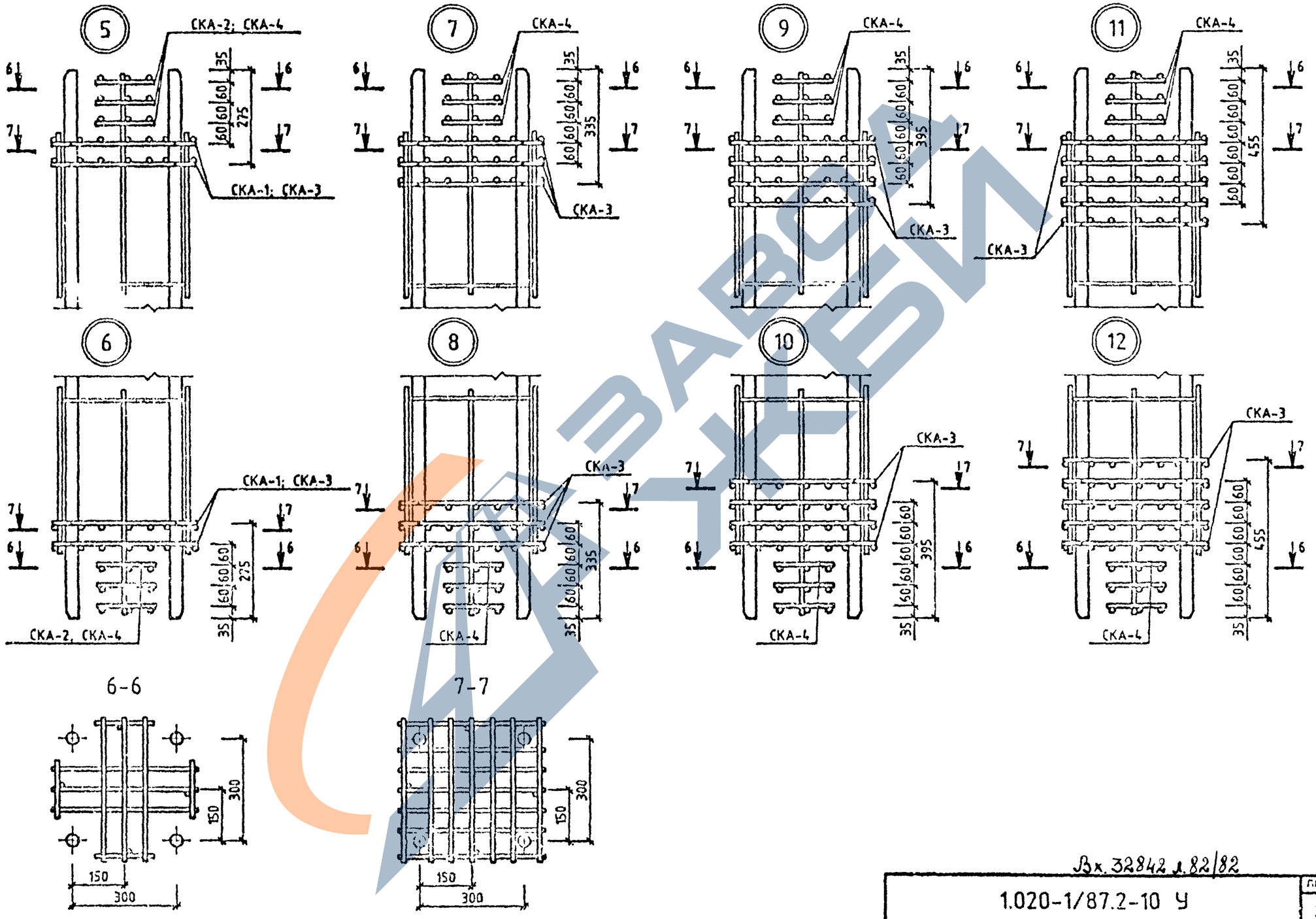

Вх. 32842 л.82/82

1.020-1/87.2-10 У

ЛИСТ 3

ФОРМАТ А3

МОЛОДЦОВА

ОПЕРАТОР СИСТЕМЫ

САПР КиевЗНИИЭП

ВЗАМ. ИНВ №

ПОДП. И ДАТА

ИНВ № ПОДЛ.