https://zavodjbi.com/

ТИПОВЫЕ КОНСТРУКЦИИ, ИЗДЕЛИЯ И УЗЛЫ ЗДАНИЙ И СООРУЖЕНИЙ

# СЕРИЯ 1.822.1-5

## СОСТАВНЫЕ ЖЕЛЕЗОБЕТОННЫЕ РАМЫ С УВЕЛИЧЕННОЙ ВЫСОТОЙ СТОЙКИ ДЛЯ ВСПОМОГАТЕЛЬНЫХ ЗДАНИЙ СЕЛЬСКОХОЗЯЙСТВЕННОГО НАЗНАЧЕНИЯ С УКЛОНОМ АСБЕСТОЦЕМЕНТНОЙ КРОВЛИ 1:4

ВЫПУСК 2

АРМАТУРНЫЕ И ЗАКЛАДНЫЕ ИЗДЕЛИЯ
РАБОЧИЕ ЧЕРТЕЖИ

22614-02

ЦЕНА

https://zavodjbi.com/

https://zavodjbi.com/

ТИПОВЫЕ КОНСТРУКЦИИ, ИЗДЕЛИЯ И УЗЛЫ ЗДАНИЙ И СООРУЖЕНИЙ

# СЕРИЯ 1.822.1-5

# СОСТАВНЫЕ ЖЕЛЕЗОБЕТОННЫЕ РАМЫ С УВЕЛИЧЕННОЙ ВЫСОТОЙ СТОЙКИ ДЛЯ ВСПОМОГАТЕЛЬНЫХ ЗДАНИЙ СЕЛЬСКОХОЗЯЙСТВЕННОГО НАЗНАЧЕНИЯ С УКЛОНОМ АСБЕСТОЦЕМЕНТНОЙ КРОВЛИ 1:4

## ВЫПУСК 2

## АРМАТУРНЫЕ И ЗАКЛАДНЫЕ ИЗДЕЛИЯ

## РАБОЧИЕ ЧЕРТЕЖИ


Разработан
Гипронисельхозом

Гл. инж. ин-та — В. А. Черноярров
Нач. отд. СК — И. Н. Котов
Гл. констр. отд. — В. Н. Цудечкис
Гл. инж. проекта — С. Б. Ерусалимская

При участии:
НИИЖБ

Рук. лабор. — Г. И. Бердичевский
Ст. научн. сотр. — Ф. А. Иссерс

ЦНИИЭПСельстрой

Зам. директора — П. В. Чичков
Зав. отд. Ж. Б. констр. — А. И. Мангушев
Зав. сектором — А. А. Казак



Утверждены и введены в действие с 1 января 1988 г. Госстроем СССР протокол № АЧ-79 от 4 сентября 1987 г.




https://zavodjbi.com/

https://zavodjbi.com/




| Обозначение | Наименование | Стр. |
|---|---|---|
| 1.822.1-5.2-0000ТУ | Технические условия | 5 |
| 1.822.1-5.2-1000 | Каркас пространственный КП1...КП16 | 7 |
| 1.822.1-5.2-1000СБ | Каркас пространственный КП1...КП16. Сборочный чертеж | 12 |
| 1.822.1-5.2-2000 | Каркас пространственный КП17...КП26 | 15 |
| 1.822.1-5.2-2000СБ | Каркас пространственный КП17...КП26. Сборочный чертеж | 18 |
| 1.822.1-5.2-3000 | Каркас пространственный КП27...КП30 | 21 |
| 1.822.1-5.2-3000СБ | Каркас пространственный КП27...КП30. Сборочный чертеж | 23 |
| 1.822.1-5.2-4000 | Каркас пространственный КП31...КП36 | 25 |
| 1.822.1-5.2-4000СБ | Каркас пространственный КП31...КП36. Сборочный чертеж | 27 |
| 1.822.1-5.2-5000 | Каркас пространственный КП37...КП46 | 28 |
| 1.822.1-5.2-5000СБ | Каркас пространственный КП37...КП46. Сборочный чертеж | 32 |
| 1.822.1-5.2-6000 | Каркас пространственный КП47...КП51 | 34 |
| 1.822.1-5.2-6000СБ | Каркас пространственный КП47...КП51. Сборочный чертеж | 36 |
| 1.822.1-5.2-7000 | Каркас пространственный КП52...КП60 | 37 |
| 1.822.1-5.2-7000СБ | Каркас пространственный КП52...КП60. Сборочный чертеж | 40 |
| 1.822.1-5.2-1010 | Каркас плоский КР1...КР32 | 42 |
| 1.822.1-5.2-1010СБ | Каркас плоский КР1...КР32 Сборочный чертеж | 49 |
| 1.822.1-5.2-2020 | Каркас плоский КР33...КР52 | 51 |


Взам. инв. № | Подпись и дата | Инв. № подл.

| | | | |
|---|---|---|---|
| Нач. отд. | Котов | | 12.85 |
| Н. контр. | Ахметова | | |
| Гл. констр. | Цудечкис | | |
| ГИП | Ерусалимская | | |
| Рук. гр. | Сасонко | | |
| Инженер | Гусева | | |

1.822.1-5.2-0000

Содержание

| Стадия | Лист | Листов |
|---|---|---|
| Р | 1 | 3 |

ГИПРОНИСЕЛЬХОЗ

22614-02 3 Формат А4

https://zavodjbi.com/

| Обозначение | Наименование | Стр. |
|---|---|---|
| 1.822.1-5.2-2020 СБ | Каркас плоский КР 33 ... КР 52. Сборочный чертеж | 56 |
| 1.822.1-5.2-3030 | Каркас плоский КР 53 ... КР 60 | 58 |
| 1.822.1-5.2-3030 СБ | Каркас плоский КР 53 ... КР 60. Сборочный чертеж | 60 |
| 1.822.1-5.2-4040 | Каркас плоский КР 61 ... КР 72 | 61 |
| 1.822.1-5.2-4040 СБ | Каркас плоский КР 61 ... КР 72. Сборочный чертеж | 63 |
| 1.822.1-5.2-5050 | Каркас плоский КР 73 ... КР 92 | 64 |
| 1.822.1-5.2-5050 СБ | Каркас плоский КР 73 ... КР 92. Сборочный чертеж | 69 |
| 1.822.1-5.2-6060 | Каркас плоский КР 93 ... КР 102 | 71 |
| 1.822.1-5.2-6060 СБ | Каркас плоский КР 93 ... КР 102. Сборочный чертеж | 73 |
| 1.822.1-5.2-7070 | Каркас плоский КР 103 ... КР 118 | 74 |
| 1.822.1-5.2-7070 СБ | Каркас плоский КР 103 ... КР 118. Сборочный чертеж | 78 |
| 1.822.1-5.2-0080 | Сетка арматурная С1, С2 | 79 |
| 1.822.1-5.2-0090 | Сетка арматурная С3, С4 | 80 |
| 1.822.1-5.2-0100 | Сетка арматурная С5 | 81 |
| 1.822.1-5.2-0110 | Сетка арматурная С6, С7 | 82 |
| 1.822.1-5.2-0120 | Изделие закладное М1 | 83 |
| 1.822.1-5.2-0130 | Изделие закладное М2, М3 | 84 |
| 1.822.1-5.2-0140 | Изделие закладное М4 ... М6 | 85 |
| 1.822.1-5.2-0140 СБ | Изделие закладное М4 ... М6. Сборочный чертеж | 86 |
| 1.822.1-5.2-0150 | Изделие закладное М7 ... М14 | 87 |


Взам. инв. № | Подпись и дата | Инв. № подл.

https://zavodjbi.com/




| Обозначение | Наименование | Стр. |
|---|---|---|
| 1.822.1-5.2-0150СБ | Изделие закладное М7...М14. Сборочный чертеж | 89 |
| 1.822.1-5.2-0160 | Изделие закладное М15...М27 | 90 |
| 1.822.1-5.2-0160СБ | Изделие закладное М15...М27. Сборочный чертеж | 92 |
| 1.822.1-5.2-0170 | Изделие закладное М28...М40 | 93 |
| 1.822.1-5.2-0170СБ | Изделие закладное М28...М40. Сборочный чертеж | 96 |
| 1.822.1-5.2-0180 | Изделие закладное М41 | 97 |
| 1.822.1-5.2-0190 | Изделие соединительное МС1, МС2 | 98 |
| 1.822.1-5.2-0001 | Стержень арматурный | 99 |
| 1.822.1-5.2-1012 | Стержень арматурный составной | 106 |
| 1.822.1-5.2-1012СБ | Стержень арматурный составной. Сборочный чертеж | 108 |
| 1.822.1-5.2-0003 | Стержень арматурный составной | 109 |
| 1.822.1-5.2-0003СБ | Стержень арматурный составной. Сборочный чертеж | 111 |
| 1.822.1-5.2-0004 | Стержень арматурный составной | 112 |
| 1.822.1-5.2-0005 | Стержень арматурный составной | 113 |
| 1.822.1-5.2-0005СБ | Стержень арматурный составной. Сборочный чертеж | 115 |


Инв.№ подл. | Подпись и дата | Взам. инв.№



https://zavodjbi.com/

https://zavodjbi.com/



1. Арматурные стержни должны быть очищены от ржавчины, масляных и других загрязнений и выправлены.
2. Арматурные и закладные изделия должны отвечать требованиям ГОСТ 10922-75 „Арматурные изделия и закладные детали сварные для железобетонных конструкций. Технические требования и методы испытаний".
3. Арматурные сетки и каркасы должны изготовляться на кондукторах при помощи контактной точечной сварки в соответствии с требованиями ГОСТ 14098-85 „Соединения сварные арматуры и закладных изделий железобетонных конструкций. Типы, конструкция и размеры".

   Сварку изделий производить во всех точках пересечения стержней за исключением мест пересечения поперечных стержней с дополнительным продольным, поставленным вплотную (без зазора) к основному стержню.

   Каждое изделие должно иметь бирку с указанием его марки. Результаты приемочного контроля должны быть занесены в журнал ОТК.
4. На чертежах размеры сеток и каркасов даны по осям и торцам стержней.
5. Объединение плоских каркасов в пространственные необходимо производить в кондукторах при помощи электросварочных клещей или постановкой шпилек, при этом необходимо обеспечить монтажную жесткость каркаса.
6. Сварку в закладных изделиях следует производить в соответствии с ГОСТ 14098-85 и СН393-78.

Взам.инв.№ | Подпись и дата | Инв.№ подл.

| | | | | |
|---|---|---|---|---|
| Нач.отд. | Котов | | 12.85 | 1.822.1-5.2-0000 ТУ |
| Гл.констр. | Цудечкис | | | Технические условия |
| Н.контр. | Сасонко | | | Стадия: Р; Лист: 1; Листов: 2 |
| ГИП | Ерусалимская | | | ГИПРОНИСЕЛЬХОЗ |
| Рук.гр. | Сасонко | | | |

22614-02 6 Формат А4

https://zavodjbi.com/

https://zavodjbi.com/



7. В ЗАВИСИМОСТИ ОТ РАСЧЕТНОЙ ТЕМПЕРАТУРЫ НАРУЖНОГО ВОЗДУХА НАИБОЛЕЕ ХОЛОДНОЙ ПЯТИДНЕВКИ МАРКУ СТАЛИ ЗАКЛАДНЫХ ИЗДЕЛИЙ ПРИНИМАТЬ ПО ТАБЛИЦЕ 1.

ТАБЛИЦА 1

| РАСЧЕТНАЯ ТЕМПЕРАТУРА НАРУЖНОГО ВОЗДУХА, С° | МАРКА СТАЛИ | ГОСТ |
|---|---|---|
| ДО МИНУС 30 ВКЛЮЧИТЕЛЬНО | В Ст 3 кп 2 | 380-71* |
| НИЖЕ МИНУС 30 ДО МИНУС 40 ВКЛЮЧИТЕЛЬНО | В Ст 3 пс 6 | |
| ДО МИНУС 50 ВКЛЮЧИТЕЛЬНО | В Ст 3 сп 5<br>В Ст 3 Гпс 5 | |

8. МОНТАЖНЫЕ ПЕТЛИ ДОЛЖНЫ ИЗГОТОВЛЯТЬСЯ ИЗ ГОРЯЧЕКАТАНОЙ ГЛАДКОЙ АРМАТУРНОЙ СТАЛИ КЛАССА А-I МАРОК В Ст3 сп2 и В Ст 3 пс 2 ИЛИ ИЗ АРМАТУРНОЙ СТАЛИ ПЕРИОДИЧЕСКОГО ПРОФИЛЯ КЛАССА Ас-II МАРКИ 10ГТ ПО ГОСТ 5781-82.

СТАЛЬ МАРКИ В Ст3 пс 2 НЕ ДОПУСКАЕТСЯ ПРИМЕНЯТЬ ДЛЯ ИЗГОТОВЛЕНИЯ ПЕТЕЛЬ, ПРЕДНАЗНАЧЕННЫХ ДЛЯ ПОДЪЕМА И МОНТАЖА ПРИ ТЕМПЕРАТУРЕ НИЖЕ МИНУС 40 °С.

9. ОТКРЫТЫЕ ПОВЕРХНОСТИ ЗАКЛАДНЫХ ИЗДЕЛИЙ (НЕ ПОДЛЕЖАЩИЕ ОБЕТОНИРОВАНИЮ) ДОЛЖНЫ БЫТЬ ЗАЩИЩЕНЫ АНТИКОРРОЗИОННЫМИ ПОКРЫТИЯМИ СОГЛАСНО ТРЕБОВАНИЯМ ГЛАВЫ СНиП 2-03.11-85 И УКАЗАНИЯМ, ПРИВЕДЕННЫМ В СОСТАВЕ ПРОЕКТА ЗДАНИЯ.

10. ПРИ ТЕХНОЛОГИЧЕСКОЙ НЕВОЗМОЖНОСТИ ИЗГОТОВЛЕНИЯ НА ДАННОМ ЗАВОДЕ ПЛОСКИХ КАРКАСОВ ПРИНЯТОЙ В РАБОЧЕЙ ДОКУМЕНТАЦИИ ДЛИНЫ, ИХ МОЖНО СОБИРАТЬ ИЗ ДВУХ КАРКАСОВ МЕНЬШЕЙ ДЛИНЫ ПУТЕМ ВАННОЙ СВАРКИ ПРОДОЛЬНЫХ СТЕРЖНЕЙ. В СЛУЧАЯХ, КОГДА СТЕРЖНИ ИМЕЮТ ДИАМЕТР МЕНЕЕ 20 ММ, НЕОБХОДИМО ИСПОЛЬЗОВАТЬ ПЕРЕХОДНЫЕ СТЕРЖНИ, ПРИВАРИВАЕМЫЕ КОНТАКТНОЙ СТЫКОВОЙ СВАРКОЙ В СООТВЕТСТВИИ С СН 393-78.

СТЫК РЕКОМЕНДУЕТСЯ РАЗМЕЩАТЬ В МЕСТЕ ПЕРЕХОДА ВЕРХНЕГО ПРОДОЛЬНОГО СТЕРЖНЯ НА МЕНЬШИЙ ДИАМЕТР.

Инв. № подл. | Подпись и дата | Взам. инв. №



https://zavodjbi.com/

| Формат | Зона | Поз. | Обозначение | Наименование | Кол. | Приме-чание |
|---|---|---|---|---|---|---|
| | | | | Документация | | |
| А4 | | | 1.822.1-5.2-0000 ТУ | Технические условия | | |
| А4 | | | 1.822.1-5.2-1000 СБ | Сборочный чертеж | | |
| | | | | | | |
| | | | | Сборочные единицы | | |
| А4 | | 1 | 1.822.1-5.2-0090 | Сетка арматурная С3 | 4 | |
| А4 | | 2 | 1.822.1-5.2-0080 | Сетка арматурная С1 | 3 | |
| А4 | | 3 | 1.822.1-5.2-0100 | Сетка арматурная С5 | 1 | |
| А4 | | 4 | 1.822.1-5.2-0120 | Изделие закладное М1 | 1 | |
| А4 | | 5 | 1.822.1-5.2-0130 | Изделие закладное М2 | 2 | |
| | | | | | | |
| | | | | Детали | | |
| А4 | | 6 | 1.822.1-5.2-0001-37 | Стержень арматурный | 2 | |
| | | 7 | -36 | Стержень арматурный | 132 | |
| | | | | | | |
| | | | | | | |
| | | | | | | |
| | | | | | | |
| | | | Переменные | данные | | |
| | | | | | | |
| | | | | | | |
| | | | | 1.822.1-5.2-1000 | | КП1 |
| | | | | Сборочные единицы | | |
| А4 | | 8 | 1.822.1-5.2-1010 | Каркас плоский КР1 | 1 | |
| | | 9 | -01 | Каркас плоский КР2 | 1 | |
| А4 | | 10 | 1.822.1-5.2-0150 | Изделие закладное М7 | 1 | |
| А4 | | 11 | 1.822.1-5.2-0160 | Изделие закладное М15 | 1 | |
| | | | | | | |

Взам. инв. №

Подпись и дата

Инв. № подл.

| | | | |
|---|---|---|---|
| Нач. отд. | Котов | | 12.85 |
| Н. контр. | Сасонко | | |
| Гл. констр. | Цудечкис | | |
| ГИП | Ерусалимская | | |
| Рук. гр. | Ахметова | | |
| Инж. | Гусева | | |

1.822.1-5.2-1000

Каркас пространственный

КП1 ... КП16

| Стадия | Лист | Листов |
|---|---|---|
| Р | 1 | 5 |

ГИПРОНИСЕЛЬХОЗ

Копир. Косенкова 22614-02 8 формат А4

https://zavodjbi.com/

https://zavodjbi.com/



| Формат | Зона | Поз. | Обозначение | Наименование | Кол. | Примечание |
|---|---|---|---|---|---|---|
| | | | | 1.822.1-5.2-1000-01 | | КП2 |
| | | | | Сборочные единицы | | |
| А4 | | 8 | 1.822.1-5.2-1010-02 | Каркас плоский КР3 | 1 | |
| | | 9 | -03 | Каркас плоский КР4 | 1 | |
| А4 | | 10 | 1.822.1-5.2-0150 | Изделие закладное М7 | 1 | |
| А4 | | 11 | 1.822.1-5.2-0160 | Изделие закладное М15 | 1 | |
| | | | | 1.822.1-5.2-1000-02 | | КП3 |
| | | | | Сборочные единицы | | |
| А4 | | 8 | 1.822.1-5.2-1010-04 | Каркас плоский КР5 | 1 | |
| | | 9 | -05 | Каркас плоский КР6 | 1 | |
| А4 | | 10 | 1.822.1-5.2-0150 | Изделие закладное М7 | 1 | |
| А4 | | 11 | 1.822.1-5.2-0160 | Изделие закладное М15 | 1 | |
| | | | | 1.822.1-5.2-1000-03 | | КП4 |
| | | | | Сборочные единицы | | |
| А4 | | 8 | 1.822.1-5.2-1010-06 | Каркас плоский КР7 | 1 | |
| | | 9 | -07 | Каркас плоский КР8 | 1 | |
| А4 | | 10 | 1.822.1-5.2-0150 | Изделие закладное М7 | 1 | |
| А4 | | 11 | 1.822.1-5.2-0160 | Изделие закладное М15 | 1 | |
| | | | | 1.822.1-5.2-1000-04 | | КП5 |
| | | | | Сборочные единицы | | |
| А4 | | 8 | 1.822.1-5.2-1010-08 | Каркас плоский КР9 | 1 | |
| | | 9 | -09 | Каркас плоский КР10 | 1 | |
| А4 | | 10 | 1.822.1-5.2-0150-01 | Изделие закладное М8 | 1 | |
| А4 | | 11 | 1.822.1-5.2-0160-01 | Изделие закладное М16 | 1 | |

Инв.№ подл. | Подпись и дата | Взам.инв.№





https://zavodjbi.com/

| Формат | Зона | Поз. | Обозначение | Наименование | Кол. | Примечание |
|---|---|---|---|---|---|---|
| | | | | 1.822.1-5.2-1000-05 | | КП6 |
| | | | | Сборочные единицы | | |
| А4 | | 8 | 1.822.1-5.2-1010 -10 | Каркас плоский КР11 | 1 | |
| | | 9 | -11 | Каркас плоский КР12 | 1 | |
| А4 | | 10 | 1.822.1-5.2-0150 -01 | Изделие закладное М8 | 1 | |
| А4 | | 11 | 1.822.1-5.2-0160-01 | Изделие закладное М16 | 1 | |
| | | | | 1.822.1-5.2-1000-06 | | КП7 |
| | | | | Сборочные единицы | | |
| А4 | | 8 | 1.822.1-5.2-1010 -12 | Каркас плоский КР13 | 1 | |
| | | 9 | -13 | Каркас плоский КР14 | 1 | |
| А4 | | 10 | 1.822.1-5.2-0150 -01 | Изделие закладное М8 | 1 | |
| А4 | | 11 | 1.822.1-5.2-0160-01 | Изделие закладное М16 | 1 | |
| | | | | 1.822.1-5.2-1000-07 | | КП8 |
| | | | | Сборочные единицы | | |
| А4 | | 8 | 1.822.1-5.2-1010 -14 | Каркас плоский КР15 | 1 | |
| | | 9 | -15 | Каркас плоский КР16 | 1 | |
| А4 | | 10 | 1.822.1-5.2-0150 -03 | Изделие закладное М10 | 1 | |
| А4 | | 11 | 1.822.1-5.2-0160-02 | Изделие закладное М17 | 1 | |
| | | | | 1.822.1-5.2-1000-08 | | КП9 |
| | | | | Сборочные единицы | | |
| А4 | | 8 | 1.822.1-5.2-1010 -16 | Каркас плоский КР17 | 1 | |
| | | 9 | -17 | Каркас плоский КР18 | 1 | |
| А4 | | 10 | 1.822.1-5.2-0150 -04 | Изделие закладное М11 | 1 | |
| А4 | | 11 | 1.822.1-5.2-0160-03 | Изделие закладное М18 | 1 | |

Подпись и дата | Взам. инв. № | Инв. № подл.



Копир. Косенкова 22614-02 10 формат А4

https://zavodjbi.com/

| Формат | Зона | Поз. | Обозначение | Наименование | Кол. | Примечание |
|---|---|---|---|---|---|---|
| | | | | 1.822.1-5.2-1000-09 | | КП10 |
| | | | | Сборочные единицы | | |
| А4 | | 8 | 1.822.1-5.2-1010 -18 | Каркас плоский КР19 | 1 | |
| | | 9 | -19 | Каркас плоский КР20 | 1 | |
| А4 | | 10 | 1.822.1-5.2-0150 -05 | Изделие закладное М12 | 1 | |
| А4 | | 11 | 1.822.1-5.2-0160 -04 | Изделие закладное М19 | 1 | |
| | | | | | | |
| | | | | 1.822.1-5.2-1000-10 | | КП11 |
| | | | | Сборочные единицы | | |
| А4 | | 8 | 1.822.1-5.2-1010 -20 | Каркас плоский КР21 | 1 | |
| | | 9 | -21 | Каркас плоский КР22 | 1 | |
| А4 | | 10 | 1.822.1-5.2-0150 -05 | Изделие закладное М12 | 1 | |
| А4 | | 11 | 1.822.1-5.2-0160 -04 | Изделие закладное М19 | 1 | |
| | | | | | | |
| | | | | 1.822.1-5.2-1000-11 | | КП12 |
| | | | | Сборочные единицы | | |
| А4 | | 8 | 1.822.1-5.2-1010 -22 | Каркас плоский КР23 | 1 | |
| | | 9 | -23 | Каркас плоский КР24 | 1 | |
| А4 | | 10 | 1.822.1-5.2-0150 -07 | Изделие закладное М14 | 1 | |
| А4 | | 11 | 1.822.1-5.2-0160 -05 | Изделие закладное М20 | 1 | |
| | | | | | | |
| | | | | 1.822.1-5.2-1000-12 | | КП13 |
| | | | | Сборочные единицы | | |
| А4 | | 8 | 1.822.1-5.2-1010 -24 | Каркас плоский КР25 | 1 | |
| | | 9 | -25 | Каркас плоский КР26 | 1 | |
| А4 | | 10 | 1.822.1-5.2-0150 -03 | Изделие закладное М10 | 1 | |
| А4 | | 11 | 1.822.1-5.2-0160 -02 | Изделие закладное М17 | 1 | |
| | | | | | | |
| | | | | | | |

Взам.инв.№ | Подпись и дата | Инв.№ подл.



https://zavodjbi.com/

| Формат | Зона | Поз. | Обозначение | Наименование | Кол. | Примечание |
|---|---|---|---|---|---|---|
| | | | | 1.822.1-5.2-1000-13 | | КП14 |
| | | | | Сборочные единицы | | |
| А4 | | 8 | 1.822.1-5.2-1010-26 | Каркас плоский КР27 | 1 | |
| | | 9 | -27 | Каркас плоский КР28 | 1 | |
| А4 | | 10 | 1.822.1-5.2-0150-04 | Изделие закладное М11 | 1 | |
| А4 | | 11 | 1.822.1-5.2-0160-03 | Изделие закладное М18 | 1 | |
| | | | | | | |
| | | | | 1.822.1-5.2-1000-14 | | КП15 |
| | | | | Сборочные единицы | | |
| А4 | | 8 | 1.822.1-5.2-1010-28 | Каркас плоский КР29 | 1 | |
| | | 9 | -29 | Каркас плоский КР30 | 1 | |
| А4 | | 10 | 1.822.1-5.2-0150-05 | Изделие закладное М12 | 1 | |
| А4 | | 11 | 1.822.1-5.2-0160-04 | Изделие закладное М19 | 1 | |
| | | | | | | |
| | | | | 1.822.1-5.2-1000-15 | | КП16 |
| | | | | Сборочные единицы | | |
| А4 | | 8 | 1.822.1-5.2-1010-30 | Каркас плоский КР31 | 1 | |
| | | 9 | -31 | Каркас плоский КР32 | 1 | |
| А4 | | 10 | 1.822.1-5.2-0150-07 | Изделие закладное М14 | 1 | |
| А4 | | 11 | 1.822.1-5.2-0160-05 | Изделие закладное М20 | 1 | |

Инв. № подл. | Подпись и дата | Взам. инв. №



ЗАВОД ЖБИ
https://zavodjbi.com/

https://zavodjbi.com/



## Рис. 1

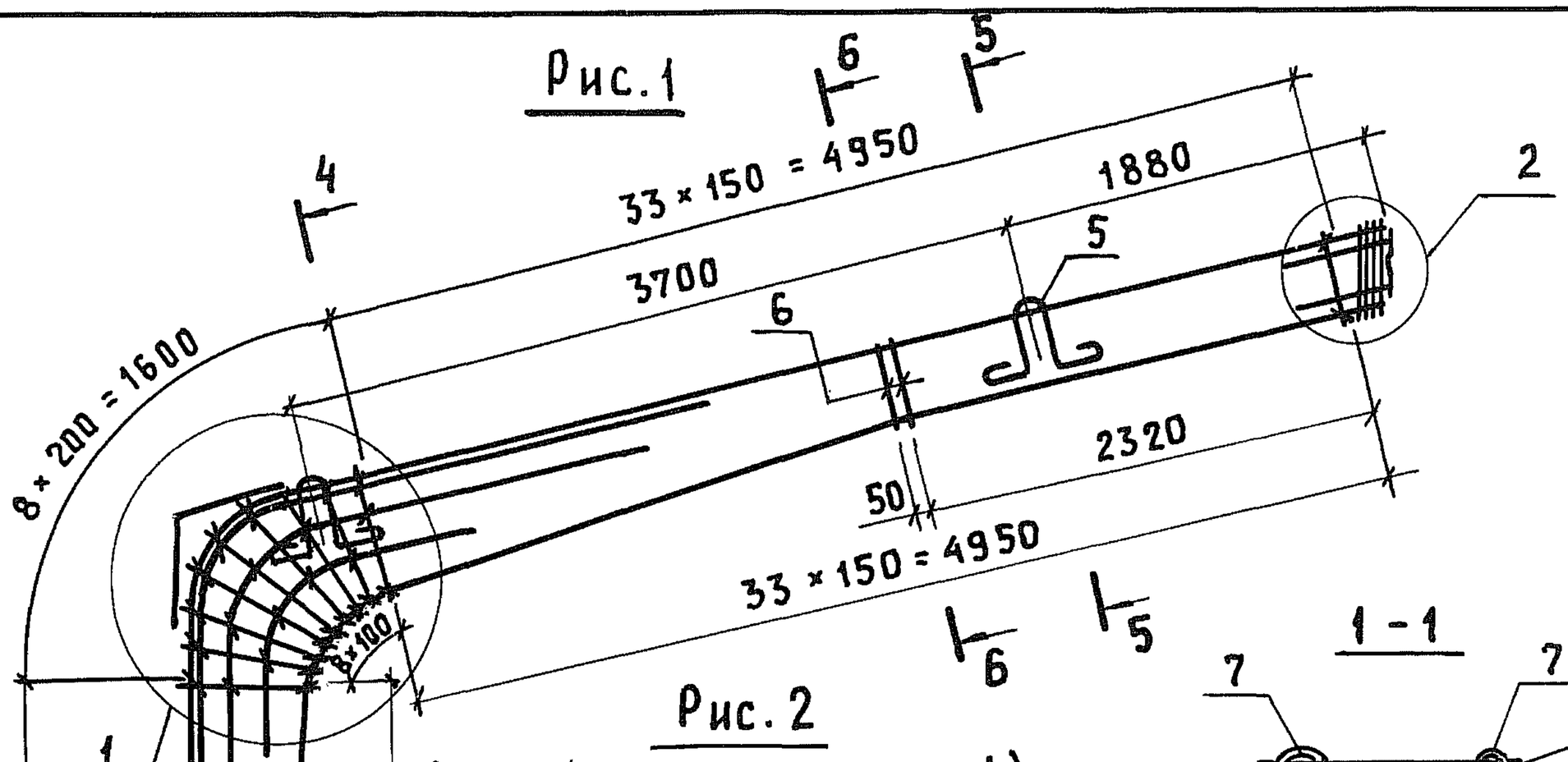


## Рис. 2

(остальное см. рис. 1)

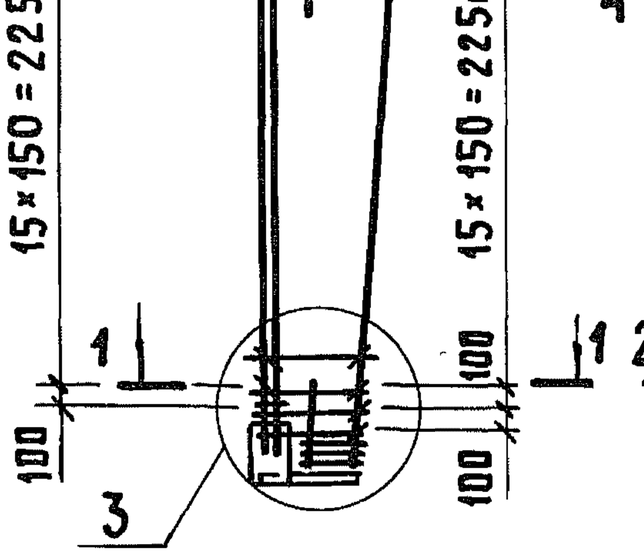


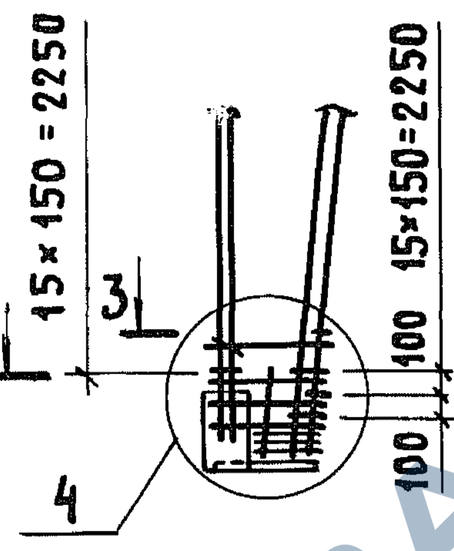


1 - 1

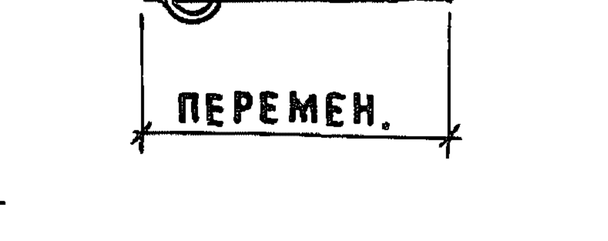


2 - 2

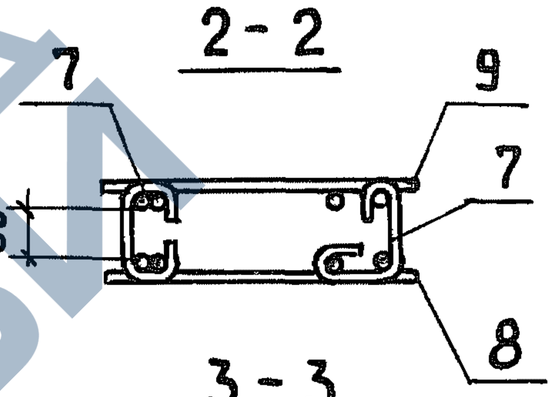


3 - 3

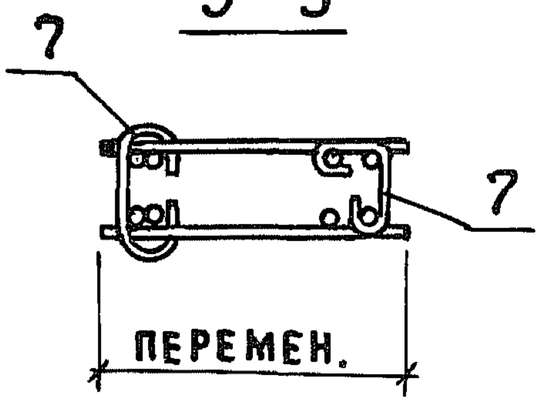


4 - 4

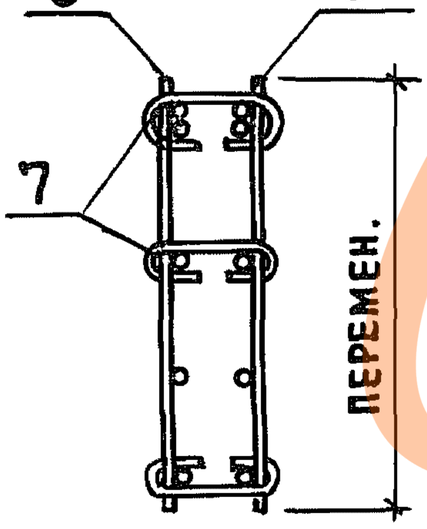


5 - 5

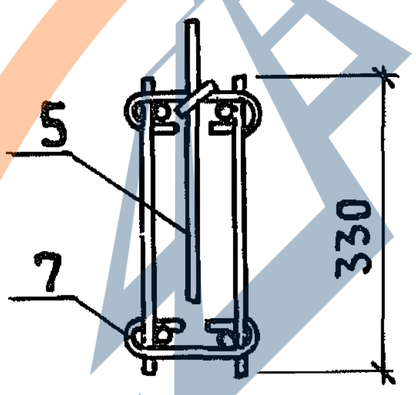


6 - 6

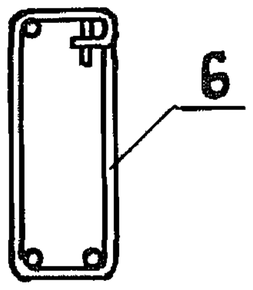


На период перемещения каркаса закладные изделия (поз. 4 и 5) и сетки (поз. 1, 2 и 3) привязать к каркасу вязальной проволокой

Взам. инв. №

Подпись и дата

Инв. № подл.

| | | | |
|---|---|---|---|
| Нач. отд. | Котов | | 12.85 |
| Гл. констр. | Цудечкис | | |
| Н. контр. | Сасонко | | |
| ГИП | Ерусалимская | | |
| Рук. груп. | Ахметова | | |
| Инженер | Гусева | | |

**1.822.1-5.2-1000 СБ**

Каркас пространственный КП 1 ... КП 16. Сборочный чертеж

| Стадия | Масса | Масштаб |
|---|---|---|
| Р | см. табл. | — |

Лист 1 | Листов 3

ГИПРОНИСЕЛЬХОЗ

Копир. Лихачева 22614-02 13 Формат А4

https://zavodjbi.com/

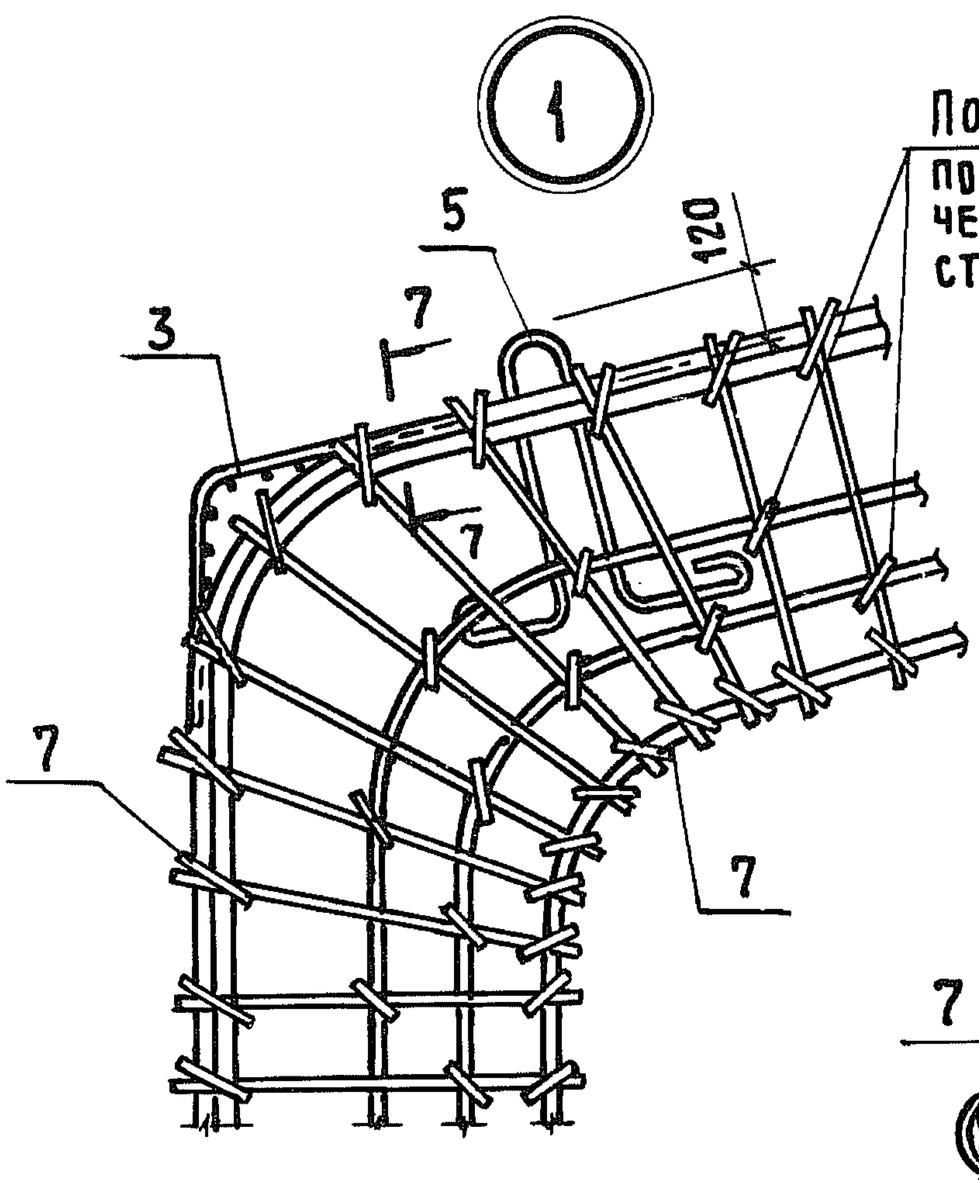


Поз. 7 устанавливать по всей длине стержней через один поперечный стержень

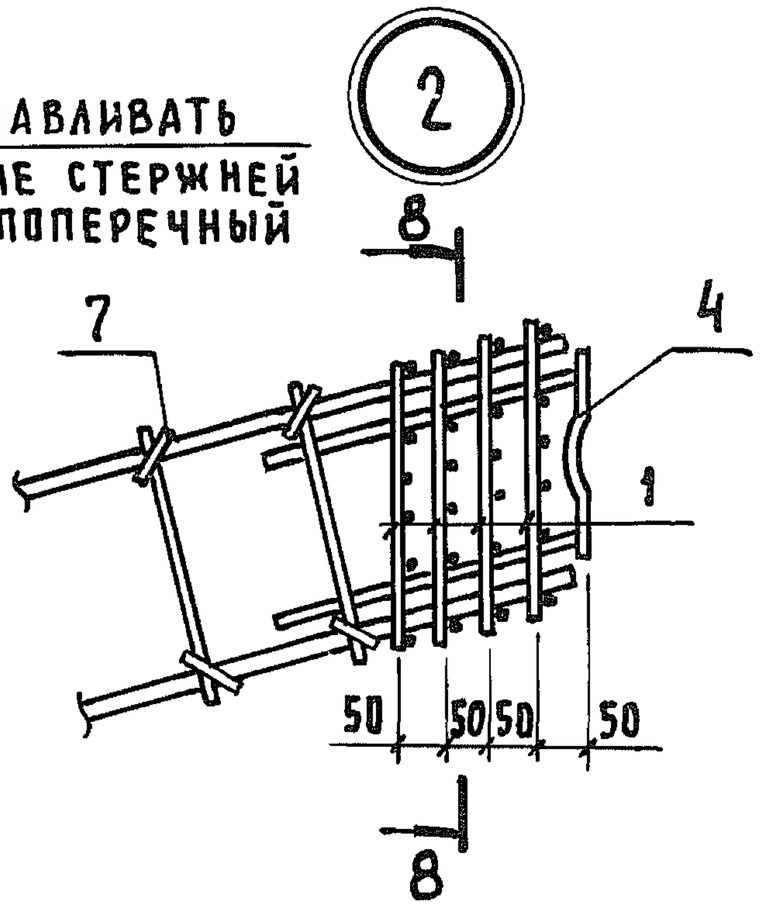


7-7

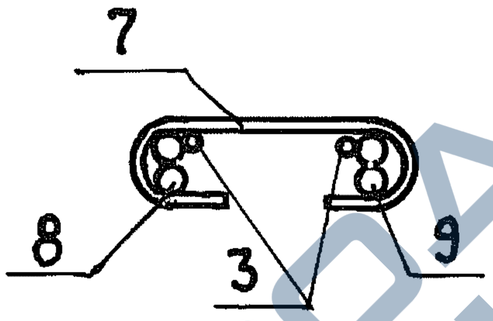


8-8

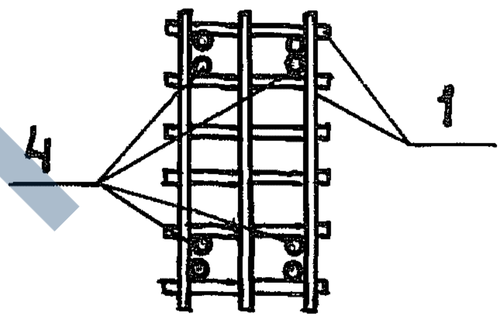


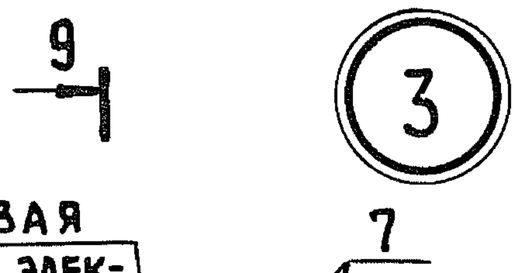


9-9

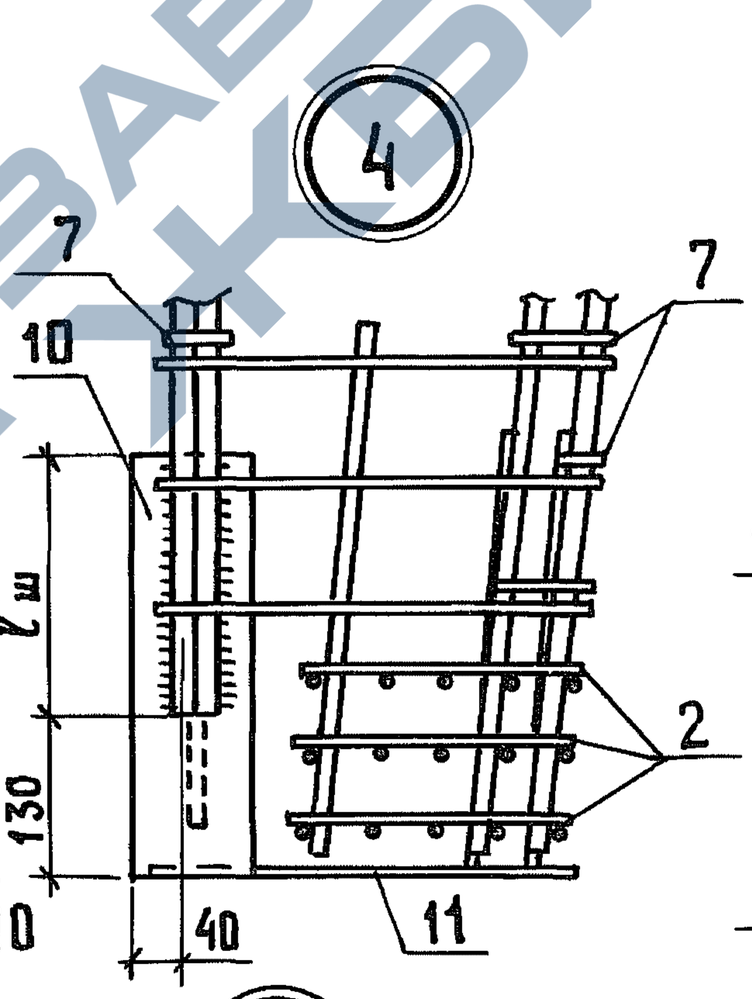


10-10

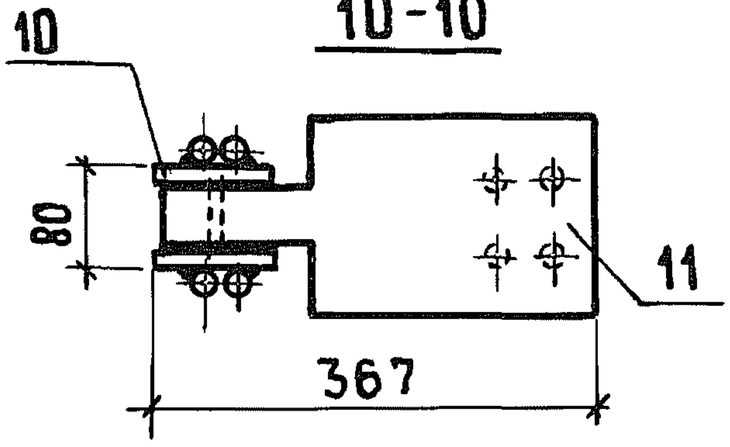


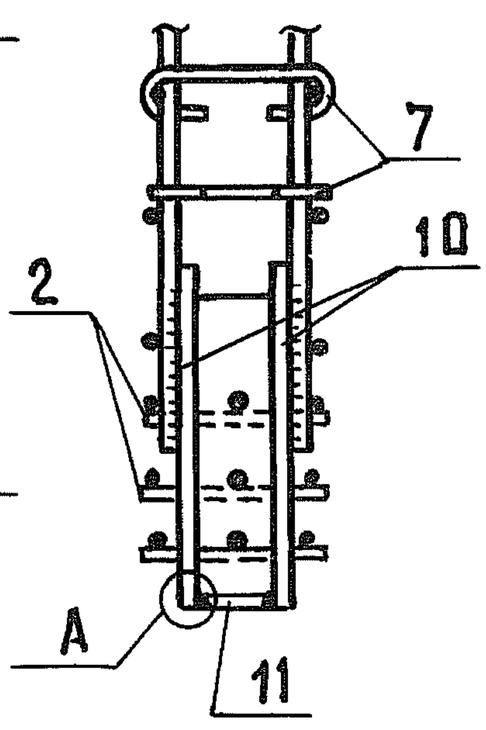


A

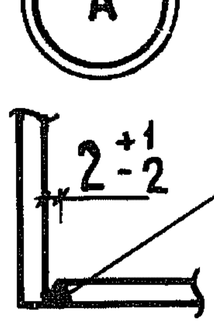


ГОСТ 5264-80-У6

Зачистить заподлицо

Приварку арматуры к пластинам производить в строгом соответствии с настоящим документом и „Инструкцией по сварке арматуры и закладных изделий ж.-б. конструкций" СН 393-78

Взам. инв. №

Подпись и дата

Инв. № подл.

| | | |
|---|---|---|
| | 1.822.1-5.2-1000 СБ | Лист 2 |

Копир. Лихачева 22614-02 14 Формат А4

https://zavodjbi.com/

https://zavodjbi.com/



| Обозначение | Марка | Рис. | hш, мм | bш, мм | lш, мм | Масса, кг |
|---|---|---|---|---|---|---|
| 1.822.1-5.2-1000 | КП1 | 1 | 6 | 12 | 90 | 115,1 |
| -01 | КП2 | | | | | 128,8 |
| -02 | КП3 | | | | | 149,4 |
| -03 | КП4 | | | | | 159,0 |
| -04 | КП5 | | | | 100 | 167,1 |
| -05 | КП6 | | | | | 183,3 |
| -06 | КП7 | | | | 130 | 121,9 |
| -07 | КП8 | | | | 150 | 138,6 |
| -08 | КП9 | | | | 160 | 160,8 |
| -09 | КП10 | | | | 200 | 173,0 |
| -10 | КП11 | | | | | 189,6 |
| -11 | КП12 | | 8 | 16 | | 219,4 |
| -12 | КП13 | 2 | 6 | 12 | 150 | 141,6 |
| -13 | КП14 | | | | 160 | 157,6 |
| -14 | КП15 | | | | 200 | 181,0 |
| -15 | КП16 | | 8 | 16 | | 218,8 |

Инв.№ подл. | Подпись и дата | Взам. инв.№

1.822.1-5.2-1000 СБ

Лист 3

Копир. Лихачева 22614-02 15 Формат А4

https://zavodjbi.com/

| Формат | Зона | Поз. | Обозначение | Наименование | Кол. | Примечание |
|---|---|---|---|---|---|---|
| | | | | Документация | | |
| А4 | | | 1.822.1-5.2-0000 ТУ | Технические условия | | |
| А4 | | | 1.822.1-5.2-2000 СБ | Сборочный чертеж | | |
| | | | | | | |
| | | | | Сборочные единицы | | |
| А4 | | 1 | 1.822.1-5.2-0090-01 | Сетка арматурная С4 | 4 | |
| А4 | | 2 | 1.822.1-5.2-0080-01 | Сетка арматурная С2 | 3 | |
| А4 | | 3 | 1.822.1-5.2-0100 | Сетка арматурная С5 | 1 | |
| А4 | | 4 | 1.822.1-5.2-0120 | Изделие закладное М1 | 1 | |
| А4 | | 5 | 1.822.1-5.2-0130-01 | Изделие закладное М3 | 2 | |
| | | | | | | |
| | | | | Детали | | |
| А4 | | 6 | 1.822.1-5.2-0001-38 | Стержень арматурный | 2 | |
| | | 7 | -36 | Стержень арматурный | 153 | |
| | | | | | | |
| | | | | | | |
| | | | | | | |
| | | | Переменные данные | | | |
| | | | | | | |
| | | | | 1.822.1-5.2-2000 | | КП17 |
| | | | | Сборочные единицы | | |
| А4 | | 8 | 1.822.1-5.2-2020 | Каркас плоский КР33 | 1 | |
| | | 9 | -01 | Каркас плоский КР34 | 1 | |
| А4 | | 10 | 1.822.1-5.2-0150 | Изделие закладное М7 | 1 | |
| А4 | | 11 | 1.822.1-5.2-0160-06 | Изделие закладное М21 | 1 | |
| | | | | | | |

Взам. инв. № | Подпись и дата | Инв. № подл

| | | | |
|---|---|---|---|
| Нач.отд | Котов | | 12.85 |
| Н.контр. | Сасонко | | |
| Гл.констр. | Цудечкис | | |
| ГИП | Ерусалимская | | |
| Рук.гр. | Ахметова | | |
| Инж. | Гусева | | |

1.822.1-5.2-2000

Каркас пространственный КП17 ... КП26

| Стадия | Лист | Листов |
|---|---|---|
| Р | 1 | 3 |

ГИПРОНИСЕЛЬХОЗ

Копир. Косенкова 22614-02 16 Формат А4

https://zavodjbi.com/

| Формат | Зона | Поз. | Обозначение | Наименование | Кол. | Примечание |
|---|---|---|---|---|---|---|
| | | | | 1.822.1-5.2-2000-01 | | КП18 |
| | | | | Сборочные единицы | | |
| А4 | | 8 | 1.822.1-5.2-2020 -02 | Каркас плоский КР35 | 1 | |
| | | 9 | -03 | Каркас плоский КР36 | 1 | |
| А4 | | 10 | 1.822.1-5.2-0150 -01 | Изделие закладное М8 | 1 | |
| А4 | | 11 | 1.822.1-5.2-0160 -07 | Изделие закладное М22 | 1 | |
| | | | | | | |
| | | | | 1.822.1-5.2-2000-02 | | КП19 |
| | | | | Сборочные единицы | | |
| А4 | | 8 | 1.822.1-5.2-2020 -04 | Каркас плоский КР37 | 1 | |
| | | 9 | -05 | Каркас плоский КР38 | 1 | |
| А4 | | 10 | 1.822.1-5.2-0150 -02 | Изделие закладное М9 | 1 | |
| А4 | | 11 | 1.822.1-5.2-0160 -08 | Изделие закладное М23 | 1 | |
| | | | | | | |
| | | | | 1.822.1-5.2-2000-03 | | КП20 |
| | | | | Сборочные единицы | | |
| А4 | | 8 | 1.822.1-5.2-2020 -06 | Каркас плоский КР39 | 1 | |
| | | 9 | -07 | Каркас плоский КР40 | 1 | |
| А4 | | 10 | 1.822.1-5.2-0150 -02 | Изделие закладное М9 | 1 | |
| А4 | | 11 | 1.822.1-5.2-0160 -08 | Изделие закладное М23 | 1 | |
| | | | | | | |
| | | | | 1.822.1-5.2-2000-04 | | КП21 |
| | | | | Сборочные единицы | | |
| А4 | | 8 | 1.822.1-5.2-2020 -08 | Каркас плоский КР41 | 1 | |
| | | 9 | -09 | Каркас плоский КР42 | 1 | |
| А4 | | 10 | 1.822.1-5.2-0150 -04 | Изделие закладное М11 | 1 | |
| А4 | | 11 | 1.822.1-5.2-0160 -09 | Изделие закладное М24 | 1 | |
| | | | | | | |
| | | | | | | |

Взам. инв. №

Подпись и дата

Инв. № подл.



https://zavodjbi.com/

| Формат | Зона | Поз. | Обозначение | Наименование | Кол. | Приме-чание |
|---|---|---|---|---|---|---|
| | | | | 1.822.1-5.2-2000-05 | | КП 22 |
| | | | | Сборочные единицы | | |
| А4 | | 8 | 1.822.1-5.2-2020 -10 | Каркас плоский КР43 | 1 | |
| | | 9 | -11 | Каркас плоский КР44 | 1 | |
| А4 | | 10 | 1.822.1-5.2-0150 -05 | Изделие закладное М12 | 1 | |
| А4 | | 11 | 1.822.1-5.2-0160 -10 | Изделие закладное М25 | 1 | |
| | | | | 1.822.1-5.2-2000-06 | | КП 23 |
| | | | | Сборочные единицы | | |
| А4 | | 8 | 1.822.1-5.2-2020 -12 | Каркас плоский КР45 | 1 | |
| | | 9 | -13 | Каркас плоский КР46 | 1 | |
| А4 | | 10 | 1.822.1-5.2-0150 -06 | Изделие закладное М13 | 1 | |
| А4 | | 11 | 1.822.1-5.2-0160 -11 | Изделие закладное М26 | 1 | |
| | | | | 1.822.1-5.2-2000-07 | | КП 24 |
| | | | | Сборочные единицы | | |
| А4 | | 8 | 1.822.1-5.2-2020 -14 | Каркас плоский КР47 | 1 | |
| | | 9 | -15 | Каркас плоский КР48 | 1 | |
| А4 | | 10 | 1.822.1-5.2-0150 -07 | Изделие закладное М14 | 1 | |
| А4 | | 11 | 1.822.1-5.2-0160 -12 | Изделие закладное М27 | 1 | |
| | | | | 1.822.1-5.2-2000-08 | | КП 25 |
| | | | | Сборочные единицы | | |
| А4 | | 8 | 1.822.1-5.2-2020 -16 | Каркас плоский КР49 | 1 | |
| | | 9 | -17 | Каркас плоский КР50 | 1 | |
| А4 | | 10 | 1.822.1-5.2-0150 -06 | Изделие закладное М13 | 1 | |
| А4 | | 11 | 1.822.1-5.2-0160 -11 | Изделие закладное М26 | 1 | |
| | | | | 1.822.1-5.2-2000-09 | | КП 26 |
| | | | | Сборочные единицы | | |
| А4 | | 8 | 1.822.1-5.2-2020 -18 | Каркас плоский КР51 | 1 | |
| | | 9 | -19 | Каркас плоский КР52 | 1 | |
| А4 | | 10 | 1.822.1-5.2-0150 -07 | Изделие закладное М14 | 1 | |
| А4 | | 11 | 1.822.1-5.2-0160 -12 | Изделие закладное М27 | 1 | |

Взам. инв. №

Подпись и дата

Инв. № подл.



Копир. Косенкова 22614-02 18 формат А4

https://zavodjbi.com/

https://zavodjbi.com/



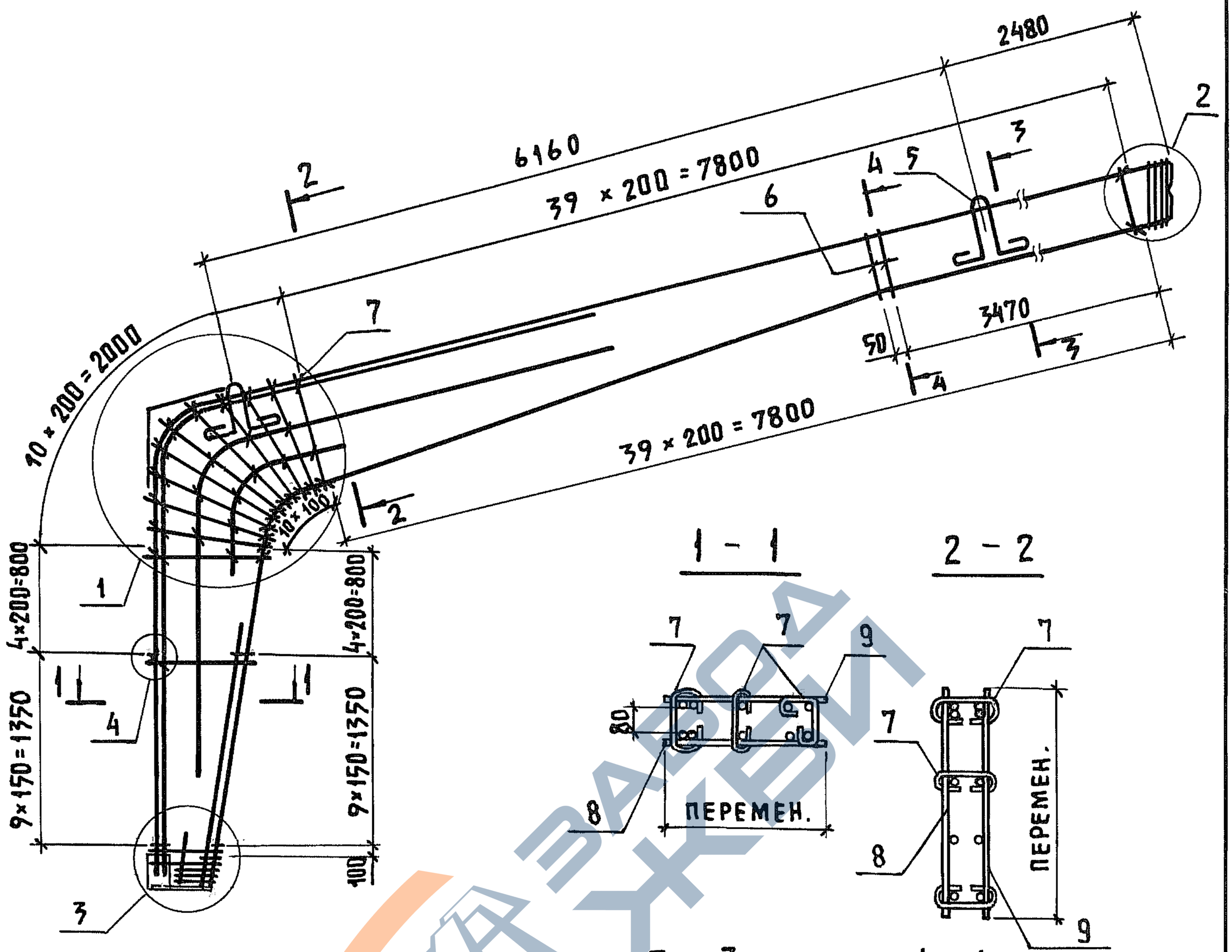


На период перемещения каркаса закладные изделия (поз. 4 и 5) и сетки (поз. 1, 2 и 3) привязать к каркасу вязальной проволокой.

Взам. инв. №

Подпись и дата

Инв. № подл.

| | | | |
|---|---|---|---|
| Нач. отд. | Котов | | 12.85 |
| Н. контр. | Сасонко | | |
| Гл. констр. | Цудечкис | | |
| ГИП | Ерусалимская | | |
| Рук. груп. | Ахметова | | |
| Инженер | Гусева | | |

1.822.1-5.2-2000СБ

Каркас пространственный КП 17... КП 26. Сборочный чертеж

| Стадия | Масса | Масштаб |
|---|---|---|
| Р | см. табл. | — |
| Лист 1 | Листов 3 | |

ГИПРОНИСЕЛЬХОЗ

Копир. Лихачева 22614-02 19 Формат А4

https://zavodjbi.com/

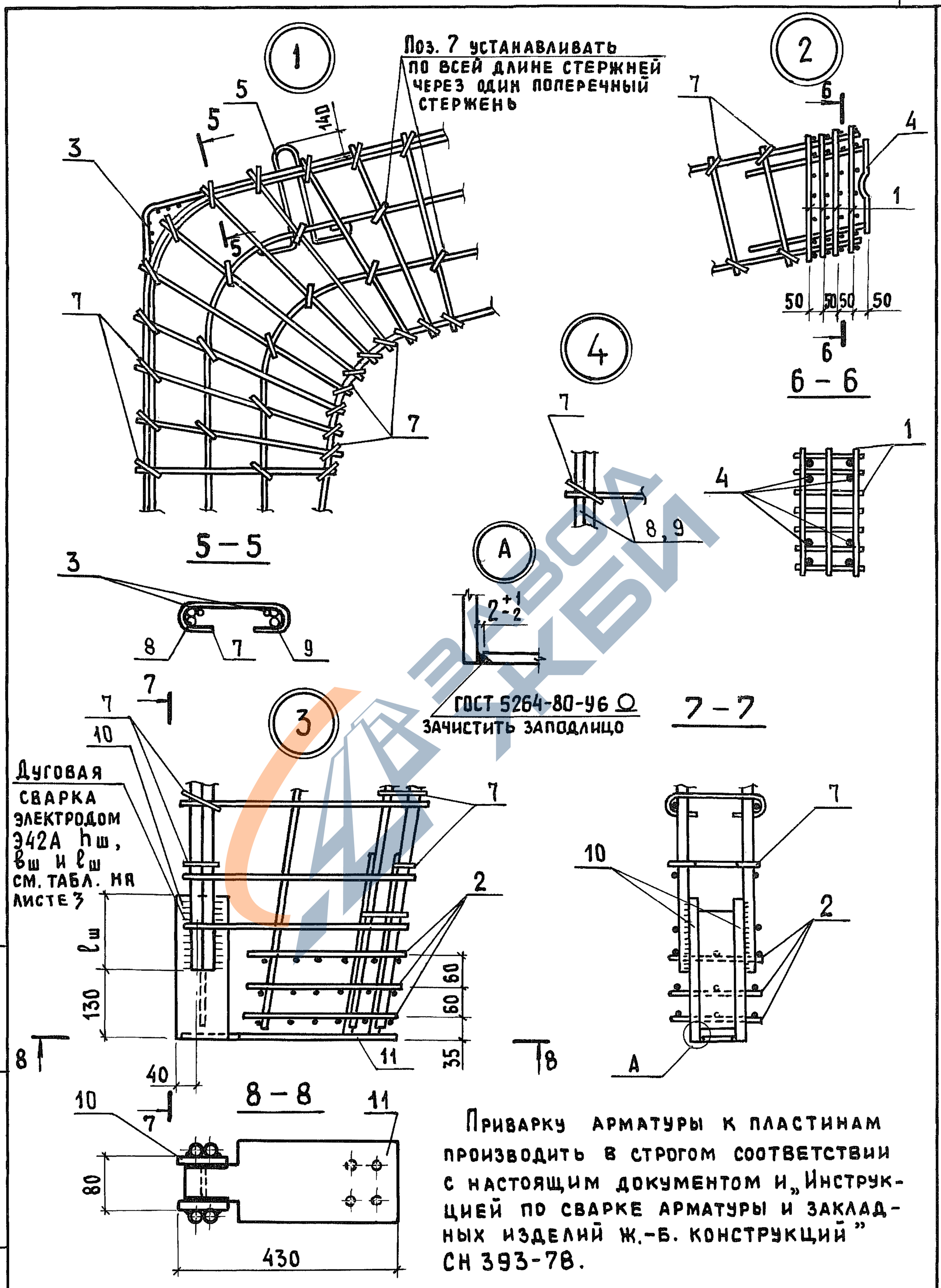


Приварку арматуры к пластинам производить в строгом соответствии с настоящим документом и „Инструкцией по сварке арматуры и закладных изделий ж.-б. конструкций" СН 393-78.

| Инв. № подл. | Подпись и дата | Взам. инв. № |
|---|---|---|
| | | |

1.822.1-5.2-2000 СБ

Лист 2

Копир. Лихачева 22614-02 20 Формат А4

| Обозначение | Марка | $h_ш$, мм | $в_ш$, мм | $с_ш$, мм | Масса, кг |
|---|---|---|---|---|---|
| 1.822.1-5.2-2000 | КП 17 | 6 | 12 | 90 | 178,3 |
| -01 | КП 18 | | | 100 | 208,6 |
| -02 | КП 19 | 8 | 16 | 110 | 237,3 |
| -03 | КП 20 | | | | 250,5 |
| -04 | КП 21 | 6 | 12 | 160 | 196,2 |
| -05 | КП 22 | | | 200 | 234,4 |
| -06 | КП 23 | 7 | 14 | | 269,4 |
| -07 | КП 24 | 8 | 16 | | 292,6 |
| -08 | КП 25 | 7 | 14 | | 259,6 |
| -09 | КП 26 | 8 | 16 | | 287,8 |

ЗАВОДА ЖБИ

Инв.№ подл | Подпись и дата | Взам.инв.№



https://zavodjbi.com/

| Формат | Зона | Поз. | Обозначение | Наименование | Кол. | Примечание |
|---|---|---|---|---|---|---|
| | | | | Документация | | |
| А4 | | | 1.822.1-5.2-0000 ТУ | Технические условия | | |
| А4 | | | 1.822.1-5.2-3000 СБ | Сборочный чертеж | | |
| | | | | | | |
| | | | | Сборочные единицы | | |
| А4 | | 1 | 1.822.1-5.2-0090-01 | Сетка арматурная С4 | 4 | |
| А4 | | 2 | 1.822.1-5.2-0080-01 | Сетка арматурная С2 | 3 | |
| А4 | | 3 | 1.822.1-5.2-0100 | Сетка арматурная С5 | 1 | |
| А4 | | 4 | 1.822.1-5.2-0120 | Изделие закладное М1 | 1 | |
| А4 | | 5 | 1.822.1-5.2-0130-01 | Изделие закладное М3 | 2 | |
| | | | | Детали | | |
| А4 | | 6 | 1.822.1-5.2-0001-38 | Стержень арматурный | 2 | |
| | | 7 | -36 | Стержень арматурный | 167 | |
| | | | | Переменные данные | | |
| | | | | 1.822.1-5.2-3000 | | КП27 |
| | | | | Сборочные единицы | | |
| А4 | | 8 | 1.822.1-5.2-3030 | Каркас плоский КР53 | 1 | |
| | | 9 | -01 | Каркас плоский КР54 | 1 | |
| А4 | | 10 | 1.822.1-5.2-0150-01 | Изделие закладное М8 | 1 | |
| А4 | | 11 | 1.822.1-5.2-0160-07 | Изделие закладное М22 | 1 | |

Инв.№ подл. | Подпись и дата | Взам.инв.№

| | | | |
|---|---|---|---|
| Нач.отд. | Котов | | 12.85 |
| Н.контр. | Сасонко | | |
| Гл.констр. | Цудечкис | | |
| ГИП | Ерусалимская | | |
| Рук.гр. | Ахметова | | |
| Инж. | Гусева | | |

1.822.1-5.2-3000

Каркас пространственный КП27...КП30

| Стадия | Лист | Листов |
|---|---|---|
| Р | 1 | 2 |

ГИПРОНИСЕЛЬХОЗ

Копир. Косенкова 22614-02 22 Формат А4

https://zavodjbi.com/

https://zavodjbi.com/



| Формат | Зона | Поз. | Обозначение | Наименование | Кол. | Приме-чание |
|---|---|---|---|---|---|---|
| | | | | 1.822.1-5.2-3000 -01 | | КП28 |
| | | | | Сборочные единицы | | |
| А4 | | 8 | 1.822.1-5.2-3030 -02 | Каркас плоский КР55 | 1 | |
| | | 9 | -03 | Каркас плоский КР56 | 1 | |
| А4 | | 10 | 1.822.1-5.2-0150 -02 | Изделие закладное М9 | 1 | |
| А4 | | 11 | 1.822.1-5.2-0160 -08 | Изделие закладное М23 | 1 | |
| | | | | | | |
| | | | | 1.822.1-5.2-3000 -02 | | КП29 |
| | | | | Сборочные единицы | | |
| А4 | | 8 | 1.822.1-5.2-3030 -04 | Каркас плоский КР57 | 1 | |
| | | 9 | -05 | Каркас плоский КР58 | 1 | |
| А4 | | 10 | 1.822.1-5.2-0150 -05 | Изделие закладное М12 | 1 | |
| А4 | | 11 | 1.822.1-5.2-0160 -10 | Изделие закладное М25 | 1 | |
| | | | | | | |
| | | | | 1.822.1-5.2-3000-03 | | КП30 |
| | | | | Сборочные единицы | | |
| А4 | | 8 | 1.822.1-5.2-3030 -06 | Каркас плоский КР59 | 1 | |
| | | 9 | -07 | Каркас плоский КР60 | 1 | |
| А4 | | 10 | 1.822.1-5.2-0150 -07 | Изделие закладное М14 | 1 | |
| А4 | | 11 | 1.822.1-5.2-0160 -12 | Изделие закладное М27 | 1 | |
| | | | | | | |
| | | | | | | |
| | | | | | | |
| | | | | | | |
| | | | | | | |
| | | | | | | |
| | | | | | | |
| | | | | | | |

Взам. инв. №

Подпись и дата

Инв. № подл.



https://zavodjbi.com/

https://zavodjbi.com/



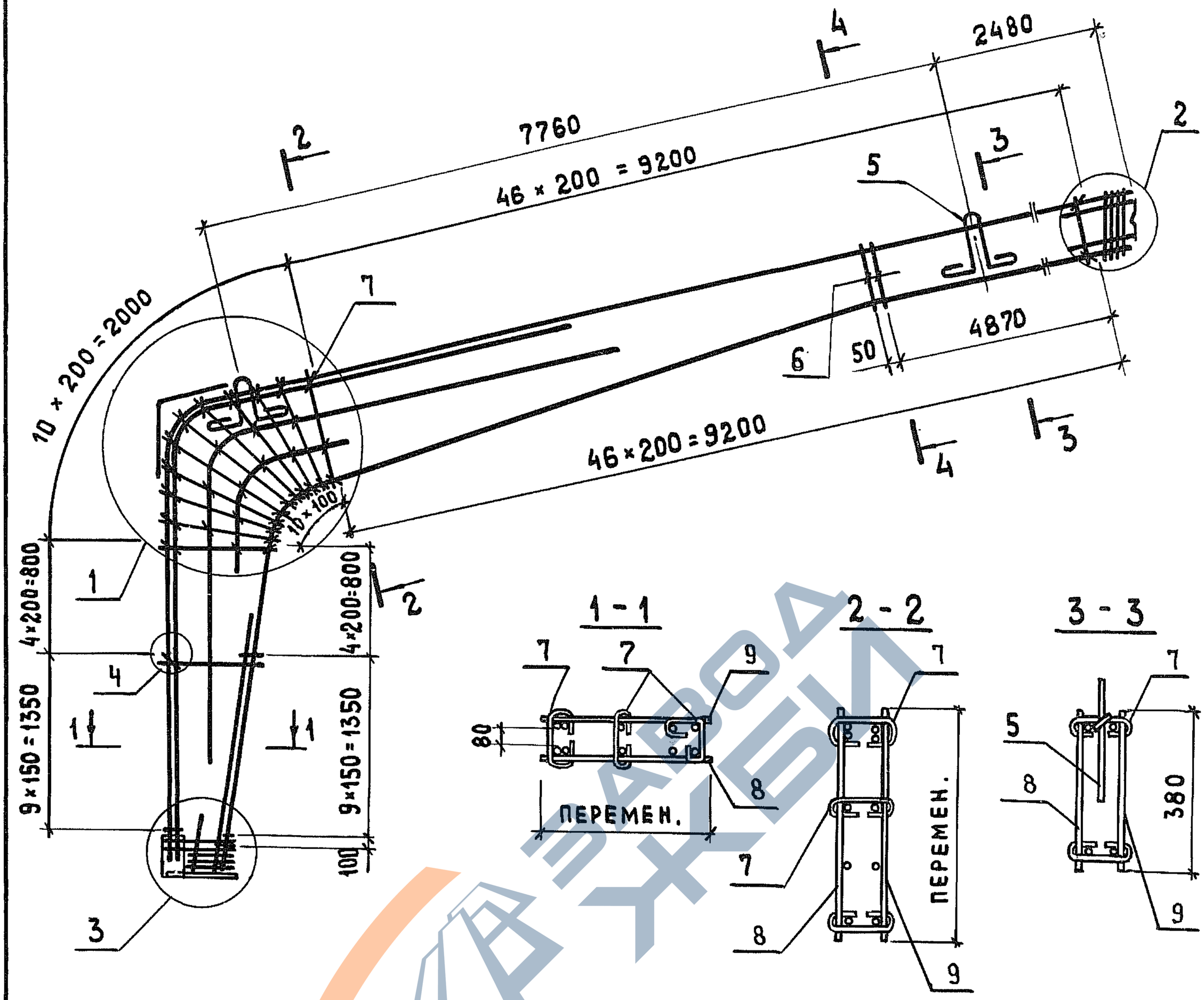


| Обозначение | Марка | $h_ш$, мм | $в_ш$, мм | $l_ш$, мм | Масса, кг |
|---|---|---|---|---|---|
| 1.822.1-5.2-3000 | КП 27 | 6 | 12 | 100 | 241,3 |
| -01 | КП 28 | 8 | 16 | 110 | 290,6 |
| -02 | КП 29 | 6 | 12 | 200 | 288,9 |
| -03 | КП 30 | 8 | 16 | | 348,1 |

Инв.№ подл. | Подпись и дата | Взам. инв. №

| | | | |
|---|---|---|---|
| Нач. отд. | Котов | | 12.85 |
| Н. контр. | Сасонко | | |
| Гл. констр. | Цудечкис | | |
| ГИП | Ерусалимская | | |
| Рук. груп. | Ахметова | | |
| Инженер | Гусева | | |

1.822.1-5.2-3000 СБ

Каркас пространственный КП 27... КП 30. Сборочный чертеж

| Стадия | Масса | Масштаб |
|---|---|---|
| Р | см. табл. | — |
| Лист 1 | Листов 2 | |

ГИПРОНИСЕЛЬХОЗ

Копир. Лихачева 22614-02 24 Формат А4

https://zavodjbi.com/

https://zavodjbi.com/



1

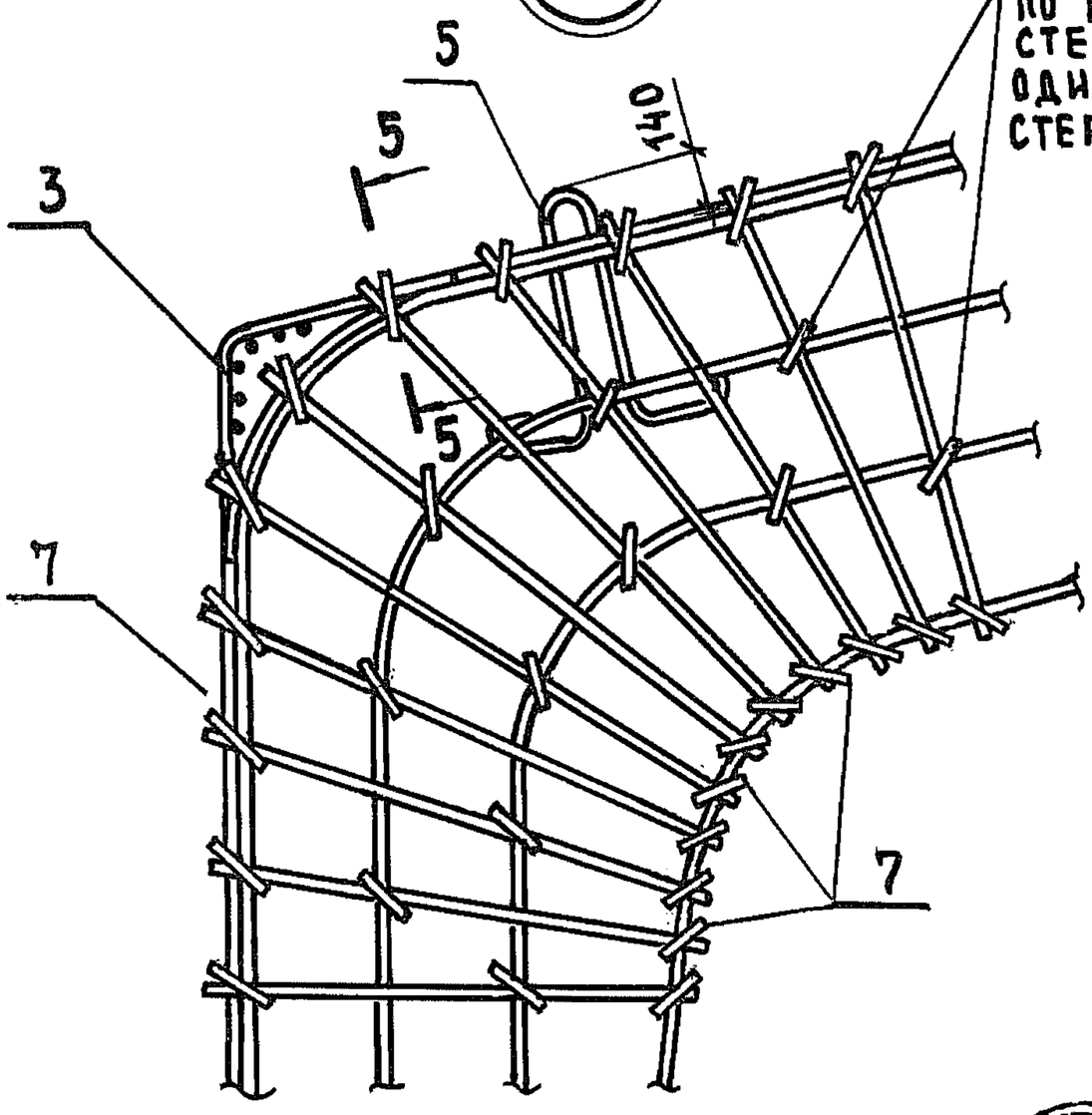


5 - 5

Поз. 7 устанавливать по всей длине стержней через один поперечный стержень

2

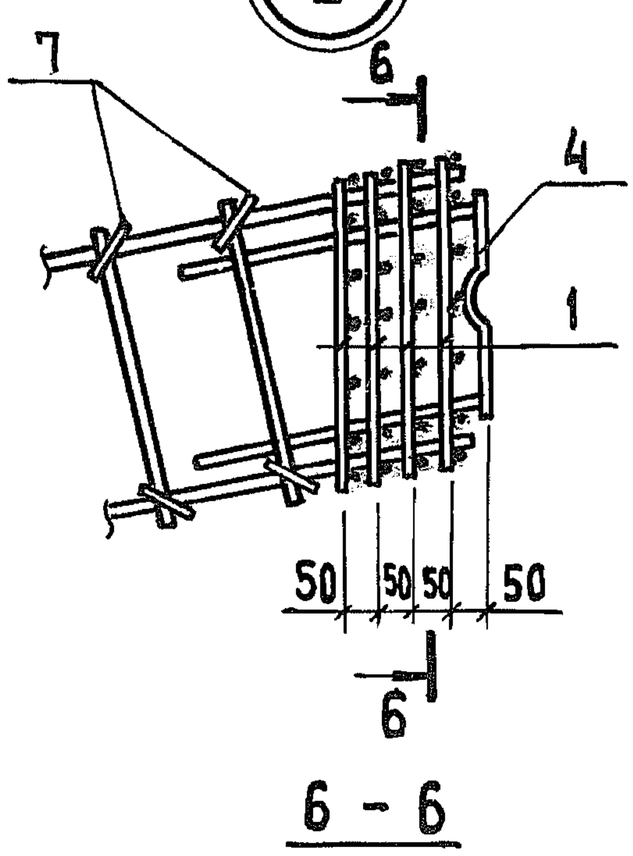


6 - 6

4

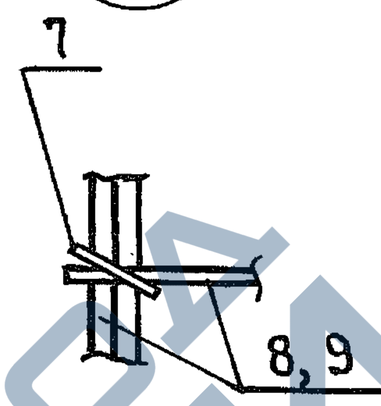


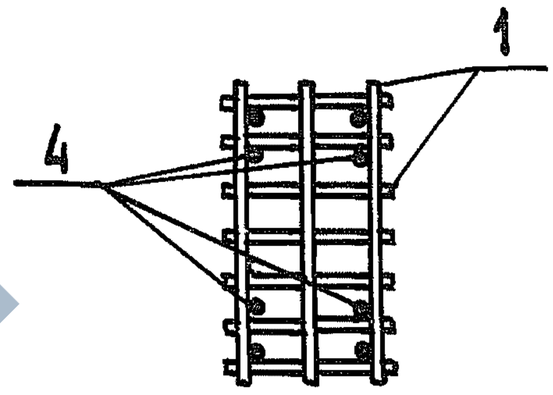


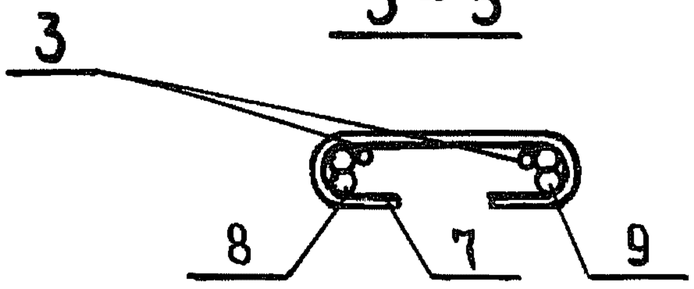


A

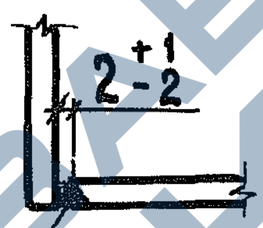


ГОСТ 5264-80-У6 Ω
ЗАЧИСТИТЬ ЗАПОДЛИЦО

7 - 7

3

Дуговая
СВАРКА ЭЛЕКТРОДОМ Э42А $h_ш$. $в_ш$ и $l_ш$ СМ. ТАБЛ. НА ЛИСТЕ 1

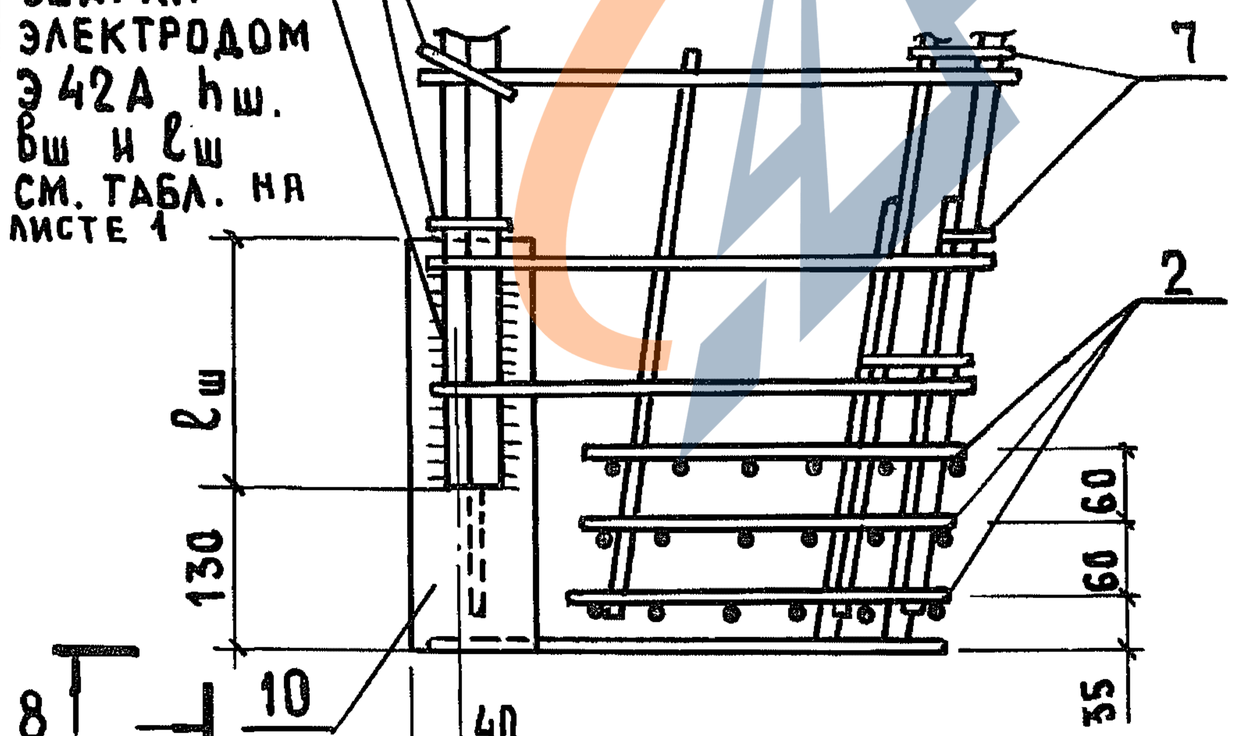


8 - 8

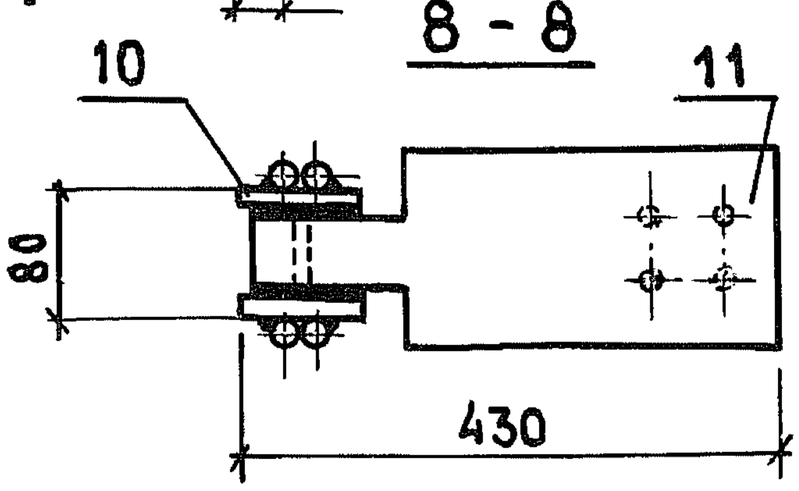


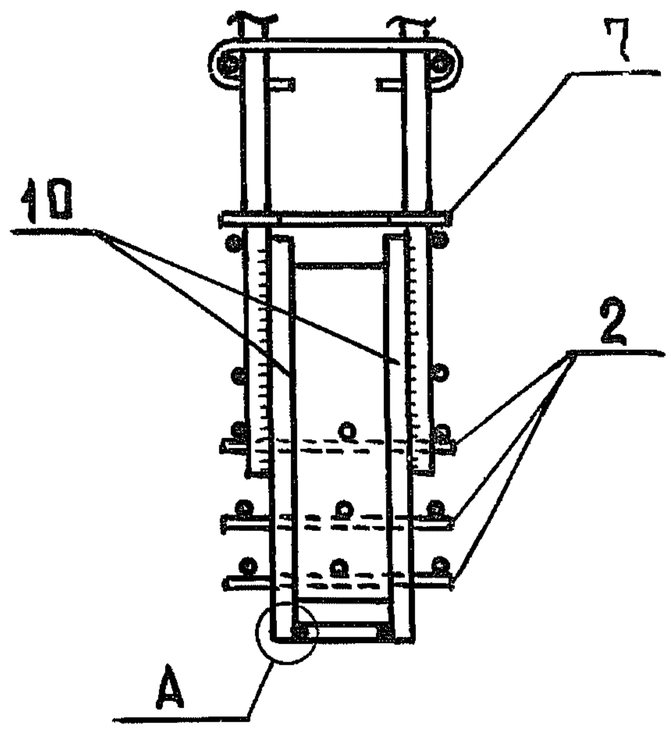


8

Приварку арматуры к пластинам производить в строгом соответствии с настоящим документом и „Инструкцией по сварке арматуры и закладных изделий ж.-б. конструкций" СН 393-78

Инв.№ подл. | Подпись и дата | Взам.инв.№

1.822.1-5.2-3000СБ

Лист 2

Копир. Лихачева 22614-02 25 Формат А4

https://zavodjbi.com/

https://zavodjbi.com/



| Формат | Зона | Поз. | Обозначение | Наименование | Кол. | Примечание |
|---|---|---|---|---|---|---|
| | | | | Документация | | |
| А4 | | | 1.822.1-5.2-0000 ТУ | Технические условия | | |
| А4 | | | 1.822.1-5.2-4000 СБ | Сборочный чертеж | | |
| | | | | | | |
| | | | | Сборочные единицы | | |
| А4 | | 1 | 1.822.1-5.2-0110 | Сетка арматурная С6 | 1 | |
| А4 | | 2 | 1.822.1-5.2-0080 | Сетка арматурная С1 | 3 | |
| А4 | | 3 | 1.822.1-5.2-0180 | Изделие закладное МЧ1 | 2 | |
| | | | | | | |
| | | | | Детали | | |
| А4 | | 4 | 1.822.1-5.2-0001-39 | Стержень арматурный | 13 | |
| | | | | | | |
| | | | Переменные данные | | | |
| | | | | | | |
| | | | | 1.822.1-5.2-4000 | | КП31 |
| | | | | Сборочные единицы | | |
| А4 | | 5 | 1.822.1-5.2-4040 | Каркас плоский КР61 | 1 | |
| | | 6 | -01 | Каркас плоский КР62 | 1 | |
| А4 | | 7 | 1.822.1-5.2-0150 | Изделие закладное М7 | 1 | |
| А4 | | 8 | 1.822.1-5.2-0170 | Изделие закладное М28 | 1 | |
| | | | | | | |
| | | | | 1.822.1-5.2-4000-01 | | КП32 |
| | | | | Сборочные единицы | | |
| А4 | | 5 | 1.822.1-5.2-4040-02 | Каркас плоский КР63 | 1 | |
| | | 6 | -03 | Каркас плоский КР64 | 1 | |
| А4 | | 7 | 1.822.1-5.2-0150 | Изделие закладное М7 | 1 | |
| А4 | | 8 | 1.822.1-5.2-0170 | Изделие закладное М28 | 1 | |

Взам. инв. №

Подпись и дата

Инв. № подл.

| | | | |
|---|---|---|---|
| Нач. отд. | Котов | | 12.85 |
| Гл. констр. | Цудечкис | | |
| Н. контр. | Сасонко | | |
| ГИП | Ерусалимская | | |
| Рук. гр. | Сасонко | | |
| Инж. | Гусева | | |

1.822.1-5.2-4000

Каркас пространственный КП31...КП36

| Стадия | Лист | Листов |
|---|---|---|
| Р | 1 | 2 |

ГИПРОНИСЕЛЬХОЗ



https://zavodjbi.com/

| Формат | Зона | Поз. | Обозначение | Наименование | Кол. | Примечание |
|---|---|---|---|---|---|---|
| | | | | 1.822.1-5.2-4000 -02 | | КП33 |
| | | | | Сборочные единицы | | |
| А4 | | 5 | 1.822.1-5.2-4040 -04 | Каркас плоский КР65 | 1 | |
| | | 6 | -05 | Каркас плоский КР66 | 1 | |
| А4 | | 7 | 1.822.1-5.2-0150 | Изделие закладное М7 | 1 | |
| А4 | | 8 | 1.822.1-5.2-0170 | Изделие закладное М28 | 1 | |
| | | | | 1.822.1-5.2-4000 -03 | | КП34 |
| | | | | Сборочные единицы | | |
| А4 | | 5 | 1.822.1-5.2-4040 -06 | Каркас плоский КР67 | 1 | |
| | | 6 | -07 | Каркас плоский КР68 | 1 | |
| А4 | | 7 | 1.822.1-5.2-0150 | Изделие закладное М7 | 1 | |
| А4 | | 8 | 1.822.1-5.2-0170 | Изделие закладное М28 | 1 | |
| | | | | 1.822.1-5.2-4000 -04 | | КП35 |
| | | | | Сборочные единицы | | |
| А4 | | 5 | 1.822.1-5.2-4040 -08 | Каркас плоский КР69 | 1 | |
| | | 6 | -09 | Каркас плоский КР70 | 1 | |
| А4 | | 7 | 1.822.1-5.2-0150 -01 | Изделие закладное М8 | 1 | |
| А4 | | 8 | 1.822.1-5.2-0170 -01 | Изделие закладное М29 | | |
| | | | | 1.822.1-5.2-4000 -05 | | КП36 |
| | | | | Сборочные единицы | | |
| А4 | | 5 | 1.822.1-5.2-4040 -10 | Каркас плоский КР71 | 1 | |
| | | 6 | -11 | Каркас плоский КР72 | 1 | |
| А4 | | 7 | 1.822.1-5.2-0150 -01 | Изделие закладное М8 | 1 | |
| А4 | | 8 | 1.822.1-5.2-0170 -01 | Изделие закладное М29 | 1 | |

Взам. инв. №

Подпись и дата

Инв. № подл.



https://zavodjbi.com/

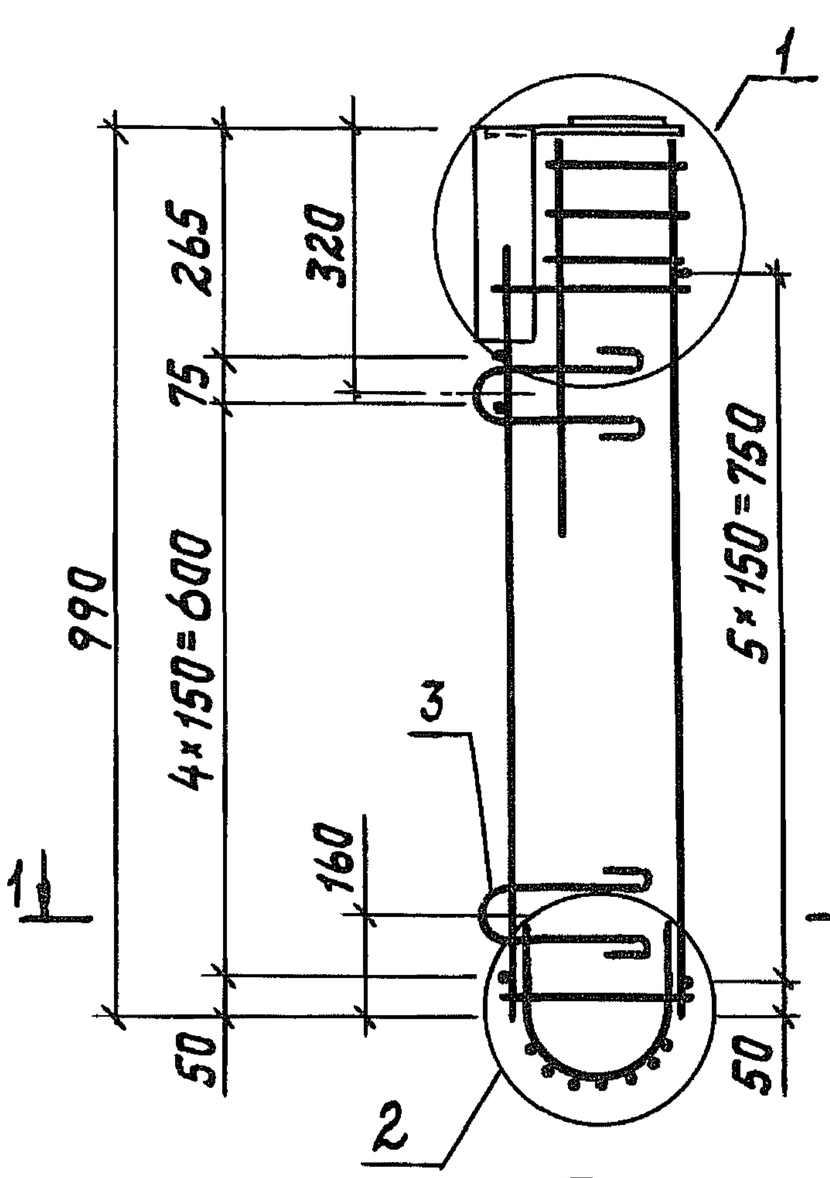


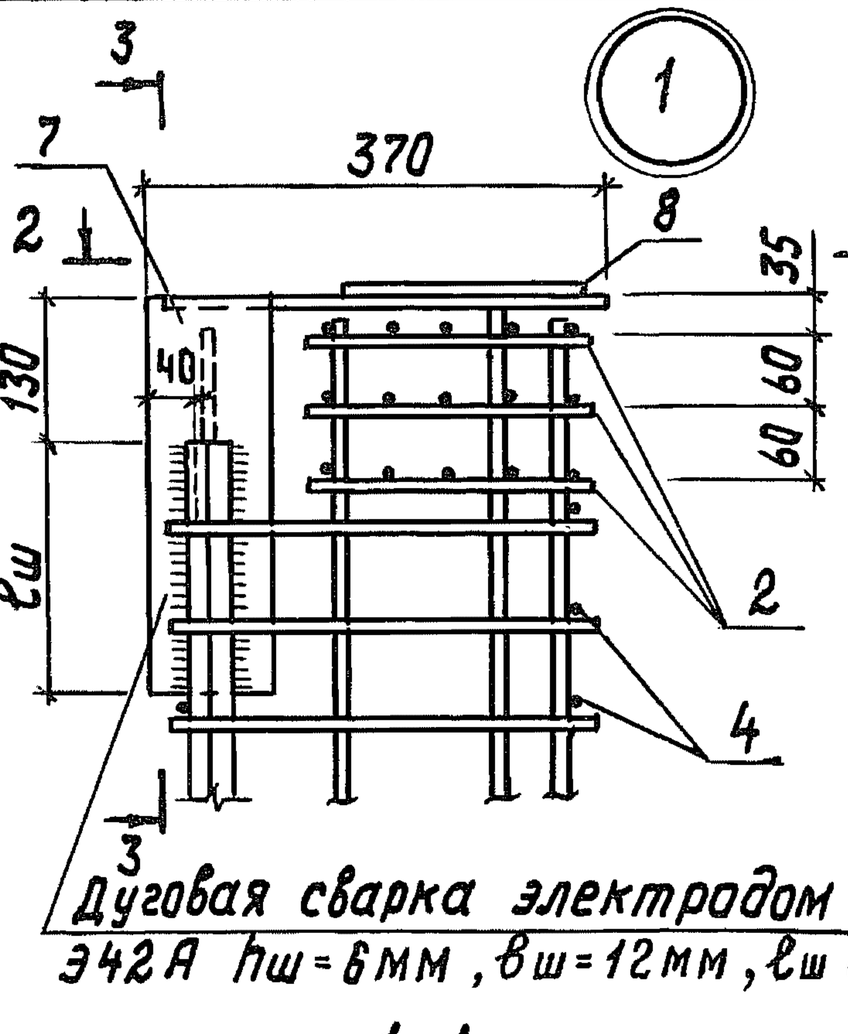


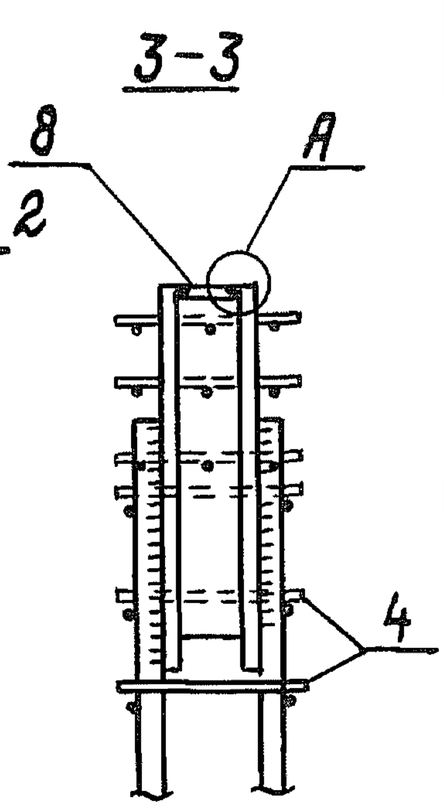


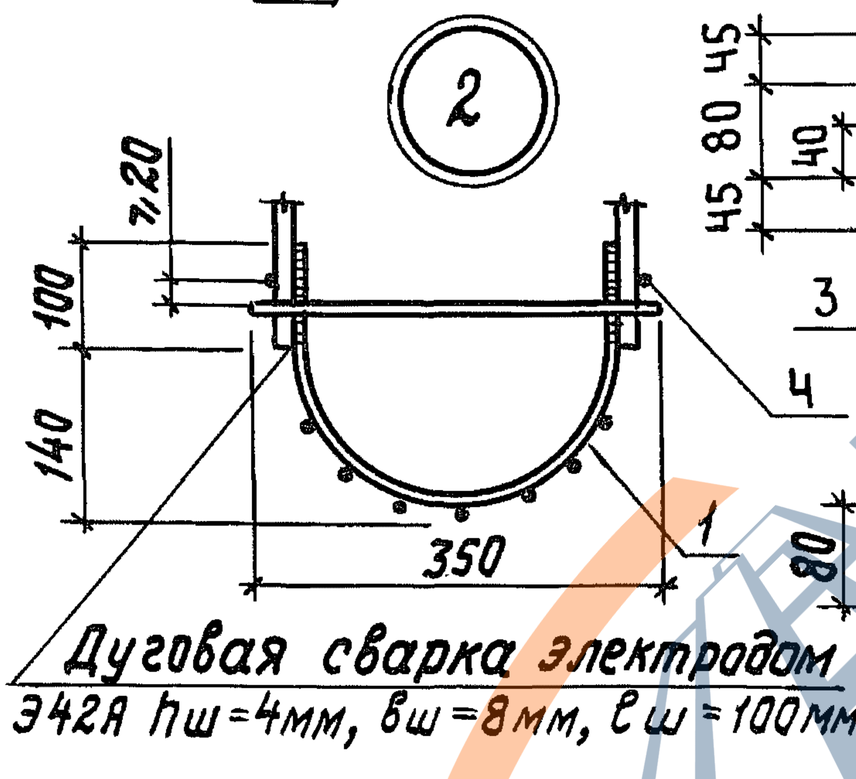


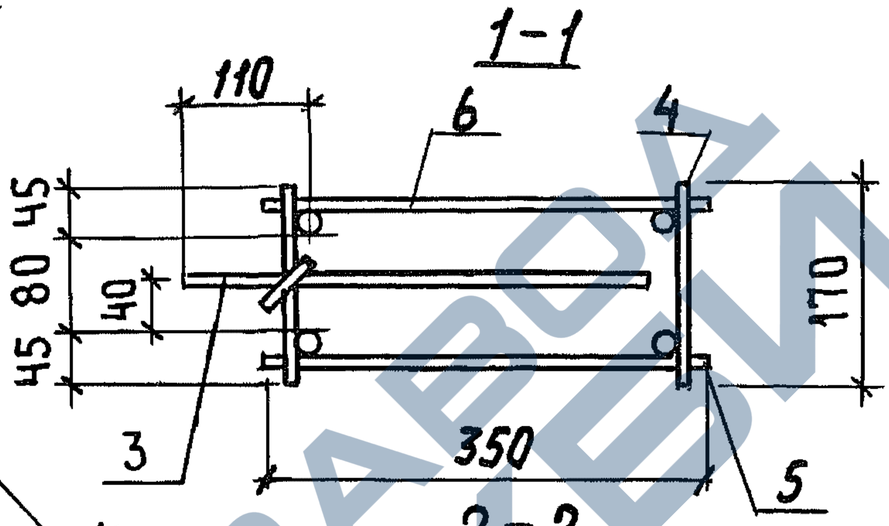


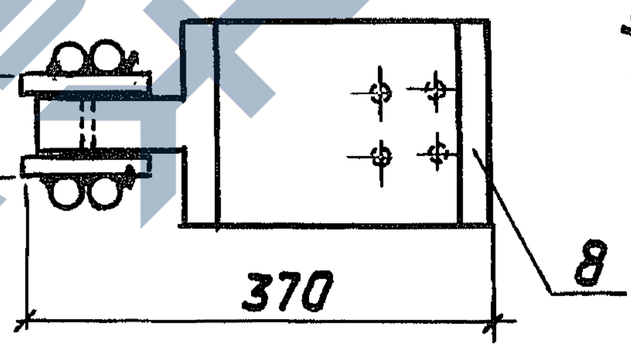


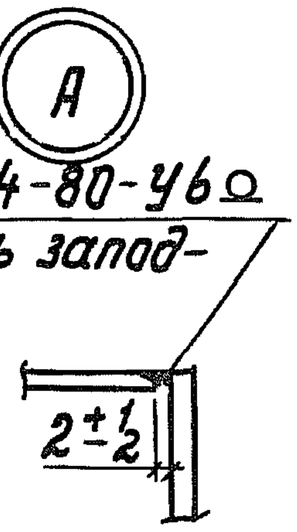


Приварку арматуры к пластинам производить в строгом соответствии с настоящим документом и „Инструкцией по сварке арматуры и закладных изделий ж-б. конструкций", СН 393-78.

| Обозначение | Марка | ℓш, мм | Масса, кг | Обозначение | Марка | ℓш, мм | Масса кг |
|---|---|---|---|---|---|---|---|
| 1.822.1-5.2-4000 | КП31 | 90 | 20,5 | 1.822.1-5.2-4000-03 | КП34 | 90 | 22,5 |
| -01 | КП32 | | 21,1 | -04 | КП35 | 100 | 24,8 |
| -02 | КП33 | | 21,9 | -05 | КП36 | | 26,2 |

1.822.1-5.2-4000 СБ

| | | | |
|---|---|---|---|
| Нач.отд. | Котов | | 12.85 |
| Гл.констр. | Цудечкис | | |
| Н.контр. | Ахметова | | |
| ГИП | Ерусалимская | | |
| Рук.гр. | Сасонко | | |
| Инженер. | Гусева | | |

Каркас пространственный КП31... КП36. Сборочный чертеж

| Стадия | Масса | Масштаб |
|---|---|---|
| Р | см. табл. | — |
| Лист | Листов 1 | |

ГИПРОНИСЕЛЬХОЗ

Взам. инв. N | Подпись и дата | Инв. N подл.



https://zavodjbi.com/

https://zavodjbi.com/



| Формат | Зона | Поз. | Обозначение | Наименование | Кол. | Примечание |
|---|---|---|---|---|---|---|
| | | | | Документация | | |
| А4 | | | 1.822.1-5.2-0000 ТУ | Технические условия | | |
| А4 | | | 1.822.1-5.2-5000 СБ | Сборочный чертёж | | |
| | | | | | | |
| | | | | Сборочные единицы | | |
| А4 | | 1 | 1.822.1-5.2-0110 | Сетка арматурная С6 | 1 | |
| А4 | | 2 | 1.822.1-5.2-0080 | Сетка арматурная С1 | 3 | |
| А4 | | 3 | 1.822.1-5.2-0180 | Изделие закладное М41 | 2 | |
| | | | | | | |
| | | | Переменные данные | | | |
| | | | | 1.822.1-5.2-5000 | | КП37 |
| | | | | Сборочные единицы | | |
| А4 | | 4 | 1.822.1-5.2-5050 | Каркас плоский КР73 | 1 | |
| | | 5 | -01 | Каркас плоский КР74 | 1 | |
| А4 | | 6 | 1.822.1-5.2-0150 -01 | Изделие закладное М8 | 1 | |
| А4 | | 7 | 1.822.1-5.2-0170 -01 | Изделие закладное М29 | 1 | |
| | | | | Детали | | |
| А4 | | 8 | 1.822.1-5.2-0001 -36 | Стержень арматурный | 28 | |
| | | | | | | |
| | | | | 1.822.1-5.2-5000-01 | | КП38 |
| | | | | Сборочные единицы | | |
| А4 | | 4 | 1.822.1-5.2-5050 -02 | Каркас плоский КР75 | 1 | |
| | | 5 | -03 | Каркас плоский КР76 | 1 | |
| А4 | | 6 | 1.822.1-5.2-0150 -03 | Изделие закладное М10 | 1 | |
| А4 | | 7 | 1.822.1-5.2-0170 -02 | Изделие закладное М30 | 1 | |
| | | | | Детали | | |
| А4 | | 8 | 1.822.1-5.2-0001 -36 | Стержень арматурный | 28 | |

Взам. инв. №

Подпись и дата

Инв. № подл.

| | | | |
|---|---|---|---|
| Нач. отд | Котов | | 12.85 |
| Н. контр. | Сасонко | | |
| Гл. констр | Цудечкис | | |
| ГИП | Ерусалимская | | |
| Рук. гр. | Ахметова | | |
| Инж. | Гусева | | |

1.822.1-5.2-5000

Каркас пространственный КП37 ... КП46

| Стадия | Лист | Листов |
|---|---|---|
| Р | 1 | 4 |

ГИПРОНИСЕЛЬХОЗ



https://zavodjbi.com/

https://zavodjbi.com/



| Формат | Зона | Поз. | Обозначение | Наименование | Кол. | Примечание |
|---|---|---|---|---|---|---|
| | | | | 1.822.1-5.2-5000 -02 | | КП39 |
| | | | | Сборочные единицы | | |
| А4 | | 4 | 1.822.1-5.2-5050 -04 | Каркас плоский КР77 | 1 | |
| | | 5 | -05 | Каркас плоский КР78 | 1 | |
| А4 | | 6 | 1.822.1-5.2-0150 -04 | Изделие закладное М11 | 1 | |
| А4 | | 7 | 1.822.1-5.2-0170 -03 | Изделие закладное М31 | 1 | |
| | | | | Детали | | |
| А4 | | 8 | 1.822.1-5.2-0001 -36 | Стержень арматурный | 28 | |
| | | | | | | |
| | | | | 1.822.1-5.2-5000 -03 | | КП40 |
| | | | | Сборочные единицы | | |
| А4 | | 4 | 1.822.1-5.2-5050 -06 | Каркас плоский КР79 | 1 | |
| | | 5 | -07 | Каркас плоский КР80 | 1 | |
| А4 | | 6 | 1.822.1-5.2-0150 -05 | Изделие закладное М12 | 1 | |
| А4 | | 7 | 1.822.1-5.2-0170 -04 | Изделие закладное М32 | 1 | |
| | | | | Детали | | |
| А4 | | 8 | 1.822.1-5.2-0001 -36 | Стержень арматурный | 28 | |
| | | | | | | |
| | | | | 1.822.1-5.2-5000 -04 | | КП41 |
| | | | | Сборочные единицы | | |
| А4 | | 4 | 1.822.1-5.2-5050 -08 | Каркас плоский КР81 | 1 | |
| | | 5 | -09 | Каркас плоский КР82 | 1 | |
| А4 | | 6 | 1.822.1-5.2-0150 -05 | Изделие закладное М12 | 1 | |
| А4 | | 7 | 1.822.1-5.2-0170 -04 | Изделие закладное М32 | 1 | |
| | | | | Детали | | |
| А4 | | 8 | 1.822.1-5.2-0001 -36 | Стержень арматурный | 28 | |
| | | | | | | |
| | | | | | | |
| | | | | | | |

Взам. инв. №

Подпись и дата

Инв. № подл.



Копир. Косенкова 22614-02 30 формат А4

https://zavodjbi.com/

| Формат | Зона | Поз. | Обозначение | Наименование | Кол. | Примечание |
|---|---|---|---|---|---|---|
| | | | | 1.822.1-5.2-5000-05 | | КП42 |
| | | | | Сборочные единицы | | |
| А4 | | 4 | 1.822.1-5.2-5050 -10 | Каркас плоский КР83 | 1 | |
| | | 5 | -11 | Каркас плоский КР84 | 1 | |
| А4 | | 6 | 1.822.1-5.2-0150 -07 | Изделие закладное М14 | 1 | |
| А4 | | 7 | 1.822.1-5.2-0170 -05 | Изделие закладное М33 | 1 | |
| | | | | Детали | | |
| А4 | | 8 | 1.822.1-5.2-0001 -36 | Стержень арматурный | 28 | |
| | | | | | | |
| | | | | 1.822.1-5.2-5000-06 | | КП43 |
| | | | | Сборочные единицы | | |
| А4 | | 4 | 1.822.1-5.2-5050 -12 | Каркас плоский КР85 | 1 | |
| | | 5 | -13 | Каркас плоский КР86 | 1 | |
| А4 | | 6 | 1.822.1-5.2-0150 -03 | Изделие закладное М10 | 1 | |
| А4 | | 7 | 1.822.1-5.2-0170 -02 | Изделие закладное М30 | 1 | |
| | | | | Детали | | |
| А4 | | 8 | 1.822.1-5.2-0001 -36 | Стержень арматурный | 44 | |
| | | | | | | |
| | | | | 1.822.1-5.2-5000-07 | | КП44 |
| | | | | Сборочные единицы | | |
| А4 | | 4 | 1.822.1-5.2-5050 -14 | Каркас плоский КР87 | 1 | |
| | | 5 | -15 | Каркас плоский КР88 | 1 | |
| А4 | | 6 | 1.822.1-5.2-0150 -04 | Изделие закладное М11 | 1 | |
| А4 | | 7 | 1.822.1-5.2-0170 -03 | Изделие закладное М31 | 1 | |
| | | | | Детали | | |
| А4 | | 8 | 1.822.1-5.2-0001 -36 | Стержень арматурный | 44 | |
| | | | | | | |
| | | | | | | |
| | | | | | | |

Взам. инв. №

Подпись и дата

Инв. № подл.



https://zavodjbi.com/

| Формат | Зона | Поз. | Обозначение | Наименование | Кол. | Примечание |
|---|---|---|---|---|---|---|
| | | | | 1.822.1-5.2-5000-08 | | КП45 |
| | | | | Сборочные единицы | | |
| А4 | | 4 | 1.822.1-5.2-5050 -16 | Каркас плоский КР89 | 1 | |
| | | 5 | -17 | Каркас плоский КР90 | 1 | |
| А4 | | 6 | 1.822.1-5.2-0150 -05 | Изделие закладное М12 | 1 | |
| А4 | | 7 | 1.822.1-5.2-0170 -04 | Изделие закладное М32 | 1 | |
| | | | | Детали | | |
| А4 | | 8 | 1.822.1-5.2-0001 -36 | Стержень арматурный | 44 | |
| | | | | 1.822.1-5.2-5000-09 | | КП46 |
| | | | | Сборочные единицы | | |
| А4 | | 4 | 1.822.1-5.2-5050 -18 | Каркас плоский КР91 | 1 | |
| | | 5 | -19 | Каркас плоский КР92 | 1 | |
| А4 | | 6 | 1.822.1-5.2-0150 -07 | Изделие закладное М14 | 1 | |
| А4 | | 7 | 1.822.1-5.2-0170 -05 | Изделие закладное М33 | 1 | |
| | | | | Детали | | |
| А4 | | 8 | 1.822.1-5.2-0001 -36 | Стержень арматурный | 44 | |

Взам. инв. №

Подпись и дата

Инв. № подл.



https://zavodjbi.com/

https://zavodjbi.com/



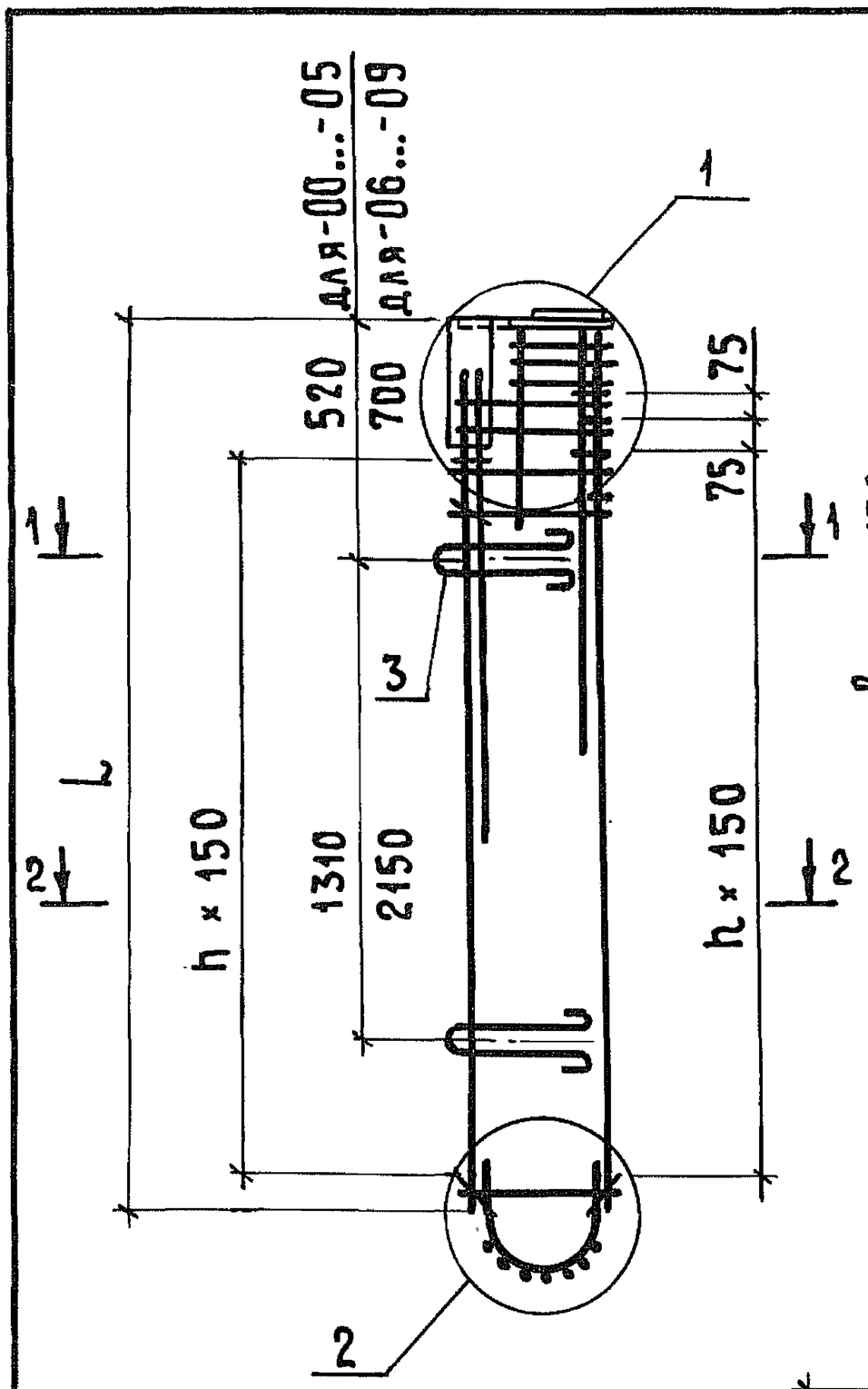


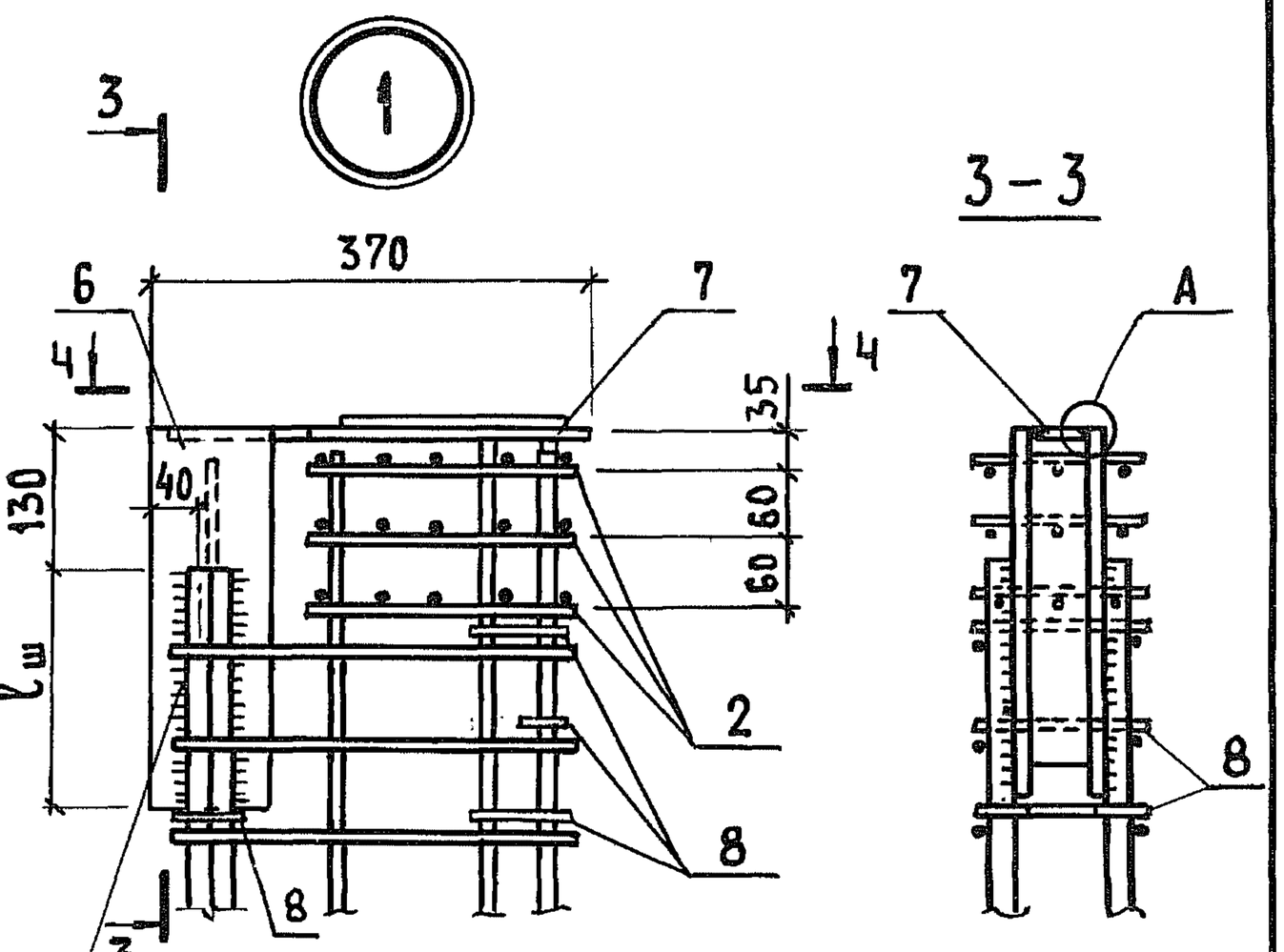


Дуговая сварка электродом
Э42А $h_ш$, $b_ш$ и $\ell_ш$ см. табл. на листе 2

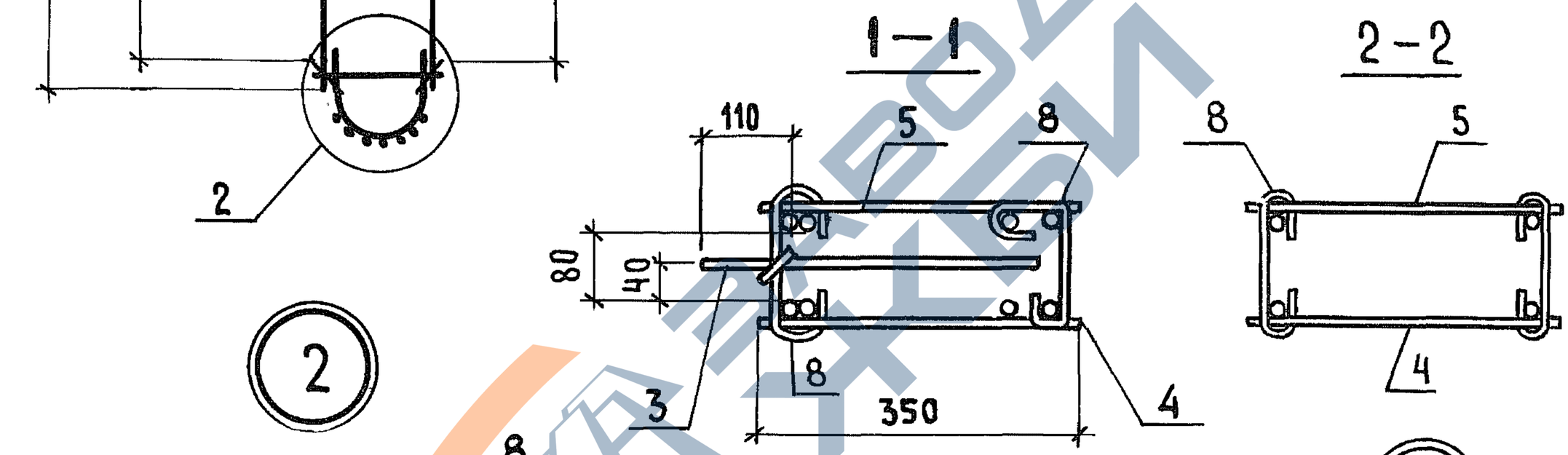


Дуговая сварка электродом
Э42А $h_ш$=4мм, $b_ш$=8мм, $\ell_ш$=100мм

4 – 4

ГОСТ 5264-80-У6 ⌀
Зачистить заподлицо

| | | | | | |
|---|---|---|---|---|---|
| Нач. отд. | Котов | | 12.85 | 1.822.1-5.2-5000СБ | |
| Н. контр. | Ахметова | | | Каркас пространственный КП37... КП46. Сборочный чертеж | Стадия: Р; Масса: см. табл.; Масштаб: — |
| Гл. констр. | Цудечкис | | | | Лист 1; Листов 2 |
| ГИП | Ерусалимская | | | | ГИПРОНИСЕЛЬХОЗ |
| Рук. груп. | Сасонко | | | | |
| Инженер | Гусева | | | | |

Взам. инв. № | Подпись и дата | Инв. № подл.

Копир. Лихачева 22614-02 33 Формат А4

https://zavodjbi.com/

https://zavodjbi.com/



| Обозначение | Марка | L, мм | n | hш, мм | bш, мм | cш, мм | Масса, кг |
|---|---|---|---|---|---|---|---|
| 1.822.1-5.2-5000 | КП 37 | 2190 | 12 | 6 | 12 | 130 | 35,7 |
| -01 | КП 38 | | | | | 150 | 41,5 |
| -02 | КП 39 | | | | | 160 | 47,5 |
| -03 | КП 40 | | | | | 200 | 50,5 |
| -04 | КП 41 | | | | | | 58,5 |
| -05 | КП 42 | | | 8 | 16 | | 66,9 |
| -06 | КП 43 | 3390 | 20 | 6 | 12 | 150 | 57,4 |
| -07 | КП 44 | | | | | 160 | 63,6 |
| -08 | КП 45 | | | | | 200 | 72,0 |
| -09 | КП 46 | | | 8 | 16 | | 89,0 |

Приварку арматуры к пластинам производить в строгом соответствии с настоящим документом и „Инструкцией по сварке арматуры и закладных изделий ж.-б. конструкций" СН393-78.

ЗАВОДЖБИ

Инв.N подл | Подпись и дата | Взам.инв.N



https://zavodjbi.com/

https://zavodjbi.com/



| Формат | Зона | Поз. | Обозначение | Наименование | Кол. | Примечание |
|---|---|---|---|---|---|---|
| | | | | Документация | | |
| А4 | | | 1.822.1-5.2-0000 ТУ | Технические условия | | |
| А4 | | | 1.822.1-5.2-6000 СБ | Сборочный чертёж | | |
| | | | | | | |
| | | | | Сборочные единицы | | |
| А4 | | 1 | 1.822.1-5.2-0110 -01 | Сетка арматурная С7 | 1 | |
| А4 | | 2 | 1.822.1-5.2-0080-01 | Сетка арматурная С2 | 3 | |
| А4 | | 3 | 1.822.1-5.2-0180 | Изделие закладное М41 | 2 | |
| | | | | Детали | | |
| А4 | | 4 | 1.822.1-5.2-0001 -39 | Стержень арматурный | 14 | |
| | | | | | | |
| | | | Переменные | данные | | |
| | | | | 1.822.1-5.2-6000 | | КП47 |
| | | | | Сборочные единицы | | |
| А4 | | 5 | 1.822.1-5.2-6060 | Каркас плоский КР93 | 1 | |
| | | 6 | -01 | Каркас плоский КР94 | 1 | |
| А4 | | 7 | 1.822.1-5.2-0150 | Изделие закладное М7 | 1 | |
| А4 | | 8 | 1.822.1-5.2-0170 -06 | Изделие закладное М34 | 1 | |
| | | | | | | |
| | | | | 1.822.1-5.2-6000 -01 | | КП48 |
| | | | | Сборочные единицы | | |
| А4 | | 5 | 1.822.1-5.2-6060 -02 | Каркас плоский КР95 | 1 | |
| | | 6 | -03 | Каркас плоский КР96 | 1 | |
| А4 | | 7 | 1.822.1-5.2-0150 -01 | Изделие закладное М8 | 1 | |
| А4 | | 8 | 1.822.1-5.2-0170 -07 | Изделие закладное М35 | 1 | |
| | | | | | | |

Взам.инв.№ | Подпись и дата | Инв.№ подл.

| | | | |
|---|---|---|---|
| Нач.отд | Котов | | 12.85 |
| Н.контр. | Сасонко | | |
| Гл.констр. | Цудечкис | | |
| ГИП | Ерусалимская | | |
| Рук.гр. | Ахметова | | |
| Инж. | Гусева | | |

1.822.1-5.2-6000

Каркас пространственный КП47...КП51

| Стадия | Лист | Листов |
|---|---|---|
| Р | 1 | 2 |

ГИПРОНИСЕЛЬХОЗ



https://zavodjbi.com/

| Формат | Зона | Поз. | Обозначение | Наименование | Кол. | Приме-чание |
|---|---|---|---|---|---|---|
| | | | | 1.822.1-5.2-6000 -02 | | КП49 |
| | | | | Сборочные единицы | | |
| А4 | | 5 | 1.822.1-5.2-6060 -04 | Каркас плоский КР97 | 1 | |
| | | 6 | -05 | Каркас плоский КР98 | 1 | |
| А4 | | 7 | 1.822.1-5.2-0150 -02 | Изделие закладное М9 | 1 | |
| А4 | | 8 | 1.822.1-5.2-0170 -08 | Изделие закладное М36 | 1 | |
| | | | | | | |
| | | | | 1.822.1-5.2-6000 -03 | | КП50 |
| | | | | Сборочные единицы | | |
| А4 | | 5 | 1.822.1-5.2-6060 -06 | Каркас плоский КР99 | 1 | |
| | | 6 | -07 | Каркас плоский КР100 | 1 | |
| А4 | | 7 | 1.822.1-5.2-0150 -01 | Изделие закладное М8 | 1 | |
| А4 | | 8 | 1.822.1-5.2-0170 -07 | Изделие закладное М35 | 1 | |
| | | | | | | |
| | | | | 1.822.1-5.2-6000 -04 | | КП51 |
| | | | | Сборочные единицы | | |
| А4 | | 5 | 1.822.1-5.2-6060 -08 | Каркас плоский КР101 | 1 | |
| | | 6 | -09 | Каркас плоский КР102 | 1 | |
| А4 | | 7 | 1.822.1-5.2-0150 -02 | Изделие закладное М9 | 1 | |
| А4 | | 8 | 1.822.1-5.2-0170 -08 | Изделие закладное М36 | 1 | |

Инв. № подл. | Подпись и дата | Взам. инв. №



https://zavodjbi.com/

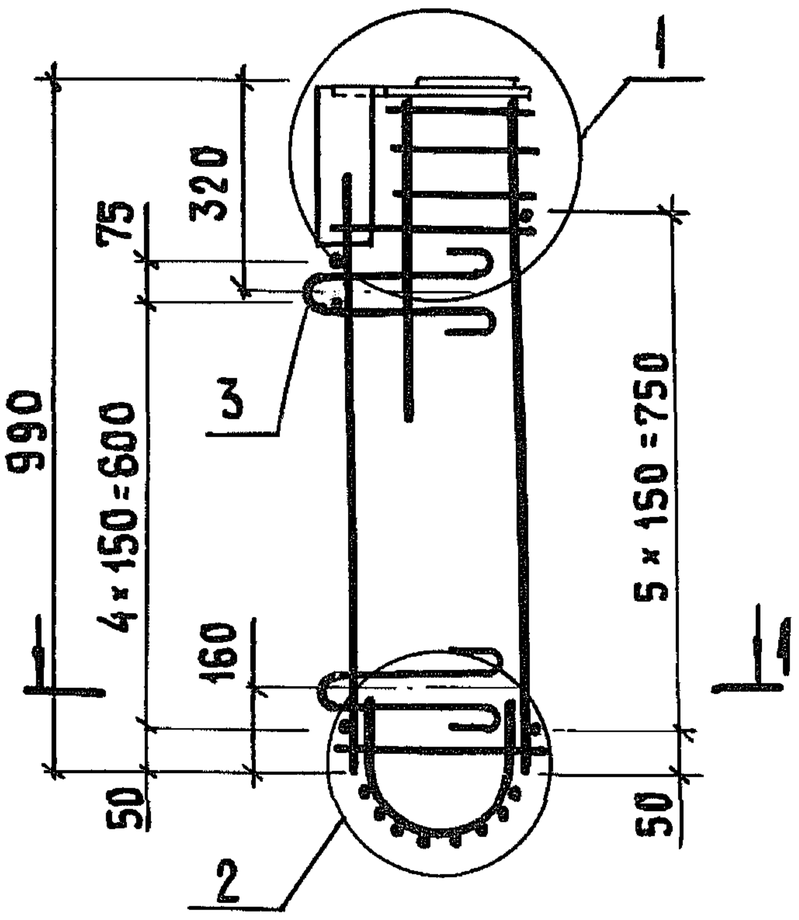


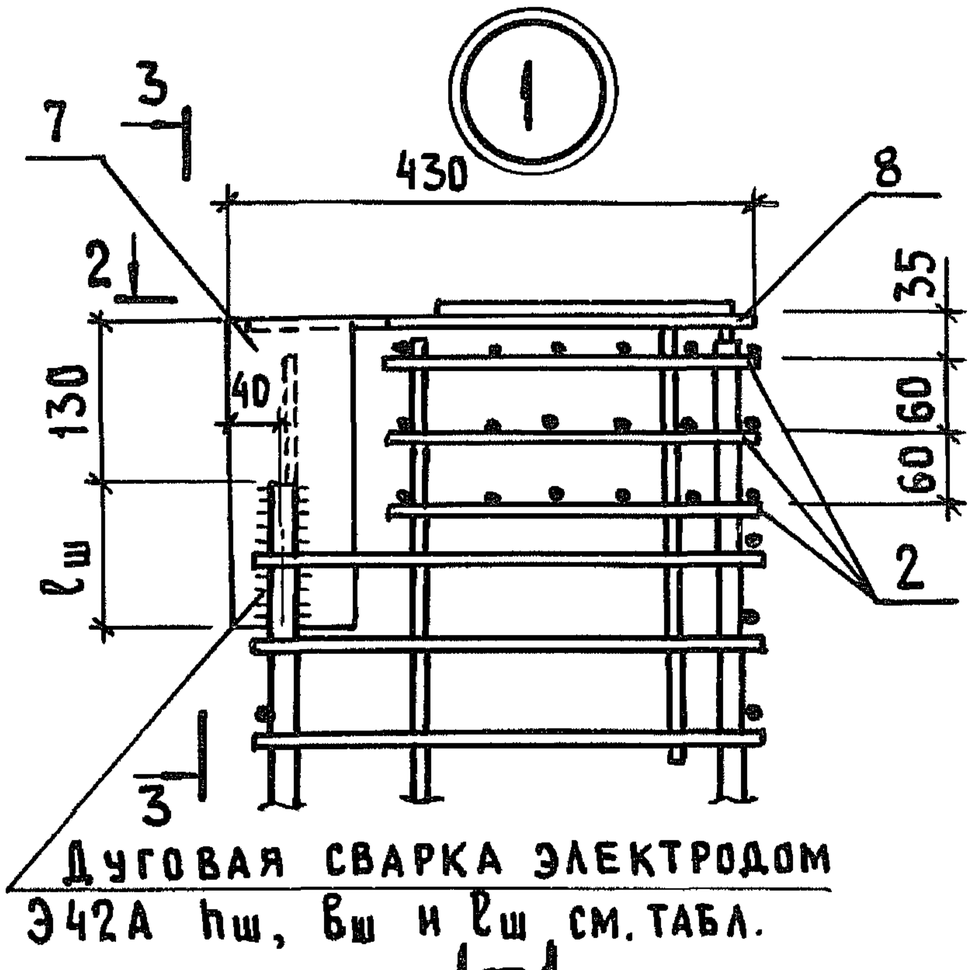


Дуговая сварка электродом
Э42А $h_ш$, $в_ш$ и $l_ш$ см. табл.

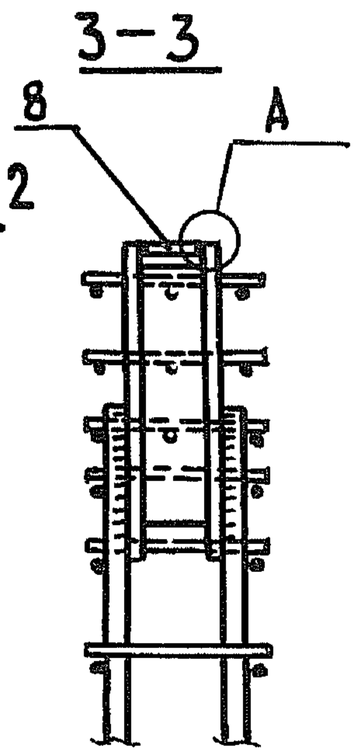


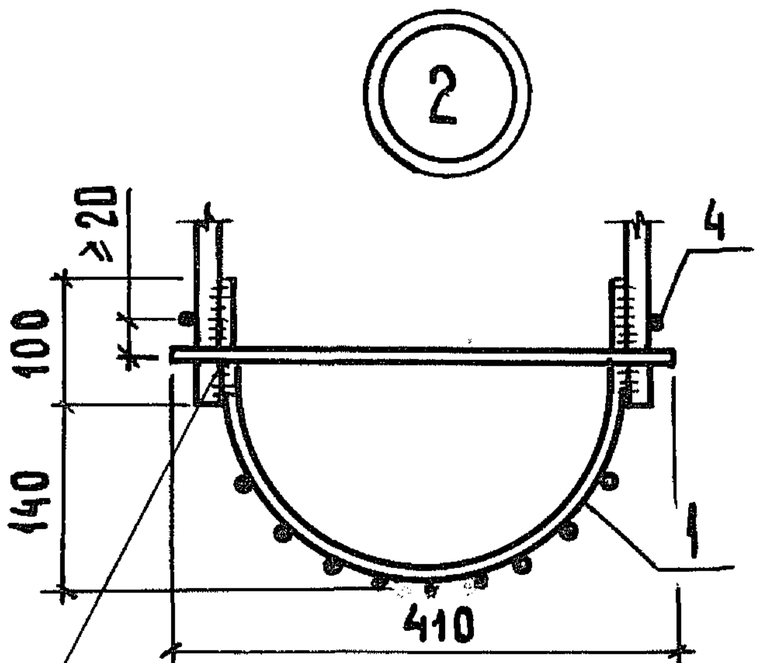


Дуговая сварка электродом
Э42А $h_ш$=4мм, $в_ш$=8мм, $l_ш$=100мм

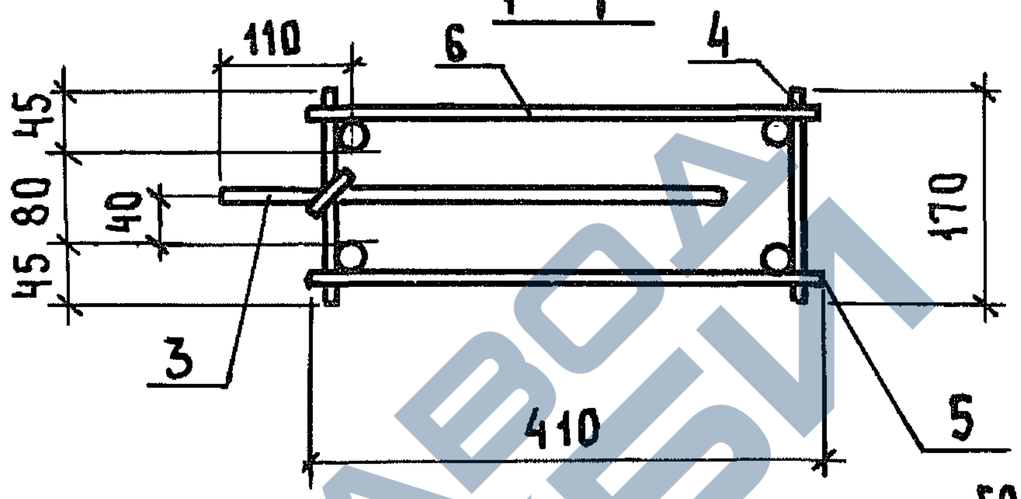

ГОСТ 5264-80-УБ Ω
Зачистить заподлицо

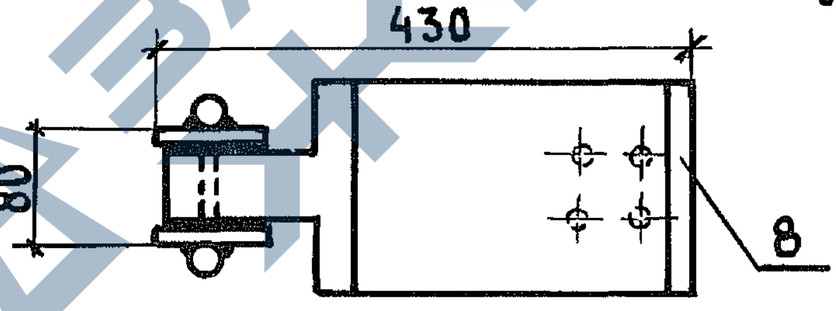


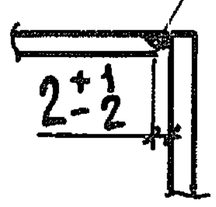


Приварку арматуры к пластинам производить в строгом соответствии с настоящим документом и „Инструкцией по сварке арматуры и закладных изделий ж.-б. конструкций", СН 393-78.

| Обозначение | Марка | $h_ш$, мм | $в_ш$, мм | $l_ш$, мм | Масса кг | Обозначение | Марка | $h_ш$, мм | $в_ш$, мм | $l_ш$, мм | Масса кг |
|---|---|---|---|---|---|---|---|---|---|---|---|
| 1.822.1-5.2-6000 | КП47 | 6 | 12 | 90 | 23,2 | 1.822.1-5.2-6000-03 | КП50 | 6 | 12 | 100 | 28,7 |
| -01 | КП48 | | | 100 | 28,1 | -04 | КП51 | 8 | 16 | | 32,2 |
| -02 | КП49 | 8 | 16 | | 31,4 | | | | | | |

| | | | |
|---|---|---|---|
| Нач.отд. | Котов | | 12.85 |
| Н.контр. | Сасонко | | |
| Гл.конст. | Цудечкис | | |
| ГИП | Ерусалимская | | |
| Рук.груп. | Ахметова | | |
| Инженер | Гусева | | |

1.822.1-5.2-6000 СБ

Каркас пространственный КП47...КП51. Сборочный чертеж

| Стадия | Масса | Масштаб |
|---|---|---|
| Р | см. табл. | — |
| Лист | Листов 1 | |

ГИПРОНИСЕЛЬХОЗ

Взам. инв. № | Подпись и дата | Инв. № подл.

Копир. Лихачева 22614-02 37 Формат А4

https://zavodjbi.com/

https://zavodjbi.com/



| Формат | Зона | Поз. | Обозначение | Наименование | Кол. | Примечание |
|---|---|---|---|---|---|---|
| | | | | Документация | | |
| А4 | | | 1.822.1-5.2-0000ТУ | Технические условия | | |
| А4 | | | 1.822.1-5.2-7000 СБ | Сборочный чертеж | | |
| | | | | | | |
| | | | | Сборочные единицы | | |
| А4 | | 1 | 1.822.1-5.2-0110-01 | Сетка арматурная С7 | 1 | |
| А4 | | 2 | 1.822.1-5.2-0080-01 | Сетка арматурная С2 | 3 | |
| А4 | | 3 | 1.822.1-5.2-0180 | Изделие закладное М41 | 2 | |
| | | | | | | |
| | | | Переменные | данные | | |
| | | | | 1.822.1-5.2-7000 | | КП52 |
| | | | | Сборочные единицы | | |
| А4 | | 4 | 1.822.1-5.2-7070 | Каркас плоский КР103 | 1 | |
| | | 5 | -01 | Каркас плоский КР104 | 1 | |
| А4 | | 6 | 1.822.1-5.2-0150-04 | Изделие закладное М11 | 1 | |
| А4 | | 7 | 1.822.1-5.2-0170-09 | Изделие закладное М37 | 1 | |
| | | | | Детали | | |
| А4 | | 8 | 1.822.1-5.2-0001-36 | Стержень арматурный | 30 | |
| | | | | | | |
| | | | | 1.822.1-5.2-7000-01 | | КП53 |
| | | | | Сборочные единицы | | |
| А4 | | 4 | 1.822.1-5.2-7070-02 | Каркас плоский КР105 | 1 | |
| | | 5 | -03 | Каркас плоский КР106 | 1 | |
| А4 | | 6 | 1.822.1-5.2-0150-05 | Изделие закладное М12 | 1 | |
| А4 | | 7 | 1.822.1-5.2-0170-10 | Изделие закладное М38 | 1 | |
| | | | | Детали | | |
| А4 | | 8 | 1.822.1-5.2-0001-36 | Стержень арматурный | 30 | |

Инв.№ подл. | Подпись и дата | Взам.инв.№

| | | | |
|---|---|---|---|
| Нач.отд | Котов | | 12.85 |
| Н.контр. | Сасонко | | |
| Гл.констр. | Цудечкис | | |
| ГИП | Ерусалимская | | |
| Рук.гр. | Ахметова | | |
| Инж. | Гусева | | |

1.822.1-5.2-7000

Каркас пространственный КП52...КП60

| Стадия | Лист | Листов |
|---|---|---|
| Р | 1 | 3 |

ГИПРОНИСЕЛЬХОЗ

Копир. Косенкова 22614-02 38 формат А4

https://zavodjbi.com/

| Формат | Зона | Поз. | Обозначение | Наименование | Кол. | Примечание |
|---|---|---|---|---|---|---|
| | | | | 1.822.1-5.2-7000-02 | | КП54 |
| | | | | Сборочные единицы | | |
| А4 | | 4 | 1.822.1-5.2-7070 -04 | Каркас плоский КР107 | 1 | |
| | | 5 | -05 | Каркас плоский КР108 | 1 | |
| А4 | | 6 | 1.822.1-5.2-0150 -06 | Изделие закладное М13 | 1 | |
| А4 | | 7 | 1.822.1-5.2-0170 -11 | Изделие закладное М39 | 1 | |
| | | | | Детали | | |
| А4 | | 8 | 1.822.1-5.2-0001 -36 | Стержень арматурный | 30 | |
| | | | | | | |
| | | | | 1.822.1-5.2-7000-03 | | КП55 |
| | | | | Сборочные единицы | | |
| А4 | | 4 | 1.822.1-5.2-7070 -06 | Каркас плоский КР109 | 1 | |
| | | 5 | -07 | Каркас плоский КР110 | 1 | |
| А4 | | 6 | 1.822.1-5.2-0150 -07 | Изделие закладное М14 | 1 | |
| А4 | | 7 | 1.822.1-5.2-0170 -12 | Изделие закладное М40 | 1 | |
| | | | | Детали | | |
| А4 | | 8 | 1.822.1-5.2-0001 -36 | Стержень арматурный | 30 | |
| | | | | | | |
| | | | | 1.822.1-5.2-7000-04 | | КП56 |
| | | | | Сборочные единицы | | |
| А4 | | 4 | 1.822.1-5.2-7070 -08 | Каркас плоский КР111 | 1 | |
| | | 5 | -09 | Каркас плоский КР112 | 1 | |
| А4 | | 6 | 1.822.1-5.2-0150 -05 | Изделие закладное М12 | 1 | |
| А4 | | 7 | 1.822.1-5.2-0170 -10 | Изделие закладное М38 | 1 | |
| | | | | Детали | | |
| А4 | | 8 | 1.822.1-5.2-0001 -36 | Стержень арматурный | 30 | |
| | | | | | | |
| | | | | 1.822.1-5.2-7000-05 | | КП57 |
| | | | | Сборочные единицы | | |
| А4 | | 4 | 1.822.1-5.2-7070 -06 | Каркас плоский КР109 | 1 | |

Взам.инв.№ | Подпись и дата | Инв.№ подл.



https://zavodjbi.com/

https://zavodjbi.com/



| Формат | Зона | Поз. | Обозначение | Наименование | Кол. | Примечание |
|---|---|---|---|---|---|---|
| А4 | | 5 | 1.822.1-5.2-7070 -07 | Каркас плоский КР110 | 1 | |
| А4 | | 6 | 1.822.1-5.2-0150 -07 | Изделие закладное М14 | 1 | |
| А4 | | 7 | 1.822.1-5.2-0170 -12 | Изделие закладное М40 | 1 | |
| | | | | Детали | | |
| А4 | | 8 | 1.822.1-5.2-0001 -36 | Стержень арматурный | 30 | |
| | | | | 1.822.1-5.2-7000-06 | | КП58 |
| | | | | Сборочные единицы | | |
| А4 | | 4 | 1.822.1-5.2-7070 -10 | Каркас плоский КР113 | 1 | |
| | | 5 | -11 | Каркас плоский КР114 | 1 | |
| А4 | | 6 | 1.822.1-5.2-0150 -06 | Изделие закладное М13 | 1 | |
| А4 | | 7 | 1.822.1-5.2-0170 -11 | Изделие закладное М39 | 1 | |
| | | | | Детали | | |
| А4 | | 8 | 1.822.1-5.2-0001 -36 | Стержень арматурный | 46 | |
| | | | | 1.822.1-5.2-7000-07 | | КП59 |
| | | | | Сборочные единицы | | |
| А4 | | 4 | 1.822.1-5.2-7070 -12 | Каркас плоский КР115 | 1 | |
| | | 5 | -13 | Каркас плоский КР116 | 1 | |
| А4 | | 6 | 1.822.1-5.2-0150 -07 | Изделие закладное М14 | 1 | |
| А4 | | 7 | 1.822.1-5.2-0170 -12 | Изделие закладное М40 | 1 | |
| | | | | Детали | | |
| А4 | | 8 | 1.822.1-5.2-0001 -36 | Стержень арматурный | 46 | |
| | | | | 1.822.1-5.2-7000-08 | | КП60 |
| | | | | Сборочные единицы | | |
| А4 | | 4 | 1.822.1-5.2-7070 -14 | Каркас плоский КР117 | 1 | |
| | | 5 | -15 | Каркас плоский КР118 | 1 | |
| А4 | | 6 | 1.822.1-5.2-0150 -02 | Изделие закладное М9 | 1 | |
| А4 | | 7 | 1.822.1-5.2-0170 -08 | Изделие закладное М36 | 1 | |
| | | | | Детали | | |
| А4 | | 8 | 1.822.1-5.2-0001 -36 | Стержень арматурный | 14 | |

Взам. инв. № | Подпись и дата | Инв. № подл.



Копир. Косенкова 22614-02 40 формат А4

https://zavodjbi.com/

https://zavodjbi.com/



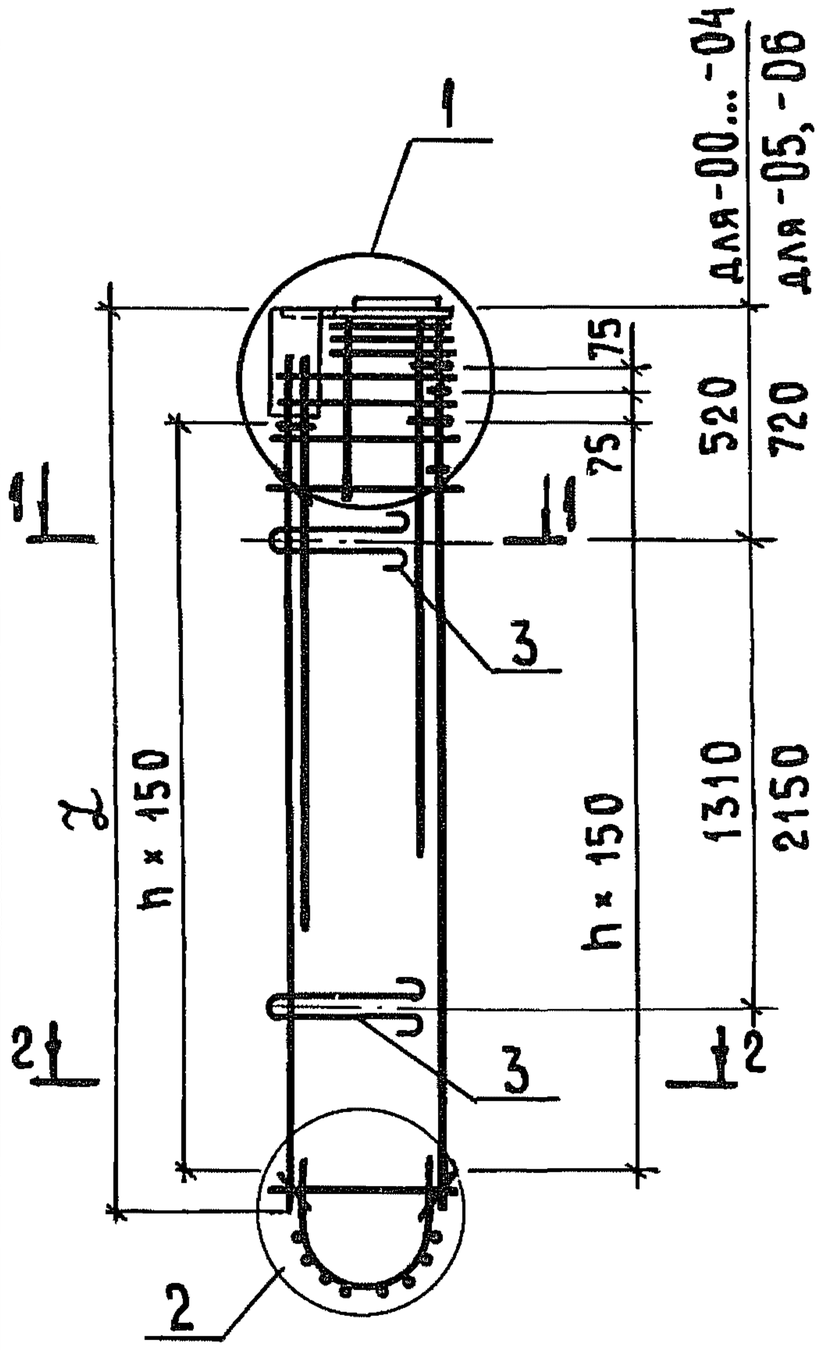


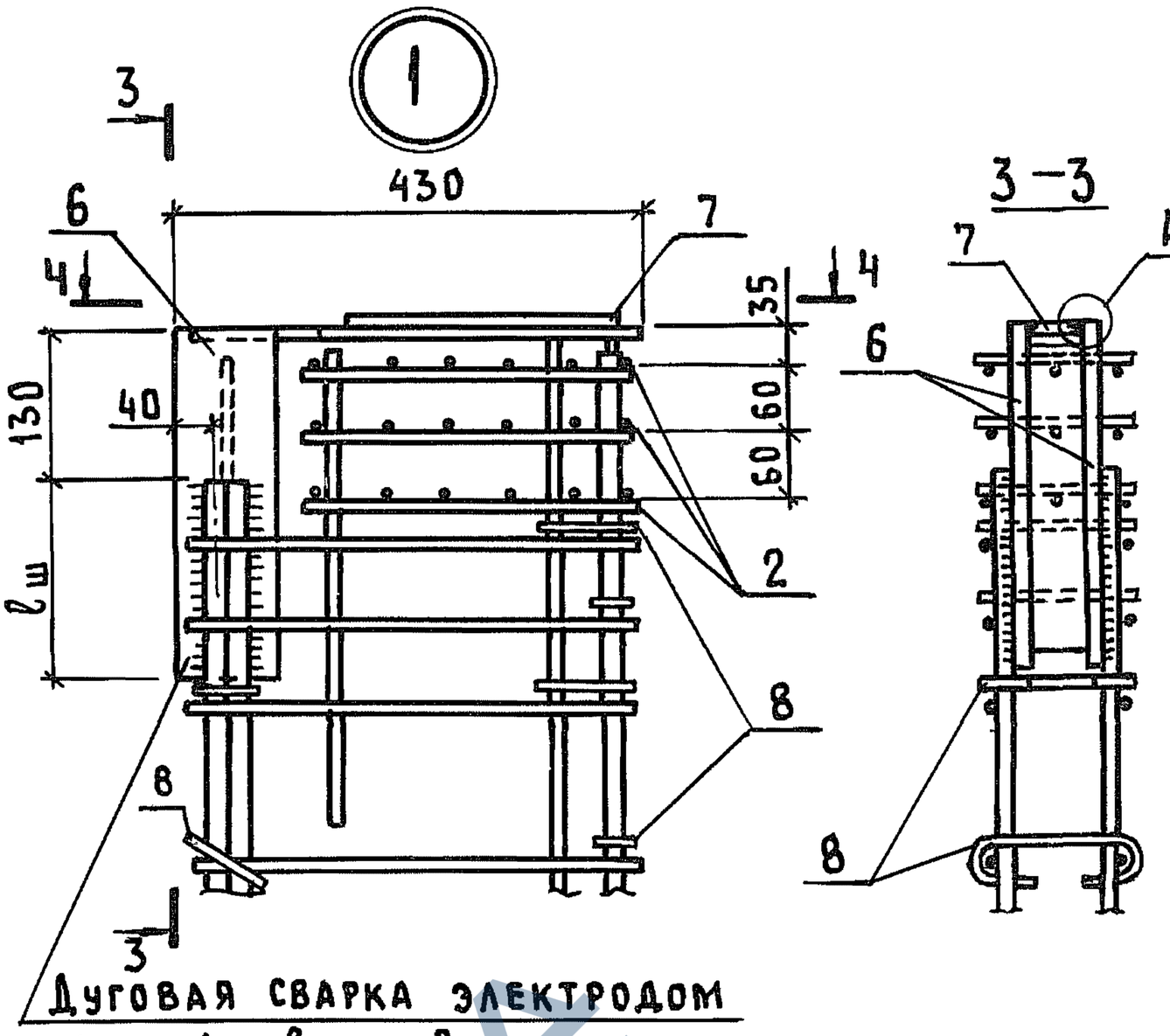


Дуговая сварка электродом
Э42А $h_ш$, $b_ш$ и $l_ш$ см. табл. на листе 2

Дуговая сварка
электродом Э42А
$h_ш$=4мм, $b_ш$=8мм,
$l_ш$ = 100 мм

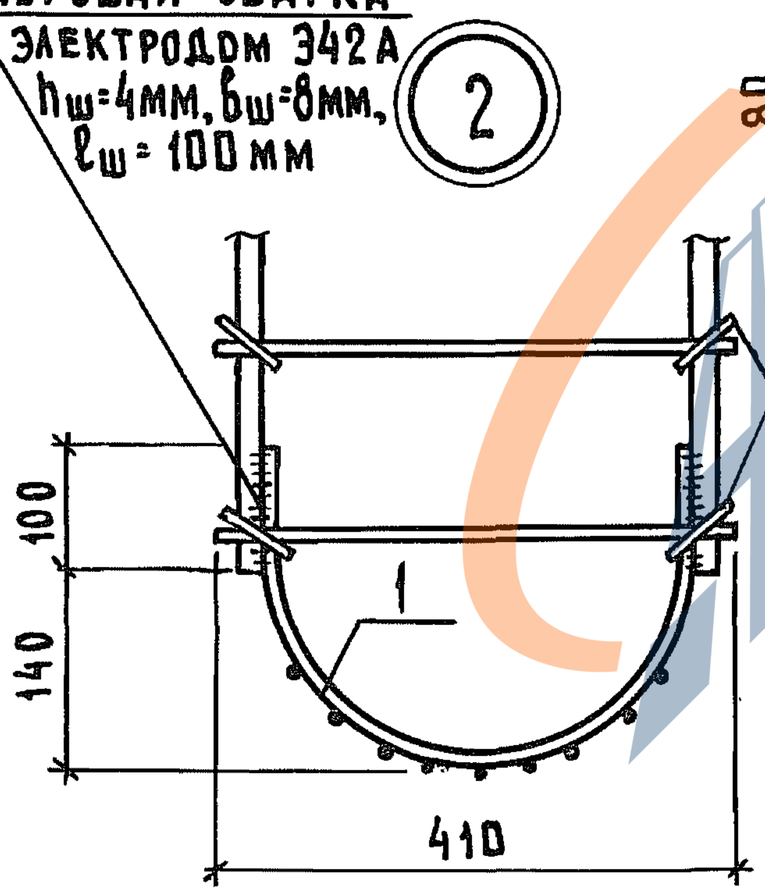


1 — 1

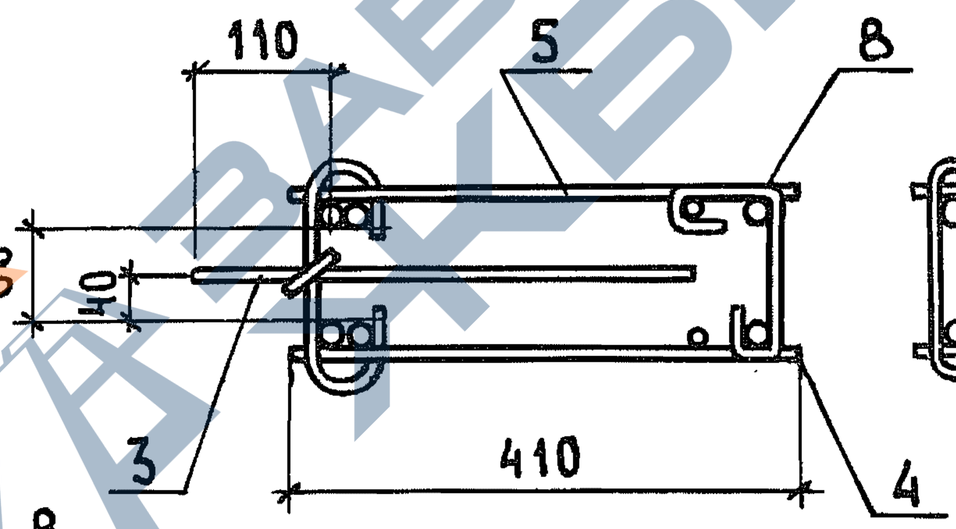


2 - 2

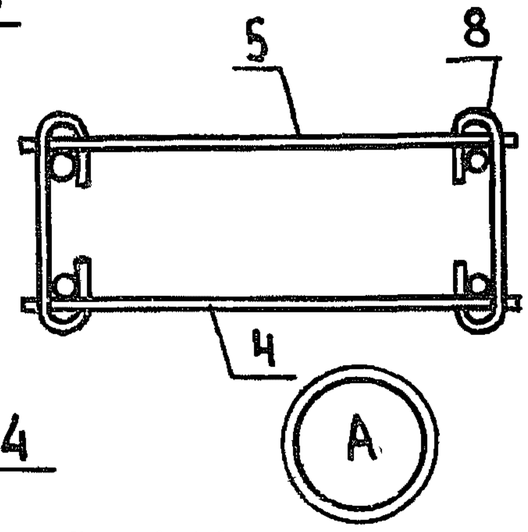


ГОСТ 5264-80-У6 Ω
Зачистить заподлицо

4 — 4

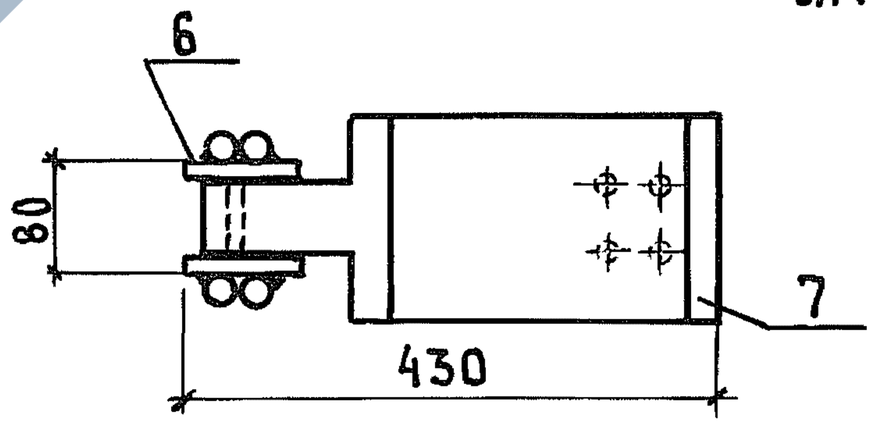


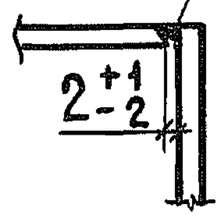


| | | | |
|---|---|---|---|
| Нач.отд. | Котов | | 12.85 |
| Н.контр. | Сасонко | | |
| Гл.конст. | Цудечкис | | |
| ГИП | Ерусалимская | | |
| Рук.груп. | Ахметова | | |
| Инженер | Гусева | | |

1.822.1-5.2-7000 СБ

Каркас пространственный КП 52... КП 60. Сборочный чертеж

| Стадия | Масса | Масштаб |
|---|---|---|
| Р | См. табл. | — |
| Лист 1 | Листов 2 | |

ГИПРОНИСЕЛЬХОЗ

Взам. инв. №
Подпись и дата
Инв. № подл.

Копир. Лихачева 22614-02 41 Формат А4

https://zavodjbi.com/

https://zavodjbi.com/



| Обозначение | Марка | L, мм | n | $h_ш$, мм | $в_ш$, мм | $ℓ_ш$, мм | Масса, кг |
|---|---|---|---|---|---|---|---|
| 1.822.1-5.2-7000 | КП 52 | 2190 | 12 | 6 | 12 | 160 | 50,0 |
| -01 | КП 53 | | | | | 200 | 64,6 |
| -02 | КП 54 | | | 7 | 14 | | 75,4 |
| -03 | КП 55 | | | 8 | 16 | | 81,4 |
| -04 | КП 56 | | | 6 | 12 | | 73,6 |
| -05 | КП 57 | | | 7 | 14 | | 81,4 |
| -06 | КП 58 | 3390 | 20 | | | | 95,6 |
| -07 | КП 59 | | | 8 | 16 | | 105,9 |
| -08 | КП 60 | 990 | 4 | | | 100 | 32,6 |
| | | | | | | | |

Приварку арматуры к пластинам производить в строгом соответствии с настоящим документом и „Инструкцией по сварке арматуры и закладных изделий ж.-б. конструкций" СН393-78.

ЗАВОД ЖБИ

Инв № подл. | Подпись и дата | Взам. инв. №



https://zavodjbi.com/

https://zavodjbi.com/



| Формат | Зона | Поз. | Обозначение | Наименование | Кол. | Примечание |
|---|---|---|---|---|---|---|
| | | | | Документация | | |
| А4 | | | 1.822.1-5.2-0000ТУ | Технические условия | | |
| А4 | | | 1.822.1-5.2-1010 СБ | Сборочный чертеж | | |
| | | | | | | |
| | | | | Детали | | |
| А4 | | 1 | 1.822.1-5.2-0001 | Стержень арматурный | 1 | |
| | | 2 | -02 | Стержень арматурный | 1 | |
| | | 3 | -58 | Стержень арматурный | 1 | |
| | | 4 | -56 | Стержень арматурный | 2 | |
| | | 5 | -42 | Стержень арматурный | 16 | |
| | | 6 | -46 | Стержень арматурный | 36 | |
| | | 7 | -48 | Стержень арматурный | 2 | |
| | | 8 | -49 | Стержень арматурный | 3 | |
| | | | | | | |
| | | | Переменные данные | | | |
| | | | | 1.822.1-5.2-1010 | | КР1 |
| | | | | Сборочные единицы | | |
| А4 | | 9 | 1.822.1-5.2-1012 | Стержень арматурный | | |
| | | | | составной | 1 | |
| | | | | Детали | | |
| А4 | | 10 | 1.822.1-5.2-0001-24 | Стержень арматурный | 1 | |
| | | 11 | Отсутствует | Стержень арматурный | | |
| | | | | | | |
| | | | | 1.822.1-5.2-1010-01 | | КР2 |
| | | | | (то же как для 00) | | |

Взам. инв. №

Подпись и дата

Инв. № подл.

| | | | |
|---|---|---|---|
| Нач. отд. | Котов | | 12.85 |
| Н. контр. | Сасонко | | |
| Гл. констр. | Цудечкис | | |
| ГИП | Ерусалимская | | |
| Рук. гр. | Ахметова | | |
| Инж. | Гусева | | |

1.822.1-5.2-1010

Каркас плоский КР1 ... КР32

| Стадия | Лист | Листов |
|---|---|---|
| Р | 1 | 7 |

ГИПРОНИСЕЛЬХОЗ

Копир. Косенкова 22614-02 43 Формат А4

https://zavodjbi.com/

https://zavodjbi.com/



| Формат | Зона | Поз. | Обозначение | Наименование | Кол. | Примечание |
|---|---|---|---|---|---|---|
| | | | | 1.822.1-5.2-1010-02 | | КР3 |
| | | | | Сборочные единицы | | |
| А4 | | 9 | 1.822.1-5.2-1012 -01 | Стержень арматурный | | |
| | | | | составной | 1 | |
| | | | | Детали | | |
| А4 | | 10 | 1.822.1-5.2-0001 -24 | Стержень арматурный | 1 | |
| | | 11 | Отсутствует | Стержень арматурный | | |
| | | | | | | |
| | | | | 1.822.1-5.2-1010-03 | | КР4 |
| | | | | (Тоже как для 02) | | |
| | | | | | | |
| | | | | 1.822.1-5.2-1010-04 | | КР5 |
| | | | | Сборочные единицы | | |
| А4 | | 9 | 1.822.1-5.2-1012 -02 | Стержень арматурный | | |
| | | | | составной | 1 | |
| | | | | Детали | | |
| А4 | | 10 | 1.822.1-5.2-0001-26 | Стержень арматурный | 1 | |
| | | 11 | Отсутствует | Стержень арматурный | | |
| | | | | | | |
| | | | | 1.822.1-5.2-1010-05 | | КР6 |
| | | | | (То же как для 04) | | |
| | | | | | | |
| | | | | 1.822.1-5.2-1010-06 | | КР7 |
| | | | | Сборочные единицы | | |
| А4 | | 9 | 1.822.1-5.2-1012 -03 | Стержень арматурный | | |
| | | | | составной | 1 | |
| | | | | Детали | | |
| А4 | | 10 | 1.822.1-5.2-0001-26 | Стержень арматурный | 1 | |
| | | 11 | Отсутствует | Стержень арматурный | | |
| | | | | | | |

Инв. № подл | Подпись и дата | Взам. инв. №



https://zavodjbi.com/

https://zavodjbi.com/



| Формат | Зона | Поз. | Обозначение | Наименование | Кол. | Примечание |
|---|---|---|---|---|---|---|
| | | | | 1.822.1-5.2-1010-07 | | КР 8 |
| | | | | (то же как для 06) | | |
| | | | | | | |
| | | | | 1.822.1-5.2-1010-08 | | КР 9 |
| | | | | Сборочные единицы | | |
| А4 | | 9 | 1.822.1-5.2-1012-04 | Стержень арматурный | | |
| | | | | составной | 1 | |
| | | | | Детали | | |
| А4 | | 10 | 1.822.1-5.2-0001-26 | Стержень арматурный | 1 | |
| | | 11 | Отсутствует | Стержень арматурный | | |
| | | | | | | |
| | | | | 1.822.1-5.2-1010-09 | | КР10 |
| | | | | (то же как для 08) | | |
| | | | | | | |
| | | | | 1.822.1-5.2-1010-10 | | КР11 |
| | | | | Сборочные единицы | | |
| А4 | | 9 | 1.822.1-5.2-1012-05 | Стержень арматурный | | |
| | | | | составной | 1 | |
| | | | | Детали | | |
| А4 | | 10 | 1.822.1-5.2-0001-26 | Стержень арматурный | 1 | |
| | | 11 | Отсутствует | Стержень арматурный | | |
| | | | | | | |
| | | | | 1.822.1-5.2-1010-11 | | КР12 |
| | | | | (то же как для 10) | | |
| | | | | | | |
| | | | | 1.822.1-5.2-1010-12 | | КР13 |
| | | | | Сборочные единицы | | |
| А4 | | 9 | 1.822.1-5.2-1012 | Стержень арматурный | | |
| | | | | составной. | 1 | |
| | | | | Детали | | |

Взам. инв. №

Подпись и дата

Инв. № подл.



https://zavodjbi.com/

https://zavodjbi.com/



| Формат | Зона | Поз. | Обозначение | Наименование | Кол. | Примечание |
|---|---|---|---|---|---|---|
| А4 | | 10 | 1.822.1-5.2-0001 -26 | Стержень арматурный | 1 | |
| | | 11 | Отсутствует | Стержень арматурный | | |
| | | | | | | |
| | | | | 1.822.1-5.2-1010-13 | | КР14 |
| | | | | (то же как для 12) | | |
| | | | | | | |
| | | | | 1.822.1-5.2-1010-14 | | КР15 |
| | | | | Сборочные единицы | | |
| А4 | | 9 | 1.822.1-5.2-1012 -01 | Стержень арматурный | | |
| | | | | составной | 1 | |
| | | | | Детали | | |
| А4 | | 10 | 1.822.1-5.2-0001 -26 | Стержень арматурный | 1 | |
| | | 11 | Отсутствует | Стержень арматурный | | |
| | | | | | | |
| | | | | 1.822.1-5.2-1010-15 | | КР16 |
| | | | | (то же как для 14) | | |
| | | | | | | |
| | | | | 1.822.1-5.2-1010-16 | | КР17 |
| | | | | Сборочные единицы | | |
| А4 | | 9 | 1.822.1-5.2-1012 -02 | Стержень арматурный | | |
| | | | | составной | 1 | |
| | | | | Детали | | |
| А4 | | 10 | 1.822.1-5.2-0001 -29 | Стержень арматурный | 1 | |
| | | 11 | Отсутствует | Стержень арматурный | | |
| | | | | | | |
| | | | | 1.822.1-5.2-1010-17 | | КР18 |
| | | | | (то же как для 16) | | |
| | | | | | | |
| | | | | 1.822.1-5.2-1010-18 | | КР19 |
| | | | | Сборочные единицы | | |

Взам. инв. №

Подпись и дата

Инв. № подл.



https://zavodjbi.com/

https://zavodjbi.com/



| Формат | Зона | Поз. | Обозначение | Наименование | Кол. | Примечание |
|---|---|---|---|---|---|---|
| А4 | | 9 | 1.822.1-5.2-1012 -03 | Стержень арматурный | | |
| | | | | составной | 1 | |
| | | | | Детали | | |
| А4 | | 10 | 1.822.1-5.2-0001 -29 | Стержень арматурный | 1 | |
| | | 11 | отсутствует | Стержень арматурный | | |
| | | | | | | |
| | | | | 1.822.1-5.2-1010 -19 | | КР20 |
| | | | | (то же как для 18) | | |
| | | | | | | |
| | | | | 1.822.1-5.2-1010- 20 | | КР21 |
| | | | | Сборочные единицы | | |
| А4 | | 9 | 1.822.1-5.2-1012 -04 | Стержень арматурный | | |
| | | | | составной | 1 | |
| | | | | Детали | | |
| А4 | | 10 | 1.822.1-5.2-0001 -29 | Стержень арматурный | 1 | |
| | | 11 | -80 | Стержень арматурный | 1 | |
| | | | | | | |
| | | | | 1.822.1-5.2-1010-21 | | КР22 |
| | | | | (то же как для 20) | | |
| | | | | | | |
| | | | | 1.822.1-5.2-1010-22 | | КР23 |
| | | | | Сборочные единицы | | |
| А4 | | 9 | 1.822.1-5.2-1012 -06 | Стержень арматурный | | |
| | | | | составной | 1 | |
| | | | | Детали | | |
| А4 | | 10 | 1.822.1-5.2-0001 -29 | Стержень арматурный | 1 | |
| | | 11 | -80 | Стержень арматурный | 1 | |
| | | | | | | |
| | | | | 1.822.1-5.2-1010 -23 | | КР24 |
| | | | | (то же как для 22) | | |

Инв. № подл. | Подпись и дата | Взам. инв. №



https://zavodjbi.com/

https://zavodjbi.com/



| Формат | Зона | Поз. | Обозначение | Наименование | Кол. | Примечание |
|---|---|---|---|---|---|---|
| | | | | 1.822.1-5.2-1010-24 | | КР25 |
| | | | | Сборочные единицы | | |
| А4 | | 9 | 1.822.1-5.2-1012 -01 | Стержень арматурный | | |
| | | | | составной | 1 | |
| | | | | Детали | | |
| А4 | | 10 | 1.822.1-5.2-0001 -26 | Стержень арматурный | 1 | |
| | | 11 | -65 | Стержень арматурный | 1 | |
| | | | | | | |
| | | | | 1.822.1-5.2-1010-25 | | КР26 |
| | | | | (то же как для 24) | | |
| | | | | | | |
| | | | | 1.822.1-5.2-1010-26 | | КР27 |
| | | | | Сборочные единицы | | |
| А4 | | 9 | 1.822.1-5.2-1012 -02 | Стержень арматурный | | |
| | | | | составной | 1 | |
| | | | | Детали | | |
| А4 | | 10 | 1.822.1-5.2-0001 -26 | Стержень арматурный | 1 | |
| | | 11 | -65 | Стержень арматурный | 1 | |
| | | | | | | |
| | | | | 1.822.1-5.2-1010-27 | | КР28 |
| | | | | (то же как для 26) | | |
| | | | | | | |
| | | | | 1.822.1-5.2-1010-28 | | КР29 |
| | | | | Сборочные единицы | | |
| А4 | | 9 | 1.822.1-5.2-1012 -04 | Стержень арматурный | | |
| | | | | составной | 1 | |
| | | | | Детали | | |
| А4 | | 10 | 1.822.1-5.2-0001 -26 | Стержень арматурный | 1 | |
| | | 11 | -69 | Стержень арматурный | 1 | |

Инв. № подл. | Подпись и дата | Взам. инв. №



Копир. Косенкова 22614-02 48 формат А4

https://zavodjbi.com/

https://zavodjbi.com/



| Формат | Зона | Поз. | Обозначение | Наименование | Кол. | Примечание |
|---|---|---|---|---|---|---|
| | | | | 1.822.1-5.2-1010-29 | | КР30 |
| | | | | (то же как для 28) | | |
| | | | | | | |
| | | | | 1.822.1-5.2-1010-30 | | КР31 |
| | | | | Сборочные единицы | | |
| А4 | | 9 | 1.822.1-5.2-1012 -06 | Стержень арматурный составной | 1 | |
| | | | | Детали | | |
| А4 | | 10 | 1.822.1-5.2-0001 -29 | Стержень арматурный | 1 | |
| | | 11 | -90 | Стержень арматурный | 1 | |
| | | | | | | |
| | | | | 1.822.1-5.2-1010-31 | | КР32 |
| | | | | (то же как для 30) | | |

Инв. № подл. | Подпись и дата | Взам. инв. №



https://zavodjbi.com/

https://zavodjbi.com/



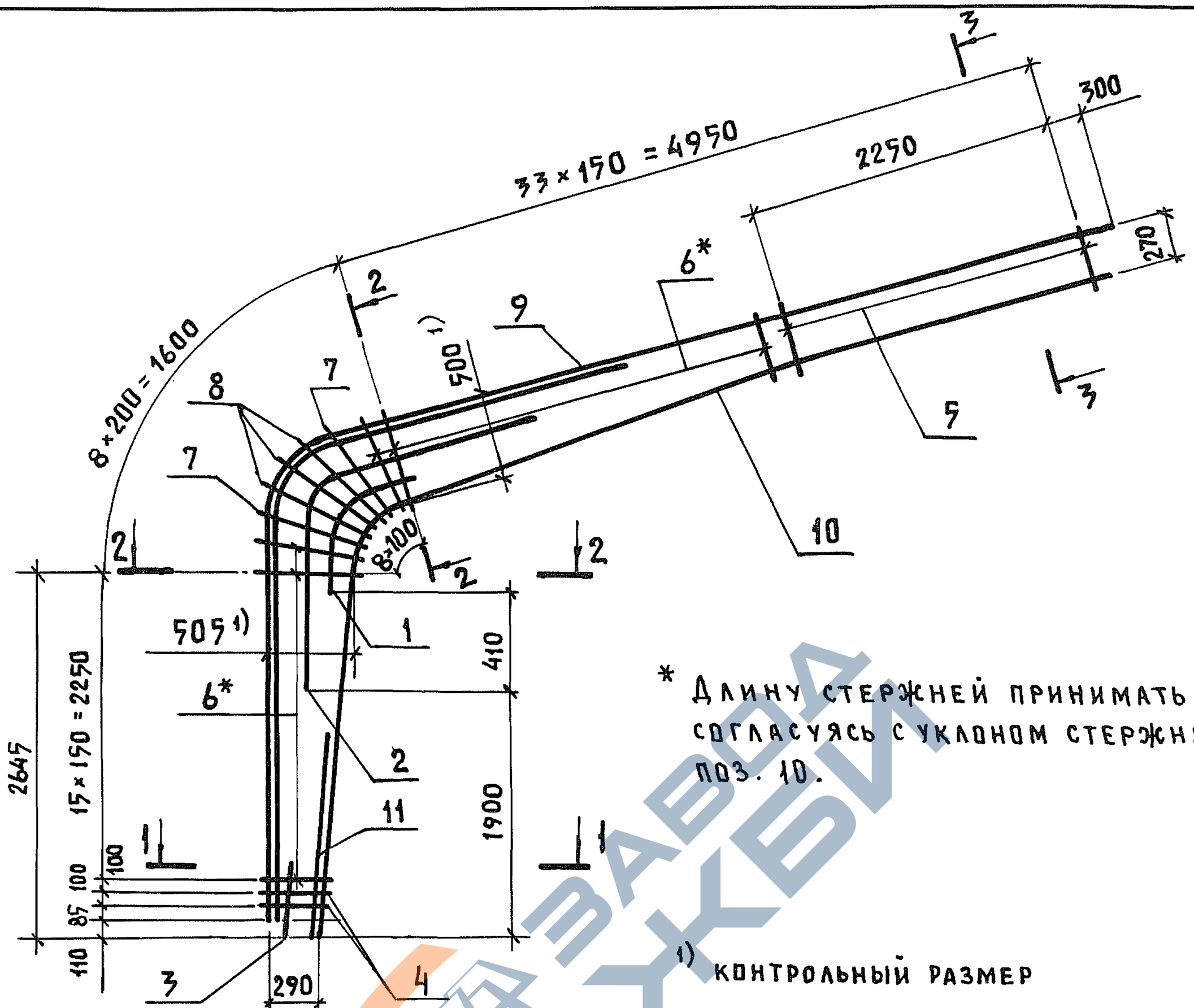


* Длину стержней принимать согласуясь с уклоном стержня поз. 10.

1) контрольный размер

00; 02; 04; 06; 08; 10; 12; 14; 16; 18; 20; 22, 24, 26; 28, 30 - изображено
01; 03; 05; 07; 09; 11; 13; 15; 17; 19; 21; 23; 25; 27; 29, 31 - зеркальное отражение

1 - 1
ПОВЕРНУТО

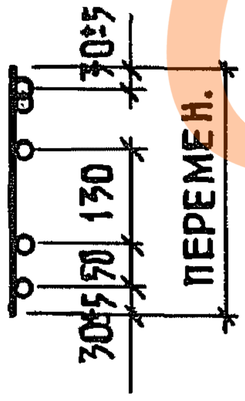


2 - 2

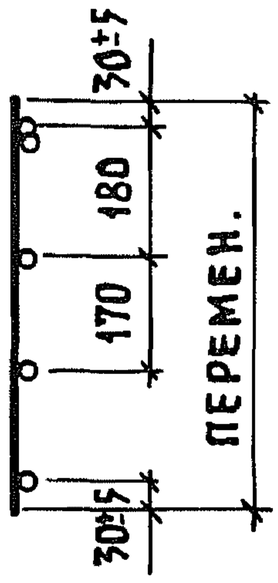


3 - 3

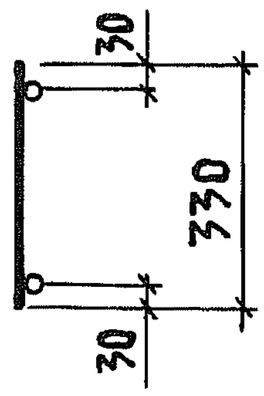


| | | | | | |
|---|---|---|---|---|---|
| | | | | 1.822.1-5.2-1010СБ | |
| | | | | Каркас плоский КР 1 ... КР 32. Сборочный чертеж | Стадия: Р; Масса: см. табл.; Масштаб: — |
| | | | | | Лист 1; Листов 2 |
| Нач.отд. | Котов | | 12.85 | | ГИПРОНИСЕЛЬХОЗ |
| Н.контр. | Сасонко | | | | |
| Гл.констр. | Цудечкис | | | | |
| ГИП | Ерусалимская | | | | |
| Рук.груп. | Ахметова | | | | |
| Инженер | Гусева | | | | |

Взам. инв. №

Подпись и дата

Инв. № подл.

Копир. Лихачева 22614-02 50 Формат А4

https://zavodjbi.com/

https://zavodjbi.com/



| Обозначение | Марка | Масса, кг |
|---|---|---|
| 1.822.1-5.2-1010 | КР1 | 43,3 |
| -01 | КР2 | |
| -02 | КР3 | 50,2 |
| -03 | КР4 | |
| -04 | КР5 | 60,5 |
| -05 | КР6 | |
| -06 | КР7 | 65,3 |
| -07 | КР8 | |
| -08 | КР9 | 68,7 |
| -09 | КР10 | |
| -10 | КР11 | 76,8 |
| -11 | КР12 | |
| -12 | КР13 | 46,1 |
| -13 | КР14 | |
| -14 | КР15 | 53,0 |
| -15 | КР16 | |
| 1.822.1-5.2-1010-16 | КР17 | 63,6 |
| -17 | КР18 | |
| -18 | КР19 | 68,4 |
| -19 | КР20 | |
| -20 | КР21 | 76,7 |
| -21 | КР22 | |
| -22 | КР23 | 90,5 |
| -23 | КР24 | |
| -24 | КР25 | 54,5 |
| -25 | КР26 | |
| -26 | КР27 | 62,0 |
| -27 | КР28 | |
| -28 | КР29 | 72,4 |
| -29 | КР30 | |
| -30 | КР31 | 90,3 |
| -31 | КР32 | |

Инв.№ подл. | Подпись и дата | Взам. инв.№

1.822.1-5.2-1010 СБ

Лист 2

Копир. Косенкова 22614-02 51 формат А4

https://zavodjbi.com/

https://zavodjbi.com/



| Формат | Зона | Поз. | Обозначение | Наименование | Кол. | Примечание |
|---|---|---|---|---|---|---|
| | | | | **Документация** | | |
| А4 | | | 1.822.1-5.2-0000 ТУ | Технические условия | | |
| А4 | | | 1.822.1-5.2-2020 СБ | Сборочный чертеж | | |
| | | | | | | |
| | | | | **Детали** | | |
| А4 | | 1 | 1.822.1-5.2-0001-01 | Стержень арматурный | 1 | |
| | | 2 | -03 | Стержень арматурный | 1 | |
| | | 3 | -58 | Стержень арматурный | 1 | |
| | | 4 | -58 | Стержень арматурный | 2 | |
| | | 5 | -44 | Стержень арматурный | 18 | |
| | | 6 | -47 | Стержень арматурный | 39 | |
| | | 7 | -50 | Стержень арматурный | 2 | |
| | | 8 | -51 | Стержень арматурный | 3 | |
| | | | | | | |
| | | | Переменные данные | | | |
| | | | | | | |
| | | | | 1.822.1-5.2-2020 | | Кр 33 |
| | | | | **Сборочные единицы** | | |
| А4 | | 9 | 1.822.1-5.2-0003 | Стержень арматурный | | |
| | | | | составной | 1 | |
| | | | | **Детали** | | |
| А4 | | 10 | 1.822.1-5.2-0001-25 | Стержень арматурный | 1 | |
| | | 11 | Отсутствует | Стержень арматурный | | |
| | | | | | | |
| | | | | 1.822.1-5.2-2020-01 | | Кр 34 |
| | | | | (то же как для 00) | | |
| | | | | | | |

Взам. инв. № | Подпись и дата | Инв. № подл.

| | | | |
|---|---|---|---|
| Нач. отд. | Котов | | 12.85 |
| Н. контр. | Ахметова | | |
| Гл. констр. | Цудечкис | | |
| ГИП | Ерусалимская | | |
| Рук. гр. | Сасонко | | |
| Инженер | Гусева | | |

1.822.1-5.2-2020

Каркас плоский
Кр 33 ... Кр 52

| Стадия | Лист | Листов |
|---|---|---|
| Р | 1 | 5 |

ГИПРОНИСЕЛЬХОЗ

22614-02 52 Формат А4

https://zavodjbi.com/

https://zavodjbi.com/



| Формат | Зона | Поз. | Обозначение | Наименование | Кол. | Примечание |
|---|---|---|---|---|---|---|
| | | | | 1.822.1-5.2-2020-02 | | КР35 |
| | | | | Сборочные единицы | | |
| А4 | | 9 | 1.822.1-5.2-0003-02 | Стержень арматурный | | |
| | | | | составной | 1 | |
| | | | | Детали | | |
| А4 | | 10 | 1.822.1-5.2-0001-27 | Стержень арматурный | 1 | |
| | | 11 | отсутствует | Стержень арматурный | | |
| | | | | | | |
| | | | | | | |
| | | | | 1.822.1-5.2-2020-03 | | КР36 |
| | | | | (то же как для 02) | | |
| | | | | | | |
| | | | | 1.822.1-5.2-2020-04 | | КР37 |
| | | | | Сборочные единицы | | |
| А4 | | 9 | 1.822.1-5.2-0003-04 | Стержень арматурный | | |
| | | | | составной | 1 | |
| | | | | Детали | | |
| А4 | | 10 | 1.822.1-5.2-0001-30 | Стержень арматурный | 1 | |
| | | 11 | отсутствует | Стержень арматурный | | |
| | | | | | | |
| | | | | | | |
| | | | | 1.822.1-5.2-2020-05 | | КР38 |
| | | | | (то же как для 04) | | |
| | | | | | | |
| | | | | 1.822.1-5.2-2020-06 | | КР39 |
| | | | | Сборочные единицы | | |
| А4 | | 9 | 1.822.1-5.2-0003-05 | Стержень арматурный | | |
| | | | | составной | 1 | |
| | | | | Детали | | |
| А4 | | 10 | 1.822.1-5.2-0001-30 | Стержень арматурный | 1 | |

Взам. инв. № | Подпись и дата | Инв. № подл



https://zavodjbi.com/

https://zavodjbi.com/



| Формат | Зона | Поз. | Обозначение | Наименование | Кол. | Примечание |
|---|---|---|---|---|---|---|
| | | 11 | Отсутствует | Стержень арматурный | | |
| | | | | | | |
| | | | | | | |
| | | | | 1.822.1-5.2-2020-07 | | КР40 |
| | | | | (то же как для 06) | | |
| | | | | | | |
| | | | | 1.822.1-5.2-2020-08 | | КР41 |
| | | | | Сборочные единицы | | |
| А4 | | 9 | 1.822.1-5.2-0003-01 | Стержень арматурный | | |
| | | | | составной | 1 | |
| | | | | | | |
| | | | | | | |
| | | | | Детали | | |
| А4 | | 10 | 1.822.1-5.2-0001-27 | Стержень арматурный | 1 | |
| | | 11 | -66 | Стержень арматурный | 1 | |
| | | | | | | |
| | | | | 1.822.1-5.2-2020-09 | | КР42 |
| | | | | (то же как для 08) | | |
| | | | | | | |
| | | | | 1.822.1-5.2-2020-10 | | КР43 |
| | | | | Сборочные единицы | | |
| А4 | | 9 | 1.822.1-5.2-0003-03 | Стержень арматурный | | |
| | | | | составной | 1 | |
| | | | | | | |
| | | | | | | |
| | | | | Детали | | |
| А4 | | 10 | 1.822.1-5.2-0001-30 | Стержень арматурный | 1 | |
| | | 11 | -76 | Стержень арматурный | 1 | |
| | | | | | | |
| | | | | | | |

Инв. № подл. | Подпись и дата | Взам. инв. №



https://zavodjbi.com/

| Формат | Зона | Поз. | Обозначение | Наименование | Кол. | Примечание |
|---|---|---|---|---|---|---|
| | | | | 1.822.1-5.2-2020 -11 | | КР44 |
| | | | | (то же как для 10) | | |
| | | | | | | |
| | | | | 1.822.1-5.2-2020 -12 | | КР45 |
| | | | | Сборочные единицы | | |
| А4 | | 9 | 1.822.1-5.2-0003 -04 | Стержень арматурный | | |
| | | | | составной | 1 | |
| А4 | | 10 | 1.822.1-5.2-0004 | Стержень арматурный | | |
| | | | | составной | 1 | |
| | | | | Детали | | |
| А4 | | 11 | 1.822.1-5.2-0001 -80 | Стержень арматурный | 1 | |
| | | | | | | |
| | | | | 1.822.1-5.2-2020-13 | | КР46 |
| | | | | (то же как для 12) | | |
| | | | | | | |
| | | | | 1.822.1-5.2-2020-14 | | КР47 |
| | | | | Сборочные единицы | | |
| А4 | | 9 | 1.822.1-5.2-0003 -05 | Стержень арматурный | | |
| | | | | составной | 1 | |
| А4 | | 10 | 1.822.1-5.2-0004 | Стержень арматурный | | |
| | | | | составной | 1 | |
| | | | | Детали | | |
| А4 | | 11 | 1.822.1-5.2-0001 -107 | Стержень арматурный | 1 | |
| | | | | | | |
| | | | | 1.822.1-5.2-2020-15 | | КР48 |
| | | | | (то же как для 14) | | |
| | | | | | | |
| | | | | 1.822.1-5.2-2020 -16 | | КР49 |
| | | | | Сборочные единицы | | |
| | | | | | | |

Взам. инв. № | Подпись и дата | Инв. № подл.



Копир. Косенкова 22614-02 55 формат А4

https://zavodjbi.com/

https://zavodjbi.com/



| Формат | Зона | Поз. | Обозначение | Наименование | Кол. | Примечание |
|---|---|---|---|---|---|---|
| А4 | | 9 | 1.822.1-5.2-0003 -04 | Стержень арматурный | | |
| | | | | составной | 1 | |
| А4 | | 10 | 1.822.1 - 5.2 - 0004 | Стержень арматурный | | |
| | | | | составной | 1 | |
| | | | | Детали | | |
| | | 11 | отсутствует | Стержень арматурный | | |
| | | | | | | |
| | | | | | | |
| | | | | | | |
| | | | | 1.822.1-5.2-2020 -17 | | КР50 |
| | | | | (то же как для 16) | | |
| | | | | | | |
| | | | | 1.822.1-5.2-2020-18 | | КР51 |
| | | | | Сборочные единицы | | |
| А4 | | 9 | 1.822.1 - 5.2 - 0003 - 05 | Стержень арматурный | | |
| | | | | составной | 1 | |
| А4 | | 10 | 1.822.1 - 5.2 - 0004 | Стержень арматурный | | |
| | | | | составной | 1 | |
| | | | | Детали | | |
| А4 | | 11 | 1.822.1 - 5.2 - 0001 - 106 | Стержень арматурный | 1 | |
| | | | | | | |
| | | | | 1.822.1-5.2-2020-19 | | КР52 |
| | | | | (то же как для 18) | | |

Взам. инв. №

Подпись и дата

Инв. № подл.



https://zavodjbi.com/

https://zavodjbi.com/



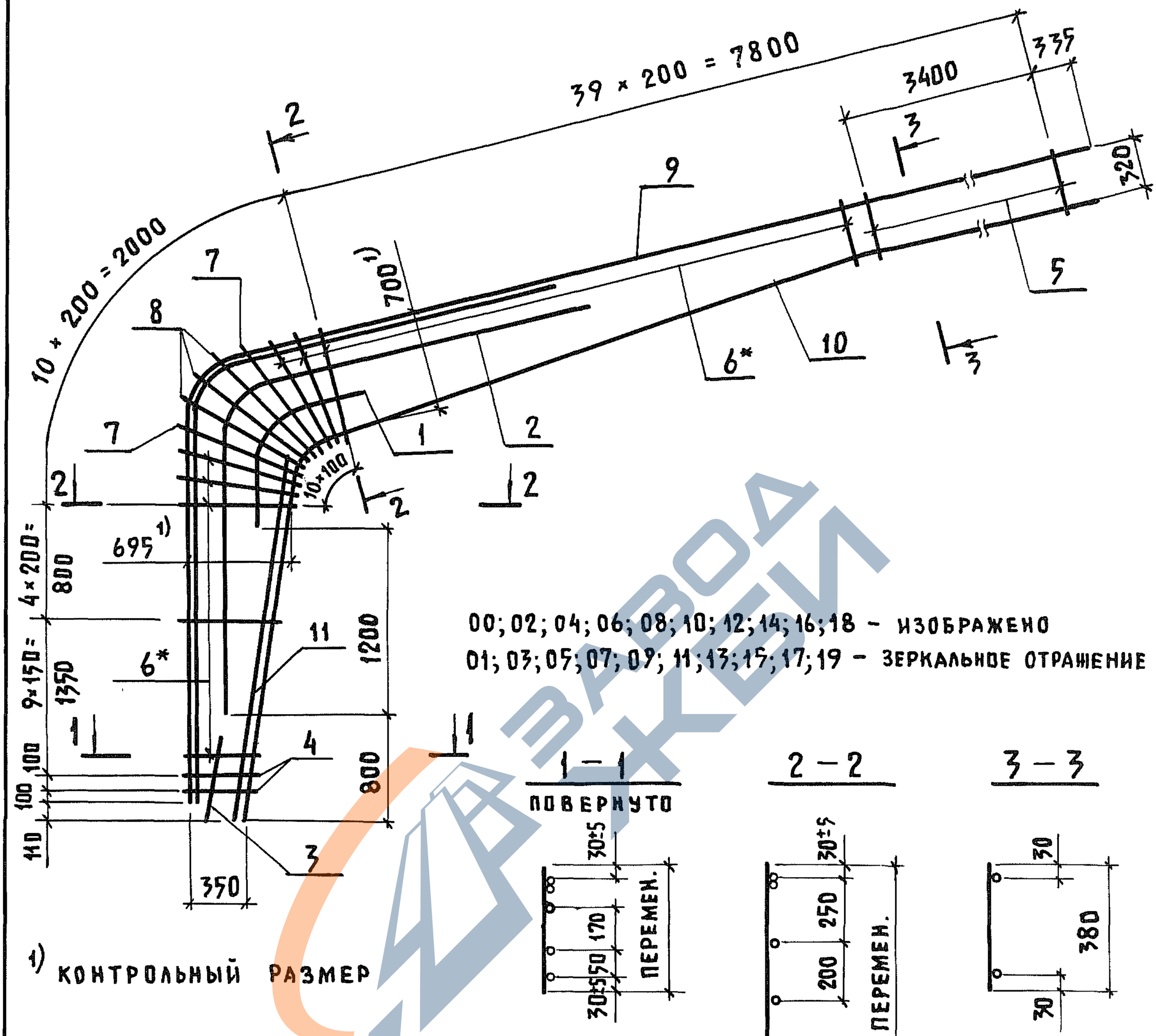


00; 02; 04; 06; 08; 10; 12; 14; 16; 18 – ИЗОБРАЖЕНО

01; 03; 05; 07; 09; 11; 13; 15; 17; 19 – ЗЕРКАЛЬНОЕ ОТРАЖЕНИЕ

1) КОНТРОЛЬНЫЙ РАЗМЕР

* ДЛИНУ СТЕРЖНЕЙ ПРИНИМАТЬ СОГЛАСУЯСЬ С УКЛОНОМ СТЕРЖНЯ ПОЗ. 10.

| | | | |
|---|---|---|---|
| Нач. отд. | Котов | | 12.85 |
| Н. контр. | Сасонко | | |
| Гл. конст. | Цудечкис | | |
| ГИП | Ерусалимская | | |
| Рук. груп. | Сасонко | | |
| Инженер | Гусева | | |

1.822.1-5.2-2020 СБ

Каркас плоский КР 33... КР 52. Сборочный чертеж

| Стадия | Масса | Масштаб |
|---|---|---|
| Р | см. табл. | — |
| Лист 1 | Листов 2 | |

ГИПРОНИСЕЛЬХОЗ

Копир. Лихачева 22614-02 57 Формат А4

Взам. инв. № | Подпись и дата | Инв. № подл.

https://zavodjbi.com/

https://zavodjbi.com/



| Обозначение | Марка | Масса, кг |
|---|---|---|
| 1.822.1-5.2-2020 | КР33 | 72,5 |
| -01 | КР34 | |
| -02 | КР35 | 86,1 |
| -03 | КР36 | |
| -04 | КР37 | 99,8 |
| -05 | КР38 | |
| -06 | КР39 | 106,4 |
| -07 | КР40 | |
| -08 | КР41 | 78,8 |
| -09 | КР42 | |
| 1.822.1-5.2-2020 -10 | КР43 | 93,6 |
| -11 | КР44 | |
| -12 | КР45 | 110,6 |
| -13 | КР46 | |
| -14 | КР47 | 121,6 |
| -15 | КР48 | |
| -16 | КР49 | 105,7 |
| -17 | КР50 | |
| -18 | КР51 | 119,2 |
| -19 | КР52 | |

ЗАВОДА ЖБИ

Взам. инв. №

Подпись и дата

Инв. № подл.



Копир. Косенкова 22614-02 58 формат А4

https://zavodjbi.com/

https://zavodjbi.com/



| Формат | Зона | Поз. | Обозначение | Наименование | Кол. | Примечание |
|---|---|---|---|---|---|---|
| | | | | **Документация** | | |
| А4 | | | 1.822.1-5.2-0000 ТУ | Технические условия | | |
| А4 | | | 1.822.1-5.2-3030 СБ | Сборочный чертеж | | |
| | | | | | | |
| | | | | **Детали** | | |
| А4 | | 1 | 1.822.1-5.2-0001-01 | Стержень арматурный | 1 | |
| | | 2 | -03 | Стержень арматурный | 1 | |
| | | 3 | -58 | Стержень арматурный | 1 | |
| | | 4 | -58 | Стержень арматурный | 2 | |
| | | 5 | -44 | Стержень арматурный | 25 | |
| | | 6 | -47 | Стержень арматурный | 39 | |
| | | 7 | -50 | Стержень арматурный | 2 | |
| | | 8 | -51 | Стержень арматурный | 3 | |
| | | | | | | |
| | | | **Переменные данные** | | | |
| | | | | | | |
| | | | | 1.822.1-5.2-3030 | | КР53 |
| | | | | **Сборочные единицы** | | |
| А4 | | 9 | 1.822.1-5.2-0003-06 | Стержень арматурный | | |
| | | | | составной | 1 | |
| | | | | **Детали** | | |
| А4 | | 10 | 1.822.1-5.2-0001-31 | Стержень арматурный | 1 | |
| | | 11 | Отсутствует | Стержень арматурный | | |
| | | | | | | |
| | | | | 1.822.1-5.2-3030-01 | | КР54 |
| | | | | (то же как для 00) | | |

Взам. инв. № | Подпись и дата | Инв. № подл.

| | | | |
|---|---|---|---|
| Нач. отд. | Котов | | 12.85 |
| Н. контр. | Сасонко | | |
| Гл. констр | Цудечкис | | |
| ГИП | Ерусалимская | | |
| Рук. гр | Ахметова | | |
| Инж. | Гусева | | |

# 1.822.1-5.2-3030

Каркас плоский КР53 ... КР60

| Стадия | Лист | Листов |
|---|---|---|
| Р | 1 | 2 |

ГИПРОНИСЕЛЬХОЗ



https://zavodjbi.com/

https://zavodjbi.com/



| Формат | Зона | Поз. | Обозначение | Наименование | Кол. | Примечание |
|---|---|---|---|---|---|---|
| | | | | 1.822.1-5.2-3030 -02 | | КР55 |
| | | | | Сборочные единицы | | |
| А4 | | 9 | 1.822.1-5.2-0003 -08 | Стержень арматурный | | |
| | | | | составной | 1 | |
| | | | | Детали | | |
| А4 | | 10 | 1.822.1-5.2-0001 -33 | Стержень арматурный | 1 | |
| | | 11 | Отсутствует | Стержень арматурный | | |
| | | | | 1.822.1-5.2-3030-03 | | КР56 |
| | | | | (то же как для 02) | | |
| | | | | 1.822.1-5.2-3030-04 | | КР57 |
| | | | | Сборочные единицы | | |
| А4 | | 9 | 1.822.1-5.2-0003-07 | Стержень арматурный | | |
| | | | | составной | 1 | |
| А4 | | 10 | 1.822.1-5.2-0004 -01 | Стержень арматурный | | |
| | | | | составной | 1 | |
| | | | | Детали | | |
| А4 | | 11 | 1.822.1-5.2-0001 -104 | Стержень арматурный | 1 | |
| | | | | 1.822.1-5.2-3030-05 | | КР58 |
| | | | | (то же как для 04) | | |
| | | | | 1.822.1-5.2-3030-06 | | КР59 |
| | | | | Сборочные единицы | | |
| А4 | | 9 | 1.822.1-5.2-0003-09 | Стержень арматурный | | |
| | | | | составной | 1 | |
| | | | | Детали | | |
| А4 | | 10 | 1.822.1-5.2-0001 -34 | Стержень арматурный | 1 | |
| | | 11 | -104 | Стержень арматурный | 1 | |
| | | | | 1.822.1-5.2-3030-07 | | КР60 |
| | | | | (то же как для 06) | | |

Взам. инв. № | Подпись и дата | Инв. № подл.



https://zavodjbi.com/

https://zavodjbi.com/



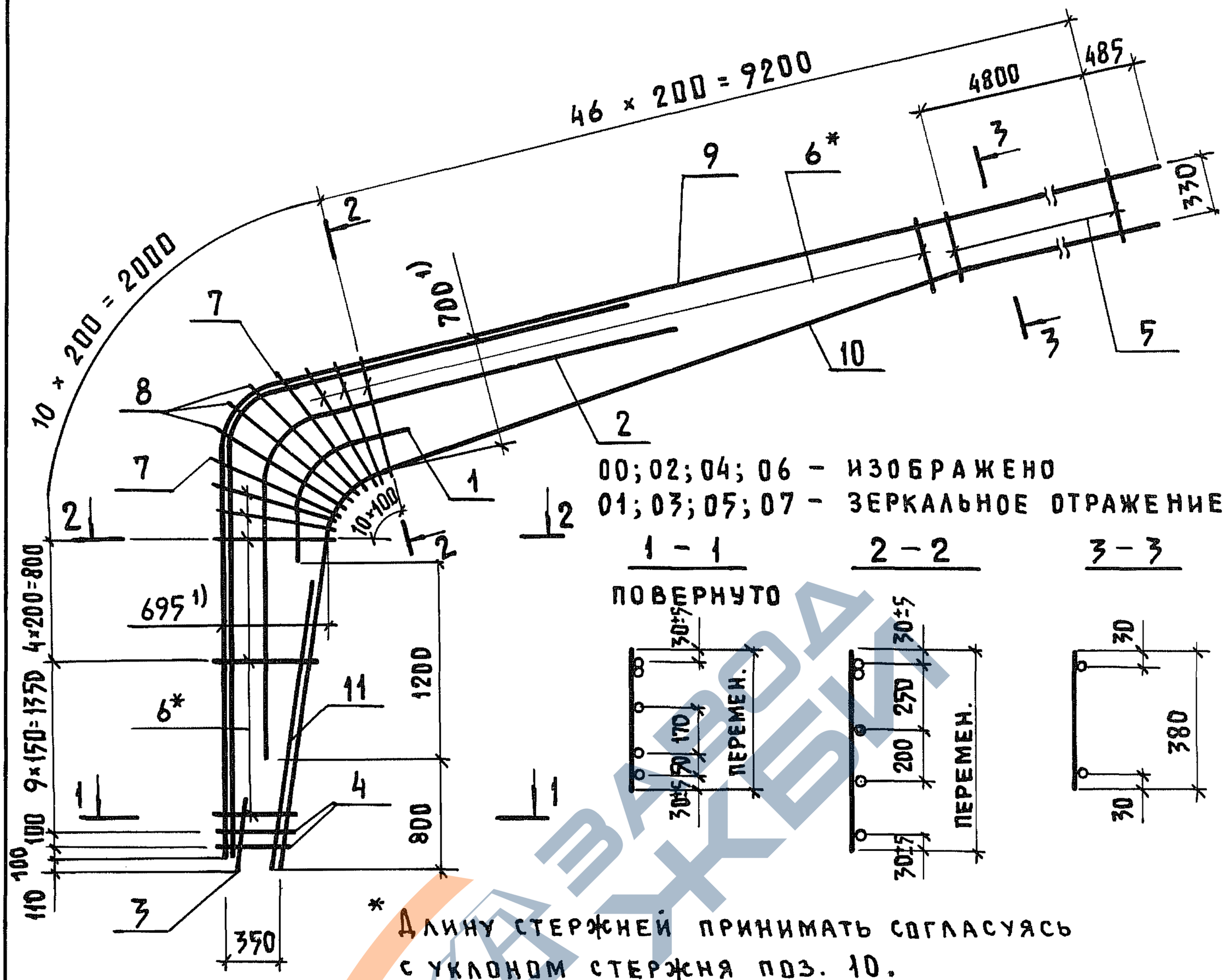


00; 02; 04; 06 – ИЗОБРАЖЕНО
01; 03; 05; 07 – ЗЕРКАЛЬНОЕ ОТРАЖЕНИЕ

1 – 1 ПОВЕРНУТО




2 – 2




3 – 3




* ДЛИНУ СТЕРЖНЕЙ ПРИНИМАТЬ СОГЛАСУЯСЬ С УКЛОНОМ СТЕРЖНЯ ПОЗ. 10.

1) КОНТРОЛЬНЫЙ РАЗМЕР

| Обозначение | Марка | Масса, кг | Обозначение | Марка | Масса, кг |
|---|---|---|---|---|---|
| 1.822.1-5.2-3030 | КР53 | 102,2 | 1.822.1-5.2-3030-04 | КР57 | 120,6 |
| -01 | КР54 | | -05 | КР58 | |
| -02 | КР55 | 126,2 | -06 | КР59 | 149,1 |
| -03 | КР56 | | -07 | КР60 | |

1.822.1-5.2-3030 СБ

Каркас плоский КР53...КР60. Сборочный чертеж

| Стадия | Масса | Масштаб |
|---|---|---|
| Р | см. табл. | — |
| Лист | Листов 1 | |

ГИПРОНИСЕЛЬХОЗ

| | | | |
|---|---|---|---|
| Нач. отд. | Котов | | 12.85 |
| Н. контр. | Сасонко | | |
| Гл. конст. | Цудечкис | | |
| ГИП | Ерусалимская | | |
| Рук. груп. | Ахметова | | |
| Инженер | Гусева | | |

Инв. № подл. | Подпись и дата | Взам. инв. №

Копир. Лихачева 22614-02 61 Формат А4

https://zavodjbi.com/

https://zavodjbi.com/



| Формат | Зона | Поз. | Обозначение | Наименование | Кол. | Примечание |
|---|---|---|---|---|---|---|
| | | | | Документация | | |
| А4 | | | 1.822.1-5.2-0000 ТУ | Технические условия | | |
| А4 | | | 1.822.1-5.2-4040 СБ | Сборочный чертеж | | |
| | | | | | | |
| | | | | Детали | | |
| А4 | | 1 | 1.822.1-5.2-0001-55 | Стержень арматурный | 2 | |
| | | 2 | -58 | Стержень арматурный | 1 | |
| | | 3 | -43 | Стержень арматурный | 5 | |
| | | | | | | |
| | | | | | | |
| | | | Переменные данные | | | |
| | | | | | | |
| | | | | 1.822.1-5.2-4040 | | КР61 |
| | | | | Детали | | |
| А4 | | 4 | 1.822.1-5.2-0001-73 | Стержень арматурный | 1 | |
| | | 5 | -60 | Стержень арматурный | 1 | |
| | | | | | | |
| | | | | 1.822.1-5.2-4040-01 | | КР62 |
| | | | | (То же как для 00) | | |
| | | | | | | |
| | | | | 1.822.1-5.2-4040-02 | | КР63 |
| | | | | Детали | | |
| А4 | | 4 | 1.822.1-5.2-0001-85 | Стержень арматурный | 1 | |
| | | 5 | -60 | Стержень арматурный | 1 | |
| | | | | | | |
| | | | | 1.822.1-5.2-4040-03 | | КР64 |
| | | | | (То же как для 02) | | |

Взам. инв. №

Подпись и дата

Инв. № подл.

| | | | |
|---|---|---|---|
| Нач. отд | Котов | | 12.85 |
| Н. контр. | Сасонко | | |
| Гл. констр. | Цудечкис | | |
| ГИП | Ерусалимская | | |
| Рук. гр | Яхметова | | |
| Инж. | Гусева | | |

1.822.1-5.2-4040

Каркас плоский

КР61 ... КР72

| Стадия | Лист | Листов |
|---|---|---|
| Р | 1 | 2 |

ГИПРОНИСЕЛЬХОЗ

Копир. Косенкова 22614-02 62 формат А4

https://zavodjbi.com/

https://zavodjbi.com/



| Формат | Зона | Поз. | Обозначение | Наименование | Кол. | Приме-чание |
|---|---|---|---|---|---|---|
| | | | | 1.822.1-5.2-4040-04 | | КР65 |
| | | | | Детали | | |
| А4 | | 4 | 1.822.1-5.2-0001-94 | Стержень арматурный | 1 | |
| | | 5 | -60 | Стержень арматурный | 1 | |
| | | | | 1.822.1-5.2-4040-05 | | КР66 |
| | | | | (то же как для 04) | | |
| | | | | 1.822.1-5.2-4040-06 | | КР67 |
| | | | | Детали | | |
| А4 | | 4 | 1.822.1-5.2-0001-94 | Стержень арматурный | 1 | |
| | | 5 | -64 | Стержень арматурный | 1 | |
| | | | | 1.822.1-5.2-4040-07 | | КР68 |
| | | | | (то же как для 06) | | |
| | | | | 1.822.1-5.2-4040-08 | | КР69 |
| | | | | Детали | | |
| А4 | | 4 | 1.822.1-5.2-0001-101 | Стержень арматурный | 1 | |
| | | 5 | -64 | Стержень арматурный | 1 | |
| | | | | 1.822.1-5.2-4040-09 | | КР70 |
| | | | | (то же как для 08) | | |
| | | | | 1.822.1-5.2-4040-10 | | КР71 |
| | | | | Детали | | |
| А4 | | 4 | 1.822.1-5.2-0001-112 | Стержень арматурный | 1 | |
| | | 5 | -64 | Стержень арматурный | 1 | |
| | | | | 1.822.1-5.2-4040-11 | | КР72 |
| | | | | (то же как для 10) | | |

Взам. инв. №

Подпись и дата

Инв. № подл.



Копир. Косенкова 22614-02 63 формат А4

https://zavodjbi.com/

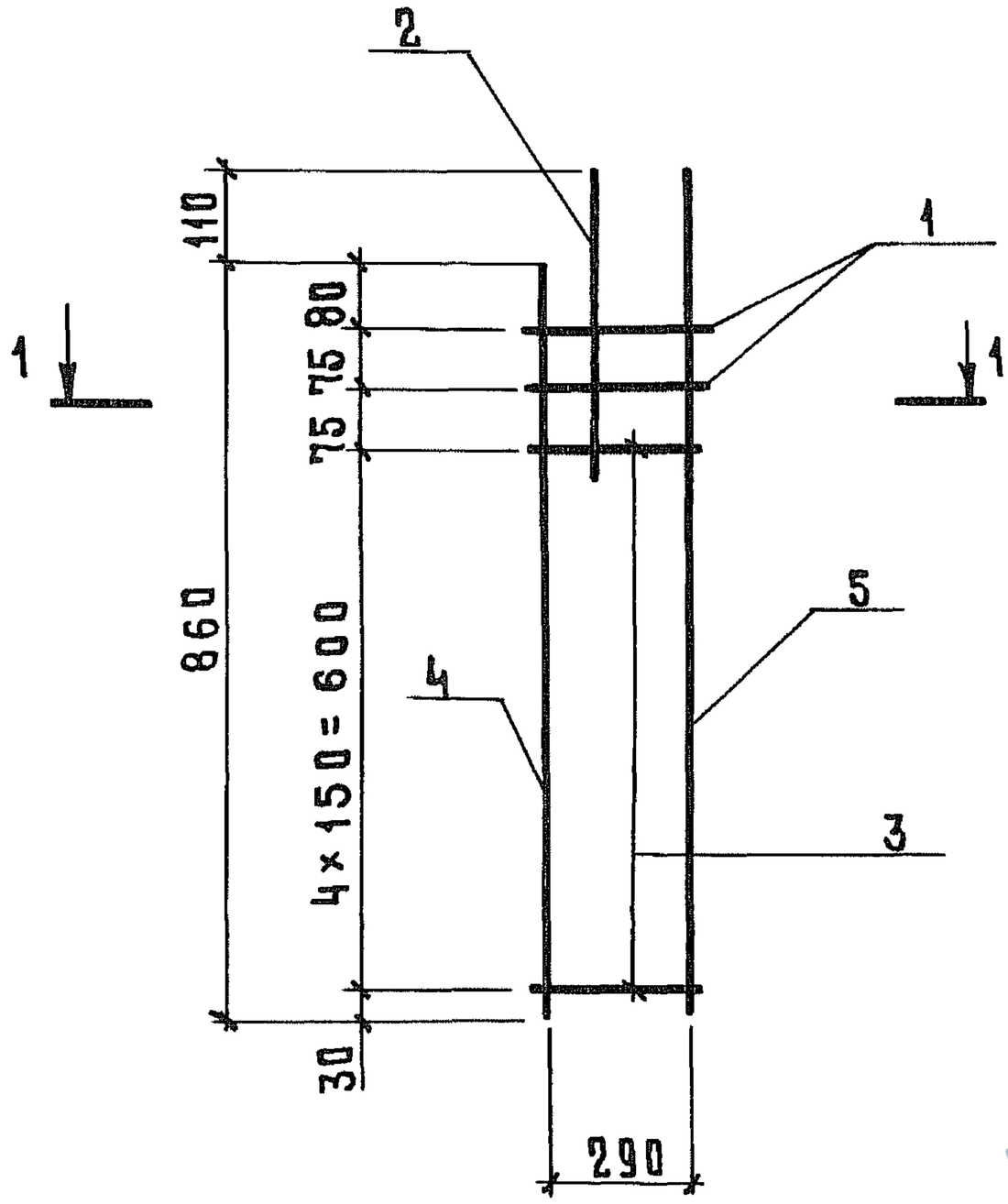


00; 02; 04; 06; 08; 10 – изображено

01; 03; 05; 07; 09; 11 – зеркальное отражение

1 – 1
повернуто

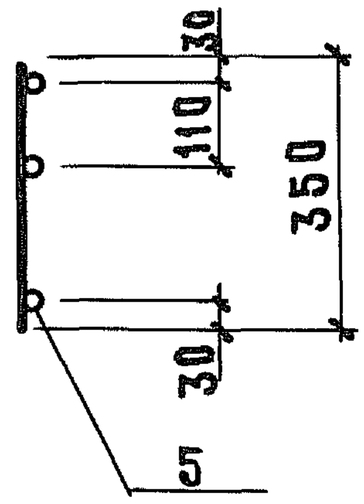


| Обозначение | Марка | Масса, кг |
|---|---|---|
| 1.822.1-5.2-4040 | КР61 | 3,7 |
| – 01 | КР62 | |
| – 02 | КР63 | 4,0 |
| – 03 | КР64 | |
| – 04 | КР65 | 4,4 |
| – 05 | КР66 | |

| Обозначение | Марка | Масса, кг |
|---|---|---|
| 1.822.1-5.2-4040 – 06 | КР67 | 4,7 |
| – 07 | КР68 | |
| – 08 | КР69 | 5,2 |
| – 09 | КР70 | |
| – 10 | КР71 | 5,9 |
| – 11 | КР72 | |

| | | | |
|---|---|---|---|
| Нач.отд | Котов | | 12.85 |
| Н.контр | Сасонко | | |
| Гл.констр | Цудечкис | | |
| ГИП | Ерусалимская | | |
| Рук.гр. | Ахметова | | |
| Инж. | Гусева | | |

1.822.1-5.2-4040СБ

Каркас плоский КР61...КР72. Сборочный чертеж

| Стадия | Масса | Масштаб |
|---|---|---|
| Р | см. табл. | — |
| Лист | Листов 1 | |

ГИПРОНИСЕЛЬХОЗ

Копир. Косенкова 22614-02 64 формат А4

Инв.№ подл. | Подпись и дата | Взам.инв.№

https://zavodjbi.com/

https://zavodjbi.com/



| Формат | Зона | Поз. | Обозначение | Наименование | Кол. | Примечание |
|---|---|---|---|---|---|---|
| | | | | Документация | | |
| А4 | | | 1.822.1-5.2-0000 ТУ | Технические условия | | |
| А4 | | | 1.822.1-5.2-5050 СБ | Сборочный чертеж | | |
| | | | | | | |
| | | | | Детали | | |
| А4 | | 1 | 1.822.1-5.2-0001-55 | Стержень арматурный | 2 | |
| | | 2 | -58 | Стержень арматурный | 1 | |
| | | | | | | |
| | | | | | | |
| | | | Переменные данные | | | |
| | | | | | | |
| | | | | 1.822.1-5.2-5050 | | КР73 |
| | | | | Сборочные единицы | | |
| А4 | | 3 | 1.822.1-5.2-0005 | Стержень арматурный | | |
| | | | | составной | 1 | |
| | | | | Детали | | |
| А4 | | 4 | 1.822.1-5.2-0001-67 | Стержень арматурный | 1 | |
| | | 5 | -43 | Стержень арматурный | 13 | |
| | | 6 | Отсутствует | Стержень арматурный | | |
| | | | | 1.822.1-5.2-5050-01 | | КР74 |
| | | | | (то же как для 00) | | |
| | | | | | | |
| | | | | 1.822.1-5.2-5050-02 | | КР75 |
| | | | | Сборочные единицы | | |
| А4 | | 3 | 1.822.1-5.2-0005-01 | Стержень арматурный | | |
| | | | | составной | 1 | |
| | | | | Детали | | |

Взам. инв. №

Подпись и дата

Инв. № подл.

| | | | |
|---|---|---|---|
| Нач. отд | Котов | | 12.85 |
| Н. контр. | Яхметова | | |
| Гл. констр. | Цудечкис | | |
| ГИП | Ерусалимская | | |
| Рук. гр. | Сасонко | | |
| Инж. | Гусева | | |

1.822.1-5.2-5050

Каркас плоский КР73... КР92

| Стадия | Лист | Листов |
|---|---|---|
| Р | 1 | 5 |

ГИПРОНИСЕЛЬХОЗ

Копир. Косенкова 22614-02 65 формат А4

https://zavodjbi.com/

https://zavodjbi.com/



| Формат | Зона | Поз. | Обозначение | Наименование | Кол. | Примечание |
|---|---|---|---|---|---|---|
| А4 | | 4 | 1.822.1-5.2-0001-67 | Стержень арматурный | 1 | |
| | | 5 | -43 | Стержень арматурный | 13 | |
| | | 6 | Отсутствует | Стержень арматурный | | |
| | | | | 1.822.1-5.2-5050 -03 | | КР76 |
| | | | | (то же как для 02) | | |
| | | | | 1.822.1-5.2-5050 -04 | | КР77 |
| | | | | Сборочные единицы | | |
| А4 | | 3 | 1.822.1-5.2-0005-02 | Стержень арматурный | | |
| | | | | составной | 1 | |
| | | | | Детали | | |
| А4 | | 4 | 1.822.1-5.2-0001-78 | Стержень арматурный | 1 | |
| | | 5 | -43 | Стержень арматурный | 13 | |
| | | 6 | Отсутствует | Стержень арматурный | | |
| | | | | 1.822.1-5.2-5050-05 | | КР78 |
| | | | | (то же как для 04) | | |
| | | | | 1.822.1-5.2-5050-06 | | КР79 |
| | | | | Сборочные единицы | | |
| А4 | | 3 | 1.822.1-5.2-0005-03 | Стержень арматурный | | |
| | | | | составной | 1 | |
| | | | | Детали | | |
| А4 | | 4 | 1.822.1-5.2-0001-78 | Стержень арматурный | 1 | |
| | | 5 | -43 | Стержень арматурный | 13 | |
| | | 6 | Отсутствует | Стержень арматурный | | |
| | | | | 1.822.1-5.2-5050-07 | | КР80 |
| | | | | (то же как для 06) | | |
| | | | | 1.822.1-5.2-5050-08 | | КР81 |
| | | | | Сборочные единицы | | |

Взам. инв. №

Подпись и дата

Инв. № подл.



https://zavodjbi.com/

https://zavodjbi.com/



| Формат | Зона | Поз. | Обозначение | Наименование | Кол. | Примечание |
|---|---|---|---|---|---|---|
| А4 | | 3 | 1.822.1-5.2-0005 -04 | Стержень арматурный | | |
| | | | | составной | 1 | |
| | | | | Детали | | |
| А4 | | 4 | 1.822.1-5.2-0001 -78 | Стержень арматурный | 1 | |
| | | 5 | -43 | Стержень арматурный | 13 | |
| | | 6 | -76 | Стержень арматурный | 1 | |
| | | | | | | |
| | | | | 1.822.1-5.2-5050-09 | | КР82 |
| | | | | (то же как для 08) | | |
| | | | | | | |
| | | | | 1.822.1-5.2-5050-10 | | КР83 |
| | | | | Сборочные единицы | | |
| А4 | | 3 | 1.822.1-5.2-0005 -06 | Стержень арматурный | | |
| | | | | составной | 1 | |
| | | | | Детали | | |
| А4 | | 4 | 1.822.1-5.2-0001 -78 | Стержень арматурный | 1 | |
| | | 5 | -43 | Стержень арматурный | 13 | |
| | | 6 | -76 | Стержень арматурный | 1 | |
| | | | | | | |
| | | | | 1.822.1-5.2-5050-11 | | КР84 |
| | | | | (то же как для 10) | | |
| | | | | | | |
| | | | | 1.822.1-5.2-5050-12 | | КР85 |
| | | | | Сборочные единицы | | |
| А4 | | 3 | 1.822.1-5.2-0005 -07 | Стержень арматурный | | |
| | | | | составной | 1 | |
| | | | | Детали | | |
| А4 | | 4 | 1.822.1-5.2-0001 -70 | Стержень арматурный | 1 | |
| | | 5 | -43 | Стержень арматурный | 21 | |
| | | 6 | -65 | Стержень арматурный | 1 | |

Взам. инв. №

Подпись и дата

Инв. № подл.



Копир. Косенкова 22614-02 67 формат А4

https://zavodjbi.com/

https://zavodjbi.com/



| Формат | Зона | Поз. | Обозначение | Наименование | Кол. | Примечание |
|---|---|---|---|---|---|---|
| | | | | 1.822.1-5.2-5050 -13 | | КР86 |
| | | | | (то же как для 12) | | |
| | | | | | | |
| | | | | 1.822.1-5.2-5050 -14 | | КР87 |
| | | | | Сборочные единицы | | |
| А4 | | 3 | 1.822.1 - 5.2 - 0005 — 08 | Стержень арматурный | | |
| | | | | составной | 1 | |
| | | | | Детали | | |
| А4 | | 4 | 1.822.1 - 5.2 - 0001 — 70 | Стержень арматурный | 1 | |
| | | 5 | — 43 | Стержень арматурный | 21 | |
| | | 6 | — 65 | Стержень арматурный | 1 | |
| | | | | | | |
| | | | | 1.822.1-5.2-5050 — 15 | | КР88 |
| | | | | (то же как для 14) | | |
| | | | | | | |
| | | | | 1.822.1-5.2-5050 -16 | | КР89 |
| | | | | Сборочные единицы | | |
| А4 | | 3 | 1.822.1 - 5.2 - 0005 - 09 | Стержень арматурный | | |
| | | | | составной | 1 | |
| | | | | Детали | | |
| А4 | | 4 | 1.822.1 - 5.2 - 0001 — 70 | Стержень арматурный | 1 | |
| | | 5 | — 43 | Стержень арматурный | 21 | |
| | | 6 | — 66 | Стержень арматурный | 1 | |
| | | | | | | |
| | | | | 1.822.1-5.2-5050 -17 | | КР90 |
| | | | | (то же как для 16) | | |
| | | | | | | |
| | | | | 1.822.1-5.2-5050 -18 | | КР91 |
| | | | | Сборочные единицы | | |
| | | | | | | |

Взам. инв. №

Подпись и дата

Инв. № подл.



https://zavodjbi.com/

https://zavodjbi.com/



| Формат | Зона | Поз. | Обозначение | Наименование | Кол. | Приме-чание |
|---|---|---|---|---|---|---|
| А4 | | 3 | 1.822.1-5.2-0005 -11 | Стержень арматурный | | |
| | | | | составной | 1 | |
| | | | | Детали | | |
| А4 | | 4 | 1.822.1-5.2-0001 -81 | Стержень арматурный | 1 | |
| | | 5 | -43 | Стержень арматурный | 21 | |
| | | 6 | -87 | Стержень арматурный | 1 | |
| | | | | | | |
| | | | 1.822.1-5.2-5050-19 | | | КР 92 |
| | | | (то же как для 18) | | | |

Инв. № подл. | Подпись и дата | Взам. инв. №



https://zavodjbi.com/

https://zavodjbi.com/



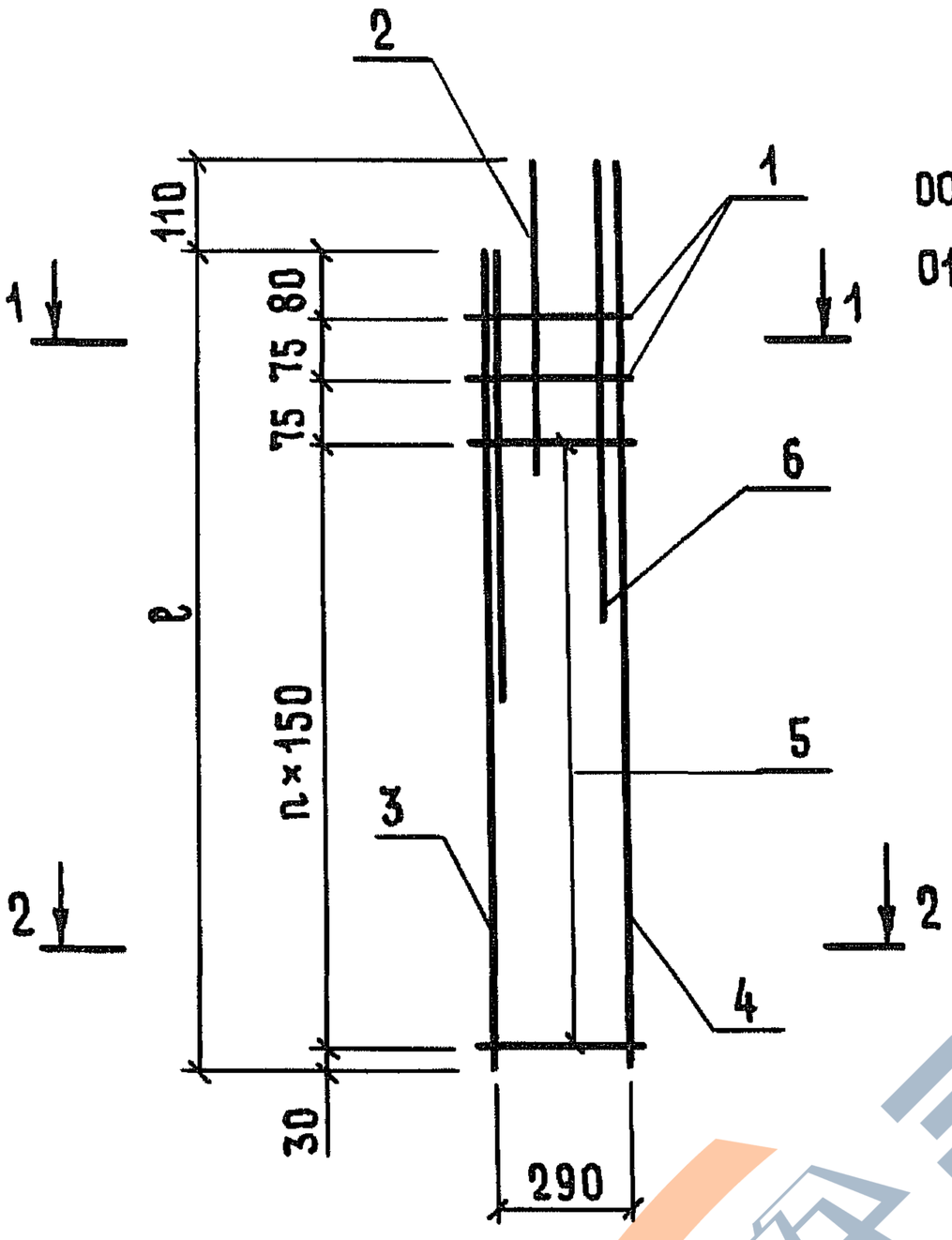


00; 02; 04; 06; 08; 10; 12; 14; 16; 18 - ИЗОБРАЖЕНО

01; 03; 05; 07; 09; 11; 13; 15; 17; 19 - ЗЕРКАЛЬНОЕ ОТРАЖЕНИЕ

1 - 1
(ПОВЕРНУТО)

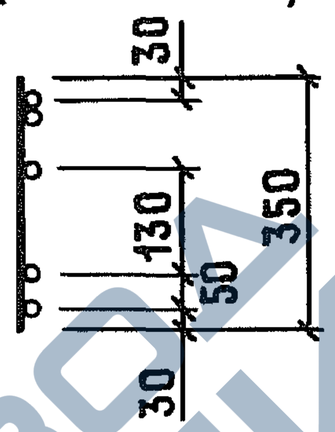


2 - 2
(ПОВЕРНУТО)

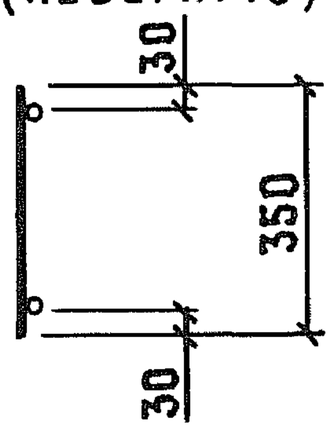


ЗАВОД ЖБИ

Взам. инв. №

Подпись и дата

Инв. № подл.

| | | | |
|---|---|---|---|
| Нач. отд. | Котов | | 12.85 |
| Н. контр. | Сасонко | | |
| Гл. констр. | Цудечкис | | |
| ГИП | Ерусалимская | | |
| Рук. гр. | Ахметова | | |
| Инж. | Гусева | | |

1.822.1-5.2-5050 СБ

Каркас плоский КР 73 ... КР 92. Сборочный чертеж

| Стадия | Масса | Масштаб |
|---|---|---|
| Р | см. табл. | — |

Лист 1 | Листов 2

ГИПРОНИСЕЛЬХОЗ



https://zavodjbi.com/

https://zavodjbi.com/



| Обозначение | Марка | e, мм | n | Масса, кг |
|---|---|---|---|---|
| 1.822.1-5.2-5050 | КР 73 | 2060 | 12 | 10,3 |
| -01 | КР 74 | | | |
| -02 | КР 75 | | | 11,7 |
| -03 | КР 76 | | | |
| -04 | КР 77 | | | 14,2 |
| -05 | КР 78 | | | |
| -06 | КР 79 | | | 15,2 |
| -07 | КР 80 | | | |
| -08 | КР 81 | | | 18,4 |
| -09 | КР 82 | | | |
| -10 | КР 83 | | | 21,5 |
| -11 | КР 84 | | | |
| -12 | КР 85 | 3260 | 20 | 19,4 |
| -13 | КР 86 | | | |
| -14 | КР 87 | | | 22,0 |
| -15 | КР 88 | | | |
| -16 | КР 89 | | | 24,9 |
| -17 | КР 90 | | | |
| -18 | КР 91 | | | 31,2 |
| -19 | КР 92 | | | |

Инв.№ подл. | Подпись и дата | Взам. инв.№



https://zavodjbi.com/

| Формат | Зона | Поз. | Обозначение | Наименование | Кол. | Примечание |
|---|---|---|---|---|---|---|
| | | | | Документация | | |
| А4 | | | 1.822.1-5.2-0000 ТУ | Технические условия | | |
| А4 | | | 1.822.1-5.2-6060 СБ | Сборочный чертеж | | |
| | | | | | | |
| | | | | Детали | | |
| А4 | | 1 | 1.822.1-5.2-0001-57 | Стержень арматурный | 2 | |
| | | 2 | -58 | Стержень арматурный | 1 | |
| | | 3 | -45 | Стержень арматурный | 5 | |
| | | | | | | |
| | | | Переменные данные | | | |
| | | | | | | |
| | | | | 1.822.1-5.2-6060 | | КР93 |
| | | | | Детали | | |
| А4 | | 4 | 1.822.1-5.2-0001-94 | Стержень арматурный | 1 | |
| | | 5 | -60 | Стержень арматурный | 1 | |
| | | | | | | |
| | | | | 1.822.1-5.2-6060-01 | | КР94 |
| | | | | (то же как для 00) | | |
| | | | | | | |
| | | | | 1.822.1-5.2-6060-02 | | КР95 |
| | | | | Детали | | |
| А4 | | 4 | 1.822.1-5.2-0001-101 | Стержень арматурный | 1 | |
| | | 5 | -64 | Стержень арматурный | 1 | |
| | | | | | | |
| | | | | 1.822.1-5.2-6060-03 | | КР96 |
| | | | | (тоже как для 02) | | |

Инв. № подл. | Подпись и дата | Взам. инв. №

| | | | |
|---|---|---|---|
| Нач. отд | Котов | | 12.85 |
| Н. контр. | Сасонко | | |
| Гл. констр. | Цудечкис | | |
| ГИП | Ерусалимская | | |
| Рук. гр. | Яхметова | | |
| Инж. | Гусева | | |

1.822.1-5.2-6060

Каркас плоский КР93...КР102

| Стадия | Лист | Листов |
|---|---|---|
| Р | 1 | 2 |

ГИПРОНИСЕЛЬХОЗ



https://zavodjbi.com/

| Формат | Зона | Поз. | Обозначение | Наименование | Кол. | Приме-чание |
|---|---|---|---|---|---|---|
| | | | | 1.822.1-5.2-6060 -04 | | КР97 |
| | | | | Детали | | |
| А4 | | 4 | 1.822.1-5.2-0001-112 | Стержень арматурный | 1 | |
| | | 5 | -74 | Стержень арматурный | 1 | |
| | | | | | | |
| | | | | 1.822.1-5.2-6060 -05 | | КР98 |
| | | | | (то же как для 04) | | |
| | | | | | | |
| | | | | 1.822.1-5.2-6060 -06 | | КР99 |
| | | | | Детали | | |
| А4 | | 4 | 1.822.1-5.2-0001-101 | Стержень арматурный | 1 | |
| | | 5 | -74 | Стержень арматурный | 1 | |
| | | | | | | |
| | | | | 1.822.1-5.2-6060 -07 | | КР100 |
| | | | | (то же как для 06) | | |
| | | | | | | |
| | | | | 1.822.1-5.2-6060 -08 | | КР101 |
| | | | | Детали | | |
| А4 | | 4 | 1.822.1-5.2-0001-112 | Стержень арматурный | 1 | |
| | | 5 | -86 | Стержень арматурный | 1 | |
| | | | | | | |
| | | | | 1.822.1-5.2-6060 -09 | | КР102 |
| | | | | (то же как для 08) | | |
| | | | | | | |
| | | | | | | |
| | | | | | | |
| | | | | | | |
| | | | | | | |
| | | | | | | |
| | | | | | | |

Взам. инв. №

Подпись и дата

Инв. № подл.



https://zavodjbi.com/

https://zavodjbi.com/



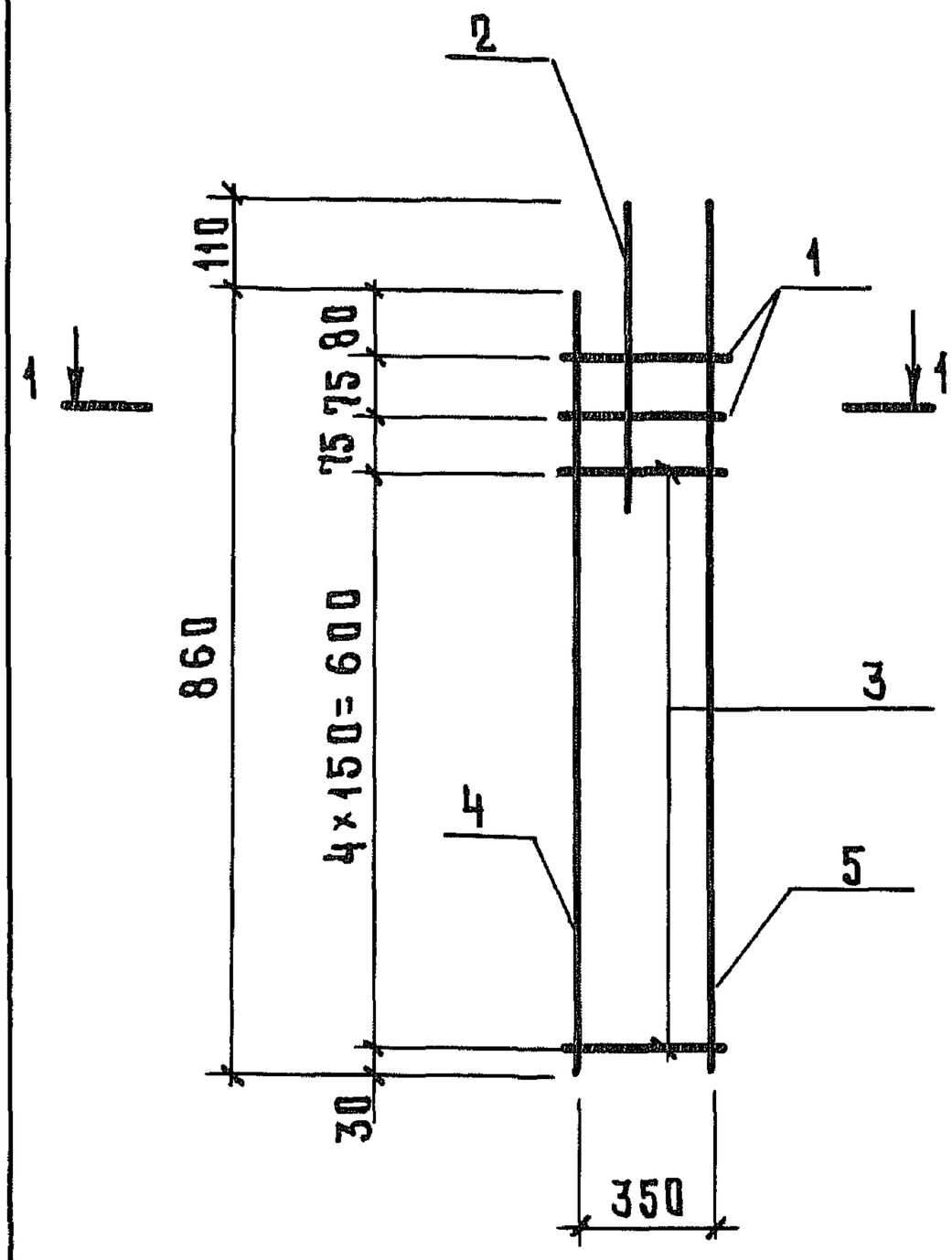


00; 02; 04; 06; 08 – изображено

01; 03; 05; 07; 09 – зеркальное отражение

1 – 1
(повернуто)

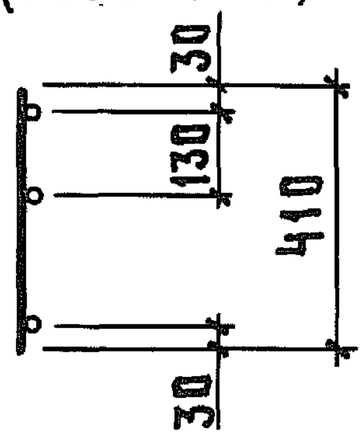


| Обозначение | Марка | Масса, кг |
|---|---|---|
| 1.822.1-5.2-6060 | КР93 | 4,6 |
| -01 | КР94 | |
| -02 | КР95 | 5,4 |
| -03 | КР96 | |
| -04 | КР97 | 6,4 |

| Обозначение | Марка | Масса, кг |
|---|---|---|
| 1.822.1-5.2-6060-05 | КР98 | 6,4 |
| -06 | КР99 | 5,7 |
| -07 | КР100 | |
| -08 | КР101 | 6,8 |
| -09 | КР102 | |

Взам. инв. №

Подпись и дата

Инв. № подл.

| | | | |
|---|---|---|---|
| Нач. отд | Котов | | 12.85 |
| Н. контр. | Сасонко | | |
| Гл. констр. | Цудечкис | | |
| ГИП | Ерусалимская | | |
| Рук. гр. | Ахметова | | |
| Инж. | Гусева | | |

1.822.1-5.2-6060 СБ

Каркас плоский
КР 93... КР 102.
Сборочный чертеж.

| Стадия | Масса | Масштаб |
|---|---|---|
| Р | см. табл. | — |
| Лист | Листов 1 | |

ГИПРОНИСЕЛЬХОЗ

22614-02 74 Формат А4

https://zavodjbi.com/

https://zavodjbi.com/



| Формат | Зона | Поз. | Обозначение | Наименование | Кол. | Примечание |
|---|---|---|---|---|---|---|
| | | | | Документация | | |
| А4 | | | 1.822.1-5.2-0000 ТУ | Технические условия | | |
| А4 | | | 1.822.1-5.2-7070 СБ | Сборочный чертёж | | |
| | | | | | | |
| | | | | Детали | | |
| А4 | | 1 | 1.822.1-5.2-0001-57 | Стержень арматурный | 2 | |
| | | 2 | -58 | Стержень арматурный | 1 | |
| | | | Переменные данные | | | |
| | | | | | | |
| | | | | 1.822.1-5.2-7070 | | КР103 |
| | | | | Сборочные единицы | | |
| А4 | | 3 | 1.822.1-5.2-0005-02 | Стержень арматурный | | |
| | | | | составной | 1 | |
| | | | | Детали | | |
| А4 | | 4 | 1.822.1-5.2-0001-67 | Стержень арматурный | 1 | |
| | | 5 | -45 | Стержень арматурный | 13 | |
| | | 6 | -64 | Стержень арматурный | 1 | |
| | | | | | | |
| | | | | 1.822.1-5.2-7070 -01 | | КР104 |
| | | | | (то же как для 00) | | |
| | | | | | | |
| | | | | 1.822.1-5.2-7070 -02 | | КР105 |
| | | | | Сборочные единицы | | |
| А4 | | 3 | 1.822.1-5.2-0005-04 | Стержень арматурный | | |
| | | | | составной | 1 | |
| | | | | Детали | | |

Взам. инв. №

Подпись и дата

Инв. № подл.

| | | | |
|---|---|---|---|
| Нач. отд | Котов | | 12.85 |
| Н. контр. | Сасонко | | |
| Гл. констр. | Цудечкис | | |
| ГИП | Ерусалимская | | |
| Рук. гр. | Ахметова | | |
| Инж. | Гусева | | |

1.822.1-5.2-7070

Каркас плоский
КР103...КР118

| Стадия | Лист | Листов |
|---|---|---|
| Р | 1 | 4 |

ГИПРОНИСЕЛЬХОЗ

Копир. Косенкова 22614-02 75 формат А4

https://zavodjbi.com/

| Формат | Зона | Поз. | Обозначение | Наименование | Кол. | Примечание |
|---|---|---|---|---|---|---|
| А4 | | 4 | 1.822.1-5.2-0001-78 | Стержень арматурный | 1 | |
| | | 5 | -45 | Стержень арматурный | 13 | |
| | | 6 | -74 | Стержень арматурный | 1 | |
| | | | | | | |
| | | | | 1.822.1-5.2-7070-03 | | КР106 |
| | | | | (то же как для 02) | | |
| | | | | | | |
| | | | | 1.822.1-5.2-7070-04 | | КР107 |
| | | | | Сборочные единицы | | |
| А4 | | 3 | 1.822.1-5.2-0005-05 | Стержень арматурный | | |
| | | | | составной | 1 | |
| | | | | Детали | | |
| А4 | | 4 | 1.822.1-5.2-0001-105 | Стержень арматурный | 1 | |
| | | 5 | -45 | Стержень арматурный | 13 | |
| | | 6 | -74 | Стержень арматурный | 1 | |
| | | | | | | |
| | | | | 1.822.1-5.2-7070-05 | | КР108 |
| | | | | (то же как для 04) | | |
| | | | | | | |
| | | | | 1.822.1-5.2-7070-06 | | КР109 |
| | | | | Сборочные единицы | | |
| А4 | | 3 | 1.822.1-5.2-0005-06 | Стержень арматурный | | |
| | | | | составной | 1 | |
| | | | | Детали | | |
| А4 | | 4 | 1.822.1-5.2-0001-105 | Стержень арматурный | 1 | |
| | | 5 | -45 | Стержень арматурный | 13 | |
| | | 6 | -101 | Стержень арматурный | 1 | |
| | | | | | | |
| | | | | 1.822.1-5.2-7070-07 | | КР110 |
| | | | | (то же как для 06) | | |

Взам. инв. № | Подпись и дата | Инв. № подл.



https://zavodjbi.com/

https://zavodjbi.com/



| Формат | Зона | Поз. | Обозначение | Наименование | Кол. | Примечание |
|---|---|---|---|---|---|---|
| | | | | 1.822.1-5.2-7070-08 | | КР 111 |
| | | | | Сборочные единицы | | |
| А4 | | 3 | 1.822.1-5.2-0005-04 | Стержень арматурный | | |
| | | | | составной | 1 | |
| | | | | Детали | | |
| А4 | | 4 | 1.822.1-5.2-0001-105 | Стержень арматурный | 1 | |
| | | 5 | -45 | Стержень арматурный | 13 | |
| | | 6 | -102 | Стержень арматурный | 1 | |
| | | | | | | |
| | | | | 1.822.1-5.2-7070-09 | | КР 112 |
| | | | | (то же как для 08) | | |
| | | | | | | |
| | | | | 1.822.1-5.2-7070-10 | | КР 113 |
| | | | | Сборочные единицы | | |
| А4 | | 3 | 1.822.1-5.2-0005-10 | Стержень арматурный | | |
| | | | | составной | 1 | |
| | | | | Детали | | |
| А4 | | 4 | 1.822.1-5.2-0001-109 | Стержень арматурный | 1 | |
| | | 5 | -45 | Стержень арматурный | 21 | |
| | | 6 | Отсутствует | Стержень арматурный | | |
| | | | | | | |
| | | | | 1.822.1-5.2-7070-11 | | КР 114 |
| | | | | (то же как для 10) | | |
| | | | | | | |
| | | | | 1.822.1-5.2-7070-12 | | КР 115 |
| | | | | Сборочные единицы | | |
| А4 | | 3 | 1.822.1-5.2-0005-11 | Стержень арматурный | | |
| | | | | составной | 1 | |

Инв.№ подл. | Подпись и дата | Взам.инв.№



Копир. Косенкова 22614-02 77 Формат А4

https://zavodjbi.com/

https://zavodjbi.com/



| Формат | Зона | Поз. | Обозначение | Наименование | Кол. | Приме-чание |
|---|---|---|---|---|---|---|
| | | | | Детали | | |
| А4 | | 4 | 1.822.1-5.2-0001-109 | Стержень арматурный | 1 | |
| | | 5 | -45 | Стержень арматурный | 21 | |
| | | 6 | -101 | Стержень арматурный | 1 | |
| | | | | | | |
| | | | | 1.822.1-5.2-7070-13 | | КР 116 |
| | | | | (то же как для 12) | | |
| | | | | | | |
| | | | | 1.822.1-5.2-7070-14 | | КР 117 |
| | | | | Сборочные единицы | | |
| А4 | | 3 | 1.822.1-5.2-0005-12 | Стержень арматурный | | |
| | | | | составной | 1 | |
| | | | | Детали | | |
| А4 | | 4 | 1.822.1-5.2-0001-74 | Стержень арматурный | 1 | |
| | | 5 | -45 | Стержень арматурный | 5 | |
| | | 6 | Отсутствует | Стержень арматурный | | |
| | | | | | | |
| | | | | 1.822.1-5.2-7070-15 | | КР 118 |
| | | | | (то же как для 14) | | |

Инв. № подл. | Подпись и дата | Взам. инв. №



https://zavodjbi.com/

https://zavodjbi.com/



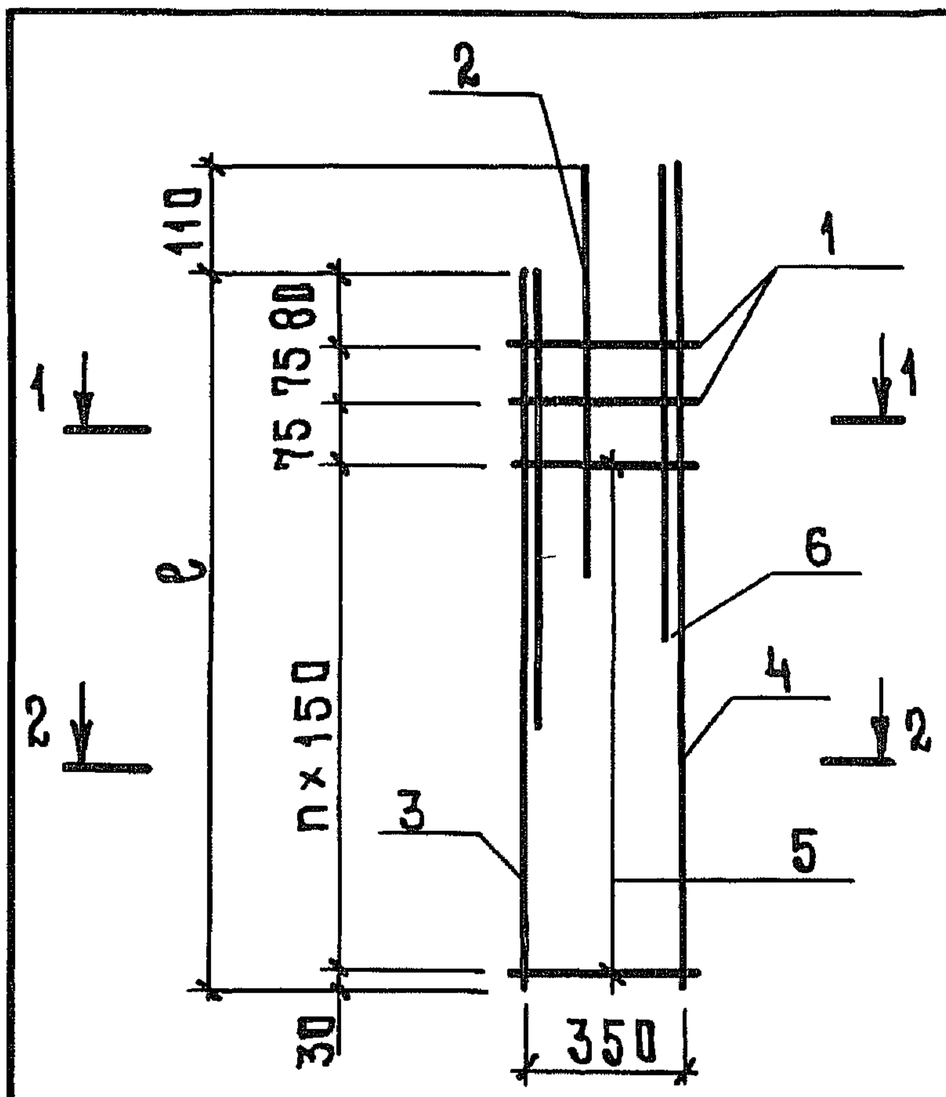


00; 02; 04; 06; 08; 10; 12; 14 – изображено
01; 03; 05; 07; 09; 11; 13; 15 – зеркальное отражение

1 – 1
(повернуто)

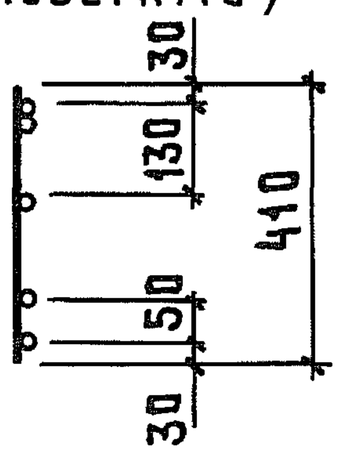


2 – 2
(повернуто)

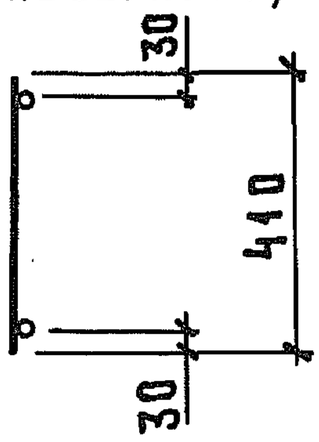


| Обозначение | Марка | ℓ, мм | n | Масса, кг |
|---|---|---|---|---|
| 1.822.1-5.2-7070 | КР103 | 2060 | 12 | 14,9 |
| -01 | КР104 | | | |
| -02 | КР105 | | | 17,8 |
| -03 | КР106 | | | |
| -04 | КР107 | | | 22,7 |
| -05 | КР108 | | | |
| -06 | КР109 | | | 25,1 |
| -07 | КР110 | | | |
| -08 | КР111 | | | 22,3 |
| -09 | КР112 | | | |
| -10 | КР113 | 3260 | 20 | 32,5 |
| -11 | КР114 | | | |
| -12 | КР115 | | | 37,1 |
| -13 | КР116 | | | |
| -14 | КР117 | 860 | 4 | 7,0 |
| -15 | КР118 | | | |

Взам. инв. №

Подпись и дата

Инв. № подл.

| | | | |
|---|---|---|---|
| Нач. отд | Котов | | 12.85 |
| Н. контр. | Сасонко | | |
| Гл. констр. | Цудечкис | | |
| ГИП | Ерусалимская | | |
| Рук. гр. | Ахметова | | |
| Инж. | Гусева | | |

1.822.1-5.2-7070 СБ

Каркас плоский КР103...КР118. Сборочный чертеж

| Стадия | Масса | Масштаб |
|---|---|---|
| Р | см. табл. | — |
| Лист | Листов 1 | |

ГИПРОНИСЕЛЬХОЗ

Копир. Косенкова 22614-02 79 Формат А4

https://zavodjbi.com/

https://zavodjbi.com/



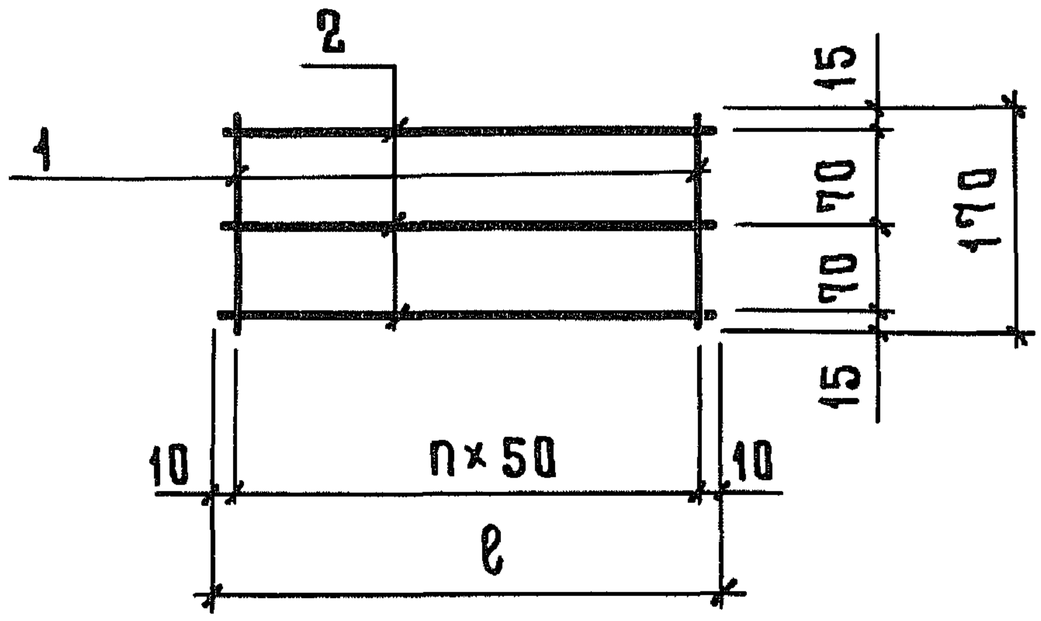


| Обозначение | Марка | Размеры, мм | | n | Масса, кг |
|---|---|---|---|---|---|
| | | ℓ | | | |
| 1.822.1-5.2-0080 | С1 | 220 | | 4 | 0,4 |
| -01 | С2 | 270 | | 5 | 0,4 |

| Формат | Зона | Поз. | Обозначение | Наименование | Кол. | Приме-чание |
|---|---|---|---|---|---|---|
| | | | | Документация | | |
| А4 | | | 1.822.1-5.2-0000ТУ | Технические условия | | |
| | | | | | | |
| | | | | | | |
| | | | | 1.822.1-5.2-0080 | | С1 |
| | | | | Детали | | |
| А4 | | 1 | 1.822.1-5.2-0001-39 | Стержень арматурный | 5 | |
| | | 2 | -40 | Стержень арматурный | 3 | |
| | | | | | | |
| | | | | 1.822.1-5.2-0080-01 | | С2 |
| | | | | Детали | | |
| А4 | | 1 | 1.822.1-5.2-0001-39 | Стержень арматурный | 6 | |
| | | 2 | -41 | Стержень арматурный | 3 | |

Взам. инв. №

Подпись и дата

Инв. № подл.

| | | | |
|---|---|---|---|
| Нач.отд | Котов | | 12.85 |
| Н.контр. | Сасонко | | |
| Гл.конструктор | Цудечкис | | |
| ГИП | Ерусалимская | | |
| Рук.гр. | Сасонко | | |
| Инж. | Гусева | | |

1.822.1-5.2-0080

Сетка арматурная С1; С2

| Стадия | Масса | Масштаб |
|---|---|---|
| Р | см. табл. | — |
| Лист | Листов 1 | |

ГИПРОНИСЕЛЬХОЗ

22614-02 80 Формат А4

https://zavodjbi.com/

https://zavodjbi.com/



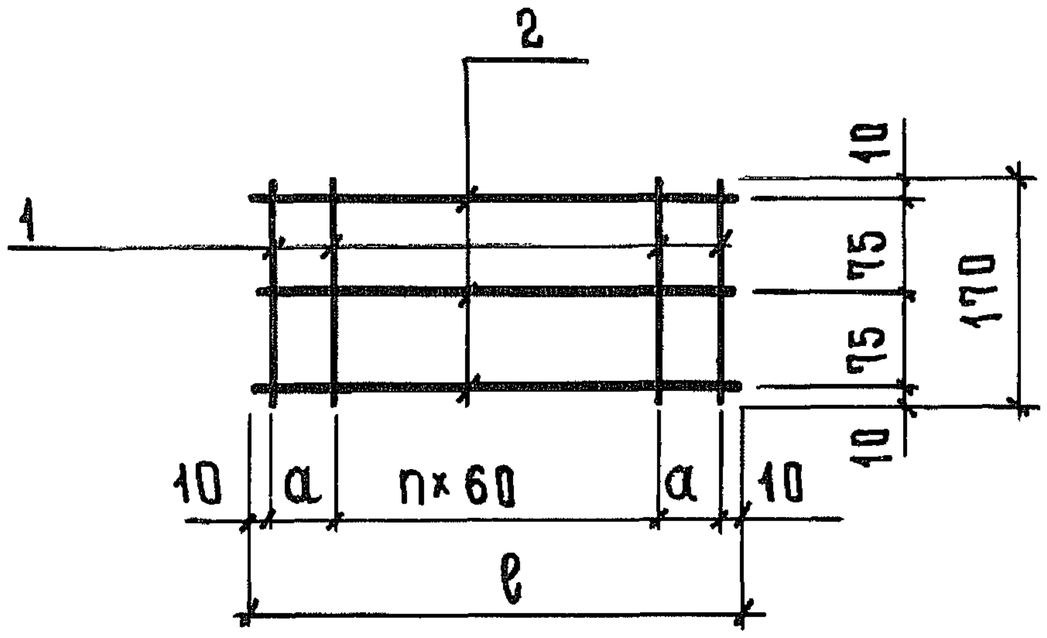


| Обозначение | Марка | Размеры, мм | | n | Масса, кг |
|---|---|---|---|---|---|
| | | ℓ | a | | |
| 1.822.1-5.2-0090 | С3 | 330 | 65 | 3 | 0,5 |
| -01 | С4 | 380 | 60 | 4 | 0,5 |

| Формат | Зона | Поз. | Обозначение | Наименование | Кол. | Примечание |
|---|---|---|---|---|---|---|
| | | | | Документация | | |
| А4 | | | 1.822.1-5.2-0000ТУ | Технические условия | | |
| | | | | | | |
| | | | | | | |
| | | | | 1.822.1-5.2-0090 | | С3 |
| | | | | Детали | | |
| А4 | | 1 | 1.822.1-5.2-0001-39 | Стержень арматурный | 6 | |
| | | 2 | -42 | Стержень арматурный | 3 | |
| | | | | | | |
| | | | | 1.822.1-5.2-0090-01 | | С4 |
| | | | | Детали | | |
| А4 | | 1 | 1.822.1-5.2-0001-39 | Стержень арматурный | 7 | |
| | | 2 | -44 | Стержень арматурный | 3 | |

Взам. инв. №

Подпись и дата

Инв. № подл.

| | | |
|---|---|---|
| Нач. отд | Котов | 12.85 |
| Н. контр. | Сасонко | |
| Гл. констр. | Цудечкис | |
| ГИП | Ерусалимская | |
| Рук. гр. | Ахметова | |
| Инж. | Гусева | |

# 1.822.1-5.2-0090

Сетка арматурная С3, С4

| Стадия | Масса | Масштаб |
|---|---|---|
| Р | см. табл. | — |
| Лист | Листов 1 | |

ГИПРОНИСЕЛЬХОЗ

Копир. Косенкова 22614-02 81 формат А4

https://zavodjbi.com/

https://zavodjbi.com/



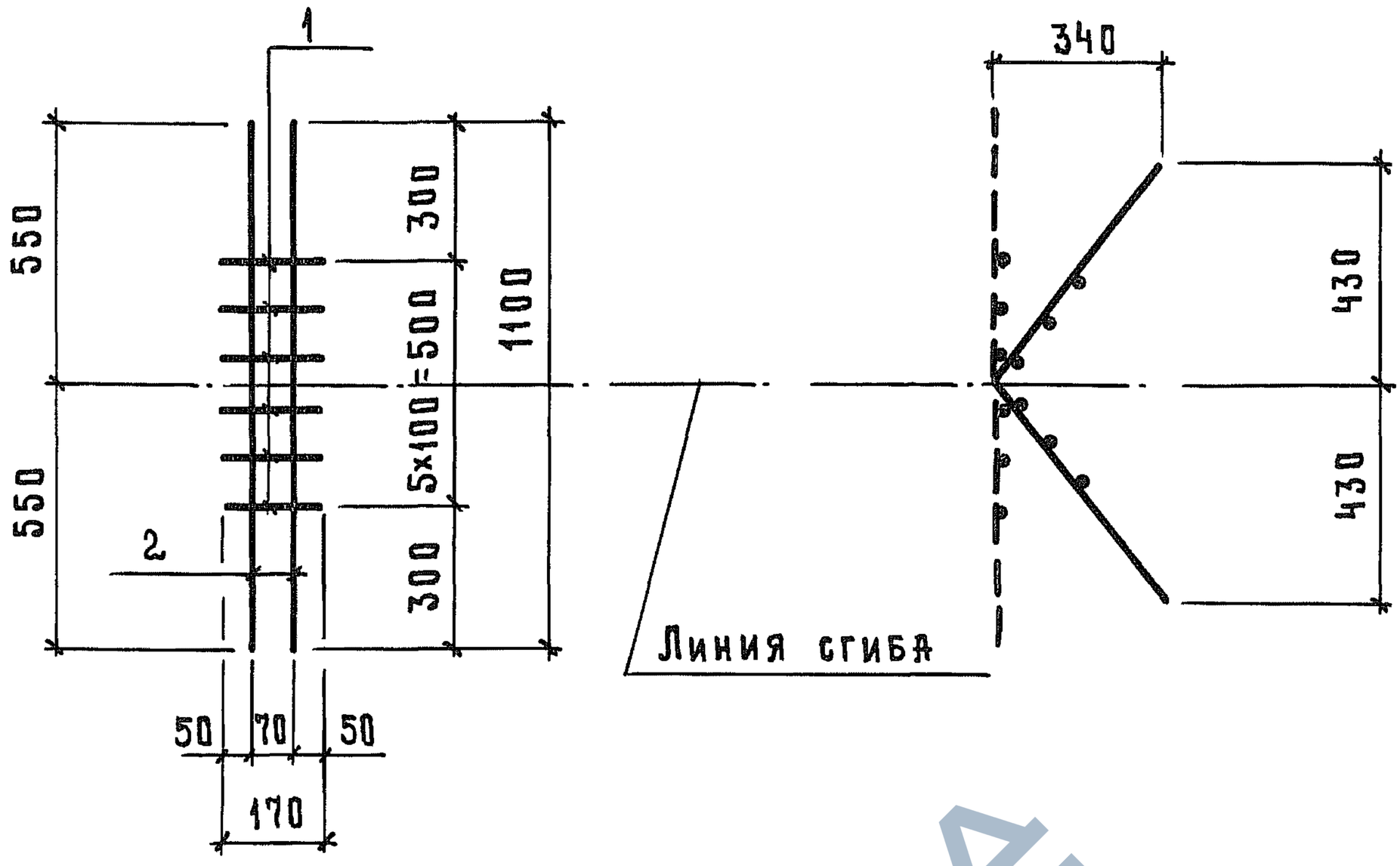


| Формат | Зона | Поз. | Обозначение | Наименование | Кол. | Примечание |
|---|---|---|---|---|---|---|
| | | | | **Документация** | | |
| А4 | | | 1.822.1-5.2-0000ТУ | Технические условия | | |
| | | | | | | |
| | | | | **Детали** | | |
| А4 | | 1 | 1.822.1-5.2-0001-39 | Стержень арматурный | 6 | |
| | | 2 | -61 | Стержень арматурный | 2 | |

Взам.инв.№ | Подпись и дата | Инв.№ подл.

| | | |
|---|---|---|
| Нач.отд | Котов | 12.85 |
| Н.контр. | Сасонко | |
| Гл.конструктор | Цудечкис | |
| ГИП | Ерусалимская | |
| Рук.гр. | Сасонко | |
| Инж. | Гусева | |

1.822.1-5.2-0100

Сетка арматурная С5

| Стадия | Масса | Масштаб |
|---|---|---|
| Р | 2,2 | — |
| Лист | Листов 1 | |

ГИПРОНИСЕЛЬХОЗ

Копир. Косенкова 22614-02 82 формат А4

https://zavodjbi.com/

https://zavodjbi.com/



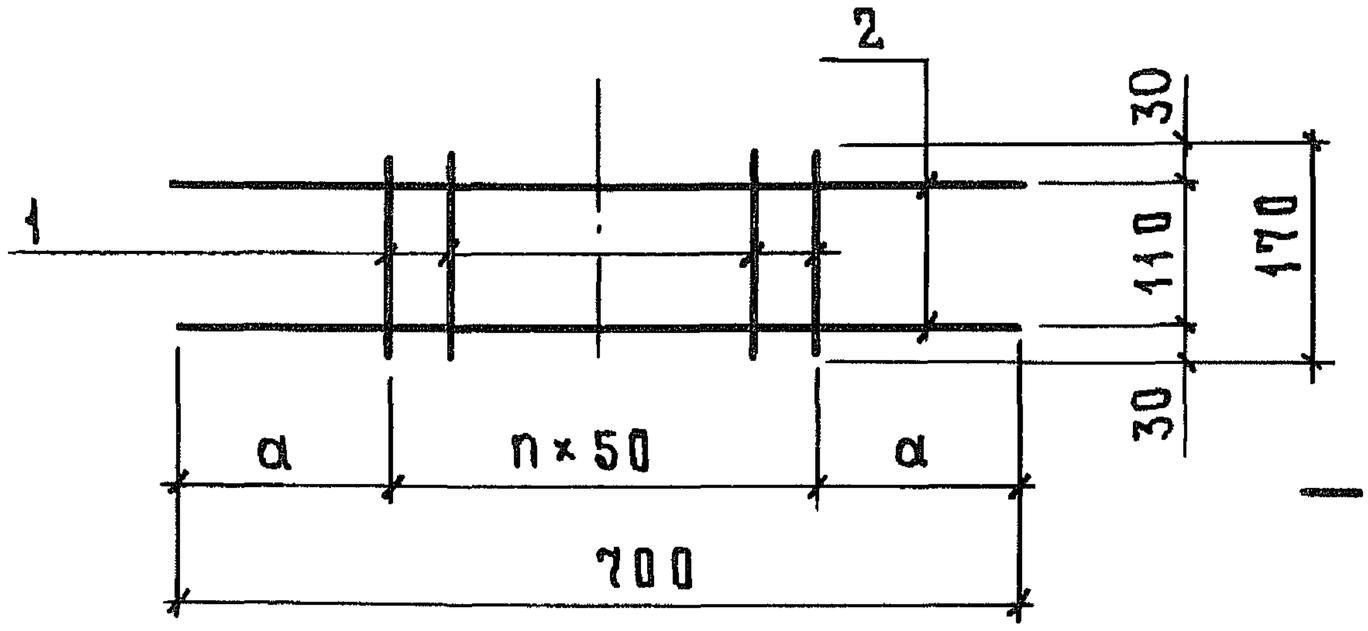


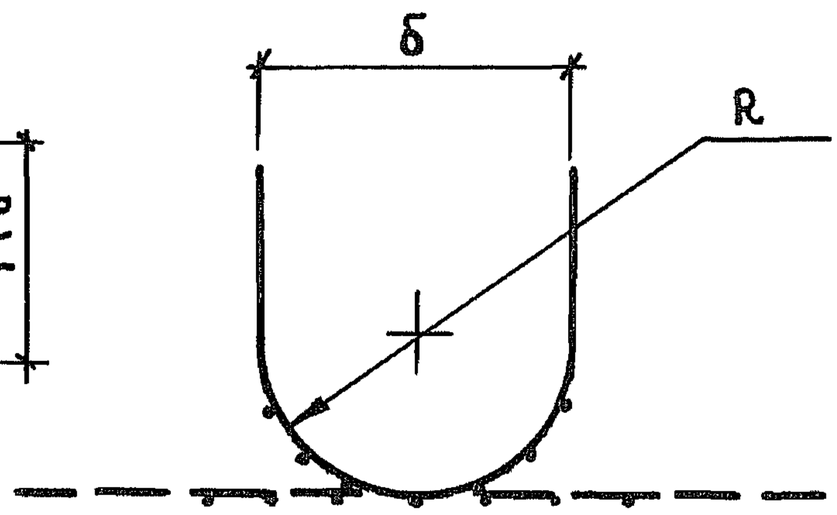


| Обозначение | Марка | Размеры, мм | | | n | Масса, кг |
|---|---|---|---|---|---|---|
| | | а | б | R | | |
| 1.822.1-5.2-0110 | С6 | 200 | 260 | 130 | 6 | 1,5 |
| -01 | С7 | 150 | 320 | 160 | 8 | 1,6 |

| Формат | Зона | Поз. | Обозначение | Наименование | Кол. | Примечание |
|---|---|---|---|---|---|---|
| | | | | Документация | | |
| А4 | | | 1.822.1-5.2-0000 ТУ | Технические условия | | |
| | | | | | | |
| | | | | 1.822.1-5.2-0110 | | С6 |
| | | | | Детали | | |
| А4 | | 1 | 1.822.1-5.2-0001-39 | Стержень арматурный | 7 | |
| | | 2 | -59 | Стержень арматурный | 2 | |
| | | | | | | |
| | | | | 1.822.1-5.2-0110-01 | | С7 |
| | | | | Детали | | |
| А4 | | 1 | 1.822.1-5.2-0001-39 | Стержень арматурный | 9 | |
| | | 2 | -59 | Стержень арматурный | 2 | |

| | | | |
|---|---|---|---|
| Нач.отд | Котов | | 12.85 |
| Н.контр | Ахметова | | |
| Гл.констр. | Цудечкис | | |
| ГИП | Ерусалимская | | |
| Рук.гр | Сасонко | | |
| Инж. | Гусева | | |

Инв.№ подл. | Подпись и дата | Взам.инв.№

1.822.1-5.2-0110

Сетка арматурная С6; С7

| Стадия | Масса | Масштаб |
|---|---|---|
| Р | см. табл. | |
| Лист | Листов 1 | |

ГИПРОНИСЕЛЬХОЗ

Копир. Косенкова 22614-02 83 формат А4

https://zavodjbi.com/

https://zavodjbi.com/



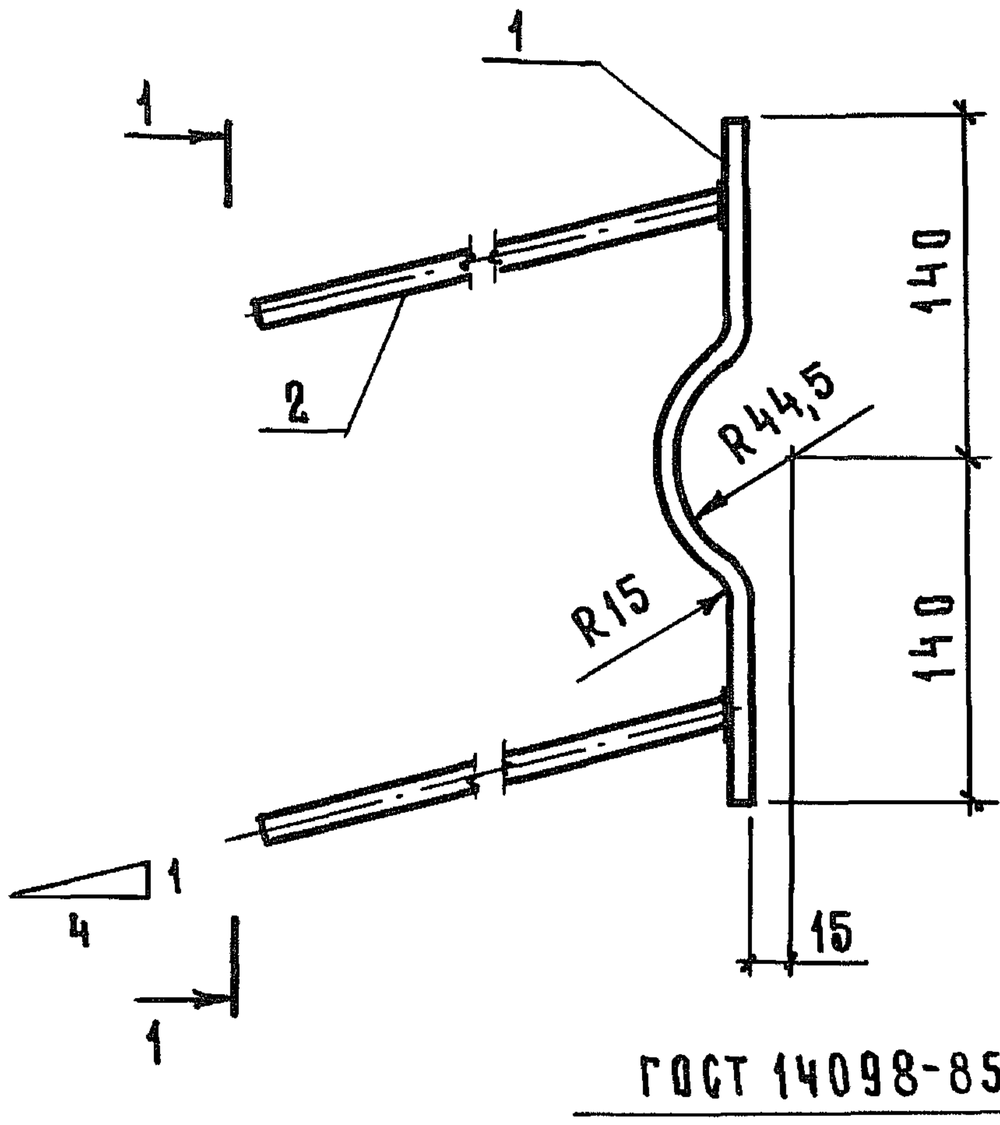


1 - 1

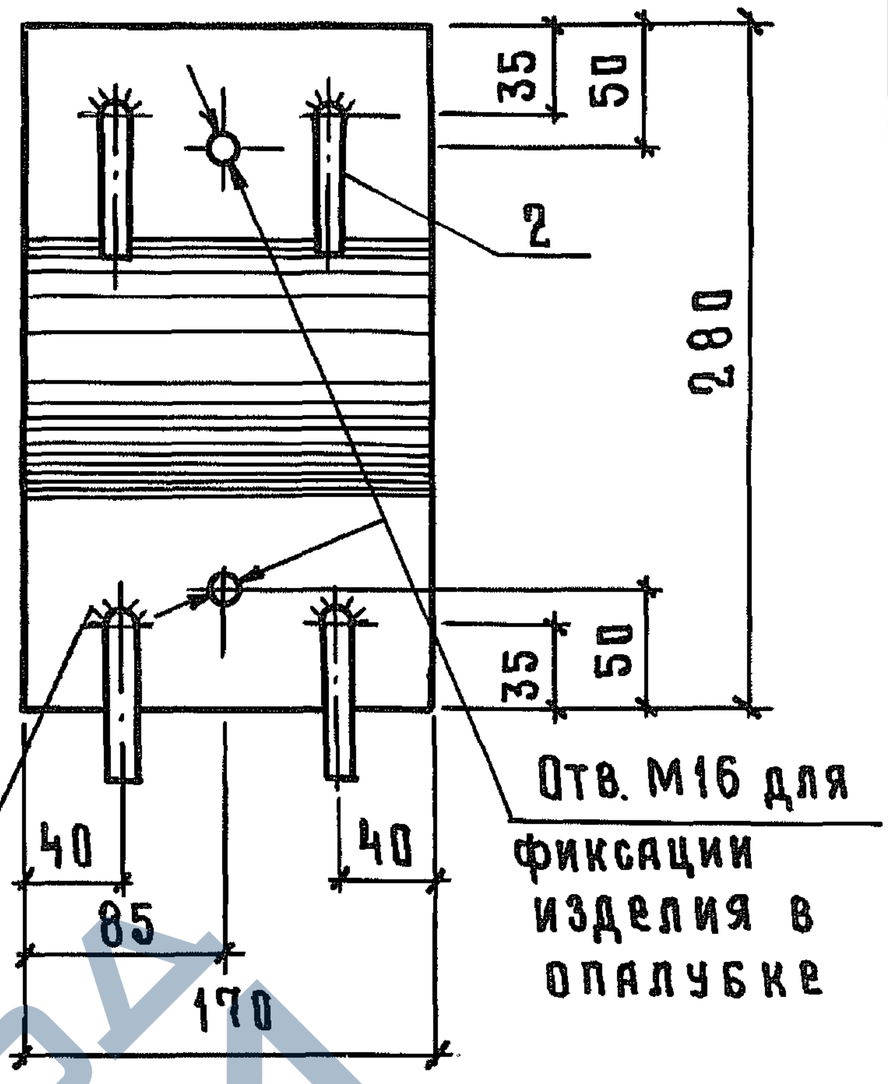


ГОСТ 14098-85-Т2-Рф

| Формат | Зона | Поз. | Обозначение | Наименование | Кол. | Примечание |
|---|---|---|---|---|---|---|
| | | | | **Документация** | | |
| А4 | | | 1.822.1-5.2-0000ТУ | Технические условия | | |
| | | | | | | |
| | | | | **Детали** | | |
| Б4 | | 1 | 1.822.1-5.2-0120 | Лист $\frac{Б\ 8\times170\times330\ ГОСТ19903-74}{Вст3\ кп2\ ГОСТ16523-70}$ | 1 | 3,6 кг |
| А4 | | 2 | 1.822.1-5.2-0001-55 | Стержень арматурный | 4 | |

Взам. инв. № | Подпись и дата | Инв. № подл.

| | | |
|---|---|---|
| Нач. отд. | Котов | 12.85 |
| Н. контр. | Ахметова | |
| Гл. констр. | Цудечкис | |
| ГИП | Ерусалимская | |
| Рук. гр. | Сасонко | |
| Инж. | Гусева | |

1.822.1-5.2-0120

Изделие закладное М1

| Стадия | Масса | Масштаб |
|---|---|---|
| Р | 4,8 | — |
| Лист | Листов 1 | |

ГИПРОНИСЕЛЬХОЗ



https://zavodjbi.com/

https://zavodjbi.com/



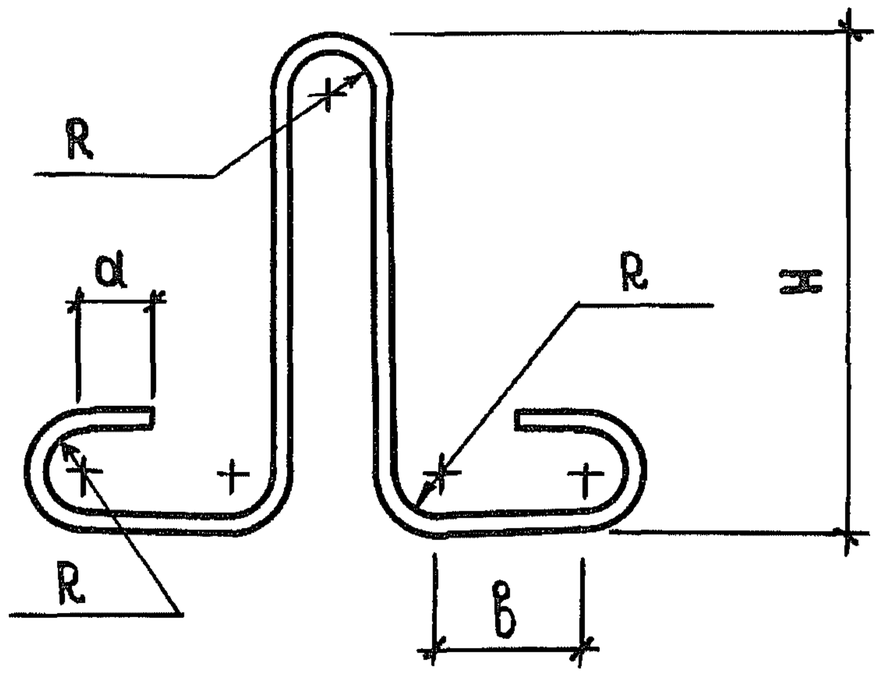


| Обозначение | Марка | Размеры, мм | | | | Масса, кг |
|---|---|---|---|---|---|---|
| | | H | a | B | R | |
| 1.822.1-5.2-0130 | М2 | 400 | 50 | 120 | 30 | 2,7 |
| -01 | М3 | 460 | 70 | 155 | 40 | 4,0 |

| Формат | Зона | Поз. | Обозначение | Наименование | Кол. | Примечание |
|---|---|---|---|---|---|---|
| | | | | **Документация** | | |
| А4 | | | 1.822.1-5.2-0000ТУ | Технические условия | | |
| | | | | 1.822.1-5.2-0130 | | М2 |
| | | | | **Детали** | | |
| А4 | | | 1.822.1-5.2-0001-118 | Стержень арматурный | 1 | |
| | | | | 1.822.1-5.2-0130-01 | | М3 |
| | | | | **Детали** | | |
| А4 | | | 1.822.1-5.2-0001-119 | Стержень арматурный | 1 | |

Инв. № подл. | Подпись и дата | Взам. инв. №

| | | | |
|---|---|---|---|
| Нач. отд | Котов | | 12.85 |
| Н. контр. | Ахметова | | |
| Гл. констр. | Цудечкис | | |
| ГИП | Ерусалимская | | |
| Рук. гр. | Сасонко | | |
| Инж. | Гусева | | |

1.822.1-5.2-0130

Изделие закладное

М2, М3

| Стадия | Масса | Масштаб |
|---|---|---|
| Р | см. табл. | — |
| Лист | Листов 1 | |

ГИПРОНИСЕЛЬХОЗ

22614-02 85

Формат А4

https://zavodjbi.com/

https://zavodjbi.com/



| Формат | Зона | Поз. | Обозначение | Наименование | Кол. | Примечание |
|---|---|---|---|---|---|---|
| | | | | Документация | | |
| А4 | | | 1.822.1-5.2-0000ТУ | Технические условия | | |
| А4 | | | 1.822.1-5.2-0140СБ | Сборочный чертёж | | |
| | | | | | | |
| | | | | 1.822.1-5.2-0140 | | М4 |
| | | | | Детали | | |
| Б4 | | 1 | 1.822.1-5.2-0140 | Лист Б6×80×100 ГОСТ 19903-74 / Вст3кп2 ГОСТ 16523-70 | 1 | 0,4 кг |
| | | | | | | |
| А4 | | 2 | 1.822.1-5.2-0001-52 | Стержень арматурный | 2 | |
| | | | | | | |
| | | | | 1.822.1-5.2-0140-01 | | М5 |
| | | | | Детали | | |
| Б4 | | 1 | 1.822.1-5.2-0140-01 | Лист Б6×170×170 ГОСТ 19903-74 / Вст3кп2 ГОСТ 16523-70 | 1 | 1,4 кг |
| | | | | | | |
| А4 | | 2 | 1.822.1-5.2-0001-52 | Стержень арматурный | 4 | |
| | | | | | | |
| | | | | 1.822.1-5.2-0140-02 | | М6 |
| | | | | Детали | | |
| Б4 | | 1 | 1.822.1-5.2-0140-02 | Лист Б 8×100×150 ГОСТ 19903-74 / Вст3кп2 ГОСТ 16523-70 | 1 | 0,9 кг |
| | | | | | | |
| Б4 | | 2 | 1.822.1-5.2-0140-03 | Лист Б 8×100×150 ГОСТ 19903-74 / Вст3кп2 ГОСТ 16523-70 | 1 | 0,9 кг |
| | | | | | | |
| А4 | | 3 | 1.822.1-5.2-0001-53 | Стержень арматурный | 4 | |

Взам. инв. №

Подпись и дата

Инв. № подл.

| | | | |
|---|---|---|---|
| Нач. отд | Котов | | 12.85 |
| Н. контр. | Ахметова | | |
| Гл. констр. | Цудечкис | | |
| ГИП | Ерусалимская | | |
| Рук. гр. | Сасонко | | |
| Инж. | Гусева | | |

1.822.1-5.2-0140

Изделие закладное М4 ... М6

| Стадия | Лист | Листов |
|---|---|---|
| Р | | 1 |

ГИПРОНИСЕЛЬХОЗ



https://zavodjbi.com/

https://zavodjbi.com/



Рис 1

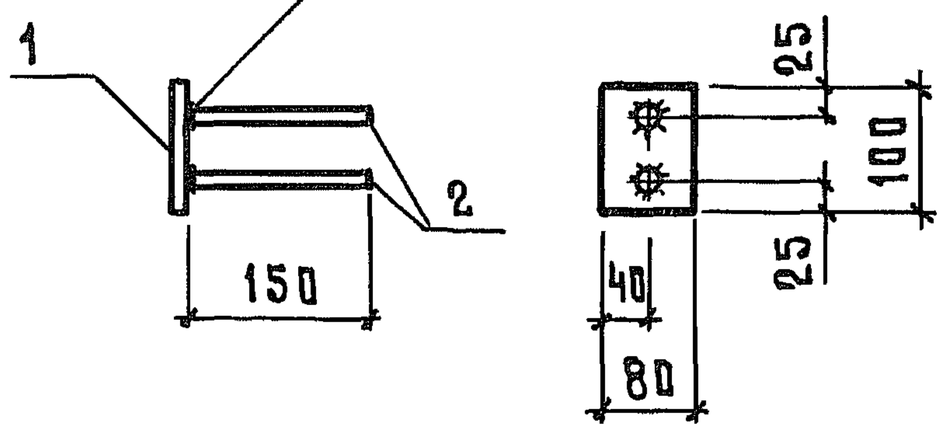


Рис. 2

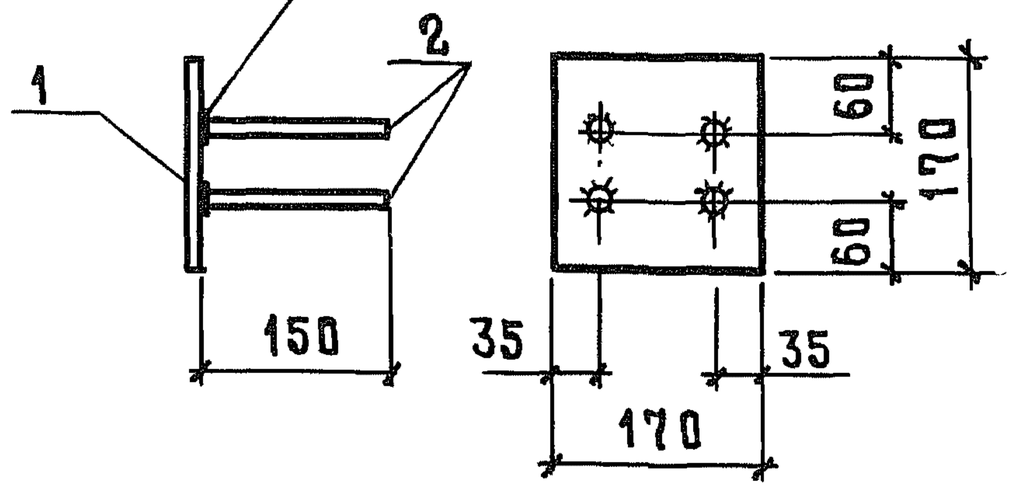


Рис 3

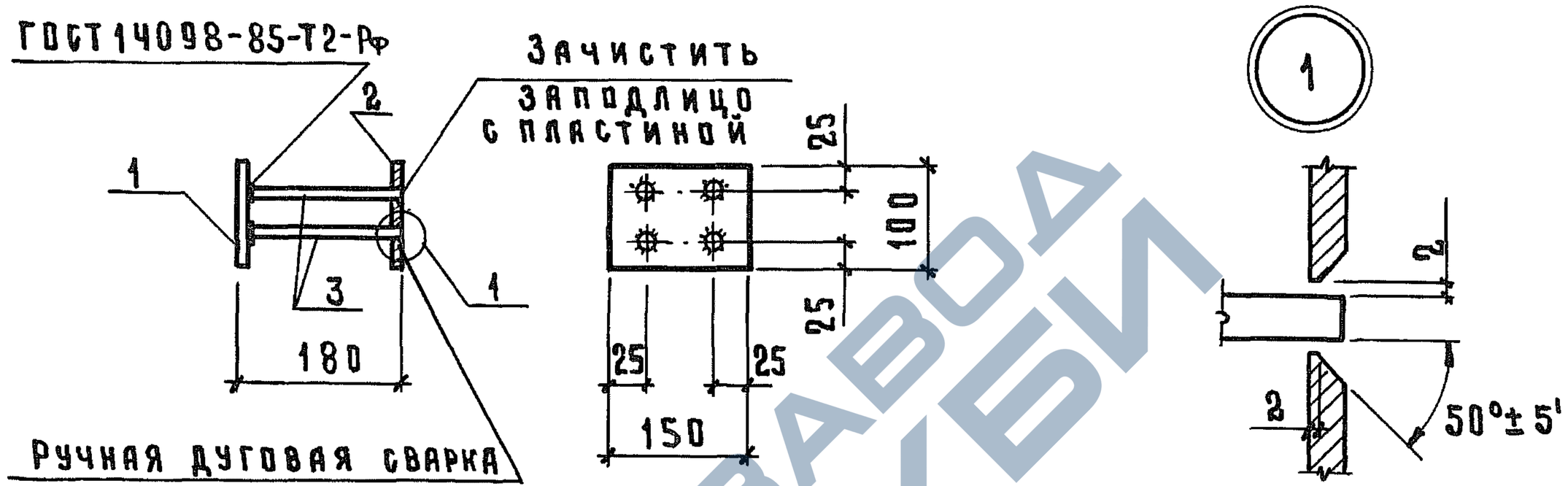


| Обозначение | Марка | Рис. | Масса, кг |
|---|---|---|---|
| 1.822.1-5.2-0140 | М4 | 1 | 0,5 |
| -01 | М5 | 2 | 1,6 |
| -02 | М6 | 3 | 2,4 |

| | | | |
|---|---|---|---|
| Нач.отд | Котов | | 12.85 |
| Н.контр. | Ахметова | | |
| Гл.констр. | Цудечкис | | |
| ГИП | Ерусалимская | | |
| Рук.гр. | Сасонко | | |
| Инж. | Гусева | | |

1.822.1-5.2-0140 СБ

Изделие закладное М4...М6. Сборочный чертёж

| Стадия | Масса | Масштаб |
|---|---|---|
| Р | см. табл. | — |
| Лист | Листов 1 | |

ГИПРОНИСЕЛЬХОЗ

Взам.инв.№ | Подпись и дата | Инв.№ подл.

Копир. Касенкова 22614-02 87 Формат А4

https://zavodjbi.com/

| Формат | Зона | Поз. | Обозначение | Наименование | Кол. | Примечание |
|---|---|---|---|---|---|---|
| | | | | Документация | | |
| А4 | | | 1.822.1-5.2-0000 ТУ | Технические условия | | |
| А4 | | | 1.822.1-5.2-0150 СБ | Сборочный чертёж | | |
| | | | | | | |
| | | | | 1.822.1-5.2-0150 | | М7 |
| | | | | Детали | | |
| Б4 | | 1 | 1.822.1-5.2-0151 | Лист Б 6×100×220 ГОСТ 19903-74 / Вст3кп2 ГОСТ 16523-70 | | |
| | | | | | 2 | 1,0 кг |
| Б4 | | 2 | 1.822.1-5.2-0151-01 | Лист Б 6×68×160 ГОСТ 19903-74 / Вст3кп2 ГОСТ 16523-70 | | |
| | | | | | 1 | 0,5 кг |
| | | | | | | |
| | | | | 1.822.1-5.2-0150-01 | | М8 |
| | | | | Детали | | |
| Б4 | | 1 | 1.822.1-5.2-0151-02 | Лист Б 8×100×260 ГОСТ 19903-74 / Вст3кп2 ГОСТ 16523-70 | | |
| | | | | | 2 | 1,6 кг |
| Б4 | | 2 | 1.822.1-5.2-0151-03 | Лист Б 6×64×200 ГОСТ 19903-74 / Вст3кп2 ГОСТ 16523-70 | | |
| | | | | | 1 | 0,6 кг |
| | | | | | | |
| | | | | 1.822.1-5.2-0150-02 | | М9 |
| | | | | Детали | | |
| Б4 | | 1 | 1.822.1-5.2-0151-04 | Лист Б 10×100×240 ГОСТ 19903-74 / Вст3кп2 ГОСТ 16523-70 | | |
| | | | | | 2 | 1,9 кг |
| Б4 | | 2 | 1.822.1-5.2-0151-05 | Лист Б 6×60×170 ГОСТ 19903-74 / Вст3кп2 ГОСТ 16523-70 | | |
| | | | | | 1 | 0,5 кг |
| | | | | | | |
| | | | | 1.822.1-5.2-0150-03 | | М10 |
| | | | | Детали | | |

Взам. инв. №

Подпись и дата

Инв. № подл.

| | | | |
|---|---|---|---|
| Нач. отд | Котов | | 12.85 |
| Н. контр. | Ахметова | | |
| Гл. констр. | Цудечкис | | |
| ГИП | Ерусалимская | | |
| Рук. гр. | Сасонко | | |
| Инж. | Гусева | | |

1.822.1-5.2-0150

Изделие закладное М7 ... М14

| Стадия | Лист | Листов |
|---|---|---|
| Р | 1 | 2 |

ГИПРОНИСЕЛЬХОЗ



https://zavodjbi.com/

https://zavodjbi.com/



| Формат | Зона | Поз. | Обозначение | Наименование | Кол. | Примечание |
|---|---|---|---|---|---|---|
| БЧ | | 1 | 1.822.1-5.2-0151 -06 | Лист Б10×100×280 ГОСТ 19903-74 / Вст3кп2 ГОСТ 16523-70 | 2 | 2,2 кг |
| БЧ | | 2 | 1.822.1-5.2-0151 -07 | Лист Б 6×60×220 ГОСТ 19903-74 / Вст3кп2 ГОСТ 16523-70 | 1 | 0,6 кг |
| | | | | 1.822.1-5.2-0150-04 | | М11 |
| | | | | Детали | | |
| БЧ | | 1 | 1.822.1-5.2-0151 -08 | Лист Б12×100×290 ГОСТ 19903-74 / Вст3кп2 ГОСТ 16523-70 | 2 | 2,7 кг |
| БЧ | | 2 | 1.822.1-5.2-0151 -09 | Лист Б 6×56×230 ГОСТ 19903-74 / Вст3кп2 ГОСТ 16523-70 | 1 | 0,6 кг |
| | | | | 1.822.1-5.2-0150-05 | | М12 |
| | | | | Детали | | |
| БЧ | | 1 | 1.822.1-5.2-0151 -10 | Лист Б14×100×330 ГОСТ 19903-74 / Вст3кп2 ГОСТ 16523-70 | 2 | 3,6 кг |
| БЧ | | 2 | 1.822.1-5.2-0151 -11 | Лист Б 6×52×270 ГОСТ 19903-74 / Вст3кп2 ГОСТ 16523-70 | 1 | 0,6 кг |
| | | | | 1.822.1-5.2-0150-06 | | М13 |
| | | | | Детали | | |
| БЧ | | 1 | 1.822.1-5.2-0151 -12 | Лист Б16×100×330 ГОСТ 19903-74 / Вст3кп2 ГОСТ 16523-70 | 2 | 4,1 кг |
| БЧ | | 2 | 1.822.1-5.2-0151 -13 | Лист Б 6×48×270 ГОСТ 19903-74 / Вст3кп2 ГОСТ 16523-70 | 1 | 0,6 кг |
| | | | | 1.822.1-5.2-0150-07 | | М14 |
| | | | | Детали | | |
| БЧ | | 1 | 1.822.1-5.2-0151 -14 | Лист Б18×100×330 ГОСТ 19903-74 / Вст3кп2 ГОСТ 16523-70 | 2 | 4,7 кг |
| БЧ | | 2 | 1.822.1-5.2-0151 -15 | Лист Б 6×44×270 ГОСТ 19903-74 / Вст3кп2 ГОСТ 16523-70 | 1 | 0,6 кг |

Взам. инв. № | Подпись и дата | Инв. № подл.



Копир. Косенкова 22614-02 89 формат А4

https://zavodjbi.com/

https://zavodjbi.com/



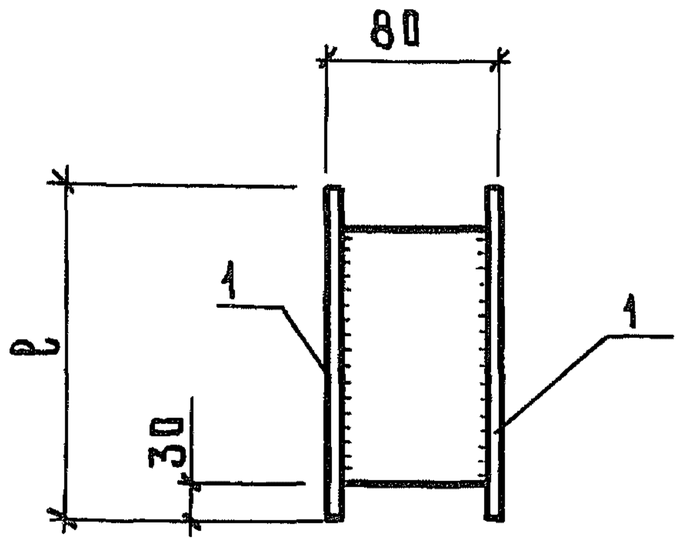


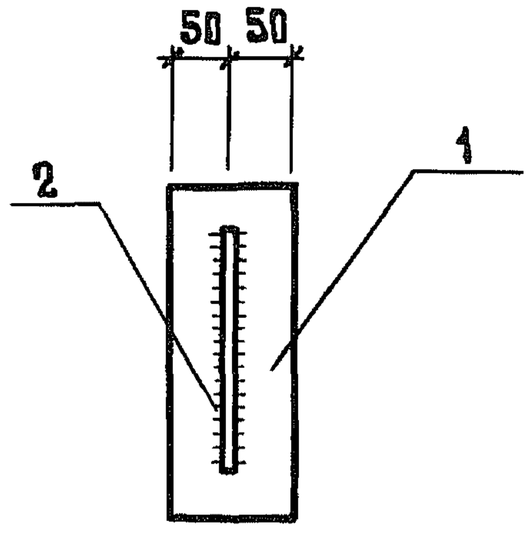


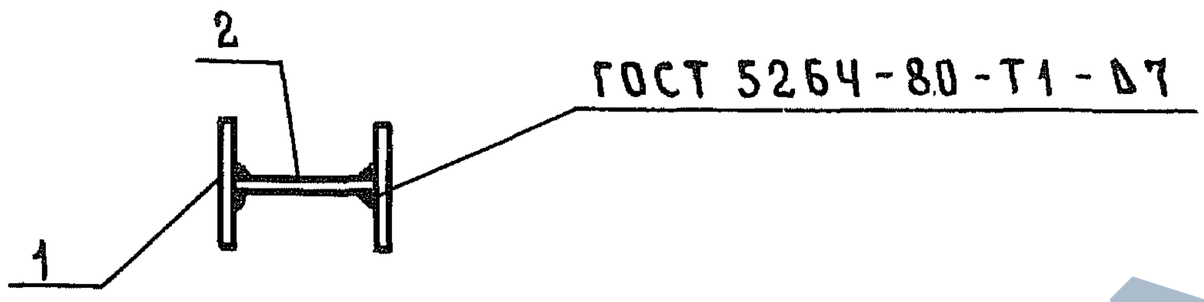


| Обозначение | Марка | ℓ, мм | Масса, кг |
|---|---|---|---|
| 1.822.1-5.2-0150 | М7 | 220 | 2,5 |
| -01 | М8 | 260 | 3,8 |
| -02 | М9 | 240 | 4,3 |
| -03 | М10 | 280 | 5,0 |
| -04 | М11 | 290 | 6,0 |
| -05 | М12 | 330 | 7,8 |
| -06 | М13 | 330 | 8,8 |
| -07 | М14 | 330 | 10,0 |

Взам. инв. №

Подпись и дата

Инв. № подл.

| | | | |
|---|---|---|---|
| Нач. отд | Котов | | 12.85 |
| Н. контр. | Ахметова | | |
| Гл. констр. | Цудечкис | | |
| ГИП | Ерусалимская | | |
| Рук. гр. | Сасонко | | |
| Инж. | Гусева | | |

1.822.1-5.2-0150 СБ

Изделие закладное М7.., М14. Сборочный чертеж

| Стадия | Масса | Масштаб |
|---|---|---|
| Р | см. табл. | — |
| Лист | Листов 1 | |

ГИПРОНИСЕЛЬХОЗ

22614-02 90 формат А4

https://zavodjbi.com/

https://zavodjbi.com/



| Формат | Зона | Поз. | Обозначение | Наименование | Кол. | Примечание |
|---|---|---|---|---|---|---|
| | | | | Документация | | |
| А4 | | | 1.822.1 – 5.2 – 0000 ТУ | Технические условия | | |
| А4 | | | 1.822.1 – 5.2 – 0160 СБ | Сборочный чертеж | | |
| | | | | | | |
| | | | | 1.822.1-5.2-0160 | | М15 |
| | | | | Детали | | |
| Б4 | | 1 | 1.822.1 – 5.2 – 0160 | Лист Б10×150×365 ГОСТ19903-74 / Вст3кп2 ГОСТ16523-70 | 1 | 4,3 кг |
| А4 | | 2 | 1.822.1 – 5.2 – 0001 – 54 | Стержень арматурный | 4 | |
| | | | | | | |
| | | | | 1.822.1-5.2-0160-01 | | М16 |
| | | | | (то же как для 00) | | |
| | | | | | | |
| | | | | 1.822.1-5.2-0160-02 | | М17 |
| | | | | Детали | | |
| Б4 | | 1 | 1.822.1 – 5.2 – 0160 | Лист Б10×150×365 ГОСТ19903-74 / Вст3кп2 ГОСТ16523-70 | 1 | 4,3 кг |
| А4 | | 2 | 1.822.1 – 5.2 – 0001 – 63 | Стержень арматурный | 4 | |
| | | | | | | |
| | | | | 1.822.1-5.2-0160-03 | | М18 |
| | | | | (то же как для 02) | | |
| | | | | | | |
| | | | | 1.822.1-5.2-0160-04 | | М19 |
| | | | | Детали | | |
| Б4 | | 1 | 1.822.1 – 5.2 – 0160 | Лист Б10×150×365 ГОСТ19903-74 / Вст3кп2 ГОСТ16523-70 | 1 | 4,3 кг |
| А4 | | 2 | 1.822.1 – 5.2 – 0001 – 72 | Стержень арматурный | 4 | |

Взам. инв. №

Подпись и дата

Инв. № подл

| | | | |
|---|---|---|---|
| Нач. отд. | Котов | | 12.85 |
| Гл. констр. | Цудечкис | | |
| Н. контр. | Ахметова | | |
| ГИП | Ерусалимская | | |
| Рук. гр. | Сасонко | | |
| Инж. | Гусева | | |

1.822.1-5.2-0160

Изделие закладное М15 ... М27

| Стадия | Лист | Листов |
|---|---|---|
| Р | 1 | 2 |

ГИПРОНИСЕЛЬХОЗ

22614-02 91 Формат А4

https://zavodjbi.com/

https://zavodjbi.com/



| Формат | Зона | Поз. | Обозначение | Наименование | Кол. | Примечание |
|---|---|---|---|---|---|---|
| | | | | 1.822.1-5.2-0160-05 | | М20 |
| | | | | (то же как для 04) | | |
| | | | | 1.822.1-5.2-0160-06 | | М21 |
| | | | | Детали | | |
| Б4 | | 1 | 1.822.1-5.2-0160-01 | Лист Б10×150×425 ГОСТ 19903-74 / Вст3кп2 ГОСТ 16523-70 | | |
| | | | | | 1 | 5,0 кг |
| А4 | | 2 | 1.822.1-5.2-0001-54 | Стержень арматурный | 4 | |
| | | | | 1.822.1-5.2-0160-07 | | М22 |
| | | | | Детали | | |
| Б4 | | 1 | 1.822.1-5.2-0160-01 | Лист Б10×150×425 ГОСТ 19903-74 / Вст3кп2 ГОСТ 16523-70 | | |
| | | | | | 1 | 5,0 кг |
| А4 | | 2 | 1.822.1-5.2-0001-63 | Стержень арматурный | 4 | |
| | | | | | | |
| | | | | 1.822.1-5.2-0160-08 | | М23 |
| | | | | Детали | | |
| Б4 | | 1 | 1.822.1-5.2-0160-01 | Лист Б10×150×425 ГОСТ 19903-74 / Вст3кп2 ГОСТ 16523-70 | | |
| | | | | | 1 | 5,0 кг |
| А4 | | 2 | 1.822.1-5.2-0001-72 | Стержень арматурный | 4 | |
| | | | | 1.822.1-5.2-0160-09 | | М24 |
| | | | | (то же как для 07) | | |
| | | | | | | |
| | | | | 1.822.1-5.2-0160-10 | | М25 |
| | | | | Детали | | |
| Б4 | | 1 | 1.822.1-5.2-0160-02 | Лист Б14×150×425 ГОСТ 19903-74 / Вст3кп2 ГОСТ 16523-70 | | |
| | | | | | 1 | 7,0 кг |
| А4 | | 2 | 1.822.1-5.2-0001-100 | Стержень арматурный | 4 | |
| | | | | 1.822.1-5.2-0160-11 | | М26 |
| | | | | (то же как для 10) | | |
| | | | | 1.822.1-5.2-0160-12 | | М27 |
| | | | | (то же как для 10) | | |

Взам. инв. №

Подпись и дата

Инв. № подл.



https://zavodjbi.com/

https://zavodjbi.com/



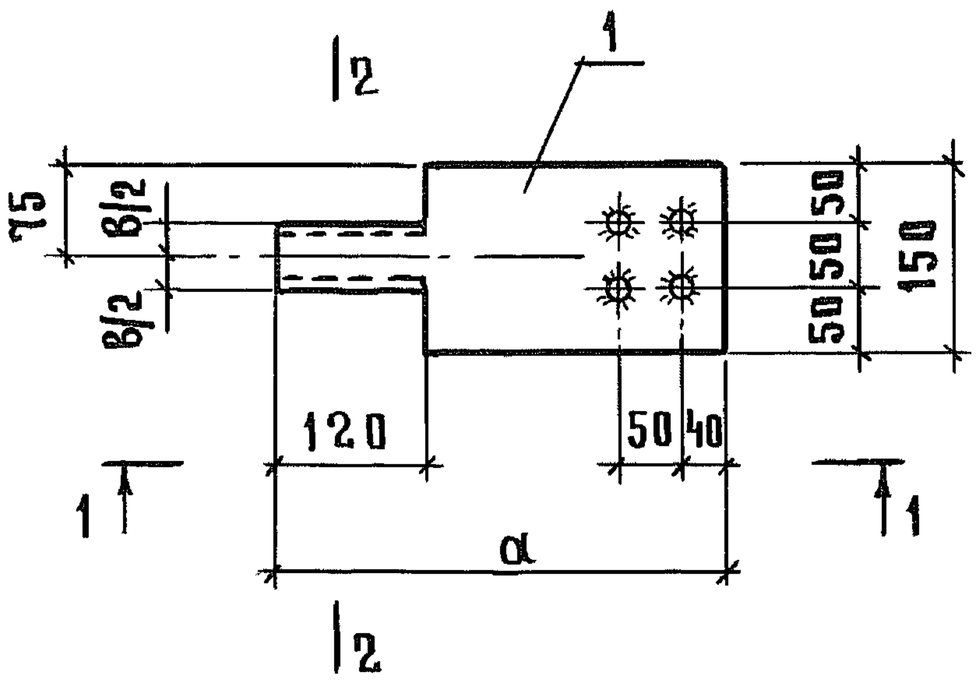


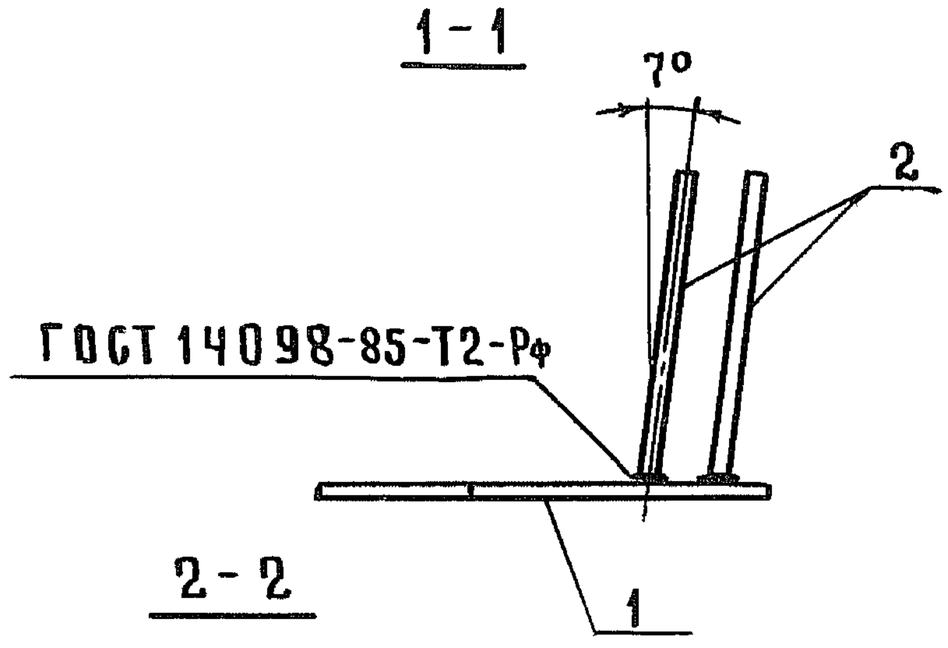


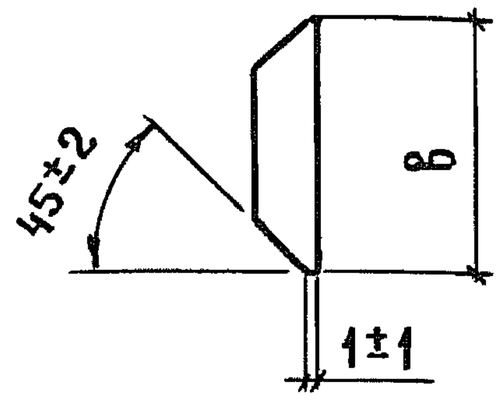


| Обозначение | Марка | Размеры, мм | | Масса, кг |
|---|---|---|---|---|
| | | α | в | |
| 1.822.1-5.2-0160 | М15 | 365 | 64 | 5,1 |
| -01 | М16 | | 60 | 5,1 |
| -02 | М17 | | 56 | 5,9 |
| -03 | М18 | | 52 | 5,9 |
| -04 | М19 | | 48 | 6,7 |
| -05 | М20 | | 40 | 6,7 |
| -06 | М21 | 425 | 64 | 5,8 |
| -07 | М22 | | 60 | 6,6 |
| -08 | М23 | | 56 | 7,4 |
| -09 | М24 | | 52 | 6,6 |
| -10 | М25 | | 48 | 13,4 |
| -11 | М26 | | 44 | 13,4 |
| -12 | М27 | | 40 | 13,4 |

Взам. инв. № | Подпись и дата | Инв. № подл.

| | | | |
|---|---|---|---|
| Нач. отд. | Котов | | 12.85 |
| Гл. констр. | Цудечкис | | |
| Н. контр. | Ахметова | | |
| ГИП | Ерусалимская | | |
| Рук. гр. | Сасонко | | |
| Инж. | Гусева | | |

1.822.1-5.2-0160 СБ

Изделие закладное М15...М27. Сборочный чертеж

| Стадия | Масса | Масштаб |
|---|---|---|
| Р | см. табл. | — |
| Лист | Листов 1 | |

ГИПРОНИСЕЛЬХОЗ

22614-02 93

Формат А4

https://zavodjbi.com/

https://zavodjbi.com/



| Формат | Зона | Поз. | Обозначение | Наименование | Кол. | Примечание |
|---|---|---|---|---|---|---|
| | | | | Документация | | |
| А4 | | | 1.822.1 – 5.2– 0000ТУ | Технические условия | | |
| А4 | | | 1.822.1 – 5.2– 0170 СБ | Сборочный чертеж | | |
| | | | | | | |
| | | | | 1.822.1-5.2-0170 | | М28 |
| | | | | Детали | | |
| Бч | | 1 | 1.822.1 – 5.2 – 0170 | Лист Б10×170×365 ГОСТ19903-74 / Вст3кп2 ГОСТ16523-70 | | |
| | | | | | 1 | 4,9 кг |
| Бч | | 2 | 1.822.1 – 5.2 – 0170 – 01 | Лист Б6×170×200 ГОСТ19903-74 / Вст3кп2 ГОСТ16523-70 | | |
| | | | | | 1 | 1,6 кг |
| А4 | | 3 | 1.822.1 – 5.2 – 0001 – 54 | Стержень арматурный | 4 | |
| | | | | | | |
| | | | | 1.822.1-5.2-0170-01 | | М29 |
| | | | | (тоже как для 00) | | |
| | | | | | | |
| | | | | 1.822.1-5.2-0170-02 | | М30 |
| | | | | Детали | | |
| Бч | | 1 | 1.822.1 – 5.2 – 0170 | Лист Б10×170×365 ГОСТ19903-74 / Вст3кп2 ГОСТ16523-70 | | |
| | | | | | 1 | 4,9 кг |
| Бч | | 2 | 1.822.1 – 5.2 – 0170 – 01 | Лист Б6×170×200 ГОСТ19903-74 / Вст3кп2 ГОСТ16523-70 | | |
| | | | | | 1 | 1,6 кг |
| А4 | | 3 | 1.822.1 – 5.2 – 0001 – 63 | Стержень арматурный | 4 | |
| | | | | | | |
| | | | | 1.822.1-5.2-0170-03 | | М31 |
| | | | | (тоже как для 02) | | |
| | | | | | | |
| | | | | | | |

Взам. инв. №

Подпись и дата

Инв. № подл.

| | | | |
|---|---|---|---|
| Нач. отд. | Котов | | 12.85 |
| Гл. констр. | Цудечкис | | |
| Н. контр. | Яхметова | | |
| ГИП | Ерусалимская | | |
| Рук. гр. | Сасонко | | |
| Инж. | Гусева | | |

1.822.1-5.2-0170

Изделие закладное
М28 ... М40

| Стадия | Лист | Листов |
|---|---|---|
| Р | 1 | 3 |

ГИПРОНИСЕЛЬХОЗ



https://zavodjbi.com/

https://zavodjbi.com/



| Формат | Зона | Поз. | Обозначение | Наименование | Кол | Приме-чание |
|---|---|---|---|---|---|---|
| | | | | 1.822.1-5.2-0170-04 | | М32 |
| | | | | Детали | | |
| Бч | | 1 | 1.822.1-5.2-0170 | Лист Б10×170×365 ГОСТ19903-74 / Вст3кп2 ГОСТ16523-70 | 1 | 4,9 кг |
| Бч | | 2 | 1.822.1-5.2-0170-01 | Лист Б6×170×200 ГОСТ19903-74 / Вст3кп2 ГОСТ16523-70 | 1 | 1,6 кг |
| А4 | | 3 | 1.822.1-5.2-0001-72 | Стержень арматурный | 4 | |
| | | | | 1.822.1-5.2-0170-05 | | М33 |
| | | | | (тоже как для 04) | | |
| | | | | 1.822.1-5.2-0170-06 | | М34 |
| | | | | Детали | | |
| Бч | | 1 | 1.822.1-5.2-0170-02 | Лист Б10×170×425 ГОСТ19903-74 / Вст3кп2 ГОСТ16523-70 | 1 | 5,7 кг |
| Бч | | 2 | 1.822.1-5.2-0170-01 | Лист Б6×170×200 ГОСТ19903-74 / Вст3кп2 ГОСТ16523-70 | 1 | 1,6 кг |
| А4 | | 3 | 1.822.1-5.2-0001-54 | Стержень арматурный | 4 | |
| | | | | 1.822.1-5.2-0170-07 | | М35 |
| | | | | Детали | | |
| Бч | | 1 | 1.822.1-5.2-0170-02 | Лист Б10×170×425 ГОСТ19903-74 / Вст3кп2 ГОСТ16523-70 | 1 | 5,7 кг |
| Бч | | 2 | 1.822.1-5.2-0170-01 | Лист Б6×170×200 ГОСТ19903-74 / Вст3кп2 ГОСТ16523-70 | 1 | 1,6 кг |
| А4 | | 3 | 1.822.1-5.2-0001-63 | Стержень арматурный | 4 | |
| | | | | 1.822.1-5.2-0170-08 | | М36 |
| | | | | Детали | | |
| Бч | | 1 | 1.822.1-5.2-0170-02 | Лист Б10×170×425 ГОСТ19903-74 / Вст3кп2 ГОСТ16523-70 | 1 | 5,7 кг |

Взам. инв. № | Подпись и дата | Инв. № подл.



https://zavodjbi.com/

https://zavodjbi.com/



| Формат | Зона | Поз. | Обозначение | Наименование | Кол. | Примечание |
|---|---|---|---|---|---|---|
| Бч | | 2 | 1.822.1-5.2-0170-01 | Лист Б6×170×200 ГОСТ19903-74 / Вст3кп2 ГОСТ16523-70 | 1 | 1,6 кг |
| Яч | | 3 | 1.822.1-5.2-0001-72 | Стержень арматурный | 4 | |
| | | | | 1.822.1-5.2-0170-09 | | М37 |
| | | | | (то же как для 07) | | |
| | | | | 1.822.1-5.2-0170-10 | | М38 |
| | | | | Детали | | |
| Бч | | 1 | 1.822.1-5.2-0170-03 | Лист Б14×170×425 ГОСТ19903-74 / Вст3кп2 ГОСТ16523-70 | 1 | 7,9 кг |
| Бч | | 2 | 1.822.1-5.2-0170-01 | Лист Б6×170×200 ГОСТ19903-74 / Вст3кп2 ГОСТ16523-70 | 1 | 1,6 кг |
| Яч | | 3 | 1.822.1-5.2-0001-100 | Стержень арматурный | 4 | |
| | | | | 1.822.1-5.2-0170-11 | | М39 |
| | | | | (то же как для 10) | | |
| | | | | 1.822.1-5.2-0170-12 | | М40 |
| | | | | (то же как для 10) | | |

Взам. инв. №

Подпись и дата

Инв. № подл.



https://zavodjbi.com/

https://zavodjbi.com/



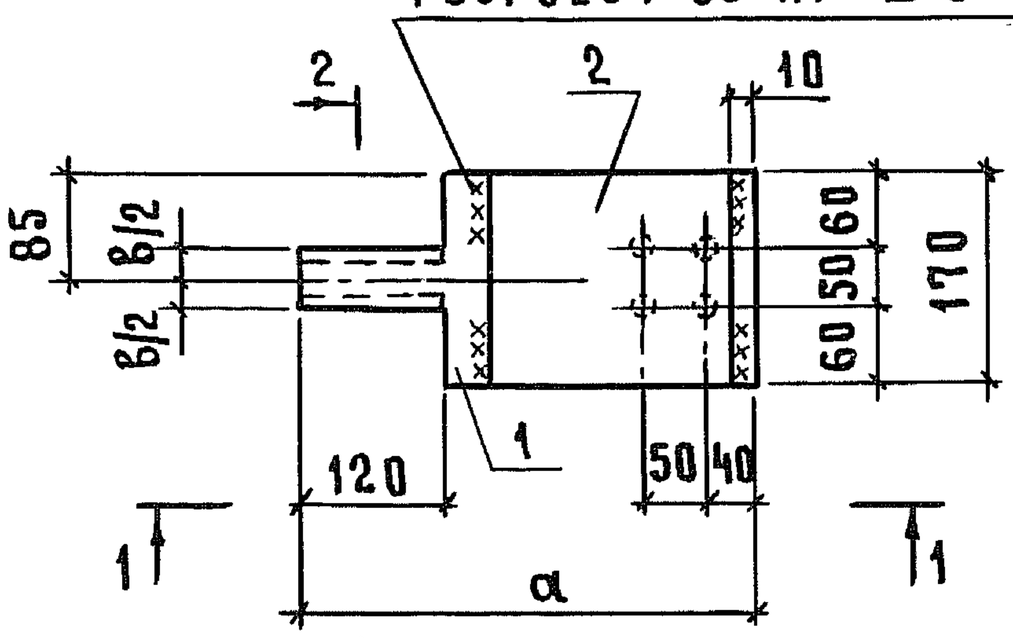


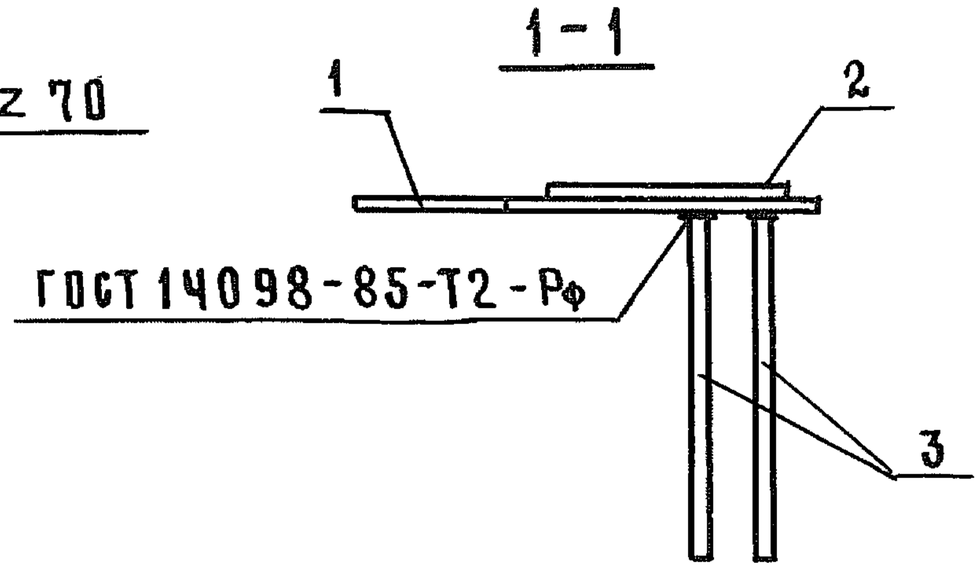


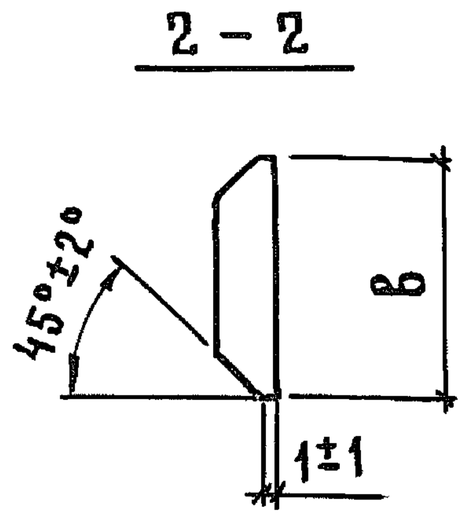


| Обозначение | Марка | Размеры, мм | | Масса, кг |
|---|---|---|---|---|
| | | а | в | |
| 1.822.1-5.2-0170 | М28 | 365 | 64 | 7,3 |
| -01 | М29 | | 60 | 7,3 |
| -02 | М30 | | 56 | 8,1 |
| -03 | М31 | | 52 | 8,1 |
| -04 | М32 | | 48 | 8,9 |
| -05 | М33 | | 40 | 8,9 |
| -06 | М34 | 425 | 64 | 8,1 |
| -07 | М35 | | 60 | 8,9 |
| -08 | М36 | | 56 | 9,7 |
| -09 | М37 | | 52 | 8,9 |
| -10 | М38 | | 48 | 15,9 |
| -11 | М39 | | 44 | 15,9 |
| -12 | М40 | | 40 | 15,9 |

Взам. инв. №

Подпись и дата

Инв. № подл.

| | | | |
|---|---|---|---|
| Нач. отд. | Котов | | 12.85 |
| Гл. констр. | Цудечкис | | |
| Н. контр. | Ахметова | | |
| ГИП | Ерусалимская | | |
| Рук. гр | Сасонко | | |
| Инж. | Гусева | | |

1.822.1-5.2-0170 СБ

Изделие закладное М28... М40. Сборочный чертеж

| Стадия | Масса | Масштаб |
|---|---|---|
| Р | см. табл. | — |
| Лист | Листов 1 | |

ГИПРОНИСЕЛЬХОЗ

22614-02 97 Формат А4

https://zavodjbi.com/

https://zavodjbi.com/



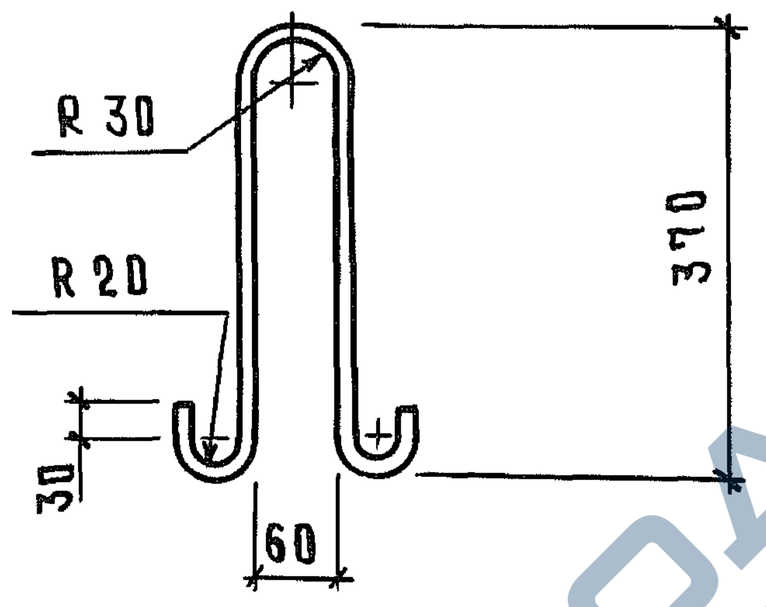


| Формат | Зона | Поз. | Обозначение | Наименование | Кол. | Примечание |
|---|---|---|---|---|---|---|
| | | | | **Документация** | | |
| А4 | | | 1.822.1-5.2-0000 ТУ | Технические условия | | |
| | | | | | | |
| | | | | **Детали** | | |
| А4 | | | 1.822.1-5.2-0001 –117 | Стержень арматурный | 1 | |

| | | | |
|---|---|---|---|
| Нач. отд. | Котов | | 12.85 |
| Н. контр. | Ахметова | | |
| Гл. констр | Цудечкис | | |
| ГИП | Ерусалимская | | |
| Рук. гр. | Сасонко | | |
| Инж. | Платонова | | |

1.822.1-5.2-0180

Изделие закладное
М 41

| Стадия | Масса | Масштаб |
|---|---|---|
| Р | 0,6 | — |
| Лист | Листов 1 | |

ГИПРОНИСЕЛЬХОЗ

Взам. инв. № | Подпись и дата | Инв. № подл

22614-02 98 Формат А4

https://zavodjbi.com/

https://zavodjbi.com/



## Рис. 1

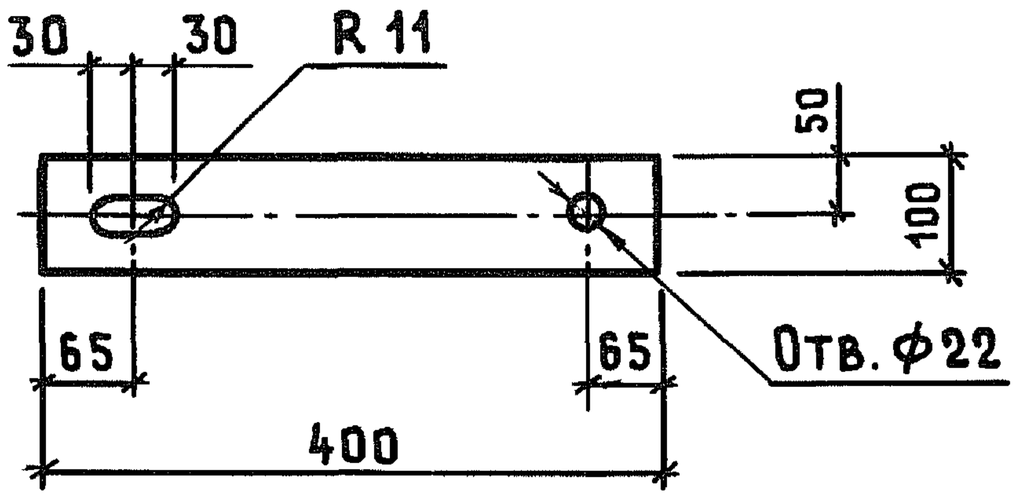


## Рис. 2

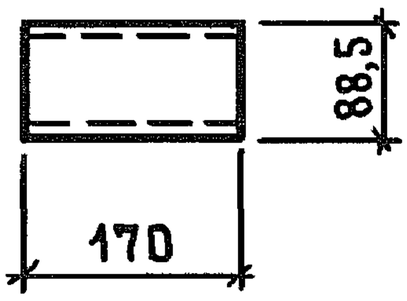

*) Расход бетона – 0,001 м$^3$

| Обозначение | Марка | Рис. | Масса, кг |
|---|---|---|---|
| 1.822.1-5.2-0190 | МС1 | 1 | 2.5 |
| -01 | МС2 | 2 | 1.4 |

| Формат | Зона | Поз. | Обозначение | Наименование | Кол. | Примечание |
|---|---|---|---|---|---|---|
| | | | | Документация | | |
| А4 | | | 1.822.1-5.2-0000 ТУ | Технические условия | | |
| | | | | | | |
| | | | | 1.822.1-5.2-0190 | | МС1 |
| | | | | Детали | | |
| Бч | | | 1.822.1-5.2-0190 | Лист Б 8×100×400 ГОСТ 19903-74 / ВСт3кп2 ГОСТ 16523-70 | 1 | |
| | | | | | | |
| | | | | 1.822.1-5.2-0190-01 | | МС2 |
| | | | | Детали | | |
| Бч | | | 1.822.1-5.2-0190-01 | Труба 80×4, ГОСТ 3262-75, | | |
| | | | | ℓ=170 | 1 | |

| | | | |
|---|---|---|---|
| Нач. отд. | Котов | | 12.85 |
| Гл. констр. | Цудечкис | | |
| Н. контр. | Ахметова | | |
| ГИП | Ерусалимская | | |
| Рук. гр. | Сасонко | | |
| Инженер | Гусева | | |

1.822.1-5.2-0190

Изделие соединительное МС1, МС2

| Стадия | Масса | Масштаб |
|---|---|---|
| Р | см. табл. | — |
| Лист | Листов 1 | |

ГИПРОНИСЕЛЬХОЗ

Инв. № подл. | Подпись и дата | Взам. инв. №

22614-02 99 Формат А4

https://zavodjbi.com/

https://zavodjbi.com/



Рис. 1

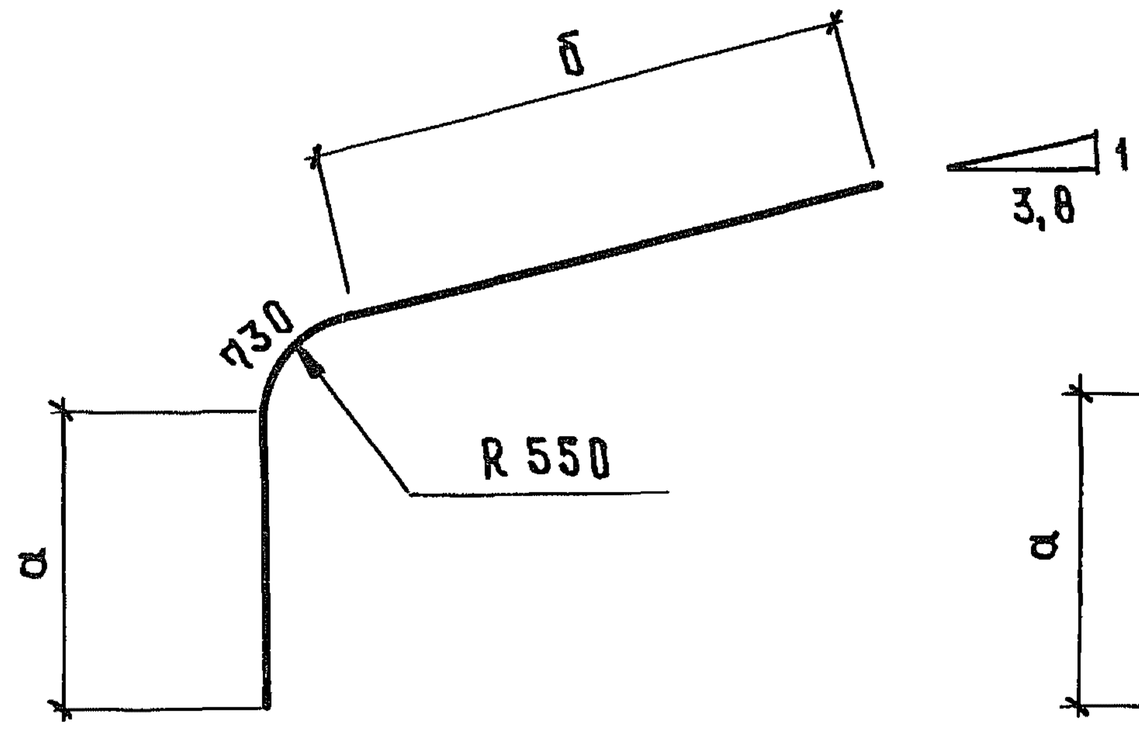


Рис. 2

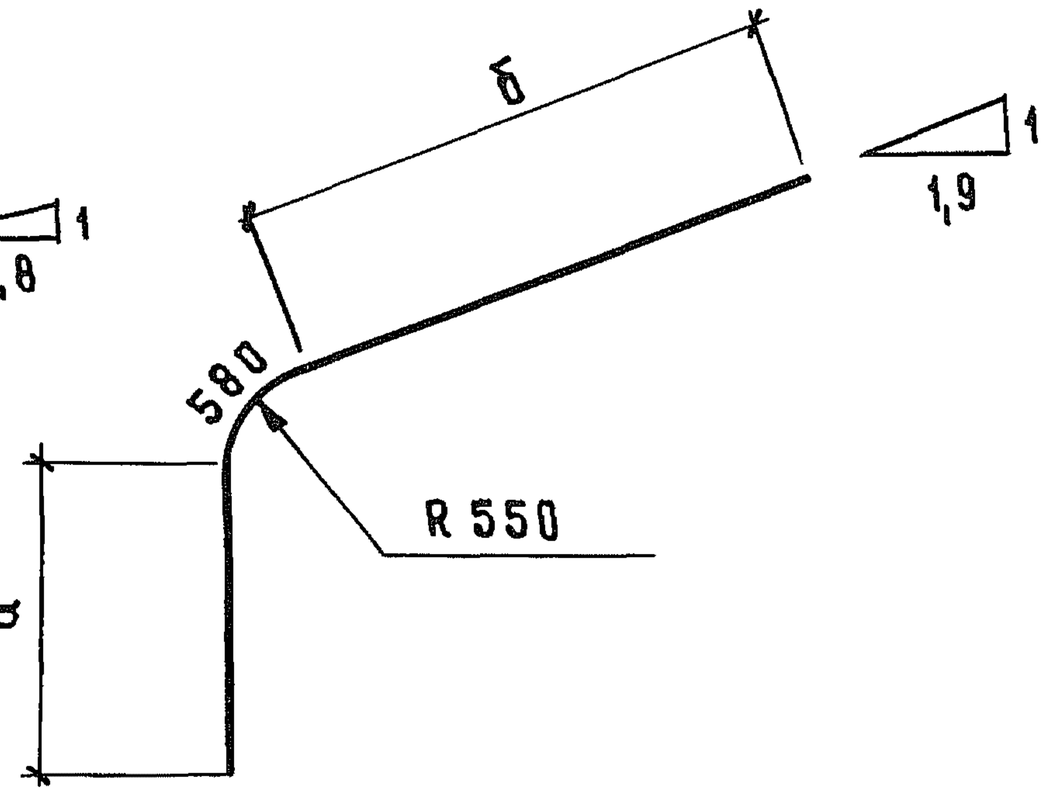


| Обозначение | Рис. | ∅, мм и класс арматуры | Размеры, мм | | Длина, мм | Масса, кг | Примечание |
|---|---|---|---|---|---|---|---|
| | | | а | б | | | |
| 1.822.1-5.2-0001 | 1 | 12 AIII | 400 | 400 | 1530 | 1,4 | ГОСТ 5781-82 |
| -01 | | 12 AIII | 785 | 785 | 2300 | 2,0 | |
| -02 | | 12 AIII | 970 | 970 | 2670 | 2,4 | |
| -03 | | 12 AIII | 2120 | 3250 | 6100 | 5,4 | |
| -04 | | 16 AIII | 2950 | 2950 | 6630 | 10,5 | |
| -05 | | 16 AIII | 2960 | 5710 | 9400 | 14,8 | |
| -06 | | 18 AIII | 2950 | 2950 | 6630 | 13,3 | |
| -07 | | 18 AIII | 2960 | 5710 | 9400 | 18,8 | |

Взам. инв. №

Подпись и дата

Инв. № подл.

| | | | |
|---|---|---|---|
| Нач. отд | Котов | | 12.85 |
| Н. контр. | Сасонко | | |
| Гл. констр. | Цудечкис | | |
| ГИП | Ерусалимская | | |
| Рук. гр. | Ахметова | | |
| Инж. | Гусева | | |

1.822.1-5.2-0001

Стержень арматурный

| Стадия | Масса | Масштаб |
|---|---|---|
| Р | см. табл. | — |
| Лист 1 | Листов 7 | |

ГИПРОНИСЕЛЬХОЗ

Копир. Косенкова 22614-02 100 формат А4

https://zavodjbi.com/

https://zavodjbi.com/



| Обозначение | Рис. | ф, мм и класс арматуры | Размеры, мм | | Длина, мм | Масса, кг | Примечание |
|---|---|---|---|---|---|---|---|
| | | | а | б | | | |
| 1.822.1-5.2-0001-08 | 1 | 20 AIII | 2950 | 2950 | 6630 | 16,4 | |
| -09 | | 20 AIII | 2950 | 4020 | 7700 | 19,0 | |
| -10 | | 20 AIII | 2960 | 5710 | 9400 | 23,2 | |
| -11 | | 20 AIII | 2960 | 6310 | 10000 | 24,7 | |
| -12 | 2 | 22 AIII | 2620 | 1000 | 4200 | 12,5 | |
| -13 | | 22 AIII | 2620 | 2000 | 5200 | 15,5 | |
| -14 | 1 | 22 AIII | 2950 | 2950 | 6630 | 19,8 | ГОСТ 5781-82 |
| -15 | | 22 AIII | 2950 | 4020 | 7700 | 23,0 | |
| -16 | | 22 AIII | 2960 | 5710 | 9400 | 28,0 | |
| -17 | | 22 AIII | 2950 | 5870 | 9550 | 28,5 | |
| -18 | | 22 AIII | 2960 | 6310 | 10000 | 29,8 | |
| -19 | | 25 AIII | 2950 | 2950 | 6630 | 25,5 | |
| -20 | | 25 AIII | 2950 | 4020 | 7700 | 29,6 | |
| -21 | | 25 AIII | 2960 | 5710 | 9400 | 36,1 | |
| -22 | | 25 AIII | 2950 | 5870 | 9550 | 36,7 | |
| -23 | | 25 AIII | 2960 | 6310 | 10000 | 38,4 | |

Инв. № подл. | Подпись и дата | Взам. инв. №



https://zavodjbi.com/

Рис. 3

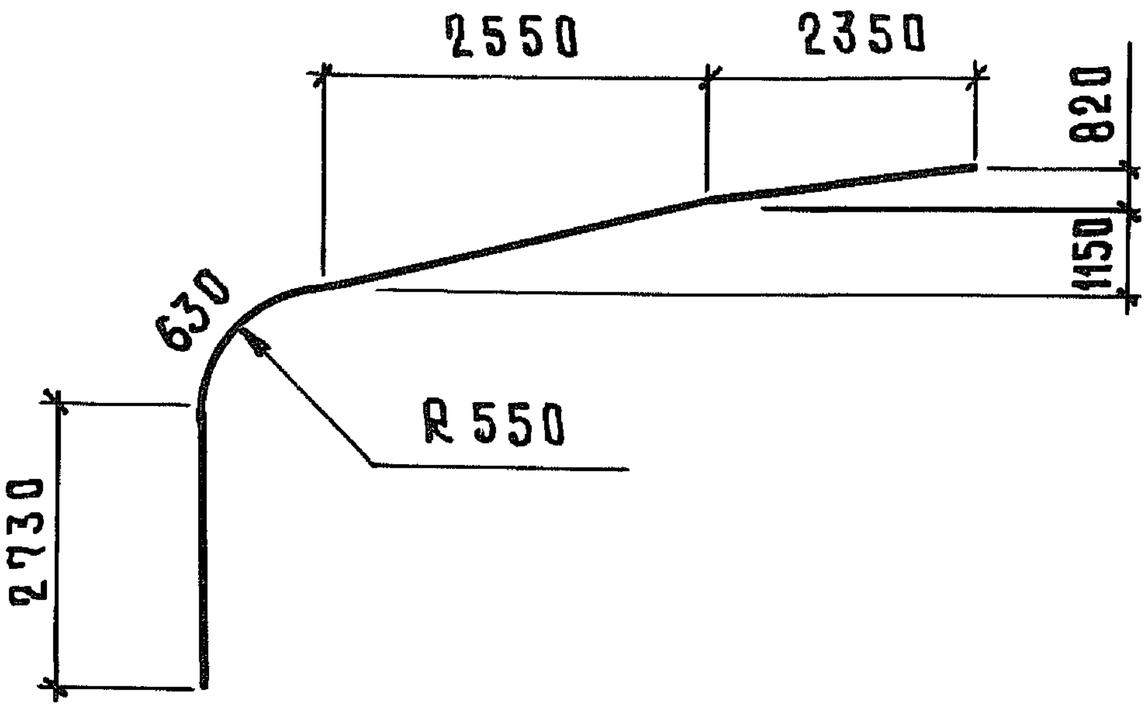


Рис. 4

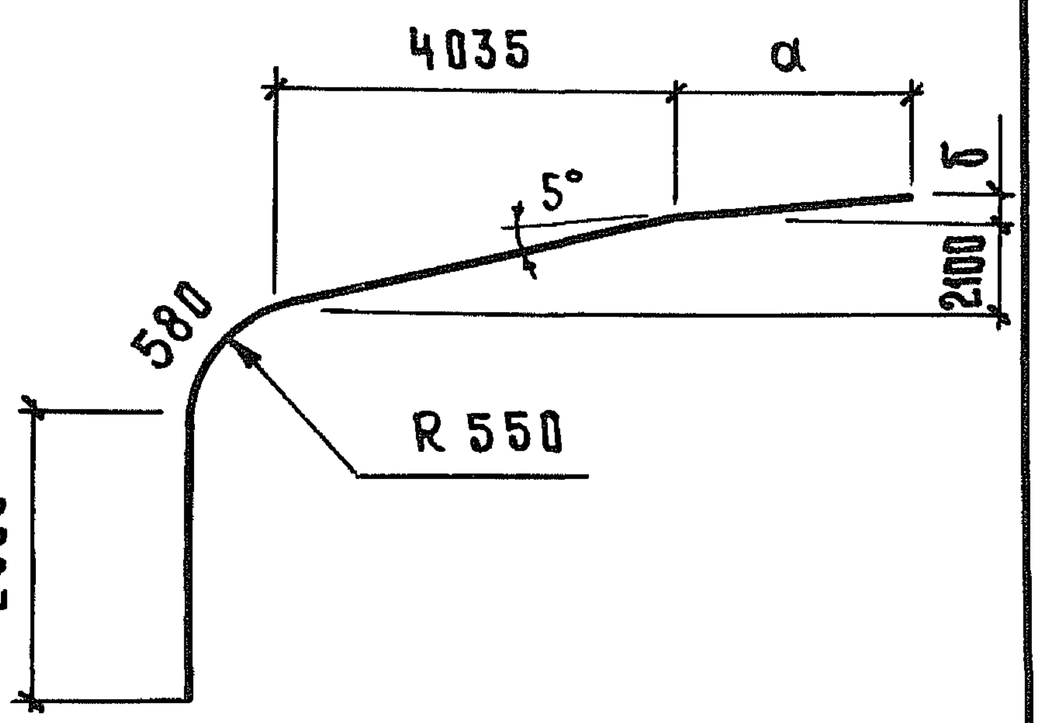


Рис. 5

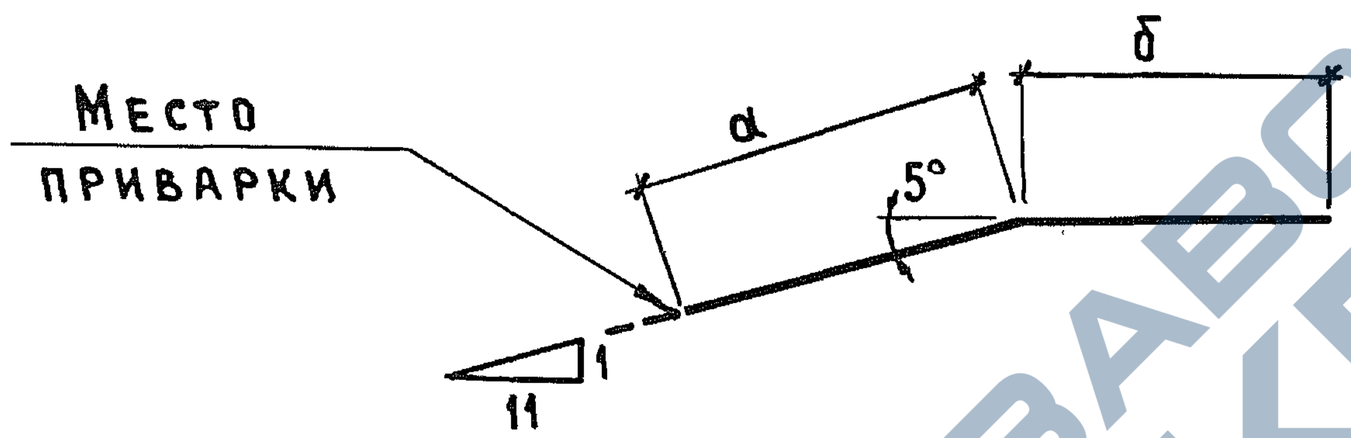


| Обозначение | Рис. | ⌀, мм и класс арматуры | Размеры, мм | | Длина, мм | Масса, кг | Приме-чание |
|---|---|---|---|---|---|---|---|
| | | | а | б | | | |
| 1.822.1-5.2-0001-24 | 3 | 12AIII | — | — | 8650 | 7,7 | ГОСТ 5781-82 |
| -25 | 4 | 12AIII | 3400 | 1400 | 11400 | 10,1 | |
| -26 | 3 | 14AIII | — | — | 8650 | 10,5 | |
| -27 | 4 | 14AIII | 3400 | 1400 | 11400 | 13,8 | |
| -28 | 5 | 16AIII | 3550 | 3670 | 7220 | 11,4 | |
| -29 | 3 | 16AIII | — | — | 8650 | 13,6 | |
| -30 | 4 | 16AIII | 3400 | 1400 | 11400 | 18,0 | |
| -31 | | 16AIII | 4830 | 2000 | 12960 | 20,4 | |
| -32 | 5 | 18AIII | 2550 | 5230 | 7780 | 15,5 | |
| -33 | 4 | 18AIII | 4830 | 2000 | 12960 | 25,9 | |
| -34 | | 22AIII | 4830 | 2000 | 12960 | 38,7 | |

Инв. N подл. | Подпись и дата | Взам. инв. N

1.822.1-5.2-0001

Лист 3

Копир. Косенкова 22614-02 102 формат А4

https://zavodjbi.com/

Рис. 6

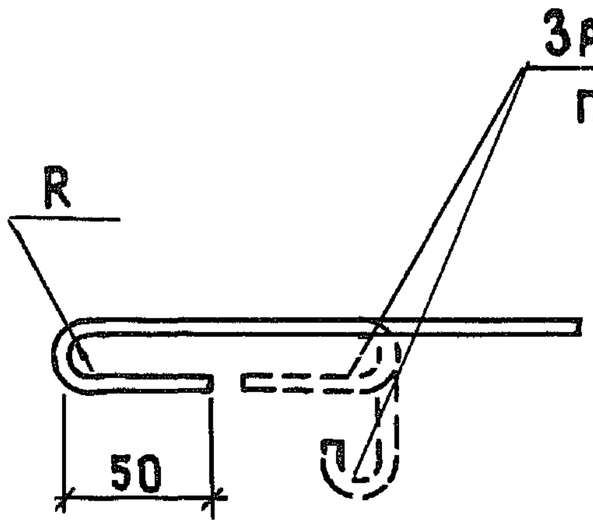


Рис. 7

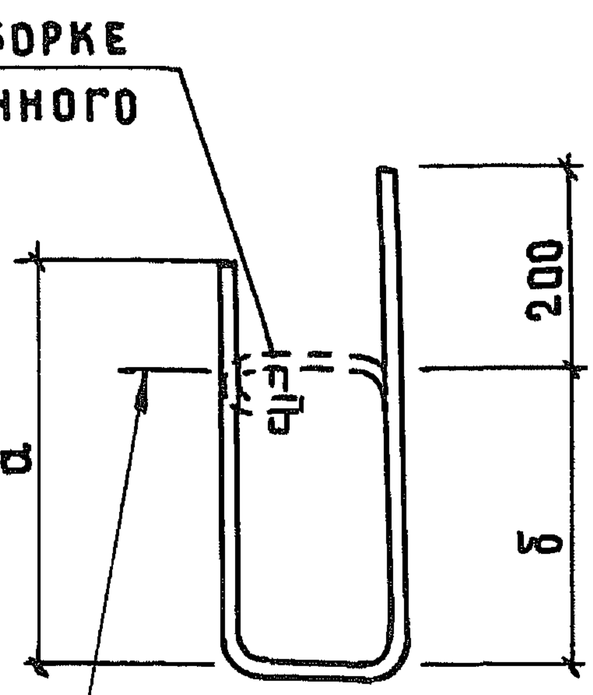


R принимать в зависимости от продольной арматуры.

| Обозначение | Рис. | Ф, мм и класс арматуры | Размеры, мм | | Длина, мм | Масса, кг | Примечание |
|---|---|---|---|---|---|---|---|
| | | | а | б | | | |
| 1.822.1-5.2-0001-36 | 6 | 6 AI | — | — | 330 | 0,07 | ГОСТ 5781-82 |
| -37 | 7 | 6 AI | 350 | 280 | 950 | 0,21 | |
| -38 | | 6 AI | 430 | 350 | 1100 | 0,24 | |

Взам. инв. №
Подпись и дата
Инв. № подл.

1.822.1-5.2-0001

Лист 4

22614-02 103

Формат А4

https://zavodjbi.com/



| Обозначение | ф, мм и класс арматуры | Длина, мм | Масса, кг | Примечание |
|---|---|---|---|---|
| 1.822.1-5.2-0001- 39 | 6 A III | 170 | 0,04 | * Заготовить: – по 2 стержня длиной: 350 и 580; – по 4 стержня длиной 380, 410, 440, 460, 480, 510, 530, 560 |
| - 40 | 6 A III | 220 | 0,05 | |
| - 41 | 6 A III | 270 | 0,06 | |
| - 42 | 6 A III | 330 | 0,07 | |
| - 43 | 6 A III | 350 | 0,08 | |
| - 44 | 6 A III | 380 | 0,08 | |
| - 45 | 6 A III | 410 | 0,09 | |
| - 46* | 6 A III | от 350 до 560 | 0,10 | |
| - 47** | 6 A III | от 410 до 800 | 0,14 | |
| - 48 | 6 A III | 610 | 0,14 | ** Заготовить: – по 2 стержня длиной 410, 440, 610, 630, 700 и 730; – по 3 стержня длиной 480, 580, 650, 680 и 750; – по 4 стержня длиной 510, 550 и 800 |
| - 49 | 6 A III | 700 | 0,15 | |
| - 50 | 6 A III | 860 | 0,19 | |
| - 51 | 6 A III | 950 | 0,21 | |
| - 52 | 8 A III | 150 | 0,06 | |
| - 53 | 12 A III | 170 | 0,15 | |
| - 54 | 12 A III | 235 | 0,20 | |
| - 55 | 12 A III | 350 | 0,31 | |
| - 56 | 12 A III | 370 | 0,33 | |
| - 57 | 12 A III | 410 | 0,36 | |
| - 58 | 12 A III | 440 | 0,4 | |
| - 59 | 12 A III | 700 | 0,62 | ГОСТ 5781-82 |
| - 60 | 12 A III | 970 | 0,9 | |
| - 61 | 12 A III | 1100 | 1,0 | |
| - 62 | 12 A III | 2500 | 2,2 | |
| - 63 | 14 A III | 350 | 0,4 | |
| - 64 | 14 A III | 970 | 1,2 | |
| - 65 | 14 A III | 1200 | 1,5 | |
| - 66 | 14 A III | 1500 | 1,8 | |
| - 67 | 14 A III | 2170 | 2,6 | |
| - 68 | 14 A III | 2500 | 3,0 | |

Инв. № подл. | Подпись и дата | Взам. инв. №



https://zavodjbi.com/

https://zavodjbi.com/



| Обозначение | ф, мм и класс арматуры | Длина, мм | Масса, кг | Примечание |
|---|---|---|---|---|
| 1.822.1-5.2-0001 – 69 | 14 AIII | 3100 | 3,7 | |
| – 70 | 14 AIII | 3370 | 4,1 | |
| – 71 | 16 AIII | 235 | 0,4 | |
| – 72 | 16 AIII | 400 | 0,6 | |
| – 73 | 16 AIII | 860 | 1,4 | |
| – 74 | 16 AIII | 970 | 1,5 | |
| – 75 | 16 AIII | 1200 | 1,9 | |
| – 76 | 16 AIII | 1500 | 2,4 | |
| – 77 | 16 AIII | 2060 | 3,3 | |
| – 78 | 16 AIII | 2170 | 3,4 | |
| – 79 | 16 AIII | 2500 | 3,9 | |
| – 80 | 16 AIII | 3100 | 4,9 | |
| – 81 | 16 AIII | 3370 | 5,3 | |
| – 82 | 16 AIII | 4050 | 6,4 | |
| – 83 | 18 AIII | 235 | 0,5 | ГОСТ 5781-82 |
| – 84 | 18 AIII | 450 | 0,9 | |
| – 85 | 18 AIII | 860 | 1,7 | |
| – 86 | 18 AIII | 970 | 1,9 | |
| – 87 | 18 AIII | 1500 | 3,0 | |
| – 88 | 18 AIII | 2060 | 4,1 | |
| – 89 | 18 AIII | 2170 | 4,3 | |
| – 90 | 18 AIII | 2300 | 4,6 | |
| – 91 | 18 AIII | 3260 | 6,5 | |
| – 92 | 18 AIII | 4050 | 8,1 | |
| – 93 | 20 AIII | 235 | 0,6 | |
| – 94 | 20 AIII | 860 | 2,1 | |
| – 95 | 20 AIII | 1500 | 3,7 | |
| – 96 | 20 AIII | 2060 | 5,1 | |
| – 97 | 20 AIII | 2300 | 5,7 | |
| – 98 | 20 AIII | 3260 | 8,0 | |

Взам. инв. №

Подпись и дата

Инв. № подл.



https://zavodjbi.com/

| Обозначение | ф, мм и класс арматуры | Длина, мм | Масса, кг | Примечание |
|---|---|---|---|---|
| 1.822.1-5.2-0001 -99 | 22 AIII | 235 | 0,7 | |
| -100 | 22 AIII | 550 | 1,6 | |
| -101 | 22 AIII | 860 | 2,6 | |
| -102 | 22 AIII | 970 | 2,9 | |
| -103 | 22 AIII | 1500 | 4,5 | |
| -104 | 22 AIII | 2060 | 6,1 | |
| -105 | 22 AIII | 2170 | 6,5 | |
| -106 | 22 AIII | 2300 | 6,9 | |
| -107 | 22 AIII | 3100 | 9,3 | |
| -108 | 22 AIII | 3260 | 9,7 | |
| -109 | 22 AIII | 3370 | 10,1 | ГОСТ 5781-82 |
| -110 | 22 AIII | 4050 | 12,1 | |
| -111 | 25 AIII | 235 | 0,9 | |
| -112 | 25 AIII | 860 | 3,3 | |
| -113 | 25 AIII | 1500 | 5,8 | |
| -114 | 25 AIII | 2060 | 7,9 | |
| -115 | 25 AIII | 2300 | 8,8 | |
| -116 | 25 AIII | 3260 | 12,5 | |
| -117 | 10 AI | 930 | 0,6 | |
| -118 | 18 AI | 1330 | 2,7 | |
| -119 | 20 AI | 1630 | 4,0 | |
| | | | | |
| | | | | |
| | | | | |

Инв. № подл. | Подпись и дата | Взам. инв. №



https://zavodjbi.com/

| Формат | Зона | Поз. | Обозначение | Наименование | Кол. | Приме-чание |
|---|---|---|---|---|---|---|
| | | | | Документация | | |
| А4 | | | 1.822.1-5.2-0000 ТУ | Технические условия | | |
| А4 | | | 1.822.1-5.2-1012 СБ | Сборочный чертёж | | |
| | | | | | | |
| | | | | 1.822.1-5.2-1012 | | |
| | | | | Детали | | |
| А4 | | 1 | 1.822.1-5.2-0001-05 | Стержень арматурный | 1 | |
| | | 2 | -04 | Стержень арматурный | 1 | |
| | | | | | | |
| | | | | 1.822.1-5.2-1012-01 | | |
| | | | | Детали | | |
| А4 | | 1 | 1.822.1-5.2-0001-07 | Стержень арматурный | 1 | |
| | | 2 | -06 | Стержень арматурный | 1 | |
| | | | | | | |
| | | | | 1.822.1-5.2-1012-02 | | |
| | | | | Детали | | |
| А4 | | 1 | 1.822.1-5.2-0001-10 | Стержень арматурный | 1 | |
| | | 2 | -08 | Стержень арматурный | 1 | |
| | | | | 1.822.1-5.2-1012-03 | | |
| | | | | Детали | | |
| А4 | | 1 | 1.822.1-5.2-0001-16 | Стержень арматурный | 1 | |
| | | 2 | -08 | Стержень арматурный | 1 | |
| | | | | | | |
| | | | | 1.822.1-5.2-1012-04 | | |
| | | | | Детали | | |
| А4 | | 1 | 1.822.1-5.2-0001-16 | Стержень арматурный | 1 | |
| | | 2 | -14 | Стержень арматурный | 1 | |

Взам. инв. № | Подпись и дата | Инв. № подл.

| | | | |
|---|---|---|---|
| Нач. отд | Котов | | 12.85 |
| Н. контр. | Сасонко | | |
| Гл. констр. | Цудечкис | | |
| ГИП | Ерусалимская | | |
| Рук. гр. | Ахметова | | |
| Инж. | Гусева | | |

1.822.1-5.2-1012

Стержень арматурный составной

| Стадия | Лист | Листов |
|---|---|---|
| Р | 1 | 2 |

ГИПРОНИСЕЛЬХОЗ

Копир. Косенкова 22614-02 107 Формат А4

https://zavodjbi.com/

https://zavodjbi.com/



| Формат | Зона | Поз. | Обозначение | Наименование | Кол. | Примечание |
|---|---|---|---|---|---|---|
| | | | | 1.822.1-5.2-1012 -05 | | |
| | | | | Детали | | |
| А4 | | 1 | 1.822.1-5.2- 0001 - 21 | Стержень арматурный | 1 | |
| | | 2 | - 14 | Стержень арматурный | 1 | |
| | | | | | | |
| | | | | 1.822.1-5.2-1012 -06 | | |
| | | | | Детали | | |
| А4 | | 1 | 1.822.1-5.2 -0001 -21 | Стержень арматурный | 1 | |
| | | 2 | -19 | Стержень арматурный | 1 | |
| | | | | | | |
| | | | | | | |

Инв. N подл. | Подпись и дата | Взам. инв. N



https://zavodjbi.com/

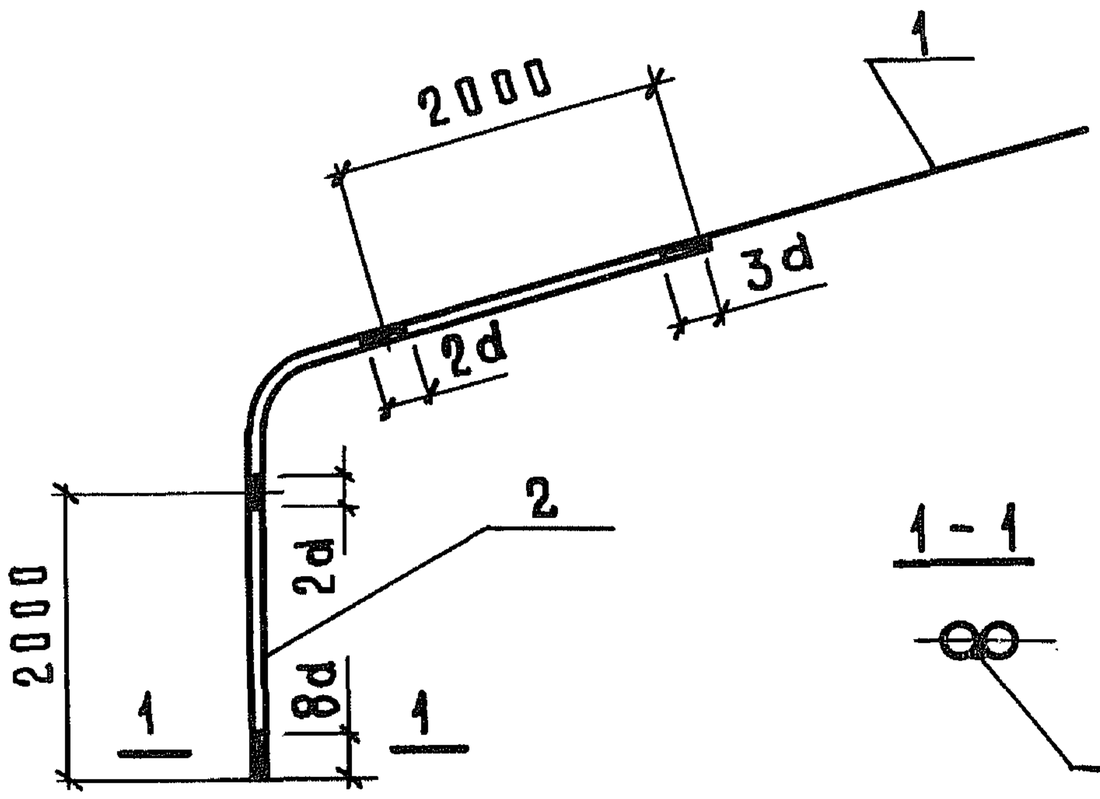


1 - 1



Дуговая сварка

$h_ш = 0{,}25\,d$; $в_ш = 0{,}5\,d$

Поз. 2 приварить к поз. 1 вплотную электродуговой сваркой продольными швами

| Обозначение | Масса, кг | Обозначение | Масса, кг |
|---|---|---|---|
| 1.822.1-5.2-1012 | 25,3 | 1.822.1-5.2-1012 -04 | 47,9 |
| -01 | 32,2 | -05 | 56,0 |
| -02 | 39,7 | -06 | 61,7 |
| -03 | 44,5 | | |

Взам. инв. №

Подпись и дата

Инв. № подл.

| | | | |
|---|---|---|---|
| Нач.отд. | Котов | | 12.85 |
| Н.контр. | Сасонко | | |
| Гл.констр | Цудечкис | | |
| ГИП | Ерусалимская | | |
| Рук.гр. | Ахметова | | |
| Инж. | Гусева | | |

1.822.1-5.2-1012 СБ

Стержень арматурный составной. Сборочный чертеж

| Стадия | Масса | Масштаб |
|---|---|---|
| Р | см. табл. | — |
| Лист | Листов 1 | |

ГИПРОНИСЕЛЬХОЗ

Копир. Косенкова 22614-02 109 формат А4

https://zavodjbi.com/

| Формат | Зона | Поз. | Обозначение | Наименование | Кол. | Приме-чание |
|---|---|---|---|---|---|---|
| | | | | Документация | | |
| А4 | | | 1.822.1 - 5.2 - 0000 ТУ | Технические условия | | |
| А4 | | | 1.822.1 - 5.2 - 0003 СБ | Сборочный чертёж | | |
| | | | | | | |
| | | | | 1.822.1-5.2-0003 | | |
| | | | | Детали | | |
| А4 | | 1 | 1.822.1 - 5.2 - 0001 - 11 | Стержень арматурный | 1 | |
| | | 2 | - 09 | Стержень арматурный | 1 | |
| | | 3 | - 62 | Стержень арматурный | 1 | |
| | | | | | | |
| | | | | 1.822.1-5.2-0003 -01 | | |
| | | | | Детали | | |
| А4 | | 1 | 1.822.1 - 5.2 - 0001 - 11 | Стержень арматурный | 1 | |
| | | 2 | - 09 | Стержень арматурный | 1 | |
| | | 3 | - 68 | Стержень арматурный | 1 | |
| | | | | | | |
| | | | | 1.822.1-5.2-0003 -02 | | |
| | | | | Детали | | |
| А4 | | 1 | 1.822.1 - 5.2 - 0001 - 18 | Стержень арматурный | 1 | |
| | | 2 | - 15 | Стержень арматурный | 1 | |
| | | 3 | - 68 | Стержень арматурный | 1 | |
| | | | | | | |
| | | | | 1.822.1-5.2-0003 -03 | | |
| | | | | Детали | | |
| А4 | | 1 | 1.822.1-5.2-0001 -18 | Стержень арматурный | 1 | |
| | | 2 | - 15 | Стержень арматурный | 1 | |
| | | 3 | - 79 | Стержень арматурный | 1 | |

Взам. инв. №

Подпись и дата

Инв. № подл.

| | | | |
|---|---|---|---|
| Нач. отд | Котов | | 12.85 |
| Н. контр. | Сасонко | | |
| Гл. констр. | Цудечкис | | |
| ГИП | Ерусалимская | | |
| Рук. гр. | Ахметова | | |
| Инж. | Гусева | | |

1.822.1-5.2-0003

Стержень арматурный составной

| Стадия | Лист | Листов |
|---|---|---|
| Р | 1 | 2 |

ГИПРОНИСЕЛЬХОЗ



https://zavodjbi.com/

| Формат | Зона | Поз. | Обозначение | Наименование | Кол. | Примечание |
|---|---|---|---|---|---|---|
| | | | | 1.822.1-5.2-0003 -04 | | |
| | | | | Детали | | |
| А4 | | 1 | 1.822.1-5.2-0001 -23 | Стержень арматурный | 1 | |
| | | 2 | -15 | Стержень арматурный | 1 | |
| | | 3 | -79 | Стержень арматурный | 1 | |
| | | | | 1.822.1-5.2- 0003 -05 | | |
| | | | | Детали | | |
| А4 | | 1 | 1.822.1-5.2-0001 -23 | Стержень арматурный | 1 | |
| | | 2 | -20 | Стержень арматурный | 1 | |
| | | 3 | -79 | Стержень арматурный | 1 | |
| | | | | 1.822.1-5.2-0003-06 | | |
| | | | | Детали | | |
| А4 | | 1 | 1.822.1-5.2-0001 -18 | Стержень арматурный | 1 | |
| | | 2 | -17 | Стержень арматурный | 1 | |
| | | 3 | -82 | Стержень арматурный | 1 | |
| | | | | 1.822.1-5.2-0003-07 | | |
| | | | | Детали | | |
| А4 | | 1 | 1.822.1-5.2-0001 -18 | Стержень арматурный | 1 | |
| | | 2 | -17 | Стержень арматурный | 1 | |
| | | 3 | -92 | Стержень арматурный | 1 | |
| | | | | 1.822.1-5.2-0003-08 | | |
| | | | | Детали | | |
| А4 | | 1 | 1.822.1-5.2-0001 -23 | Стержень арматурный | 1 | |
| | | 2 | -22 | Стержень арматурный | 1 | |
| | | 3 | -92 | Стержень арматурный | 1 | |
| | | | | 1.822.1-5.2-0003-09 | | |
| | | | | Детали | | |
| А4 | | 1 | 1.822.1-5.2-0001 -23 | Стержень арматурный | 1 | |
| | | 2 | -22 | Стержень арматурный | 1 | |
| | | 3 | -110 | Стержень арматурный | 1 | |

Инв. N подл. | Подпись и дата | Взам. инв. N



Копир. Косенкова 22614-02 111 Формат А4

https://zavodjbi.com/

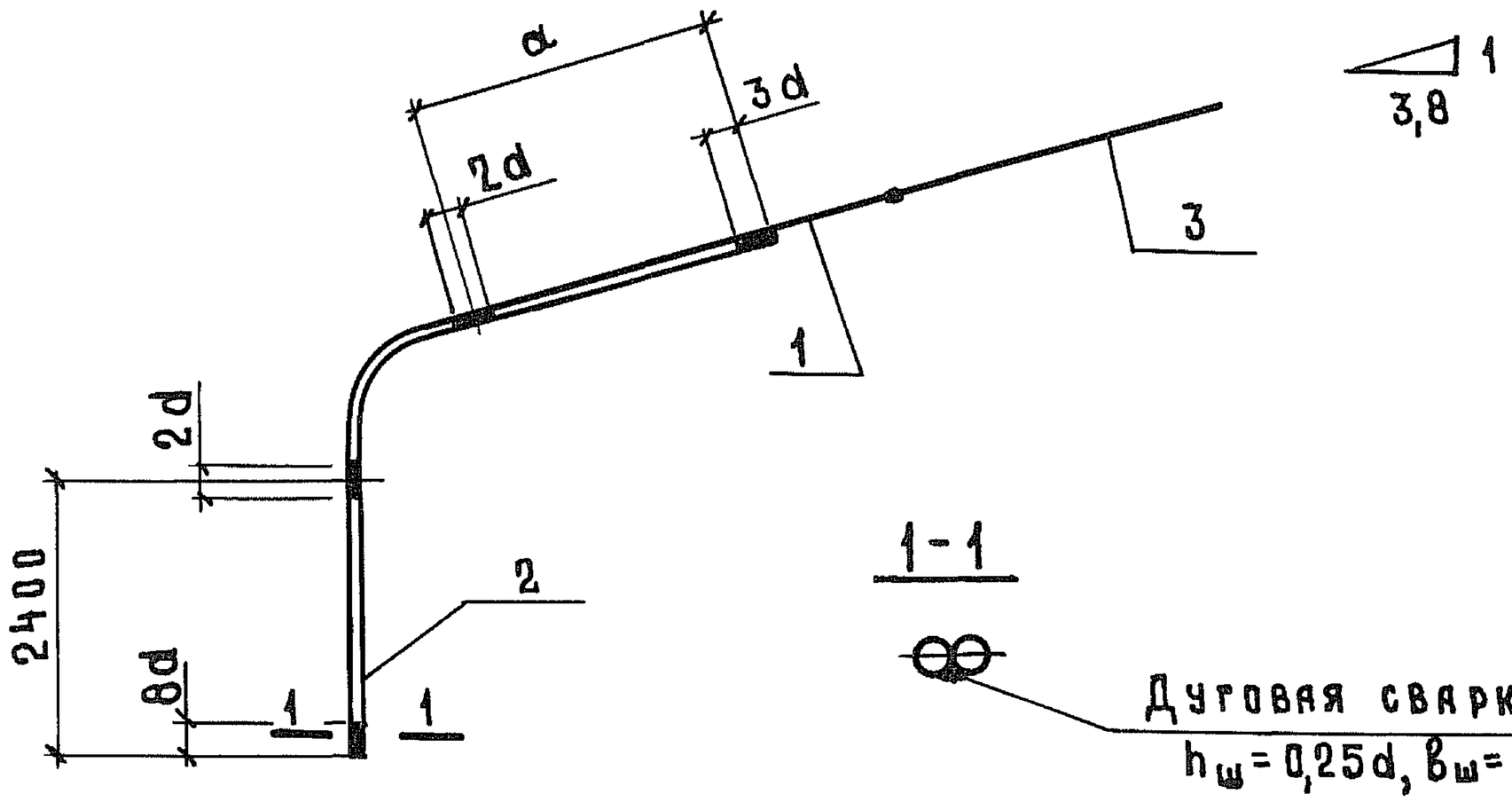


Поз. 2 приварить к поз. 1 вплотную электродуговой сваркой продольными швами.
Поз. 1 и поз. 3 соединить между собой контактной сваркой.
Сварку производить в соответствии с СН 393-78.

| Обозначение | a, мм | Масса, кг | Обозначение | a, мм | Масса, кг |
|---|---|---|---|---|---|
| 1.822.1-5.2-0003 | 2400 | 45,9 | 1.822.1-5.2-0003 -05 | 2400 | 71,9 |
| -01 | | 46,7 | -06 | 3350 | 64,7 |
| -02 | | 55,8 | -07 | | 66,4 |
| -03 | | 56,7 | -08 | | 83,2 |
| -04 | | 65,3 | -09 | | 87,2 |

| | | | |
|---|---|---|---|
| Нач.отд | Котов | | 12.85 |
| Н.контр. | Сасонко | | |
| Гл.констр | Цудечкис | | |
| ГИП | Ерусалимская | | |
| Рук.гр. | Ахметова | | |
| Инж. | Гусева | | |

1.822.1-5.2-0003 СБ

Стержень арматурный составной. Сборочный чертеж

| Стадия | Масса | Масштаб |
|---|---|---|
| Р | см. табл. | — |
| Лист | Листов 1 | |

ГИПРОНИСЕЛЬХОЗ

Инв.№ подл. | Подпись и дата | Взам.инв.№



https://zavodjbi.com/

https://zavodjbi.com/



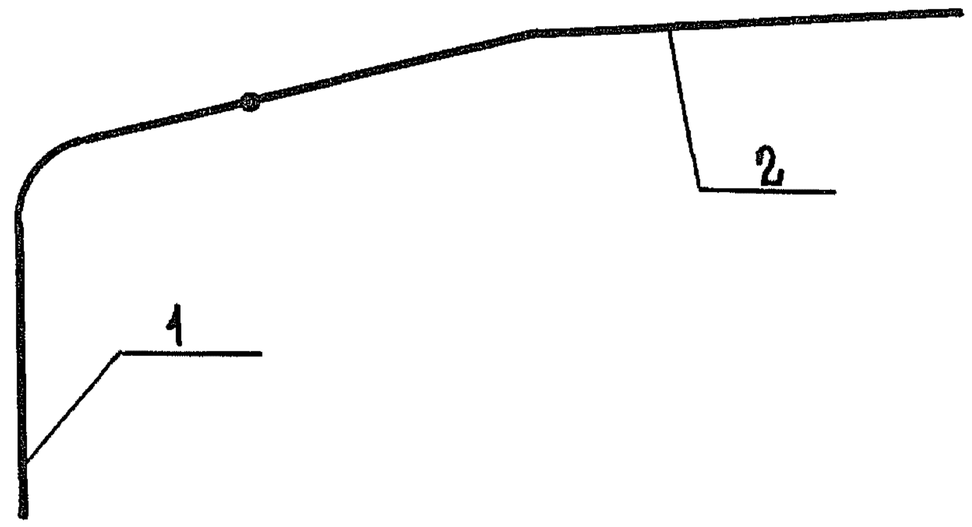


Поз. 1 и поз. 2 соединить между собой контактной сваркой. Сварку производить в соответствии с СН393-78.

| Обозначение | Масса, кг |
|---|---|
| 1.822.1-5.2-0004 | 23,9 |
| -01 | 31,0 |

| Формат | Зона | Поз. | Обозначение | Наименование | Кол. | Примечание |
|---|---|---|---|---|---|---|
| | | | | Документация | | |
| А4 | | | 1.822.1-5.2-0000 ТУ | Технические условия | | |
| | | | | 1.822.1-5.2-0004 | | |
| | | | | Детали | | |
| А4 | | 1 | 1.822.1-5.2-0001 -12 | Стержень арматурный | 1 | |
| | | 2 | -28 | Стержень арматурный | 1 | |
| | | | | 1.822.1-5.2-0004 -01 | | |
| | | | | Детали | | |
| А4 | | 1 | 1.822.1-5.2-0001 -13 | Стержень арматурный | 1 | |
| | | 2 | -32 | Стержень арматурный | 1 | |

Инв. № подл. | Подпись и дата | Взам. инв. №

| | | |
|---|---|---|
| Нач. отд | Котов | 12.85 |
| Н. контр. | Сасонко | |
| Гл. констр | Цудечкис | |
| ГИП | Ерусалимская | |
| Рук. гр. | Ахметова | |
| Инж. | Гусева | |

1.822.1-5.2-0004

Стержень арматурный составной

| Стадия | Масса | Масштаб |
|---|---|---|
| Р | см. табл. | — |
| Лист | Листов 1 | |

ГИПРОНИСЕЛЬХОЗ

Копир. Косенкова 22614-02 113 Формат А4

https://zavodjbi.com/

https://zavodjbi.com/



| Формат | Зона | Поз. | Обозначение | Наименование | Кол. | Примечание |
|---|---|---|---|---|---|---|
| | | | | Документация | | |
| А4 | | | 1.822.1-5.2-0000 ТУ | Технические условия | | |
| А4 | | | 1.822.1-5.2-0005 СБ | Сборочный чертёж | | |
| | | | | | | |
| | | | | 1.822.1-5.2-0005 | | |
| | | | | Детали | | |
| А4 | | 1 | 1.822.1-5.2-0001 -77 | Стержень арматурный | 1 | |
| | | 2 | -76 | Стержень арматурный | 1 | |
| | | | | 1.822.1-5.2-0005-01 | | |
| | | | | Детали | | |
| А4 | | 1 | 1.822.1-5.2-0001 -88 | Стержень арматурный | 1 | |
| | | 2 | -87 | Стержень арматурный | 1 | |
| | | | | 1.822.1-5.2-0005-02 | | |
| | | | | Детали | | |
| А4 | | 1 | 1.822.1-5.2-0001 -96 | Стержень арматурный | 1 | |
| | | 2 | -95 | Стержень арматурный | 1 | |
| | | | | 1.822.1-5.2-0005-03 | | |
| | | | | Детали | | |
| А4 | | 1 | 1.822.1-5.2-0001 -104 | Стержень арматурный | 1 | |
| | | 2 | -95 | Стержень арматурный | 1 | |
| | | | | 1.822.1-5.2-0005-04 | | |
| | | | | Детали | | |
| А4 | | 1 | 1.822.1-5.2-0001 -104 | Стержень арматурный | 1 | |
| | | 2 | -103 | Стержень арматурный | 1 | |
| | | | | 1.822.1-5.2-0005-05 | | |
| | | | | Детали | | |
| А4 | | 1 | 1.822.1-5.2-0001 -114 | Стержень арматурный | 1 | |

Взам. инв. №

Подпись и дата

Инв. № подл.

| | | | |
|---|---|---|---|
| Нач. отд | Котов | | 12.85 |
| Н. контр. | Ахметова | | |
| Гл. констр. | Цудечкис | | |
| ГИП | Ерусалимская | | |
| Рук. гр. | Сасонко | | |
| Инж. | Гусева | | |

1.822.1-5.2-0005

Стержень арматурный составной

| Стадия | Лист | Листов |
|---|---|---|
| Р | 1 | 2 |

ГИПРОНИСЕЛЬХОЗ



https://zavodjbi.com/

| Формат | Зона | Поз. | Обозначение | Наименование | Кол. | Примечание |
|---|---|---|---|---|---|---|
| А4 | | 2 | 1.822.1-5.2-0001-103 | Стержень арматурный | 1 | |
| | | | | 1.822.1-5.2-0005-06 | | |
| | | | | Детали | | |
| А4 | | 1 | 1.822.1-5.2-0001-114 | Стержень арматурный | 1 | |
| | | 2 | -113 | Стержень арматурный | 1 | |
| | | | | 1.822.1-5.2-0005-07 | | |
| | | | | Детали | | |
| А4 | | 1 | 1.822.1-5.2-0001-91 | Стержень арматурный | 1 | |
| | | 2 | -90 | Стержень арматурный | 1 | |
| | | | | 1.822.1-5.2-0005-08 | | |
| | | | | Детали | | |
| А4 | | 1 | 1.822.1-5.2-0001-98 | Стержень арматурный | 1 | |
| | | 2 | -97 | Стержень арматурный | 1 | |
| | | | | 1.822.1-5.2-0005-09 | | |
| | | | | Детали | | |
| А4 | | 1 | 1.822.1-5.2-0001-108 | Стержень арматурный | 1 | |
| | | 2 | -106 | Стержень арматурный | 1 | |
| | | | | 1.822.1-5.2-0005-10 | | |
| | | | | Детали | | |
| А4 | | 1 | 1.822.1-5.2-0001-116 | Стержень арматурный | 1 | |
| | | 2 | -106 | Стержень арматурный | 1 | |
| | | | | 1.822.1-5.2-0005-11 | | |
| | | | | Детали | | |
| А4 | | 1 | 1.822.1-5.2-0001-116 | Стержень арматурный | 1 | |
| | | 2 | -115 | Стержень арматурный | 1 | |
| | | | | 1.822.1-5.2-0005-12 | | |
| | | | | Детали | | |
| А4 | | 1 | 1.822.1-5.2-0001-112 | Стержень арматурный | 1 | |
| | | 2 | -72 | Стержень арматурный | 1 | |
| | | | | | | |

Инв.№ подл. | Подпись и дата | Взам.инв.№



https://zavodjbi.com/

https://zavodjbi.com/



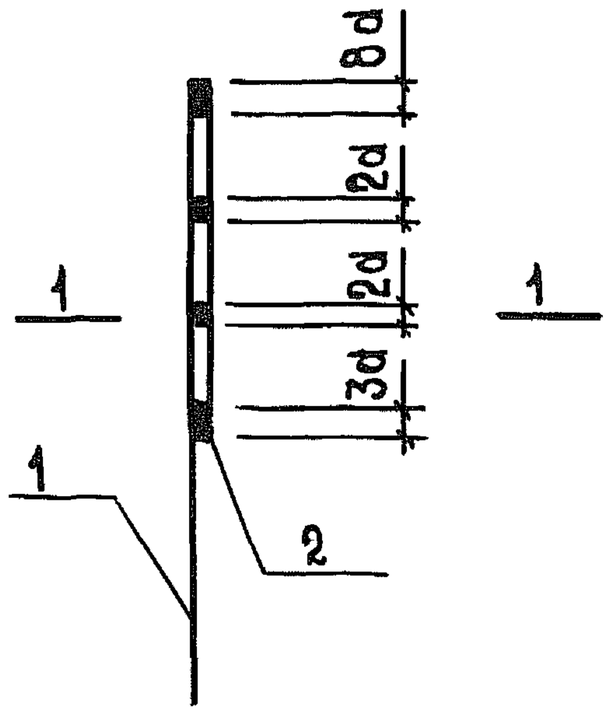


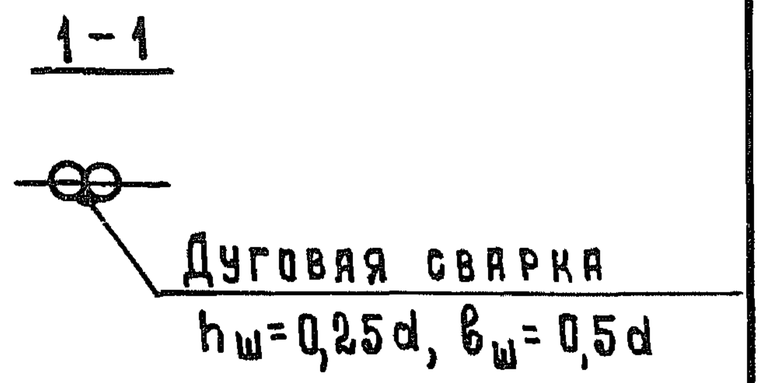


Поз. 2 приварить к поз. 1 вплотную электродуговой сваркой продольными швами.

| Обозначение | Масса, кг | Обозначение | Масса, кг |
|---|---|---|---|
| 1.822.1-5.2-0005 | 5,7 | 1.822.1-5.2-0005 -07 | 11,1 |
| -01 | 7,1 | -08 | 13,7 |
| -02 | 8,8 | -09 | 16,6 |
| -03 | 9,8 | -10 | 19,4 |
| -04 | 10,6 | -11 | 21,3 |
| -05 | 12,4 | -12 | 3,9 |
| -06 | 13,7 | | |

| | | | |
|---|---|---|---|
| Нач.отд | Котов | | 12.85 |
| Н.контр. | Ахметова | | |
| Гл.конструктор | Цудечкис | | |
| ГИП | Ерусалимская | | |
| Рук.гр. | Сасонко | | |
| Инж. | Гусева | | |

1.822.1-5.2-0005 СБ

Стержень арматурный составной. Сборочный чертеж

| Стадия | Масса | Масштаб |
|---|---|---|
| Р | см. табл. | — |
| Лист | Листов 1 | |

ГИПРОНИСЕЛЬХОЗ

Инв.№ подл. | Подпись и дата | Взам.инв.№



https://zavodjbi.com/