ТИПОВЫЕ СТРОИТЕЛЬНЫЕ КОНСТРУКЦИИ
ИЗДЕЛИЯ И УЗЛЫ

СЕРИЯ 3.501.1-175.93

ПРОЛЕТНЫЕ СТРОЕНИЯ СБОРНЫЕ ЖЕЛЕЗОБЕТОННЫЕ ДЛЯ ЖЕЛЕЗНОДОРОЖНЫХ МОСТОВ

(БАЛЛАСТНОЕ КОРЫТО ШИРИНОЙ 4180 мм.)

ВЫПУСК 18

БАЛКА РЕБРИСТАЯ ДЛИНОЙ 14,3 м
С НЕНАПРЯГАЕМОЙ АРМАТУРОЙ

РАБОЧИЕ ЧЕРТЕЖИ

https://zavodjbi.com/

ТИПОВЫЕ СТРОИТЕЛЬНЫЕ КОНСТРУКЦИИ,
ИЗДЕЛИЯ И УЗЛЫ

СЕРИЯ 3.501.1-175.93
ПРОЛЕТНЫЕ СТРОЕНИЯ СБОРНЫЕ ЖЕЛЕЗОБЕТОННЫЕ ДЛЯ ЖЕЛЕЗНОДОРОЖНЫХ МОСТОВ
(БАЛЛАСТНОЕ КОРЫТО ШИРИНОЙ 4180мм)

ВЫПУСК 18.
БАЛКА РЕБРИСТАЯ ДЛИНОЙ 14.3м С НЕНАПРЯГАЕМОЙ АРМАТУРОЙ. РАБОЧИЕ ЧЕРТЕЖИ.

Разработаны АО"Трансмост"

Главный инженер В.С.Кисляков

Начальник отдела типового проектирования С.С.Ткаченко

Главный инженер проекта В.М.Пашковский

Утверждены указанием МПС РФ N М-926у от 22.10.96г

Введены в действие с 15.05.2002 приказом ОАО «Трансмост» № 12/Т от 18.04.2002

Обозначение	Наименование	Стр
3.501.1-175.93. 18-3	Техническое описание	3
18-4	Балка длиной 14.3 м. Б1.143	6
18-5	Балка длиной 14.3 м. Б1.143. Общий вид	9
18-6	Балка длиной 14.3 м. Б1.143. Арматурный чертеж	13
18-7	Сетка арматурная С1 ... С6	20
18-8	С7 ... С14	21
18-9	С15 ... С19	22
18-10	С20 ... С25	23

Нач.пр.гр.	Акулова		3.501.1-175.93. 18-2
ГИП	Пашковский		Содержание
Нач.отдела	Ткаченко		Стадия: Р; Лист: ; Листов: 1
Н.контроль	Миронова		А.О. "ТРАНСМОСТ"

Инв.№ подл. | Подпись и дата | Взам.инв.№

https://zavodjbi.com/

Настоящий выпуск включает в себя рабочие чертежи железобетонных ребристых балок длиной 14.3 м с ненапрягаемой арматурой для железнодорожных мостов, разработанные взамен серии 3.501-108, в соответствии со СНиП 2.05.03-84 "Мосты и трубы" (с изменениями от 26.11.91).

Балки предназначены для пролетных строений мостов и путепроводов с шириной балластного корыта 4180 мм на железных дорогах колеи 1520 мм, расположенных на прямых участках пути и кривых радиусами 300 м и более, эксплуатируемых во всех климатических районах России и подрайонах с сейсмичностью до 9 баллов включительно.

МАРКИРОВКА И ПРИМЕНЯЕМЫЕ МАТЕРИАЛЫ

В таблице 1 приведена маркировка балок и применяемые материалы в зависимости от климатических условий эксплуатации.

Таблица 1

Климатические условия эксплуатации			Марка балки	Характеристика бетона		Характеристика арматуры		Сталь закладных деталей
				Класс бетона по прочности на сжатие	Марка бетона по морозостойкости	Стержневая		
						Периодическ. профиля марки	Гладкая марки	ГОСТ 6713-91 марки
Умеренные и суровые	Средняя температура наиболее холодного месяца минус 20°С и выше	Средняя температура наиболее холодной пятидневки минус 30°С и выше	Б1.143-3 Б1.143-2 Б1.143-3К1 Б1.143-2К1 Б1.143-3К2 Б1.143-2К2 Б1.143-3К3 Б1.143-2К3 Б1.143-3К4 Б1.143-2К4 Б1.143-3К5 Б1.143-2К5	В25	F200	Ст5сп кл.А-П 10ГТ кл.Ас-П 25Г2С кл.А-Ш *Ст5пс кл.А-П	Ст3сп Ст3пс кл.А-I	16Д

Продолжение табл.1

Климатические условия эксплуатации			Марка балки	Характеристика бетона		Характеристика арматуры		Сталь закладных деталей
				Класс бетона по прочности на сжатие	Марка бетона по морозостойкости	Стержневая		
						Периодическ. профиля марки	Гладкая марки	ГОСТ 6713-91 марки
Особо суровые	Средняя температура наиболее холодного месяца ниже минус 20°С	Средняя температура наиболее холодной пятидневки ниже минус 30°С до минус 40°С включительно	Б1.143-3М Б1.143-2М Б1.143-3К1М Б1.143-2К1М Б1.143-3К2М Б1.143-2К2М Б1.143-3К3М Б1.143-2К3М Б1.143-3К4М Б1.143-2К4М Б1.143-3К5М Б1.143-2К5М	В25	F300	Ст5сп кл.А-П 10ГТ кл.Ас-П 25Г2С кл.А-Ш *Ст5пс кл.А-П	Ст3сп кл.А-I Ст3пс кл.А-I	16Д
		Средняя температура наиболее холодной пятидневки ниже минус 40°С	Б1.143-3М1 Б1.143-2М1 Б1.143-3К1М1 Б1.143-2К1М1 Б1.143-3К2М1 Б1.143-2К2М1 Б1.143-3К3М1 Б1.143-2К3М1 Б1.143-3К4М1 Б1.143-2К4М1 Б1.143-3К5М1 Б1.143-2К5М1	В25 В25 В30 В30 В25 В25 В30 В30 В30 В30 В25 В25	F300	10ГТ кл.Ас-П 25Г2С кл.А-Ш	Ст3сп кл.А-I	10ХСНД 15ХСНД

* допускается применять в балках пролетных строений (исключая хомуты) стержни до 18 мм.

Для изготовления балок пролетных строений применяется тяжелый конструкционный бетон по ГОСТ 26633-91, имеющий марку по водонепроницаемости не менее W4.

Исполнил	Башкова		3.501.1-175.93. 18-3
Проверил	Васильева		
Нач.пр.гр	Акулова		
ГИП	Пашковский		Техническое описание
Нач.отдела	Ткаченко		Стадия: Р; Лист: 1; Листов: 3
Н.контроль	Миронова		АО"ТРАНСМОСТ"

Инв.№подл. | Подпись и дата | Взам.инв.№

В таблице 2 приведены марки стали и характеристики соединений арматурных стержней в зависимости от средней температуры наружного воздуха наиболее холодной пятидневки.

Таблица 2

Наименование стали		Средняя температура наиболее холодной пятидневки		
		минус 30°С и выше	ниже минус 30°С до минус 40°С включител.	ниже минус 40°С
Арматурная сталь по ГОСТ 5781-82	Сталь класса А-I марки Ст3сп ф6-10 мм	сварные и вязаные соединения		
	Сталь класса А-I марки Ст3пс ф6-10 мм	сварные и вязаные соединения	вязаные соединения	—
	Сталь класса А-II марки Ст5сп ф10-40мм	сварные и вязаные соединения		—
	Сталь класса А-II марки Ст5пс ф10-16мм (кроме хомутов)	сварные и вязаные соединения	вязаные соединения	—
	Сталь класса А-II марки Ст5пс ф18-40мм (кроме хомутов)	вязаные соединения	—	—
	Сталь класса Ас-II марки 10ГТ	сварные и вязаные соединения		
	Сталь класса А-III марки 25Г2С	сварные и вязаные соединения	вязаные соединения	

В таблице 3 приведена маркировка балок в зависимости от положения пути в плане.

Таблица 3

БАЛКА	Путь на кривых радиусом, м			Путь на прямой
	300	400,500,600	800 - 1200	
Наружная	Б1.143-3К4 Б1.143-2К4 Б1.143-3К4М Б1.143-2К4М Б1.143-3К4М1 Б1.143-2К4М1	Б1.143-3К3 Б1.143-2К3 Б1.143-3К3М Б1.143-2К3М Б1.143-3К3М1 Б1.143-2К3М1	Б1.143-3К1 Б1.143-2К1 Б1.143-3К1М Б1.143-2К1М Б1.143-3К1М1 Б1.143-2К1М1	Б1.143-3 Б1.143-2 Б1.143-3М Б1.143-2М
Внутренняя	Б1.143-3К5 Б1.143-2К5 Б1.143-3К5М Б1.143-2К5М Б1.143-3К5М1 Б1.143-2К5М1	Б1.143-3К2 Б1.143-2К2 Б1.143-3К2М Б1.143-2К2М Б1.143-3К2М1 Б1.143-2К2М1	Б1.143-3К2 Б1.143-2К2 Б1.143-3К2М Б1.143-2К2М Б1.143-3К2М1 Б1.143-2К2М1	Б1.143-3М1 Б1.143-2М1

Пример маркировки балки:

Б1.143-3К3М1

- Б - балка ребристая с ненапрягаемой арматурой;
- 1 - для пролетных строений с шириной балластного корыта 4180 мм;
- 143 - длина балки в дм;
- 3 - рабочая арматура класса А-III;
- К3 - наружная балка для кривых радиусами 400 - 600 м;
- М1 - балка, эксплуатируемая при среднемесячной температуре воздуха ниже минус 20°С и пятидневной температуре ниже минус 40°С.

КОНСТРУКЦИЯ БАЛОК

В выпуске разработана конструкция балок для прямых участков пути и для кривых - наружные и внутренние. Балка таврового сечения. Верхнему поясу (плите балластного корыта) балок придается 3% поперечный уклон для отвода воды в продольную щель между балками (односкатный водоотвод). Балки для кривых участков пути имеют повышенный наружный бортик (наружные балки) и торцевые удлинения плиты балластного корыта (наружные и внутренние балки).

Для объединения балок в пролетное строение предусмотрены торцевые диафрагмы.

Стыки сварных или вязаных сеток и каркасов выполняются внахлестку на длине не менее 30 диаметров продольных стержней и не менее 250 мм.

Отпускная прочность бетона балок пролетных строений, эксплуатируемых при температуре наружного воздуха до минус 40°С и отгружаемых при положительной температуре должна быть не менее 70% от проектного класса бетона; для балок пролетных строений, отгружаемых при отрицательной температуре - не менее 75% от проектного класса бетона.

Отпускная прочность бетона балок пролетных строений, эксплуатируемых при температуре наружного воздуха ниже минус 40 С и отгружаемых при положительной температуре, должна быть не менее 70% от проектного класса бетона, для балок пролетных строений, отгружаемых при отрицательной температуре - не менее 100% от проектного класса бетона.

В конструкции арматурного каркаса предусмотрены монтажные петли из арматурной стали для извлечения балок из опалубки. Петли расположены вблизи торца балки. Строповка балок должна производиться вертикальными стропами.

После извлечения балки из опалубки перед укладкой гидроизоляции петли срезаются заподлицо с поверхностью бетона.

Для тротуарных консолей и консолей убежищ в наружном бортике балки устанавливаются закладные детали.

Инв.№подл. Подпись и дата Взам.инв.№

ГИДРОИЗОЛЯЦИЯ

В проекте разработано 2 вида гидроизоляции:

- оклеечная (тиоколовая, резиноподобная, изольная), конструкция и технология устройства которой приняты по ВСН 32-81- "Инструкция по устройству гидроизоляции конструкций мостов и труб на железных, автомобильных и городских дорогах" и "Рекомендациями по устройству гидроизоляции железобетонных пролетных строений железнодорожных мостов с односкатным поперечным отводом воды", ЦНИИС, 1983 г.;
- обмазочная (жидкая мастика "изолакт"), конструкция и технология нанесения которой приняты по "Технологической инструкции по гидроизоляции балластных корыт железобетонных блоков пролетных строений железнодорожных мостов" (для опытного применения на Дмитровском заводе МЖБК в 1992 году).

ДОПУСКИ ПО ИЗГОТОВЛЕНИЮ

Предельные отклонения от проектных размеров не должны превышать величин, указанных в Технических условиях 3.501.1-175.93. 1 и СНиП 3.06.04-91.

Основные предельные отклонения балок:

по длине:	+30; -10 мм
по высоте:	+15; 0 мм
по наибольшей ширине:	+20; -10 мм
по остальным измерениям:	+ 5; - 5 мм
искривление продольной оси:	0.001 пролета но не более 30 мм

ПЕРЕВОЗКА, СТРОПОВКА, МОНТАЖ

Балки перевозятся по железной дороге на открытом подвижном составе, как габаритные грузы. Перевозка осуществляется в соответствии с "Техническими условиями погрузки и крепления грузов", МПС, 1990 г.

Установка балок на опоры производится крановым оборудованием грузоподъемностью не менее 40 т. Строповка - в "обхват" с помощью специальных строповочных приспособлений.

ОХРАНА ТРУДА

Все работы по изготовлению, монтажу и эксплуатации балок пролетных строений должны выполняться в соответствии с требованиями, изложенными в действующих нормативных документах по охране труда, основными из которых являются: СНиП Ш-4-80, "Правила по охране труда при сооружении мостов", "Правила устройства и безопасной эксплуатации грузоподъемных кранов", "Система стандартов безопасности труда и ведомственные нормативы по безопасному выполнению специальных работ".

Более подробные данные по конструкции, изготовлению и монтажу балок приведены в общей пояснительной записке к проекту типовых конструкций (Выпуск 0).

Инв.№подл. | Подпись и дата | Взам.инв.№

https://zavodjbi.com/

Инв.№подл.	Подпись и дата	Взам.инв.№

Поз	Обозначение	Наименование	Количество на марку												Примечание
			Б1.143-3	Б1.143-2	Б1.143-3К1	Б1.143-2К1	Б1.143-3К2	Б1.143-2К2	Б1.143-3К3	Б1.143-2К3	Б1.143-3К4	Б1.143-2К4	Б1.143-3К5	Б1.143-2К5	
		Документация													
	3.501.1-175.93. 1	Технические условия													
	3.501.1-175.93. 18-5	Общий вид													
	3.501.1-175.93. 18-6	Арматурный чертеж													
		Сборочные единицы													
1	3.501.1-175.93. 18-7	Сетка арматурная С1	4	4	4	4	4	4	4	4	4	4	4	4	
2		С2	1	1	1	1	1	1	1	1	1	1	1	1	
3		С3	4	4	4	4	4	4	4	4	4	4	4	4	
4		С4	1	1	1	1	1	1	1	1	1	1	1	1	
5		С5	4	4	4	4	4	4	4	4	4	4	4	4	
6		С6	1	1	1	1	1	1	1	1	1	1	1	1	
7		С7	4	4			4	4					4	4	

Исполнил	Чернова	
Проверил	Гордеев	
Нач.пр.гр	Акулова	
ГИП	Пашковский	
Нач.отдела	Ткаченко	
Н.контроль	Миронова	

3.501.1-175.93. 18-4

Балка ребристая длиной 14.3 м. Б1.143

Стадия	Лист	Листов
Г	1	6

АО"ТРАНСМОСТ"

Поз	Обозначение	Наименование	Количество на марку												Примечание
			Б1.143-3	Б1.143-2	Б1.143-3К1	Б1.143-2К1	Б1.143-3К2	Б1.143-2К2	Б1.143-3К3	Б1.143-2К3	Б1.143-3К4	Б1.143-2К4	Б1.143-3К5	Б1.143-2К5	
7	3.501.1-175.93. 18-8	Сетка арматурная С9			4	4			4	4	4	4			
8		С8	1	1			1	1					1	1	
		С10			1	1			1	1	1	1			
9		С11	4	4			4	4					4	4	
		С13			4	4			4	4	4	4			
10		С12	1	1			1	1					1	1	
		С14			1	1			1	1	1	1			
11	3.501.1-175.93. 18-9	С15	4	4			4	4					4	4	
		С17			4	4			4	4	4	4			
12		С16	1	1			1	1					1	1	
		С18			1	1			1	1	1	1			
13		С19	2	2	2	2	2	2	2	2	2	2	2	2	
14	3.501.1-175.93. 18-10	С20	8	8	8	8	8	8	8	8	8	8	8	8	
15		С21	2	2	2	2	2	2	2	2	2	2	2	2	
16		С22	4	4	4	4	4	4	4	4	4	4	4	4	

https://zavodjbi.com/

Инв.№подл.	Подпись и дата	Взам.инв.№

Поз	Обозначение	Наименование	Количество на марку												Примечан
			Б1.143-3	Б1.143-2	Б1.143-3К1	Б1.143-2К1	Б1.143-3К2	Б1.143-2К2	Б1.143-3К3	Б1.143-2К3	Б1.143-3К4	Б1.143-2К4	Б1.143-3К5	Б1.143-2К5	
17	3.501.1-175.93. 18-10	Сетка арматурная С23	1	1	1	1	1	1	1	1	1	1	1	1	
18		С24	2	2	2	2	2	2	2	2	2	2	2	2	
19		С25	2	2	2	2	2	2	2	2	2	2	2	2	
20	3.501.1-175.93. 15-3	Изделие закладное МН1 (МН1-М)	9	9	9	9	9	9	9	9	9	9	9	9	
21	3.501.1-175.93. 15-14	МН4 (МН4-М)	2	2	2	2	2	2	2	2	2	2	2	2	
22	3.501.1-175.93. 15-30	МН10 (МН10-М)	2	2	2	2	2	2	2	2	2	2	2	2	
23	3.501.1-175.93. 15-51	МН17 (МН17-М)	9	9	9	9	9	9	9	9	9	9	9	9	
		Детали													
		Арматура ГОСТ 5781-82													
24		Ф32АII l=6100				2**				2**		2**			38.5кг
25		l=7700				2**				2**		2**			48.6
26		Ф32АIII(АII) l=9350		2	2*	2		2	2*	2	2*	2		2	59.0
27		Ф32АII l=10950				3				3		3			69.1
28		Ф32АIII(АII) l=12580		2	2	3		2	2	3	2	3		2	79.4
29		Ф32АII l=14180				2				2		2			89.5

* Для балок марок Б1.143-3К1М1;Б1.143-3К3М1;Б1.143-3К4М1 один из стержней поз.26 и поз.32 не устанавливать.

** Для балок марок Б1.143-2К1М1;Б1.143-2К3М1; Б1.143-2К4М1 один из стержней поз.24 и поз.25 не устанавливать.

Поз	Обозначение	Наименование	Количество на марку												Примечание
			Б1.143-3	Б1.143-2	Б1.143-3К1	Б1.143-2К1	Б1.143-3К2	Б1.143-2К2	Б1.143-3К3	Б1.143-2К3	Б1.143-3К4	Б1.143-2К4	Б1.143-3К5	Б1.143-2К5	
30		Ф32АIII(АП) l=14210	3	4	4	1	2	4	4	1	4	1	2	4	89.7 кг
31		l=6150	1	1***	1		1	1	1		1		1	1	38.8
32		l=7750		1	2*		1	2	2*		2*		1	2	48.9
33		l=10980	2	3	3		3	3	3		3		3	3	69.3
34		l=12610	2	1	1		3	1	1		1		3	1	79.6
35		Ф32АIII l=9380	2				2						2		59.2
36		l=14270					1						1		90.0
37		l=7780	1												49.1
38		Ф32АII l=15850				4				4		4			100.0
39		Ф32АIII(АII) l=15910	3	3	3		2	3	3		3		2	3	100.4
40		l=14510	2	2	2	3	2	2	2	3	2	3	2	2	91.6
41		Ф32АII l=14370				2				2		2			90.7
42		Ф32АIII(АII) l=14480	5	5	5	5	5	5	5	5	5	5	5	5	91.4
43		l=14590	3	3	3	3	3	3	3	3	3	3	3	3	92.1
44		l=15600	2	2	2	2	2	2	2	2	2	2	2	2	98.4

*** Для балок марок Б1.143-2, Б1.143-2М, стержень поз.31 не устанавливать.

https://zavodjbi.com/

https://zavodjbi.com/

Инв.№подл.	Подпись и дата	Взам.инв.№

Поз	Обозначение	Наименование		Количество на марку												Примечание
				Б1.143-3	Б1.143-2	Б1.143-3К1	Б1.143-2К1	Б1.143-3К2	Б1.143-2К2	Б1.143-3К3	Б1.143-2К3	Б1.143-3К4	Б1.143-2К4	Б1.143-3К5	Б1.143-2К5	
45		ф32AIII(AII)	l=450	12	12	12	18	12	12	12	18	12	18	12	12	2.8 кг
46		ф8AI	l=450	32	32	32	32	32	32	32	32	32	32	32	32	0.2
47			l=14250	10	10	10	10	10	10	10	10	10	10	10	10	5.6
48			l=2000	8	8	8	8	8	8	8	8	8	8	8	8	0.8
49		ф10AIII(AII)	l=1750-1820	10	10	10	10	10	10	10	10	10	10	10	10	1.1
50		ф8AI	l=500	4	4	4	4	4	4	4	4	4	4	4	4	0.2
51		ф10AIII(AII)	l=760							2	2	2	2			0.5
52		ф8AI	l=730							2	2	2	2			0.3
53			l=530							2	2	2	2			0.2
54			l=360							8	8	18	18	8	8	0.1
55			l=300							20	20	20	20			0.1
56			l=800							6	6			6	6	0.3
57			l=1800									6	6			0.7

Поз	Обозначение	Наименование		Количество на марку												Примечан
				Б1.143-3	Б1.143-2	Б1.143-3К1	Б1.143-2К1	Б1.143-3К2	Б1.143-2К2	Б1.143-3К3	Б1.143-2К3	Б1.143-3К4	Б1.143-2К4	Б1.143-3К5	Б1.143-2К5	
58		ф10AIII(AII)	l=3120	174	174	174	174	174	174	174	174	174	174	174	174	1.9 кг
59		ф6AI	l=550	86	86	86	86	86	86	86	86	86	86	86	86	0.1
60		ф28AI	l=2470	4	4	4	4	4	4	4	4	4	4	4	4	11.9
61		ф32AIII(AII)	l=300	8	8	8	8	8	8	8	8	8	8	8	8	1.9
		Материал														
		Бетон классе		B25	B25	B25	B25	B25	B25	B25	B25	B25	B25	B25	B25	
		для балок с индексами М1		B25	B25	B30	B30	B25	B25	B30	B30	B30	B30	B25	B25	
		Объем бетона м³		14.1	14.1	14.4	14.4	14.1	14.1	14.4	14.4	14.5	14.5	14.1	14.1	

https://zavodjbi.com/

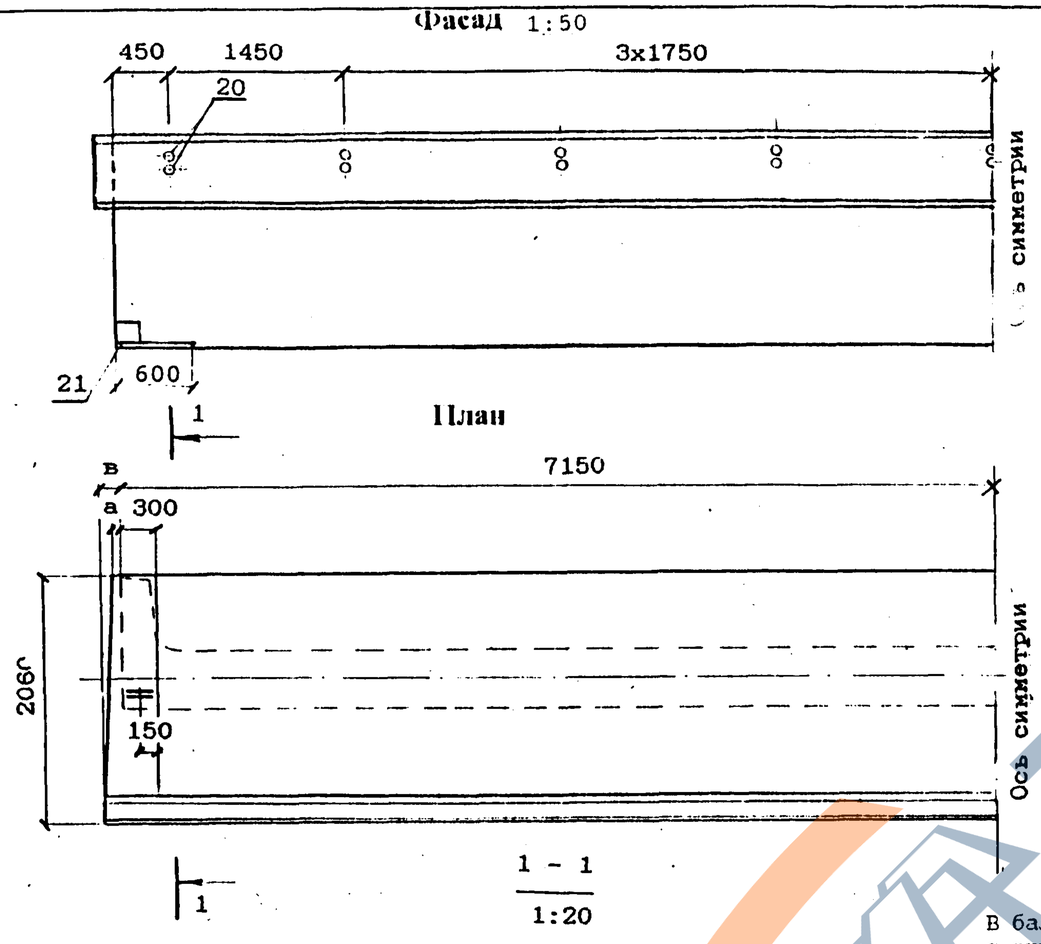

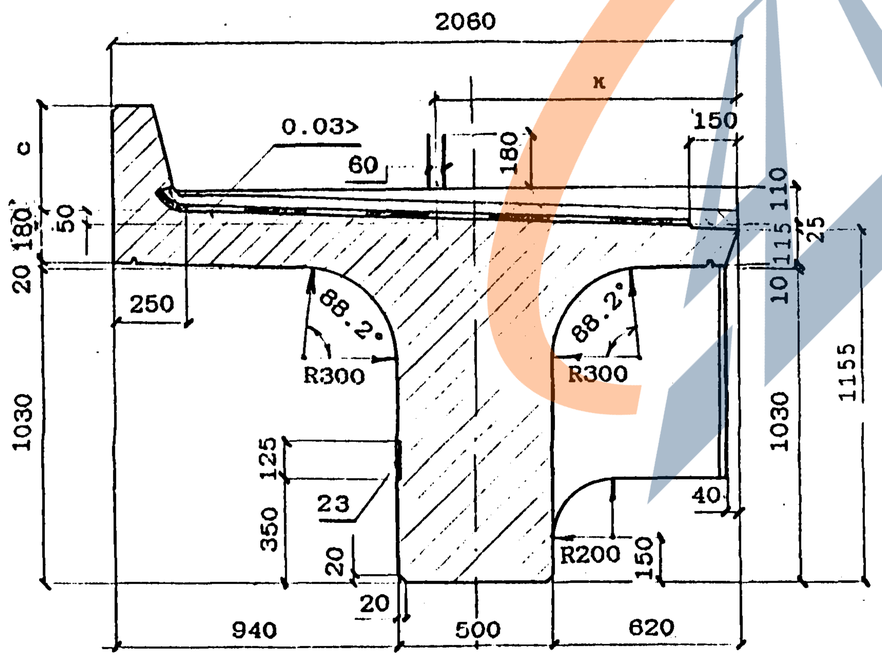

В балках, предназначенных для установки с внутренней стороны кривой, закладные детали поз.23 предусмотрены для крепления консолей убежищ (только в местах установки убежищ) или для крепления консолей кабельных желобов (по всей длине балок).
Закладные детали поз.23 устанавливаются по оси деталей поз.20.
После извлечения балки из опалубки перед укладкой гидроизоляции петли поз.60 срезаются заподлицо с поверхностью бетона.

Марка балки	а, мм	в, мм	с, мм	к, мм	Масса балки, т без изоляции / с изоляцией
Б1.143-3 Б1.143-3М Б1.143-3М1	—	—	350	1009	35.2 / 38.6
Б1.143-2 Б1.143-2М Б1.143-2М1	—	—	350	1009	35.2 / 38.6
Б1.143-3К1 Б1.143-3К1М Б1.143-3К1М1	—	—	550	1031	36.0 / 39.4
Б1.143-2К1 Б1.143-2К1М Б1.143-2К1М1	—	—	550	1031	36.0 / 39.4
Б1.143-3К2 Б1.143-3К2М Б1.143-3К2М1	—	—	350	1009	35.2 / 38.6
Б1.143-2К2 Б1.143-2К2М Б1.143-2К2М1	—	—	350	1009	35.2 / 38.6
Б1.143-3К3 Б1.143-3К3М Б1.143-3К3М1	—	40	550	1031	36.0 / 39.4
Б1.143-2К3 Б1.143-2К3М Б1.143-2К3М1	—	40	550	1031	36.0 / 39.4
Б1.143-3К4 Б1.143-3К4М Б1.143-3К4М1	40	90	550	1031	36.1 / 39.5
Б1.143-2К4 Б1.143-2К4М Б1.143-2К4М1	40	90	550	1031	36.1 / 39.5
Б1.143-3К5 Б1.143-3К5М Б1.143-3К5М1	40	—	350	1009	35.2 / 38.6
Б1.143-2К5 Б1.143-2К5М Б1.143-2К5М1	40	—	350	1009	35.2 / 38.6

Исполнил	Мищенко	
Проверил	Гордеев	
Нач.пр.гр	Акулова	
ГИП	Пашковский	
Начотдела	Ткаченко	
Н.контроль	Миронова	

3.501.1-175.93. 18-5

Балка ребристая длиной 14.3 м
Б1.143
Общий вид

Стадия	Лист	Листов
Р	1	4

АО"Трансмост"

Инв.№ подл. | Подпись и дата | Взам.инв.№

ПРОДОЛЬНЫЙ БОРТИК БАЛКИ

1:10

НА КРИВОЙ

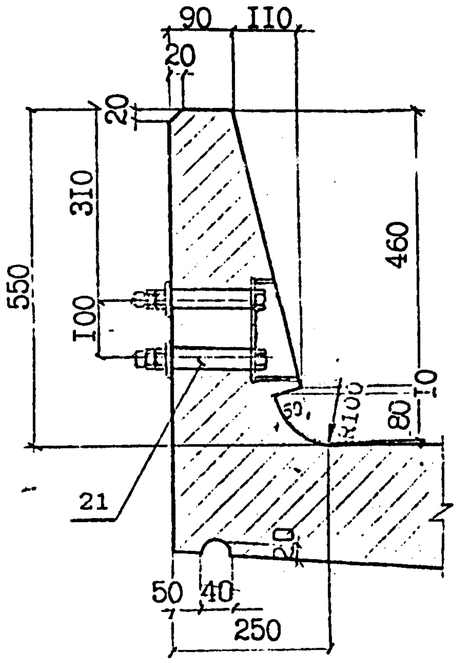

НА ПРЯМОЙ

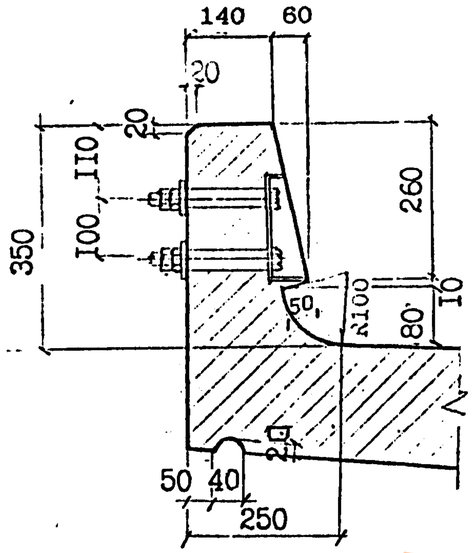

ДИАФРАГМА

1 - 1

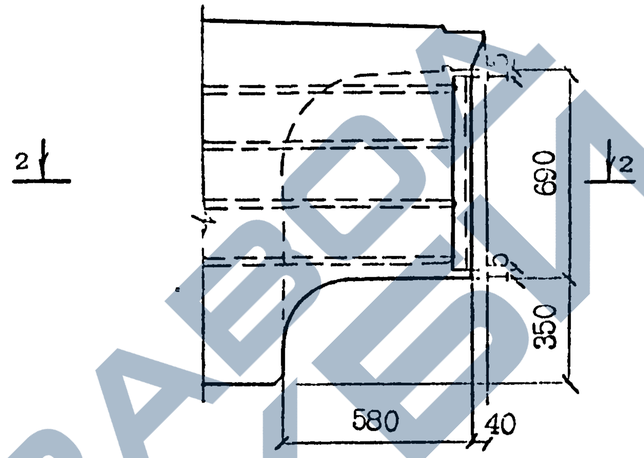

2 - 2

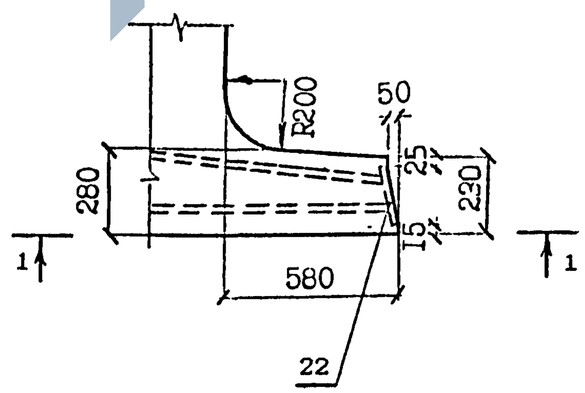

КОНСТРУКЦИЯ КОНЦЕВОГО УЧАСТКА ПЛИТЫ БАЛЛАСТНОГО КОРЫТА

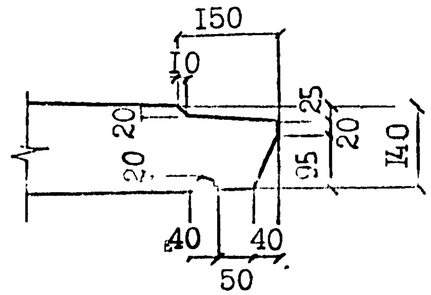

ПОПЕРЕЧНЫЙ БОРТИК БАЛКИ

1:10

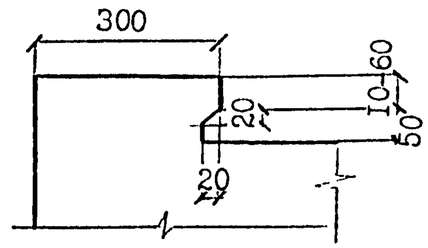

ДЕТАЛЬ ЗАДЕЛКИ ИЗОЛЯЦИИ

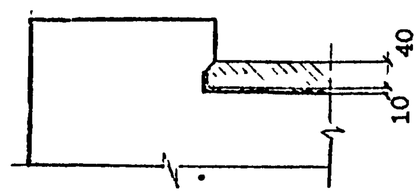

ДЕТАЛЬ ЗАДЕЛКИ ИЗОЛЯЦИИ

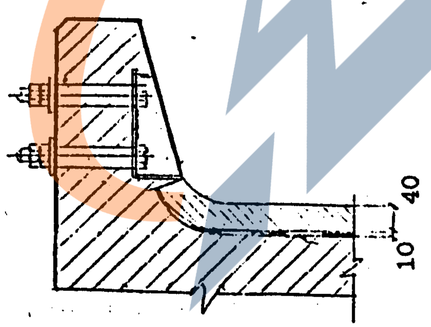

Инв № подл	Подпись и дата	Взам инв №

Вид гидроизоляции	Марки балок	Конструкция гидроизоляции (без защитного слоя)	Толщина слоя, мм
Тиоколовая мастичная	Б1.143 Б1.143-М Б1.143-М1	Грунтовка Мастика тиоколовая СМ1 по ТУ38.33-119-69 Армирующий материал-сетки стеклянные СС1.СС5 по ТУ6-11-99-75 Минхимпрома Мастика тиоколовая СМ1 по ТУ38.33-119-69	0.1 1.5 0.2 1.5
Резиноподобная рулонная	Б1.143	Грунтовка Мастика изольная МРБ-Х-15 по ТУ200УССР82-73 Бутизол вулканизированный по ТУ38.103-301-75 или армогидробутил по ТУ21-27-54-79 МПСМ Мастика изольная МРБ-Х-15 по ТУ200УССР82-73 Бутизол вулканизированный по ТУ38.103-301-75 или армогидробутил по ТУ21-27-54-79 МПСМ	0.1 1.0 2.0 1.0 2.0
	Б1.143-М Б1.143-М1	ВАРИАНТ 1 Грунтовка Мастика МББ-Х-120 по ТУ21-27-54-79 МПСМ Бутизол вулканизированный по ТУ38.103-301-75 или резина техническая ТМКШ (С-С1) по ГОСТ 7338-90 Мастика МББ-Х-120 (как герметик в стыках) по ТУ 21-27-39-74 МПСМ Бутизол вулканизированный по ТУ38.103-301-75 или резина техническая ТМКШ (С-С1) по ГОСТ 7338-90	0.1 1.0 2.0 1.0 2.0
	Б1.143-М1	ВАРИАНТ 2 Грунтовка Клей СВ-1 по ГОСТ 38.105651-74 Резина техническая ТМКШ (С-С1) по ГОСТ 7338-90 Клей СВ-1 (как герметик в стыках) по ТУ 38.105651-74 Резина техническая ТМКШ (С-С1) по ГОСТ 7338-90	0.1 1.0 2.0 1.0 2.0
Изольная рулонная	Б1.143	ВАРИАНТ 1 Грунтовка Мастика изольная МРБ-Х-15 по ТУ200 УССР 82-73 Арноизол по ТУ 21-27...79 Мастика изольная МРБ-Х-15 по ТУ200 УССР 82-73 Изол рулонный по ГОСТ 10296-79	0.1 2.0 2.0 1.0 1.0
	Б1.143-М	ВАРИАНТ 2 Грунтовка Мастика изольная МРБ-Х-15 по ТУ200 УССР 82-73 Изол рулонный по ГОСТ 10296-79 Мастика изольная МРБ-Х-15 по ТУ200 УССР 82-73 Армирующий материал-сетки стеклянные СС1,СС5 по ТУ6-11-99-75 Минхимпрома Мастика изольная МРБ-Х-15 по ТУ200 УССР 82-73 Изол рулонный по ГОСТ 10296-79	0.1 2.0 2.0 1.0 0.2 1.0 2.0
Обмазочная	Б1.143	Смачивающий раствор 1% сульфонола НП-3 (или моющего средства типа "Лотос") Грунтовка жидкой мастикой "Изолакт" ЛСП-901 в соотношении с водой 1:1 с расходом 0.5 кг/м2 4-5 слоев мастики "Изолакт" ЛСП-901 с расходом не менее 2 кг/м2	Общая толщина пленки 0.7 мм

КОНСТРУКЦИЯ ЗАЩИТНОГО СЛОЯ

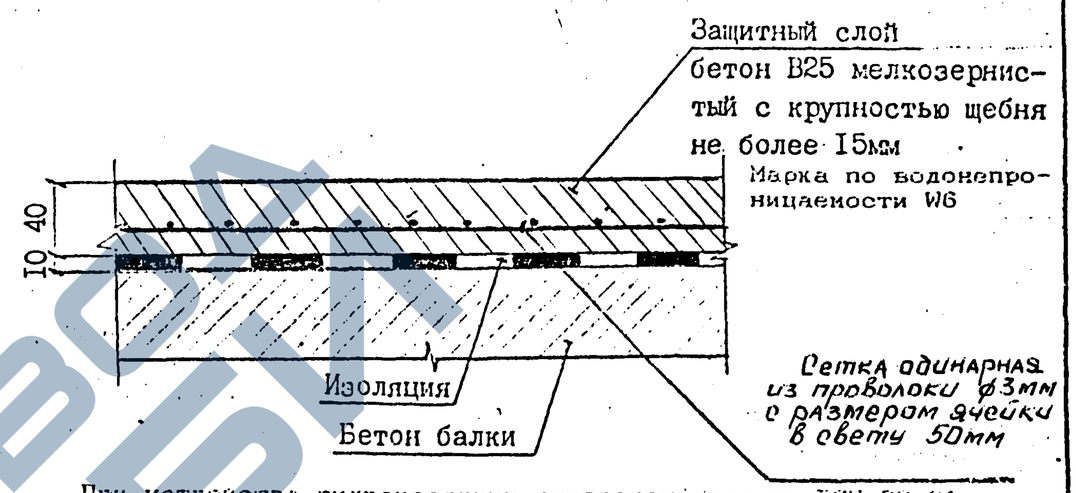

При устройстве гидроизоляции руководствоваться ВСН 32-81 -"Инструкция по устройству гидроизоляции конструкции мостов и труб на железных, автомобильных и городских дорогах"; "Рекомендациями по устройству гидроизоляции железобетонных пролетных строений железнодорожных мостов с односкатным поперечным отводом воды", ЦНИИС, 1983 г.; "Технологической инструкцией по гидроизоляции балластных корыт железобетонных блоков пролетных строений железнодорожных мостов"

ЗАДЕЛКА ИЗОЛЯЦИИ НА КОНЦЕВОМ УЧАСТКЕ ПЛИТЫ

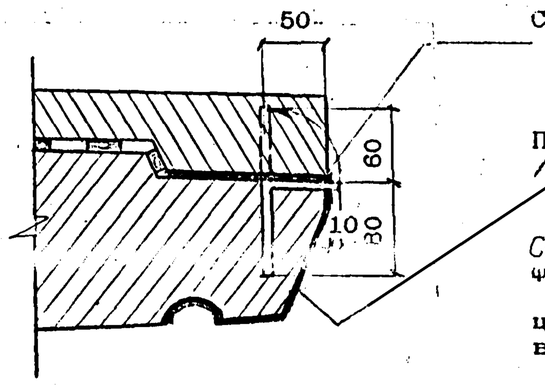

Стержень-фиксатор Ф8А1 1=140

Поверхность бетона покрыть мастикой /клеем/, входящим в состав изоляции.

Согнутый под прямым углом стержень-фиксатор устанавливается с шагом 200мм. Перед укладкой защитного слоя изоляции стержень-фиксатор отгибается в вертикальное положение.

Инв.№подл. | Подпись и дата | Взам.инв.№

ВЕДОМОСТЬ РАСХОДА МАТЕРИАЛОВ НА УСТРОЙСТВО ГИДРОИЗОЛЯЦИИ

Марка балки	Тиоколовая мастичная гидроизоляция			Защитный слой		Фиксатор
	Грунтовка на основе тиоколовой мастики СМ1	Мастика тиоколовая СМ1 по ТУ 38.33-119-69	Сетка стеклянная СС1, СС5 по ТУ6-11-99-75 Минхимпрома	Бетон В25 F200*	Сетка арматурная 50-3.0-0 ГОСТ 5336-80	ф8АI ГОСТ 5781-82
	м2	кг	м2	м2 / м3	м2 / кг	шт / кг
Б1.143-3						
Б1.143-2						
Б1.143-3К1						
Б1.143-2К1						
Б1.143-3К2						
Б1.143-2К2						
Б1.143-3К3	27.3	90.2	26.0	27.8 / 1.2	26.0 / 62.8	68/3.8
Б1.143-2К3						
Б1.143-3К4						
Б1.143-2К4						
Б1.143-3К5						
Б1.143-2К5						

Расход материалов приведен для тиоколовой мастичной гидроизоляции. В случае необходимости применения иной конструкции гидроизоляции расход материалов считается индивидуально.

* Марка бетона по морозостойкости при эксплуатации конструкции в особо суровых климатических условиях - F 300.

Инв.№подл. | Подпись и дата | Взам.инв.№

Схема расположения сеток

Сетки плиты

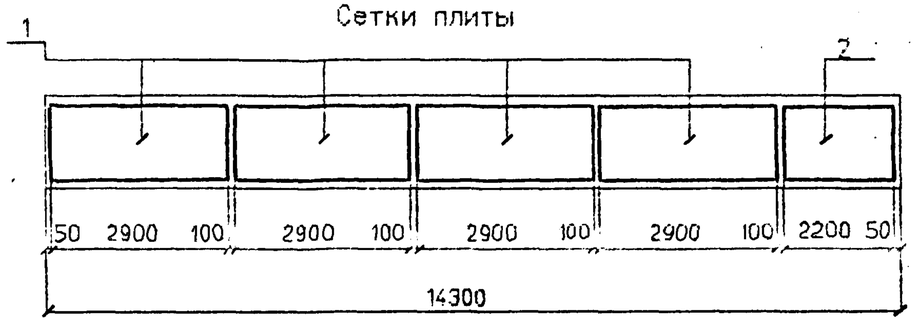

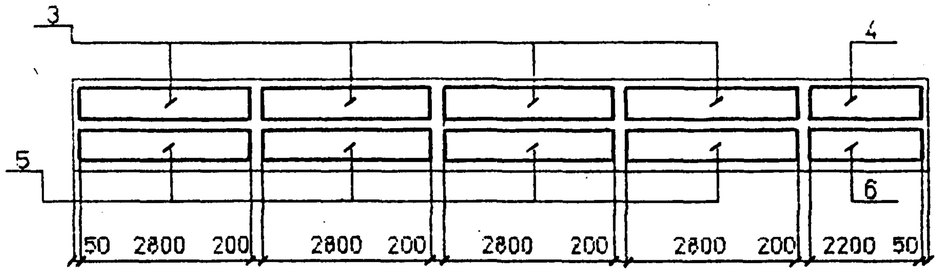

Сетки бортиков

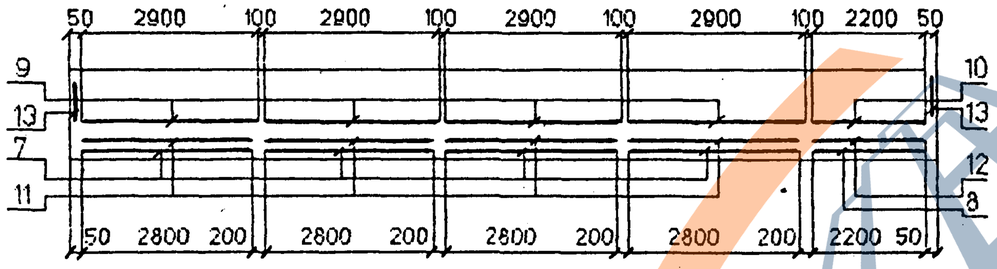

Сетки вутов

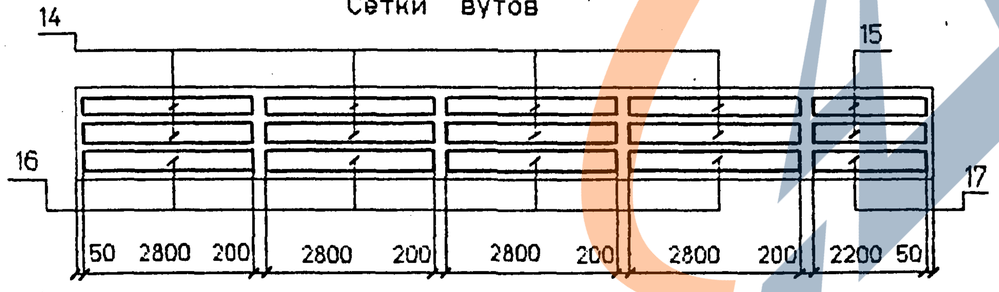

Схема расположения хомутов

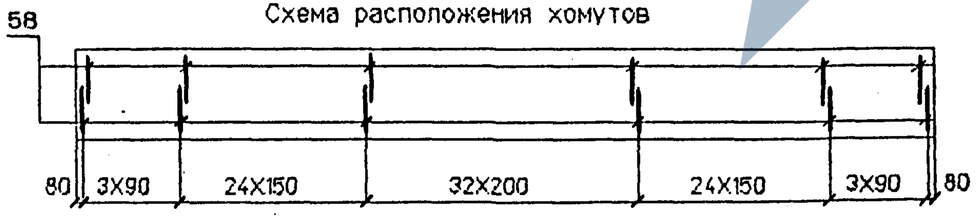

Сечение в середине балки

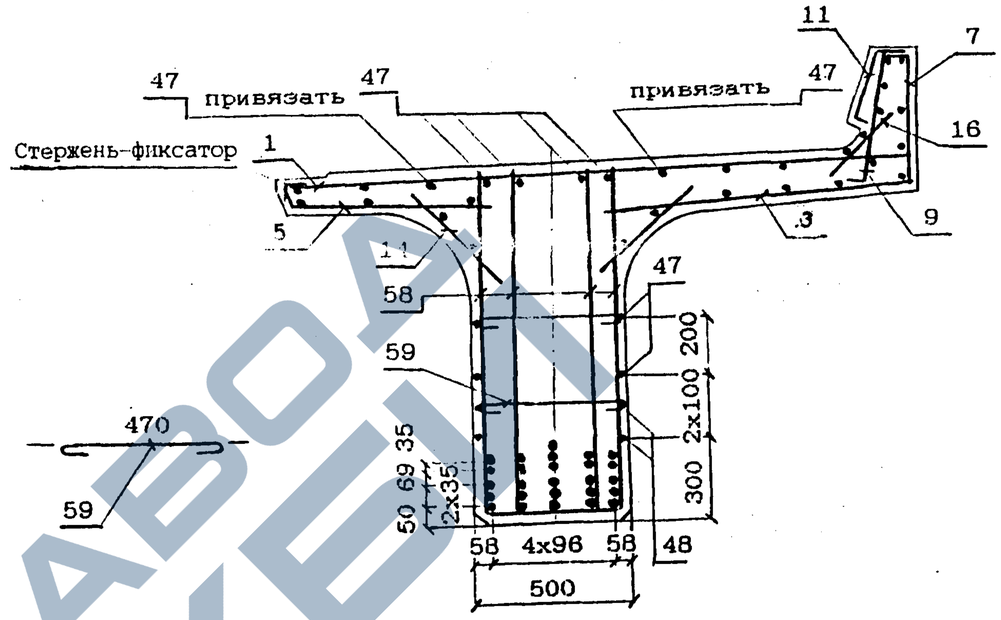

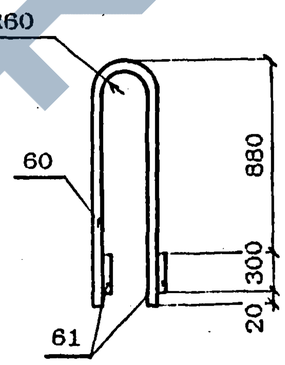

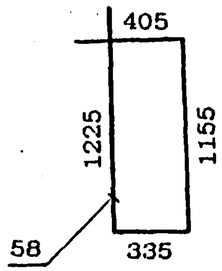

Наименьшая толщина защитного слоя бетона до поверхности хомутов - 20мм; до поверхности рабочей арматуры - 30мм. Привязка закладных изделий, строповочных петель, стержня-фиксатора см. докум. 3.501.1-175.93.18-5

Исполнил	Чернова		3.501.1-175.93. 18-6
Проверил	Гордеев		
Нач.пр.гр	Акулова		
ГИП	Пашковский		Балка ребристая длиной 14.3 м Б1.14Э Арматурный чертеж
Нач.отдела	Ткаченко		Стадия: Р; Лист: 1; Листов: 7
			АО"ТРАНСМОСТ"
Н.контроль	Миронова		

Инв.№ подл. | Подпись и дата | Взам.инв.№

СХЕМА РАСПОЛОЖЕНИЯ ОТОГНУТЫХ СТЕРЖНЕЙ.

Б1.143-3К1; Б1.143-3К3; Б1.143-3К4
Б1.143-3К1М; Б1.143-3К3М; Б1.143-3К4М; Б1.143-3К1М1; Б1.143-3К3М1; Б1.143-3К4М1

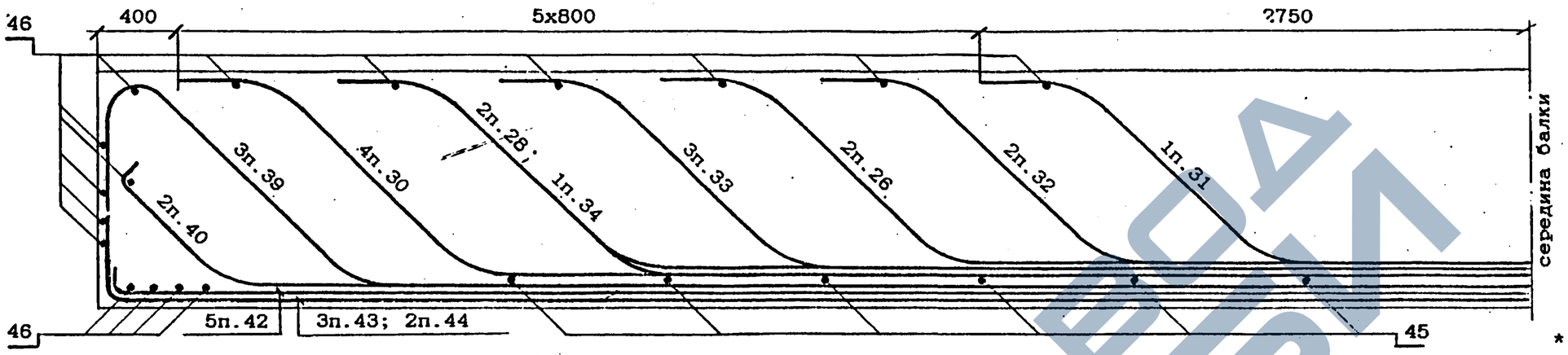

32	*26	31	26	*32
33	28	33	28	33
30	30	34	30	30

39	40	39	40	39
42	42	42	42	42
44	43	43	43	44

* Для балок марок Б1.143-3К1М1, Б1.143-3К3М1, Б1.143-3К4М1; один из стержней поз.26 и поз.32 не устанавливать.

Б1.143-3К2; Б1.143-3К5; Б1.143-3К2М; Б1.143-3К5М; Б1.143-3К2М1; Б1.143-3К5М1

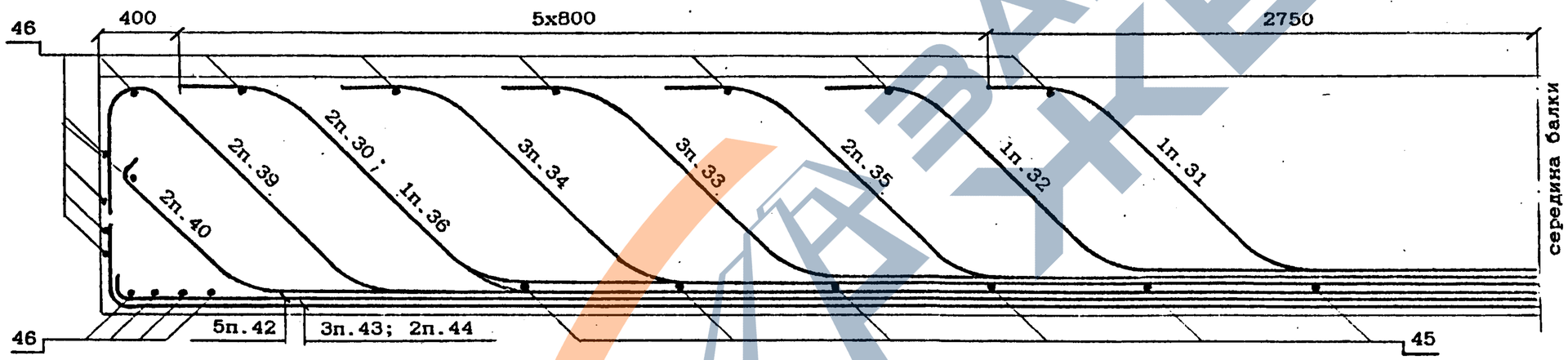

32				31
33	35	33	35	33
34	30	34	30	34

39	40	36	40	39
42	42	42	42	42
44	43	43	43	44

Б1.143-3; Б1.143-3М; Б1.143-3М1

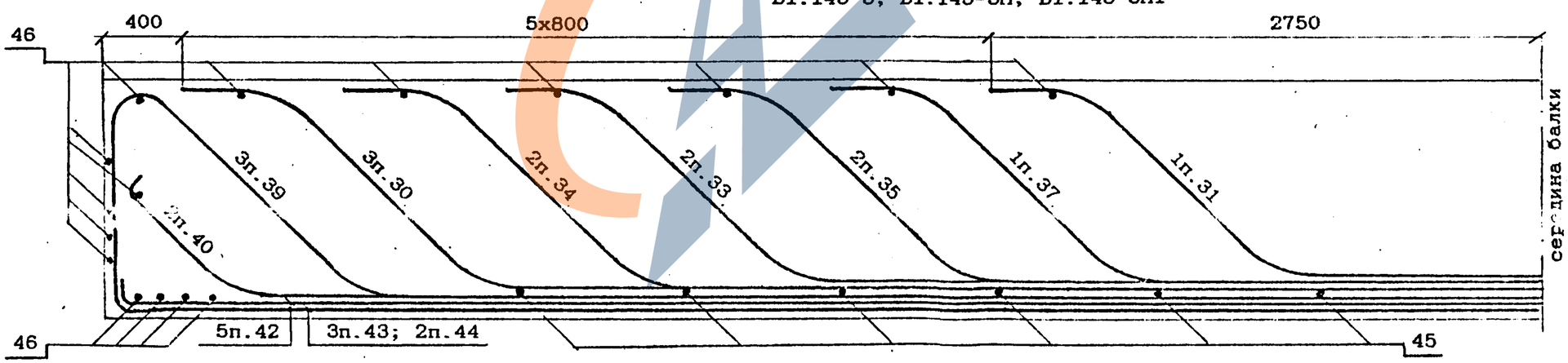

		31		
35	33	37	33	35
30	34	30	34	30

39	40	39	40	39
42	42	42	42	42
44	43	43	43	44

Инв.№подл. | Подпись и дата | Взам.инв.№

Б1.143-2К1; Б1.143-2К3; Б1.143-2К4; Б1.143-2К1М; Б1.143-2К3М; Б1.143-2К4М;
Б1.143-2К1М1; Б1.143-2К3М1; Б1.143-2К4М1

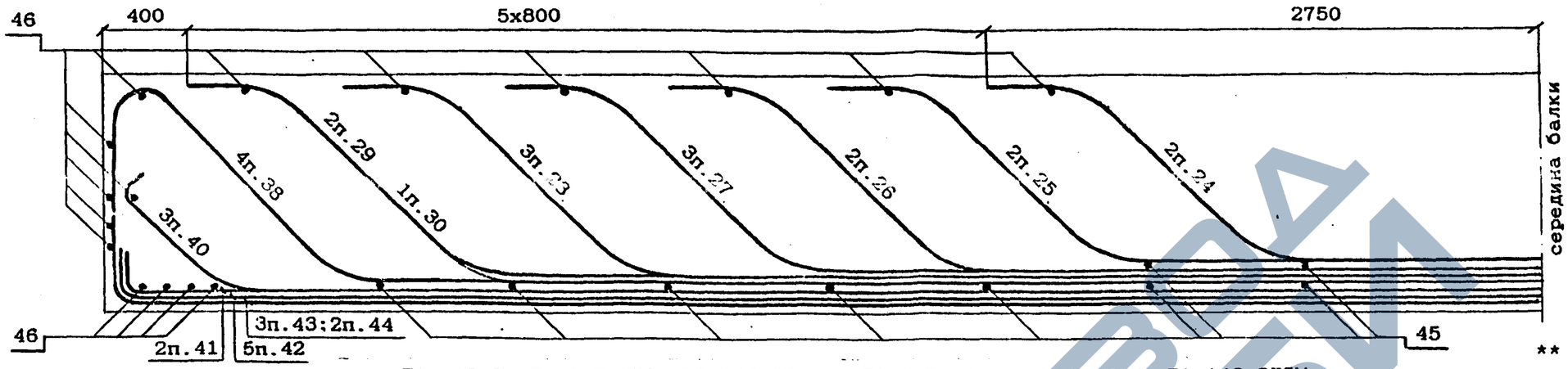

24	25**		25	24**

27	26	27	26	27
28	29	28	29	28
38	38	30	38	38

40	41	40	41	40
42	42	42	42	42
44	43	43	43	44

** Для балок марок Б1.143-2К1М1, Б1.143-2К3М1,Б1.143-2К4М1; один из стержней поз.24 и поз.25 не устанавливать.

Б1.143-2; Б1.143-2К2; Б1.143-2К5; Б1.143-2М; Б1.143-2К2М; Б1.143-2К5М;
Б1.143-2М1; Б1.143-2К2М1; Б1.143-2К5М1

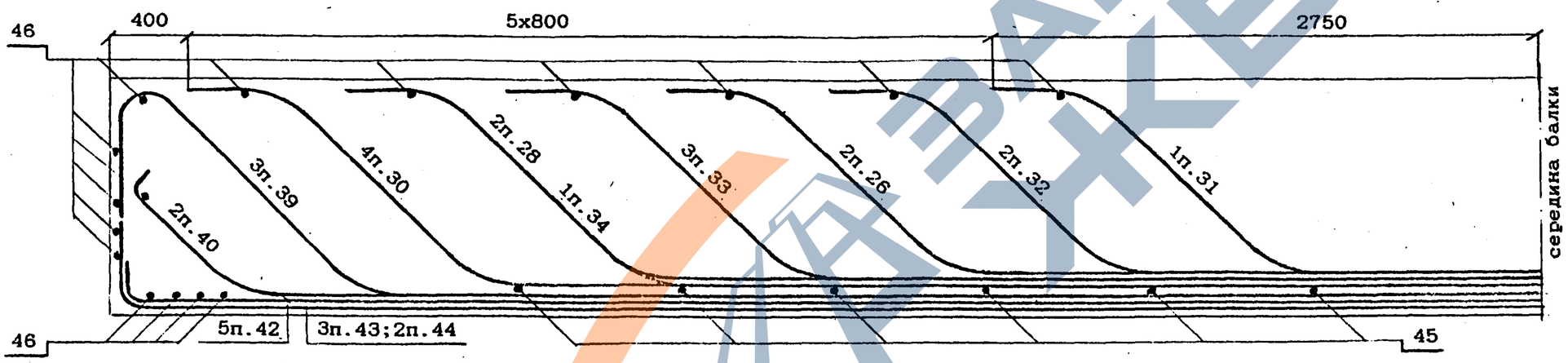

32***	26	31***	26	32
33	28	33	28	33
30	30	34	30	30

39	40	39	40	39
42	42	42	42	42
44	43	43	43	44

*** Для балок марок Б1.143-2, Б1.143-2М,Б1.143-2М1; один из стержней поз.32 не устанавливать.
Для балок марок Б1.143-2, Б1.143-2М,один из стержней поз.31 не устанавливать.

ДЕТАЛИ ОТГИБОВ

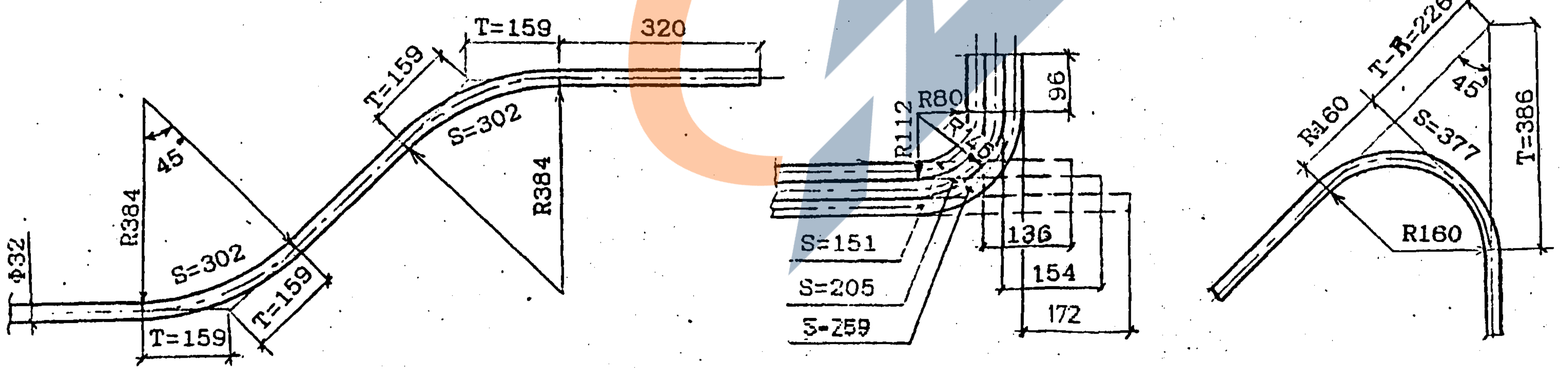

Инв.№подл. | Подпись и дата | Взам.инв.№

Ведомость деталей

Поз	Эскиз
24	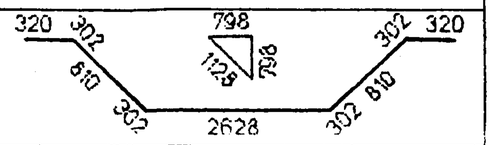
25	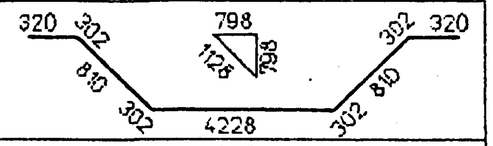
26	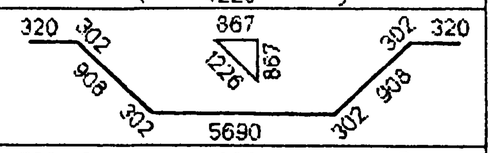
27	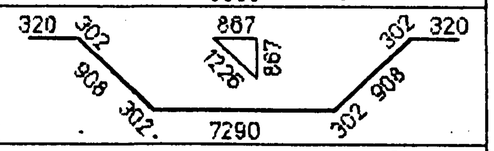
28	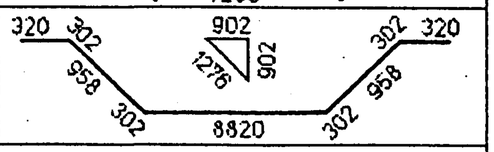
29	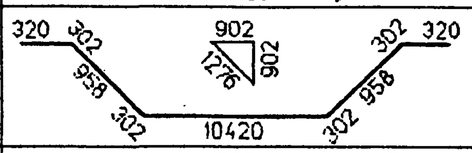
30	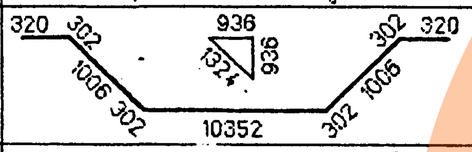
31	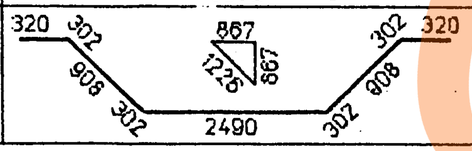

Поз	Эскиз
32	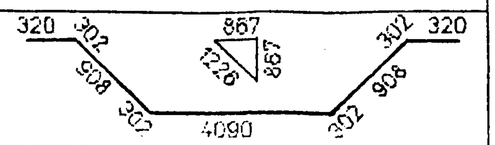
33	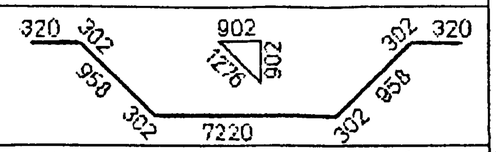
34	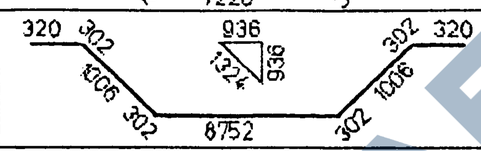
35	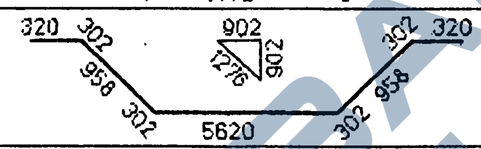
36	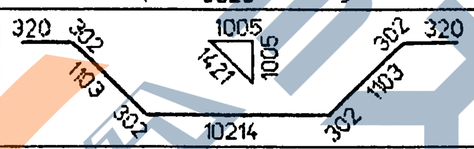
37	
38	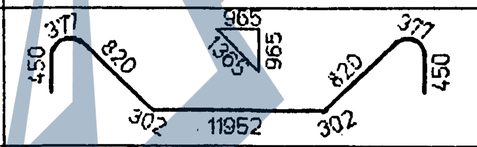
39	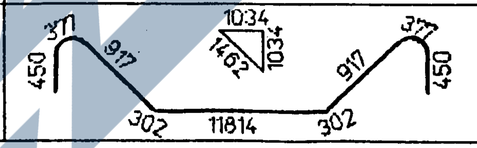

Поз	Эскиз
40	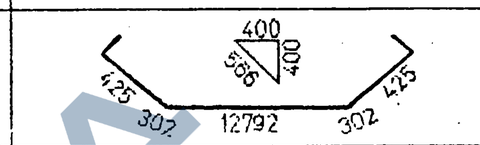
41	
42	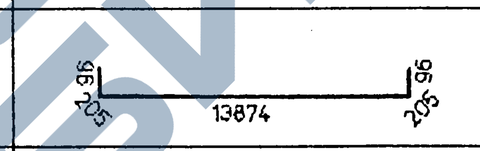
43	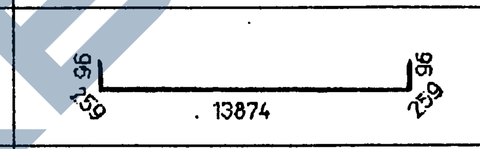
44	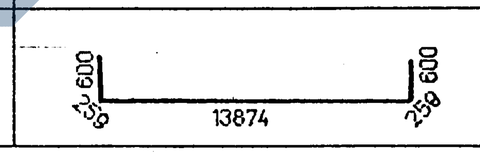

Инв. №подл.	Подпись и дата	Взам.инв.№

АРМИРОВАНИЕ ДИАФРАГМЫ

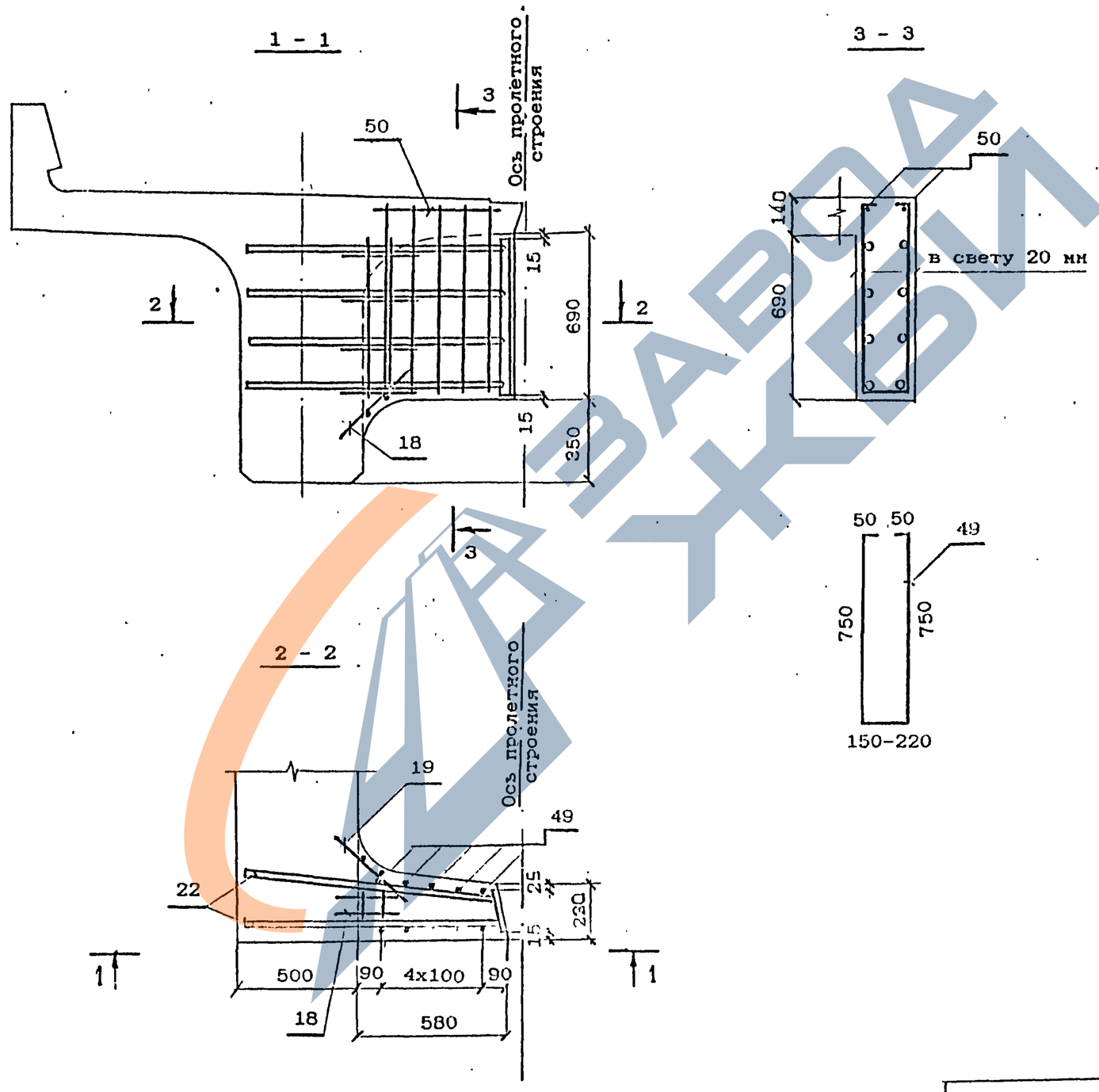

Инв. № подл.	Подпись и дата	Взам. инв. №

ДОПОЛНИТЕЛЬНОЕ АРМИРОВАНИЕ НА КРИВЫХ

Для балок марок

Б1.143-К3

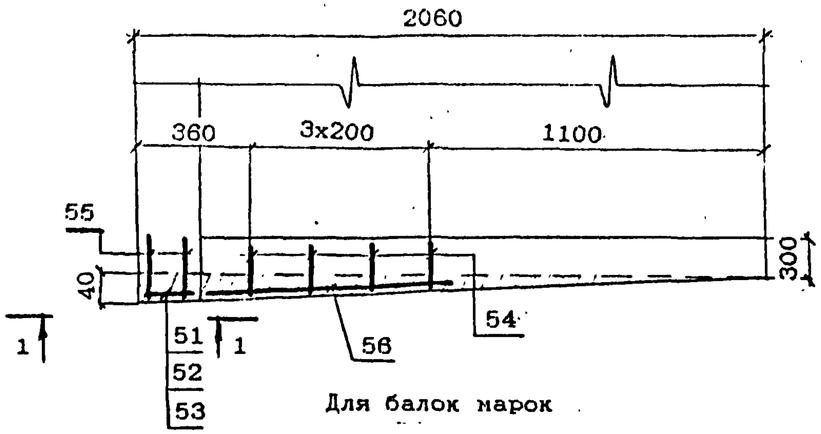

Для балок марок

Б1.143-К4

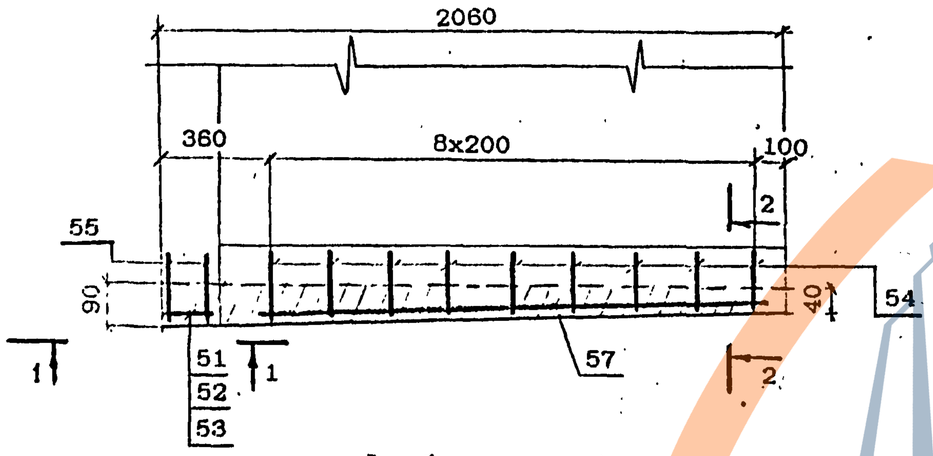

Для балок марок

Б1.143-К5

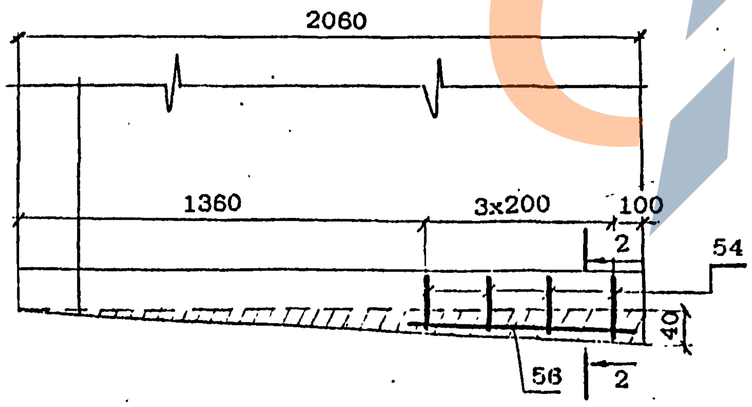

1 - 1

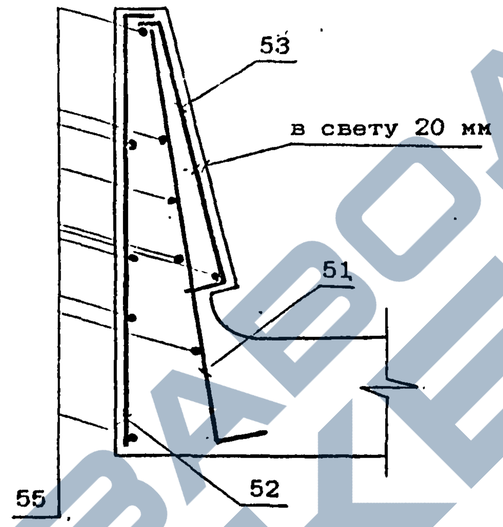

2 - 2

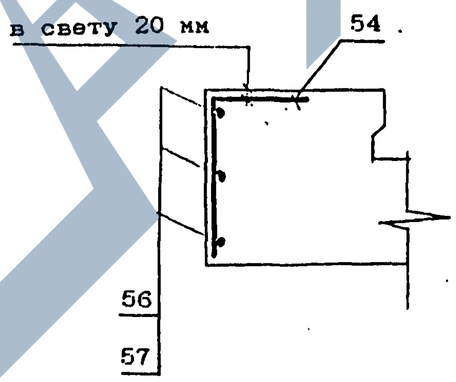

Ведомость деталей

Поз	Эскиз
51	690; 70
52	50; 680
53	50; 430; 20; 50; 46; 50
54	150; 210

ЗАВОД ЖБИ

Взам. инв. №	
Подпись и дата	
Инв. № подл.	

ВЕДОМОСТЬ РАСХОДА СТАЛИ, кг

БАЛКИ	Изделия арматурные								Вязальная проволока ГОСТ 3282-74	ВСЕГО
	Арматура класса									
	AIII (АП)				AI					
	ГОСТ 5781-82									
	ф32	ф12	ф10	Итого	ф28	ф8	ф6	Итого		
Б1.143-3	2236	257	402	2895	48	335	11	394	116	3405
Б1.143-2	2435	257	402	3094	48	335	11	394	124	3612
Б1.143-3К1	2523	257	431	3211	48	354	11	413	128	3752
Б1.143-2К1	2858	257	431	3546	48	354	11	413	142	4101
Б1.143-3К2	2285	257	402	2944	48	335	11	394	118	3456
Б1.143-2К2	2523	257	402	3182	48	335	11	394	127	3703
Б1.143-3К3	2523	257	431	3211	48	361	11	420	128	3759
Б1.143-2К3	2858	257	431	3546	48	361	11	420	142	4108
Б1.143-3К4	2523	257	431	3211	48	364	11	373	128	3712
Б1.143-2К4	2858	257	431	3546	48	364	11	373	142	4061
Б1.143-3К5	2285	257	402	2944	48	338	11	397	118	3459
Б1.143-2К5	2523	257	402	3182	48	338	11	397	127	3706

Продолжение ведомости

МАРКА БАЛКИ	Изделия закладные																	Общий расход
	Прокат								Сталь арматурная ГОСТ 5781-82				Стандартные изделия				Всего	
	Листовой ГОСТ 19903-74, толщиной						Труба ГОСТ 8732-78 32х3.5	Итого	Класса AIII(AII)			Итого	Болт ГОСТ 7798-70 М22	Гайка ГОСТ 5915-70 М22	Шайба ГОСТ 11371-78;ф22	Итого		
	40	16	12	8	5	Итого			ф22	ф20	ф12							
Б1.143-3																		3647
Б1.143-2																		3854
Б1.143-3К1																		3994
Б1.143-2К1																		4343
Б1.143-3К2																		3698
Б1.143-2К2	8.8	108.0	24.3	15.0	9.0	165.1	5.4	170.5	7.2	40.0	6.2	53.4	14.4	2.9	0.7	18.0	241.9	3945
Б1.143-3К3																		4001
Б1.143-2К3																		4350
Б1.143-3К4																		3954
Б1.143-2К4																		4303
Б1.143-3К5																		3701
Б1.143-2К5																		3948

Марки сталей приведены в табл.1,2 технического описания

Инв.№подл. | Подпись и дата | Взам.инв.№

https://zavodjbi.com/
ЗАВОД ЖБИ

C1

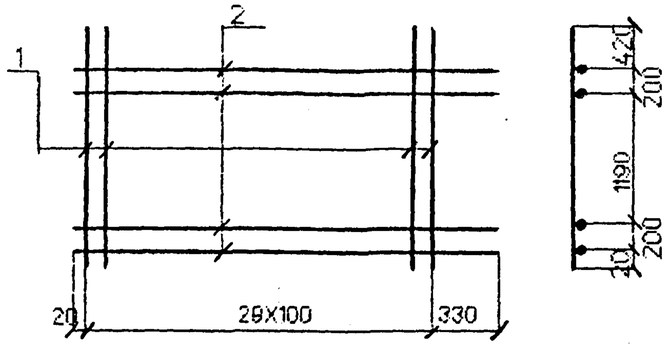

C2

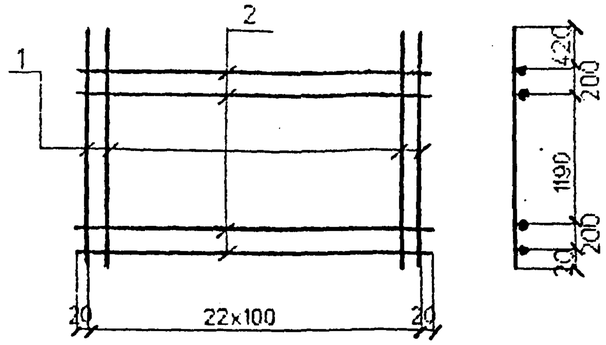

C3

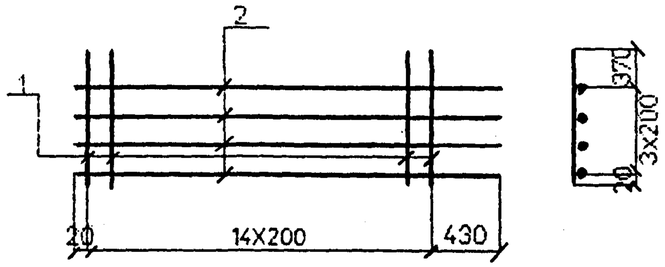

C4

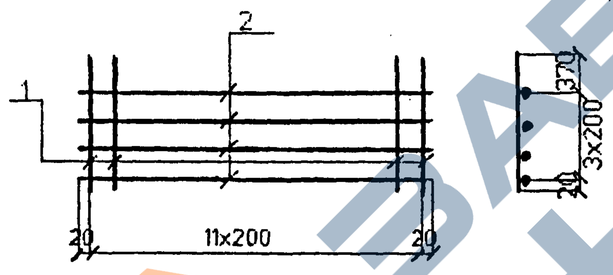

C5

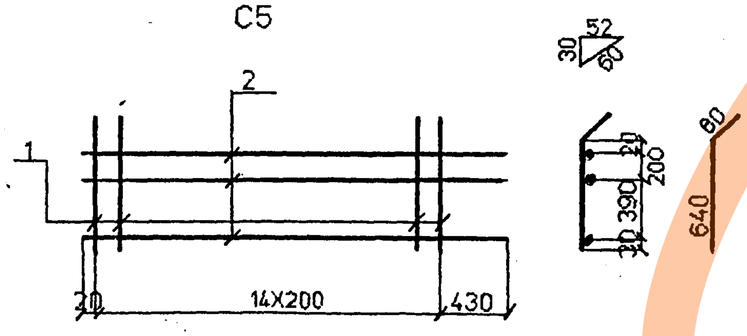

C6

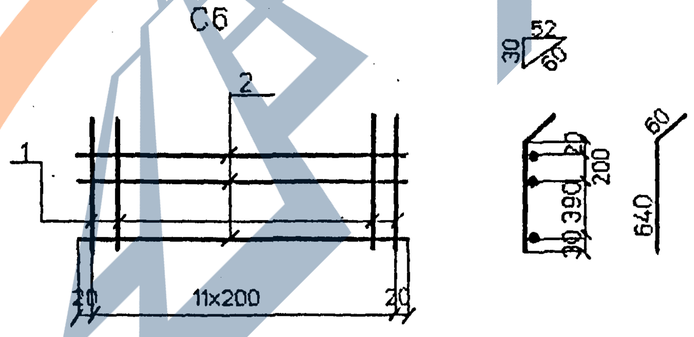

Марка сетки	Поз	Наименование		Кол	Масса ед. кг.	Масса сетки кг
C1	1	ф12АШ(АП)	l=2030	30	1.8	59.2
	2	ф8AI	l=3250	4	1.3	
C2	1	ф12АШ(АП)	l=2030	23	1.8	45.0
	2	ф8AI	l=2240	4	0.9	
C3	1	ф8AI	l=990	15	0.4	11.2
	2	ф8AI	l=3250	4	1.3	
C4	1	ф8AI	l=990	12	0.4	8.4
	2	ф8AI	l=2240	4	0.9	
C5	1	ф8AI	l=700	15	0.3	8.4
	2	ф8AI	l=3250	3	1.3	
C6	1	ф8AI	l=700	12	0.3	6.3
	2	ф8AI	l=2240	3	0.9	

Арматура класса AI. AII. AIII по ГОСТ 5781-82

Соединение стержней в сетках производится контактной точечной сваркой по ГОСТ 14098-91 или вязальной проволокой .

Для районов с расчетной температурой наружного воздуха ниже минус 30°С соединение стержней из стали класса AIII марки 25Г2С только вязаное, а в марку сетки вводится индекс "М".

Для районов с расчетной температурой ниже минус 40°С применение стали марки Ст5сп не допускается.

Исполнил	Чернова	
Проверил	Гордеев	
Нач.пр.гр	Акулова	
ГИП	Пашковский	
Нач.отдела	Ткаченко	
Н.контроль	Миронова	

3.501.1-175.93. 18-7

Сетка арматурная
C1 ... C6

Стадия	Лист	Листов
Р		1

АО"ТРАНСМОСТ"

Инв.№подл. | Подпись и дата | Взамин.№

C7

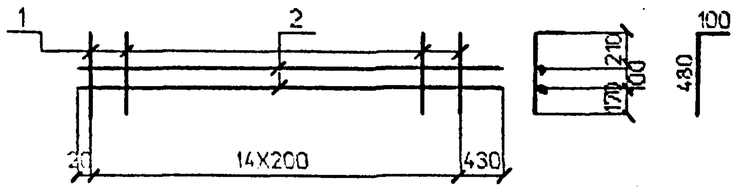

C8

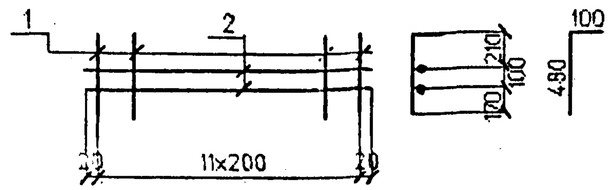

C9

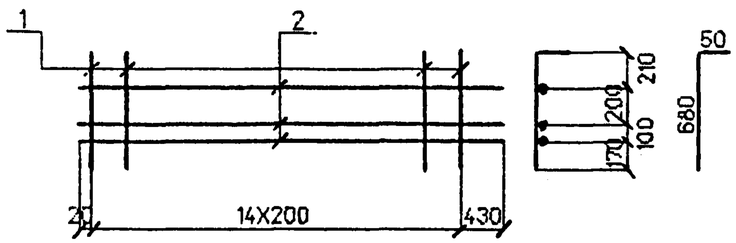

C10

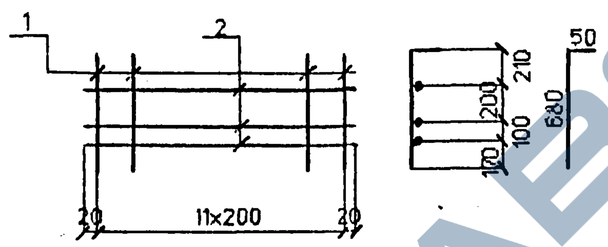

C11

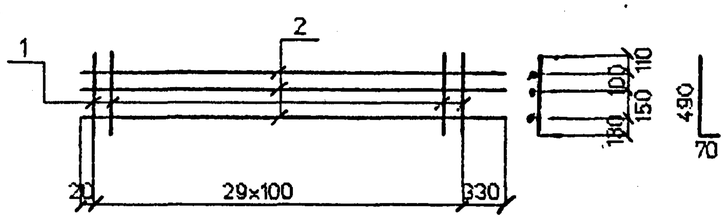

C12

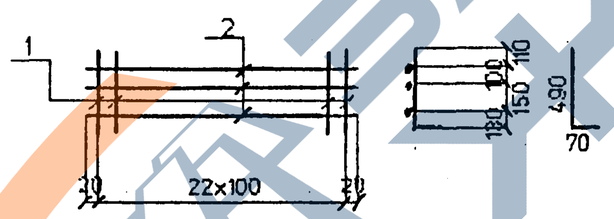

C13

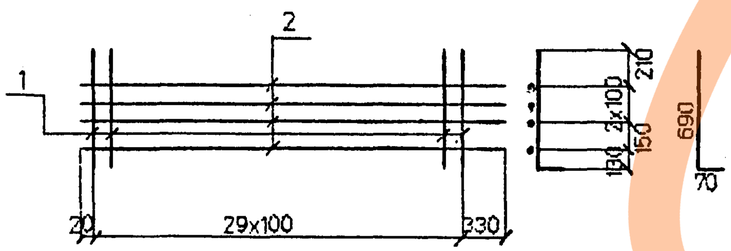

C14

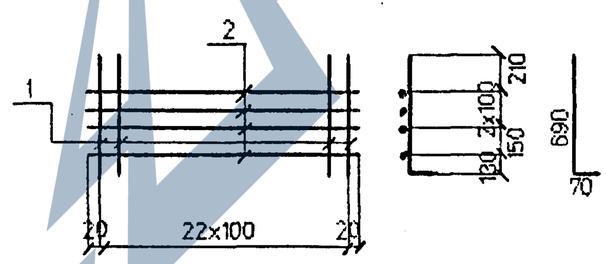

Марка сетки	Поз	Наименование		Кол	Масса ед. кг.	Масса сетки кг
C7	1	ф8AI	l=580	15	0.2	5.6
	2	ф8AI	l=3250	2	1.3	
C8	1	ф8AI	l=580	12	0.2	4.2
	2	ф8AI	l=2240	2	0.9	
C9	1	ф8AI	l=730	15	0.3	8.4
	2	ф8AI	l=3250	3	1.3	
C10	1	ф8AI	l=730	12	0.3	6.3
	2	ф8AI	l=2240	3	0.9	
C11	1	ф10AIII(AII)	l=560	30	0.3	12.9
	2.	ф8AI	l=3250	3	1.3	
C12	1	ф10AIII(AII)	l=560	23	0.3	9.6
	2	ф8AI	l=2240	3	0.9	
C13	1	ф10AIII(AII)	l=760	30	0.5	20.2
	2	ф8AI	l=3250	4	1.3	
C14	1	ф10AIII(AII)	l=760	23	0.5	15.1
	2	ф8AI	l=2240	4	0.9	

Арматура класса AI, AII, AIII по ГОСТ 5781-82

Соединение стержней в сетках производится контактной точечной сваркой по ГОСТ 14098-91 или вязальной проволокой .

Для районов с расчетной температурой наружного воздуха ниже минус 30°С соединение стержней из стали класса AIII марки 25Г2С только вязаное, а в марку сетки вводится индекс "М".

Для районов с расчетной температурой ниже минус 40°С применение стали марки Ст5сп не допускается.

Исполнил	Чернова	
Проверил	Гордеев	
Нач.пр.гр	Акулова	
ГИП	Пашковский	
Нач.отдела	Ткаченко	
Нконтроль	Миронова	

3.501.1-175.93. 18-8

Сетка арматурная
C7 ... C14

Стадия	Лист	Листов
Р		1

АО"ТРАНСМОСТ"

Инв.№ подл | Подпись и дата | Взамин.№

C15

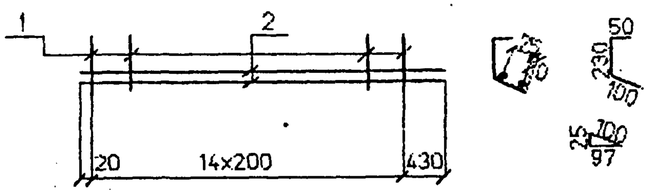

C16

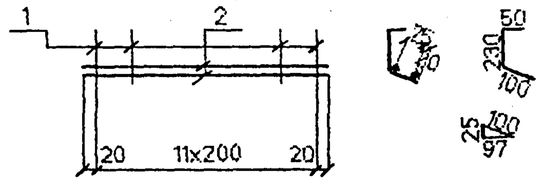

C17

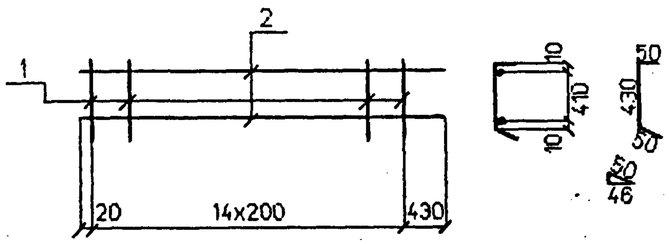

C18

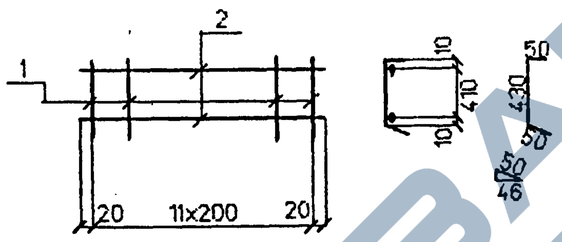

C19

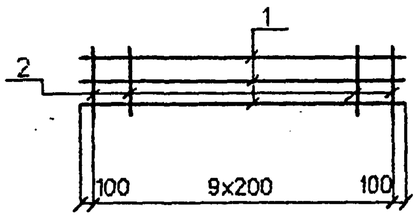

Марка сетки	Поз	Наименование		Кол	Масса ед. кг.	Масса сетки кг
C15	1	Ф8AI	l=380	15	0.2	5.6
	2	Ф8AI	l=3250	2	1.3	
C16	1	Ф8AI	l=380	12	0.2	4.2
	2	Ф8AI	l=2240	2	0.9	
C17	1	Ф8AI	l=530	15	0.2	5.6
	2	Ф8AI	l=3250	2	1.3	
C18	1	Ф8AI	l=530	12	0.2	4.2
	2	Ф8AI	l=2240	2	0.9	
C19	1	Ф10AIII(АП)	l=2000	3	1.2	5.6
	2	Ф8AI	l=590	10	0.2	

Арматура класса AI, AII, AIII по ГОСТ 5781-82

Соединение стержней в сетках производится контактной точечной сваркой по ГОСТ 14098-91 или вязальной проволокой .

Для районов с расчетной температурой наружного воздуха ниже минус 30°С соединение стержней из стали класса AIII марки 25Г2С только вязаное, а в марку сетки вводится индекс "М".

Для районов с расчетной температурой ниже минус 40°С применение стали марки Ст5сп не допускается.

Исполнил	Чернова	
Проверил	Гордеев	
Нач.пр.гр	Акулова	
ГИП	Пашновский	
Нач.отдела	Ткаченко	
Н.контроль	Миронова	

3.501.1-175.93. 18-9

Сетка арматурная C15 ... C19

Стадия	Лист	Листов
Р		1

АО"ТРАНСМОСТ"

Инв.№подл | Подпись и дата | Взам.инв.№

C20

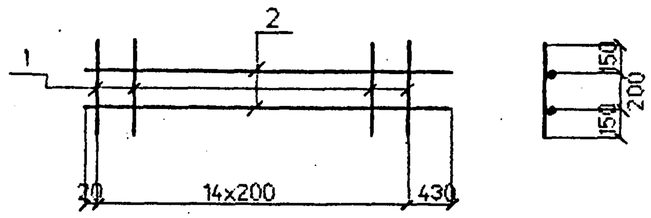

C21

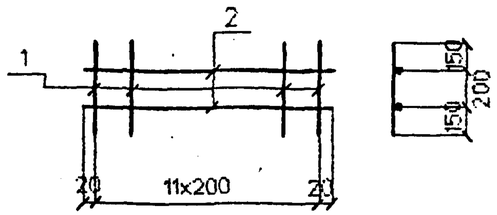

C22

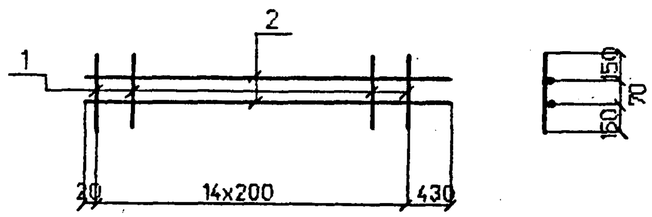

C23

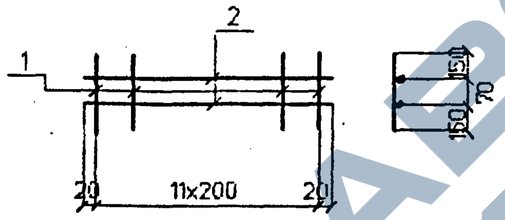

C24

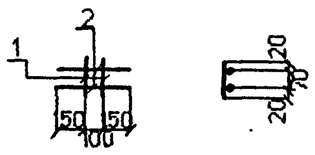

C25

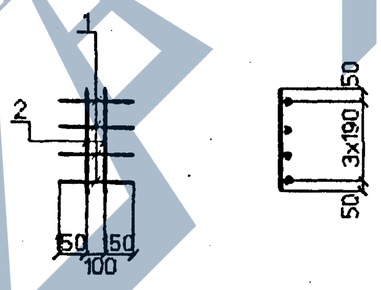

Марка сетки	Поз	Наименование		Кол	Масса ед. кг.	Масса сетки кг
C20	1	ф8AI	l=500	15	0.2	5.6
	2	ф8AI	l=3250	2	1.3	
C21	1	ф8AI	l=500	12	0.2	4.2
	2	ф8AI	l=2240	2	0.9	
C22	1	ф8AI	l=370	15	0.1	4.1
	2	ф8AI	l=3250	2	1.3	
C23	1	ф8AI	l=370	12	0.1	3.0
	2	ф8AI	l=2240	2	0.9	
C24	1	ф10AIII(АП)	l=110	2	0.1	0.6
	2	ф10AIII(АП)	l=400	2	0.2	
C25	1	ф10AIII(АП)	l=400	4	0.2	1.6
	2	ф10AIII(АП)	l=670	2	0.4	

Арматура класса AI, AII, AIII по ГОСТ 5781-82

Соединение стержней в сетках производится контактной точечной сваркой по ГОСТ 14098-91 или вязальной проволокой .

Для районов с расчетной температурой наружного воздуха ниже минус 30°С соединение стержней из стали класса AIII марки 25Г2С только вязаное, а в марку сетки вводится индекс "М".

Для районов с расчетной температурой ниже минус 40°С применение стали марки Ст5сп не допускается.

Исполнил	Чернова	
Проверил	Гордеев	
Нач.пр.гр	Акулова	
ГИП	Пашковский	
Нач.отдела	Ткаченко	
Н.контроль	Миронова	

3.501.1-175.93. 18-10

Сетка арматурная

C20 ... C25

Стадия	Лист	Листов
Р		1

АО"ТРАНСМОСТ"

Инв.№подл | Подпись и дата | Взам.инв.№