https://zavodgbi.com/

ТИПОВЫЕ КОНСТРУКЦИИ, ИЗДЕЛИЯ И УЗЛЫ ЗДАНИЙ И СООРУЖЕНИЙ

СЕРИЯ 3.900-3

СБОРНЫЕ ЖЕЛЕЗОБЕТОННЫЕ КОНСТРУКЦИИ ЕМКОСТНЫХ СООРУЖЕНИЙ ДЛЯ ВОДОСНАБЖЕНИЯ И КАНАЛИЗАЦИИ

ВЫПУСК 10

ПАНЕЛИ СТЕНОВЫЕ КОНСОЛЬНЫЕ С ОПОРНОЙ ПЯТОЙ СО ШПОНОЧНЫМ СТЫКОМ ДЛЯ ПРЯМОУГОЛЬНЫХ СООРУЖЕНИЙ

ЧАСТЬ 1

РАБОЧИЕ ЧЕРТЕЖИ

ЗАВОД ЖБИ

https://zavodgbi.com/

Госстрой СССР
Гл.инж. упр. Бузинов
Нач. отд. Вспомогательный
Нач. отд. Волков

Согласовано

Гипростроммаш
Гл.инж. ин-та Кашкин
Нач. отд. №2 п/ч Кашкин
Нач. отд. гл.инж.-пр-та Голодилич

ЦНИИпромзданий
Гл.инж. ин-та Кашкин
Нач. отд. Кашкин
Гл.инж.-пр-та Кашкин

Укрпроектстальконструкция
Гл.инж. ин-та Смолин В.Ч.
Нач. отд Смолин В.Ч.
Гл.инж.-пр-та Смолин В.Ч.

ТИПОВЫЕ КОНСТРУКЦИИ, ИЗДЕЛИЯ И УЗЛЫ ЗДАНИЙ И СООРУЖЕНИЙ

СЕРИЯ 3.900-3

СБОРНЫЕ ЖЕЛЕЗОБЕТОННЫЕ КОНСТРУКЦИИ ЕМКОСТНЫХ СООРУЖЕНИЙ ДЛЯ ВОДОСНАБЖЕНИЯ И КАНАЛИЗАЦИИ

ВЫПУСК 10

ПАНЕЛИ СТЕНОВЫЕ КОНСОЛЬНЫЕ С ОПОРНОЙ ПЯТОЙ СО ШПОНОЧНЫМ СТЫКОМ ДЛЯ ПРЯМОУГОЛЬНЫХ СООРУЖЕНИЙ

ЧАСТЬ 1

РАБОЧИЕ ЧЕРТЕЖИ

РАЗРАБОТАНЫ

Союзводоканалниипроект
Харьковский Водоканалпроект

Главный инженер института — Бондаренко
Начальник отдела — Шейко
Главный инженер проекта — Мазалова

ЦНИИ промзданий при участии НИИЖБ

Главный инженер института — Петров
Рук. отдела инженерных сооружений — Шаков
Главный инженер проекта — Черномаз

Зам. директора — Коровин
Зав. лаборат. — Бердичевский
Ст. научн. сотруд. — Докудовский

УТВЕРЖДЕНЫ:
И ВВЕДЕНЫ В ДЕЙСТВИЕ
С 01.10.1983 г
ПОСТАНОВЛЕНИЕМ
Госстроя СССР
от 15.07. 1983 г. № 185

Обозначение	Наименование	Стр.
	Содержание	2
3.900-3.10.1 00.00ТО	Техническое описание	3
3.900-3.10.1 01.00	Панель стеновая ПСП 24	8
3.900-3.10.1 01.00СБ	Панель стеновая ПСП 24. Сборочный чертеж	9
3.900-3.10.1 02.00	Панель стеновая ПСП 30	11
3.900-3.10.1 02.00СБ	Панель стеновая ПСП 30. Сборочный чертеж	13
3.900-3.10.1 03.00	Панель стеновая ПСП 36	15
3.900-3.10.1 03.00СБ	Панель стеновая ПСП 36. Сборочный чертеж	17
3.900-3.10.1 04.00	Панель стеновая ПСП 42	19
3.900-3.10.1 04.00СБ	Панель стеновая ПСП 42. Сборочный чертеж	21
3.900-3.10.1 05.00	Панель стеновая ПСП 48	23
3.900-3.10.1 05.00СБ	Панель стеновая ПСП 48. Сборочный чертеж	25
3.900-3.10.1 06.00	Панель стеновая ПСП 54	27
3.900-3.10.1 06.00СБ	Панель стеновая ПСП 54. Сборочный чертеж	29
3.900-3.10.1 07.00	Панель стеновая ПСП 60	31
3.900-3.10.1 07.00СБ	Панель стеновая ПСП 60. Сборочный чертеж	33
3.900-3.10.1 08.00	Узлы I – XIV	35
3.900-3.10.1 00.00ВМС	Ведомость расхода стали	41

Копировал

Настоящий выпуск содержит рабочие чертежи сборных железобетонных стеновых панелей консольного типа с опорной пятой и шпоночным стыком, предназначенных для применения в прямоугольных емкостных сооружениях

Марки, присвоенные каждому изделию, состоят из буквенно-цифровых групп, которые разделяются дефисом (например ПСП36-К1-Ш1, ПСП48-К12-Ш2).

Первая группа содержит буквы ПСП, что обозначает „панель стеновая с опорной пятой" и цифры, обозначающие высоту панели в дециметрах.

Вторая группа включает букву „К", обозначающую схему работы панели - „консольная" и цифры, обозначающие схему нагрузки (однозначные цифры соответствуют рядовым панелям, двухзначные - панелям, применяемым в угловых участках).

Третья группа включает букву „Ш", обозначающую тип стыка панелей - „шпоночный" и цифры

1 - Наличие выпусков арматуры пяты для связи с днищем с обеих сторон по схеме нагрузок „вода-вода";

2 - Наличие выпусков арматуры пяты с одной стороны для связи с днищем, с другой - для домоналитки, по схеме нагрузок „грунт-вода"

При наличии выпусков арматуры пяты с одной стороны по схеме нагрузок „грунт-вода" или „воздух-вода" цифровой индекс 1 или 2 отсутствует.

Схему нагрузок см в серии 3.900-3 в.9

При применении бетонов повышенной плотности к соответствующей марке изделия должно быть добавлено обозначение плотности-буква „Л"

Инв.№ подл.	Подпись и дата	Взам. инв.№	

				3.900-3.10.1 00.00ТО	
Нач. отд	Шейко				
Н. контр.	Постников			Техническое описание	Стадия: — / Лист: 1 / Листов: 10
Рук. гр.	Мазалова				Союзводоканалниипроект Харьковский ВОДОКАНАЛПРОЕКТ
Вед. инж.	Однорал				
Ст. инж.	Вазианов				
Инженер	Ткаченко				

1. Конструкция панелей

1.1. По форме вертикального сечения панели приняты двух типов прямоугольные - высотой 2,4м и трапециевидные - высотой 3.0 - 6.0м, увеличивающиеся по толщине к низу.

Ширина панелей всех типоразмеров - 2980мм.

Габаритные размеры панелей предусматривают возможность изготовления нескольких марок в одной опалубочной форме с применением вкладышей (ПСП42 и ПСП36, ПСП60 и ПСП54). Боковые грани панелей имеют пазы для образования омоноличиваемого стыка. Допускается, при необходимости, изготовление в типовых формах панелей с изменением некоторых размеров.

1.2. Для восприятия в сооружении усилий в горизонтальной плоскости в панелях имеются закладные детали, соединяемые при монтаже приваркой накладок.

1.3. Армирование панелей принято сварными сетками:

а) для консоли - основной сеткой на всю высоту панели и дополнительной в нижней зоне;

б) для пяты - плоскими и гнутыми сетками.

1.4. Для фиксации сеток в проектном положении используются каркасы закладных изделий и специальные фиксирующие каркасы.

Инв.№ подл.	Подпись и дата	Взам. инв.№

Не допускается применение фиксаторов, выходящих на наружную поверхность изделия.

1.5. В панелях предусмотрены строповочные петли с подающим кольцам. Кольцо после заглаживания поверхности изделия необходимо поднять в вертикальное положение, а выемку заделать.
Конструкция петель принята в соответствии с указаниями, приведенными в выпуске 3/82.

1.6. Защитный слой бетона для арматуры нижних сеток пяты - 30мм, для остальной арматуры - 20 мм.

1.7. Чертежи арматурных изделий приведены в части 2 настоящего выпуска.

1.8. Панели предназначены для сооружений с неагрессивной средой. Они могут быть применены в агрессивной среде при условии соблюдения требований СНиП II-28-73* „Защита строительных конструкций от коррозии" в отношении плотности бетона или защиты поверхностей бетона лакокрасочными или пленочными материалами.

2. Технические требования к изготовлению

2.1. Настоящие технические требования содержат указания по изготовлению, маркировке, хранению и транспортированию сборных железобетонных стеновых панелей с опорной пятой консольного типа.

2.2. Стеновые панели ПСП24-К÷ПСП54-К должны изготовляться из тяжелого цементного бетона марки не ниже М200, а ПСП60-К из бетона марки не ниже М300 по прочности на сжатие и марки В4 по водонепроницаемости и в соответствии с требованиями ГОСТ 13015-75„ Изделия железобетонные и бетонные. Общие технические требования."

2.3. Марки бетона по морозостойкости, а также вид цемента назначаются проектом в зависимости от режима эксплуатации и района строительства в соответствии с указаниями, приведенными в выпуске 1/82 настоящей серии.

2.4. Материалы для приготовления бетона должны отвечать требованиям ГОСТ 10268-80„ Бетон тяжелый. Технические требования к заполнителям" и ГОСТ 10178-76 „Портландцемент и шлакопортландцемент. Технические условия.

2.5. В качестве мелкого заполнителя могут использоваться чистые естественные пески с модулем крупности не ниже 2.5. Содержание отмучиваемых примесей в песке не должно превышать 1% по массе.

2.6. Крупный заполнитель (щебень, гравий) должен отвечать следующим требованиям: (см. таблицу №1).

2.7. Максимальный размер частиц крупного заполнителя не должен превышать 1/4 наименьшего размера сечения.

2.8. Крупный заполнитель должен состоять из 2 или 3 фракций. Состношение фракций устанавливается при подборе состава бетона.

Инв. № подл. | Подпись и дата | Взам. инв. №

Копир. Косьменко

Таблица 1

Показатели	Режим эксплуатации конструкции по СНиП II-31-74		
	1	2	3,4
Прочность исходной горной породы в кгс/см² не менее:			
изверженные породы	1200	1000	800
осадочные и метаморфические породы	800	800	800
Содержание иловатых и лещадочных зерен в % по массе не более	10	15	20
Содержание зерен слабых пород в % по массе не более	5	5	10
Водопоглощение материала зерен в % по массе не более			
изверженные породы	0.5	0.5	1.0
осадочные и метаморфические породы	1.0	1.0	1.5
Плотность породы в т/м³ не менее	2.5	2.5	2.4
Содержание пылевидных, илистых и глинистых частиц, определяемых отмучиванием в % по массе не более:			
изверженные породы	0.5	1.5	2.0
осадочные и метаморфические породы.	1.0	2.0	2.5

Инв.№ подл. | Подпись и дата | Взам.инв.№

Рекомендуются следующие соотношения:

Наибольшая крупность	Соотношение в % при размере фракций		
	5-10 мм	11-20 мм	21-40 мм
20 мм	25-50	50-75	—
40 мм	25-30	20-30	40-55

2.9. Песок и крупный заполнитель не должны обладать реакционной способностью по отношению к щелочам цемента. Реакционная способность должна определяться по „Методическим указаниям по определению реакционной способности заполнителей бетона со щелочами цемента" НИИЖБ, Москва, 1972 г.

2.10. При использовании природных гравийно-песчаных смесей они должны быть предварительно рассеяны на гравий и песок и применены в бетоне в соответствующей дозировке.

2.11. Для бетона с морозостойкостью Мрз 200 и выше применение гравия не допускается.

2.12. Для уменьшения водопотребности бетонной смеси и расхода цемента, а также повышения морозостойкости и водонепроницаемости, рекомендуется вводить в бетонную смесь, при ее приготовлении, следующие поверхностноактивные добавки:

пластифицирующие добавки, к которым относятся концентраты сульфитно-дрожжевой бражки;

воздухововлекающие добавки, к которым относятся различные мыла, абиетаты (винсоловое мыло СНВ), омыленный древесный пек. нафтенаты и хлопковое мыло;

газообразующие добавки, к которым относятся гидрофобизирующая жидкость ГКЖ-94, ГКЖ-10 и ГКЖ-11.

Инв.№ подл. | Подпись и дата | Взам.инв.№

2.13. Воздухововлекающие и газообразующие добавки рекомендуется вводить в сочетании с пластифицирующими добавками.

2.14. Поверхностно-активные добавки следует вводить в соответствии с „Руководством по применению химических добавок к бетону" НИИЖБ, Стройиздат, Москва, 1975г.

2.15. Вода для приготовления бетонной смеси, промывки заполнителей, а также поливки твердеющего бетона должна отвечать требованиям ГОСТ 10268-80 „Бетон тяжелый. Технические требования к заполнителям."

2.16. Отпускная прочность бетона должна быть не менее 70% от проектной при гарантии достижения проектной прочности к моменту загружения конструкции.

2.17. Качество поверхностей панелей (кроме поверхностей, соприкасающихся с водой, в сооружениях хозяйственно-питьевого водоснабжения) должна соответствовать следующим категориям по ГОСТ 13015-75:

Поверхности, обращенные внутрь емкости или видимые в условиях эксплуатаций - А6, прочие поверхности - А8.

В сооружениях хозяйственно-питьевого водоснабжения поверхности панелей, соприкасающиеся с водой, должны быть гладкими без раковин, пор и околов, что достигается при изготовлении изделий в заводских условиях обработкой этих поверхностей валковыми и дисковыми машинами.

Торцевые поверхности пяты со стороны грани, обращенной внутрь емкости, не подвергаются обработке, поверхности должны быть шероховатыми.

2.18 Отклонения от проектных размеров, положения закладных деталей, толщины защитного слоя и другие характеристики изделии не должны превышать величин, предусмотренных техническими требованиями ГОСТ 13015-75.

Инв.№ подл. | Подпись и дата | Взам. инв.№

3. Маркировка, хранение и транспортирование панелей.

3.1. На верхней торцевой грани панели должна быть нанесена маркировка в соответствии с ГОСТ 13015.2-81. Дополнительно указывается титульный номер сооружения.

3.2. Панели должны храниться в горизонтальном положении в соответствии с ГОСТ 13015.2-81 в штабелях в 2 яруса с установкой подкладок. Подкладки должны располагаться по осям строповочных петель согласно рис. 1.

3.3. Подъем, погрузка и выгрузка должны производиться в горизонтальном положении краном путем захвата за четыре строповочные петли.

3.4. Перевозить изделия следует в горизонтальном положении в соответствии с „Руководством по перевозке унифицированных сборных железобетонных деталей и конструкций промышленного строительства автомобильным транспортом". ЦНИИОМТП. Стройиздат, 1973г или в соответствии с „Руководством по перевозке железнодорожным транспортом сборных крупноразмерных железобетонных конструкций промышленного и жилищного строительства "ЦНИИОМТП. Стройиздат. 1967г.

3.5. При складировании и хранении панелей должны выполняться требования СНиП III-4-80 „Техника безопасности в строительстве".

Инв.№ подл. | Подпись и дата | Взам. инв.№

19066-01 7
Копир Косьменко

ЗАВОД КВА
https://zavodja.com/

Схема складирования сборных железобетонных панелей с опорной пятой

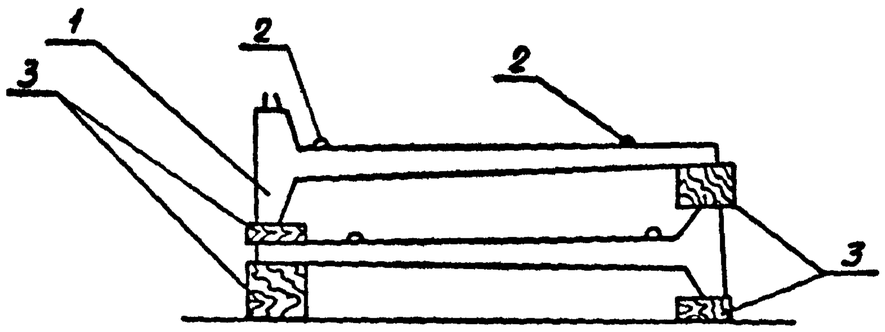

Рис. 1

1. Стеновая панель;
2. Монтажные петли;
3. Подкладки и прокладки (устанавливаются по две с каждой стороны)

Условные обозначения

В групповых чертежах при необходимости установления границы изображения, общего для всех исполнений, но не имеющего точной привязки к какой-либо общей части изображения, применено изображение согласно рис. 2

ПС1 ПС2

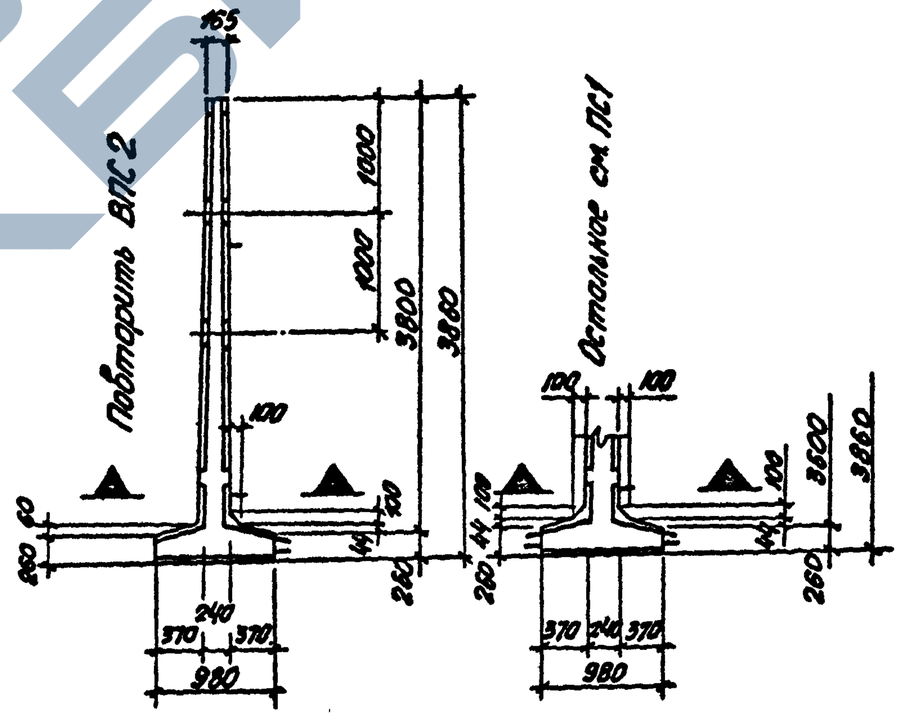

Рис. 2

https://zavodjbi.com/

Инв. № подл.	Подпись и дата	Взам. инв. №

Формат	Зона	Поз.	Обозначение	Наименование	Кол. на исполн. 3.900-3.10.1 01.00-										Примеч.
					–	01	02	03	04	05					
				Документация											
А3			3.900-3.10.1 01.00 СБ	Сборочный чертеж											
А4			00.00 ТО	Техническое описание											
А3			08.00	Узлы I - XIV											
А3			00.00 ВМС	Ведомость расхода стали											
				Сборочные единицы											
А4		1	3.900-3.10 2 01.00.00	Изделие закладное МН1	1	1	1	2	2	2					
А4		2	02.00.00	То же МН11	2	2	2	2	2	2					
А4		3	00.01 00	Каркас плоский КР1	4	4	4	2	2	2					
А4		4	00.04.00-01	Сетка арматурная С2	–	–	1	–	–	1					
			00.04.00	То же С1	1	–	–	1	–	–					

Нач. отд	Шейка		
Н. контр	Постников		
Рук. гр.	Мазалова		
Вед. инж.	Однорал		
Ст. инж.	Возианов		
Инженер	Филиппова		

3.900-3.10.1 01.00

Панель стеновая ПСП 24

Стадия	Лист	Листов
Р	1	2

Союзводоканалниипроект Харьковский ВОДОКАНАЛПРОЕКТ

Формат А4

Инв. N подл.	Подпись и дата	Взам. инв. №

Формат	Зона	Поз.	Обозначение	Наименование	Кол. на исполн. 3.900-3.10.1 01.00-										Примеч.
					–	01	02	03	04	05					
		4	3.900-3.10.2 00 04 00 -02	Сетка арматурная С3		1			1						
А4		5	00.04.00 -01	" С2			1			1					
			00.04.00	" С1	1	1		1	1						
А4		6	00.08.00	" С101	1	1		1	1						
А4			00.09.00	" С111			1			1					
		7													
			00.11.00	" С131	1	1		1	1						
А4			00.12 00	" С151			1			1					
А4		8	00.07.00 -01	" С62	1	1	2	1	1	2					
А4		9	00.14.00	Изделие закладное МН15	2	2	2	2	2	2					
		10	-07	То же МН22	2	2	2	2	2	2					
				Детали											
Б4		11	3.900-3.10.1 01.01	ф8AIII ГОСТ5781-81 ℓ=2580	4	4	4	4	4	4					1.01кг
Б4		12	01.02	ф6AI ГОСТ5781-81 ℓ=2850	2	2	2	2	2	2					0.63кг
				Материалы											
				Бетон марки М200, В4	1.35	1.35	1.36	1.35	1.35	1.36					$м^3$

6 10-99061

3.900-3.10.1 01.00

Лист 2

Копир Косьменко

Формат А4

8

https://zavodjbi.com/

https://zavodgk.com/

ПС1;ПС2

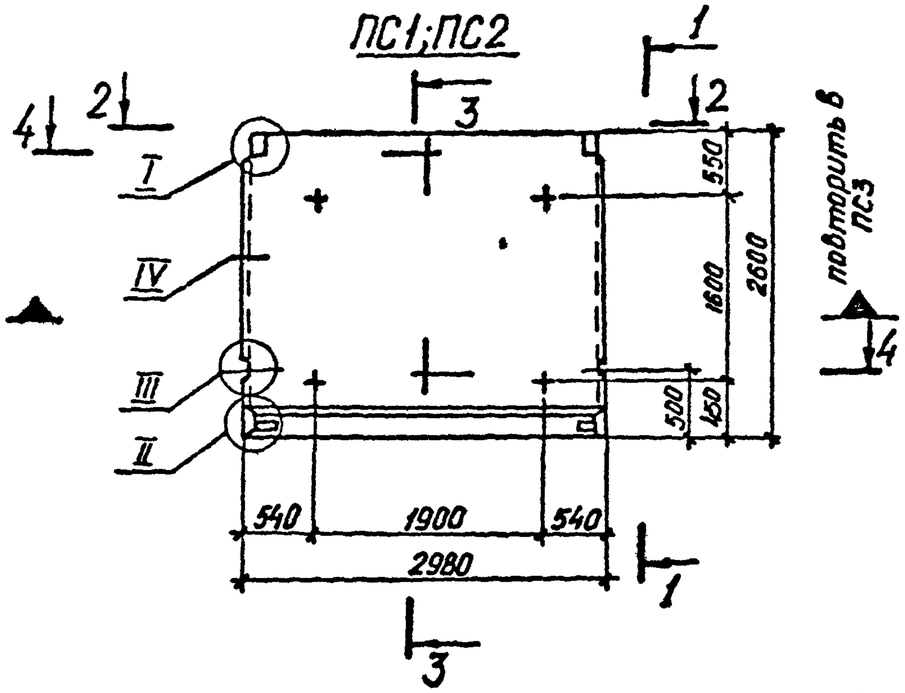

1-1

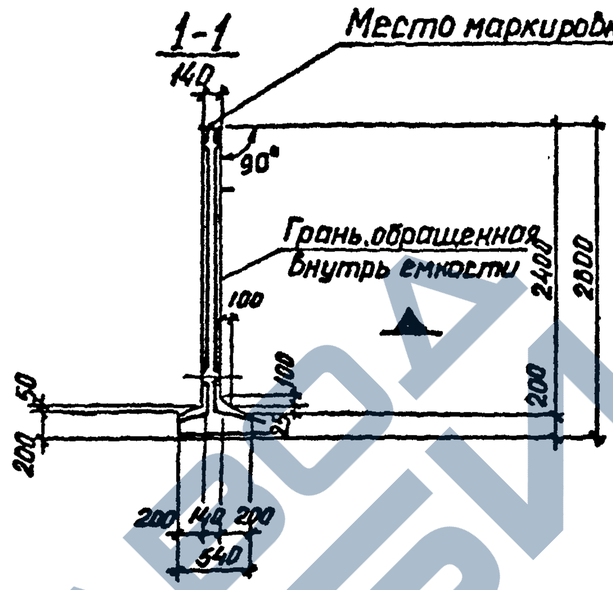

3-3

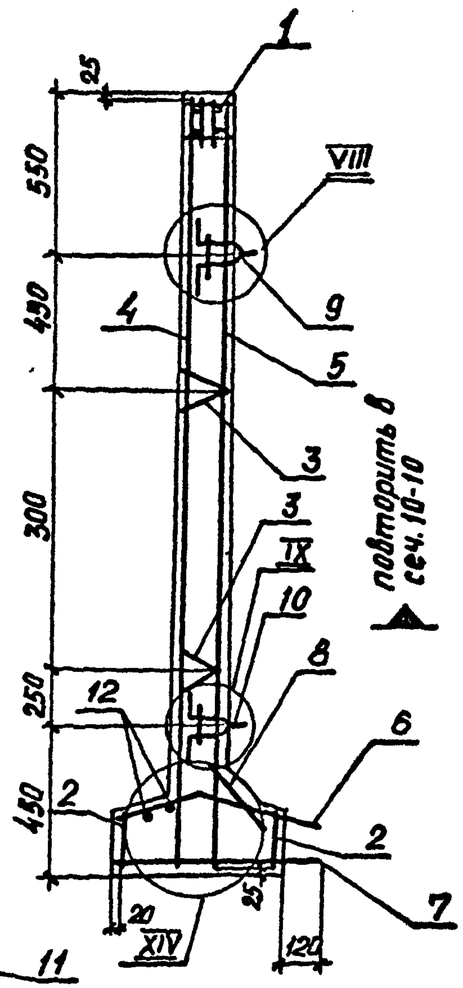

2-2

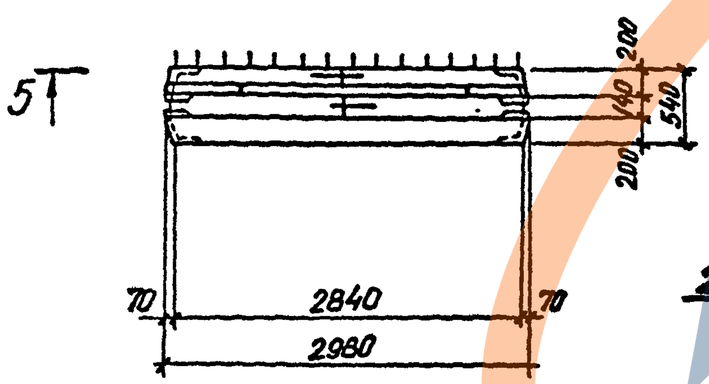

4-4

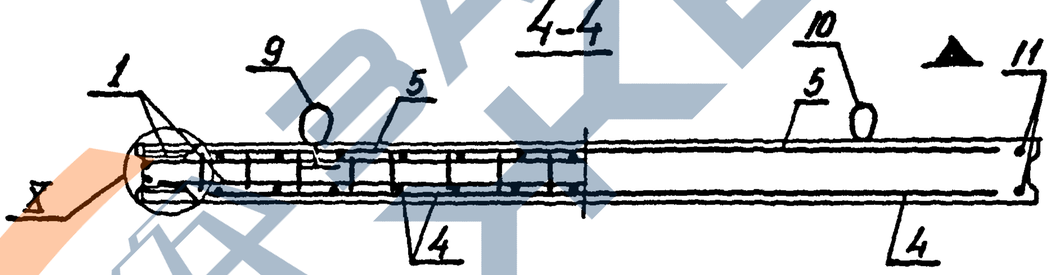

5-5

Таблицу исполнений см. на листе 2

1. Сетки поз 4,5 установить анкерующими стержнями к нижнему торцу панели
2. Каркасы КР и закладные изделия МН привязать к сеткам
3 При установке строповочных петель допускается перерезать поперечный стержень сетки

Нач отд	Шейко		
Н контр	Постников		
Рук гр	Мазалова		
Вед инж	Однорал		
Ст.инж	Возионов		
Инженер	Филиппова		

3.900-3.10.1 01.00СБ

Панель стеновая ПСП 24 Сборочный чертеж

Стадия	Масса	Масштаб
Р	3.38 т	1:20 1:50
Лист 1	Листов 2	

Союзводоканалниипроект Харьковский Водоканалпроект

19066-01 10

Копировал Белоусова

Формат А3

Инв.№ подл. | Подпись и дата | Взам. инв.№

ПС4; ПС5

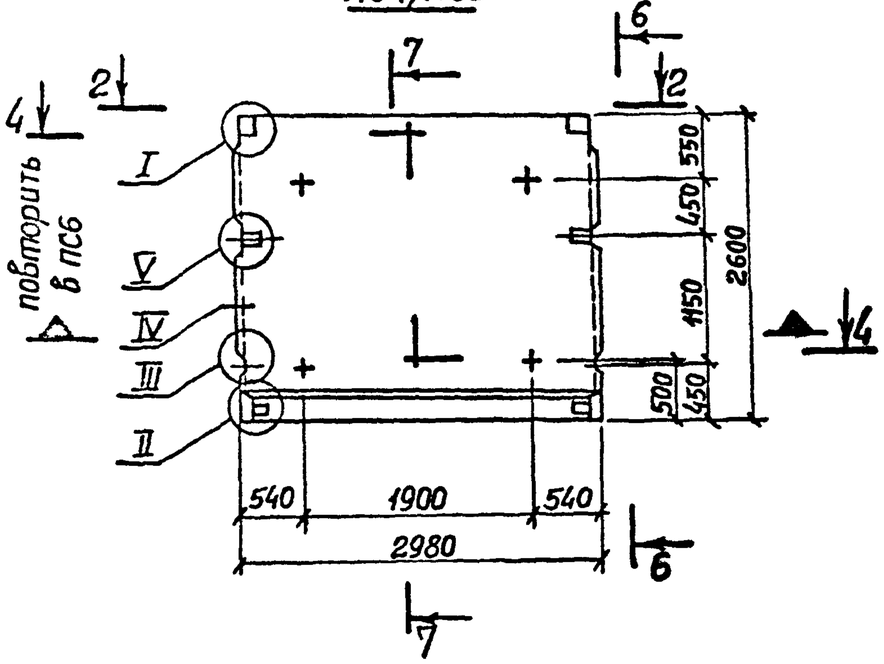

6-6

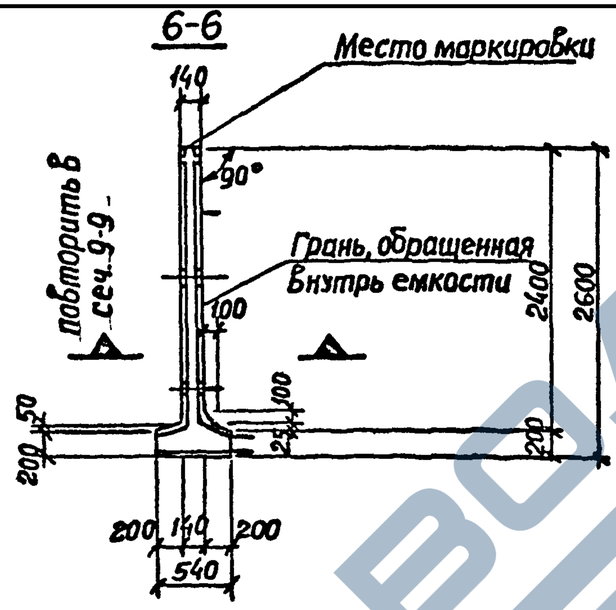

7-7

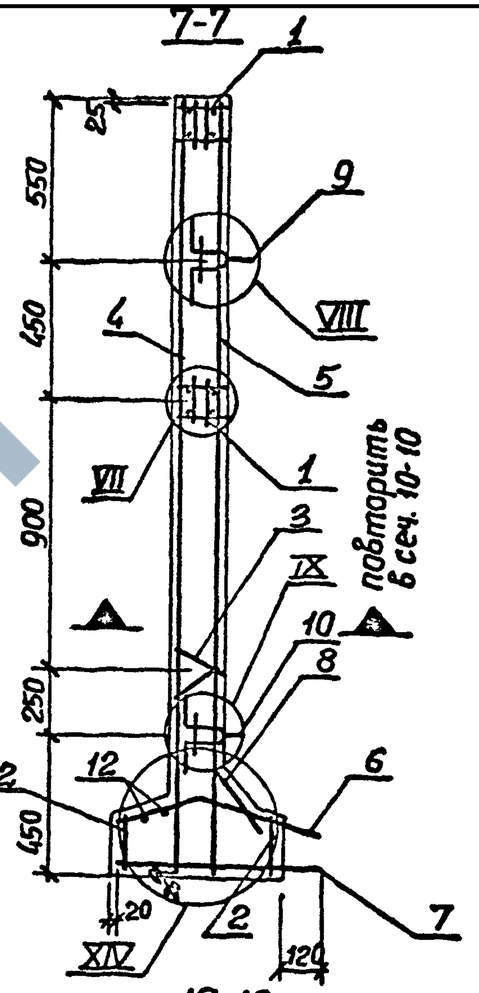

ПС3, ПС6

остальное см. ПС1; ПС4

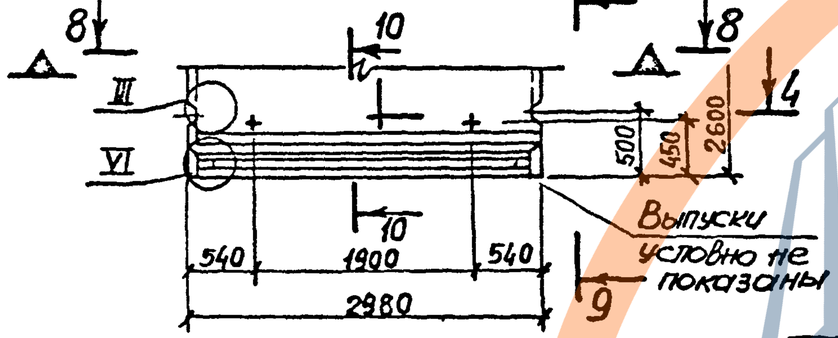

9-9

1-1 для ПС3

остальное см сеч. 6-6 для ПС6

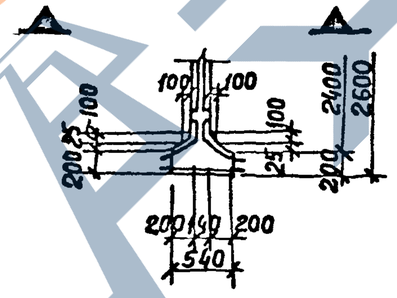

8-8

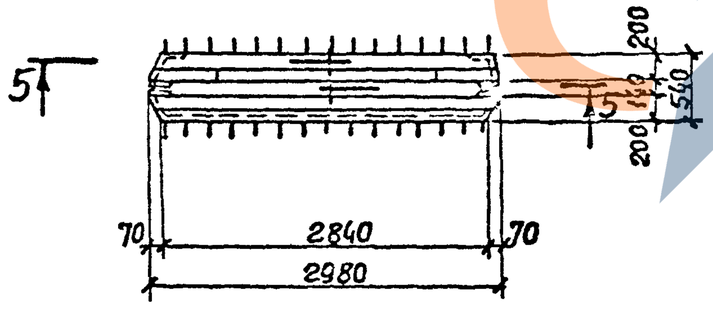

10-10

3-3 для ПС3

Остальное см сеч 7-7 для ПС6

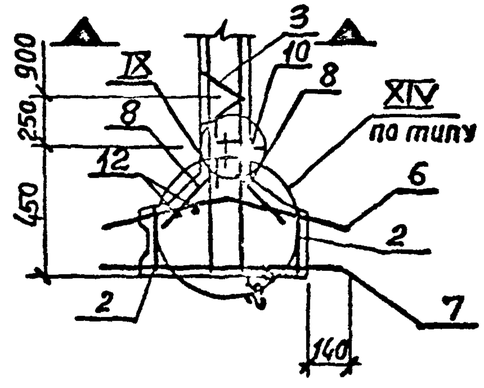

Обозначение	Марка	Условная марка
3.900-3 10.1 01 00	ПСП 24-К1-Ш	ПС1
-01	ПСП 24-К2-Ш	ПС2
-02	ПСП 24-К1-Ш1	ПС3
-03	ПСП 24-К11-Ш	ПС4
-04	ПСП 24-К12-Ш	ПС5
-05	ПСП 24-К11-Ш1	ПС6

Инв. № подл. | Подпись и дата | Взам. инв. №

3.900-3.10.1 01.00 СБ

Лист 2

19066-01 11

Формат	Зона	Поз.	Обозначение	Наименование	Кол. на исполн. 3.900-3.10.1 02.00-												Примечание
					--	01	02	03	04	05	06	07	08	09	10	11	
				Документация													
А3			3.900-3.10.1 02.00 СБ	Сборочный чертеж													
А3			08.00	Узлы I–XIV													
А4			00.00 ТО	Техническое описание													
А3			00.00 ВМС	Ведомость расхода стали													
				Сборочные единицы													
А4		1	3.900-3.10.2 01.00.00-10	Изделие закладное МН1[а]	1	1	1	1	1	1	1	1	1	1	1	1	
А4		2	02.00.00	То же МН11	2	2	2	2	2	2	2	2	2	2	2	2	
А4		3	03.00.00	" МН29	—	—	—	—	—	—	1	1	1	1	1	1	
		4	-01	" МН30	—	—	—	—	—	—	1	1	1	1	1	1	
А4		5	00.01.00-01	Каркас плоский Кр2	6	6	6	6	6	6	2	2	2	2	2	2	
А4		6	00.05.00	Сетка арматурная С11	1	1	1	—	1	—	1	1	1	—	1	—	
			-01	То же С12	—	—	—	1	—	1	—	—	—	1	—	1	
А4		7	00.05.00	" С11	1	1	—	—	1	—	1	1	—	—	1	—	
			-01	" С12	—	—	1	1	—	1	—	—	1	1	—	1	
А4		8	00.06.00	" С21	1	—	—	—	—	—	—	—	—	—	—	—	
			-02	" С23	—	—	—	—	1	1	—	—	—	—	—	—	
			-03	" С24	—	—	1	—	—	—	—	—	—	—	—	—	
			-04	" С25	—	1	—	1	—	—	—	—	—	—	—	—	
			00.06.00	" С21[а]	—	—	—	—	—	—	1	—	—	—	—	—	
			-02	" С23[а]	—	—	—	—	—	—	—	—	—	—	1	1	

Инв.№подл. | Подпись и дата | Взам.инв.№

Нач.отд.	Шейко		
Н.контр.	Постников		
Рук.гр.	Мазалова		
Вед.инж.	Однорал		
Ст.инж.	Вазианов		
Инженер	Филиппова		

3.900-3.10.1 02.00

Панель стеновая ПСП 30

Стадия	Лист	Листов
Р	1	2

Союзводоканалниипроект Харьковский Водоканалпроект

19066-01 12

Копировал Формат А3

Формат	Зона	Поз	Обозначение	Наименование	Кол. на исполн. 3.900-3.101 02.00- —	01	02	03	04	05	06	07	08	09	10	11	Примечание
А4		8	3.900-3.10.2 00.06.00-03	Сетка арматурная С24а	—	—	—	—	—	—	—	—	1	—	—	—	
			-04	То же С25а	—	—	—	—	—	—	—	1	—	1	—	—	
А4		9	-01	" С22	1	1	1	1	—	—	—	—	—	—	—	—	
			-02	" С23	—	—	—	—	1	1	—	—	—	—	—	—	
			-01	" С22а	—	—	—	—	—	—	1	1	1	1	—	—	
			-02	" С23а	—	—	—	—	—	—	—	—	—	—	1	1	
А4		10	00.08.00-01	" С102	1	1	1	1	—	—	1	1	1	1	—	—	
			00.09.00-01	" С112	—	—	—	—	1	1	—	—	—	—	1	1	
А4		11	00.11.00-01	" С132	1	—	1	—	—	—	1	—	1	—	—	—	
			-04	" С135	—	1	—	—	—	—	—	1	—	—	—	—	
			-08	" С139	—	—	—	1	—	—	—	—	—	1	—	—	
			00.12.00-01	" С152	—	—	—	—	1	1	—	—	—	—	1	1	
А4		12	00.07.00	" С61	1	1	1	1	2	2	1	1	1	1	2	2	
А4		13	00.14.00-01	Изделие закладное МН16	2	2	2	2	2	2	2	2	2	2	2	2	
		14	-08	То же МН23	2	2	2	2	2	2	2	2	2	2	2	2	
				Детали													
Б4		15	3.900-3.10.1 02.01	ф10AIII ГОСТ 5781-81 ℓ-3180	4	4	4	4	4	4	4	4	4	4	4	4	2.0кг.
Б4		16	02.02	ф8AI ГОСТ 5781-81 ℓ-2850	2	2	2	2	2	2	2	2	2	2	2	2	1.13кг
				Материалы													
				Бетон марки М200; В4	1.91	1.91	1.91	1.91	1.92	1.92	1.91	1.91	1.91	1.91	1.92	1.92	м³

Инв. № подл. | Подпись и дата | Взам. инв. №

ПС1 – ПС4

повторить в ПС5; ПС6

2-2

1-1

Место маркировки

повторить в сеч. 9-9

Грань, обращенная внутрь емкости

3-3

повторит в сеч. 10-10

4-4

5-5

Обозначение	Марка	Условн. марка	Обозначение	Марка	Условн. марка
3.900-3.10.1 0200	ПСП30-К1-Ш	ПС1	3.900-3.10.1-06	ПСП30-К11-Ш	ПС7
-01	ПСП30-К2-Ш	ПС2	-07	ПСП30-К12-Ш	ПС8
-02	ПСП30-К3-Ш	ПС3	-08	ПСП30-К13-Ш	ПС9
-03	ПСП30-К4-Ш	ПС4	-09	ПСП30-К14-Ш	ПС10
-04	ПСП30-К1-Ш1	ПС5	-10	ПСП30-К11-Ш1	ПС11
-05	ПСП30-К3-Ш1	ПС6	-11	ПСП30-К13-Ш1	ПС12

Нач отд	Шейко		
Н контр	Постников		
Рук. гр.	Мазалова		
Вед. инж	Однорал		
Ст инж	Возиков		
Инженер	Филитова		

3.900-3.10.1 02.00СБ

Панель стеновая ПСП30. Сборочный чертеж

Стадия	Масса	Масштаб
Р	4.78 т.	1:20 1:25 1:50
Лист 1	Листов 2	

Союзводоканалниипроект Харьковский Водоканалпроект

Инв. № подл. | Подпись и дата | Взам. инв. №

19066-01 14

Копировал

Формат А3

ПС7–ПС10

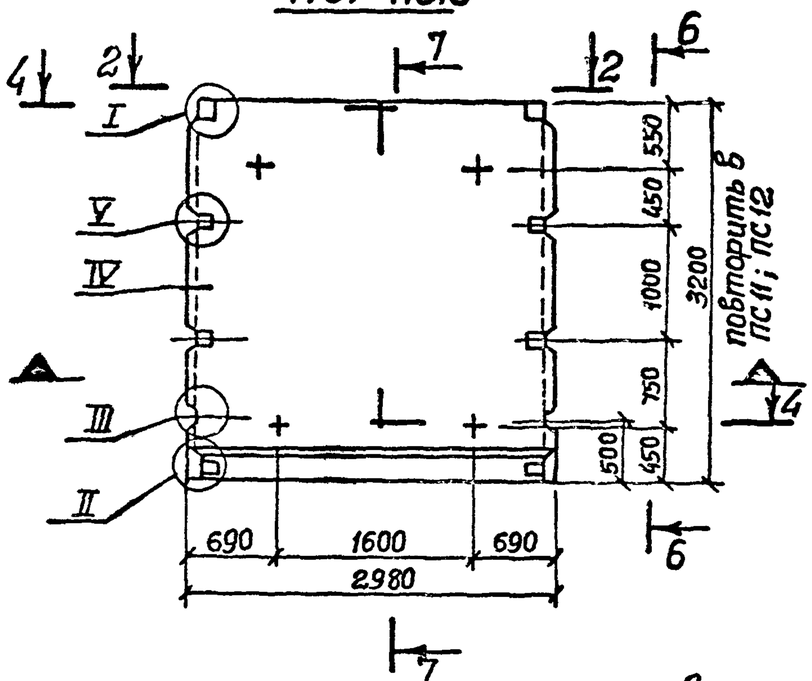

ПС5; ПС6; ПС11; ПС12

остальное см. ПС1; ПС7

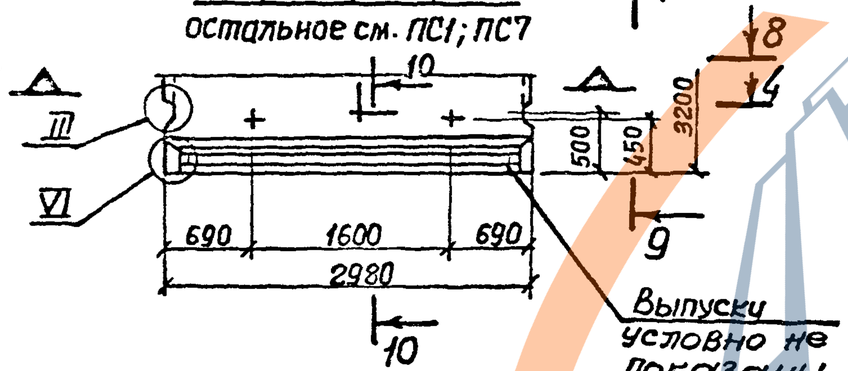

8-8

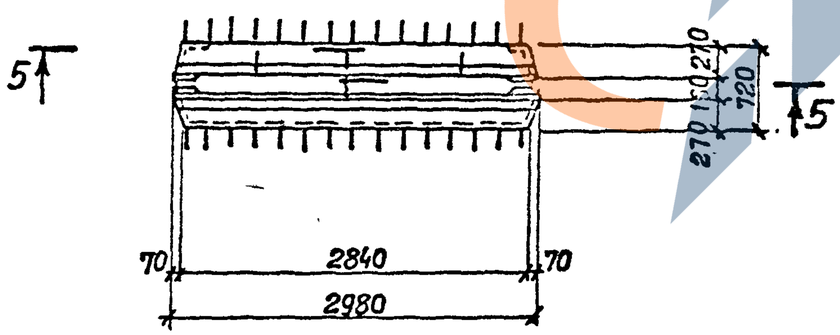

6-6

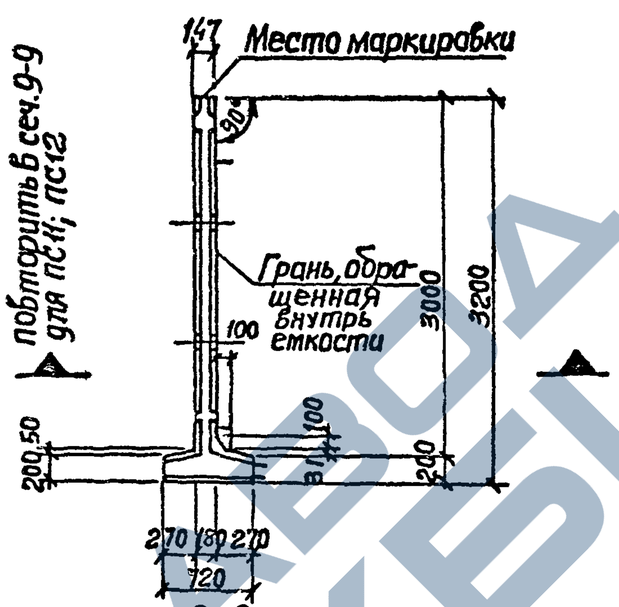

9-9

1-1 для ПС5; ПС6

остальное см. сеч. 6-6 для ПС11; ПС12

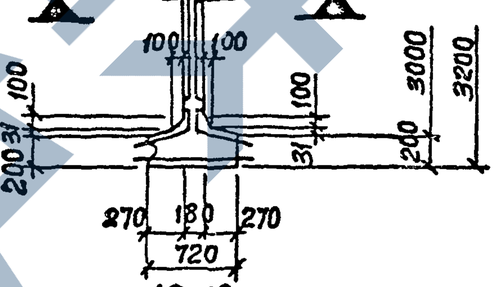

10-10

3-3 для ПС5; ПС6

Остальное см. сеч. 7-7 для ПС11; ПС12

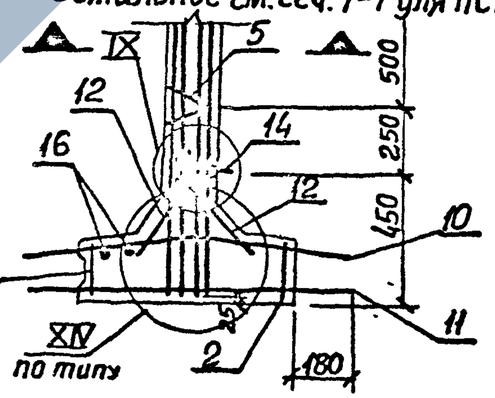

7-7

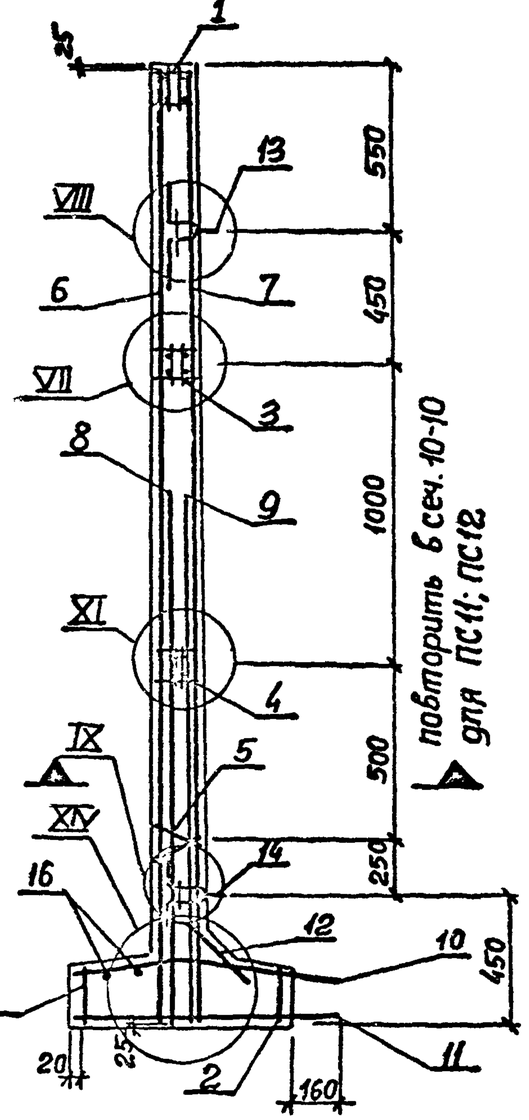

1. Сетки поз.6÷9 установить анкерующими стержнями к нижнему торцу панели.
2. Каркасы КР и закладные изделия МН привязать к сеткам.
3. При установке строповочных петель допускается перерезать поперечный стержень сетки.

Инв. № подл.	Подпись и дата	Взам. инв. №

3.900-3.101 02.00СБ

Лист 2

19066-01 15

Копир

https://zavodjbi.com/

Формат	Зона	Поз	Обозначение	Наименование	Кол. на испол 3.900-3.10.1 03.00- —	01	02	03	04	05	06	07	08	09	10	11	Примечание
				Документация													
А3			3.900-3.10.1 03.00 сб	Сборочный чертеж													
А3			08.00	Узлы I–XIV													
А4			00.00 ТО	Техническое описание													
А3			00.00 ВМС	Ведомость расхода стали													
				Сборочные единицы													
А4		1	3.900-3.10.2 01.00 00 -01	Изделие закладное МН2	1	1	1	1	1	1	1	1	1	1	1	1	
А4		2	02 00 00 -01	То же МН12	2	2	2	2	2	2	2	2	2	2	2	2	
А4		3	03.00.00 -02	" МН31	—	—	—	—	—	—	1	1	1	1	1	1	
		4	-03	" МН32	—	—	—	—	—	—	1	1	1	1	1	1	
А4		5	00.01 00 -02	Каркас плоский КР3	4	4	4	4	4	4	—	—	—	—	—	—	
		6	-03	То же КР4	2	2	2	2	2	2	2	2	2	2	2	2	
А4		7	00.05.00-02	Сетка арматурная С13	2	2	2	2	2	2	2	2	2	2	2	2	
А4			00.06.00 -05	То же С26	1	—	—	—	—	—	1	—	—	—	—	—	
		8	-07	" С28	—	1	—	—	—	—	—	1	—	—	—	—	
			-09	" С30	—	—	1	—	—	—	—	—	1	—	—	—	
			-10	" С31	—	—	—	1	—	—	—	—	—	1	—	—	
			-11	" С32	—	—	—	1	1	—	—	—	—	—	1	—	
			-12	" С33	—	—	—	—	—	1	—	—	—	—	—	1	

Инв № подл | Подпись и дата | Взам инв №

Нач.отд.	Шейко		
Н.контр.	Постников		
Рук.гр.	Мазалова		
Вед.инж.	Однорал		
Ст.инж.	Вазиков		
Инженер	Филиппова		

3.900-3.10.1 03.00

Панель стеновая ПСП 36

Стадия	Лист	Листов
Р	1	2

Союзводоканалниипроект Харьковский Водоканалпроект

19066-01 16

Копировал

Формат А3

Формат	Зона	Поз.	Обозначение	Наименование	Кол. на исполн. 3.900-3.101 03.00- —	01	02	03	04	05	06	07	08	09	10	11	Примечание
А4		9	3900-3102 00.0600 -06	Сетка арматурная С27	1	—	—	—	1	—	1	—	—	—	1	—	
			-08	То же С29	—	1	—	—	—	1	—	1	—	—	—	1	
			-09	" С30	—	—	1	—	—	—	—	—	1	—	—	—	
			-10	" С31	—	—	—	1	—	—	—	—	—	1	—	—	
А4		10	00.08.00 -02	" С103	1	1	—	—	—	—	1	1	—	—	—	—	
А4			00.09.00 -02	" С113	—	—	1	1	—	—	—	—	1	1	—	—	
А4			00.10 00	" С121	—	—	—	—	1	1	—	—	—	—	1	1	
А4		11	00.11.00 -02	" С133	1	—	—	—	—	—	1	—	—	—	—	—	
			-05	" С136	—	1	—	—	—	—	—	1	—	—	—	—	
			00.12.00 -02	" С153	—	—	1	—	—	—	—	—	1	—	—	—	
А4			-03	" С154	—	—	—	1	—	—	—	—	—	1	—	—	
А4			00.13 00	" С161	—	—	—	—	1	—	—	—	—	—	1	—	
			-02	С163	—	—	—	—	—	1	—	—	—	—	—	1	
А4		12	00.07.00	" С61	1	1	2	2	1	1	1	1	2	2	1	1	
А4		13	00.14.00 -02	Изделие закладное МН17	2	2	2	2	2	2	2	2	2	2	2	2	
А4		14	-09	То же МН24	2	2	2	2	2	2	2	2	2	2	2	2	
				Детали													
Б4		15	3.900-3.101 03.01	ф10AIII ГОСТ 5781-81 ℓ=3840	4	4	4	4	4	4	4	4	4	4	4	4	2.4 кг
Б4		16	03.02	ф8AI ГОСТ 5781-81 ℓ=2850	3	3	3	3	3	3	3	3	3	3	3	3	1.1 кг
				Материалы													
				Бетон марки М 200, В4	3.04	3.04	3.05	3.05	3.04	3.04	3.04	3.04	3.05	3.05	3.04	3.04	м³

Инв. № подл. | Подпись и дата | Взам. инв. №

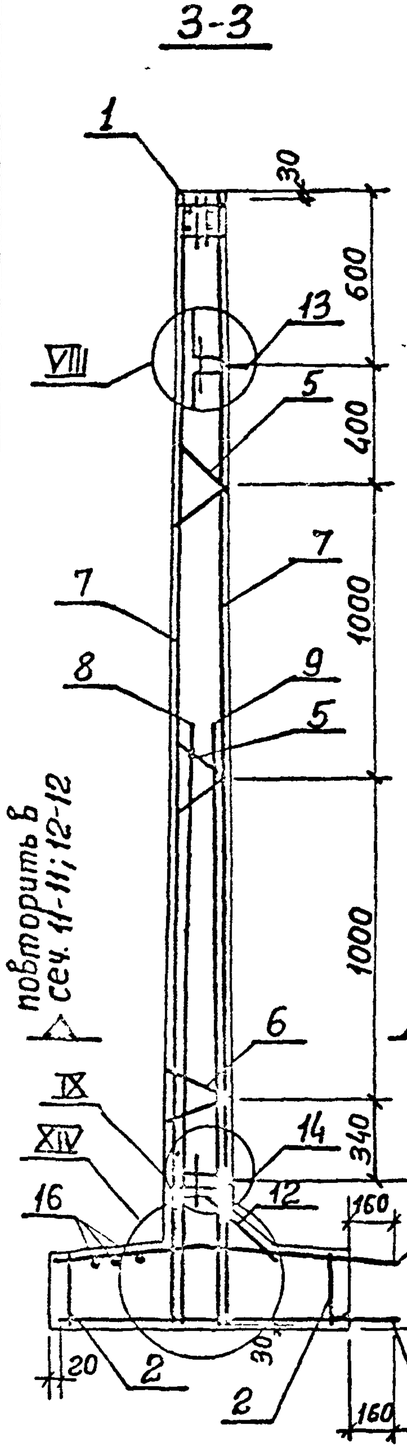

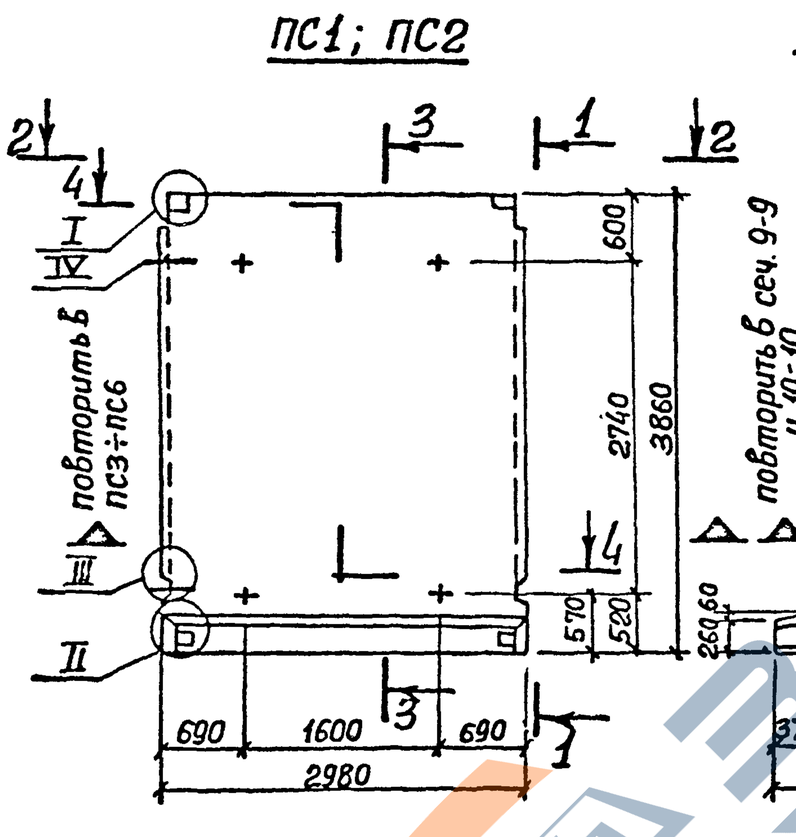

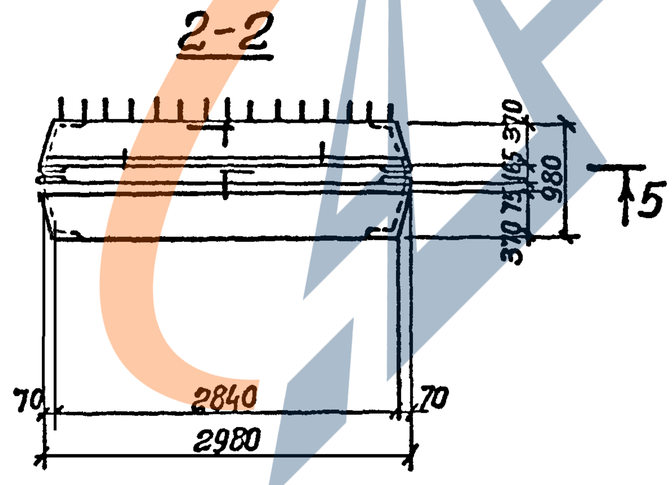

1. Сетки поз. 7–9 установить анкерующими стержнями к нижнему торцу панели.

2. Каркас КР и закладные изделия МН привязать к сеткам.

3. При установке строповочных петель допускается перерезать поперечный стержень сетки.

4. Размеры в скобках для панелей ПС4, ПС6, ПС10, ПС12.

Таблицу исполнений см. на листе 2.

Нач. отд.	Шейко		
Н. контр.	Постников		
Рук. гр.	Мазахова		
Вед. инж.	Однорал		
Ст. инж.	Возианов		
Инжен.	Филиппова		

3.900-3.10.1 03.00 СБ

Панель стеновая ПСП 36 Сборочный чертеж.

Стадия	Масса	Масштаб
Р	7.80 т	1:20 1:50

Лист 1 Листов 2

Союзводоканалниипроект Харьковский Водоканалпроект

Инв. № подл. | Подпись и дата | Взам. инв. №

19066-01 18

Копировал: Формат А3

7-7

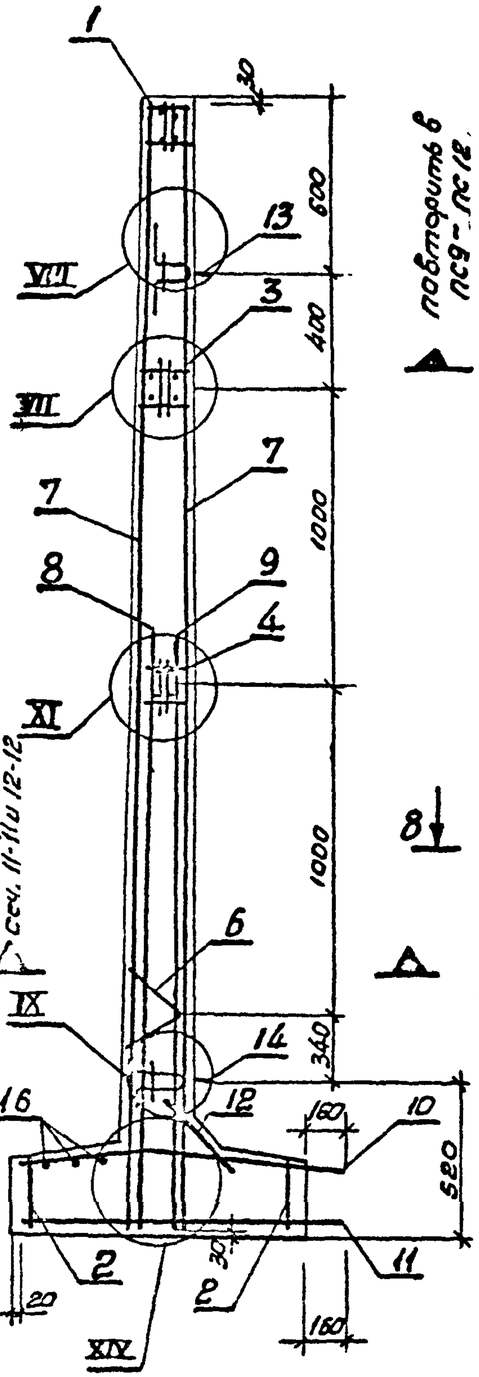

ПС7; ПС8

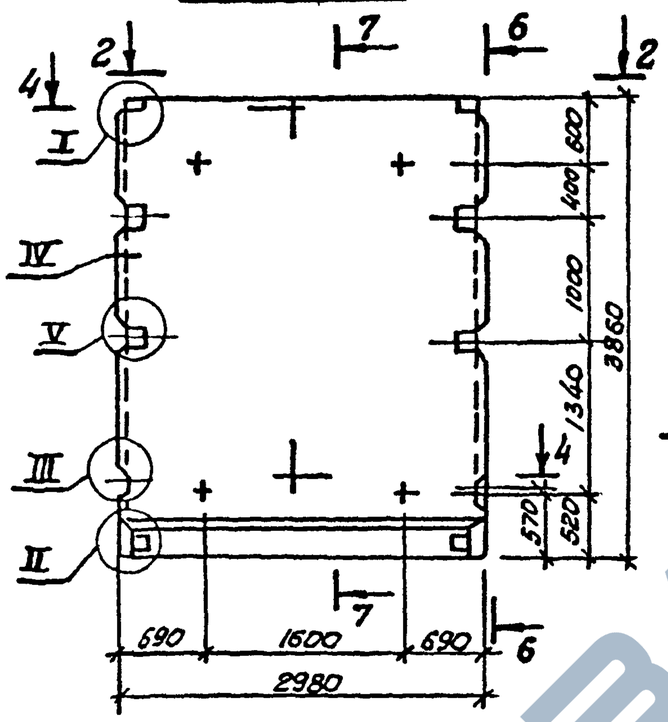

ПС3-ПС6; ПС9-ПС12

остальное см. ПС1, ПС7

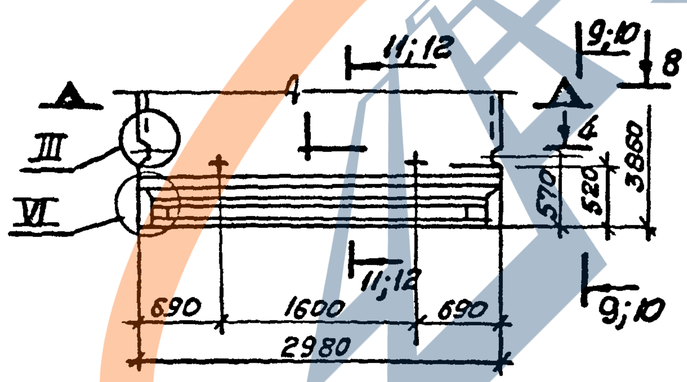

8-8

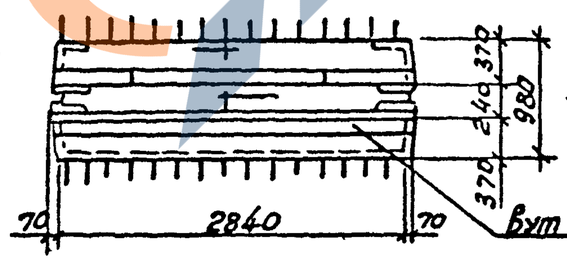

Вут только для ПС3; ПС4; ПС9; ПС10

6-6

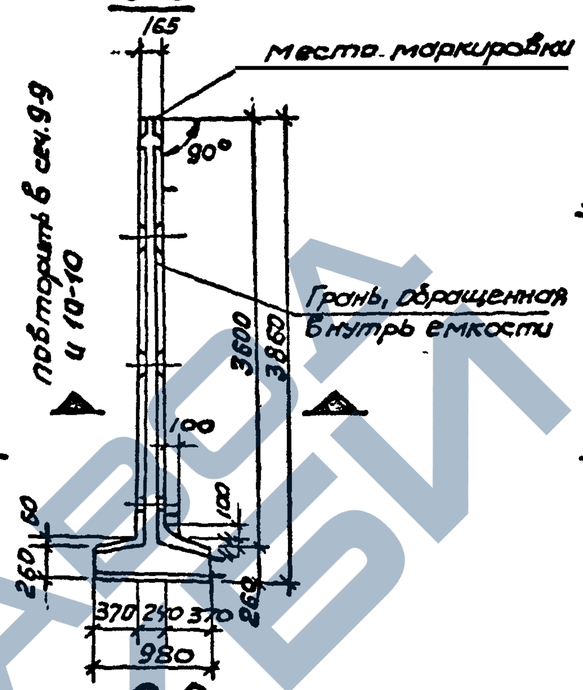

9-9

остальное см. сеч. 1-1 для ПС5; ПС6 и сеч. 6-6 для ПС11; ПС12

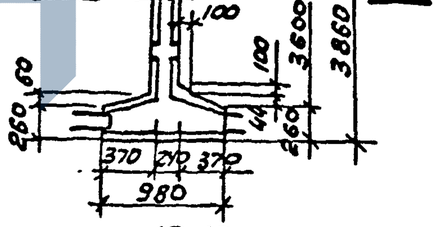

10-10

остальное см. сеч. 1-1 для ПС3; ПС4 и сеч. 6-6 для ПС9; ПС10

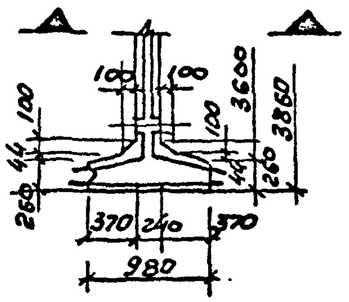

11-11

остальное см. сеч. 3-3 для ПС5; ПС6 сеч. 7-7 для ПС11; ПС12

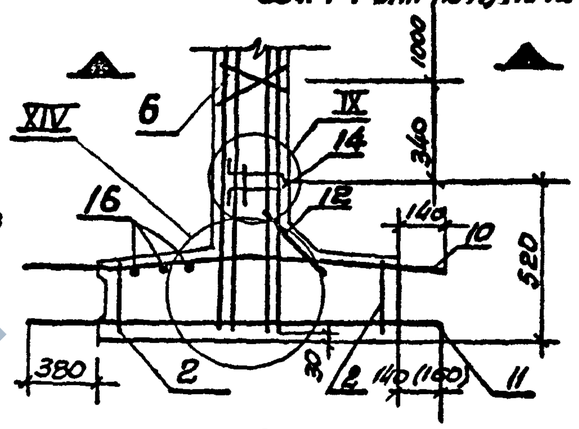

12-12

остальное см. сеч. 3-3 для ПС3; ПС4 сеч. 7-7 для ПС9; ПС10

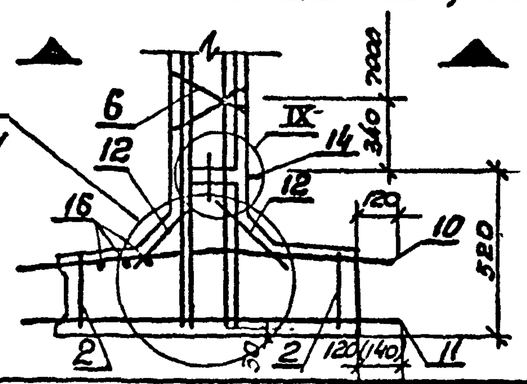

Обозначение	Марка	Условная марка
3.900-3.101 03.00	ПСП36-К1-Ш	ПС1
-01	ПСП36-К3-Ш	ПС2
-02	ПСП36-К1-Ш1	ПС3
-03	ПСП36-К3-Ш1	ПС4
-04	ПСП36-К2-Ш2	ПС5
-05	ПСП36-К4-Ш2	ПС6
-06	ПСП36-К11-Ш	ПС7
-07	ПСП36-К13-Ш	ПС8
-08	ПСП36-К11-Ш1	ПС9
-09	ПСП36-К13-Ш1	ПС10
-10	ПСП36-К12-Ш2	ПС11
-11	ПСП36-К14-Ш2	ПС12

Инв. № подл. | Подпись и дата | Взам. инв. №

3.900-3.10.1 03.00 СБ

Лист 2

19066-01 19

Формат А3

Формат	Зона	Поз.	Обозначение	Наименование	Кол. на изолн. 3.900-3.10.1 04.00- —	01	02	03	04	05	06	07	08	09	10	11	Примечание
				Документация													
А3			3.900-3.10.1 04.00 СБ	Сборочный чертеж	✕	✕	✕	✕	✕	✕	✕	✕	✕	✕	✕	✕	
А3			08.00	Узлы I – XIV	✕	✕	✕	✕	✕	✕	✕	✕	✕	✕	✕	✕	
А4			00.00 ТО	Техническое описание	✕	✕	✕	✕	✕	✕	✕	✕	✕	✕	✕	✕	
А3			00.00 ВМС	Ведомость расхода стали	✕	✕	✕	✕	✕	✕	✕	✕	✕	✕	✕	✕	
				Сборочные единицы													
А4		1	3.900-3.10.2 01.00.00 – 02	Изделие закладное МН3	1	1	1	1	1	1	1	1	1	1	1	1	
		2	-06	То же МН7	1	1	1	1	1	1	1	1	1	1	1	1	
А4		3	02.00.00 -01	" МН12	2	2	2	2	2	2	2	2	2	2	2	2	
А4		4	03.00.00 -04	" МН33	—	—	—	—	—	—	1	1	1	1	1	1	
		5	-05	" МН34	—	—	—	—	—	—	1	1	1	1	1	1	
А4		6	00.01.00 -01	Каркас плоский КР2	2	2	2	2	2	2	—	—	—	—	—	—	
		7	-02	То же КР3	4	4	4	4	4	4	2	2	2	2	2	2	
А4		8	00.05.00-04	Сетка арматурная С15	—	—	—	—	—	1	—	—	—	—	—	1	
			-03	То же С14	1	1	1	1	1	—	1	1	1	1	1	—	
		9	-03	" С14	1	1	1	1	1	1	1	1	1	1	1	1	
А4		10	00.06.00 -16	" С37	1	—	—	—	—	—	—	—	—	—	—	—	
			-18	" С39	—	1	—	—	—	—	—	—	—	—	—	—	
			-13	" С36	—	—	1	—	—	—	—	—	—	—	—	—	
			-20	" С41	—	—	—	1	—	—	—	—	—	—	—	—	

Инв.№ подл. | Подпись и дата | Взам.инв.№

Нач.отд	Шейко		
Н.контр.	Постников		
Рук.гр.	Мавалова		
Вед.инж.	Однорал		
Ст.инж	Возианов		
Инженер	Филиппова		

3.900-3.10.1 04.00

Панель стеновая ПСП 42.

Стадия	Лист	Листов
Р	1	2

Союзводоканалниипроект Харьковский Водоканалпроект

Копировал 19066-01 20 Формат А3

Формат	Зона	Поз.	Обозначение	Наименование	Кол. на исполн. 3.900-3.10.1 04.00 —												Примечание
					—	01	02	03	04	05	06	07	08	09	10	11	
А4		10	3.900-3.10.2 00.06.00-14	Сетка арматурная С35	—	—	—	—	1	—	—	—	—	—	—	—	
			-19	То же С40	—	—	—	—	—	1	—	—	—	—	—	—	
			-16	" С37а	—	—	—	—	—	—	1	—	—	—	—	—	
			-18	" С39а	—	—	—	—	—	—	—	1	—	—	—	—	
			-13	" С34а	—	—	—	—	—	—	—	—	1	—	—	—	
			-20	" С41а	—	—	—	—	—	—	—	—	—	1	—	—	
			-14	" С35а	—	—	—	—	—	—	—	—	—	—	1	—	
			-19	" С40а	—	—	—	—	—	—	—	—	—	—	—	1	
		11	-15	" С36	—	—	1	1	—	—	—	—	—	—	—	—	
			-16	" С37	1	—	—	—	—	—	—	—	—	—	—	—	
			-17	" С38	—	—	—	—	1	1	—	—	—	—	—	—	
			-18	" С39	—	1	—	—	—	—	—	—	—	—	—	—	
			-15	" С36а	—	—	—	—	—	—	—	—	1	1	—	—	
			-16	" С37а	—	—	—	—	—	—	1	—	—	—	—	—	
			-17	" С38а	—	—	—	—	—	—	—	—	—	—	1	1	
			-18	" С39а	—	—	—	—	—	—	—	1	—	—	—	—	
А4		12	00.09.00-03	" С114	1	1	—	—	—	—	1	1	—	—	—	—	
А4			00.10.00-01	" С122	—	—	1	1	1	1	—	—	1	1	1	1	
А4		13	00.12.00-03	" С154	1	—	—	—	—	—	1	—	—	—	—	—	
			-05	" С156	—	1	—	—	—	—	—	1	—	—	—	—	
А4			00.13.00-01	" С162	—	—	1	—	—	—	—	—	1	—	—	—	
			-04	" С165	—	—	—	1	1	1	—	—	—	1	1	1	
А4		14	00.07.00	" С61	2	2	1	1	1	1	2	2	1	1	1	1	
А4		15	00.14.00-03	Изделие закладное МН18	2	2	2	2	2	2	2	2	2	2	2	2	
		16	-10	То же МН25	2	2	2	2	2	2	2	2	2	2	2	2	
				Детали													
Б4		17	3.900-3.10.1 04.01	ф10AIII ГОСТ 5781-81 ℓ=4440	4	4	4	4	4	4	4	4	4	4	4	4	2.75кг
Б4		18	04.02	ф10AI ГОСТ 5781-81 ℓ=2850	3	3	3	3	3	3	3	3	3	3	3	3	1.75кг
				Материалы													
				Бетон марки М200, В4	3.27	3.27	3.26	3.26	3.26	3.26	3.27	3.27	3.26	3.26	3.26	3.26	м³

Взам. инв. №

Подпись и дата

Инв. № подл.

Копировал 1906Б-01 21 Формат А3

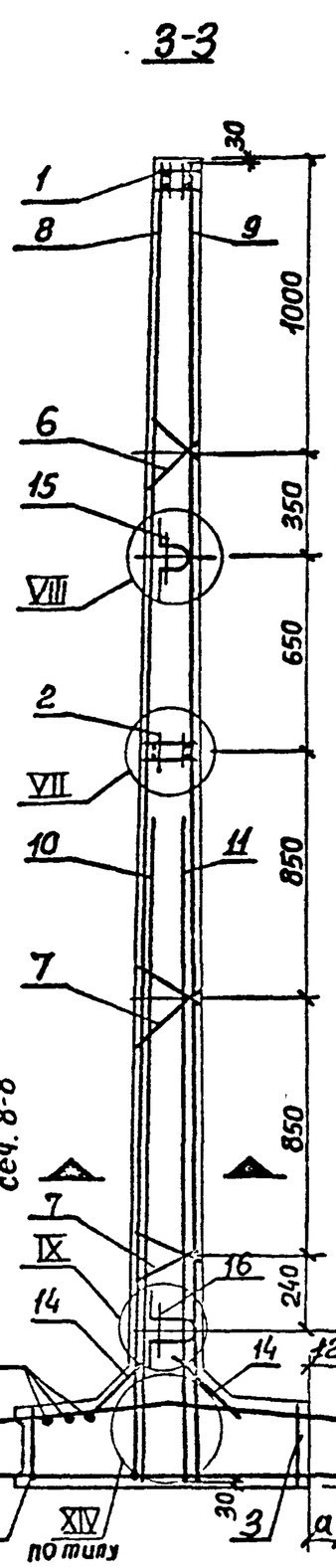

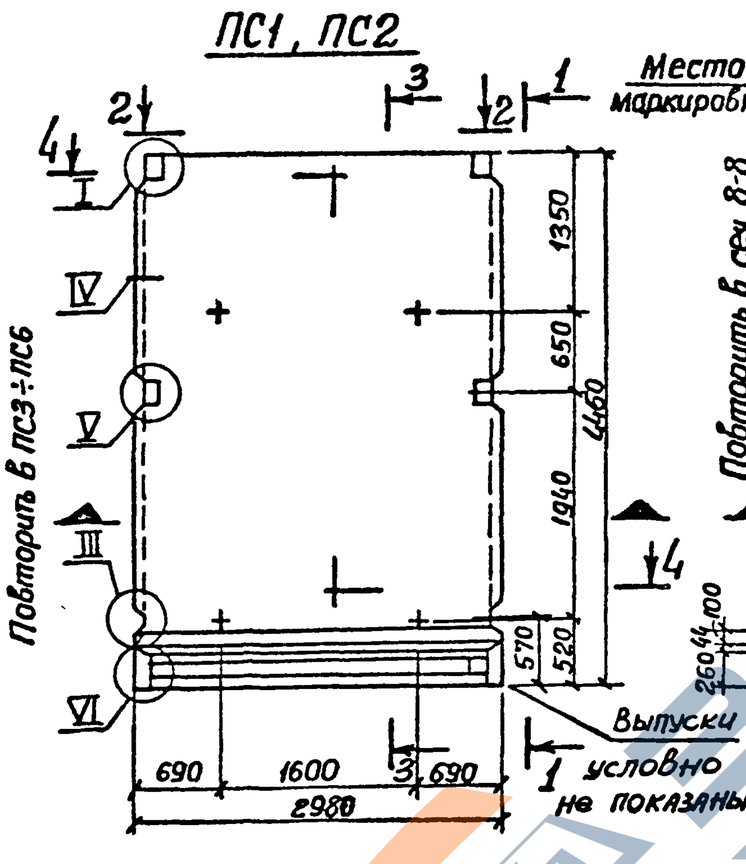

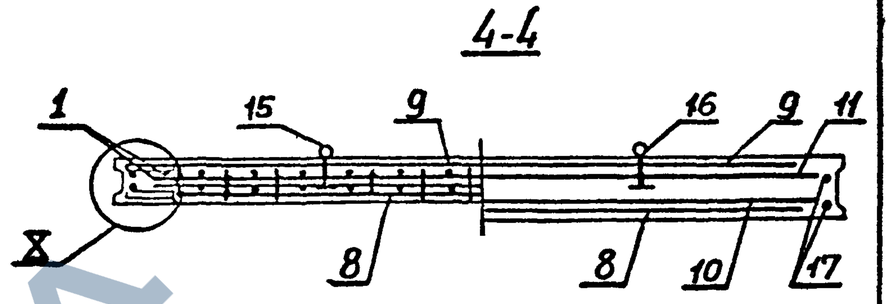

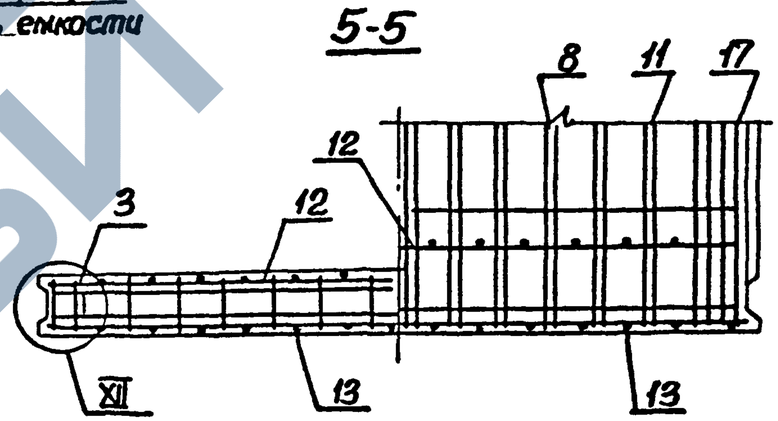

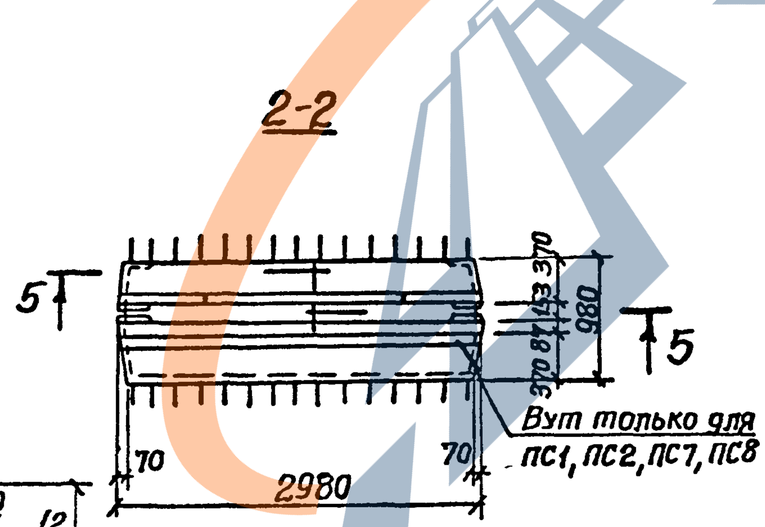

1. Поз. 8–11 установить анкерующими стержнями к нижнему торцу панели.

2. Каркасы КР и закладные изделия МН привязать к сеткам.

3. При установке строповочных петель допускается перерезать поперечный стержень сетки.

Таблицу исполнений смотри на листе 2.

			3.900-3.10.1 04.00 СБ
Нач отд	Шейко		Панель стеновая ПСП 42. Сборочный чертеж.
Н контр	Постников		
Рук гр.	Мазалова		
Вед инж	Однорал		
Ст инж	Возианов		
Инженер	Филиппова		

Стадия	Масса	Масштаб
Р	8.15 т.	1:20 1:25 1:50
Лист 1	Листов 2	

Союзводоканалниипроект Харьковский Водоканалпроект

19066-01 22

Взам инв № | Подпись и дата | Инв № подл

Формат А3

ПС-7; ПС-8

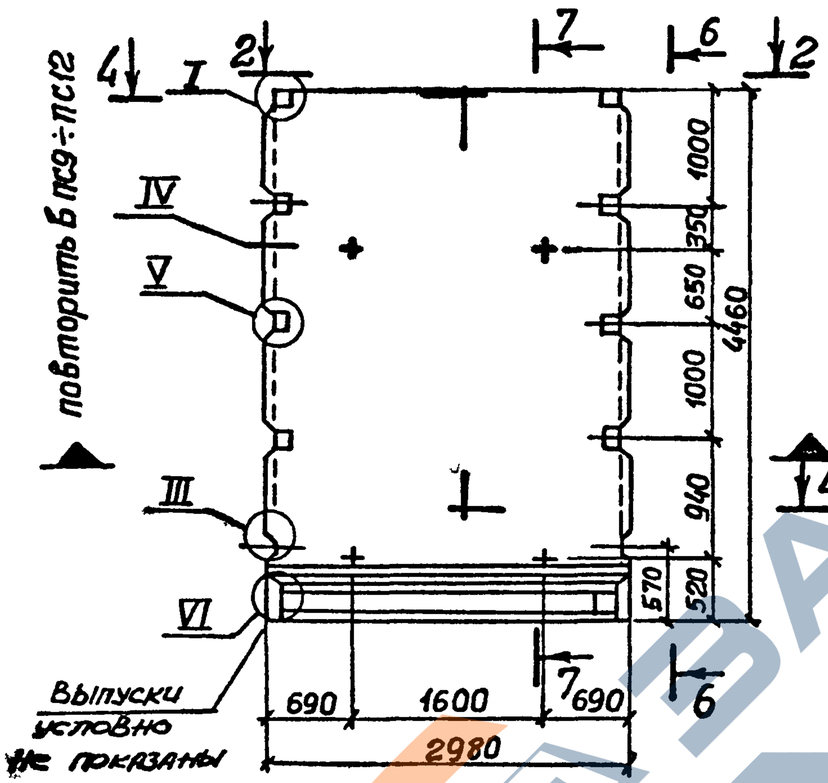

7-7

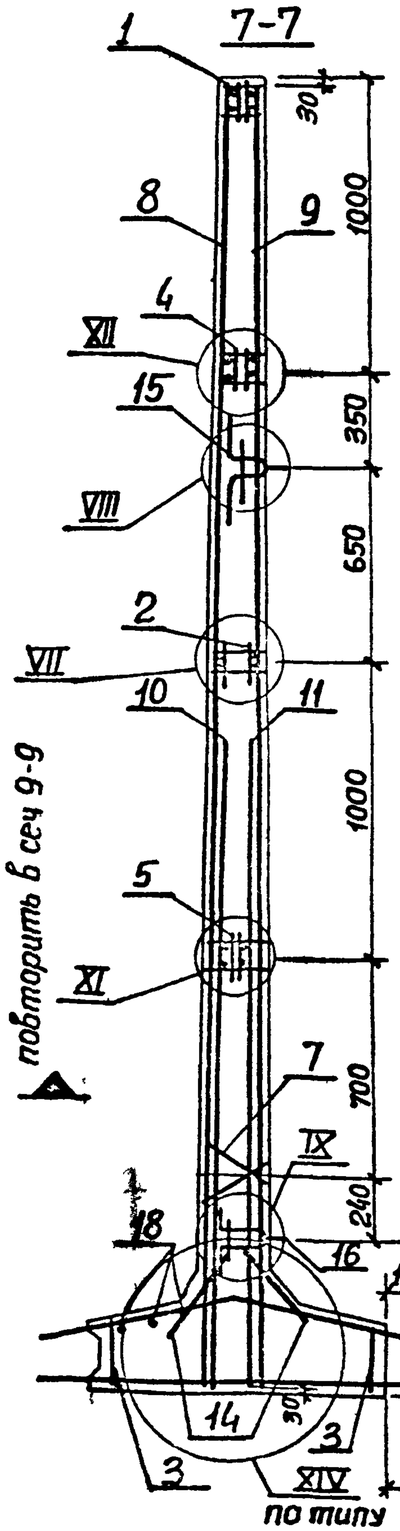

6-6

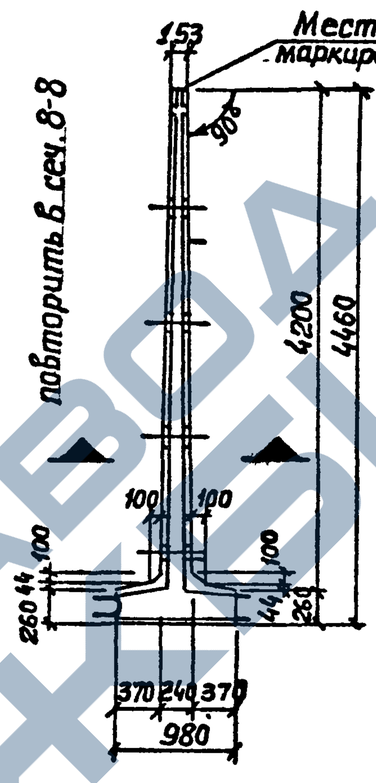

9-9

Остальное см. в сеч. 3-3 для ПС3÷ПС6
в сеч. 7-7 для ПС9÷ПС12

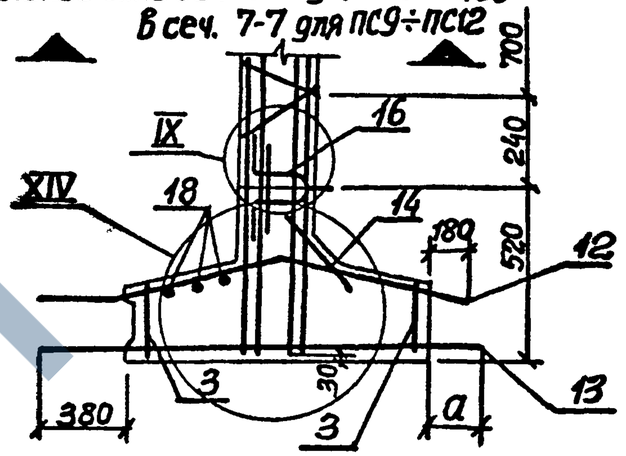

Обозначение	Марка	Условная марка
3.900-3.10.1 04.00	ПСП42-К1-Ш1	ПС1
-01	ПСП42-К3-Ш1	ПС2
-02	ПСП42-К1-Ш2	ПС3
-03	ПСП42-К2-Ш2	ПС4
-04	ПСП42-К3-Ш2	ПС5
-05	ПСП42-К4-Ш2	ПС6
-06	ПСП42-К11-Ш1	ПС7
-07	ПСП42-К13-Ш1	ПС8
-08	ПСП42-К11-Ш2	ПС9
-09	ПСП42-К12-Ш2	ПС10
-10	ПСП42-К13-Ш2	ПС11
-11	ПСП42-К14-Ш2	ПС12

ПС3÷ПС6; ПС9÷ПС12

остальное см. ПС1; ПС7

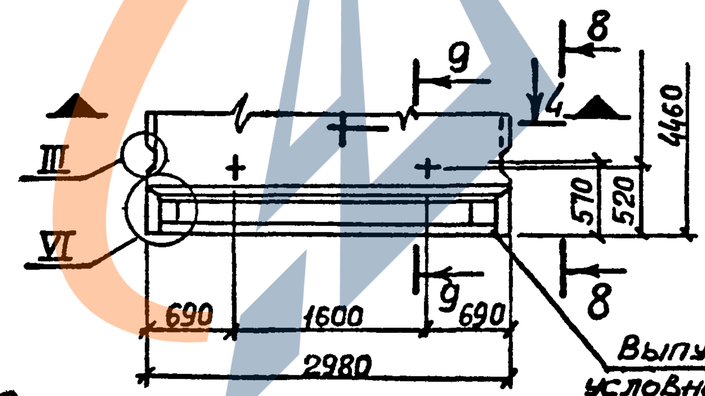

8-8

Остальное см. в сеч 1-1 для ПС3÷ПС6
в сеч. 6-6 для ПС9÷ПС12

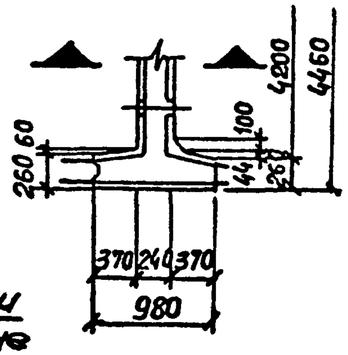

Марка	a мм
ПС7, ПС1	140
ПС2÷ПС6 ПС8÷ПС12	180

Инв. № подл. | Подпись и дата | Взам. инв. №

Формат	Зона	Поз.	Обозначение	Наименование	Кол на исполн 3.900-3.10.1 05.00–													Примечание
					–	01	02	03	04	05	06	07	08	09	10	11	12	13	
				Документация															
А3			3.900-3.10.1 05.00СБ	Сборочный чертеж															
А3			08.00	Узлы I – XIV															
А4			00.00 ТО	Техническое описание															
А3			00.00 ВМС	Ведомость расхода стали															
				Сборочные единицы															
А4		1	3.900-3102 01.00 00-03	Изделие закладное МН4	1	1	1	1	1	1	1	1	1	1	1	1	1	1	
		2	–07	То же МН8	1	1	1	1	1	1	1	1	1	1	1	1	1	1	
А4		3	02.00 00–04	" МН12а	2	2	2	2	2	2	2	2	2	2	2	2	2	2	
А4		4	03 00.00–06	" МН35	–	–	–	–	–	–	–	1	1	1	1	1	1	1	
		5	07	" МН36	–	–	–	–	–	–	–	1	1	1	1	1	1	1	
		6	00.0100–02	Каркас плоский Кр3	4	4	4	4	4	4	4	–	–	–	–	–	–	–	
		7	–03	То же Кр4	4	4	4	4	4	4	4	4	4	4	4	4	4	4	
А4		8	00 05.00–05	Сетка арматурная С16	2	2	2	2	2	2	2	2	2	2	2	2	2	2	
А4			00.06 00–28	То же С49	–	–	–	–	1	–	–	–	–	–	–	–	–	–	
			–22	" С43	–	1	–	–	–	–	–	–	1	–	–	–	–	–	
		9	–27	" С48	–	–	–	1	–	–	–	–	–	–	–	–	–	–	
			–24	" С45	–	–	–	–	–	1	–	–	–	–	–	–	–	–	
			–21	" С42	1	–	–	–	–	–	–	1	–	–	–	–	–	–	
			–26	" С47	–	–	–	–	–	–	1	–	–	–	–	–	–	–	
			–27	" С48а	–	–	–	–	–	–	–	–	–	–	1	–	–	–	
			–28	" С49а	–	–	–	–	–	–	–	–	–	–	–	1	–	–	
			–24	" С45а	–	–	–	–	–	–	–	–	–	–	–	–	1	–	

Инв № подл | Подпись и дата | Взам инв №

Нач отд	Шейко		
Н контр	Постников		
Рук гр.	Мазапова		
Вед инж	Однорал		
Ст инж	Воинов		
Инжен	Филиппова		

3.900-3.10.1 05.00

Панель стеновая ПСП 48

Стадия	Лист	Листов
Р	1	2

Союзводоканалниипроект Харьковский Водоканалпроект

Копировал 19066-01 24 Формат А3

Формат	Зона	Поз.	Обозначение	Наименование	Кол. на исполн. 3.900-3.10.1 05.00- —	01	02	03	04	05	06	07	08	09	10	11	12	13	Примечание
А4		9	3.900-3.10.2 00.06.00-26	Сетка арматурная С47а	—	—	—	—	—	—	—	—	—	—	—	—	—	1	
			-23	То же С44	1	—	—	—	—	1	—	—	—	—	—	—	—	—	
			-25	" С46	—	1	—	—	—	—	—	—	—	—	—	—	—	—	
			-26	" С47	—	—	—	—	—	—	1	—	—	—	—	—	—	—	
			-27	" С48	—	—	1	1	—	—	—	—	—	—	—	—	—	—	
		10	-28	" С49	—	—	—	—	1	—	—	—	—	—	—	—	—	—	
			-23	" С44а	—	—	—	—	—	—	—	1	—	—	—	—	1	—	
			-25	" С46а	—	—	—	—	—	—	—	—	1	—	—	—	—	—	
			-26	" С47а	—	—	—	—	—	—	—	—	—	—	—	—	—	1	
			27	" С48а	—	—	—	—	—	—	—	—	—	1	1	—	—	—	
			-28	" С49а	—	—	—	—	—	—	—	—	—	—	—	1	—	—	
А4			00.08.00-04	" С105	1	1	—	—	—	—	—	1	1	—	—	—	—	—	
			-06	" С107	—	—	1	—	—	—	—	—	—	1	—	—	—	—	
А4		11	00.09.00-04	" С115	—	—	—	1	1	—	—	—	—	—	1	1	—	—	
А4			00.10.00-02	" С123	—	—	—	—	—	1	1	—	—	—	—	—	1	1	
А4			00.11.00-06	" С137	1	—	—	—	—	—	—	1	—	—	—	—	—	—	
			-09	" С140	—	1	—	—	—	—	—	—	1	—	—	—	—	—	
		12	-03	" С134	—	—	1	—	—	—	—	—	—	1	—	—	—	—	
А4			00.12.00-04	" С155	—	—	—	1	1	—	—	—	—	—	1	1	—	—	
А4			00.13.00-03	" С164	—	—	—	—	—	1	1	—	—	—	—	—	1	1	
А4		13	00.07.00	" С61	1	1	1	2	2	1	1	1	1	1	2	2	1	1	
А4		14	00.14.00-04	Изделие закладное МН19	2	2	2	2	2	2	2	2	2	2	2	2	2	2	
		15	-11	То же МН26	2	2	2	2	2	2	2	2	2	2	2	2	2	2	
				Детали															
Б4		16	3.900-3.10.1 05.01	ф10 AIII ГОСТ 5781-81 ℓ=5100	4	4	4	4	4	4	4	4	4	4	4	4	4	4	3.15кг
Б4		17	05.02	ф14 A-I ГОСТ 5781-81 ℓ=2850	3	3	3	3	3	3	3	3	3	3	3	3	3	3	3.4кг
				Материалы															
				Бетон марки М200, В4	4.41	4.41	4.41	4.42	4.42	4.41	4.41	4.41	4.41	4.41	4.42	4.42	4.41	4.41	м³

Взам.инв.№ | Подпись и дата | Инв.№ подл.

3.900-3.10.1 05.00

Лист 2

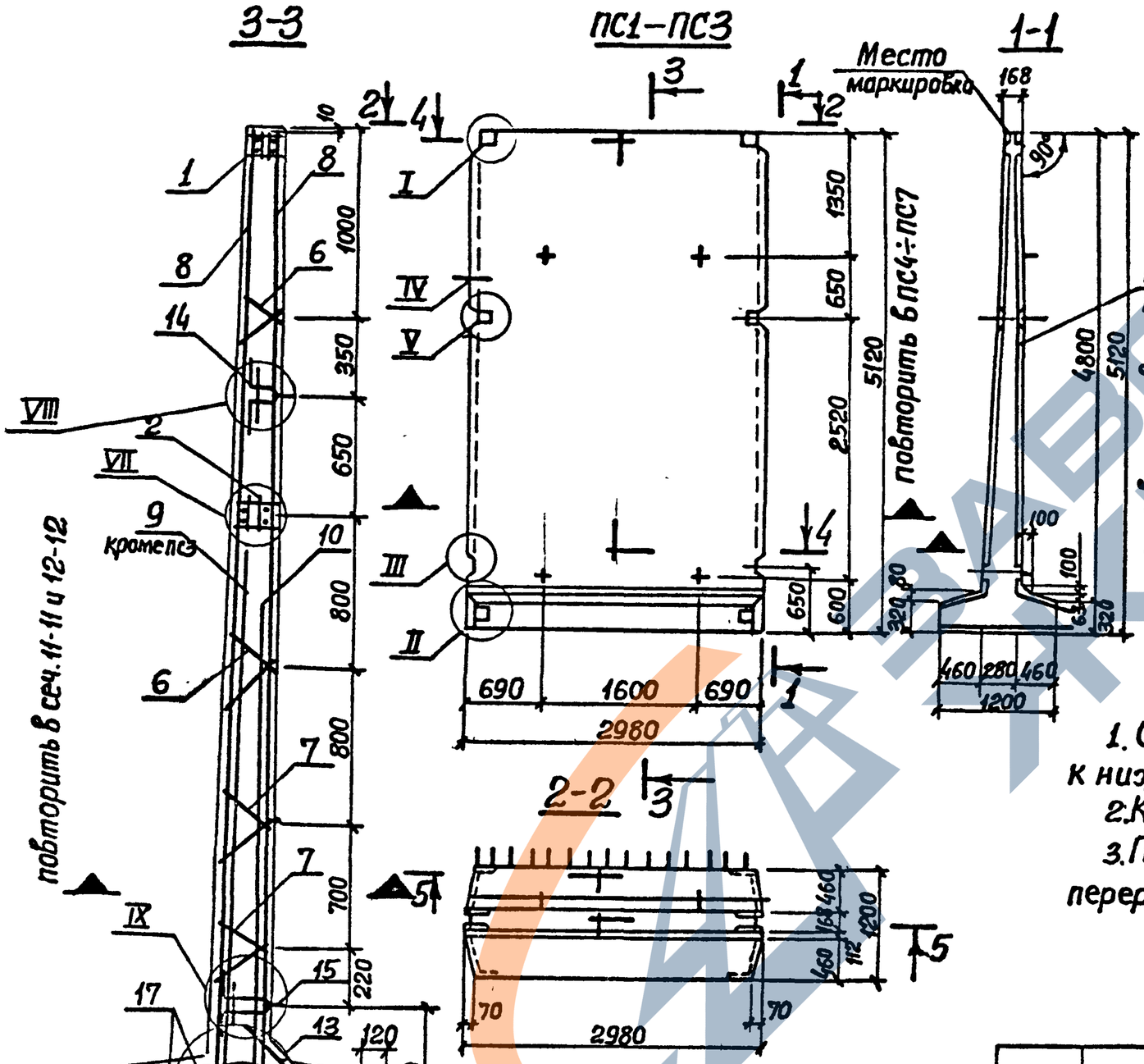

Марка	a, мм
ПС1; ПС8	140
ПС2; ПС4÷ПС7 ПС9; ПС11÷ПС14	160
ПС3; ПС10	120

1. Сетки поз. 8–10 установить анкерующими стержнями к нижнему торцу панели.
2. Каркас Кр и закладные изделия МН привязать к сеткам.
3. При установке строповочных петель допускается перерезать поперечный стержень сетки.

Нач.отд.	Шейко		
Н.контр.	Постников		
Рук.гр.	Мазалова		
Вед.инж.	Однорал		
Ст.инж.	Вазианов		
Инжен.	Филиппова		

3.900-3.10.1 05.00 СБ

Панель стеновая ПСП 48. Сборочный чертеж

Стадия	Масса	Масштаб
Р	11.02 т	1:25 1:50
Лист 1	Листов 2	

Союзводоканалпроект Харьковский Водоканалпроект

Инв.№подл. | Подпись и дата | Взам.инв.№

19066-01 26

Копировал

Формат А3

ПС8 – ПС10

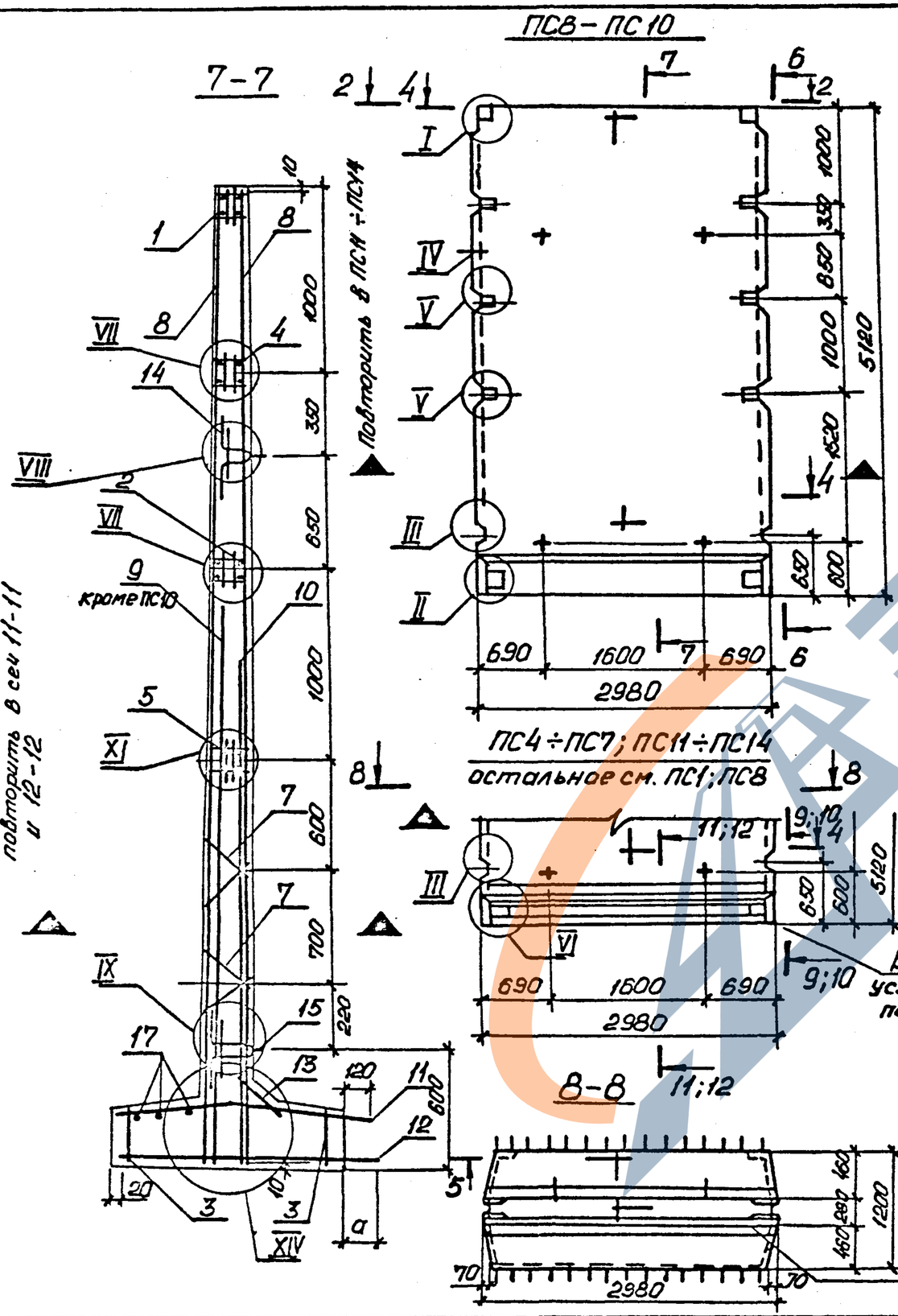

Обозначение	Марка	Условная марка
3.900.-3.10.1 05.00	ПСП 48-К1-Ш	ПС1
-01	ПСП 48-К3-Ш	ПС2
-02	ПСП 48-К5-Ш	ПС3
-03	ПСП 48-К2-Ш1	ПС4
-04	ПСП 48-К4-Ш1	ПС5
-05	ПСП 48-К2-Ш2	ПС6
-06	ПСП 48-К4-Ш2	ПС7
-07	ПСП 48-К11-Ш	ПС8
-08	ПСП 48-К13-Ш	ПС9
-09	ПСП 48-К15-Ш	ПС10
-10	ПСП 48-К12-Ш1	ПС11
-11	ПСП 48-К14-Ш1	ПС12
-12	ПСП 48-К12-Ш2	ПС13
-13	ПСП 48-К14-Ш2	ПС14

Инв. № подл. | Подпись и дата | Взам. инв. №

3.900-3.10.1 05.00 СБ

Лист 2

19066-01 27

Копировал Белоусова

Формат А3

https://zavodjbi.com/

Инв. № подл.	Подпись и дата	Взам. инв. №

Формат	Зона	Поз.	Обозначение	Наименование	Кол. на исполн. 3.900-3.10.1 06.00- —	01	02	03	04	05	06	07			Примечание
				Документация											
А3			3.900-3.10.1 06.00СБ	Сборочный чертеж	Х	Х	Х	Х	Х	Х	Х	Х			
А3			08.00	Узлы I–XIV	Х	Х	Х	Х	Х	Х	Х	Х			
А4			00.00ТО	Техническое описание	Х	Х	Х	Х	Х	Х	Х	Х			
А3			00.00ВМС	Ведомость расхода стали	Х	Х	Х	Х	Х	Х	Х	Х			
				Сборочные единицы											
А4		1	3.900-3.10.2 01.00.00 –04	Изделие закладное МН5	1	1	1	1	1	1	1	1			
		2	–08	То же МН9	1	1	1	1	1	1	1	1			
А4		3	02.00.00–03	" МН14	1	1	1	1	1	1	1	1			

Нач. отд.	Щейко		3.900-3.10.1 06.00
Н. контр.	Постников		Панель стеновая ПСП54
Рук. гр.	Лазалова		Стадия: Р; Лист: 1; Листов: 3
Вед. инж	Однорал		Союзводоканалниипроект Харьковский Водоканалпроект
Ст. инж	Возианов		
Инженер	Филиппова		

Формат А4

Инв. № подл.	Подпись и дата	Взам. инв. №

Формат	Зона	Поз	Обозначение	Наименование	Кол. на исполн. 3.900-3.10.1 06.00- —	01	02	03	04	05	06	07			Примечание
А4		4	3.900-3.10.2 03.00.00 –08	Изделие закладное МН37	—	—	—	—	1	1	1	1			
		5	–09	То же МН38	—	—	—	—	1	1	1	1			
		6	–10	" МН39	—	—	—	—	1	1	1	1			
А4		7	00.01.00–02	Каркас плоский КР3	2	2	2	2	—	—	—	—			
		8	–03	То же КР4	4	4	4	4	—	—	—	—			
		9	–04	КР4а	2	2	2	2	2	2	2	2			
А4		10	00.05.00–06	Сетка арматурная С17	2	2	2	2	2	2	2	2			
А4		11	00.06.00–29	То же С50	1	—	—	—	—	—	—	—			
			–31	" С52	—	1	—	—	—	—	—	—			
			–32	" С53	—	—	—	1	—	—	—	—			
			–29	" С50а	—	—	—	—	1	—	—	—			
			–31	" С52а	—	—	—	—	—	1	—	—			
			–32	" С53а	—	—	—	—	—	—	—	1			
		12	–30	" С51	1	1	—	—	—	—	—	—			
			–32	" С53	—	—	1	1	—	—	—	—			
			–30	" С51а	—	—	—	—	1	1	—	—			
			–32	" С53а	—	—	—	—	—	—	1	1			

			3.900-3.10.1 06.00
			Лист 2

Формат А4

27

82 10-99061

https://zavodjbi.com/

Инв. № подл	Подпись и дата	Взам. инв. №

Формат	Зона	Поз.	Обозначение	Наименование	Кол. на испол. 3.900-3.10.1 06.00- —	01	02	03	04	05	06	07			Примечание
А4		13	3.900-3.10.2 00.08.00-03	Сетка арматурная С104	1	1	—	—	1	1	—	—			
А4			00.09.00-05	То же С116	—	—	—	1	—	—	—	1			
А4			00.08.00-07	" С108	—	—	1	—	—	—	1	—			
А4		14	00.11.00-07	" С138	1	—	1	—	1	—	1	—			
		14	-10	" С141	—	1	—	—	—	1	—	—			
А4			00.12.00-06	" С157	—	—	—	1	—	—	—	1			
				"											
А4		15	00.07.00	" С61	1	1	1	2	1	1	1	2			
А4		16	00.14.00-05	Изделие закладное МН20	2	2	2	2	2	2	2	2			
А4		17	-12	То же МН27	2	2	2	2	2	2	2	2			
А4		18	02.00.00-02	" МН13	1	1	1	1	1	1	1	1			
				Детали											
Б4		19	3.900-3.10.1 06.01	ф12А-III ГОСТ 5781-81 ℓ=5780	4	4	4	4	4	4	4	4			5.13кг
Б4		20	06.02	ф14А-I ГОСТ5781-81 ℓ=2870	3	3	3	3	3	3	3	3			3.47кг
				Материалы											
				Бетон марки М200, В4	5.82	5.82	5.82	5.83	5.82	5.82	5.82	5.83			$м^3$

3.900-3.10.1 06.00

Лист 3

Формат А4

62 10-99061

https://zavodjbi.com/

ПС1-ПС3

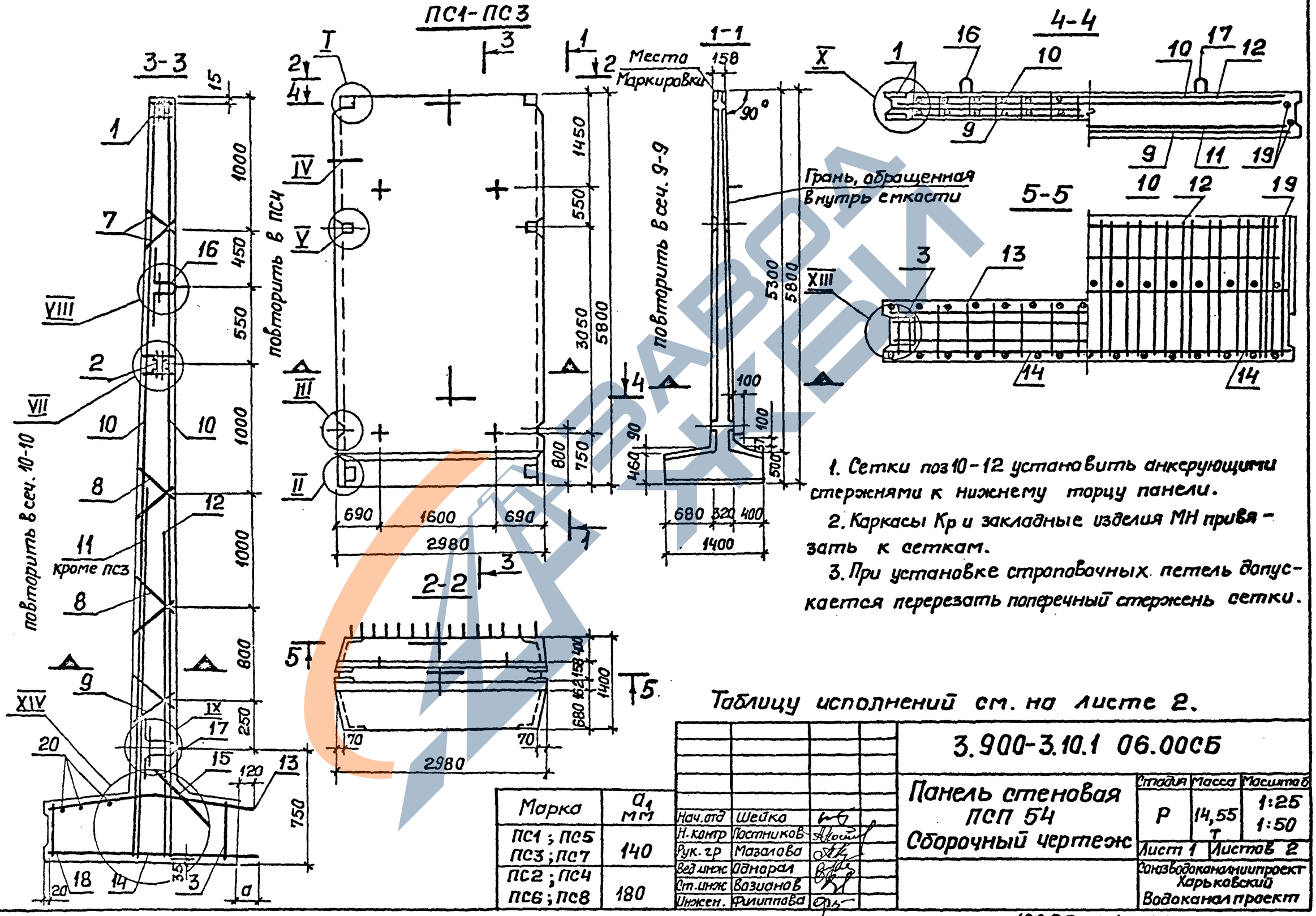

1. Сетки поз 10-12 установить анкерующими стержнями к нижнему торцу панели.
2. Каркасы Кр и закладные изделия МН привязать к сеткам.
3. При установке строповочных петель допускается перерезать поперечный стержень сетки.

Таблицу исполнений см. на листе 2.

Марка	a_1 мм
ПС1; ПС5 ПС3; ПС7	140
ПС2; ПС4 ПС6; ПС8	180

Нач.отд	Шейка	
Н.контр	Постников	
Рук.гр	Мазалова	
Вед.инж	Адмирал	
Ст.инж	Вазиянов	
Инжен.	Филиппова	

3.900-3.10.1 06.00СБ

Панель стеновая ПСП 54 Сборочный чертеж

Стадия	Масса	Масштаб
Р	14,55 т	1:25 1:50
Лист 1	Листов 2	

Союзводоканалниипроект Харьковский Водоканалпроект

Инв.№ подл. | Подпись и дата | Взам.инв.№

19066-01 30

Копировал

Формат А3

7-7

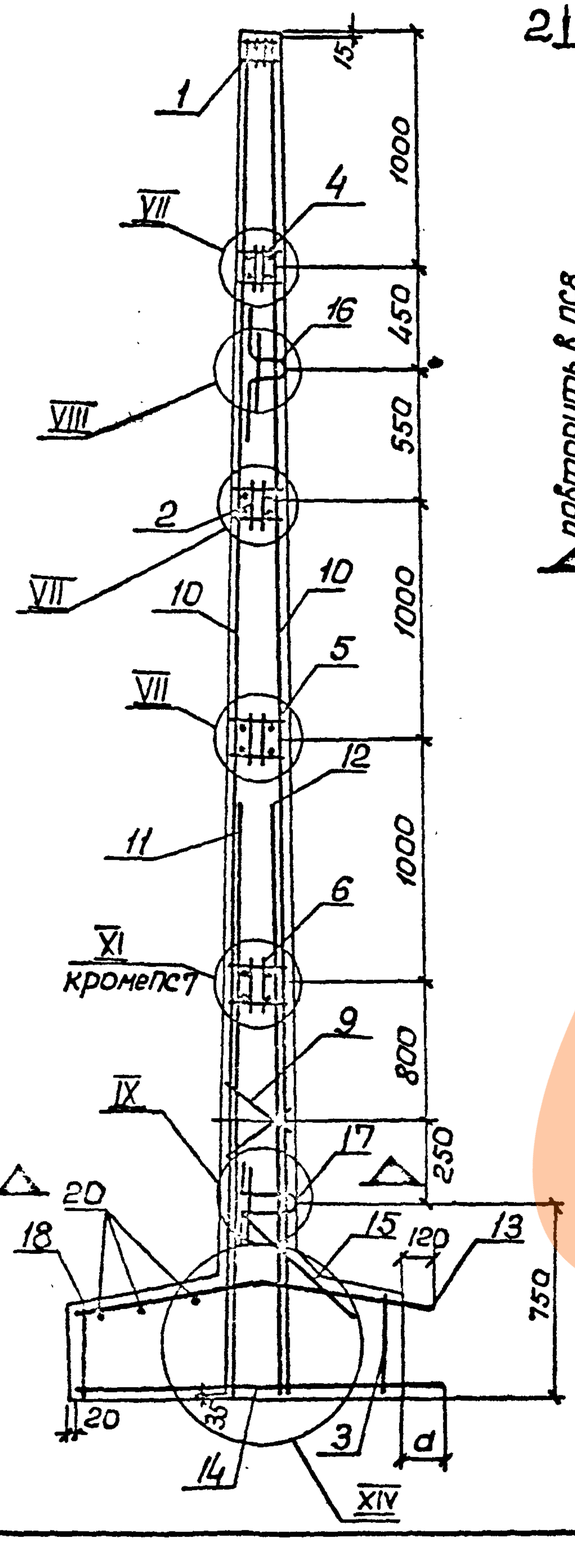

ПС5–ПС7

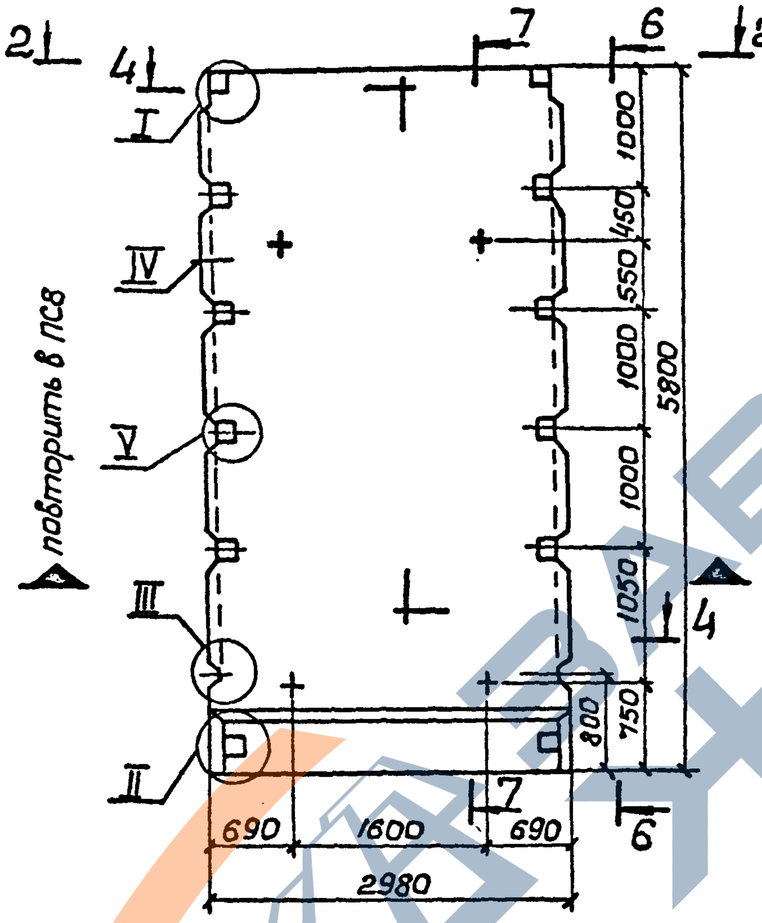

6-6

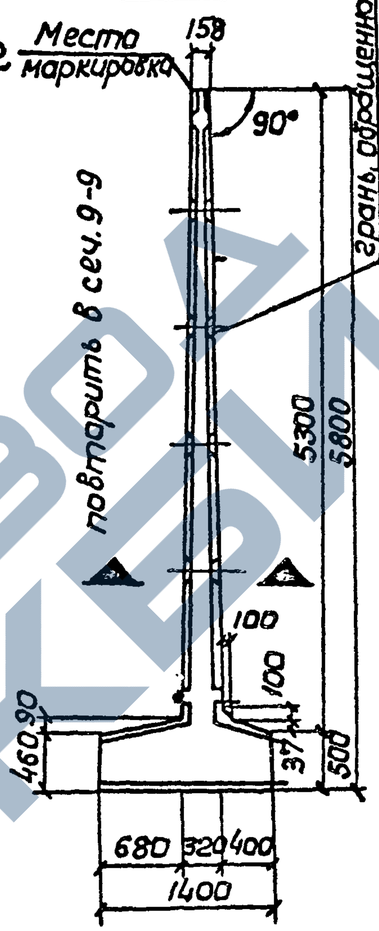

ПС4; ПС8

остальное см. ПС1; ПС5

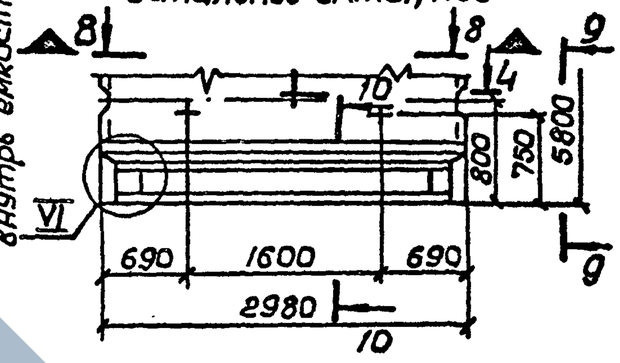

10-10

Остальное см. сеч. 3-3 для ПС4
7-7 для ПС8

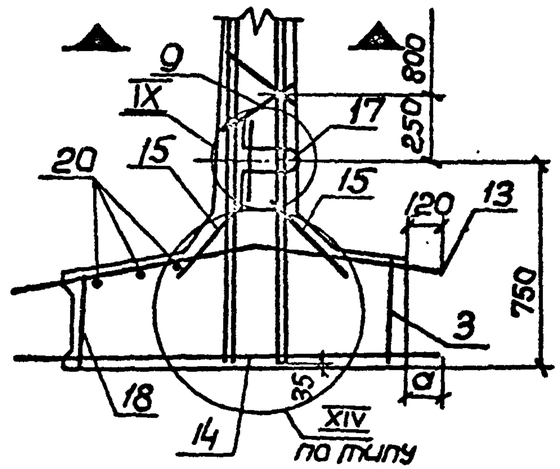

8-8

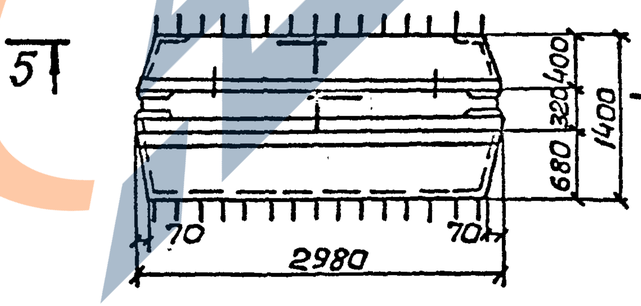

9-9

остальное см. сеч. 1-1
для ПС4, 6-6 для ПС8

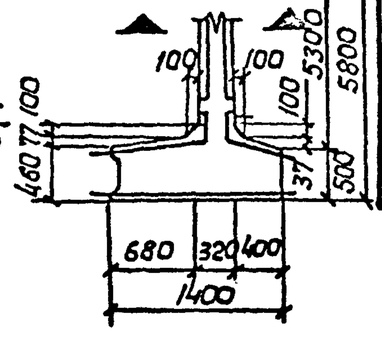

Обозначение	Марка	Условная марка
3.900-3.10.1 05.00	ПСП54-К1-Ш	ПС1
-01	ПСП54-К2-Ш	ПС2
-02	ПСП54-К5-Ш	ПС3
-03	ПСП54-К2-Ш1	ПС4
-04	ПСП54-К11-Ш	ПС5
-05	ПСП54-К12-Ш	ПС6
-06	ПСП54-К15-Ш	ПС7
-07	ПСП54-К12-Ш1	ПС8

Инв. № подл. | Подпись и дата | Взам. инв. №

3.900-3.10.1 06.00СБ

Лист 2

19066-01 31

Копировал Пинник

Формат А3

https://zavodjbi.com/

Инв. № подл.	Подпись и дата	Взам. инв. №

Формат	Зона	Поз.	Обозначение	Наименование	Кол. на испол. 3.900-3.10.1 07.00-										Примечание
					—	01	02	03	04	05					
				Документация											
А3			3.900-3.10.1 07.00 СБ	Сборочный чертеж	X	X	X	X	X	X					
А3			08.00	Узлы I–XIV	X	X	X	X	X	X					
А4			00.00 ТО	Техническое описание	X	X	X	X	X	X					
А3			00.00 ВМС	Ведомость расхода стали	X	X	X	X	X	X					
				Сборочные единицы											
А4		1	01.00.00 -05	Изделие закладное МН6	1	1	1	1	1	1					
		2	-09	То же МН10	1	1	1	1	1	1					
А4		3	02.00.00-02	" МН13	1	1	1	1	1	1					
		4	-03	" МН14	1	1	1	1	1	1					

Нач. отд.	Шейко		3.900-3.10.1 07.00
Н. контр.	Постников		
Рук. гр.	Мазалова		Панель стеновая ПСП 60
Вед. инж.	Однорал		Стадия: Р; Лист: 1; Листов: 3
Ст. инж.	Возианов		Союзводоканалпроект Харьковский Водоканалпроект
Инжен.	Филиппова		

Формат А4

Инв. № подл.	Подпись и дата	Взам. инв. №

Формат	Зона	Поз.	Обозначение	Наименование	Кол. на испол. 3.900-3.10.1 07.00-										Примечание
					—	01	02	03	04	05					
А4		5	3.900-3.10.1 03.00.00 - 11	Изделие закладное МН40	—	—	—	1	1	1					
		6	-12	То же МН41	—	—	—	1	1	1					
		7	-13	" МН42	—	—	—	1	1	1					
		8	00.01.00 -01	Каркас плоский Кр2	2	2	2	—	—	—					
А4		9	-02	То же Кр3	2	2	2	—	—	—					
		10	-03	" Кр4	4	4	4	2	2	2					
		11	-04	" Кр4а	2	2	2	2	2	2					
А4		12	00.05.00 -07	Сетка арматурная С18	2	2	2	2	2	2					
А4		13	00.06.00 -33	То же С54	1	—	—	—	—	—					
			-35	" С56	—	1	—	—	—	—					
			-36	" С57	—	—	1	—	—	—					
			-33	" С54а	—	—	—	1	—	—					
			-35	" С56а	—	—	—	—	1	—					
			-36	" С57а	—	—	—	—	—	1					
		14	-34	" С55	1	1	—	—	—	—					
			-36	" С57	—	—	1	—	—	—					
			-34	" С55а	—	—	—	1	1	—					
			-36	" С57а	—	—	—	—	—	1					

3.900-3.10.1 07.00

Лист 2

Формат А4

3E 10-99061

https://zavodjbi.com/

https://zavodjbi.com/

Инв. № подл.	Подпись и дата	Взам. инв. №

Формат	Зона	Поз.	Обозначение	Наименование	Кол. на исполн. 3.900-3.10.1 07.00- —	01	02	03	04	05					Примечание
А4		15	3.900-3.10.2 00.03.00-05	Сетка арматурная С106	1	1	—	1	1	—					
А4			00.09.00-06	То же С117	—	—	1	—	—	1					
А4		16	00.11.00-10	" С141	1	—	—	1	—	—					
			-11	" С142	—	1	—	—	1	—					
А4			00.12.00-07	" С158	—	—	1	—	—	1					
А4		17	00.07.00	" С61	1	1	2	1	1	2					
А4		18	00.14.00-06	Изделие закладное Мн21	2	2	2	2	2	2					
		19	-12	То же Мн27	2	2	2	2	2	2					
				Детали											
Б4		20	3.900-3.10.1 07.01	ф12AIII ГОСТ 5781-81 ℓ=6380	4	4	4	4	4	4					5,7кг
Б4		21	07.02	ф14AI ГОСТ 5781-81 ℓ=2870	3	3	3	3	3	3					3,47кг
				Материалы											
				Бетон марки М300, В4	6,08	6,08	6,09	6,08	6,08	6,09					м3

3.900-3.10.1 07.00 Лист 3

Формат А4

ЗАВОД ЖБИ

190 99-01 33

32

https://zavodjbi.com/

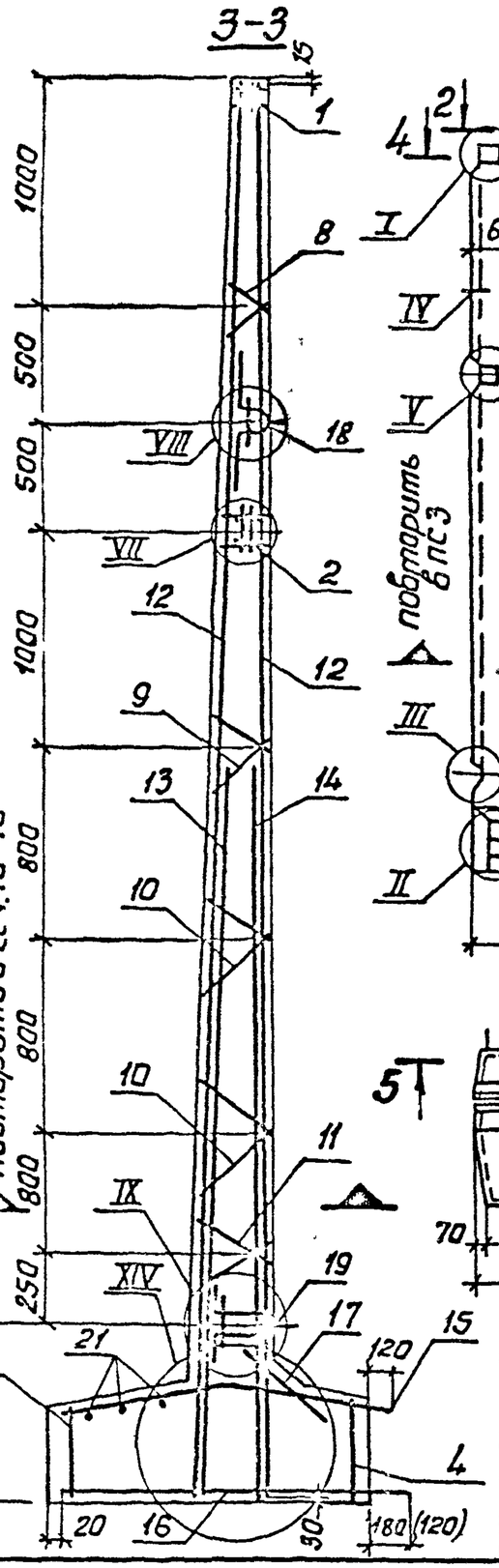

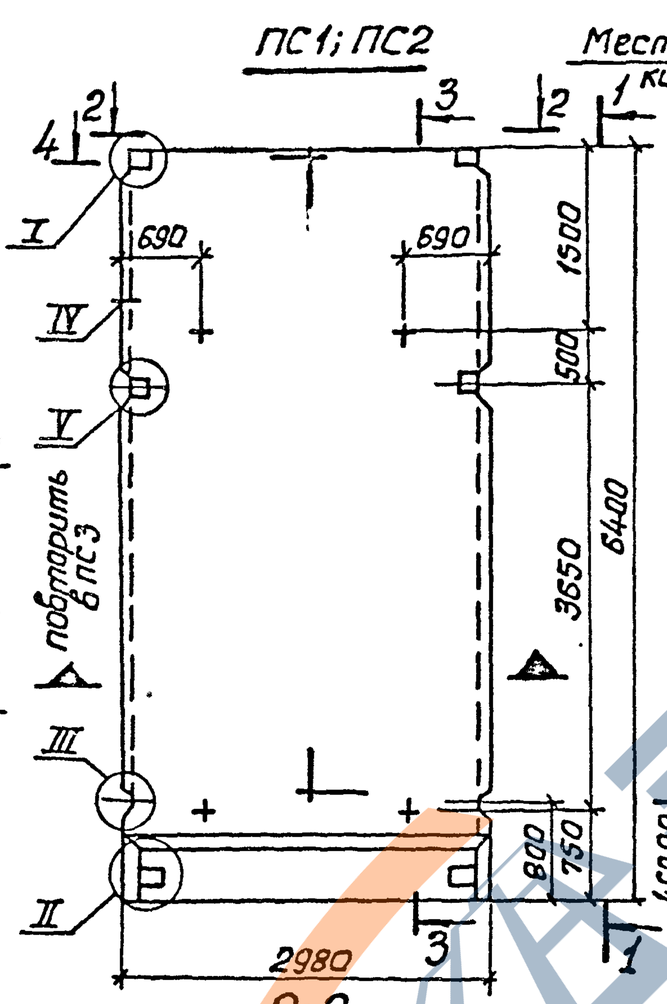

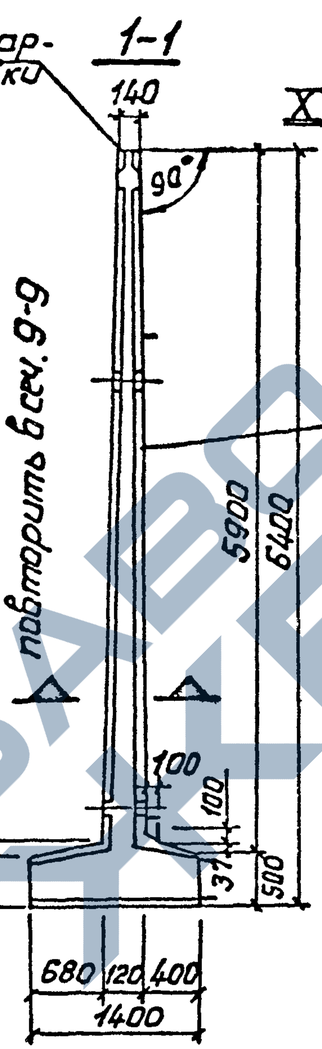

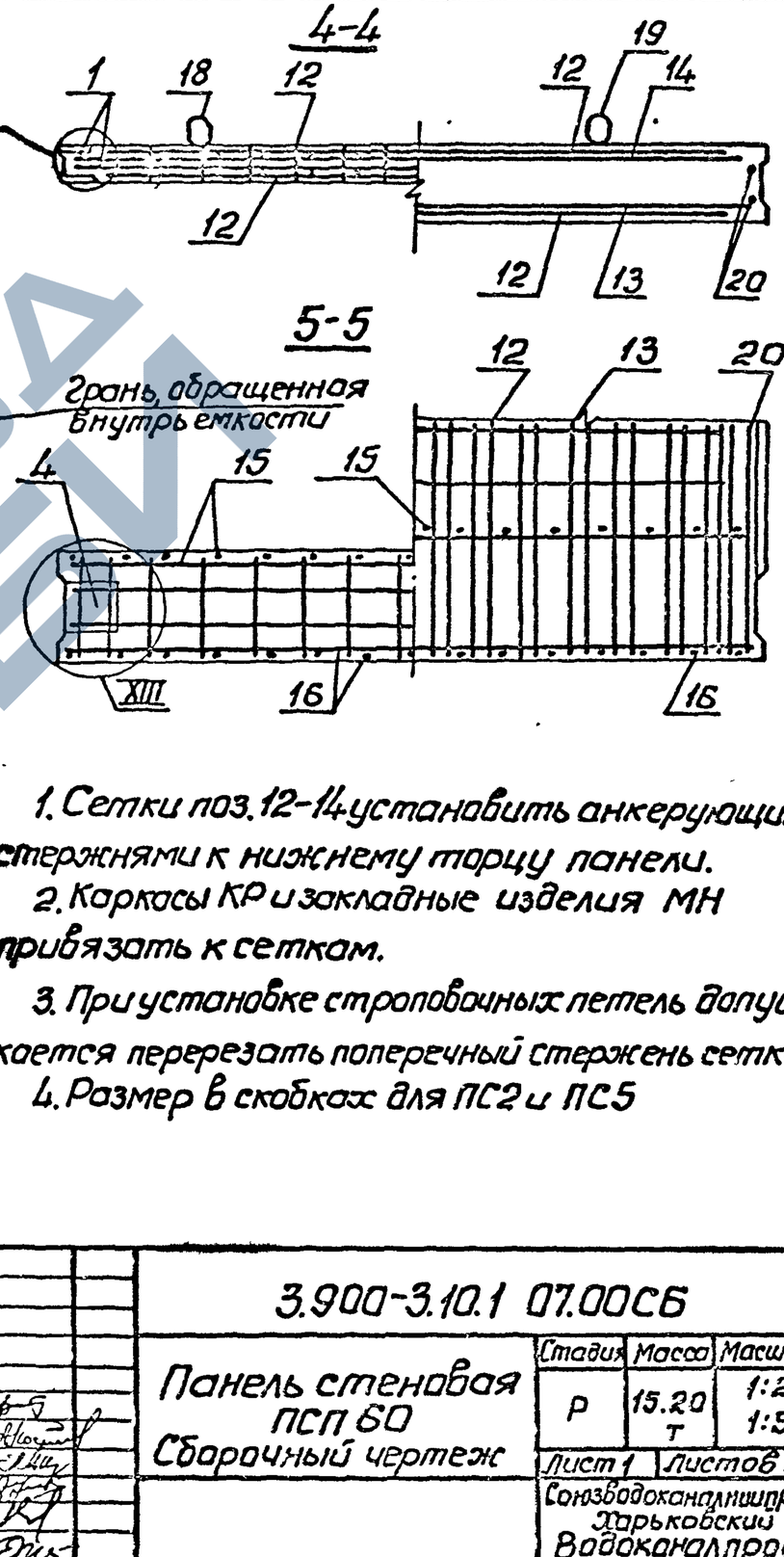

1. Сетки поз. 12-14 установить анкерующими стержнями к нижнему торцу панели.
2. Каркасы КР и закладные изделия МН привязать к сеткам.
3. При установке строповочных петель допускается перерезать поперечный стержень сетки.
4. Размер в скобках для ПС2 и ПС5

Обозначение	Марка	Условная марка
3.900-3.10.1 07.00	ПСП60-К1-Ш	ПС1
-01	ПСП60-К2-Ш	ПС2
-02	ПСП60-К2-Ш1	ПС3
-03	ПСП60-К11-Ш	ПС4
-04	ПСП60-К12-Ш	ПС5
-05	ПСП60-К12-Ш1	ПС6

Нач.отд.	Шейко	
Н.контр.	Постников	
Рук.гр.	Мозалова	
Вед.инж.	Однорал	
Ст.инж.	Бозиаков	
Инженер.	Филиппова	

3.900-3.10.1 07.00СБ

Панель стеновая ПСП 60 Сборочный чертеж

Стадия	Масса	Масштаб
Р	15.20 т	1:25 1:50
Лист 1	Листов 2	

Союзводоканалниипроект Харьковский Водоканалпроект

Инв.№ подл. | Подпись и дата | Взам.инв.№

ЗАВОД ЖБИ

19066-01 34

Копиров. Шелест

Формат А3

7-7

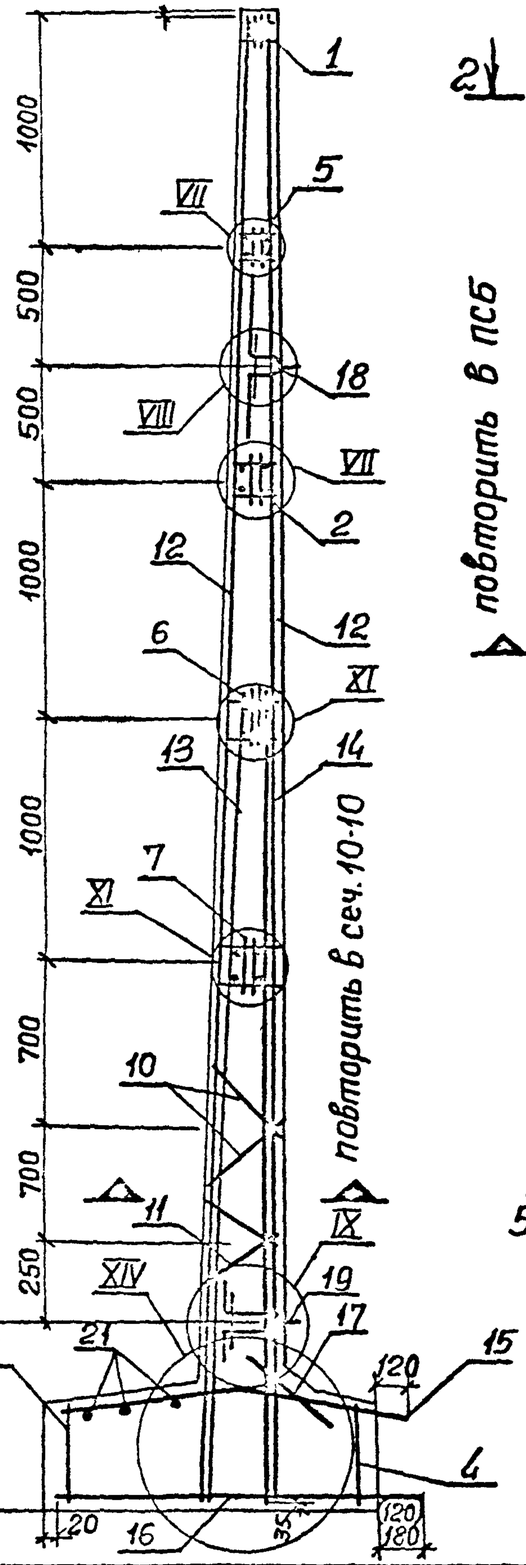

ПС4; ПС5

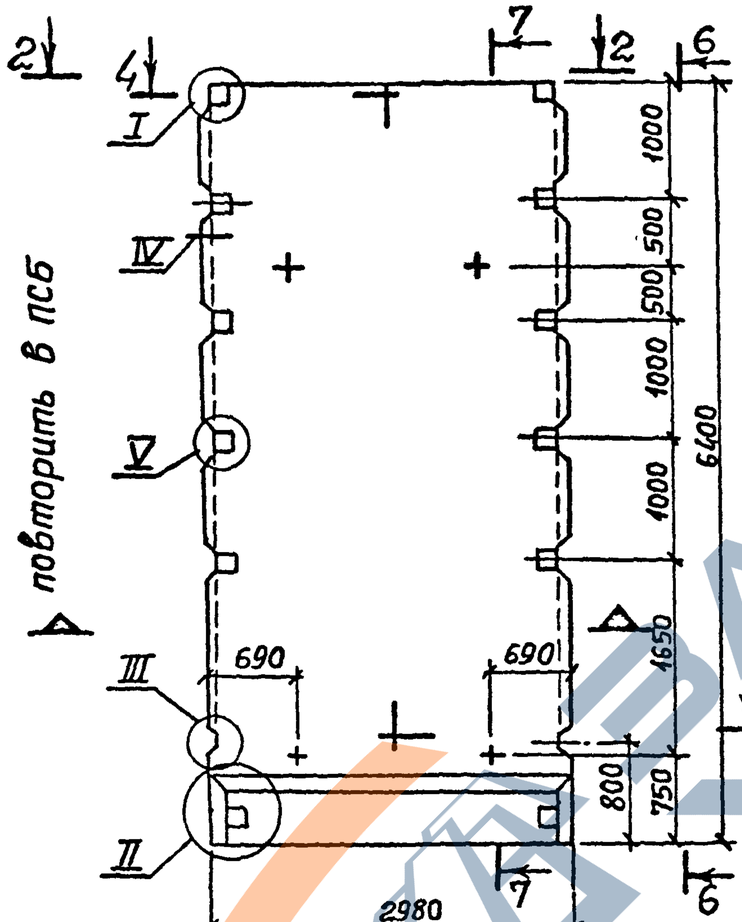

6-6

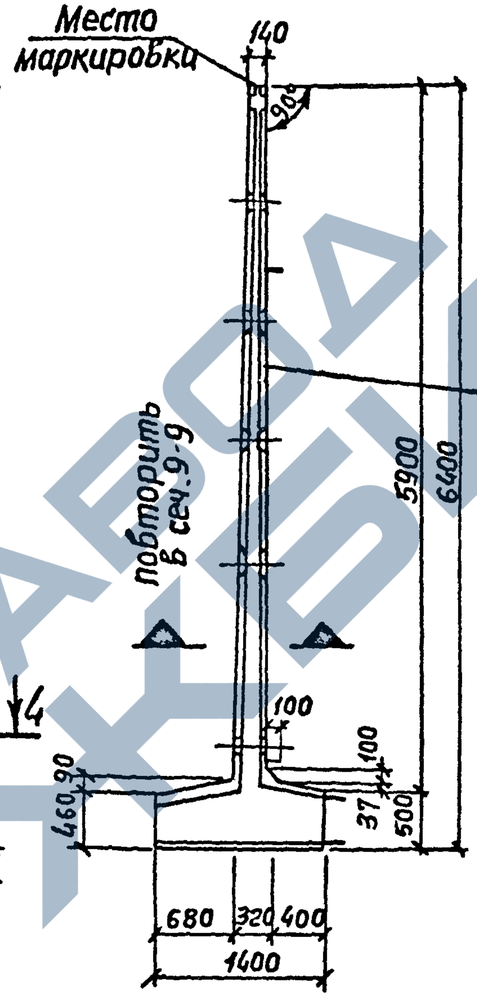

ПС3; ПС6

остальное см. ПС1; ПС4

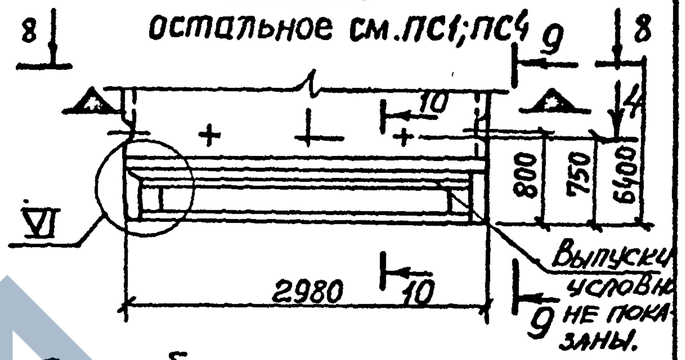

Грань, обращенная внутрь емкости

10-10

остальное см. сеч. 3-3 для С3
7-7 для С6

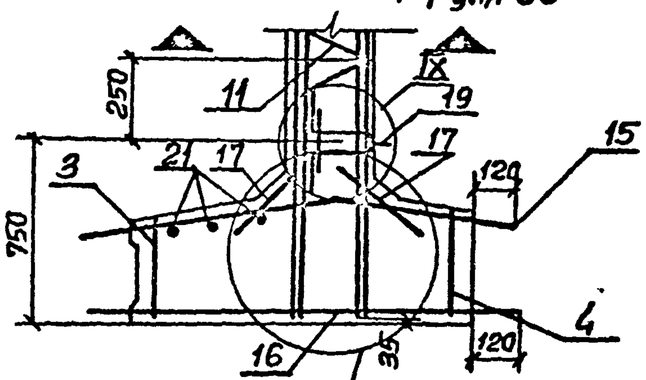

XIV по типу

8-8

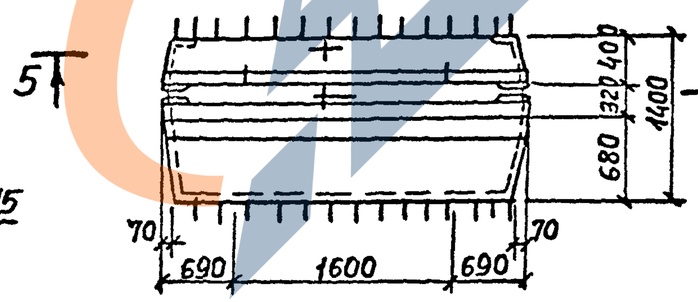

9-9

остальное см. сеч. 1-1 для ПС3
6-6 для ПС6

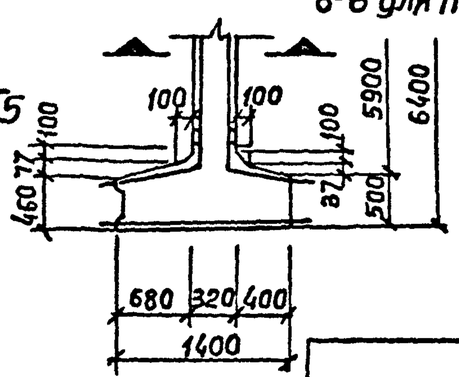

Инв. № подл. | Подпись и дата | Взам. инв. №

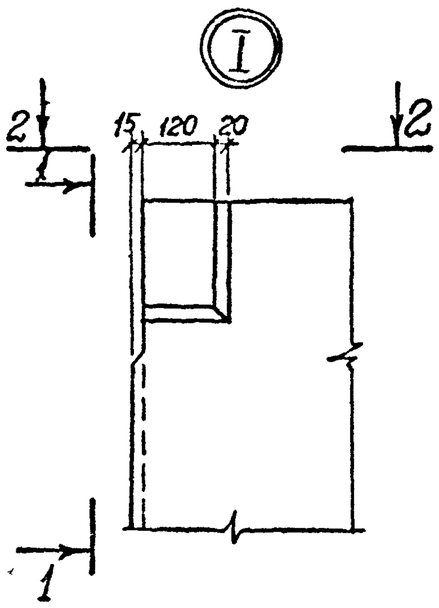

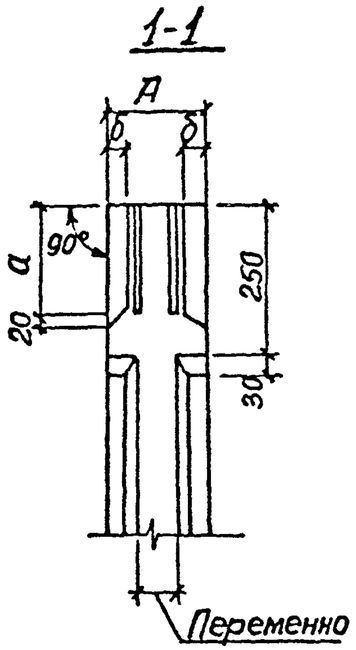

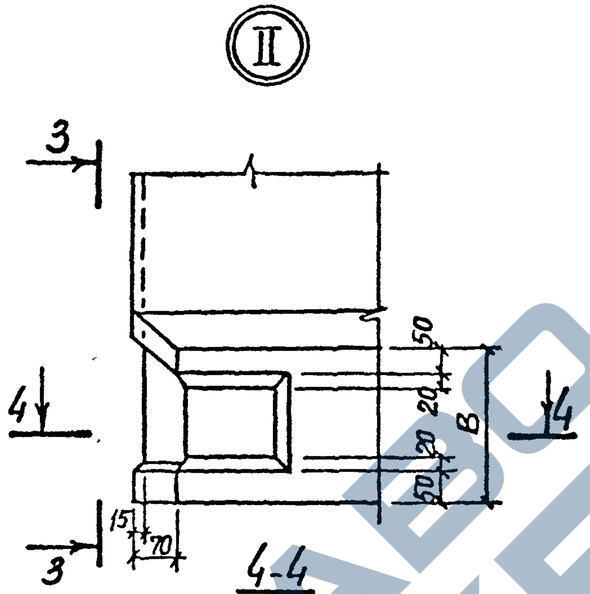

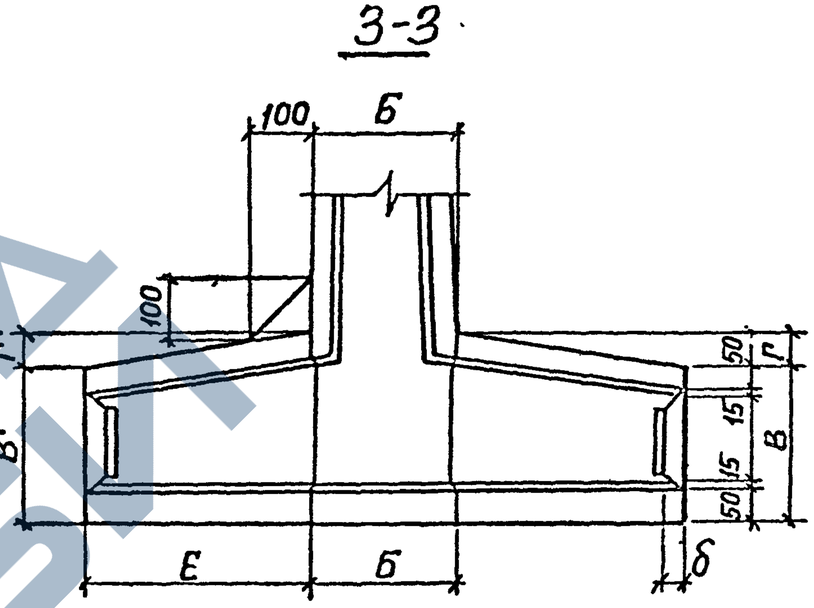

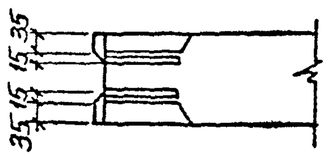

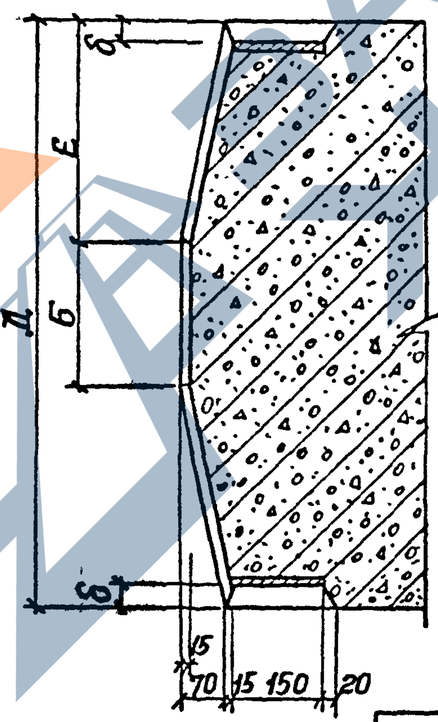

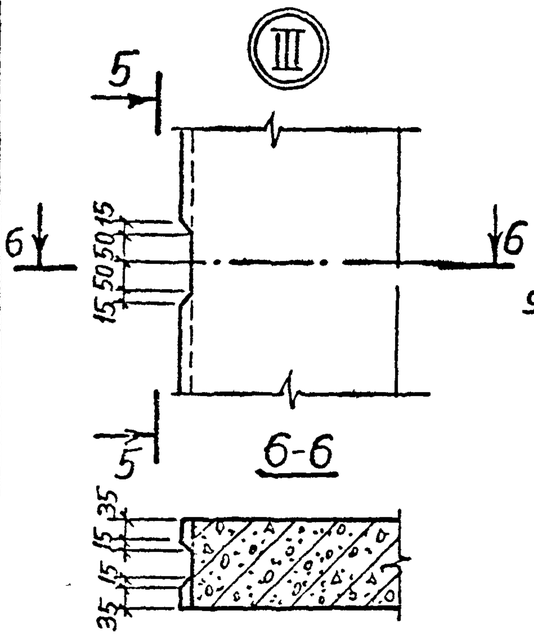

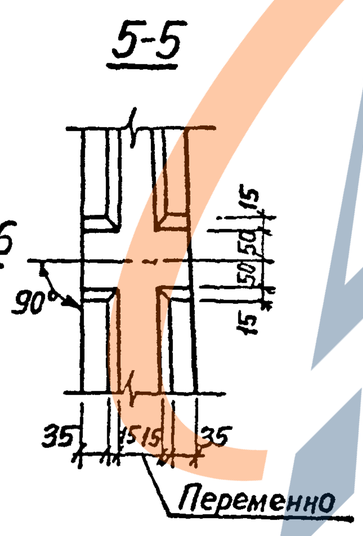

1. Таблицу размеров см. лист 2.
2. В зазоре между пластиной и гнездообразователем допускается наплыв бетона, который в последующем должен быть удален. Рекомендуется в зазор устанавливать прокладку по месту.

Нач. отд.	Шейко		
Н. контр.	Постников		
Рук. гр.	Мазалова		
Вед. инж.	Однорал		
Ст. инж.	Возианов		
Инжен.	Остапченко		

3.900-3.10.1 08.00

Узлы I–XIV

Стадия	Лист	Листов
Р	1	6

Союзводоканалниипроект Харьковский Водоканалпроект

19066-01 36

Инв. № подл. | Подпись и дата | Взам. инв. №

Формат А3

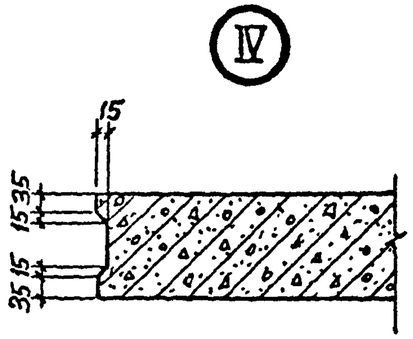

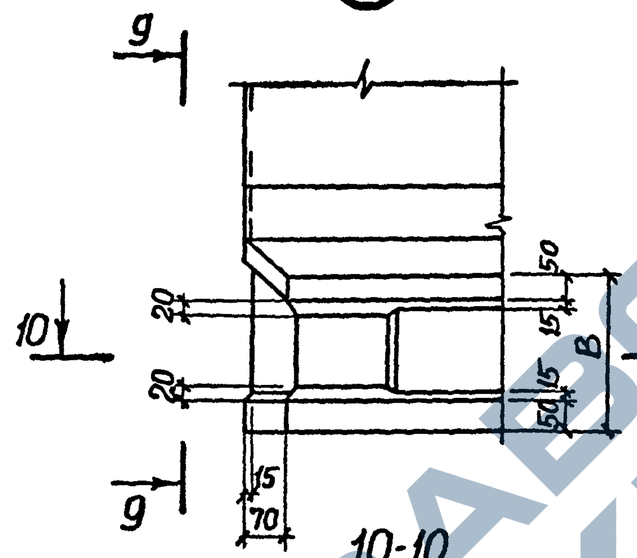

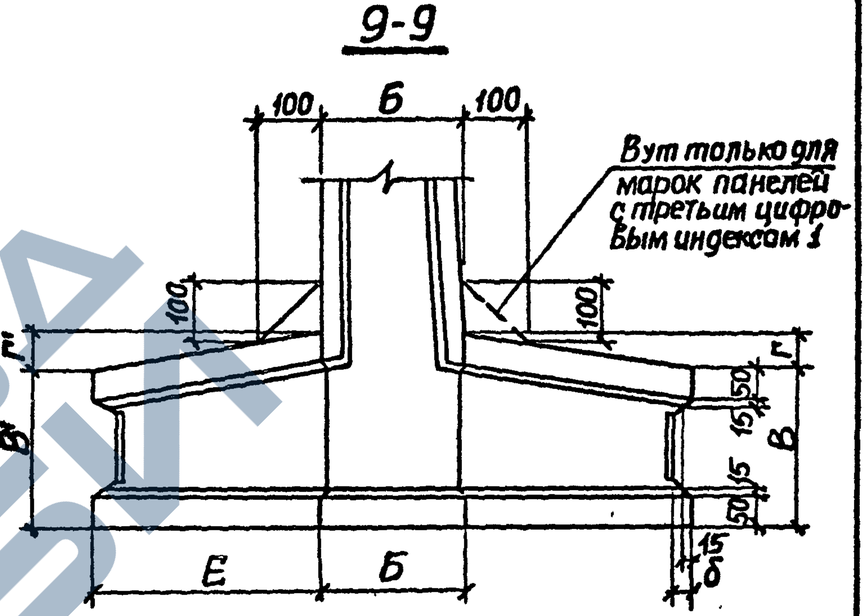

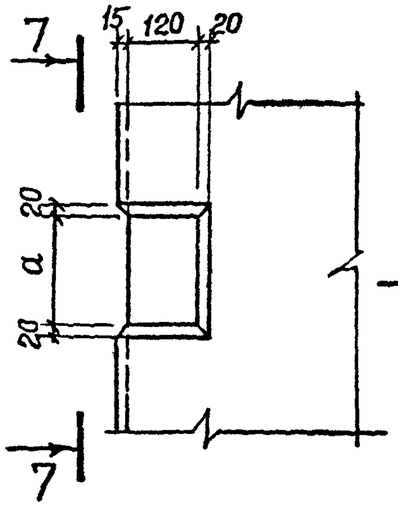

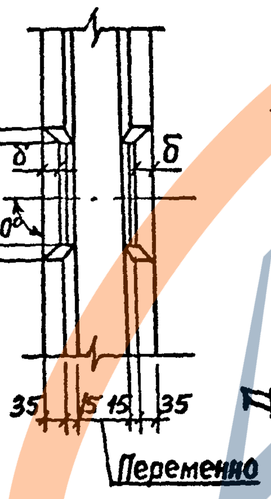

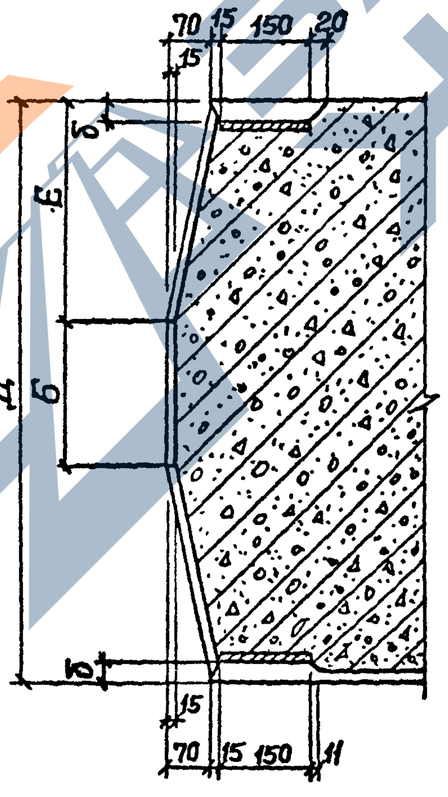

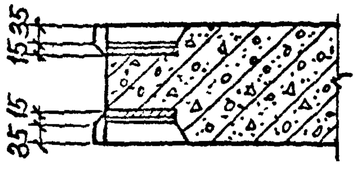

Таблица размеров (мм)

Марка панели / Буквенные индексы	ПСП24-К1-ш* ÷ К2-ш	ПСП30-К1ш ÷ К4-ш	ПСП36-К1ш ÷ К4-ш	ПСП42-К1ш ÷ К2ш	ПСП48-К1ш ÷ К5-ш	ПСП54-К1ш ÷ К2щ, К5-ш	ПСП60-К1ш ÷ К2-ш
А	140	147	165	153	168	158	140
Б	140	180	240		280	320	
В	200		260		320	460	
В'						500	
Г	50		60		80	90	
Г'						50	
Д	540	720	980		1200	1400	
Е	200	270	370		460	400	
а	160		180		200		
б	32		34		36		

* ПСП24-К1-ш – ПСП24-К2-ш.

Инв. № подл. | Подпись и дата | Взам. инв. №

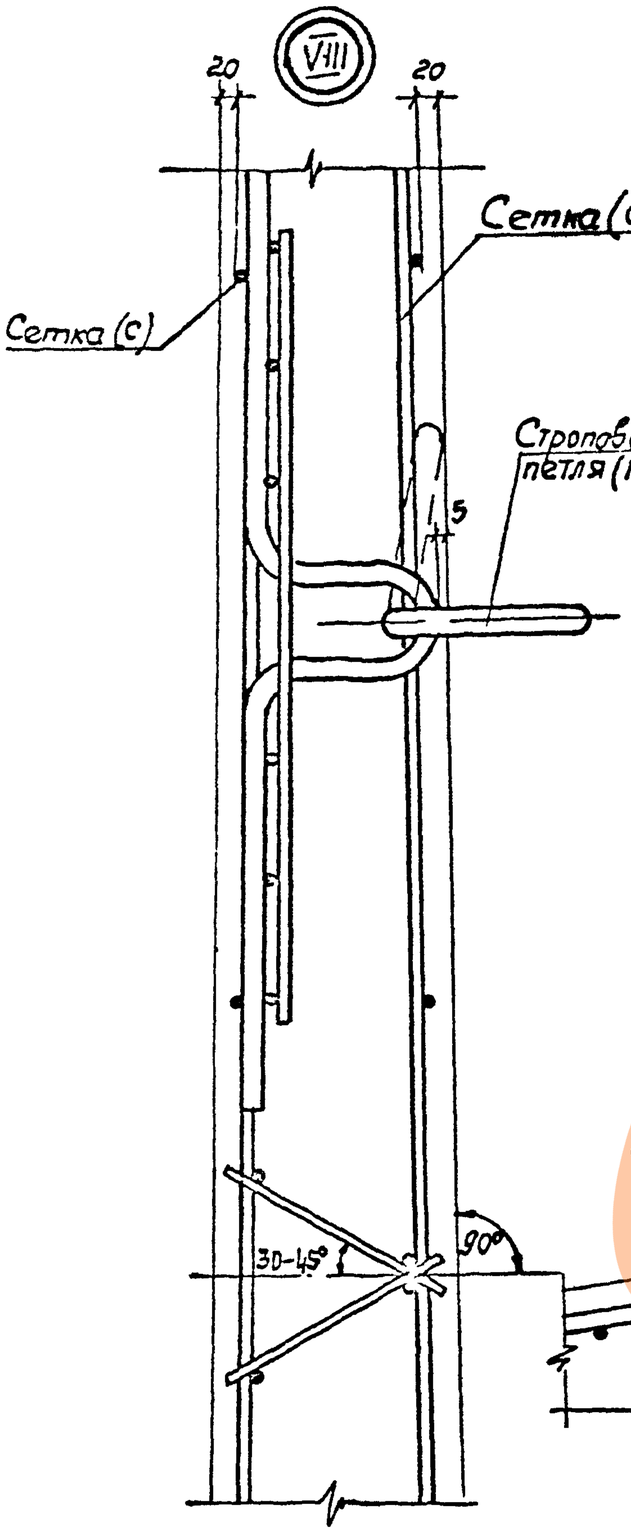

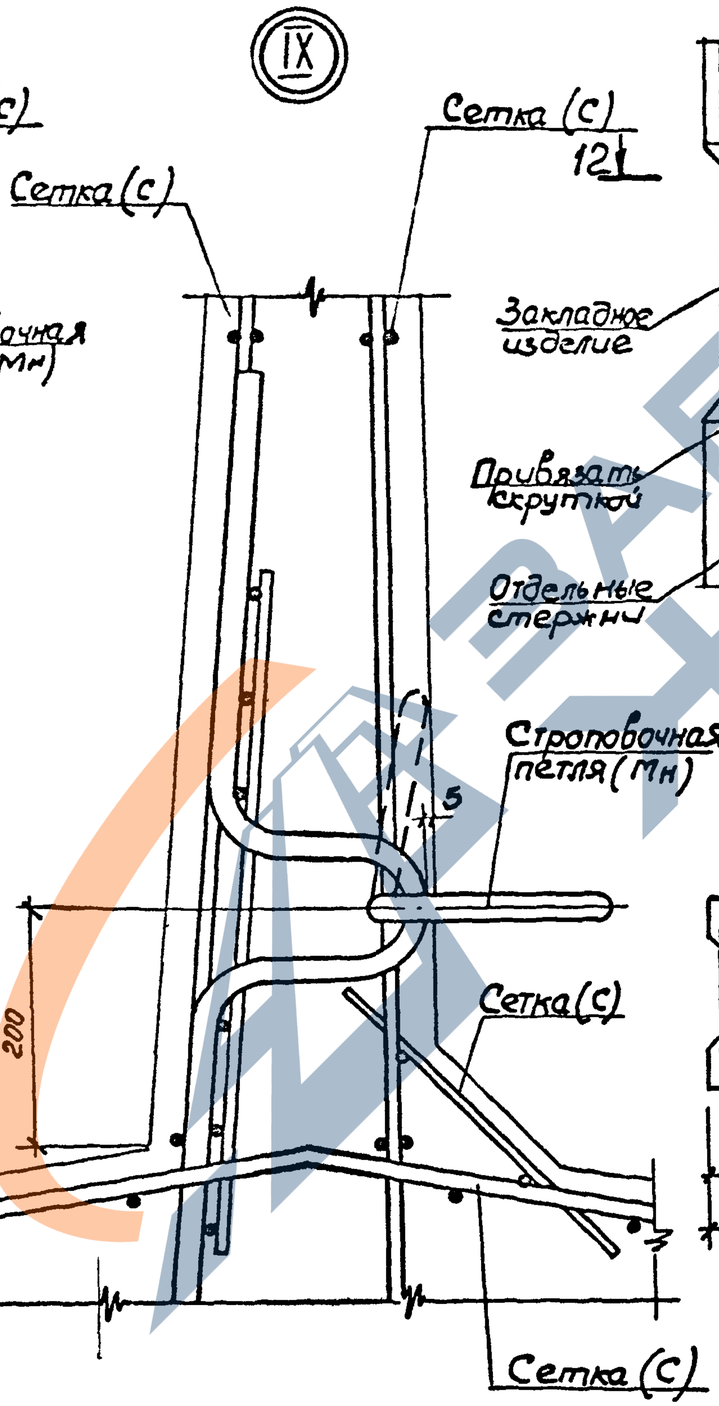

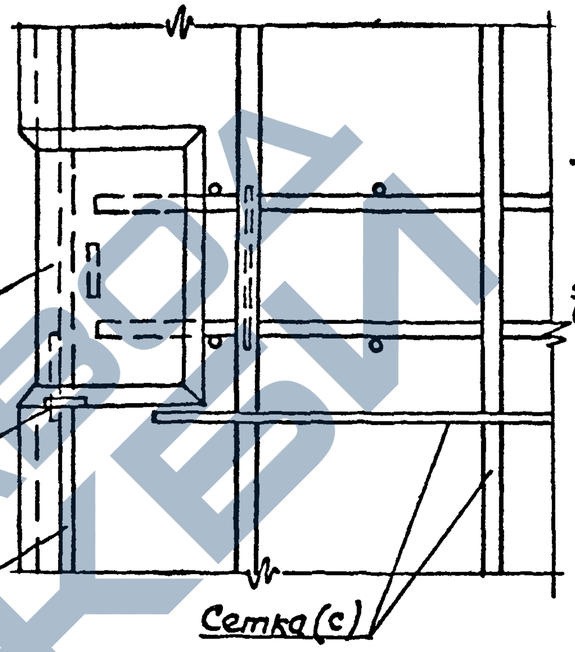

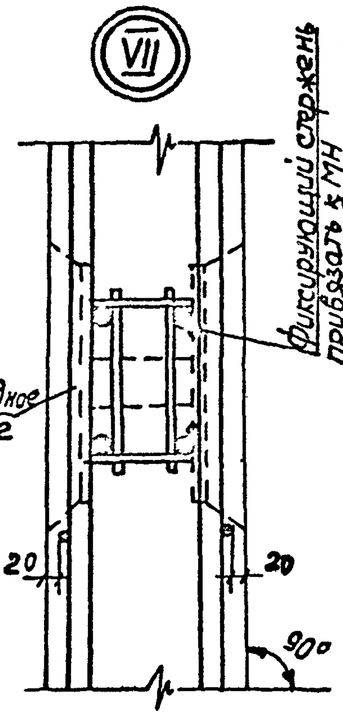

12-12

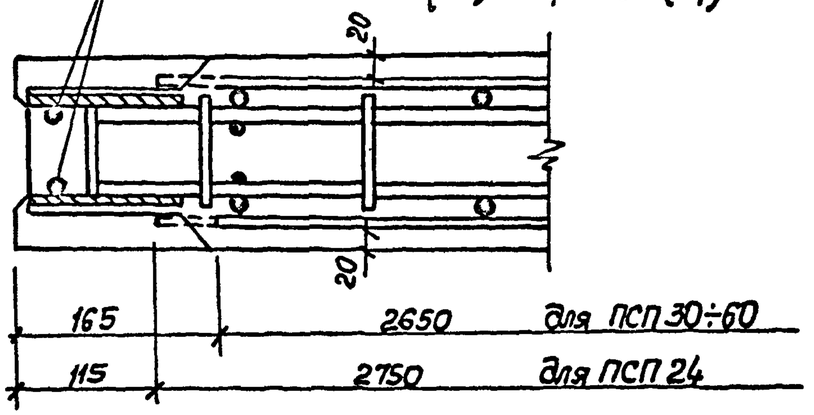

Инв.№ подл. | Подпись и дата | Взам.инв.№

3.900-3.10.1 08.00

Лист 3

19066-01 38

Кол. Круглякова

Формат А3

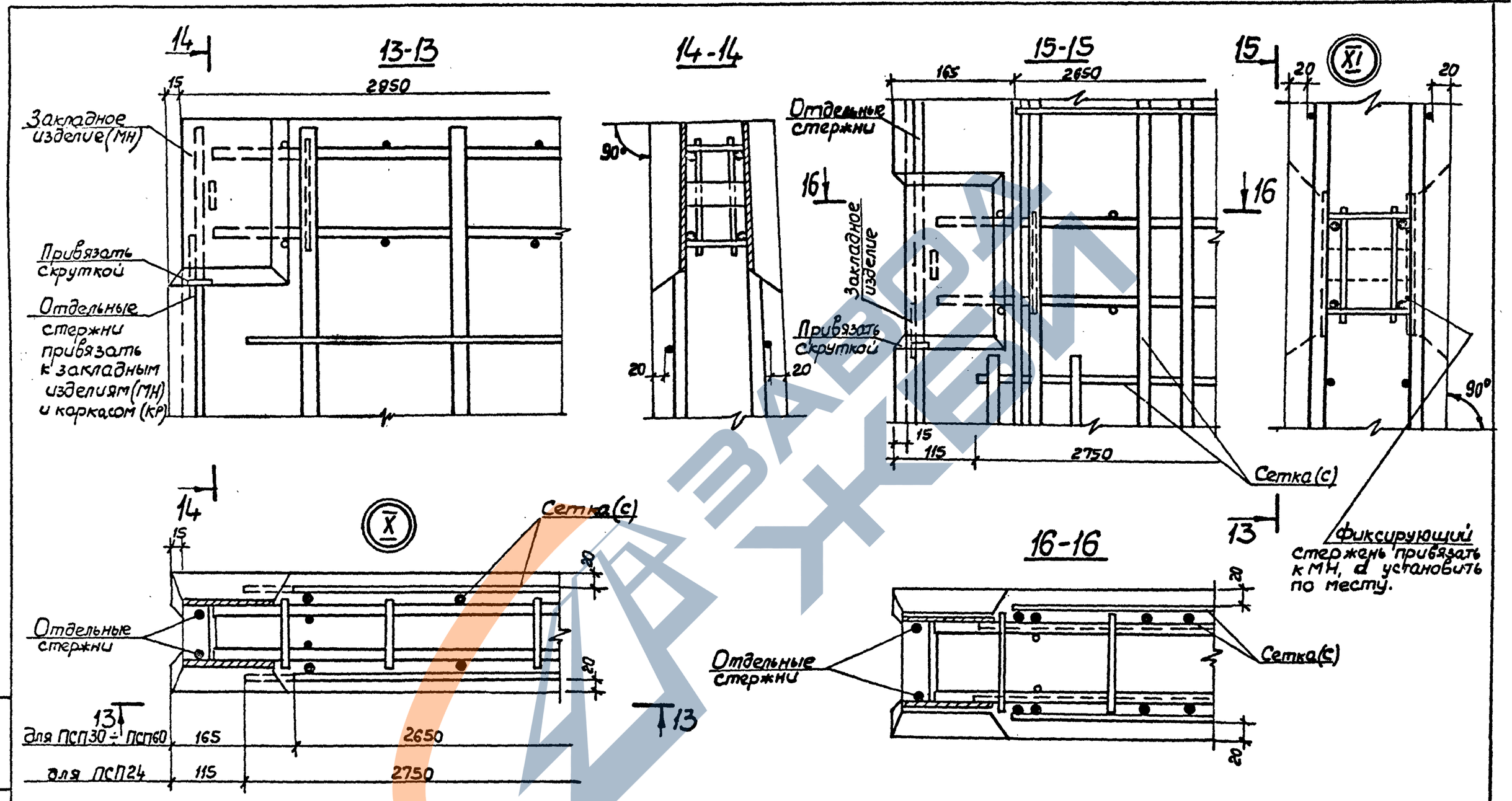

ЗАВЕРА ЖЕМ

Инв. № подл.	Подпись и дата	Взам. инв. №

3.900-3.10.1 08.00

Лист 4

19066-01 39

Коп. Кругляков

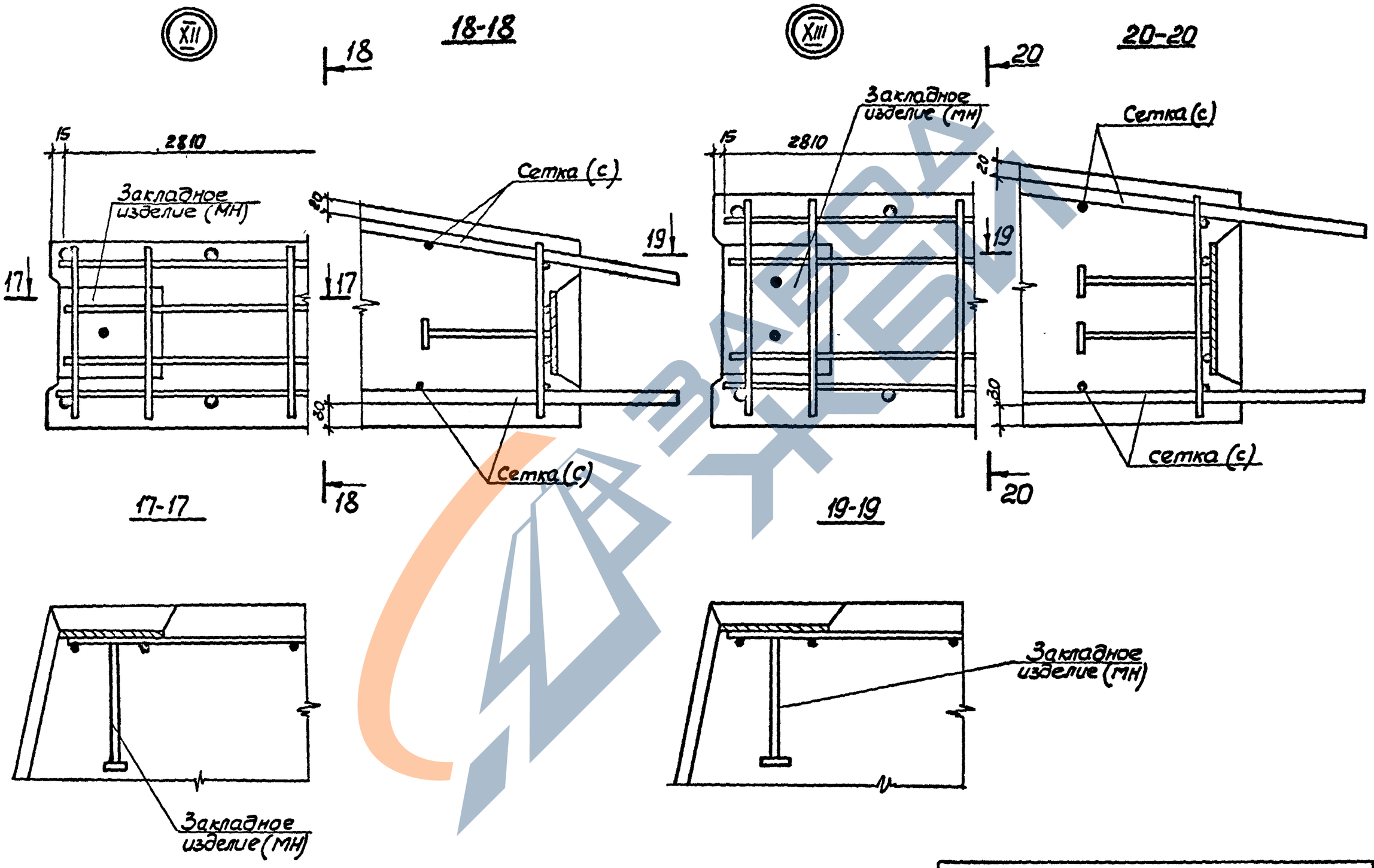

Инв. № подл.	Подпись и дата	Взам. инв. №

3.900-3.10.1 08.00

Лист 5

19066-01 40

Коп. Зруелякова

Формат А3

21-21

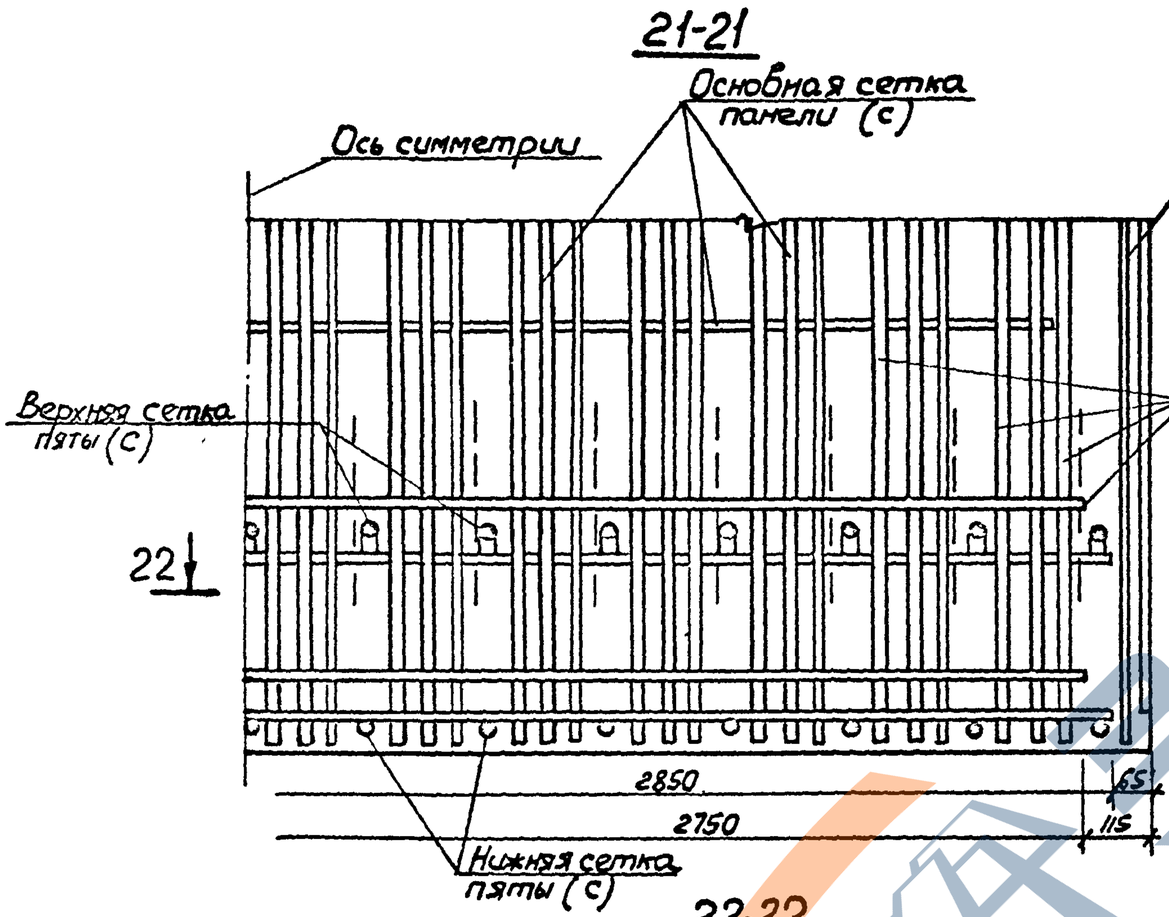

22-22

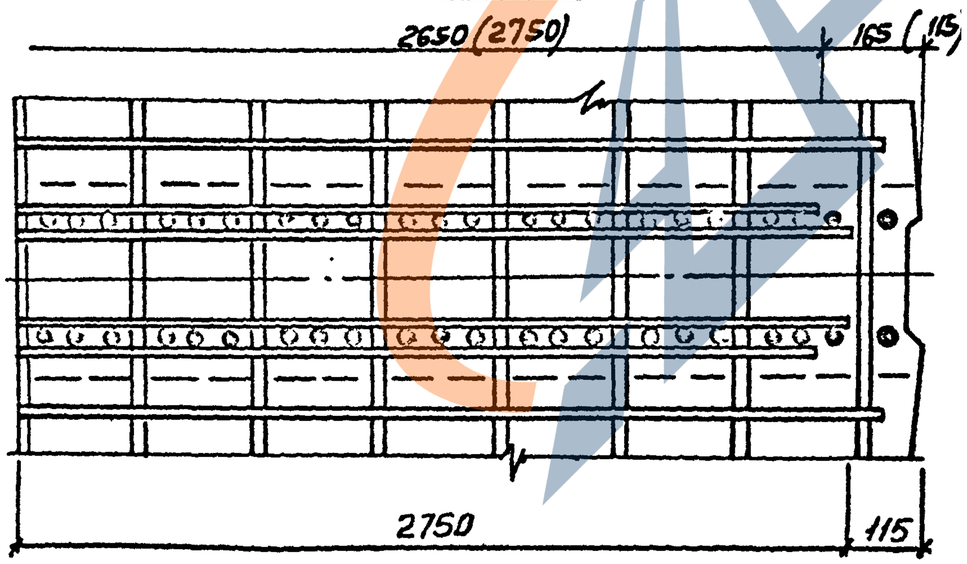

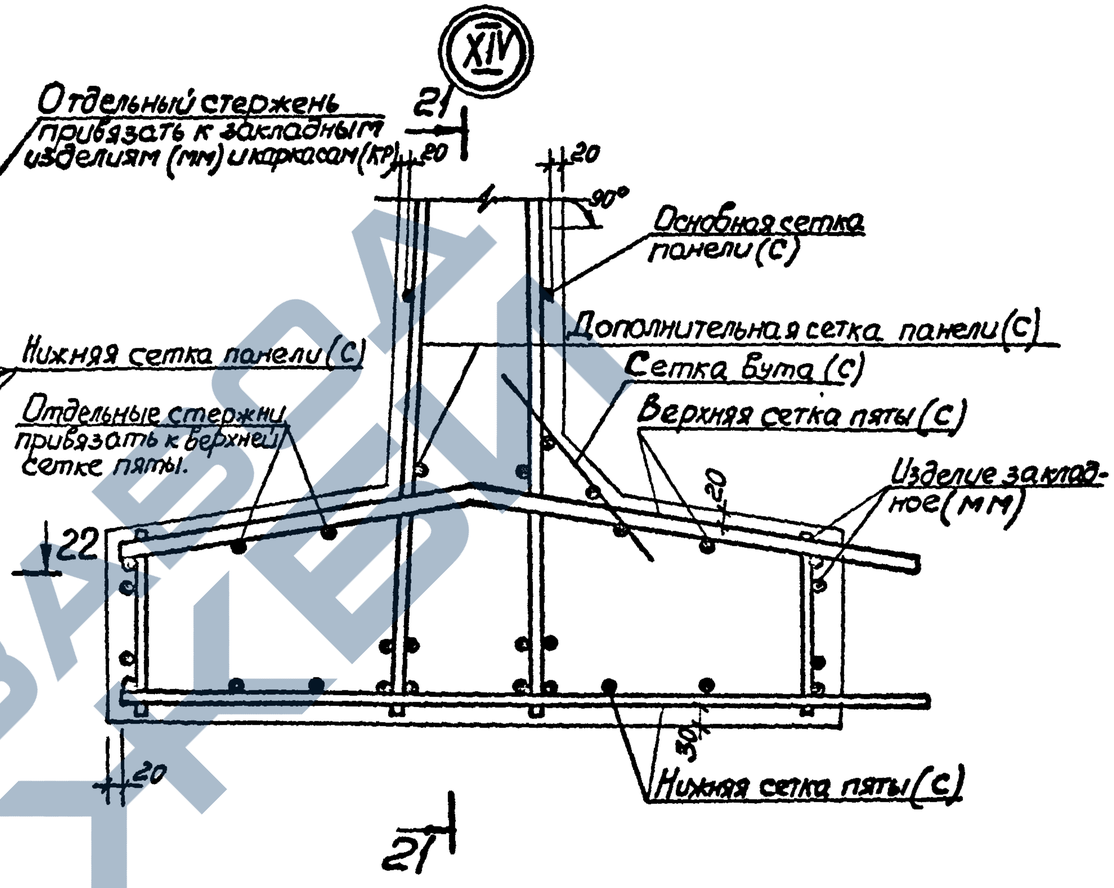

1. Дополнительная сетка панели только для ПСП 30-60.
2. Размеры в скобках для ПСП 24.

Инв. № подл. | Подпись и дата | Взам. инв. №

Ведомость расхода стали на элемент, кг.

Марка элемента	Изделия арматурные																									Всего
	Арматура класса																									
	Вр-I			A-I									A-III													
	ГОСТ 6727-80			ГОСТ 5781-81																						
	ф5		Итого	ф6	ф8	ф10	ф12	ф14	ф16	ф18			Итого	ф6	ф8	ф10	ф12	ф14	ф16	ф18	ф20	ф22	ф25	ф28	ф32			Итого	
ПСП24-К1-Ш	4.6		4.6	15.8	2.3								18.1		40.4	16.4	8.9										65.7	88.4
ПСП24-К2-Ш	4.6		4.6	15.8	2.3								18.1		22.2	39.6	16.4										78.2	100.9
ПСП24-К1-Ш1	5.2		5.2	17.3	2.3								19.6		32.2	20.5	15.0	15.3									83.0	107.8
ПСП24-К11-Ш	2.6		2.6	15.8	2.3								18.1		40.4	16.4	8.9										65.7	86.4
ПСП24-К12-Ш	2.6		2.6	15.8	2.3								18.1		22.2	39.6	16.4										78.2	98.9
ПСП24-К11-Ш1	3.2		3.2	17.3	2.3								19.6		32.2	20.5	15.0	15.3									83.0	105.8
ПСП30-К1-Ш	6.8		6.8	18.6	5.6								24.2		55.0	29.7	11.4		20.9								117.0	148.0
ПСП30-К2-Ш	6.8		6.8	16.0	11.3								27.3		41.5	43.4	18.0	15.6	20.9								139.4	173.5
ПСП30-К3-Ш	6.8		6.8	19.3	5.6								24.9		27.5	75.2	11.4		20.9								135.0	166.7
ПСП30-К4-Ш	6.8		6.8	16.0	12.4								28.4		6.7	97.8	18.0		41.3								163.8	199.0
ПСП30-К1-Ш1	7.6		7.6	20.0	2.2	5.3							27.5		41.4	51.8	14.4			34.5							142.1	177.2
ПСП30-К3-Ш1	7.6		7.6	20.0	2.2	5.3							27.5		6.6	106.2	14.4			34.5							161.7	196.8
ПСП30-К11-Ш	2.8		2.8	18.6	5.6								24.2		55.0	29.7	11.4		20.9								117.0	144.0
ПСП30-К12-Ш	2.8		2.8	16.0	11.3								27.3		41.5	43.4	18.0	15.6	20.9								139.4	169.5
ПСП30-К13-Ш	2.8		2.8	19.3	5.6								24.9		27.5	75.2	11.4		20.9								135.0	162.7
ПСП30-К14-Ш	2.8		2.8	16.0	12.4								28.4		6.7	97.8	18.0		41.3								163.8	195.0
ПСП30-К11-Ш1	3.6		3.6	20.0	2.2	5.3							27.5		41.4	51.8	14.4			34.5							142.1	173.2
ПСП30-К13-Ш1	3.6		3.6	20.0	2.2	5.3							27.5		6.6	106.2	14.4			34.5							161.7	192.8
ПСП36-К1-Ш	7.4		7.4	21.2	7.8								29.0	4.4	8.0	113.0	14.9		27.0								167.3	203.7
ПСП36-К3-Ш	7.4		7.4	17.9	13.5								31.4		12.7	122.0		21.0	27.0								182.7	221.5

Ведомость расхода стали на закладные изделия см. листы 4–6

Инв. № подл. | Подпись и дата | Взам. инв. №

Нач. отд.	Шейко		
Н. контр.	Постников		
Рук. гр.	Мазалова		
Вед. инж.	Однорал		
Ст. инж.	Вазианов		
Инженер	Новгородцева		

3.900-3.10.1 00.00 ВМС

Ведомость расхода стали

Стадия	Лист	Листов
	1	6

Союзводоканалниципроект Харьковский Водоканалпроект

19066-01 42

Ведомость расхода стали на элемент, кг.

Марка элемента	Изделия арматурные																									Всего
	Арматура класса																									
	Вр-I			A-I									A-III													
	ГОСТ 6727-80			ГОСТ 5781-81																						
	ф5		Итого	ф6	ф8	ф10	ф12	ф14	ф16	ф18			Итого	ф6	ф8	ф10	ф12	ф14	ф16	ф18	ф20	ф22	ф25	ф28	ф32			Итого	
ПСП36-К1-Ш1	8.2		8.2	23.3	3.3	7.0							33.6			138.0	16.2				45.9						200.1	241.9
ПСП36-К2-Ш2	7.4		7.4	17.9	13,5								31.4		8.0	108.5	31.4	54.9									202.8	241.6
ПСП36-К3-Ш1	8.2		8.2	20.0	9.0	7.0							36.0			115.2	38.8	23.0			45.9						222.9	267.1
ПСП36-К4-Ш2	7.4		7.4	18.5	13.5								32.0		4.1	113.4	42.6	27.6	36.0								223.7	263.1
ПСП36-К11-Ш	3.0		3.0	21.2	7.8								29.0	4.4	8.0	113.0	14.9		27.0								167.3	199.3
ПСП36-К13-Ш	3.0		3.0	17.9	13.5								31.4		12.7	122.0		21.0	27.0								182.7	217.1
ПСП36-К11-Ш1	3.8		3.8	23,3	3.3	7.0							33.6			138.0	16.2				45.9						200.1	237.5
ПСП36-К12-Ш2	3.0		3.0	17.9	13.5								32.4		8.0	108.5	31.4	54.9									202.8	237.2
ПСП36-К13-Ш1	3.8		3.8	20.0	9.0	7.0							36.0			115.2	38.8	23.0			45.9						222.9	262.7
ПСП36-К14-Ш2	3.0		3.0	18.5	13.5								32.0		4.1	113.4	42.6	27.6	36.0								223.7	258.7
ПСП42-К1-Ш1	8.0		8.0	15.0	18.7	5.3	10.1						49.1			87.2		188.4					71.7				347.3	404.0
ПСП42-К3-Ш1	8.0		8.0	15.0	13.0	14.1	10.1						52.2			87.2		136.6	46.8	42.0			71.7				384.3	444.5
ПСП42-К1-Ш2	7.2		7.2	16.6	12.2	12.3							41.1			99.6	82.7	60.6		49.5							292.4	340.7
ПСП42-К2-Ш2	7.2		7.2	12.9	14.1	21.1							48.1			87.2	36.6	51.3	103.7	97.8							376.6	431.9
ПСП42-К3-Ш2	7.2		7.2	12.9	13.0	21.1							47.0			87.2	48.1	103.7		97.8							336.8	391.0
ПСП42-К4-Ш2	7.2		7.2	12.9	13.0	21.1							47.0			49.1	54.7	102.0	84.4	97.8							388.0	442.2
ПСП42-К11-Ш1	3.8		3.8	15.0	18.7	5.3	10.1						49.1			87.2		188.4					71.7				347.3	400.2
ПСП42-К13-Ш1	3.8		3.8	15.0	13.0	14.1	10.1						52.2			87.2		136.6	46.8	42.0			71.7				384.3	440.3
ПСП42-К11-Ш2	3.0		3.0	16.6	12.2	12.3							41.1			99.6	82.7	60.6		49.5							292.4	336.5
ПСП42-К12-Ш2	3.0		3.0	12.9	14.1	21.1							48.1			87.2	36.6	51.3	103.7	97.8							376.6	427.7
ПСП42-К13-Ш2	3.0		3.0	12.9	13.0	21.1							47.0			87.2	48.1	103.7		97.8							336.8	386.8
ПСП42-К14-Ш2	3.0		3.0	12.9	13.0	21.1							47.0			49.1	54.7	102.0	84.4	97.8							388.0	438.0
ПСП48-К1-Ш	9.6		9.6	17.8	13.3		10.1	10.2					51.4			100.8	63.3	65.7	81.8				76.2				387.8	448.8
ПСП48-К3-Ш	9.6		9.6	14.1	19.8		10.1	10.2					54.2			100.8	51.8	38.7	145.0				76.2				412.5	476.3
ПСП48-К2-Ш1	10.4		10.4	16.2	20.9		10.1	10.2					57.4			100.8			308.4				84.4				493.6	561.4

Инв.№ подл. | Подпись и дата | Взам.инв.№

Ведомость расхода стали на элемент, кг

Марка элемента	Изделия арматурные. Арматура класса Вр-I ГОСТ 6727-80			Арматура класса А-I ГОСТ 5781-81										Арматура класса А-III ГОСТ 5781-81													Всего
	ф5		Итого	ф6	ф8	ф10	ф12	ф14	ф16	ф18			Итого	ф6	ф8	ф10	ф12	ф14	ф16	ф18	ф20	ф22	ф25	ф28	ф32	ф36		Итого	
ПСП48-К4-Ш1	10.4		10.4	16.2	5.7	23.6	10.1	10.2					65.8			100.8			257.4	77.0			84.4					519.6	595.8
ПСП48-К2-Ш2	9.6		9.6	14.1	19.8	7.0		10.2					51.1			100.8		80.5	207.3		63.6							452.2	512.9
ПСП48-К4-Ш2	9.6		9.6	14.1	23.1	7.0		10.2					54.4			100.8		41.4	273.7		63.6							479.5	543.5
ПСП48-К5-Ш	9.6		9.6	18.0	7.6			24.0					49.6			100.8	17.3		136.2				95.7					350.0	409.2
ПСП48-К11-Ш	5.2		5.2	17.8	13.3		10.1	10.2					51.4			100.8	53.3	65.7	81.8			76.2						387.8	444.4
ПСП48-К13-Ш	5.2		5.2	14.1	19.8		10.1	10.2					54.2			100.8	51.8	38.7	145.0			76.2						412.5	471.9
ПСП48-К12-Ш1	6.0		6.0	16.2	20.9		10.1	10.2					57.4			100.8			308.4			84.4						493.6	557.0
ПСП48-К14-Ш1	6.0		6.0	16.2	5.7	23.6	10.1	10.2					65.8			100.8			257.4	77.0			84.4					519.6	591.4
ПСП48-К12-Ш2	5.2		5.2	14.1	19.8	7.0		10.2					51.1			100.8		80.5	207.3		63.6							452.2	508.5
ПСП48-К14-Ш2	5.2		5.2	14.1	23.1	7.0		10.2					54.4			100.8		41.4	273.7		63.6							479.5	539.1
ПСП48-К15-Ш	5.2		5.2	18.0	7.6			24.0					49.6			100.8	17.3		136.7				95.7					350.0	404.8
ПСП54-К1-Ш	9.8		9.8	15.3	20.9		10.1	10.5					56.8			214.8	46.0		139.8			68.0						468.6	535.2
ПСП54-К2-Ш	9.8		9.8	15.3	16.3	10.6	10.1	10.5					62.7			164.4			288.0	48.9		68.0						569.3	641.9
ПСП54-К2-Ш1	10.6		10.6	17.4		34.2		24.3					75.9			169.4			168.4	125.6	90.8			120.3				669.5	756.0
ПСП54-К5-Ш	9.8		9.8	15.3	6.8	11.8		24.3					58.2			164.4	27.6	84.2	35.2	45.4			110.1					466.9	534.9
ПСП54-К11-Ш	3.2		3.2	15.3	20.9		10.1	10.5					56.8			214.8	46.0	139.8			68.0							468.6	528.6
ПСП54-К12-Ш	3.2		3.2	15.3	16.3	10.6	10.1	10.5					62.8			164.4		288.0	48.9		68.0							567.3	635.3
ПСП54-К12-Ш1	4.0		4.0	17.4		34.2		24.3					75.9			164.4		168.4	125.6	90.8			120.3				669.5	749.4
ПСП54-К15-Ш	3.2		3.2	15.3	6.8	11.8		24.3					58.2			164.4	27.6	84.2	35.2	45.4			110.1					466.9	528.3
ПСП60-К1-Ш	11.8		11.8	16.5		37.6	10.1	10.4					74.6			180.8	62.6	26.0	217.7	105.6		87.7						682.4	768.8
ПСП60-К2-Ш	11.8		11.8	16.5		30.4	25.3	10.4					82.6			180.8			272.7	214.9	67.2	87.7						823.3	917.8
ПСП60-К2-Ш1	12.6		12.6	18.6		45.6		24.3					88.5			180.8				526.0	73.4				198.9			979.1	1080.2
ПСП60-К11-Ш	5.4		5.4	16.5		37.6	10.1	10.4					74.6			180.8	62.6	26.0	219.7	105.6		87.7						682.4	762.4
ПСП60-К12-Ш	5.4		5.4	16.5		30.4	25.3	10.4					82.6			180.8			272.4	214.9	67.2	87.7						823.3	911.3
ПСП60-К12-Ш1	6.2		6.2	18.6		45.6		24.3					88.5			180.8				526.0	73.4				198.9			979.1	1073.8

Инв.№ подл. | Подпись и дата | Взам. инв.№

Ведомость расхода стали на элемент, кг.

Марка элемента	Изделия закладные																											Всего	Общий расход
	Арматура класса																	Прокат марки											
	Вр-I			A-I				Ас-II								A-III		Вст3кп2											
	ГОСТ 6727-80			ГОСТ 5781-81														ГОСТ 103-76											
	ф5		Итого	ф6	ф10	ф18	Итого	ф12	ф14	ф16	ф20	ф22	ф25	ф32	Итого	ф10	ф8	ф14	Итого	-40х5	-40х6	-120х5	-120х6	-150х6		Итого		
ПСП24-К1-Ш	3.6		3.6	3.2	16.8		20.0	1.4	2.2						3.6	13.8			13.8		0.6		3.6	3.2		7.4	48.4	136.8
ПСП24-К2-Ш	3.6		3.6	3.2	16.8		20.0	1.4	2.2						3.6	13.8			13.8		0.6		3.6	3.2		7.4	48.4	149.3
ПСП24-К1-Ш1	3.6		3.6	3.2	16.8		20.0	1.4	2.2						3.6	13.8			13.8		0.6		3.6	3.2		7.4	48.4	156.2
ПСП24-К11-Ш	4.6		4.6	3.2	16.8		20.0	1.4	2.2						3.6	20.8			20.8		0.8		7.2	3.2		11.2	60.2	146.6
ПСП24-К12-Ш	4.6		4.6	3.2	16.8		20.0	1.4	2.2						3.6	20.8			20.8		0.8		7.2	3.2		11.2	60.2	159.1
ПСП24-К11-Ш1	4.6		4.6	3.2	16.8		20.0	1.4	2.2						3.6	20.8			20.8		0.8		7.2	3.2		11.2	60.2	166.0
ПСП30-К1-Ш	3.6		3.6	1.6	16.8	2.2	20.6		2.2	3.2					5.4	13.6	0.2		13.8		0.7		3.6	3.2		7.5	50.9	198.9
ПСП30-К2-Ш	3.6		3.6	1.6	16.8	2.2	20.6		2.2	3.2					5.4	13.6	0.2		13.8		0.7		3.6	3.2		7.5	50.9	224.4
ПСП30-К3-Ш	3.6		3.6	1.6	16.8	2.2	20.6		2.2	3.2					5.4	13.6	0.2		13.8		0.7		3.6	3.2		7.5	50.9	217.6
ПСП30-К4-Ш	3.6		3.6	1.6	16.8	2.2	20.6		2.2	3.2					5.4	13.6	0.2		13.8		0.7		3.6	3.2		7.5	50.9	249.9
ПСП30-К1-Ш1	3.6		3.6	1.6	16.8	2.2	20.6		2.2	3.2					5.4	13.6	0.2		13.8		0.7		3.6	3.2		7.5	50.9	228.1
ПСП30-К3-Ш1	3.6		3.6	1.6	16.8	2.2	20.6		2.2	3.2					5.4	13.6	0.2		13.8		0.7		3.6	3.2		7.5	50.9	247.7
ПСП30-К11-Ш	5.6		5.6	1.6	16.8	2.2	20.6		2.2	3.2					5.4	13.6	0.2		13.8		1.3		10.8	3.2		15.3	74.7	218.7
ПСП30-К12-Ш	5.6		5.6	1.6	16.8	2.2	20.6		2.2	3.2					5.4	13.6	0.2		13.8		1.3		10.8	3.2		15.3	74.7	244.2
ПСП30-К13-Ш	5.6		5.6	1.6	16.8	2.2	20.6		2.2	3.2					5.4	13.6	0.2		13.8		1.3		10.8	3.2		15.3	74.7	237.4
ПСП30-К14-Ш	5.6		5.6	1.6	16.8	2.2	20.6		2.2	3.2					5.4	13.6	0.2		13.8		1.3		10.8	3.2		15.3	74.7	269.7
ПСП30-К11-Ш1	5.6		5.6	1.6	16.8	2.2	20.6		2.2	3.2					5.4	13.6	0.2		13.8		1.3		10.8	3.2		15.3	74.7	247.9
ПСП30-К13-Ш1	5.6		5.6	1.6	16.8	2.2	20.6		2.2	3.2					5.4	13.6	0.2		13.8		1.3		10.8	3.2		15.3	74.7	267.5
ПСП35-К1-Ш	3.6		3.6		17.2		17.2			3.2	9.4		6.4		19.0	13.6	0.2		13.8		0.7		3.6	4.2		8.5	62.1	265.8
ПСП35-К3-Ш	3.6		3.6		17.2		17.2			3.2	9.4		6.4		19.0	13.6	0.2		13.8		0.7		3.6	4.2		8.5	62.1	283.6
ПСП36-К1-Ш1	3.6		3.6		17.2		17.2			3.2	9.4		6.4		19.0	13.6	0.2		13.8		0.7		3.6	4.2		8.5	62.1	304.0
ПСП36-К2-Ш2	3.6		3.6		17.2		17.2			3.2	9.4		6.4		19.0	13.6	0.2		13.8		0.7		3.6	4.2		8.5	62.1	303.7
ПСП36-К3-Ш1	3.6		3.6		17.2		17.2			3.2	9.4		6.4		19.0	13.6	0.2		13.8		0.7		3.6	4.2		8.5	62.1	329.2
ПСП36-К4-Ш2	3.6		3.6		17.2		17.2			3.2	9.4		6.4		19.0	13.6	0.2		13.8		0.7		3.6	4.2		8.5	62.1	325.2

Инв.№ подл. | Подпись и дата | Взам. инв.№

Ведомость расхода стали на элемент, кг.

Марка элемента	Изделия закладные																								Всего	Общий расход
	Арматура класса															Прокат марки										
	Вр-I			A-I			Ас-II							A-III		ВСт3Кп2										
	ГОСТ 6727-80			ГОСТ 5781-81												ГОСТ 103-76										
	ф5		Итого	ф10			Итого	ф14	ф18	ф20	ф22	ф25	ф28	ф32	Итого	ф8	ф10	ф12	Итого	-40х5	-40х6	-120х5	-120х6	-150х6		Итого		
ПСП36-К11-Ш	5.6		5.6	17.2			17.2	3.2		9.4		6.4			19.0	0.2	27.6		27.8		1.6		10.8	4.2		16.6	86.2	285.5
ПСП36-К13-Ш	5.6		5.6	17.2			17.2	3.2		9.4		6.4			19.0	0.2	27.6		27.8		1.6		10.8	4.2		16.6	86.2	303.3
ПСП36-К11-Ш1	5.6		5.6	17.2			17.2	3.2		9.4		6.4			19.0	0.2	27.6		27.8		1.6		10.8	4.2		16.6	86.2	323.7
ПСП36-К12-Ш2	5.6		5.6	17.2			17.2	3.2		9.4		6.4			19.0	0.2	27.6		27.8		1.6		10.8	4.2		16.6	86.2	323.4
ПСП36-К13-Ш1	5.6		5.6	17.2			17.2	3.2		9.4		6.4			19.0	0.2	27.6		27.8		1.6		10.8	4.2		16.6	86.2	348.9
ПСП36-К14-Ш2	5.6		5.6	17.2			17.2	3.2		9.4		6.4			19.0	0.2	27.6		27.8		1.6		10.8	4.2		16.6	86.2	344.9
ПСП42-К1-Ш1	4.6		4.6	17.2			17.2		5.0	3.0	8.6	6.4			23.0	0.2	6.6	20.4	27.2		1.1		8.0	4.2		13.3	85.3	489.7
ПСП42-К3-Ш1	4.6		4.6	17.2			17.2		5.0	3.0	8.6	6.4			23.0	0.2	6.6	20.4	27.2		1.1		8.0	4.2		13.3	85.3	529.8
ПСП42-К1-Ш2	4.6		4.6	17.2			17.2		5.0	3.0	8.6	6.4			23.0	0.2	6.6	20.4	27.2		1.1		8.0	4.2		13.3	85.3	426.0
ПСП42-К2-Ш2	4.6		4.6	17.2			17.2		5.0	3.0	8.6	6.4			23.0	0.2	6.6	20.4	27.2		1.1		8.0	4.2		13.3	85.3	517.2
ПСП42-К3-Ш2	4.6		4.6	17.2			17.2		5.0	3.0	8.6	6.4			23.0	0.2	6.6	20.4	27.2		1.1		8.0	4.2		13.3	85.3	476.3
ПСП42-К4-Ш2	4.6		4.6	17.2			17.2		5.0	3.0	8.6	6.4			23.0	0.2	6.6	20.4	27.2		1.1		8.0	4.2		13.3	85.3	527.5
ПСП42-К11-Ш1	6.6		6.6	17.2			17.2		5.0	3.0	8.6	6.4			23.0	0.2	6.6	40.8	47.6		2.0		16.0	4.2		22.2	116.6	516.8
ПСП42-К13-Ш1	6.6		6.6	17.2			17.2		5.0	3.0	8.6	6.4			23.0	0.2	6.6	40.8	47.6		2.0		16.0	4.2		22.2	116.6	556.9
ПСП42-К11-Ш2	6.6		6.6	17.2			17.2		5.0	3.0	8.6	6.4			23.0	0.2	6.6	40.8	47.6		2.0		16.0	4.2		22.2	116.6	453.1
ПСП42-К12-Ш2	6.6		6.6	17.2			17.2		5.0	3.0	8.6	6.4			23.0	0.2	6.6	40.8	47.6		2.0		16.0	4.2		22.2	116.6	544.3
ПСП42-К13-Ш2	6.6		6.6	17.2			17.2		5.0	3.0	8.6	6.4			23.0	0.2	6.6	40.8	47.6		2.0		16.0	4.2		22.2	116.6	503.4
ПСП42-К14-Ш2	6.6		6.6	17.2			17.2		5.0	3.0	8.6	6.4			23.0	0.2	6.6	40.8	47.6		2.0		16.0	4.2		22.2	116.6	554.6
ПСП48-К1-Ш	4.8		4.8	18.4			18.4			6.4		18.8	8.6		33.8	0.2		29.8	30.0		1.2		8.0	5.0		14.2	101.2	550.0
ПСП48-К3-Ш	4.8		4.8	18.4			18.4			6.4		18.8	8.6		33.8	0.2		29.8	30.0		1.2		8.0	5.0		14.2	101.2	577.3
ПСП48-К2-Ш1	4.8		4.8	18.4			18.4			6.4		18.8	8.6		33.8	0.2		29.8	30.0		1.2		8.0	5.0		14.2	101.2	662.6
ПСП48-К4-Ш1	4.8		4.8	18.4			18.4			6.4		18.8	8.6		33.8	0.2		29.8	30.0		1.2		8.0	5.0		14.2	101.2	697.0
ПСП48-К2-Ш2	4.8		4.8	18.4			18.4			6.4		18.8	8.6		33.8	0.2		29.8	30.0		1.2		8.0	5.0		14.2	101.2	614.1
ПСП48-К4-Ш2	4.8		4.8	18.4			18.4			6.4		18.8	8.6		33.8	0.2		29.8	30.0		1.2		8.0	5.0		14.2	101.2	635.1

Инв. № подл. | Подпись и дата | Взам. инв. №

Ведомость расхода стали на элемент, кг.

Марка элемента	Изделия закладные																										Всего	Общий расход
	Арматура класса																	Прокат марки										
	Вр-I			A-I					Ac-II							A-III		Вст3кп2										
	ГОСТ 6727-80			ГОСТ 5781-81														ГОСТ 103-76										
	ф5		Итого	ф6	ф10			Итого	ф18	ф20	ф22	ф25	ф28	ф32	Итого	ф8	ф12	ф14	Итого	-40х5	-40х6	-120х5	-120х6	-150х6		Итого		
ПСП48-К5-Ш	4.8		4.8	18.4				18.4		6.4		18.8	8.6		33,8	0.2	29.8		30.0		1.2		8.0	5.0		14.2	101.2	510.4
ПСП48-К11-Ш	7.0		7.0	18.4				18.4		6.4		18.8	8.6		33,8	0.2	50.2		50.4		2.2		16.0	5.0		23.2	132.8	577.2
ПСП48-К13-Ш	7.0		7.0	18.4				18.4		6.4		18.8	8.6		33,8	0.2	50.2		50.4		2.2		16.0	5.0		23.2	132.8	604.7
ПСП48-К12-Ш1	7.0		7.0	18.4				18.4		6.4		18.8	8.6		33,8	0.2	50.2		50.4		2.2		16.0	5.0		23.2	132.8	689.8
ПСП48-К14-Ш1	7.0		7.0	18.4				18.4		6.4		18.8	8.6		33,8	0.2	50.2		50.4		2.2		16.0	5.0		23.2	132.8	724.2
ПСП48-К12-Ш2	7.0		7.0	18.4				18.4		6.4		18.8	8.6		33,8	0.2	50.2		50.4		2.2		16.0	5.0		23.2	132.8	641,3
ПСП48-К14-Ш2	7.0		7.0	18.4				18.4		6.4		18.8	8.6		33,8	0.2	50.2		50.4		2.2		16.0	5.0		23.2	132.8	671.9
ПСП48-К15-Ш	7.0		7.0	18.4				18.4		6.4		18.8	8.6		33,8	0.2	50.2		50.4		2.2		16.0	5.0		23.2	132.8	537.6
ПСП54-К1-Ш	2.1		2.1	5.3	18.4			23.7			8.6		26.2	12.2	47.0	0.6		40,6	41.2		1.4		9.2	7.0		17.6	131.6	566.8
ПСП54-К2-Ш	2.1		2.1	5.3	18.4			23.7			8.6		26.2	12.2	47.0	0.6		40,6	41.2		1.4		9.2	7.0		17.6	131.6	773.5
ПСП54-К2-Ш1	2.1		2.1	5.3	18.4			23.7			8.6		26.2	12.2	47.0	0.6		40,6	41.2		1.4		9.2	7.0		17.6	131.6	887.6
ПСП54-К5-Ш	2.1		2.1	5.3	18.4			23.7			8.6		26.2	12.2	47.0	0.6		40,6	41.2		1.4		9.2	7.0		17.6	131.6	666.5
ПСП54-К11-Ш	2.1		2.1	10.1	18.4			28.5			8.6		26.2	12.2	47.0	0.6		82,0	82.6		3.1		23.0	7.0		33.1	193.3	721.9
ПСП54-К12-Ш	2.1		2.1	10.1	18.4			28.5			8.6		26.2	12.2	47.0	0.6		82,0	82.6		3.1		23.0	7.0		33.1	193.3	888.6
ПСП54-К12-Ш1	2.1		2.1	10.1	18.4			28.5			8.6		26.2	12.2	47.0	0.6		82,0	82.6		3.1		23.0	7.0		33.1	193.3	942.7
ПСП54-К15-Ш	2.1		2.1	10.1	18.4			28.5			8.6		26.2	12.2	47.0	0.6		82,0	82.6		3.1		23.0	7.0		33.1	193.3	721.6
ПСП60-К1-Ш	2.1		2.1	5.5	19.2			24,7				12.5	26.2	12.1	50.8	0.6		40,7	41.3		1.3		9.0	7.0		17.3	136.2	905.0
ПСП60-К2-Ш	2.1		2.1	5.5	19.2			24,7				12.5	26.2	12.1	50.8	0.6		40,7	41.3		1.3		9.0	7.0		17.3	136.2	1054.0
ПСП60-К2-Ш1	2.1		2.1	5.5	19.2			24,7				12.5	26.2	12.1	50.8	0.6		40,7	41.3		1.3		9.0	7.0		17.3	136.2	1216.4
ПСП60-К11-Ш	2.1		2.1	10.6	19.2			29,8				12.5	26.2	12.1	50.8	0.6		82,4	63.0		2.8		22.6	7.0		32.4	198.1	960,5
ПСП60-К12-Ш	2.1		2.1	10.6	19.2			29,8				12.5	26.2	12.1	50.8	0.6		82,4	63.0		2.8		22.6	7.0		32.4	198.1	1109.4
ПСП60-К12-Ш1	2.1		2.1	10.6	19.2			29,8				12.5	26.2	12.1	50.8	0.6		82,4	63.0		2.8		22.6	7.0		32.4	198.1	1271.9

Инв.№подл. | Подпись и дата | Взам.инв.№

3.900-3.10.1 00.00 ВМС

Лист 6

Копир. Зайцева

https://zavodjbi.com/

Госстрой СССР
ЦЕНТРАЛЬНЫЙ ИНСТИТУТ ТИПОВОГО ПРОЕКТИРОВАНИЯ
Свердловский филиал
620062, г.Свердловск-62, ул.Чебышева, 4
Заказ № 3761 Инв.№ 19066-01 тираж 370
Сдано в печать 11.07.1988 г. цена 3-64

https://zavodjbi.com/