https://zavodjbi.com/

ГОСУДАРСТВЕННЫЙ КОМИТЕТ СОВЕТА МИНИСТРОВ СССР ПО ДЕЛАМ СТРОИТЕЛЬСТВА
(ГОССТРОЙ СССР)

ТИПОВЫЕ КОНСТРУКЦИИ И ДЕТАЛИ ЗДАНИЙ И СООРУЖЕНИЙ

СЕРИЯ ИС—01—08/67

ОТКРЫТЫЕ КРАНОВЫЕ ЭСТАКАДЫ

ВЫПУСК 2

РАБОЧИЕ ЧЕРТЕЖИ СБОРНЫХ ЖЕЛЕЗОБЕТОННЫХ КОНСТРУКЦИЙ

9382-02
Цена 2-22

ЦЕНТРАЛЬНЫЙ ИНСТИТУТ ТИПОВЫХ ПРОЕКТОВ
МОСКВА

https://zavodjbi.com/

https://zavodjbi.com/

Центральный институт типовых проектов просит дать Вами [redacted] и предложения по улучшению качества направляемого Вам проекта

ТИПОВОЙ ПРОЕКТ . . . . . .
(номер проекта)

Наименование проекта . . . . . .
. . . . . .
. . . . . .

Проектная организация-автор проекта . . . . . .

Замечания о недостатках в проекте (нерациональные объемно-планировочные и конструктивные решения, ошибки, опечатки, полиграфические дефекты и т.п.) и предложения по их устранению . . . . . .
. . . . . .

Подпись должностного лица наименование организации и ее адрес
. . . . . .
. . . . . .

ЦЕНТРАЛЬНЫЙ ИНСТИТУТ ТИПОВЫХ ПРОЕКТОВ ГОССТРОЯ СССР

Москва, Б-66, Спартаковская ул., 2а, корпус В
Сдано в печать 24 V 1971 года
Заказ № 2007 Тираж 300 экз.

https://zavodjbi.com/

ГОСУДАРСТВЕННЫЙ КОМИТЕТ СОВЕТА МИНИСТРОВ СССР ПО ДЕЛАМ СТРОИТЕЛЬСТВА
(ГОССТРОЙ СССР)

ТИПОВЫЕ КОНСТРУКЦИИ И ДЕТАЛИ ЗДАНИЙ И СООРУЖЕНИЙ

СЕРИЯ ИС—01—08/67
ОТКРЫТЫЕ КРАНОВЫЕ ЭСТАКАДЫ

ВЫПУСК 2

РАБОЧИЕ ЧЕРТЕЖИ СБОРНЫХ ЖЕЛЕЗОБЕТОННЫХ КОНСТРУКЦИЙ

РАЗРАБОТАНЫ
ГОСУДАРСТВЕННЫМ ПРОЕКТНЫМ ИНСТИТУТОМ
КИЕВСКИЙ ПРОМСТРОЙПРОЕКТ
ПРИ УЧАСТИИ НИИЖБ И НИИСК (г. КИЕВ)

УТВЕРЖДЕНЫ
И ВВЕДЕНЫ В ДЕЙСТВИЕ с 1/XI-67 г.
приказом Госстроя СССР от 15/VII-1967 г. № 112

ЦЕНТРАЛЬНЫЙ ИНСТИТУТ ТИПОВЫХ ПРОЕКТОВ
МОСКВА

Гл. инженер института	Величин	Согласовано с НИИЖБ	Согласовано с НИИСК г. Киев
Нач. отдела	Савуелан	Директор Мизамов	Зам. директора Ситынский
Гл. инж. пр.	Самолетов	Рук. лаборатор. Васильев	Рук. лаборат. Воронцов
Рук. группы	Ладиткова	Научн. сотрд. Бочеков	

9382-02 2

Содержание

	№№ листов	№№ страниц
Содержание.	–	2
Пояснительная записка.	–	3
Колонны КДЭI-1-1, КДЭ I-1-2 КДЭ I-2-1, КДЭI-2-2, КДЭI-3-2, КДЭI-3-3, КДЭI-4-2, КДЭI-4-3, КДЭI-5-3, КДЭIV-1-1, КДЭIV-1-2, КДЭIV-2-1, КДЭIV-2-2, КДЭIV-3-2, КДЭIV-3-3, КДЭIV-4-2, КДЭIV-4-3, КДЭIV-5-3. Опалубочный чертеж.	1	4
Колонны КДЭI-1-1, КДЭI-1-2. Арматурный чертеж.	2	5
Колонны КДЭI-2-1, КДЭI-2-2. Арматурный чертеж.	3	6
Колонны КДЭI-3-2, КДЭI-3-3. Арматурный чертеж.	4	7
Колонны КДЭI-4-2, КДЭI-4-3. Арматурный чертеж.	5	8
Колонны КДЭ I-5-3. Арматурный чертеж.	6	9
Колонны КДЭ IV-1-1, КДЭIV-1-2, КДЭIV-2-1, КДЭ IV-2-2. Арматурный чертеж.	7	10
Колонны КДЭ IV-3-2, КДЭ IV-3-3, КДЭ IV-4-2, КДЭ IV-4-3. Арматурный чертеж.	8	11
Колонна КДЭIV-5-3 Арматурный чертеж.	9	12
Колонны КДЭII-1-1, КДЭ II-1-2, КДЭII-2-2, КДЭII-3-2, КДЭII-3-3, КДЭII-4-3, КДЭV-1-1, КДЭV-1-2, КДЭ V-2-1, КДЭV-2-2, КДЭV-3-2, КДЭV-3-3, КДЭV-4-2, КДЭV-4-3, КДЭV-5-3. Опалубочный чертеж.	10	13
Колонны КДЭ II-1-1, КДЭII-1-2. Арматурный чертеж.	11	14
Колонна КДЭ II-2-2. Арматурный чертеж.	12	15
Колонна КДЭII-3-2, КДЭII-3-3. Арматурный чертеж.	13	16
Колонна КДЭ II-4-3. Арматурный чертеж.	14	17
Колонны КДЭV-1-1, КДЭ V-1-2. Арматурный чертеж.	15	18
Колонны КДЭ V-2-1, КДЭV-2-2. Арматурный чертеж.	16	19
Колонны КДЭ V-3-2. КДЭV-3-3. Арматурный чертеж.	17	20
Колонны КДЭ V-4-2, КДЭV-4-3. Арматурный чертеж.	18	21
Колонна КДЭV-5-3. Арматурный чертеж.	19	22
Колонны КДЭ III-1-1, КДЭIII-2-1, КДЭIII-2-2, КДЭIII-3-2, КДЭVI-1-1, КДЭVI-2-1, КДЭVI-2-2, КДЭVI-3-1, КДЭVI-3-2, КДЭ VI-4-2. Опалубочный чертеж.	20	23
Колонна КДЭ III-1-1. Арматурный чертеж.	21	24
Колонны КДЭIII-2-1, КДЭIII-2-2. Арматурный чертеж.	22	25
Колонна КДЭIII-3-2. Арматурный чертеж.	23	26
Колонна КДЭVI-1-1. Арматурный чертеж.	24	27
Колонны КДЭ VI-2-1, КДЭVI-2-2. Арматурный чертеж.	25	28
Колонны КДЭVI-3-1, КДЭVI-3-2. Арматурный чертеж.	26	29
Колонна КДЭ VI-4-2. Арматурный чертеж.	27	30
Узлы 1÷9.	28	31
Закладные элементы М-1÷М-11.	29	32
Накладные элементы МН-1÷МН-7. Сетки С-1, С-2.	30	33
Монтажные схемы форм для колонн типоразмеров КДЭI÷КДЭIII	31	34
Монтажные схемы форм для колонн типоразмеров КДЭ IV ÷КДЭ VI.	32	35

Нач. отдела		Кавуськин	
Гл. инж. пр.		Сонолетов	
Рук. группы		Харитонов	

ГОССТРОЙ СССР
КИЕВСКИЙ ПРОМСТРОЙПРОЕКТ
г. Киев

ТК 1967г.	Содержание.	Серия ИС-01-08/67	
		Выпуск 2	Стр. 2

9382-02 3

Пояснительная записка

I. Общая часть.

1. В рабочие чертежи выпусков 1÷4 серии ИС-01-08 издания 1967г. /ИС-01-08/67/ внесены изменения, связанные с действующими требованиями Госгортехнадзора к площадкам для посадки на краны и с заменой конструкций лестниц в соответствии с приказом Главсталькonструкции от 10 июня 1966г. №36.

2. В настоящем выпуске 2 приведены рабочие чертежи сборных железобетонных двухветвевых колонн открытых крановых эстакад.

3. Обозначение марок колонн принято следующее: буквенная часть марки КДЭ обозначает тип колонны – колонна двухветвевая эстакад, первая цифра (римская) обозначает типоразмер колонны, вторая цифра характеризует несущую способность колонн данного типоразмера, третья цифра указывает на различия в колоннах данного типоразмера, вызванные наличием закладных элементов для опирания подкрановых балок.

4. В настоящем выпуске разработаны только основные колонны эстакад. Колонны, устанавливаемые в местах расположения вертикальных связей, имеют дополнительный индекс „а". Колонны, к которым крепятся посадочные площадки, имеют дополнительный индекс „б." Связевые колонны и колонны, к которым крепятся посадочные площадки, отличаются от основных колонн наличием дополнительных закладных элементов, разбивка которых производится при разработке конкретного проекта в соответствии с данными, приведенными в соответствующих выпусках настоящей серии, содержащих материалы для проектирования эстакад.

II. Конструктивные решения.

1. Сборные железобетонные колонны открытых крановых эстакад запроектированы из бетона марки 300 и 400.

2. Для рабочей арматуры колонн применена сталь класса А-III ГОСТ 5781-61, для хомутов – сталь класса А-I ГОСТ 5781-61. Защитный слой рабочей арматуры принят 30мм.

3. В настоящем выпуске разработаны следующие закладные элементы:

а) для крепления подкрановых балок;

б) для крепления связей (в колоннах, которые устанавливаются в местах расположения вертикальных связей);

в) для крепления вспомогательных ферм (в крайних колоннах);

г) для крепления посадочных площадок (в крайних колоннах, в местах расположения посадочных площадок);

ж) для съема колонн из опалубки и монтажа.

4. Для выверки колонн на поверхности их наносятся риски разбивочных осей в виде треугольных канавок глубиной 5мм. Риски расположены на уровне верха фундаментного стакана, на верхнем конце колонн и на боковых гранях подкрановых консолей. Кроме того, в средних колоннах риски разбивочных осей наносятся также на первом или втором ригеле снизу. Местоположение рисок указано на чертежах колонн.

5. Для улучшения условий заделки ветвей колонн в стаканах фундаментов на нижнем конце по двум боковым поверхностям ветвей предусматриваются горизонтальные бороздки в виде треугольных канавок глубиной 25мм. Детали устройства бороздок приведены на листе 28 настоящего выпуска.

III. Основные положения по изготовлению

1. Сборные железобетонные двухветвевые колонны должны изготовляться в полном соответствии с рабочими чертежами и „Техническими условиями на изготовление и приемку сборных железобетонных и бетонных изделий" (СН 1-61).

2. Производство колонн может быть организовано как в заводских условиях, так и на полигонах, оборудованных необходимыми кранами и пропарочными камерами. Предусмотрено изготовление колонн в металлических формах, предназначенных для изготовления колонн по серии КЭ-01-52, в соответствии со схемами, приведенными на листах 31, 32 настоящего выпуска. Допускается изготовление колонн в деревянной щитовой опалубке.

Во всех случаях колонны должны изготовляться в положении „плашмя".

3. При формовании колонн вкладыши, образующие в колоннах отверстия, а также бортоснастка могут быть удалены после начала схватывания цемента /через 1,0-1,5 часа после окончания бетонирования/.

Снятие колонн с поддонов после пропаривания может осуществляться при достижении бетоном прочности на сжатие не менее 70% от проектной. Изготовитель должен гарантировать проектную марку бетона в сроки, предусмотренные техническими условиями и согласованные с потребителем, но не более, чем в месячный срок с момента изготовления колонн при твердении их в нормальных условиях.

4. Подъем колонн после распалубки производится траверсой ПИ Промстальконструкция, схема которой показана на листе 25 выпуска 1. Захват колонн производится стропами за стальные стержни, пропускаемые в специально предусмотренные для строповки отверстия, находящиеся в теле колонны. Для обеспечения горизонтального положения колонны при ее отрыве от поддона необходимо траверсу и крюк крана располагать по центру тяжести колонны. Расстояния от нижнего конца колонн до центра тяжести даны в таблице на листе 25 выпуска 1.

Условные обозначения

Ссылка на деталь — номер детали / номер листа, где деталь изображена

Маркировка детали — Номер детали / Номер листа, где деталь замаркирована

Госстрой СССР, Киевский Промстройпроект г. Киев	Нач. отдела Савуткин; Гл. инж. пр. Соколетов; Рук. группы Харитонов		

ТК 1967г.	Пояснительная записка.	Серия ИС-01-08/67	Выпуск 2, Стр. 3

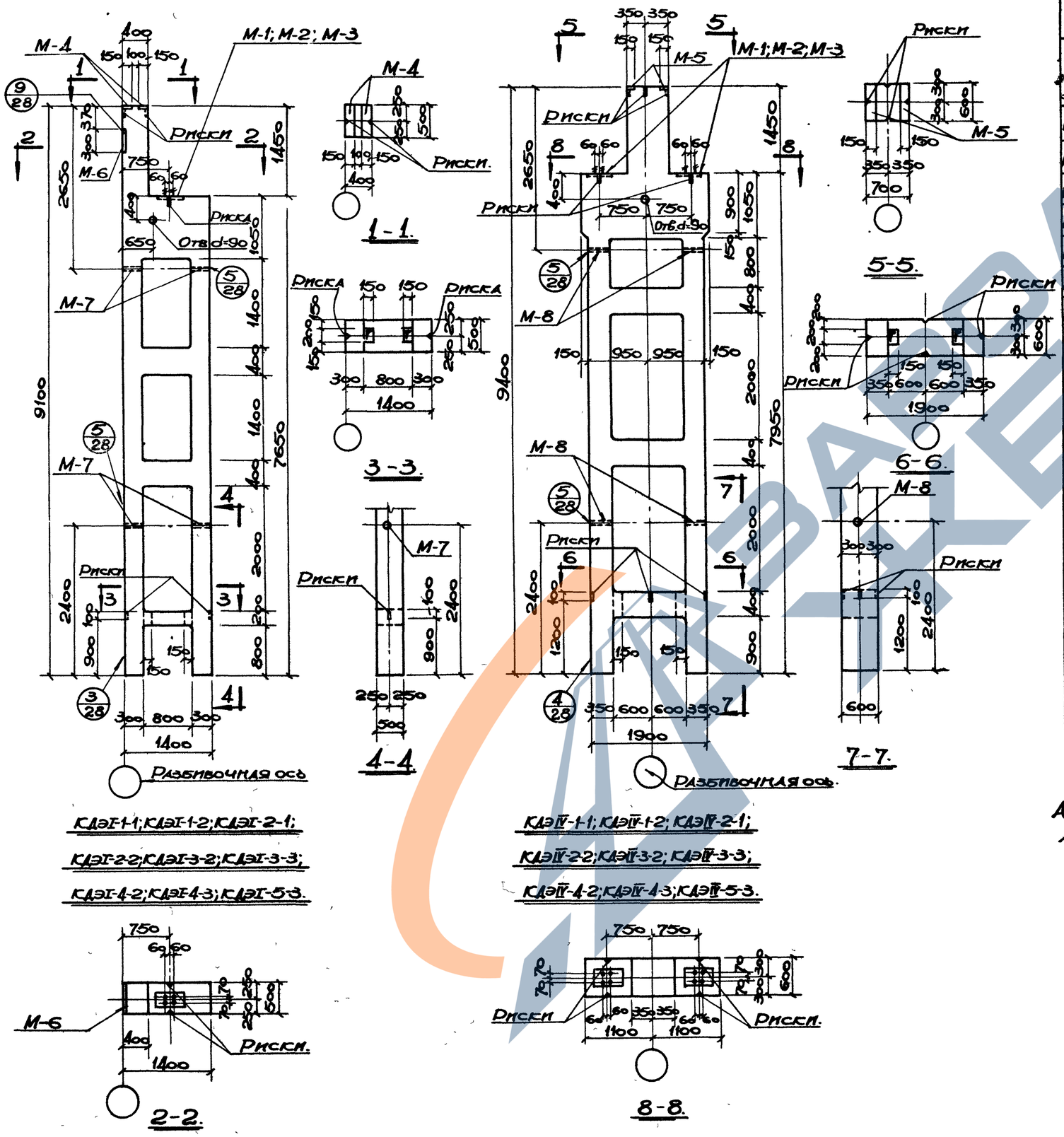

Показатели на один конструктивный элемент.

Марка конструктивн. элемент.	Вес в т.	Марка бетона	Объем бетона $м^3$	Расход стали кг.
КДЭI-1-1	8,5	300	3,41	426,9
КДЭI-1-2	8,5	300	3,41	436,9
КДЭI-2-1	8,5	300	3,41	497,2
КДЭI-2-2	8,5	300	3,41	507,2
КДЭI-3-2	8,5	300	3,41	593,8
КДЭI-3-3	8,5	300	3,41	617,8
КДЭI-4-2	8,5	300	3,41	661,7
КДЭI-4-3	8,5	300	3,41	685,7
КДЭI-5-3	8,5	400	3,41	943,0
КДЭIV-1-1	14,4	300	5,74	563,3
КДЭIV-1-2	14,4	300	5,74	583,3
КДЭIV-2-1	14,4	300	5,74	640,1
КДЭIV-2-2	14,4	300	5,74	660,1
КДЭIV-3-2	14,4	300	5,74	740,2
КДЭIV-3-3	14,4	300	5,74	788,2
КДЭIV-4-2	14,4	300	5,74	858,0
КДЭIV-4-3	14,4	300	5,74	906,0
КДЭIV-5-3	14,4	400	5,74	1116,9

Выборка марок закладных элементов на один конструктивный элемент

Марка конструктивн. элемент	Марка закладн. элемент.	К-во штук	№ листа, где изобр. элемент
КДЭI-1-1	М-1	1	29
КДЭI-2-1	М-4	2	
	М-6	1	
	М-7	4	
КДЭI-1-2	М-2	1	29
КДЭI-2-2	М-4	2	
КДЭI-3-2	М-6	1	
КДЭI-4-2	М-7	4	
КДЭI-3-3	М-3	1	29
КДЭI-4-3	М-4	2	
КДЭI-5-3	М-6	1	
	М-7	4	
КДЭIV-1-1	М-1	2	29
КДЭIV-2-1	М-5	2	
	М-8	4	
КДЭIV-1-2	М-2	2	29
КДЭIV-2-2	М-5	2	
КДЭIV-3-2	М-8	4	
КДЭIV-4-2			
КДЭIV-3-3	М-3	2	29
КДЭIV-4-3	М-5	2	
КДЭIV-5-3	М-8	4	

Примечание:

Армирование колонн см. на листах 2 ÷ 9

Нач. отдела	Молодова		
Гл. инж. пр.	Скачков		
Рук. груп.	Молодова		
Ст. инж.			
Рассчитал			
Конструктор			
Проверил			
Савуская			
Самойлов			
Эсдонтов			
Немая			

ГОССТРОЙ СССР
КИЕВСКИЙ ПРОМСТРОЙПРОЕКТ
г. Киев

ТК 1967 г.	Колонны КДЭI-1-1; КДЭI-1-2; КДЭI-2-1; КДЭI-2-2; КДЭI-3-2; КДЭI-3-3; КДЭI-4-2; КДЭI-4-3; КДЭI-5-3; КДЭIV-1-1; КДЭIV-1-2; КДЭIV-2-1; КДЭIV-2-2; КДЭIV-3-2; КДЭIV-3-3; КДЭIV-4-2; КДЭIV-4-3; КДЭIV-5-3. Опалубочный чертеж.	Серия ИС-01-08/67 Выпуск 2	Лист 1

9382-02 5

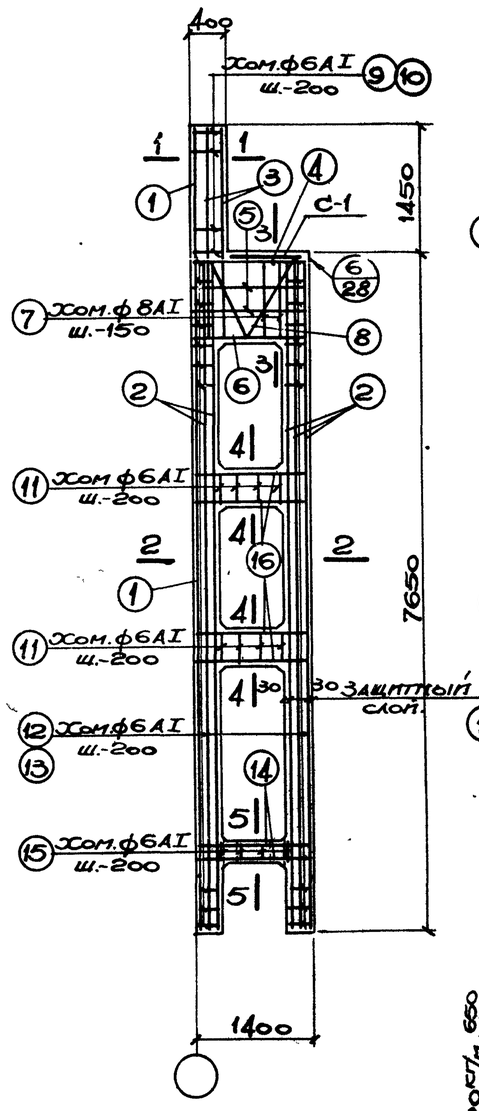

КДЭI-1-1.
КДЭI-1-2.

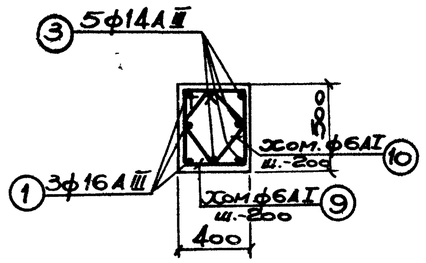

1-1.

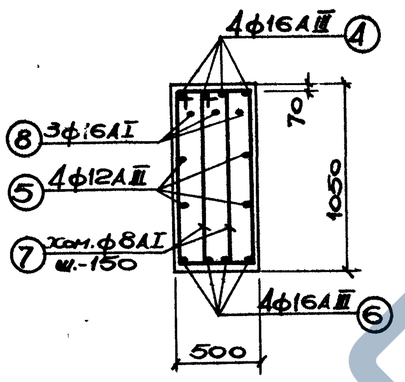

3-3.

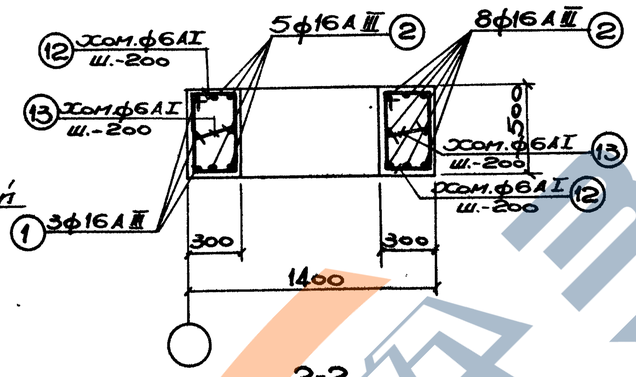

2-2.

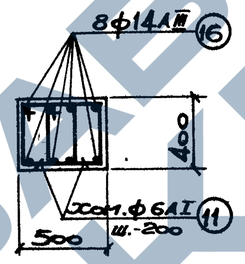

4-4.

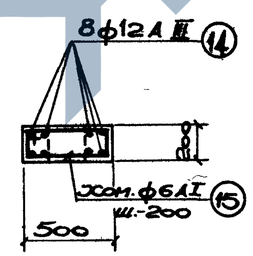

5-5.

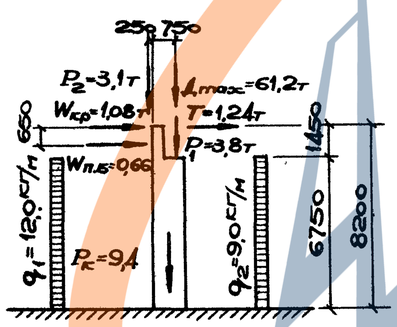

Расчетная схема КДЭI-1.

Спецификация арматуры на один конструктивный элемент.

Марка констр. элем.	№ поз.	Эскиз	ф мм.	Длина мм.	Кол. шт.	Общ. длина м.
КДЭI-1-1; КДЭI-1-2	1	9050	16АIII	9050	3	27,2
	2	7550	16АIII	7550	13	98,2
	3	2450	14АIII	2450	5	12,3
	4	370 1340 370	16АIII	2080	4	8,3
	5	1340	12АIII	1340	4	5,4
	6	50 1340 50	16АIII	1440	4	5,8
	7	375 1025 950 300 200 470 200	8АI	2650	12	31,8
	8	1060 r=30 1060 950	16АI	2760	3	8,3
	9	415 515 440 340	6АI	1710	9	15,4
	10	355 355 280 280 220 170	6АI	1270	9	11,4
	11	415 375 300 340	6АI	1430	20	28,6
	12	315 515 440 240	6АI	1510	78	117,8
	13	240	6АI	390	78	30,4
	14	210 1340 1210	12АIII	1760	8	14,1
	15	215 515 440 140	6АI	1310	5	6,6
	16	290 1340 290	14АIII	1920	16	30,7

Примечание:

Опалубочные чертежи колонн см. на листе 1.

Спецификация марок арматурных изделий на один конструктивный элем.

Марка констр. элем.	Марка изделия	Колич. штук	№листа где изображ. изделие
КДЭI-1-1 КДЭI-1-2	С-1	1	30

Выборка стали на один конструктивный элемент (кг.)

Марка конструк. элемента	Арматура класса А-I ф мм 6	8	16	18	Итого	Арматура класса А-III ф мм 12	14	16	Итого	Прокат Вст. 3 кп. Профиль δ=10	δ=14	δ=30	δ=40	∟20×20	Из.тр. ф2"	Итого	Всего
КДЭI-1-1	49,9	12,6	13,1	5,2	80,8	27,4	51,9	220,1	299,4	23,6	1,6	15,1	—	0,4	6,0	46,7	426,9
КДЭI-1-2	49,9	12,6	13,1	5,2	80,8	27,4	51,9	220,1	299,4	23,6	1,6	—	25,1	0,4	6,0	56,7	436,9

Нач. отдела	МолоствА		
Гл. инж. пр.	Субботская		
Рук. груп.	Молодова		
Рассчитал			
Конструкт.			
Проверил			
Согласовал	Самоилов	Харитонов	Немая
Госстрой СССР	Киевский Промстройпроект г. Киев.		

ТК 1967г.	Колонны КДЭI-1-1; КДЭI-1-2. Арматурный чертеж.	Серия ИС-01-08/67 Вып. 2	Лист 2

9382-02 6

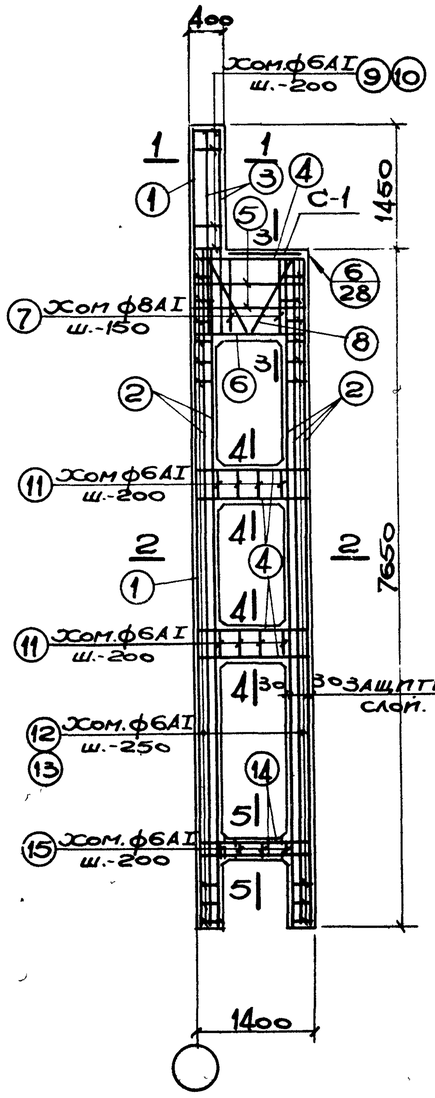

КДЭI-2-1; КДЭI-2-2.

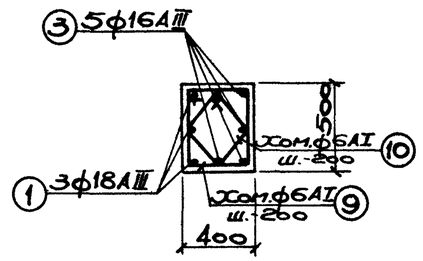

1-1.

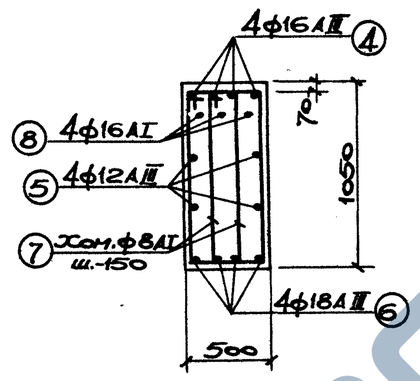

3-3.

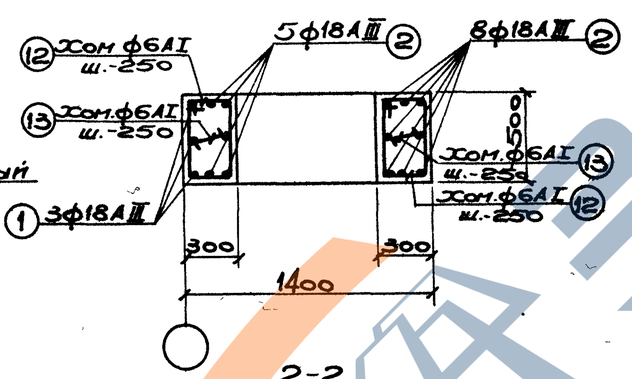

2-2.

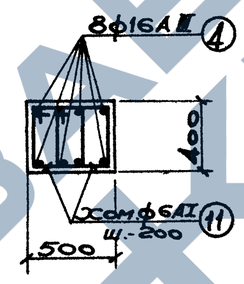

4-4

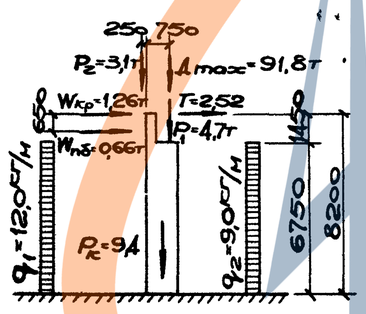

Расчетная схема КДЭI-2.

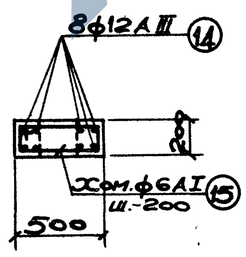

5-5.

Спецификация арматуры на один конструктивный элемент.

Марка констр. элем.	№ поз.	Эскиз	ф мм	Длина мм	Кол. штук	Общ. длина м.
КДЭI-2-1; КДЭI-2-2	1	9050	18АIII	9050	3	27,2
	2	7550	18АIII	7550	13	98,2
	3	2450	16АIII	2450	5	12,3
	4	370 1340 370	16АIII	2080	20	41,6
	5	1340	12АIII	1340	4	5,4
	6	90 1340 90	18АIII	1520	4	6,1
	7	375 1025 950 300; 200 470 200; 1060 1060 500; 2×30	8АI	2650	12	31,8
	8		16АI	2760	3	8,3
	9	415 515 440 340	6АI	1710	9	15,4
	10	355 355 280 280 22 170	6АI	1270	9	11,4
	11	415 375 300 340	6АI	1430	20	28,6
	12	315 515 440 240	6АI	1510	64	96,6
	13	240	6АI	390	64	25,0
	14	210 1340 210	12АIII	1760	8	14,1
	15	215 515 440 140	6АI	1310	5	6,6

Примечание:

Опалубочные чертежи колонн см. на листе 1

Спецификация марок арматурных изделий на один конструктивный элем.

Марка констр. элемен.	Марка изделия	Колич. штук	№листа, где изображ. изделие
КДЭI-2-1 КДЭI-2-2	С-1	1	30

Выборка стали на один конструктивный элемент (кг)

Марка конструк элемента	Арматура класса А-I ф мм 6	8	16	18	Итого	Арматура класса А-III ф мм 12	16	18	Итого	Прокат Вст. 3кп. Профиль δ=10	δ=14	δ=30	δ=40	□20×3	Лз.тр ф2"	Итого	Всего
КДЭI-2-1	44,0	12,6	13,1	5,2	74,9	27,4	85,2	263,0	375,6	23,6	1,6	15,1	–	0,4	6,0	46,7	497,2
КДЭI-2-2	44,0	12,6	13,1	5,2	74,9	27,4	85,2	263,0	375,6	23,6	1,6	–	25,1	0,4	6,0	56,7	507,2

ТК 1967г.	Колонны КДЭI-2-1; КДЭI-2-2. Арматурный чертеж.	Серия ИС-01-08/67	Выпуск 2 / Лист 3

9382-02 7

Нач отдела	Гальпер	Молодова	
Гл.инж.пр	Суббота	Субботская	
Рук.груп.			
Ст.инж.	Самолетов	Молодова	
Рассчитал	Савуская		
Конструктор	Самолетов		
Проверил	Асанатов		
	Немая		

Госстрой СССР. Киевский Промстройпроект г. Киев

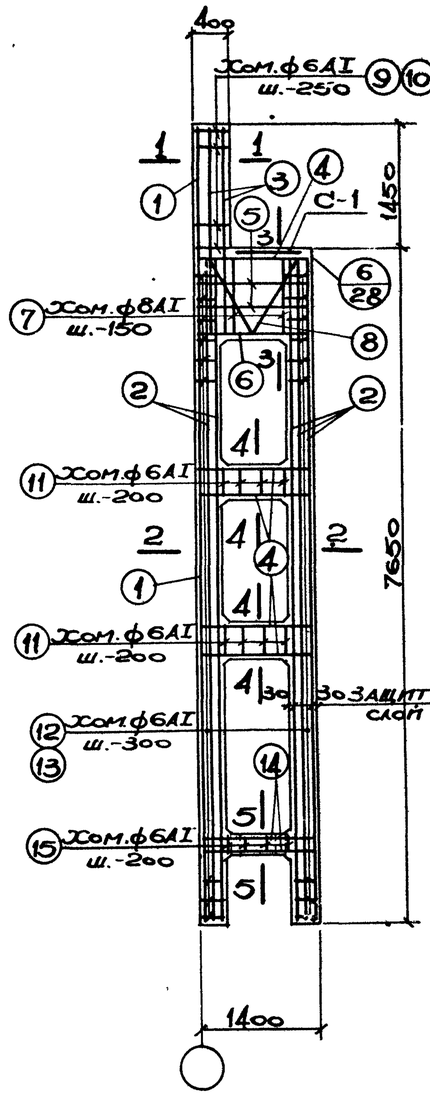

КДЭI-3-2; КДЭI-3-3.

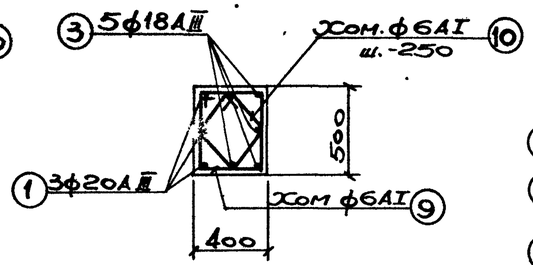

1-1.

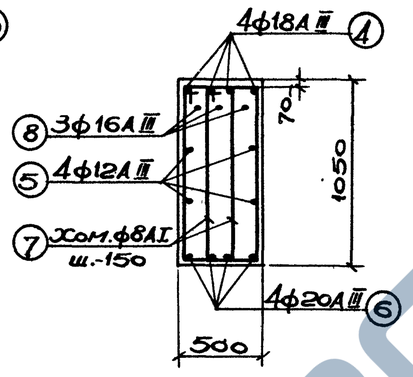

3-3.

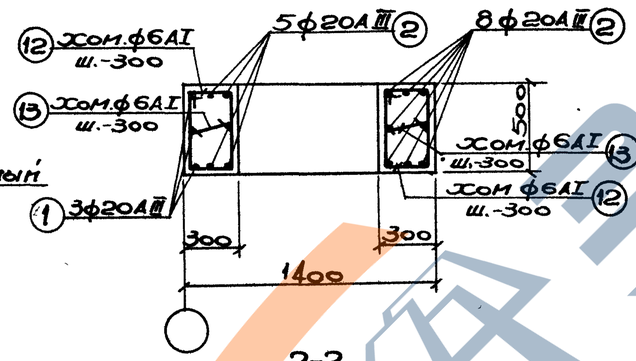

2-2

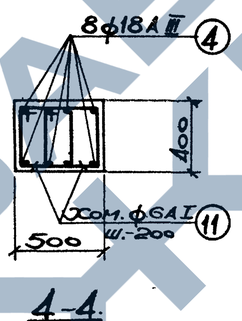

4-4.

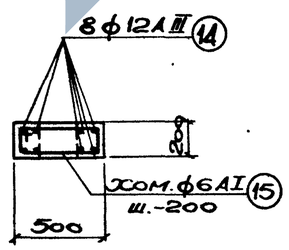

5-5.

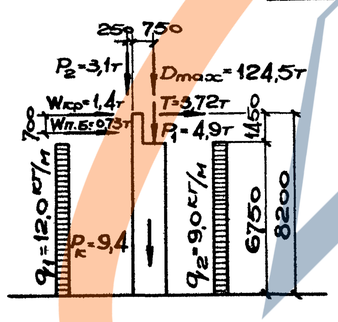

Расчетная схема КДЭI-3.

Спецификация арматуры на один конструктивный элемент.

Марка констр. элем.	№ поз.	Эскиз	ф мм	Длина мм	Кол. шт.	Общ. длина м.
КДЭI-3-2; КДЭI-3-3.	1	9050	20АIII	9050	3	27,2
	2	7550	20АIII	7550	13	98,2
	3	2450	18АIII	2450	5	12,3
	4	450 1340 450	18АIII	2240	20	44,8
	5	1340	12АIII	1340	4	5,4
	6	130 1340 130	20АIII	1600	4	6,4
	7	375 1025 950 300 200 470 200 950	8АI	2650	12	31,8
	8	1060 1060 ε=30	16АI	2760	3	8,3
	9	415 515 440 340	6АI	1710	8	13,7
	10	355 355 280 280 220 170	6АI	1270	8	10,2
	11	415 375 300 340	6АI	1430	20	28,6
	12	315 515 440 240	6АI	1510	54	81,5
	13	240	6АI	390	54	21,1
	14	210 1340 210	12АIII	1760	8	14,1
	15	215 515 440 140	6АI	1310	5	6,6

Примечание: Опалубочные чертежи колонн см. на листе 1.

Спецификация марок арматурных изделий на один конструктивный элемент.

Марка констр элемента	Марка изделия	Колич. штук	№ листа, где изображ. изделие
КДЭI-3-2 КДЭI-3-3	С-1	1	30

Выборка стали на один конструктивный элемент (кг.)

Марка конструкт. элемента	Арматура класса А-I ф мм 6	8	16	18	Итого	Арматура класса АIII ф мм 12	18	20	Итого	Прокат Вст.3кп. Профиль δ=10	δ=14	δ=40	δ=50	∟20×20	Уг.3.гр. ф2"	Итого	Всего
КДЭI-3-2	39,1	12,6	13,1	5,2	70,0	27,4	114,2	325,5	467,1	23,6	1,6	25,1	–	0,4	6,0	56,7	593,8
КДЭI-3-3	39,1	12,6	13,1	5,2	70,0	27,4	114,2	325,5	467,1	23,6	1,6	–	49,1	0,4	6,0	80,7	617,8

ТК 1967г.	Колонны КДЭI-3-2; КДЭI-3-3. Арматурный чертеж.	Серия ИС-01-08/67 в выпуске 2 Лист 4

9382-02 8

Госстрой СССР. Киевский Промстройпроект г. Киев

Нач. отдела	Г. Сав	Слуцкая	
Гл. инж. пр.		Самолетов	Молодова
Рук. груп.		Сарнитов	Субботская
Ст. инж.		Немая	Молодова
Рассчитал		Проверил	

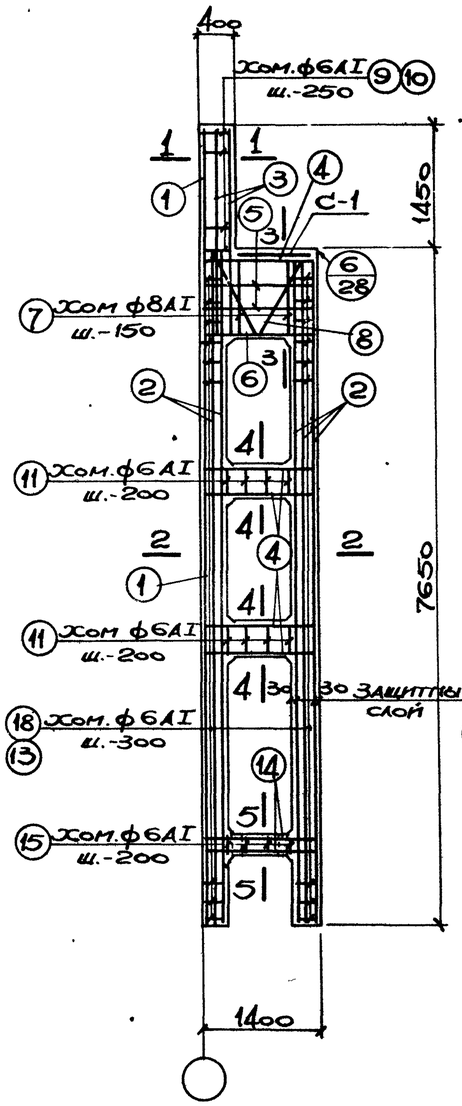

КДЭI-4-2; КДЭI-4-3.

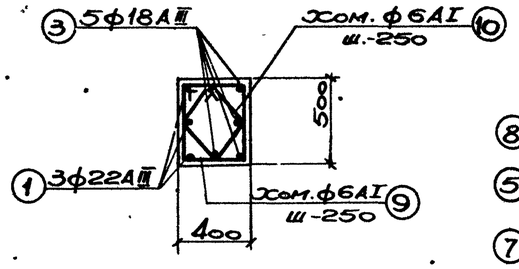

1-1.

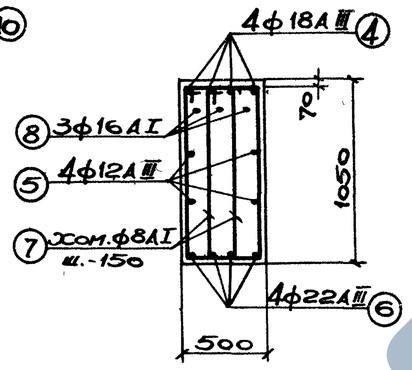

3-3.

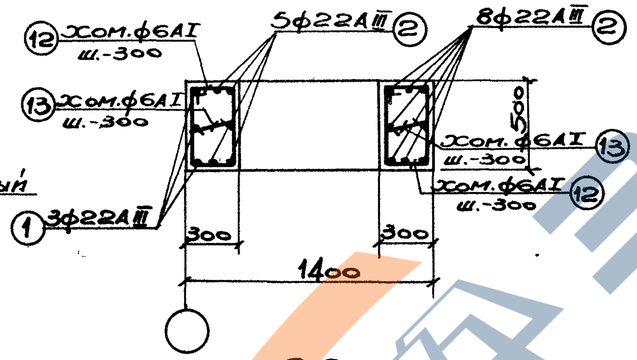

2-2.

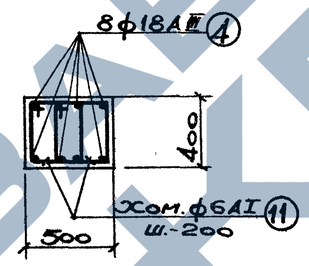

4-4.

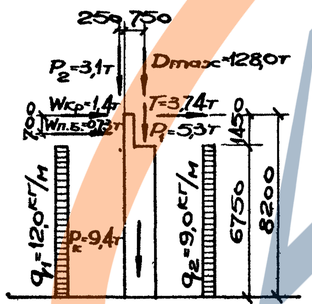

Расчетная схема КДЭI-4.

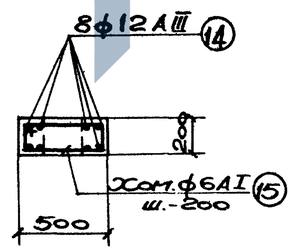

5-5.

Спецификация арматуры на один конструктивный элемент

Марка констр. элем.	№ поз.	Эскиз	ф мм.	Длина мм.	Кол шт.	Общ. длина м.
КДЭI-4-2; КДЭI-4-3	1	9050	22АIII	9050	3	27,2
	2	7550	22АIII	7550	13	98,2
	3	2450	18АIII	2450	5	12,2
	4	450 1340 450	18АIII	2240	20	44,8
	5	1340	12АIII	1340	4	5,4
	6	170 1340 170	22АIII	1680	4	6,7
	7	375 1025 950 300 200 470 200 1060 1060 50 z=30	8АI	2650	12	31,8
	8		16АI	2760	3	8,3
	9	415 515 440 340	6АI	1710	8	13,7
	10	355 355 280 280 170	6АI	1270	8	10,2
	11	415 375 300 340	6АI	1430	20	28,6
	12	315 515 440 240	6АI	1510	54	81,5
	13	240	6АI	390	54	21,1
	14	210 1340 210	12АIII	1760	8	14,1
	15	215 515 440 140	6АI	1310	5	6,6

Примечание:

Опалубочные чертежи колонн см на листе 1.

Спецификация марок арматурных изделий на один конструктивный элемент.

Марка констр. элем.	Марка изделия	Колич. штук	№ листа, где изображено изделие
КДЭI-4-2 КДЭI-4-3	С-1	1	30

Выборка стали на один конструктивный элемент (кг.)

Марка конструк. элемента	Арматура класса А-I ф мм 6	8	16	18	Итого	Арматура класса А-III ф мм 12	18	22	Итого	Прокат Вст.3 кп. Профиль δ=10	δ=14	δ=40	δ=50	∟20×20	Лз.тр. ф=2"	Итого	Всего
КДЭI-4-2	39,1	12,6	13,1	5,2	70,0	27,4	114,0	393,6	535,0	23,6	1,6	25,1	–	0,4	6,0	56,7	661,7
КДЭI-4-3	39,1	12,6	13,1	5,2	70,0	27,4	114,0	393,6	535,0	23,6	1,6	–	49,1	0,4	6,0	80,7	685,7

Госстрой СССР. Киевский Промстройпроект г. Киев	Нач. отд. Гл. инж. пр. Рук. гр. уп. Ст. инж.	В. Сидоренко Молодова Субботская Молодова Немая	Рассчитал Конструкт. Проверил

ТК 1967г.	Колонны КДЭI-4-2; КДЭI-4-3. Арматурный чертеж.	Серия ИС-01-08/67 Выпуск 2	Лист 5

9382-02 9

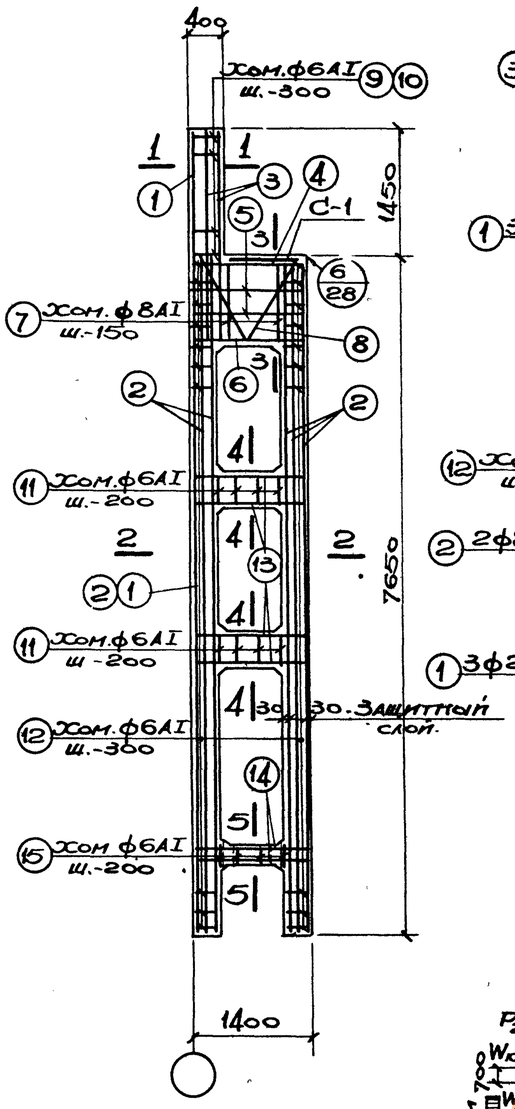

КЛЭI-5-3.

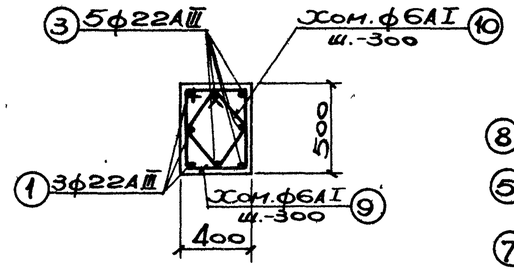

1-1.

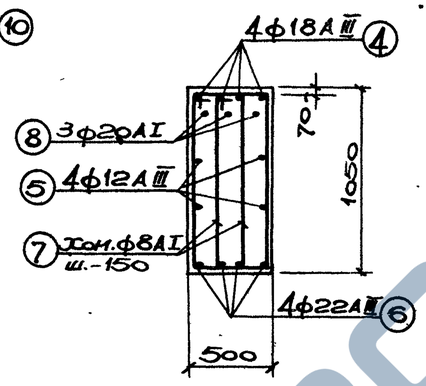

3-3.

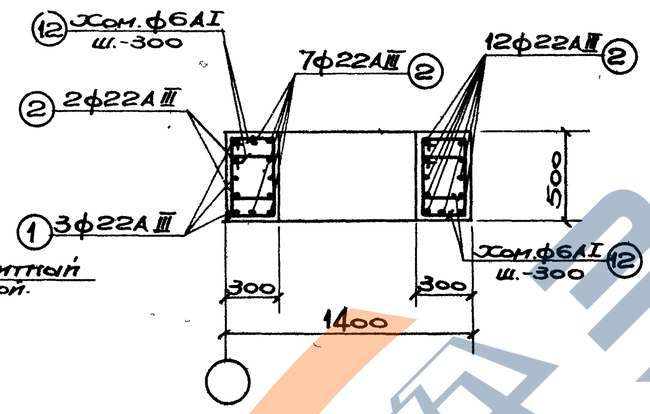

2-2.

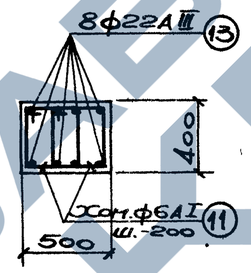

4-4.

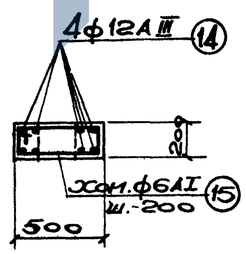

5-5.

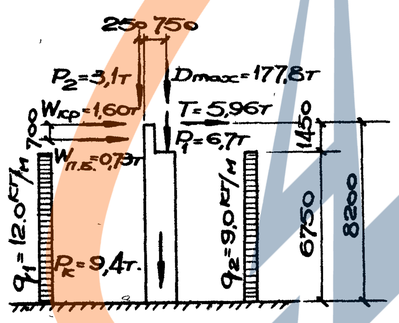

Расчетная схема КЛЭI-5.

Спецификация арматуры на один конструктивный элемент.

Марка констр. элем.	№ поз.	Эскиз.	ф мм.	Длина мм	Кол. шт.	Общая длина м.
КЛЭI-5-3.	1	9050	22АIII	9050	3	27,2
	2	7550	22АIII	7550	21	158,6
	3	2450	22АIII	2450	5	12,2
	4	450 1340 450	18АIII	2240	4	9,0
	5	1340	12АIII	1340	4	5,4
	6	170 1340 170	22АIII	1680	4	6,7
	7	1025 375 300 200 95 479 200	8АI	2650	12	31,8
	8	1060 1060 80 80 r=30	20АI	2820	3	8,5
	9	515 415 440 340	6АI	1710	7	12,0
	10	355 355 280 280 220 170	6АI	1270	7	8,9
	11	375 415 300 340	6АI	1430	20	28,6
	12	415 315 340 240	6АI	1310	10,4	136,2
	13	1340 610 610	22АIII	2560	16	41,0
	14	1340 210 210	12АIII	1760	8	14,1
	15	515 215 440 140	6АI	1310	5	6,6

Примечание:

Опалубочный чертеж колонны см. на листе 1.

Спецификация марок арматурных изделий на один конструктивный элемент.

Марка констр. элемен.	Марка изделия	Колич. шт.	№ листа, где показано изделие
КЛЭI-5-3	С-1	1	30

Выборка стали на один конструктивный элемент (кг).

Марка констр. элемента	Арматура класса А-I ф мм 6	8	18	20	Итого	Арматура класса А-III ф мм 12	18	22	Итого	Прокат Вст. 3кп. Профиль δ=10	δ=14	δ=50	п20а-26	Лист. тр. ф-2"		Итого	Всего
КЛЭI-5-3	45,9	12,6	5,2	21,0	84,7	27,4	18,0	732,2	777,6	23,6	1,6	49,1	0,4	6,0		80,7	943,0

ТК 1967г.	Колонна КЛЭI-5-3. Арматурный чертеж.	Серия ИС-01-08/67 Выпуск 2	Лист 6

9382-02 10

Госстрой СССР	Киевский Промстройпроект г. Киев.	Нач. отдела Гл. инж. пр.	Давыдов Самолетов
		Рук. груп.	Эсаритов
		Ст. инж.	Нем. я
		Рассчитал	Молодова
		Конструктор	Субботская
		Проверил	Молодова

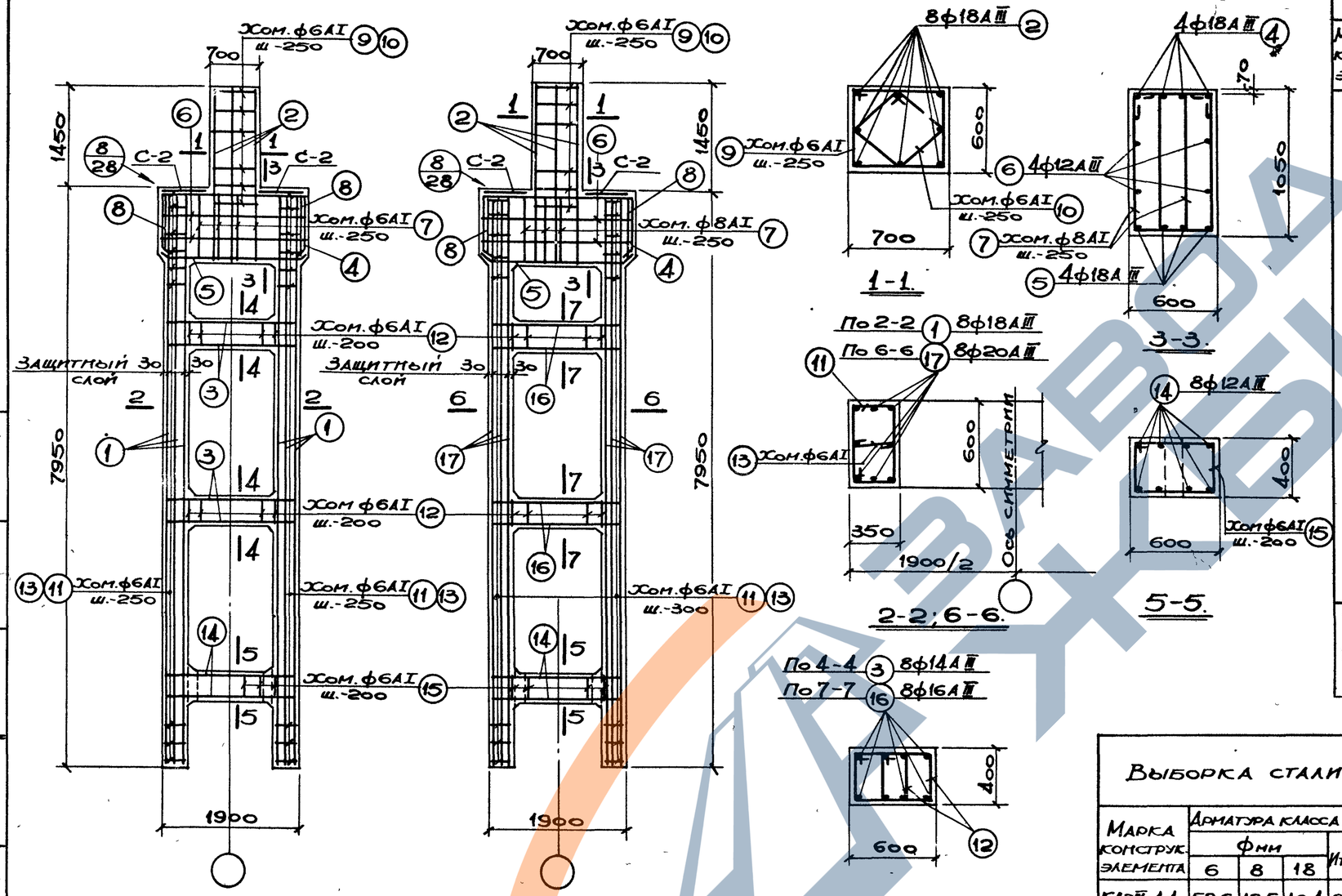

Спецификация арматуры на один конструктивный элемент.

Марка констр. элем.	№ поз.	Эскиз	ф мм.	Длина мм.	Кол. шт.	Общ. длина м
КДЭIV-1-1; КДЭIV-1-2	1	7850	18АIII	7850	16	125,6
	2	2450	18АIII	2450	8	19,6
	3	240 1840 240	14АIII	2320	16	37,1
	4	800 2140 800; 190 190 135 135	18АIII	4120	4	16,5
	5	190 135 135 1870 190	18АIII	2250	4	9,0
	6	330 2090 330	12АIII	2750	4	11,0
	7	1025; 440 950 365; 945; 440 870 365	8АI	2780	14	38,9
	8		8АI	2620	4	10,5
	9	715; 615 640 540; 495 495; 420 420 270 320	6АI	2510	7	17,6
	10		6АI	1830	7	12,8
	11	615; 365 540 290	6АI	1810	66	119,5
	12	445; 415 370 340	6АI	1570	28	44,0
	13	290	6АI	440	66	29,0
	14	1840; 160 160	12АIII	2160	8	17,3
	15	615; 415 540 340	6АI	1910	7	13,4
КДЭIV-2-1 КДЭIV-2-2	Поз. 2; 4÷15. См. колонну КДЭIV-1-1.					
	16	1840; 320 320	16АIII	2480	16	39,7
	17	7850	20АIII	7850	16	125,6

Выборка стали на один конструктивный элемент (кг.)

Марка конструк. элемента	Арматура класса А-I				Арматура класса А-III						Прокат Вст. 3кп.						Всего
	ф мм			Итого	ф мм					Итого	Профиль					Итого	
	6	8	18		12	14	16	18	20		δ=10	δ=14	δ=30	δ=40	Лист δ=2		
КДЭIV-1-1	59,6	19,5	10,4	89,5	33,1	44,9	–	341,4	–	419,4	14,2	3,2	30,2	–	6,8	54,4	563,3
КДЭIV-1-2	59,6	19,5	10,4	89,5	33,1	44,9	–	341,4	–	419,4	14,2	3,2	–	50,2	6,8	74,4	583,3
КДЭIV-2-1	59,6	19,5	10,4	89,5	33,1	–	62,7	90,2	310,2	496,2	14,2	3,2	30,2	–	6,8	54,4	640,1
КДЭIV-2-2	59,6	19,5	10,4	89,5	33,1	–	62,7	90,2	310,2	496,2	14,2	3,2	–	50,2	6,8	74,4	660,1

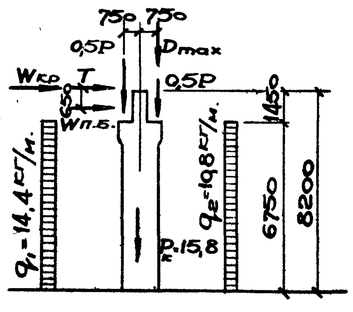

Расчетная схема КДЭIV-1; КДЭIV-2.

Таблица расчетных нагрузок на колонну (т.)

Тип колонны	Dmax	T	Wкр	Wп.б.	P
КДЭIV-1	61,2	1,24	1,08	0,66	4,7
КДЭIV-2	91,8	2,52	1,26	0,66	5,6

Спецификация марок арматурных изделий на один конструктивный элемент.

Марка констр. элем	Марка изделия	Колич. штук	N листа, где изображ. изделие
КДЭIV-1-1 КДЭIV-1-2 КДЭIV-2-1 КДЭIV-2-2	С-2	2	30

Примечание:

Опалубочные чертежи колонн смотреть на листе 1.

Гостстрой СССР. Киевский Промстройпроект г. Киев.	Нач. отд.	Молодова	
	Гл. инж. пр.	Субботкин	
	Рук. груп.	Молодова	
	Ст. инж.		
	Рассчитал	Сидоров	
	Конструктор	Молодова	
	Проверил		
	Савуская		
	Самолетов		
	Харитонов		
	Немая		
	6 с.д.м.		
	Гл. инж. пр.		
	Рук. груп.		
	Ст. инж.		

ТК 1967г.	Колонны КДЭIV-1-1; КДЭIV-1-2; КДЭIV-2-1; КДЭIV-2-2. Арматурные чертежи.	Серия ИС-01-08/67	Выпуск 2 / Лист 7

9382-02 11

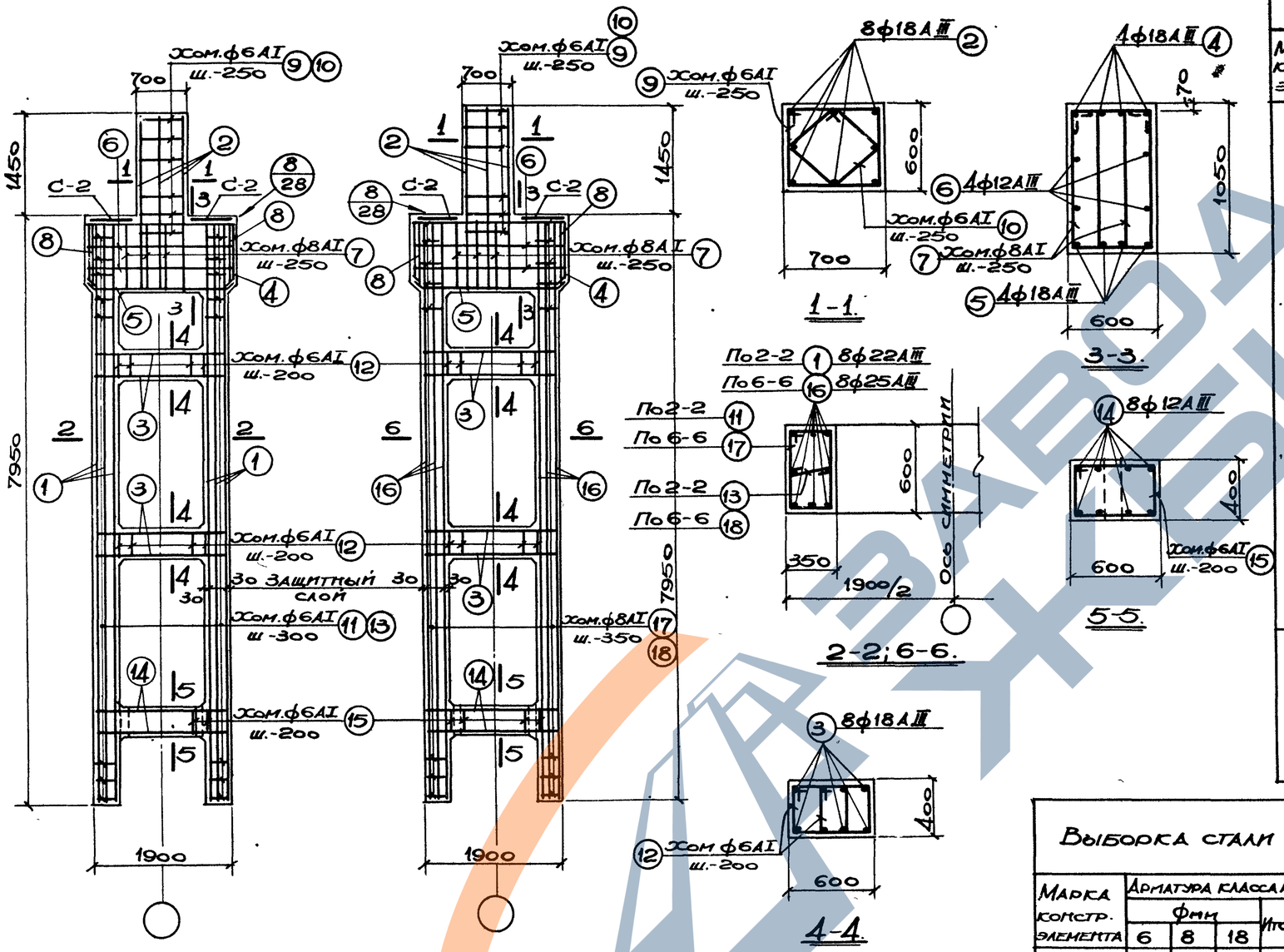

Спецификация арматуры на один конструктивный элемент.

Марка констр. элем.	N поз.	Эскиз	ф мм.	Длина мм.	Кол. шт.	Общ. длина м.
КДэIV-3-2; КДэIV-3-3.	1	7850	22АIII	7850	16	125,6
	2	2450	18АIII	2450	8	12,6
	3	400 1840 400	18АIII	2640	16	42,3
	4	800 2140 800; 190 190 135 135	18АIII	4120	4	16,5
	5	135 135 1870 190	18АIII	2250	4	9,0
	6	330 2090 330	12АIV	2750	4	11,0
	7	440 1025 365; 950; 440 945 870 365	8АI	2780	14	38,9
	8		8АI	2620	4	10,5
	9	615 715 640 540; 495 495 420 420 270 320	6АI	2510	7	17,6
	10		6АI	1830	7	12,8
	11	365 615 540 290	6АI	1810	54	97,7
	12	415 445 370 340	6АI	1570	28	44,0
	13	290	6АI	440	54	23,8
	14	160 1840 160; 415 615 540 340	12АIII	2160	8	17,3
	15		6АI	1910	7	13,4
КДэIV-4-2 КДэIV-4-3	Поз. 2÷10; 12; 14; 15 см. колонну КДэIV-3-2					
	16	7850	25АIII	7850	16	125,6
	17	365 615 540 290	8АI	1810	48	86,9
	18	290	8АI	440	48	21,1

Выборка стали на один конструктивный элемент (кг.)

Марка констр. элемента	Арматура класса А-I ф мм 6	8	18	Итого	Арматура класса А-III ф мм 12	18	22	25		Итого	Прокат Вст. 3кп. Профиль δ=10	δ=14	δ=40	δ=50	Лз тр. ф=2"	Итого	Всего
КДэIV-3-2	53,7	19,5	10,4	83,6	33,1	174,8	374,3	—		582,2	14,2	3,2	50,2	—	6,8	74,4	740,2
КДэIV-3-3	53,7	19,5	10,4	83,6	33,1	174,8	374,3	—		582,2	14,2	3,2	—	98,2	6,8	122,4	788,2
КДэIV-4-2	19,5	62,2	10,4	92,1	33,1	174,8	—	483,6		691,5	14,2	3,2	50,2	—	6,8	74,4	858,0
КДэIV-4-3	19,5	62,2	10,4	92,1	33,1	174,8	—	483,6		691,5	14,2	3,2	—	98,2	6,8	122,4	906,0

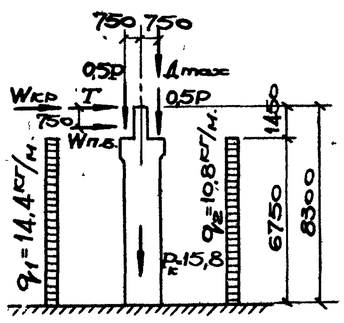

Расчетная схема КДэIV-3; КДэIV-4.

Таблица расчетных нагрузок на колонну (т.)

Тип колонны	Dmax	T	Wкр	Wп.б.	P
КДэIV-3	124,5	3,72	1,40	0,73	5,8
КДэIV-4	128,0	3,74	1,40	0,73	6,8

Спецификация марок арматурных изделий на один конструктивный элемент.

Марка констр элем	Марка изделия	Колич. штук	№листа где изображ. изделие
КДэIV-3-2 КДэIV-3-3 КДэIV-4-2 КДэIV-4-3	С-2	2	30

Примечание:

Опалубочные чертежи колонн см. на листе 1.

ТК 1967г.	Колонны КДэIV-3-2; КДэIV-3-3; КДэIV-4-2; КДэIV-4-3. Арматурный чертеж.	Серия ИС-01-08/67 Выпуск 2	Лист 8

Нач. отдела Гл. инж. пр. Рук. гр. эп. Ст. инж. — Рассчитал Молодова; Конструкт. Субботская; Проверил Молодова; Савуская; Самойлов; Самойлов; Немая; Гипростройпроект СССР Киевский промстройпроект г. Киев.

9382-02 12

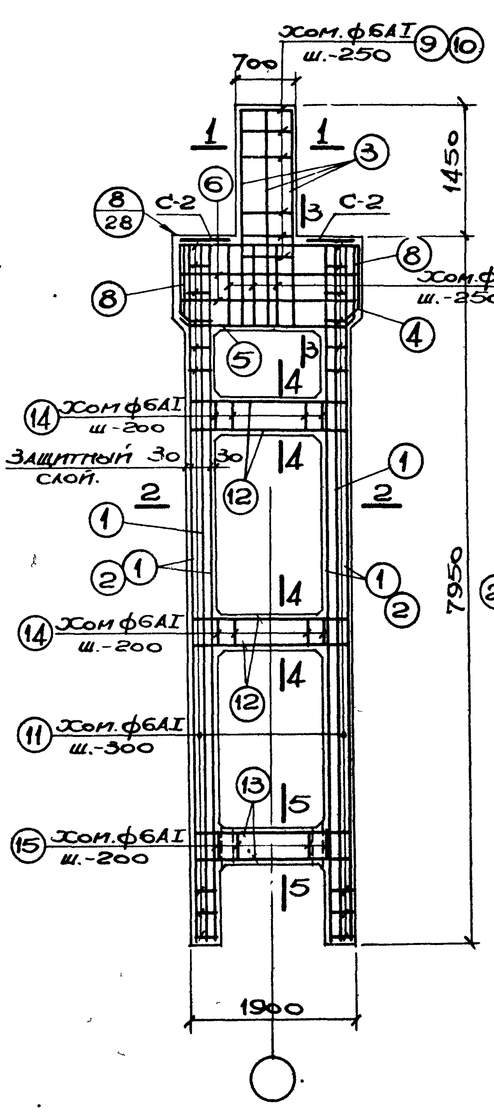

КДЭIV-5-3.

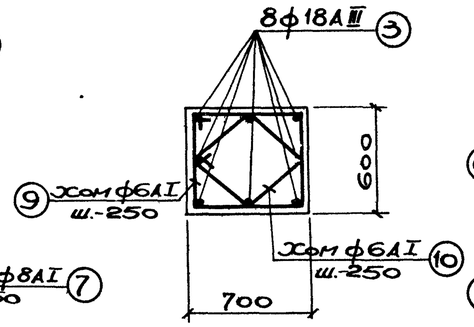

1-1.

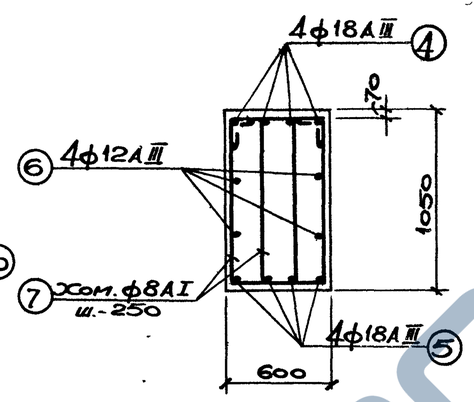

3-3.

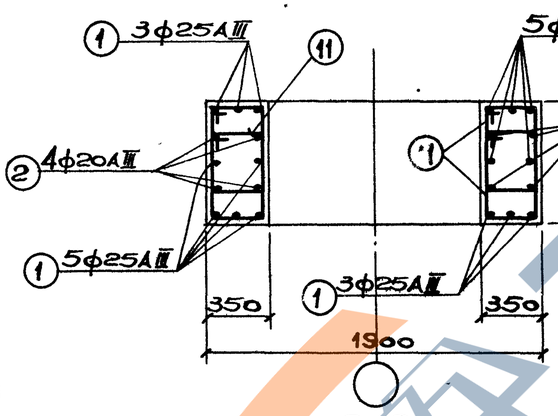

2-2.

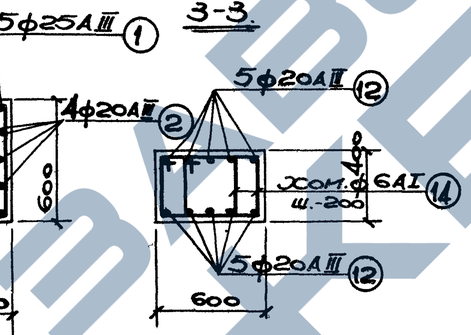

4-4.

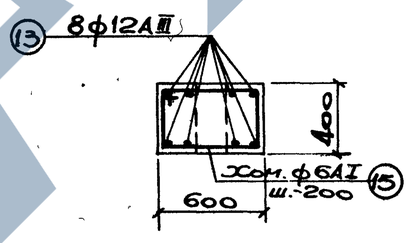

5-5.

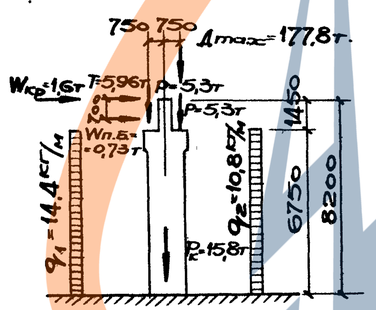

Расчетная схема КДЭIV-5.

Спецификация арматуры на один конструктивный элемент.

Марка констр. элем.	№ поз.	Эскиз.	ф мм.	Длина мм.	Кол. штук	Общ. длина м.
КДЭIV-5-3	1	7850	25АIII	7850	16	125,6
	2	7850	20АIII	7850	8	62,8
	3	2450	18АIII	2450	8	19,6
	4	2140; 800, 190, 190, 800; 135, 135	18АIII	4120	4	16,5
	5	135, 190, 1870, 190, 135	18АIII	2250	4	9.0
	6	330, 2090, 330	12АII	2750	4	11.0
	7	1025; 440, 950, 365	8АI	2780	14	38,9
	8	945; 440, 870, 365	8АI	2620	4	10,5
	9	715; 615, 640, 540	6АI	2510	7	17,6
	10	495, 495; 420, 420, 270, 320	6АI	1830	7	12,8
	11	485; 365, 410, 290	6АI	1550	108	167,4
	12	1840; 480, 480	20АIII	2800	20	56,0
	13	1840; 160, 160	12АIII	2160	8	17,3
	14	485; 415, 410, 340; 615; 415, 540, 340	6АI	1650	28	46,2
	15		6АI	1910	7	13,4

Примечание:

Опалубочный чертеж колонн см. на листе 1.

Спецификация марок арматурных изделий на один конструктивный элемент.

Марка констр. элем.	Марка изделия	Кол. штук	№ листа, где изображено изделие
КДЭIV-5-3	С-2	2	30

Выборка стали на один конструктивный элемент (кг.)

Марка конструк. элемента	Арматура класса А-I ф мм. 6	8	18	Итого	Арматура класса А-III ф мм 12	18	20	25	Итого	Прокат Вст. 3 кп. Профиль. δ=10	δ=14	δ=50	Газ. тр. ф=2"	Итого	Всего
КДЭIV-5-3	64,3	19,5	10,4	94,2	33,1	90,2	293,4	483,6	900,3	14,2	3,2	98,2	6,8	122,4	1116,9

ТК 1967г.	Колонна КДЭIV-5-3. Арматурный чертеж.	Серия ИС-01-08/67 Выпуск 2	Лист 9

9382-02 13

Гостстрой СССР. Киевский Промстройпроект г. Киев.

Нач. отдела Гл. инж. пр. Рук. груп. Ст. инж. — С. Бр. Сабуский, Самоетов, Старитов, Немая

Рассчитал Конструкт. Проверил — Молодова, Субботская, Молодова

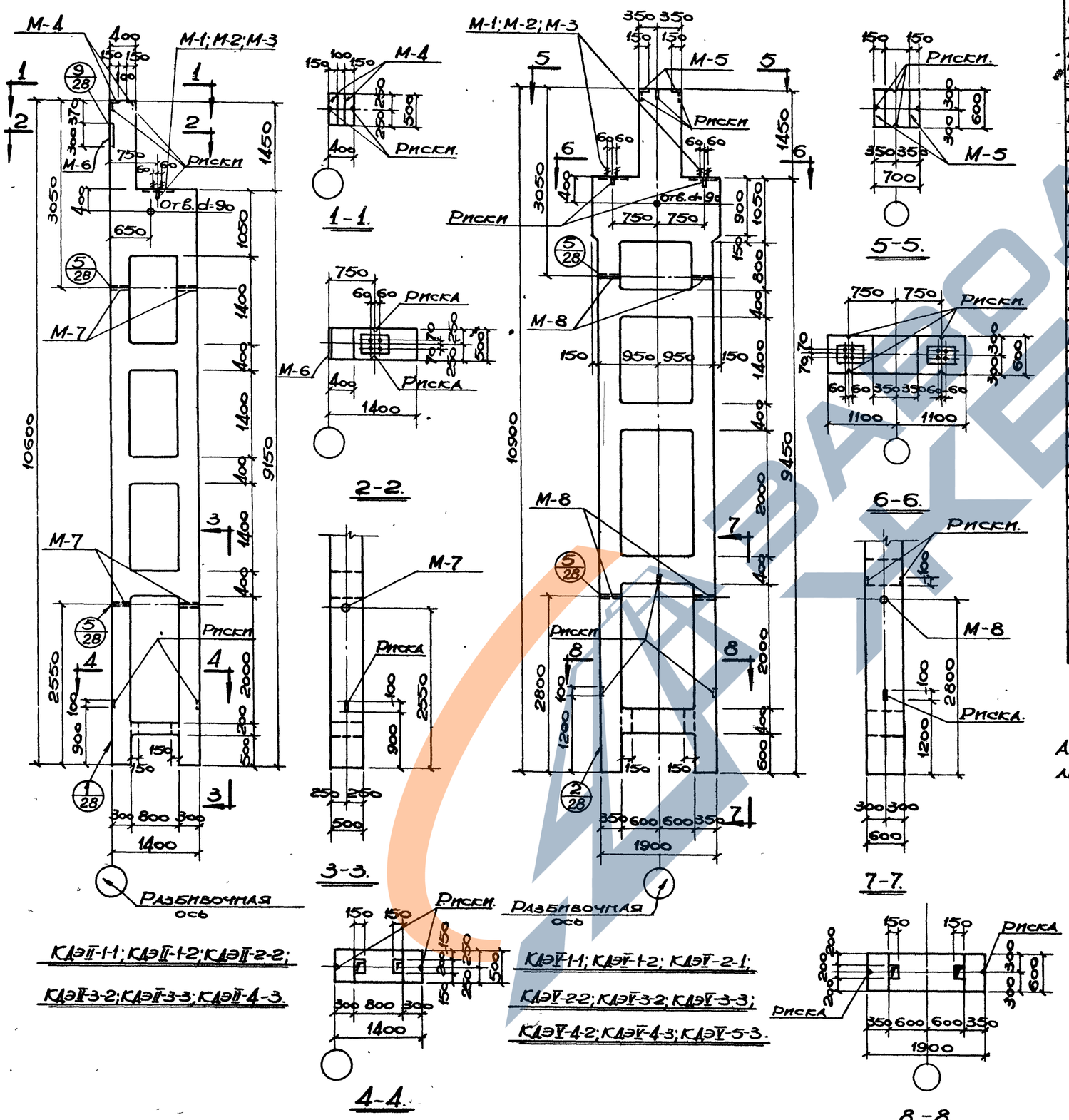

Показатели на один конструктивный элемент.

Марка констр. элемен.	Вес в т.	Марка бетона	Объем бетона $м^3$	Расход стали кг.
КДЭII-1-1	10,1	300	4,02	550,1
КДЭII-1-2	10,1	300	4,02	560,1
КДЭII-2-2	10,1	300	4,02	654,0
КДЭII-3-2	10,1	300	4,02	771,7
КДЭII-3-3	10,1	300	4,02	795,7
КДЭII-4-3	10,1	400	4,02	1031,8
КДЭV-1-1	16,7	300	6,66	590,9
КДЭV-1-2	16,7	300	6,66	610,9
КДЭV-2-1	16,7	300	6,66	671,3
КДЭV-2-2	16,7	300	6,66	691,3
КДЭV-3-2	16,7	300	6,66	787,4
КДЭV-3-3	16,7	300	6,66	835,4
КДЭV-4-2	16,7	300	6,66	863,7
КДЭV-4-3	16,7	300	6,66	911,7
КДЭV-5-3	16,7	400	6,66	1158,4

Выборка марок закладных элементов на один конструктивный элемент

Марка констр. элемен.	Марка заклад. элем.	К-во штук	№листа, где изобр. элемент
КДЭII-1-1	М-1	1	29
	М-4	2	
	М-6	1	
	М-7	4	
КДЭII-1-2 КДЭII-2-2 КДЭII-3-2	М-2	1	29
	М-4	2	
	М-6	1	
	М-7	4	
КДЭII-3-3 КДЭII-4-3	М-3	1	29
	М-4	2	
	М-6	1	
	М-7	4	
КДЭV-1-1 КДЭV-2-1	М-1	2	29
	М-5	2	
	М-8	4	
КДЭV-1-2 КДЭV-2-2 КДЭV-3-2 КДЭV-4-2	М-2	2	29
	М-5	2	
	М-8	4	
КДЭV-3-3 КДЭV-4-3 КДЭV-5-3	М-3	2	29
	М-5	2	
	М-8	4	

Примечание:

Армирование колонн см. на листах 11 ÷ 19

Нач отдела	Молодова		
Гл. инж. пр.	Скаков		
Рук. груп.	Молодова		
Ст. инж.			
Рассчитал	Савускан		
Конструкт.	Самолетов		
Проверил	Харитонов		
	Немая		
Госстрой СССР	Киевский промстройпроект г. Киев.		

ТК	Колонны КДЭII-1-1; КДЭII-1-2; КДЭII-2-2; КДЭII-3-2; КДЭII-3-3; КДЭII-4-3; КДЭV-1-1; КДЭV-1-2; КДЭV-2-1; КДЭV-2-2; КДЭV-3-2; КДЭV-3-3; КДЭV-4-2; КДЭV-4-3; КДЭV-5-3. Опалубочный чертеж.	Серия ИС-01-08/67	
1967г.		Выпуск 2	Лист 10

9382-02 14

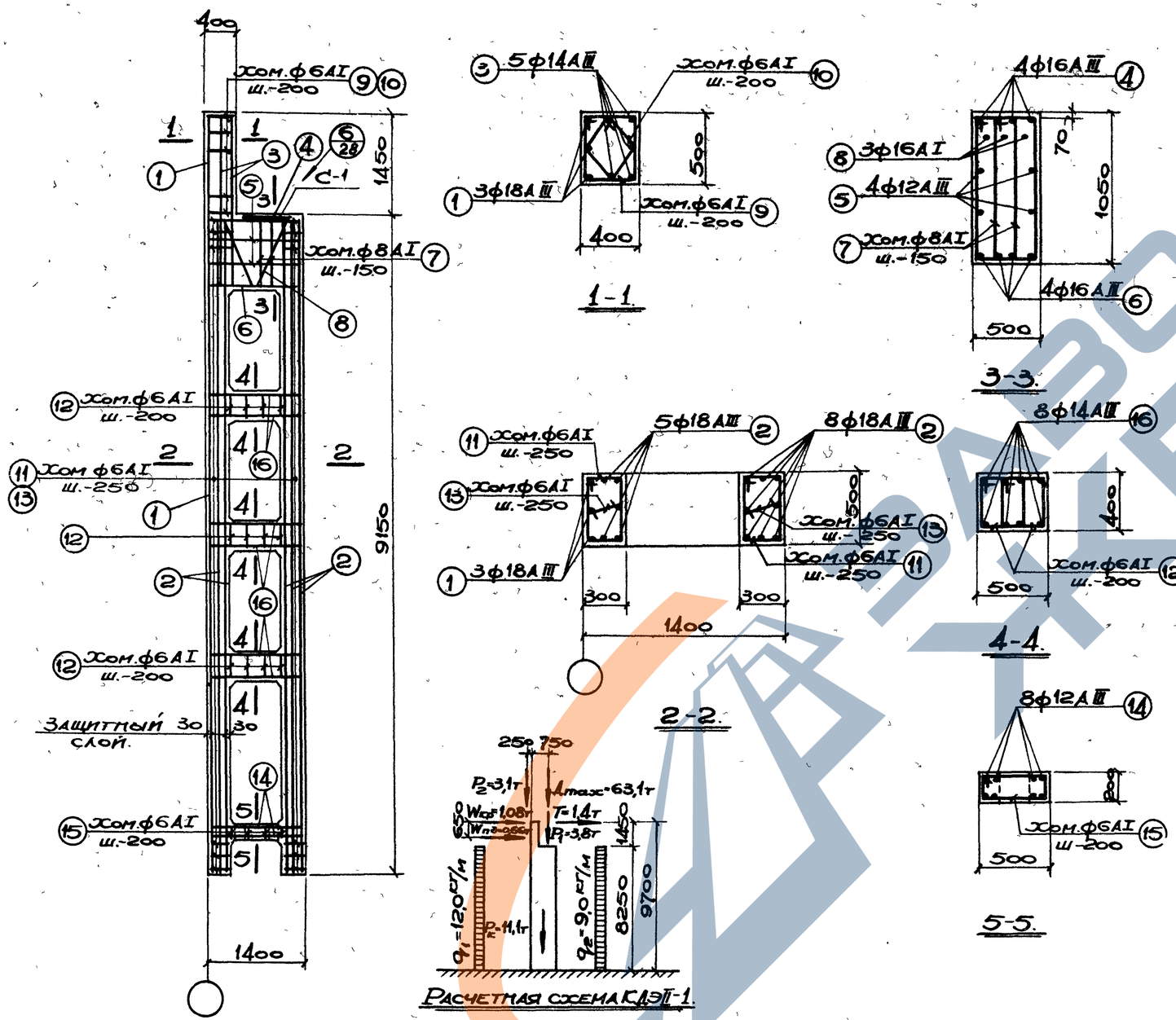

КДЭII-1-1; КДЭII-1-2.

Расчетная схема КДЭII-1.

Спецификация арматуры на один конструктивный элемент.

Марка констр. элем.	№ поз.	Эскиз	ф мм.	длина мм.	колич. штук	Общ. длина м.
КДЭII-1-1; КДЭII-1-2	1	10550	18АIII	10550	3	31,6
	2	9050	18АIII	9050	13	117,6
	3	2450	14АIII	2450	5	12,2
	4	370 1340 370	16АIII	2080	4	8,3
	5	1340	12АIII	1340	4	5,4
	6	50 1340 50	16АIII	1440	4	5,8
	7	1025 375 950 300 200 470 200 1060 1060 850 z=30	8АI	2650	12	31,8
	8		16АI	2760	3	8,3
	9	515 415 440 340 355 355 280 280 170	6АI	1710	9	15,4
	10		6АI	1270	9	11,4
	11	515 315 440 240	6АI	1510	76	114,8
	12	375 415 300 340	6АI	1430	30	42,9
	13	240	6АI	390	76	29,5
	14	210 1340 210	12АII	1760	8	14,1
	15	515 215 440 140	6АI	1310	5	6,6
	16	320 1340 320	14АII	1980	24	47,5

Примечание:

Опалубочные чертежи колонн см. на листе 10

Спецификация марок арматурных изделий на один конструктивный элемент.

Марка констр. элем.	Марка издел.	Колич. штук	№листа, где изображ. изделие
КДЭII-1-1 КДЭII-1-2	С-1	1	30

Выборка стали на один конструктивный элемент. (кг)

Марка констр. элемента	Арматура класса А-I ф мм 6	8	16	18	Итого	Арматура класса А-III ф мм 12	14	16	18	Итого	Прокат Вст. 3кп. Профиль. δ=10	δ=14	δ=30	δ=40	0,2b=23	Лз.7г. ф2"	Итого	Всего
КДЭII-1-1	52,2	12,6	13,1	5,2	83,1	27,4	72,2	22,3	298,4	420,3	23,6	1,6	15,1	—	0,4	6,0	46,7	550,1
КДЭII-1-2	52,2	12,6	13,1	5,2	83,1	27,4	72,2	22,3	298,4	420,3	23,6	1,6	—	25,1	0,4	6,0	56,7	560,1

ТК 1967г.	Колонны КДЭII-1-1; КДЭII-1-2. Арматурный чертеж.	Серия ИС-01-08/67 Выпуск 2	Лист 11

Госстрой СССР. Киевский Промстройпроект г. Киев

Нач отдела	Молодова	Рассчитал	Субботская
Гл инж пр		Конструкт	Молодова
Рук груп.		Проверил	
Ст инж			
Б. Сав	Савуский	Сапоглетов	Неная
		Эсартотов	

9382-02 15

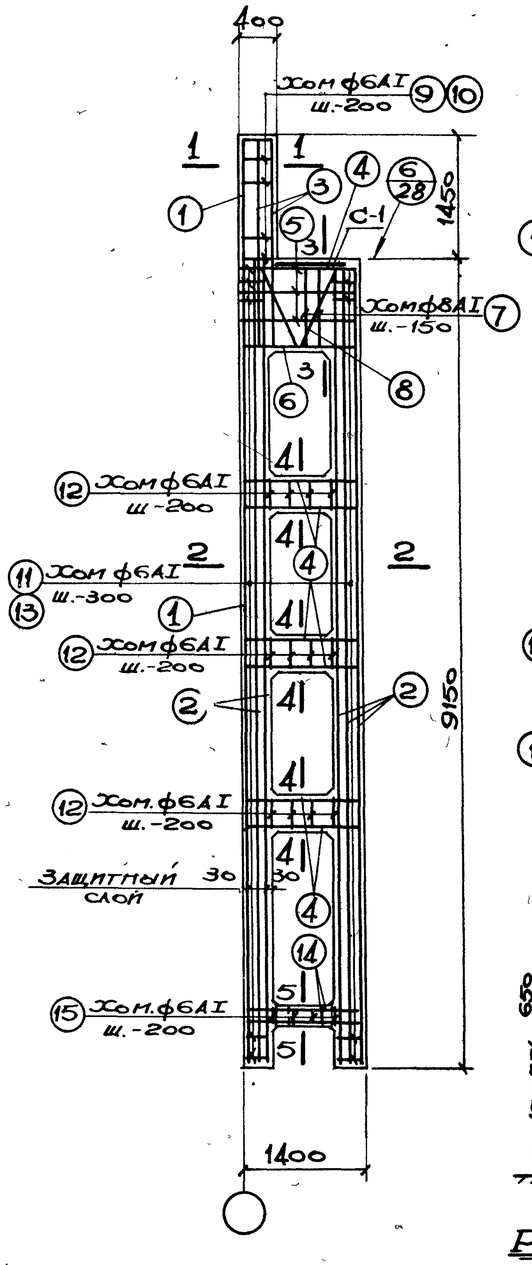

КДЭII-2-2.

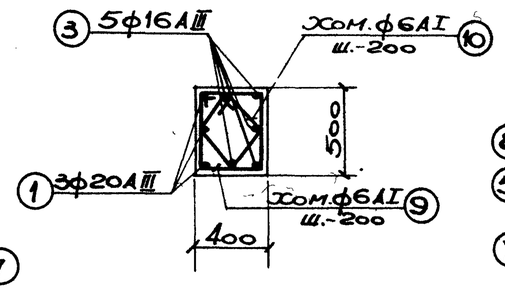

1-1.

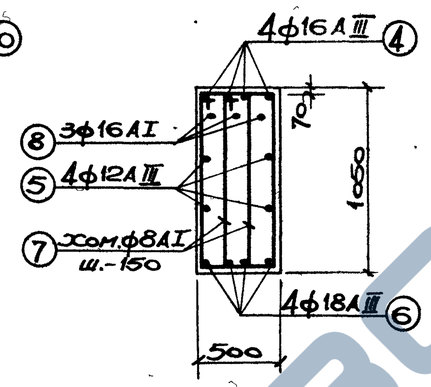

3-3.

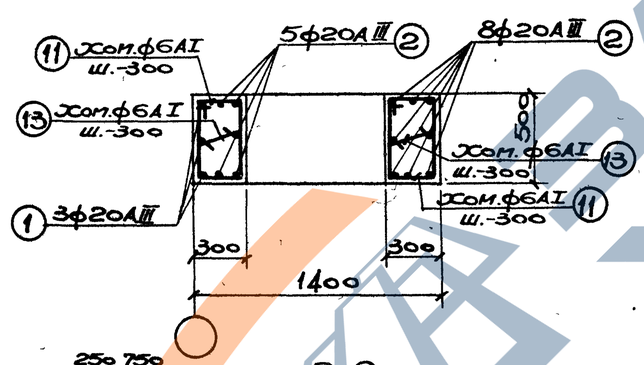

2-2.

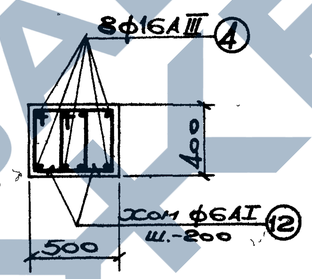

4-4.

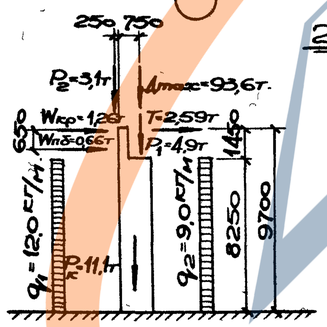

Расчетная схема КДЭII-2-2.

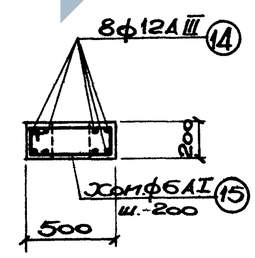

5-5.

Спецификация арматуры на один конструктивный элемент.

Марка констр. элем.	№ поз.	Эскиз	ф мм.	Длина мм.	Кол. штук	Общ. длина м.
КДЭII-2-2	1	10550	20АIII	10550	3	31,6
	2	9050	20АIII	9050	13	117,6
	3	2450	16АIII	2450	5	12,2
	4	370 1340 370	16АIII	2080	28	58,2
	5	1340	12АIII	1340	4	5,4
	6	90 1340 90	18АIII	1520	4	6,1
	7	375 1025 950 300 200 470 200	8АI	2650	12	31,8
	8	230 950	16АI	2760	3	8,3
	9	415 515 440 340	6АI	1710	9	15,4
	10	355 355 280 280 220 170	6АI	1270	9	11,4
	11	315 515 440 240	6АI	1510	64	96,6
	12	415 375 300 340	6АI	1436	30	42,9
	13	240	6АI	390	64	24,9
	14	210 1340 210	12АIII	1760	8	14,1
	15	215 515 440 140	6АI	1310	5	6,6

Примечание:

Опалубочный чертеж колонны см. на листе 10

Спецификация марок арматурных изделий на один конструктивный элемент.

Марка констр. элем.	Марка изделия	Колич. штук	№листа, где изображено изделие
КДЭII-2-2	С-1	1	30

Выборка стали на один конструктивный элемент (кг.)

Марка констр. элемента	Арматура класса А-I ф мм 6	8	16	18	Итого	Арматура класса А-III ф мм 12	16	18	20	Итого	Прокат Вст. 3кп. Профиль δ=10	δ=14	δ=40	▱20×20	Газ.тр. ф2"	Итого	Всего
КДЭII-2-2	47,1	12,6	13,1	5,2	78,0	27,4	111,2	12,2	368,5	519,3	23,6	1,6	25,1	0,4	6,0	56,7	654,0

Гпестрой СССР Киевский Промстройпроект г. Киев.	Нач.отдела Слуцкая; Гл.инж.пр. Самолетов; Рук.груп. Ударцов; Ст.инж. Неная	Рассчитал Молодова; Конструктор Субботская; Проверил Молодова	6 6.02.67

ТК 1967	Колонна КДЭII-2-2 Арматурный чертеж.	Серия ИС-01-08/67	Выпуск 2 / Лист 12

9382-02 16

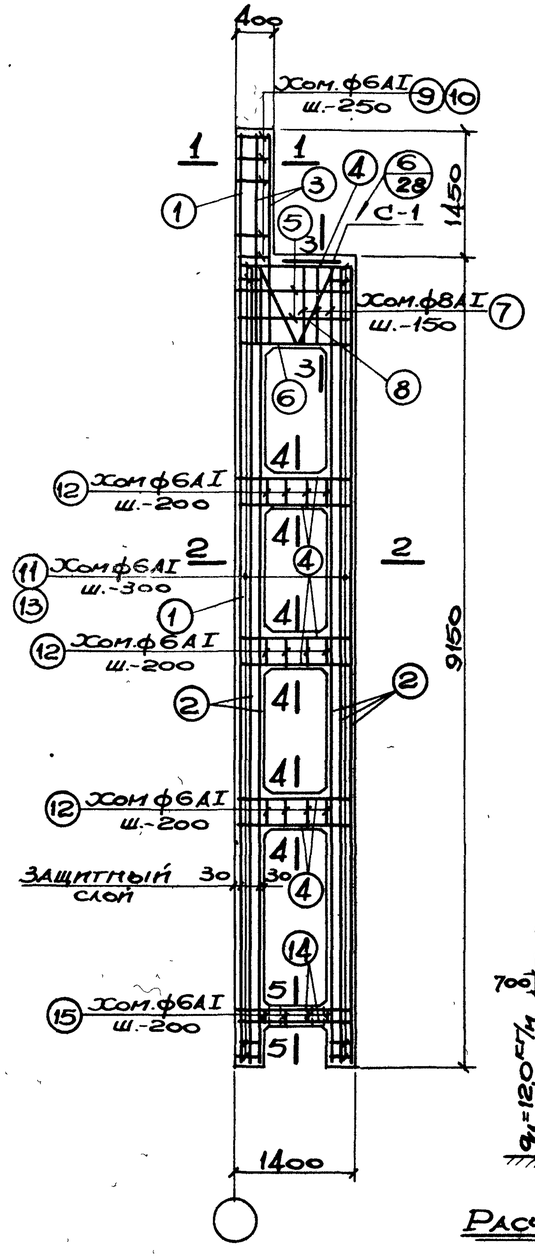

КДЭII-3-2; КДЭII-3-3.

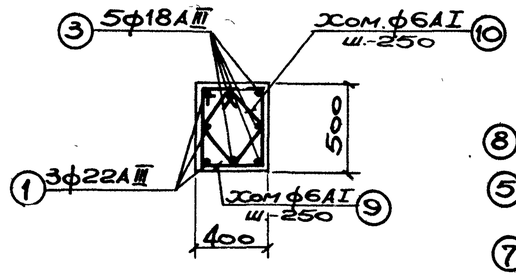

1-1.

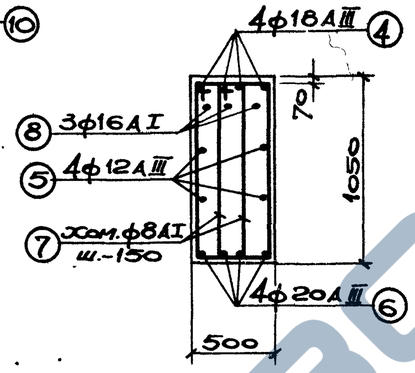

3-3.

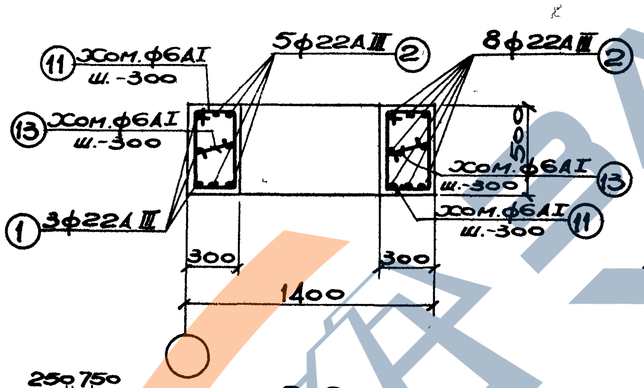

2-2.

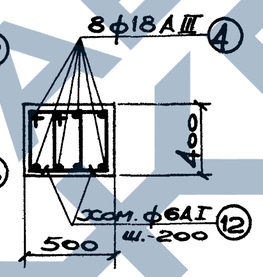

4-4.

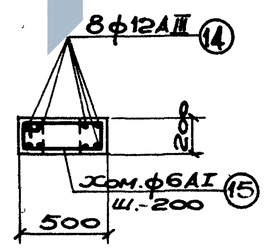

5-5.

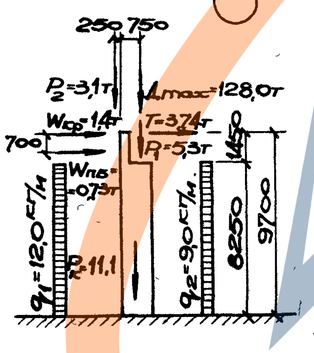

Расчетная схема КДЭII-3.

Спецификация арматуры на один конструктивный элемент.

Марка констр. элем.	№ поз.	Эскиз	ф мм	Длина мм	Кол. штук	Общ. длина м.
КДЭII-3-2; КДЭII-3-3.	1	10550	22АIII	10550	3	31,6
	2	9050	22АIII	9050	13	117,6
	3	2450	18АIII	2450	5	12,2
	4	450 1340 450	18АIII	2240	28	62,7
	5	1340	12АIII	1340	4	5,4
	6	130 1340 130	20АIII	1600	4	6,4
	7	375 1025 950 300 200 475 200 1000 160 950	8АI	2650	12	31,8
	8	2-30	16АI	2760	3	8,3
	9	415 515 440 340	6АI	1710	8	13,7
	10	355 355 280 289 220 170	6АI	1270	8	10,2
	11	315 515 440 240	6АI	1510	64	96,6
	12	415 375 300 340	6АI	1430	30	42,9
	13	240	6АI	390	64	24,9
	14	210 1340 210	12АIII	1760	8	14,1
	15	215 515 440 140	6АI	1310	5	6,6

Примечание:

Опалубочные чертежи колонн см. на листе 10

Спецификация марок арматурных изделий на один конструктивный элем

Марка констр. элем.	Марка изделия	Колич. штук	№ листа, где изображ. изделие
КДЭII-3-2 КДЭII-3-3	С-1	1	30

Выборка стали на один конструктивный элемент (кг.)

Марка конструк. элемента	Арматура класса А-I ф мм 6	8	16	18	Итого	Арматура класса А-III ф мм 12	18	20	22	Итого	Прокат Вст. 3 кп. Профиль δ=10	δ=14	δ=40	δ=50	20-20	Газ. тр. ф2"	Итого	Всего
КДЭII-3-2	46,5	12,6	13,1	5,2	77,4	27,4	149,8	15,8	444,6	637,6	23,6	1,6	25,1	–	0,4	6,0	56,7	771,7
КДЭII-3-3	46,5	12,6	13,1	5,2	77,4	27,4	149,8	15,8	444,6	637,6	23,6	1,6	—	49,1	0,4	6,0	80,7	795,7

ТК 1967г.	Колонны КДЭII-3-2; КДЭII-3-3. Арматурный чертеж.	Серия ИС-01-08/67 Выпуск 2	Лист 13

Госстрой СССР Киевский Промстройпроект г. Киев.

Нач. отдела Молодова; Гл. инж. пр. Субботская; Рук. груп. Молодова; Ст. инж. Савуская; Рассчитал Самойлов; Конструкт. Сарайтонов; Проверил Немая; 6 62

9382-02 17

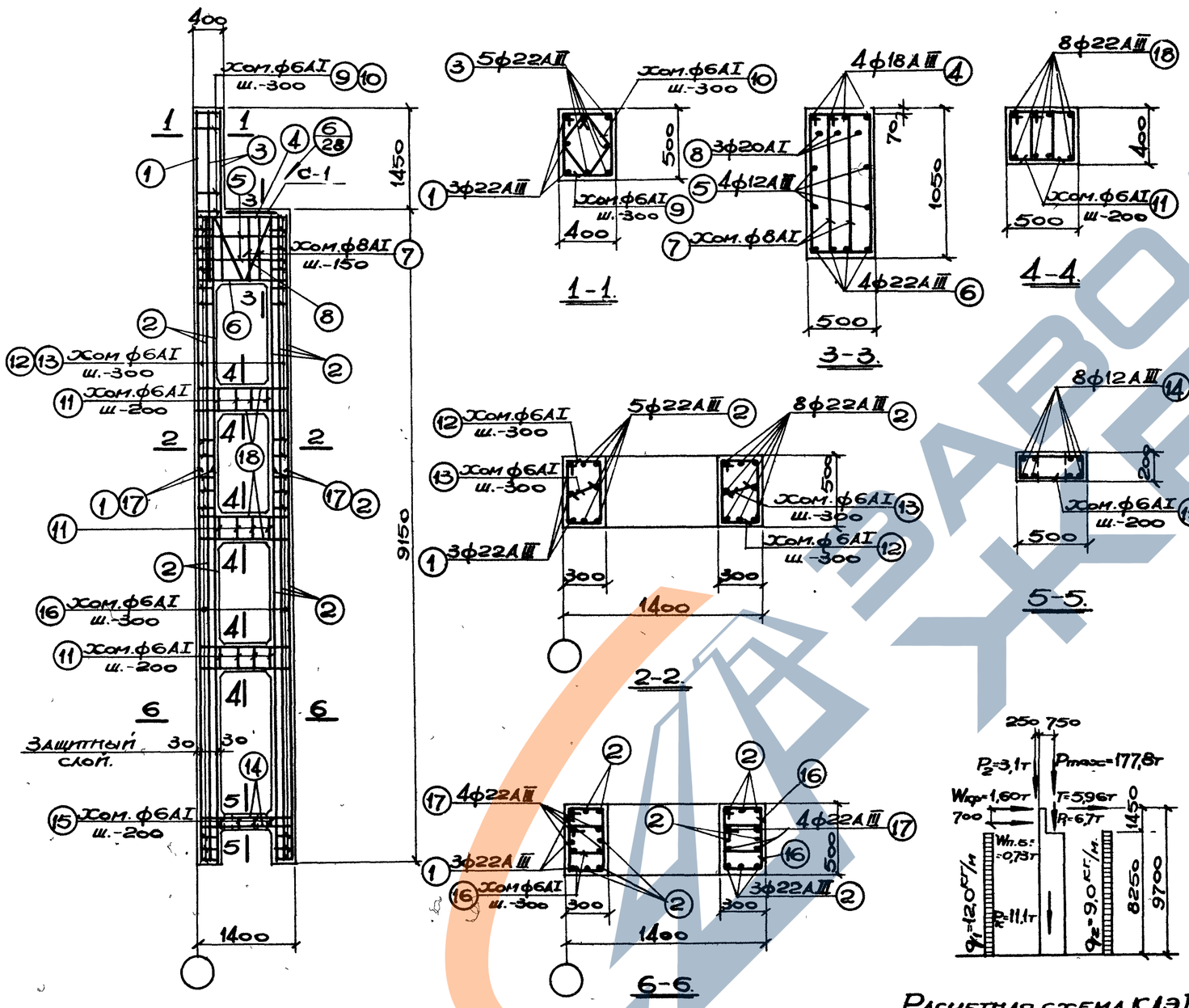

Спецификация арматуры на один конструктивный элемент.

Марка констр. элем.	№ поз.	Эскиз.	ф мм.	Длина мм.	Кол. штук	Общ. длина м.
КЛЭII-4-3.	1	10550	22АIII	10550	3	31,6
	2	9050	22АIII	9050	13	117,6
	3	2450	22АIII	2450	5	12,2
	4	450 1340 450	18АIII	2240	4	9,0
	5	1340	12АIII	1340	4	5,4
	6	170 1340 170	22АIII	1680	4	6,7
	7	375 1025 950 300 200 470 200 1060 30 1060	8АI	2650	12	31,8
	8		20АI	2820	3	8,5
	9	415 515 440 340	6АI	1710	7	12,0
	10	355 355 280 289 226 170	6АI	1270	7	8,9
	11	415 375 300 340	6АI	1430	30	42,9
	12	315 515 440 240	6АI	1510	26	39,3
	13	240	6АI	390	26	10,1
	14	210 1340 210	12АIII	1760	8	14,1
	15	215 515 440 140	6АI	1310	5	6,6
	16	315 415 340 240	6АI	1310	76	99,6
	17	5500	22АIII	5500	8	44,0
	18	610 1340 610	22АIII	2560	24	61,4

Примечание:

Опалубочный чертеж колонны см. на листе 10

Спецификация марок арматурных изделий на один конструктивный элем.

Марка констр элем.	Марка изделия	Колич. штук	№ листа, где изображ. изделие
КЛЭII-4-3	С-1	1	30

Расчетная схема КЛЭII-4.

Выборка стали на один конструктивный элемент (кг)

Марка конструк. элемента	Арматура класса А-I ф мм. 6	8	18	20	Итого	Арматура класса А-III ф мм 12	18	22	Итого	Прокат Вст3кп. Профиль δ-10	δ-16	δ-50	20×20	Газ тр ф2"	Итого	Всего
КЛЭII-4-3	51,9	12,6	5,2	21,0	90,7	27,4	18	815,0	860,4	23,6	1,6	49,1	0,4	6,0	80,7	1031,8

Нач. отдела	Молодова		
Гл. инж. пр.	Субботская		
Рук. груп.			
Ст. инж.	Молодова		
Рассчитал	Конструкт.	Проверил	
Савуская	Самойлов	Самойлов	Немая
Госстрой СССР	Киевский промстройпроект г. Киев.		

ТК 1967г.	Колонна КЛЭII-4-3. Арматурный чертеж.	Серия ИС-01-08/67	Вып. 2	Лист 14

9382-02 18

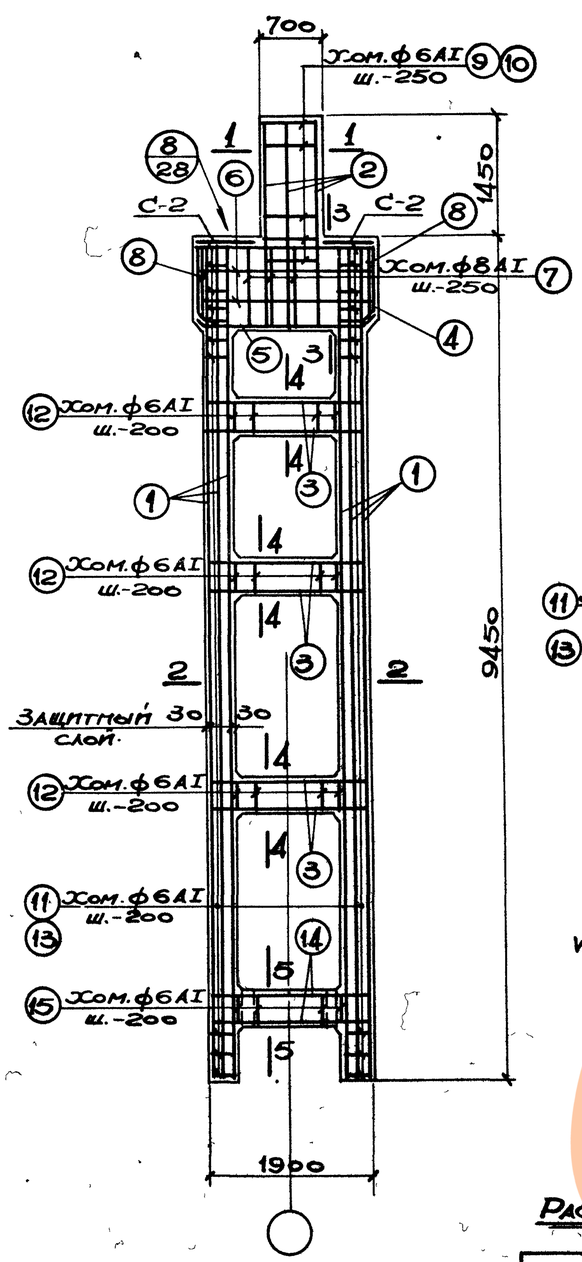

КДЭV-1-1; КДЭV-1-2.

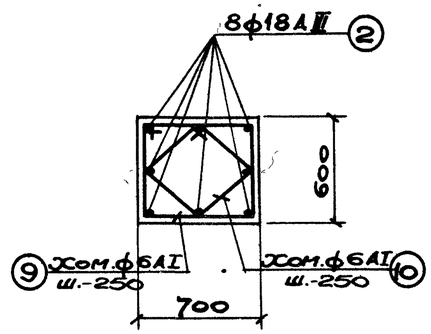

1-1.

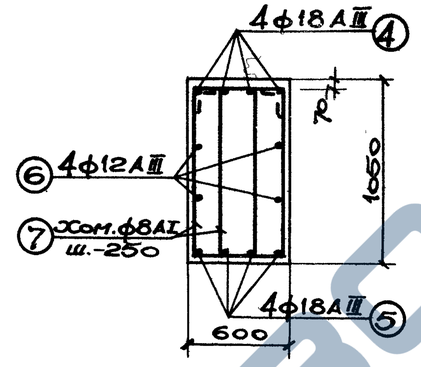

3-3.

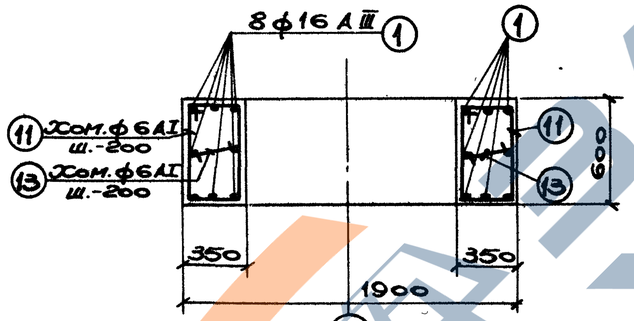

2-2.

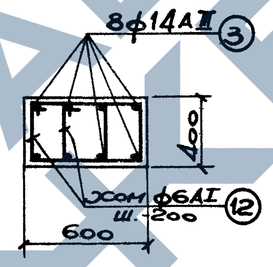

4-4.

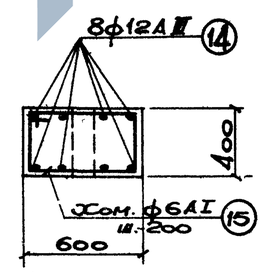

5-5.

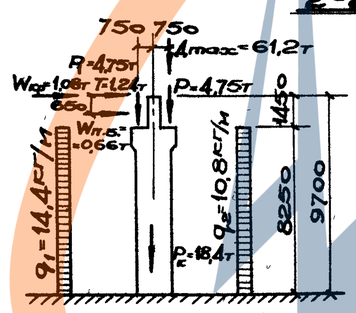

Расчетная схема КДЭV-1.

Спецификация арматуры на один конструктивный элемент.

Марка констр. элем.	№ поз.	Эскиз	ф мм.	Длина мм.	Кол. штук	Общ. длина м.
КДЭV-1-1; КДЭV-1-2.	1	9350	16АIII	9350	16	149,6
	2	2450	18АIII	2450	8	19,6
	3	240 1840 240	14АIII	2320	24	55,7
	4	800 2140 800; 190 190 135 135	18АIII	4120	4	16,5
	5	190 135 135 1870 190	18АIII	2250	4	9,0
	6	330 2090 330	12АIII	2750	4	11,0
	7	1025; 440 950 365; 945	8АI	2780	14	38,9
	8	440 870 365	8АI	2620	4	10,5
	9	715; 615 640 540; 495 495; 420 420 270 320	6АI	2510	7	17,6
	10	615; 365 540 290	6АI	1830	7	12,8
	11	445; 415 370 340	6АI	1810	96	173,8
	12	290	6АI	1570	42	65,9
	13	290	6АI	440	96	42,2
	14	160 1840 160	12АIII	2160	8	17,3
	15	615; 415 540 340	6АI	1910	7	13,4

Примечание:

Опалубочный чертеж колонны см. на листе 10

Спецификация марок арматурных изделий на один конструктивный элем.

Марка констр. элем.	Марка изделия	Колич. штук	№ листа, где изображ. изделие
КДЭV-1-1 КДЭV-1-2	С-2	2	30

Выборка стали на один конструктивный элемент (кг.)

Марка констр. элемента	Арматура класса А-I ф мм. 6	8	18	Итого	Арматура класса А-III ф мм 12	14	16	18	Итого	Прокат В ст. 3кп. Профиль δ=10	δ=14	δ=30	δ=40	Из тр. ф2"	Итого	Всего
КДЭV-1-1	79,5	19,5	10,4	109,4	33,1	67,4	236,4	90,2	427,1	14,2	3,2	30,2	—	6,8	54,4	599,9
КДЭV-1-2	79,5	19,5	10,4	109,4	33,1	67,4	236,4	90,2	427,1	14,2	3,2	—	50,2	6,8	74,4	610,9

ТК 1967г.	Колонны КДЭV-1-1; КДЭV-1-2. Арматурный чертеж.	Серия ИС-01-08/67 Выпуск 2	Лист 15

9382-02 19

Госстрой СССР. Киевский Промстройпроект г. Киев.

Нач. отдела Молодова. Гл. инж. пр. Субботская. Рук. груп. Молодова. Ст. инж. Рассчитал Конструктор Проверил. Савусеал Самолетов Скарпатов Немая. Б. ф. 206

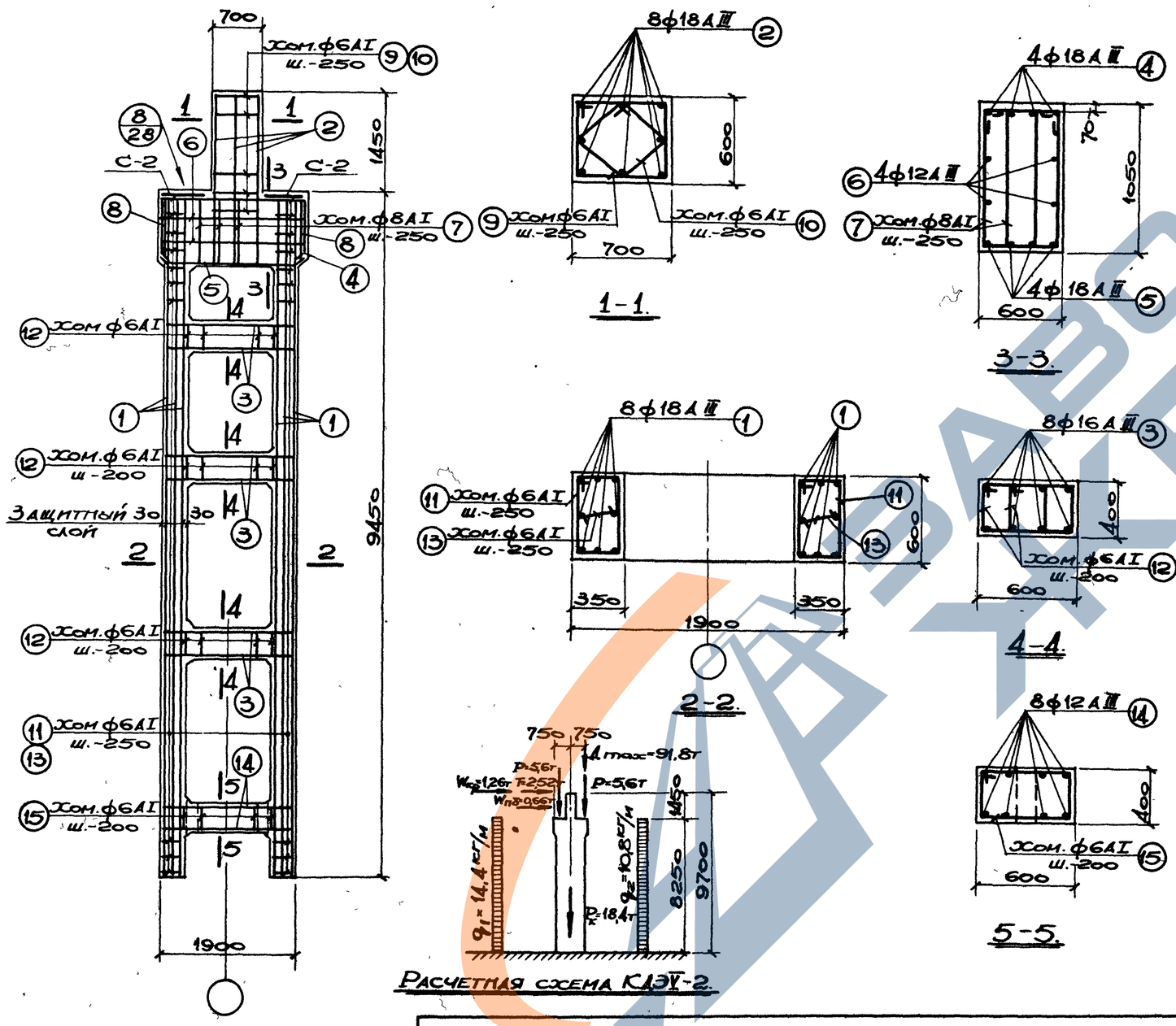

КДЭV-2-1; КДЭV-2-2.

Спецификация арматуры на один конструктивный элемент.

Марка констр. элем.	№ поз.	Эскиз	ф мм.	Длина мм.	Кол. штук	Общ. длина м.
КДЭV-2-1; КДЭV-2-2.	1	9350	18АIII	9350	16	149,6
	2	2450	18АIII	2450	8	19,6
	3	320 1840 320	16АIII	2480	24	59,5
	4	800 190 2140 190 800 135 135	18АIII	4120	4	16,5
	5	190 135 135 1870 190	18АIII	2250	4	9,0
	6	330 2090 330	12АIII	2750	4	11,0
	7	440 1025 950 365 945	8АI	2780	14	38,9
	8	440 870 365	8АI	2680	4	10,5
	9	615 715 640 540 495 495 420 420 270 320	6АI	2510	7	17,6
	10	365 615 540 290	6АI	1830	7	12,8
	11	415 445 370 340	6АI	1810	78	141,2
	12	290	6АI	1570	42	65,9
	13		6АI	440	78	34,3
	14	160 1840 160	12АIII	2460	8	17,3
	15	415 615 540 340	6АI	1910	7	13,4

Примечание:

Опалубочные чертежи колонн см. на листе 10

Спецификация марок арматурных изделий на один конструктивный элем.

Марка констр элем.	Марка изделия	Кол. штук	№листа, где изображ. изделие
КДЭV-2-1 КДЭV-2-2	С-2	2	30

Выборка стали на один конструктивный элемент (кг.)

Марка констр. элемента	Арматура класса А-I ф мм. 6	8	18	Итого	Арматура класса А-III ф мм 12	16	18	Итого	Прокат Вст. 3кп. Профиль δ=10	δ=14	δ=30	δ=40	Лист. тр. ф 2"	Итого	Всего
КДЭV-2-1	70,5	19,5	10,4	100,4	33,1	94,0	389,4	516,5	14,2	3,2	30,2	—	6,8	54,4	671,3
КДЭV-2-2	70,5	19,5	10,4	100,4	33,1	94,0	389,4	516,5	14,2	3,2	—	50,2	6,8	74,4	691,3

Госстрой СССР	Киевский Промстройпроект г. Киев	Нач. отд. Молодова; Гл. инж. пр. Субботкар; Рук. груп. Молодова; Ст. инж.	Рассчитал Молодова; Конструкт. Проверил
Согласовано: Савуская; Самойлов; Ударитогов; Немая			

ТК 1967г.	Колонны КДЭV-2-1; КДЭV-2-2. Арматурный чертеж.	Серия ИС-01-08/67	Выпуск 2	Лист 16

9382-02 20

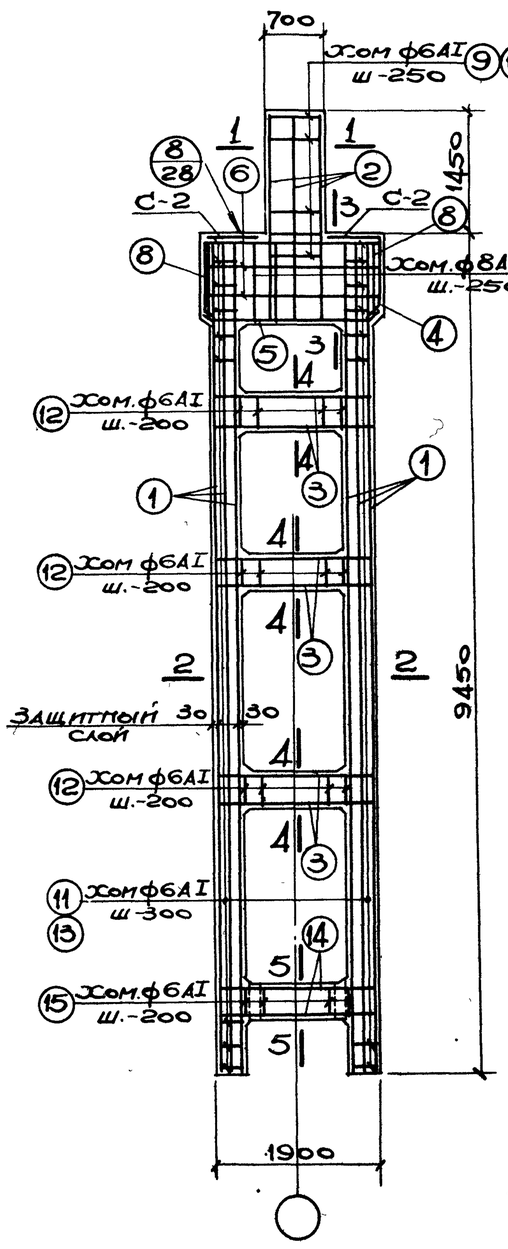

КДЭV-3-2.
КДЭV-3-3.

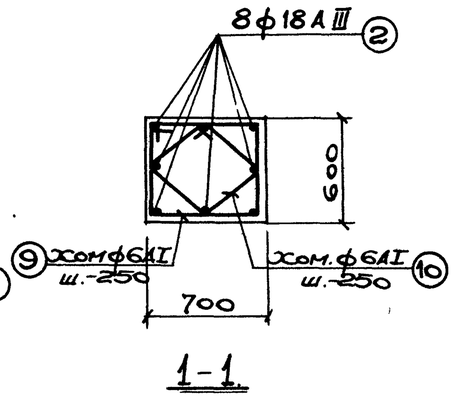

1-1.

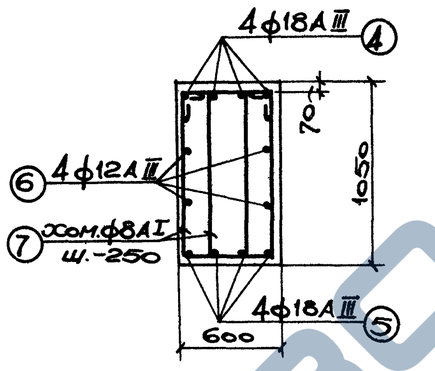

3-3

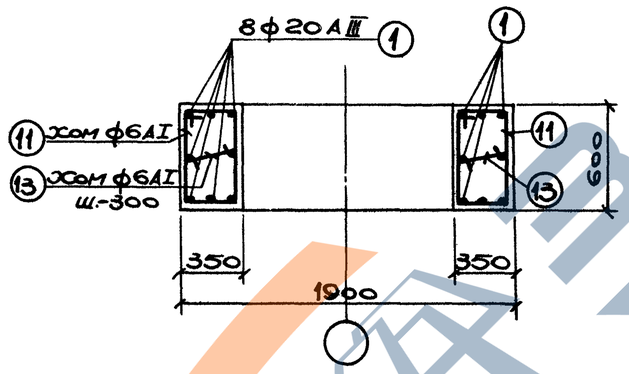

2-2

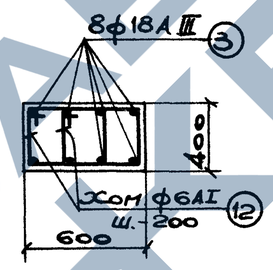

4-4

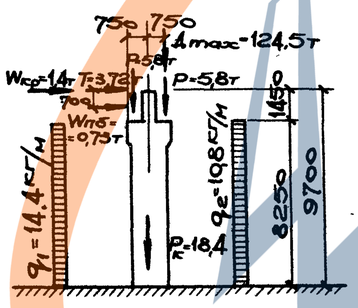

Расчетная схема КДЭV-3.

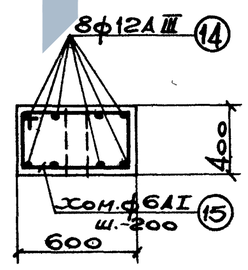

5-5.

Спецификация арматуры на один конструктивный элемент.

Марка констр. элем.	№ поз.	Эскиз	ф мм.	Длина мм.	Кол. штук	Общ. длина м.
КДЭV-3-2; КДЭV-3-3.	1	9350	20АIII	9350	16	149,6
	2	2450	18АIII	2450	8	19,6
	3	400 1840 400	18АIII	2640	24	63,4
	4	800 2140 800; 190 190 135 135	18АIII	4120	4	16,5
	5	190 135 135 1870 190	18АIII	2250	4	9,0
	6	330 2090 330	12АIII	2750	4	11,0
	7	440 1025 950 365; 945	8АI	2780	14	38,9
	8	440 870 365	8АI	2620	4	10,5
	9	615 715 640 540; 495 495 420 270 320	6АI	2510	7	17,6
	10	420 270	6АI	1830	7	12,8
	11	365 615 540 290	6АI	1810	64	115,8
	12	415 445 370 340	6АI	1570	42	65,9
	13	290	6АI	440	64	28,2
	14	160 1840 160	12АIII	2160	8	17,3
	15	415 615 540 340	6АI	1910	7	13,4

Примечание:

Опалубочные чертежи колонн см. на листе 10.

Спецификация марок арматурных изделий на один конструктивный элем

Марка констр элемен	Марка изделия	Колич штук	№ листа, где изображ элемент
КДЭV-3-2 КДЭV-3-3	С-2	2	30

Выборка стали на один конструктивный элемент (кг.)

Марка конструк элементов	Арматура класса А-I ф мм 6	8	18	Итого	Арматура класса А-III ф мм 12	18	20	Итого	Прокат Вст. 3кп. Профиль δ=10	δ=14	δ=40	δ=50	Газ.тр. ф2"	Итого	Всего
КДЭV-3-2	63,5	19,5	10,4	93,4	33,1	217,0	369,5	619,6	14,2	3,2	50,2	—	6,8	74,4	787,4
КДЭV-3-3	63,5	19,5	10,4	93,4	33,1	217,0	369,5	619,6	14,2	3,2	—	98,2	6,8	122,4	835,4

Нач. отд.	Молодова		
Гл. инж. пр.	Субботская		
Рук. груп.	Молодова		
Ст. инж.			
Рассчитал	Савуская	Конструкт.	Самолетов
Проверил	Харитонов	Ненная	
Гос. комитет СССР по делам строительства	Киевский Промстройпроект г. Киев.		

ТК 1967г.	Колонны КДЭV-3-2; КДЭV-3-3. Арматурный чертеж.	Серия ИС-01-08/67	Вып. 2	Лист 17

9382-02 21

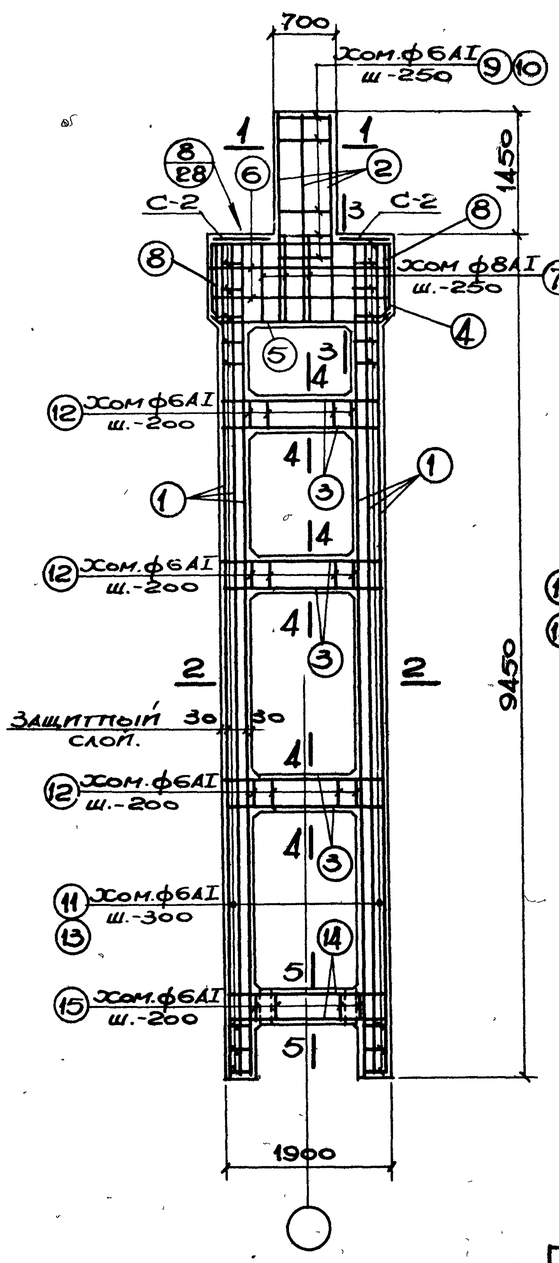

КДЭV-4-2; КДЭV-4-3.

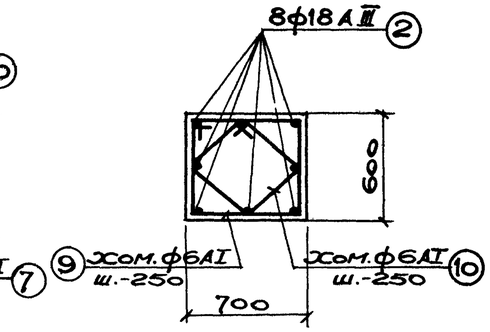

1-1

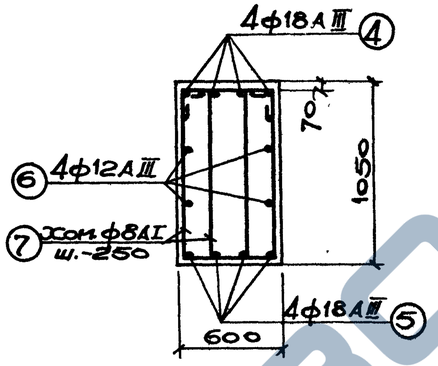

3-3.

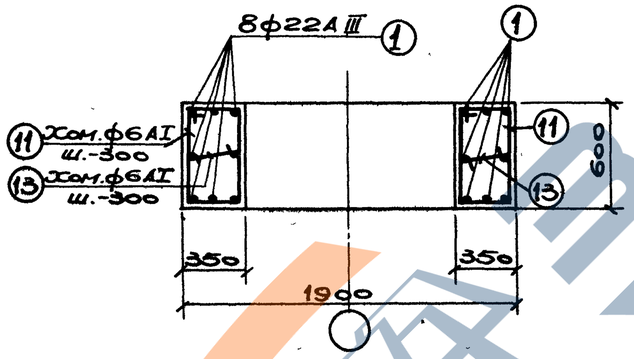

2-2.

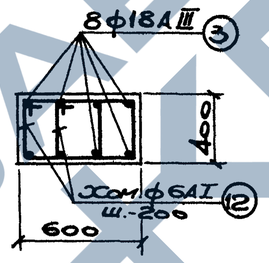

4-4.

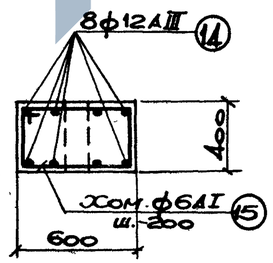

5-5.

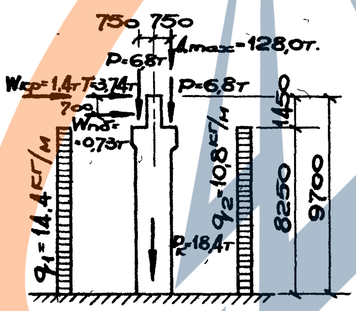

Расчетная схема КДЭV-4.

Спецификация арматуры на один конструктивный элемент.

Марка констр. элем.	№ поз.	Эскиз.	ф мм.	Длина мм.	Кол. штук	Общ. длина м
КДЭV-4-2; КДЭV-4-3.	1	9350	22АIII	9350	16	149,6
	2	2450	18АIII	2450	8	19,6
	3	400 1840 400	18АIII	2640	24	63,4
	4	800 190 190 135 135 2140 800	18АIII	4120	4	16,5
	5	190 135 135 1870 190	18АIII	2250	4	9.0
	6	330 2090 330	12АIII	2750	4	11.0
	7	440 1025 950 365 945	8АI	2780	14	38,9
	8	440 945 870 365	8АI	2620	4	10,5
	9	615 715 640 540 495 495	6АI	2510	7	17,6
	10	420 420 320 270	6АI	1830	7	12.8
	11	365 615 540 290	6АI	1810	64	115,8
	12	415 445 370 340	6АI	1570	42	65,9
	13	290	6АI	440	64	28,2
	14	160 1840 160	12АIII	2160	8	17,3
	15	415 615 540 340	6АI	1910	7	13,4

Примечание:

Опалубочные чертежи колонн см. на листе 10.

Спецификация марок арматурных изделий на один конструктивный элем.

Марка констр. элем.	Марка изделия	Кол. штук	№ листа, где изображ. изделие
КДЭV-4-2 КДЭV-4-3	С-2	2	30

Выборка стали на один конструктивный элемент (кг.)

Марка констр. элемента	Арматура класса А-I ф мм 6	8	18	Итого	Арматура класса А-III ф мм 12	18	22	Итого	Прокат Вст.3кп Профиль ∟5-10	∟5-14	∟5-40	∟5-50	Гл.з.гр. ф2"	Итого	Всего
КДЭV-4-2	63,5	19,5	10,4	93,4	33,1	217,0	445,8	695,9	14,2	3,2	50,2	–	6,8	74,4	863,7
КДЭV-4-3	63,5	19,5	10,4	93,4	33,1	217,0	445,8	695,9	14,2	3,2	–	98,2	6,8	122,4	911.7

Госстрой СССР. Киевский Промстройпроект г. Киев.	Нач. отдела Гл. инж. пр. Рук. груп. Ст. инж.	Савуская, Самолетов, Харитонов, Пемая
	Рассчитал Молодова	Субботская, Молодова
	Конструктор Про Верил	

ТК 1967г.	Колонны КДЭV-4-2; КДЭV-4-3. Арматурный чертеж.	Серия ИС-01-08/67 Выпуск 2 Лист 18

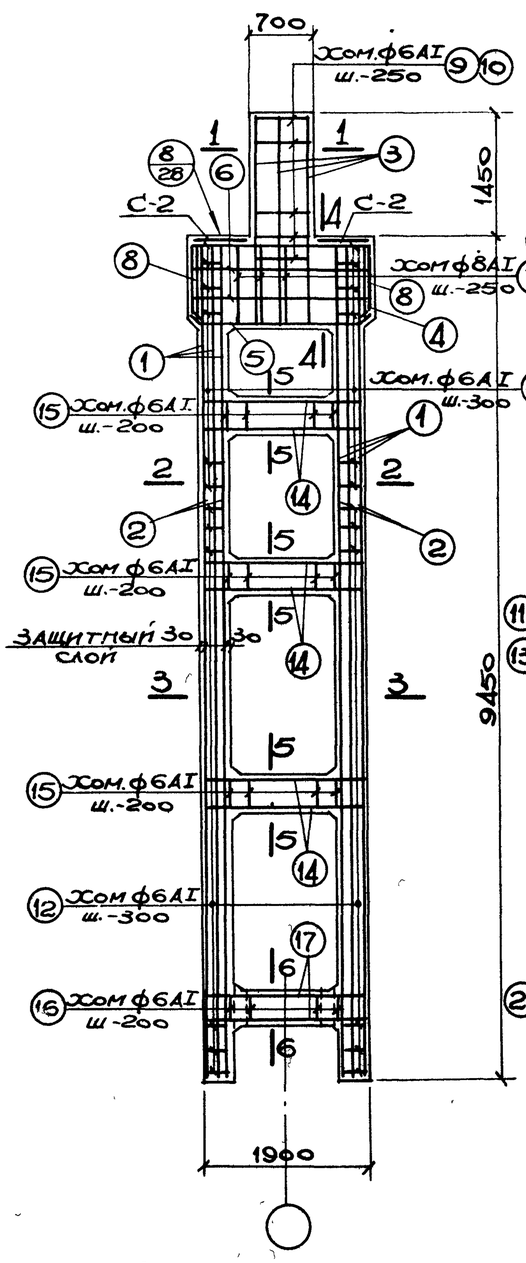

КДЭV-5-3.

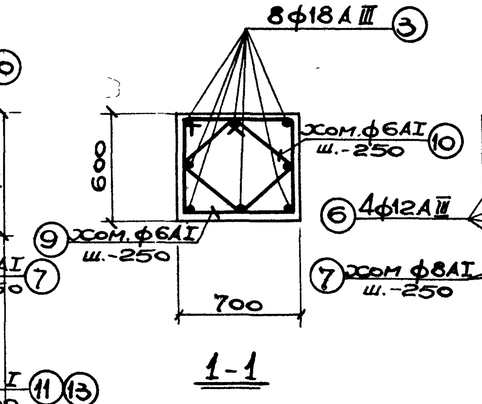

1-1

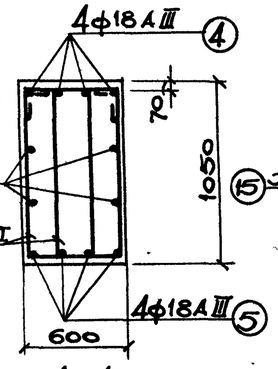

4-4.

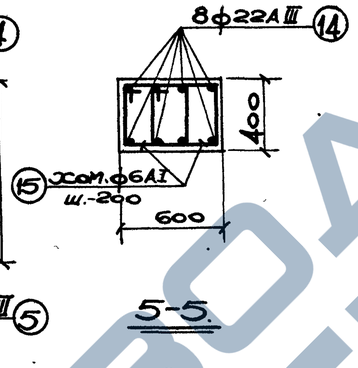

5-5.

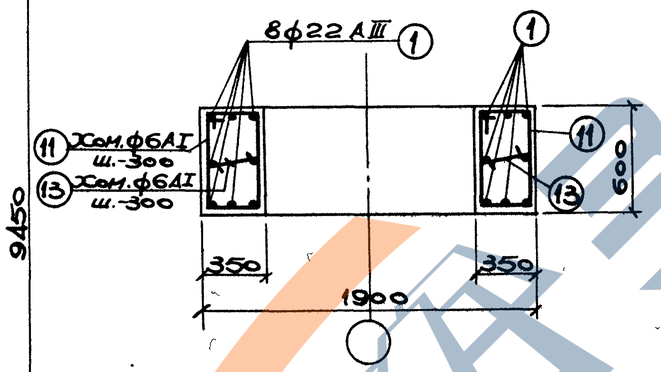

2-2.

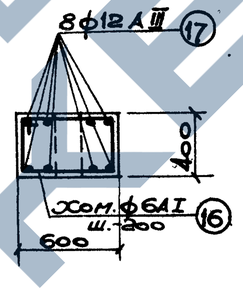

6-6.

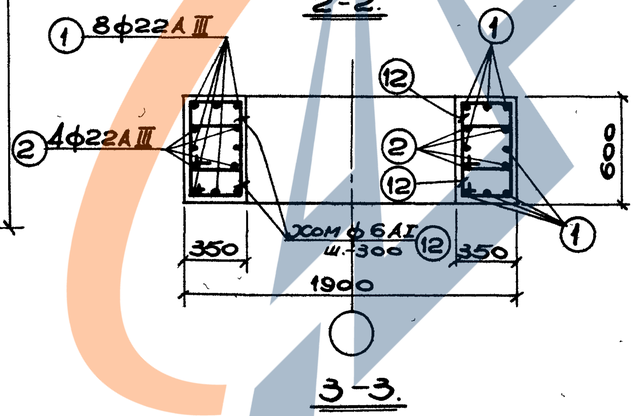

3-3.

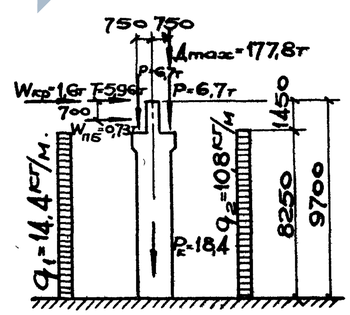

Расчетная схема КДЭV-5.

Спецификация арматуры на один конструктивный элемент.

Марка констр. элем.	№ поз.	Эскиз	ф мм.	Длина мм.	Кол. штук	Общ. длина м.
КДЭV-5-3	1	9350	22АIII	9350	16	149,6
	2	6400	22АIII	6400	8	51,2
	3	2450	18АIII	2450	8	19,6
	4	2140; 800, 190, 190, 800, 135, 135	18АIII	4120	4	16,5
	5	190, 135, 135, 1870, 190	18АIII	2250	4	9,0
	6	330, 2090, 330	12АIII	2750	4	11,0
	7	1025; 440, 950, 365; 945; 440, 870, 365	8АI	2780	14	38,9
	8		8АI	2620	4	10,5
	9	715; 615, 640, 540; 495, 495; 420, 420, 320, 29	6АI	2510	7	17,6
	10		6АI	1830	7	12,8
	11	615; 365, 290, 540	6АI	1810	20	36,2
	12	485; 365, 410, 290	6АI	1550	88	136,4
	13	290	6АI	440	20	8,8
	14	1840; 560, 560	22АIII	2960	24	71,0
	15	445; 415, 370, 340	6АI	1570	42	65,9
	16	615; 415, 540, 340	6АI	1910	7	13,4
	17	1840; 160, 160	12АIII	2160	8	17,3

Примечание:

Опалубочный чертеж колонны см. на листе 10.

Спецификация марок арматурных изделий на один конструктивный элемент

Марка констр. элем.	Марка изделия	Колич. штук	№ листа где изображ. изделие
КДЭV-5-3	С-2	2	30

Выборка стали на один конструктивный элемент (кг.)

Марка конструк. элемента	Арматура класса А-I ф мм 6	8	18	Итого	Арматура класса А-III ф мм 12	18	22	Итого	Прокат Вст.3кп. Профиль δ=10	δ=14	δ=50	Газ тр. ф 2"	Итого	Всего
КДЭV-5-3	71,8	19,5	10,4	101,7	33,1	90,2	81,0	934,3	14,2	3,2	98,2	6,8	122,4	1158,4

ТК 1967г.	Колонна КДЭV-5-3. Арматурный чертеж	Серия ИС-01-08/67	Выпуск 2 / Лист 19

9382-02 23

Госстрой СССР. Киевский Промстройпроект г. Киев.

Нач. отдела Молодова; Гл. инж. пр. Субботская; Рук. гр. эп. Молодова; Ст. инж. Молодова; Рассчитал Самолетов; Конструктор Проверил; Славская; Эдарпатов; Немая

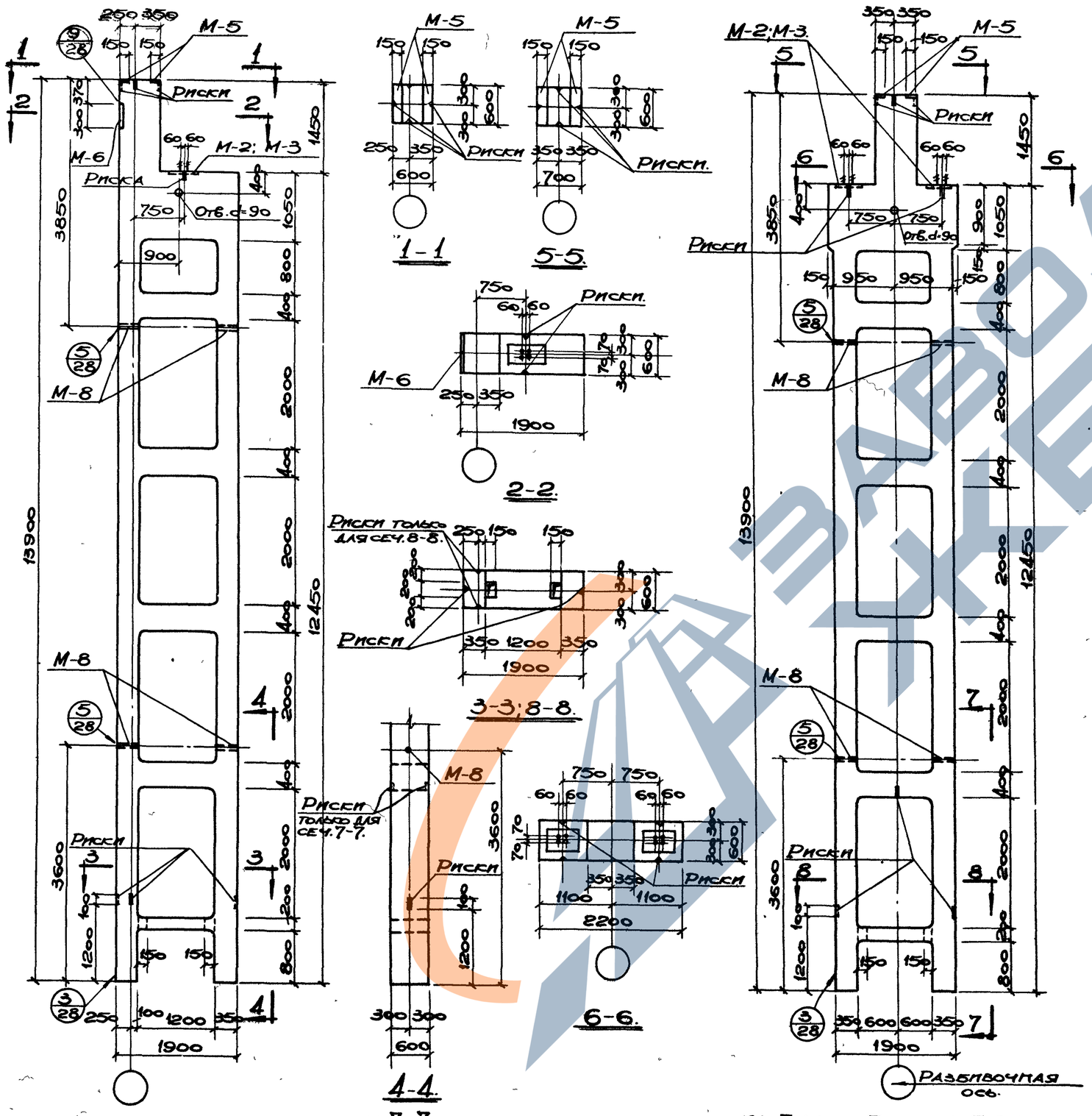

Показатели на один конструктивный элемент.

Марка констр. элемен.	Вес в т.	Марка бетона	Объем бетона $м^3$	Расход стали кг.
КЛЭ III-1-1	19,5	300	7,8	796,8
КЛЭ III-2-1	19,5	300	7,8	950,4
КЛЭ III-2-2	19,5	300	7,8	974,4
КЛЭ III-3-2	19,5	400	7,8	1497,2
КЛЭ VI-1-1	20,2	300	8,06	834,9
КЛЭ VI-2-1	20,2	300	8,06	961,7
КЛЭ VI-2-2	20,2	300	8,06	1009,7
КЛЭ VI-3-1	20,2	300	8,06	1259,5
КЛЭ VI-3-2	20,2	300	8,06	1307,5
КЛЭ VI-4-2	20,2	400	8,06	2002,5

Выборка марок закладных элементов на один конструктивный элемент

Марка констр. элемент.	Марка заклад. элем.	К-во штук	№ листа, где изобр. элемент.
КЛЭ III-1-1 КЛЭ III-2-1	М-2	1	29
	М-5	2	
	М-6	1	
	М-8	4	
КЛЭ III-2-2 КЛЭ III-3-2	М-3	1	29
	М-5	2	
	М-6	1	
	М-8	4	
КЛЭ VI-1-1 КЛЭ VI-2-1 КЛЭ VI-3-1	М-2	2	29
	М-5	2	
	М-8	4	
КЛЭ VI-2-2 КЛЭ VI-3-2 КЛЭ VI-4-2	М-3	2	29
	М-5	2	
	М-8	4	

Примечание:

Армирование колонн см. на листах 21÷27.

Нач. отдела	Молодова		
Гл. инж. пр.	Скачков		
Рук. груп.	Молодова		
Ст. инж.			
Рассчитал	Конструкт.	Проверил	
Сабурская	Самолетов	Эсаинтов	Неная
Госстрой СССР	Киевский Промстройпроект г. Киев.		

ТК	Колонны КЛЭ III-1-1; КЛЭ III-2-1; КЛЭ III-2-2; КЛЭ III-3-2; КЛЭ VI-1-1; КЛЭ VI-2-1; КЛЭ VI-2-2, КЛЭ VI-3-1; КЛЭ VI-3-2; КЛЭ VI-4-2. Опалубочный чертеж.	Серия ИС-01-08/67	
1967г		Выпуск 2	Лист 20

9382-02 24

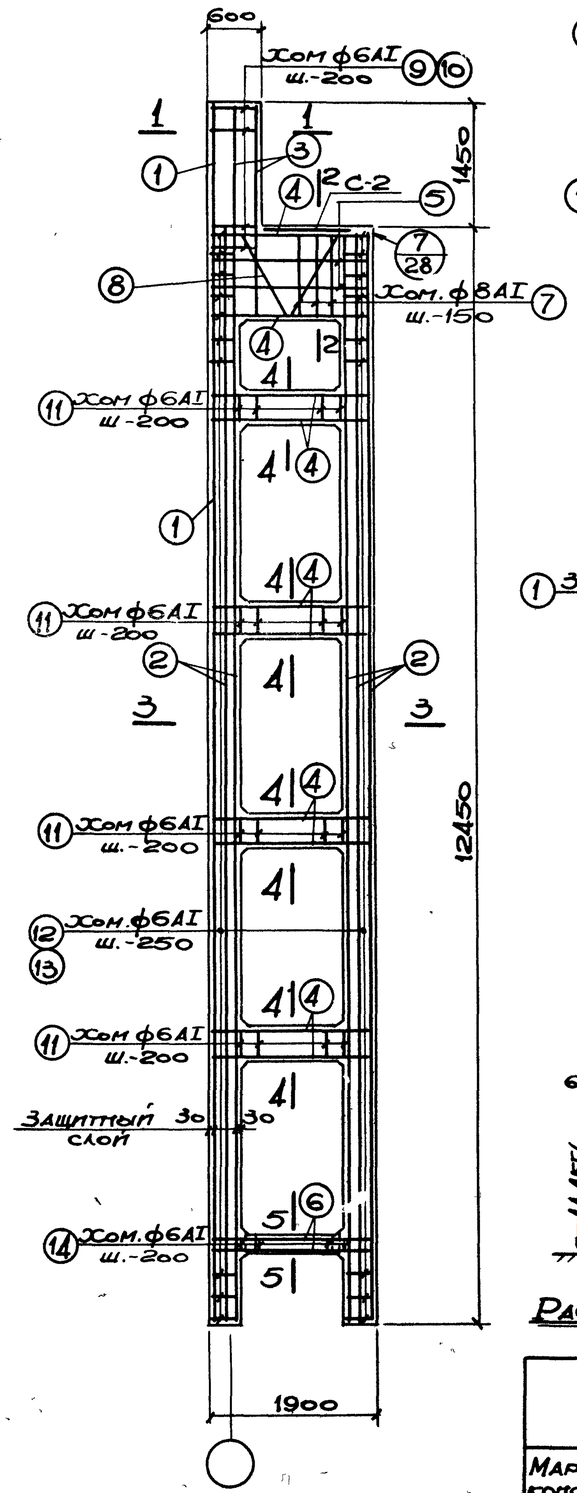

КЛЭIII-1-1.

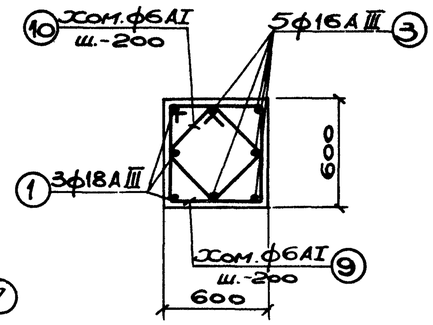

1-1.

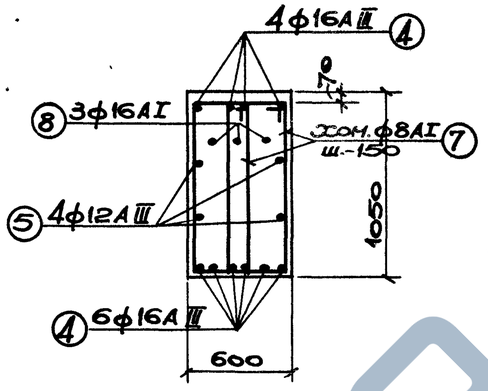

2-2.

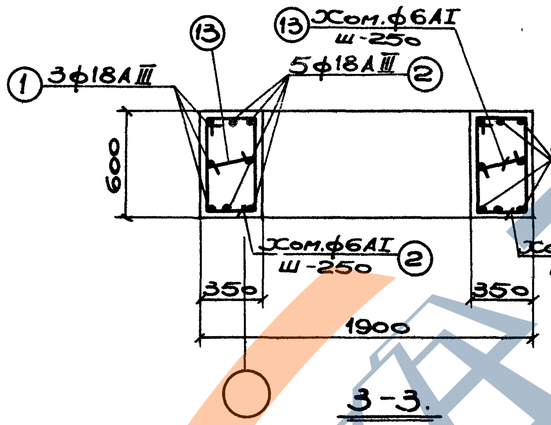

3-3.

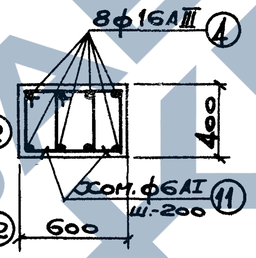

4-4.

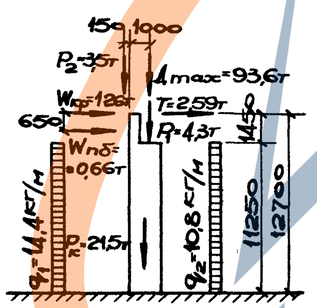

Расчетная схема КЛЭIII-1.

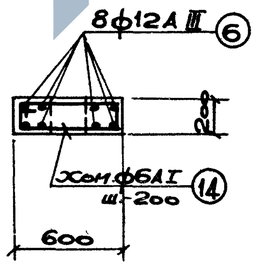

5-5.

Спецификация арматуры на один конструктивный элемент.

Марка констр. элем.	№ поз.	Эскиз.	ф мм	Длина мм	Кол. штук	Общ. длина м.
КЛЭIII-1-1	1	13850	18АIII	13850	3	41,6
	2	12350	18АIII	12350	13	160,6
	3	2450	16АIII	2450	5	12,2
	4	320 1840 320	16АIII	2480	42	104,2
	5	1840	12АIII	1840	4	7,4
	6	160 1840 160	12АIII	2160	8	17,3
	7	405 1025 950 330 200 720 200 950	8АI	2710	12	32,5
	8	1190 1190 z=30	16АI	3020	3	9,1
	9	615 615 540 540	6АI	2310	9	20,8
	10	455 455 380 380 270 270	6АI	1670	9	15,0
	11	445 415 370 340	6АI	1570	56	87,9
	12	615 365 540 290	6АI	1810	102	184,6
	13	290	6АI	440	102	44,9
	14	615 215 540 140	6АI	1510	7	10,6

Примечание.

Опалубочный чертеж колонн см. на листе 20.

Спецификация марок арматурных изделий на один конструктивный элем.

Марка констр. элем.	Марка изделия	Колич. штук	№ листа где изображ. изделие
КЛЭIII-1-1	С-2	1	30

Выборка стали на один конструктивный элемент (кг)

Марка конструк. элемента	Арматура класса А-I					Арматура класса А-III				Прокат Вст.3кп.						Всего
	ф мм				Итого	ф мм			Итого	Профиль					Итого	
	6	8	16	18		12	16	18		δ=10	δ=14	δ=40	∘20×20	Лз.тр. ф2"		
КЛЭIII-1-1	84,4	12,8	14,4	5,2	116,8	32,0	183,7	404,4	620,1	26,0	1,6	25,1	0,4	6,8	59,9	796,8

ТК 1967г.	Колонна КЛЭIII-1-1. Арматурный чертеж.	Серия ИС-01-08/67 Выпуск 2	Лист 21

9382-02 25

Госсстрой СССР. Киевский Промстройпроект г. Киев.

Нач. отдела Малова. Гл. инж. пр. Сурт. Рук. груп. Малова. Ст. инж. Малова. Рассчитал Савуськ. Конструкт. Самолетов. Проверил Харитонов. Нормоконтр. Немая. Согласовано: 6. Ф.А. Ш.

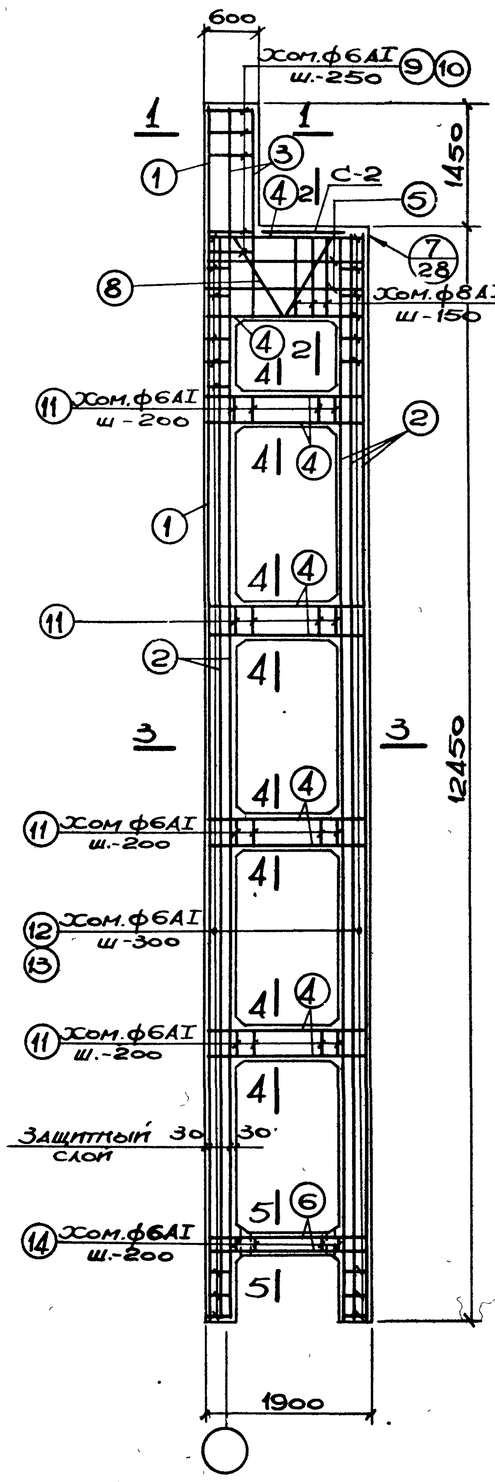

КДЭIII-2-1; КДЭIII-2-2.

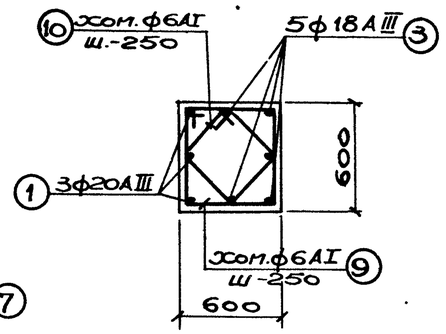

1-1

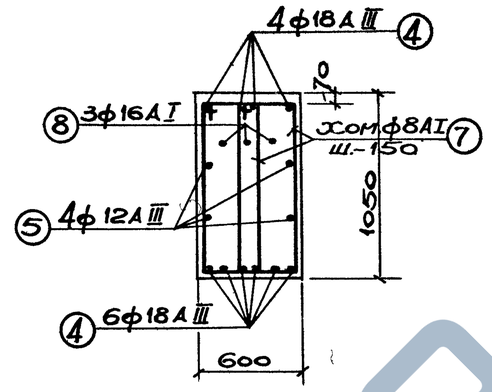

2-2.

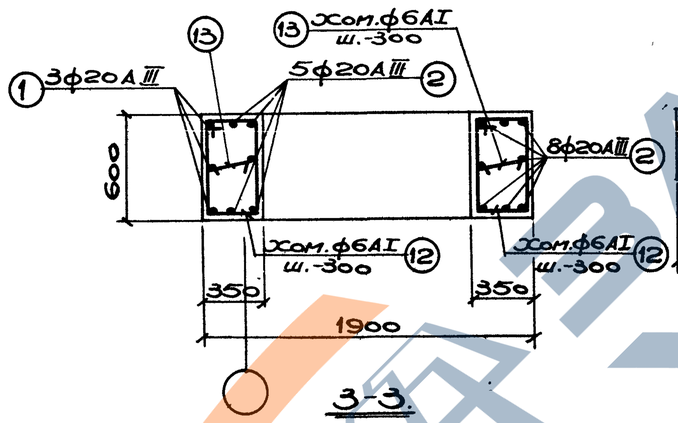

3-3.

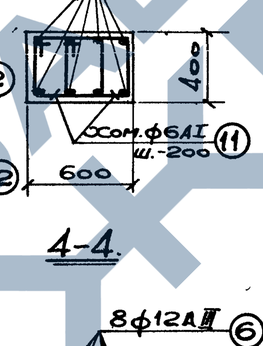

4-4.

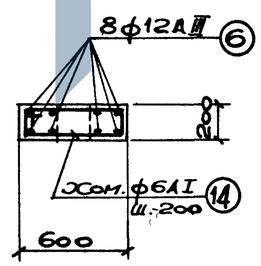

5-5.

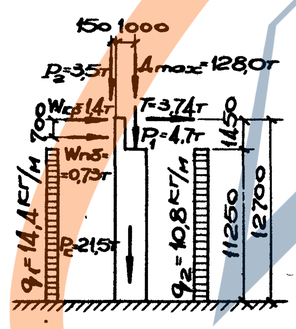

Расчетная схема КДЭIII-2.

Спецификация арматуры на один конструктивный элемент.

Марка констр. элем.	№ поз.	Эскиз.	ф мм.	Длина мм.	Кол. штук	Общ. длина м.
КДЭIII-2-1; КДЭIII-2-2.	1	13850	20АIII	13850	3	41,6
	2	12350	20АIII	12350	13	160,6
	3	2450	18АIII	2450	5	12,2
	4	400 1840 400	18АIII	2640	42	110,9
	5	1840	12АIII	1840	4	7,4
	6	160 1840 160	12АIII	2160	8	17,3
	7	405 1025 950 330	8АI	2710	12	32,5
	8	200 720 200 1190 1190 950 r=30	16АI	3020	3	9,1
	9	615 540 540	6АI	2310	8	18,5
	10	455 380 455 380	6АI	1670	8	13,4
	11	415 445 370 340	6АI	1570	56	87,9
	12	365 615 540 290	6АI	1810	96	173,8
	13	290	6АI	440	96	42,2
	14	215 615 540 140	6АI	1510	7	10,6

Примечание.

Опалубочные чертежи колонн см. на листе 20.

Спецификация марок арматурных изделий на один конструктивный элемент.

Марка констр. элем.	Марка изделия	Колич. штук	№ листа, где изображено изделие
КДЭIII-2-1 КДЭIII-2-2	С-2	1	30

Выборка стали на один конструктивный элемент (кг).

Марка констр. элемента	Арматура класса А-I ф мм. 6	8	16	18	Итого	Арматура класса А-III ф мм 12	18	20	Итого	Прокат Вст. 3кп. Профиль δ=10	δ=14	δ=40	δ=50	□20×20	Из.тр. ф2"	Итого	Всего
КДЭIII-2-1	80,5	12,8	14,4	5,2	112,9	32,0	246,2	499,4	777,6	26,0	1,6	25,1	—	0,4	6,8	59,9	950,4
КДЭIII-2-2	80,5	12,8	14,4	5,2	112,9	32,0	246,2	499,4	777,6	26,0	1,6	—	49,1	0,4	6,8	83,9	974,4

ТК 1967г.	Колонны КДЭIII-2-1, КДЭIII-2-2. Арматурный чертеж.	Серия ИС-01-08/67 Выпуск 2	Лист 22

СССР Госстрой. Киевский Промстройпроект г. Киев.

Нач. отдела Молодова. Гл. инж. пр. Субботская. Рук. гр. Молодова. Ст. инж. Молодова. Рассчитал Савуская. Конструкт. Самойлов. Проверил Хаустов. Н. контр. Ненаж. Гл. спец. Шишу.

9382-02 26

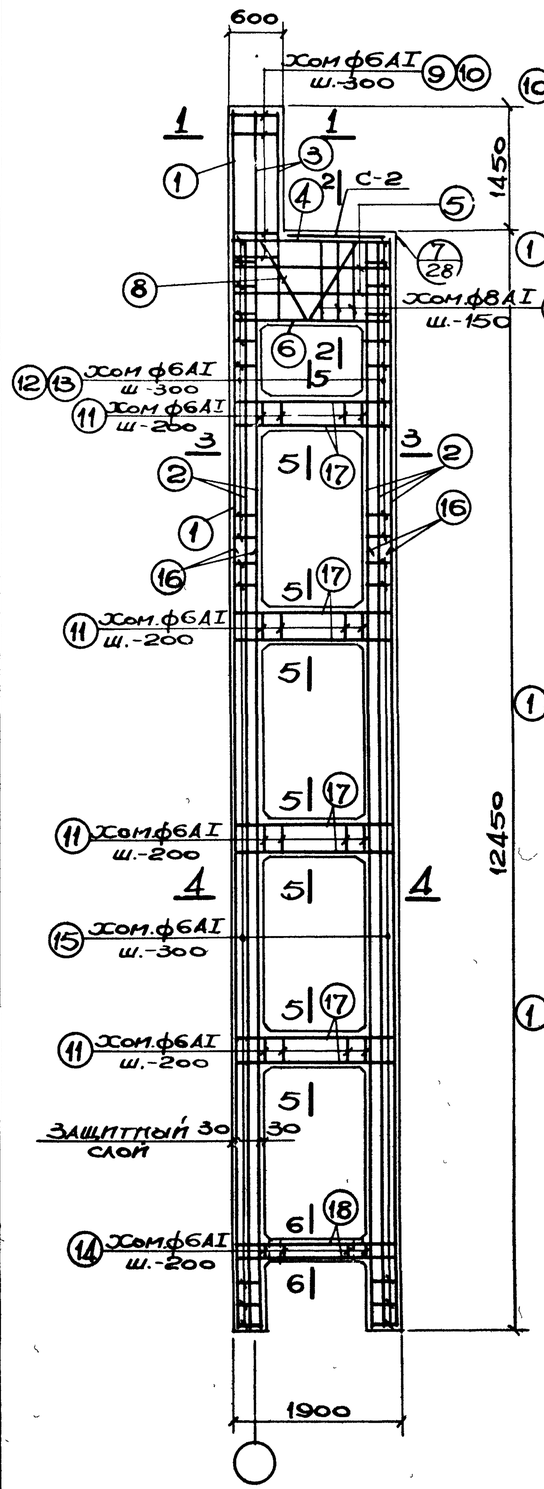

КЛЭ III-3-2.

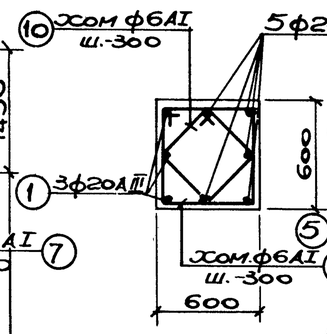

1-1.

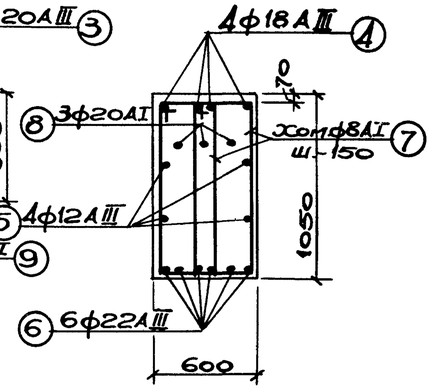

2-2.

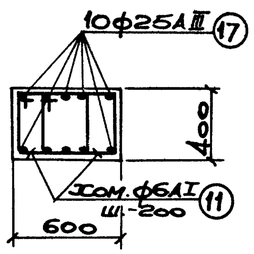

5-5.

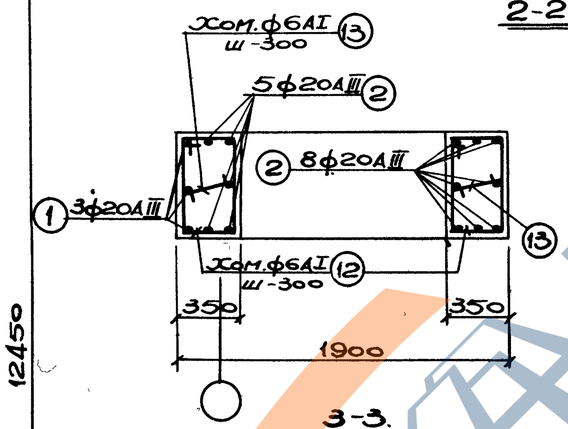

3-3.

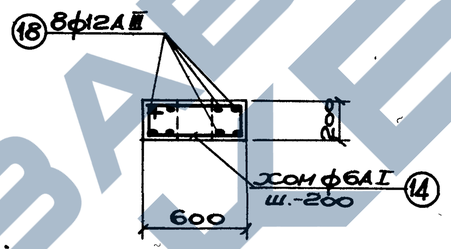

6-6.

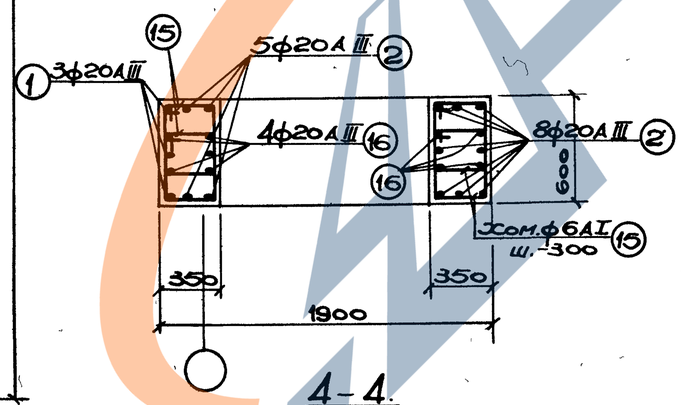

4-4.

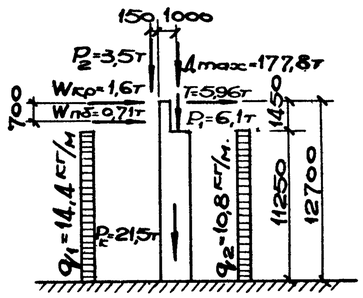

Расчетная схема КЛЭ III-3.

Спецификация арматуры на один конструктивный элемент.

Марка констр. элем.	№ поз.	Эскиз.	ф мм	Длина мм.	Кол. штук	Общ. длина м.
КЛЭ III-3-2	1	13850	20АIII	13850	3	41.6
	2	12350	20АIII	12350	13	160,6
	3	2450	20АIII	2450	5	12,2
	4	400 1840 400	18АIII	2640	4	10,6
	5	1840	12АIII	1840	4	7,4
	6	120 1840 120	22АIII	2080	6	12,5
	7	405 1025 950 330 200 720 200 1190 1190 950	8АI	2710	12	32,5
	8	r=30	20АI	3080	3	9,2
	9	615 615 540 540	6АI	2310	7	16,2
	10	455 455 380 380	6АI	1670	7	11,7
	11	485 415 410 340	6АI	1650	56	92,4
	12	615 365 540 290	6АI	1810	26	47,1
	13	290	6АI	440	26	11,4
	14	615 215 540 140 485 365 410 290	6АI	1510	7	10,6
	15		6АI	1550	116	179,8
	16	8750	20АIII	8750	8	70,0
	17	680 1840 680	25АIII	3200	40	128,0
	18	210 1840 210	12АIII	2260	8	18,1

Примечание:

Опалубочный чертеж колонны см. на листе 20

Спецификация марок арматурных изделий на один конструктивный элем.

Марка констр. элем.	Марка изделия	Колич. штук	№листа, где изображ. изделие
КЛЭ III-3-2	С-2	1	30

Выборка стали на один конструктивный элемент (кг).

Марка конструк. элемента	Арматура класса А-I ф мм 6	8	18	20	Итого	Арматура класса А-III ф мм 12	18	20	22	25	Итого	Прокат Вст. 3 кп. Профиль δ=10	δ=14	δ=50	∟20×20	Лист. тр. ф2	Итого	Всего
КЛЭ III-3-2	85,6	12,8	5,2	22,7	126,3	32,8	21,2	702,5	37,3	493,2	1287,0	26,0	1,6	49,1	0,4	6,8	83,9	1497,2

ТК 1967г.	Колонна КЛЭ III-3-2. Арматурный чертеж.	Серия ИС-01-01/67 Вып. 2	Лист 23

Гоостройпроект СССР. Киевский промстройпроект г. Киев.

Нач. отдела Молодова; Гл. инж. пр. Субботская; Рук. груп. Молодова; Ст. инж. Ненаж; Рассчитал Сидоренко; Конструкт. Самолетова; Проверил Захарченко; Гл. спец. Ненаж

9382-02 27

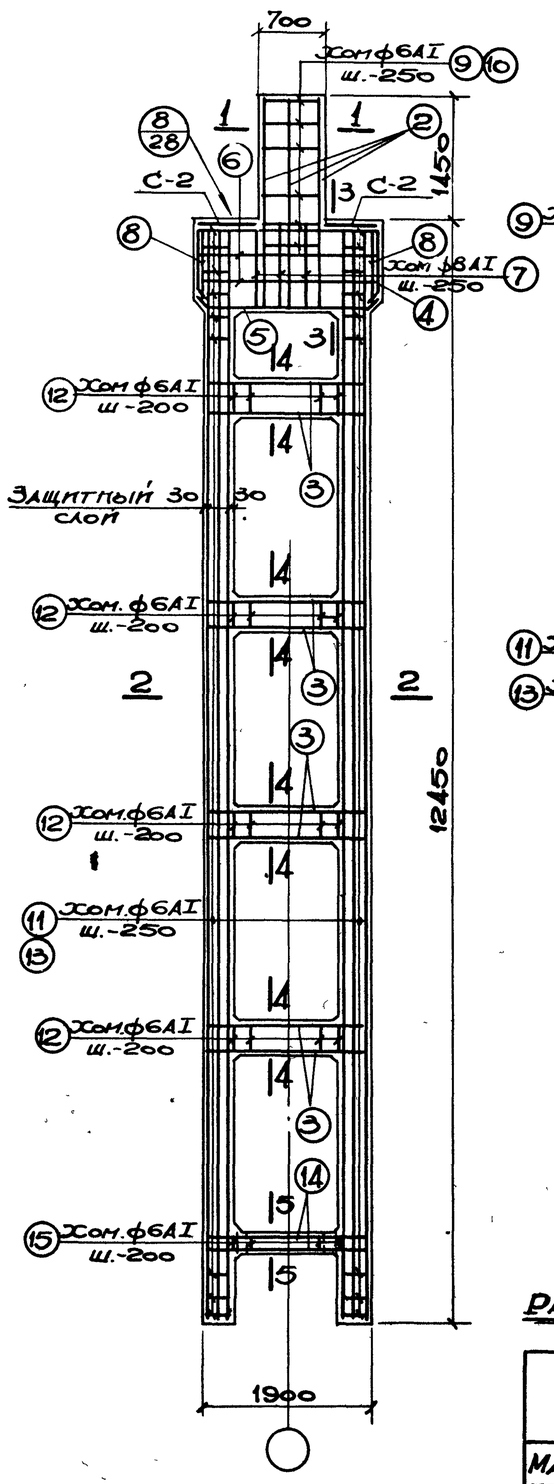

КЛЭVI-1-1.

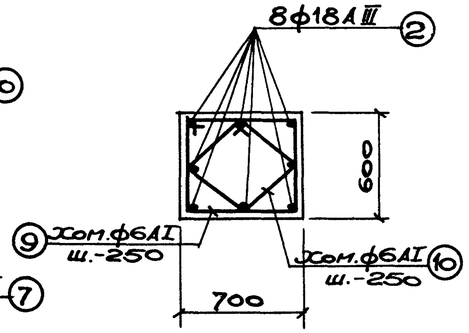

1-1.

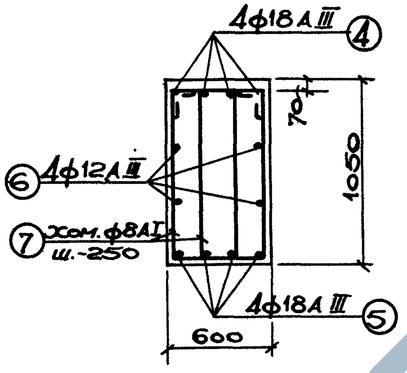

3-3.

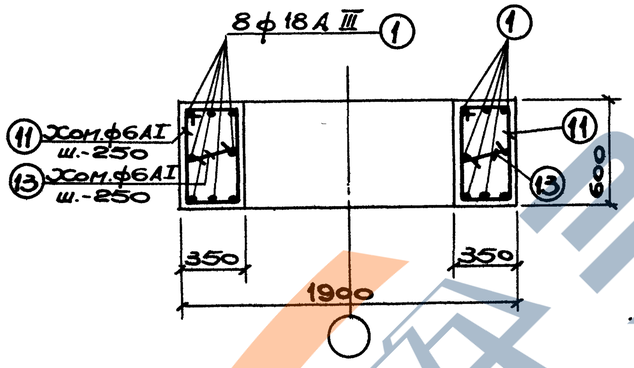

2-2.

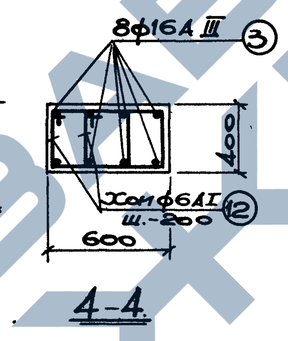

4-4.

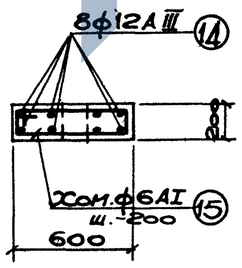

5-5.

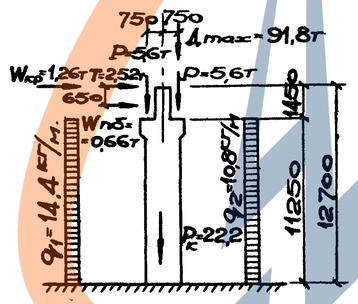

Расчетная схема КЛЭVI-1

Спецификация арматуры на один конструктивный элемент.

Марка констр. элем.	№ поз.	Эскиз.	ф мм.	Длина мм.	Кол. штук	Общ. длина м
КЛЭVI-1-1.	1	12350	18АIII	12350	16	197,6
	2	2450	18АIII	2450	8	19,6
	3	320 1840 320	16АIII	2480	32	79,4
	4	800 2140 800; 190 190 135 135	18АIII	4120	4	16,5
	5	190 135 1870 190; 135	18АIII	2250	4	9.0
	6	330 2090 330	12АIII	2750	4	11.0
	7	440 1025 950 365; 945 870 365	8АI	2780	14	38,9
	8	440 870 365	8АI	2620	4	10,5
	9	615 715 640 540; 495 495 420	6АI	2510	7	17,6
	10	420 270 330	6АI	1830	7	12,8
	11	365 615 290 540	6АI	1810	102	184,6
	12	415 445 370 340	6АI	1570	56	87,9
	13	290	6АI	440	102	44,9
	14	160 1840 160	12АIII	2160	8	17,3
	15	215 615 140 540	6АI	1510	7	19,6

Примечание:

Опалубочные чертежи колонн см. на листе 20.

Спецификация марок арматурных изделий на один конструктивный элем.

Марка констр. элем.	Марка изделия	Колич. штук	№ листа где изображ. изделие
КЛЭVI-1-1	С-2	2	30

Выборка стали на один конструктивный элемент (кг.)

Марка констр. элемента	Арматура класса А-I ф мм 6	8	18	Итого	Арматура класса А-III ф мм 12	16	18	Итого	Прокат Вст. 3 кп. Профиль δ=10	δ=14	δ=40	Газ.тр ф2"	Итого	Всего
КЛЭVI-1-1	86,8	19,5	10,4	116,7	33,1	125,3	485,4	643,8	14,2	3,2	50,2	6,8	74,4	834,9

ТК 1967г.	Колонна КЛЭVI-1-1. Арматурный чертеж.	Серия ИС-01-08/67 Выпуск 2	Лист 24

Госстрой СССР, Киевский Промстройпроект г. Киев.

Нач. отдела Гл. инж. пр. Рук. груп. Ст. инж. — Рассчитал Конструктор Проверил: Холодова, Субботина, Холодова

Сдал Самолетов, Самолетов, Самойлов, Немая

9382-02 28

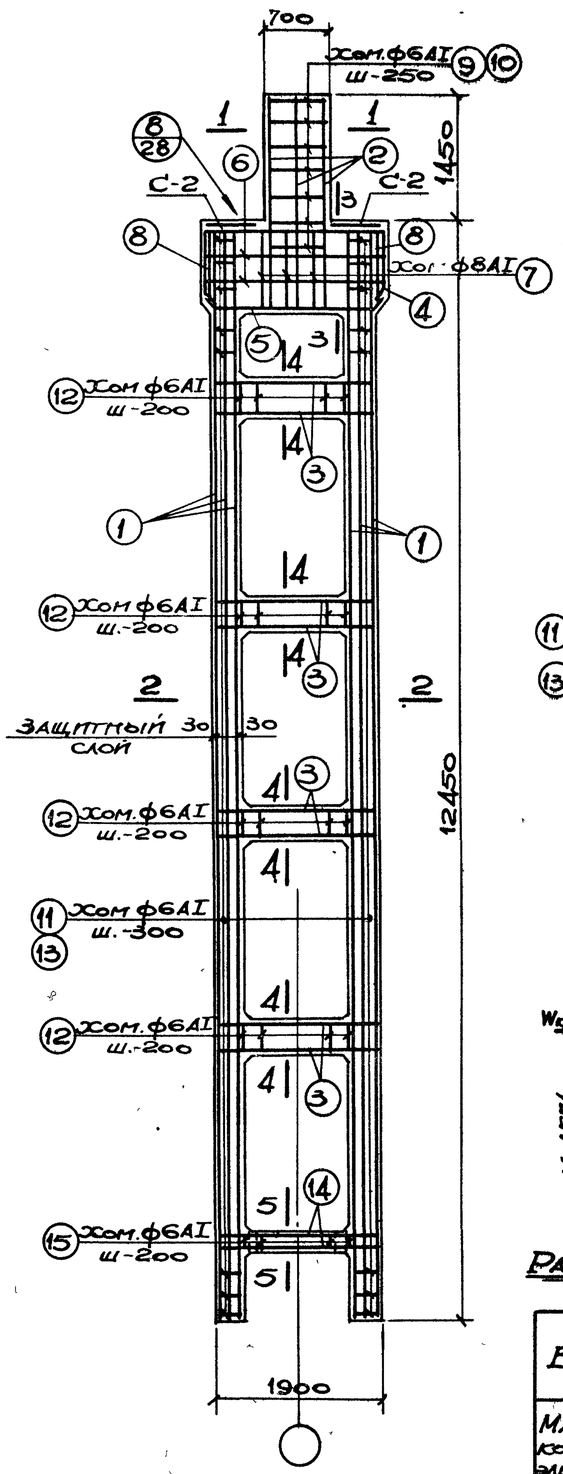

КДЭVI-2-1; КДЭVI-2-2.

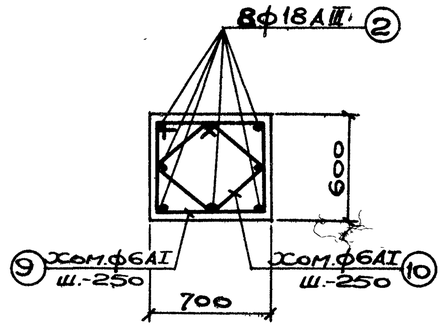

1-1.

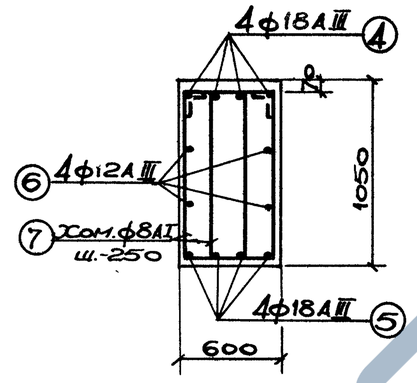

3-3.

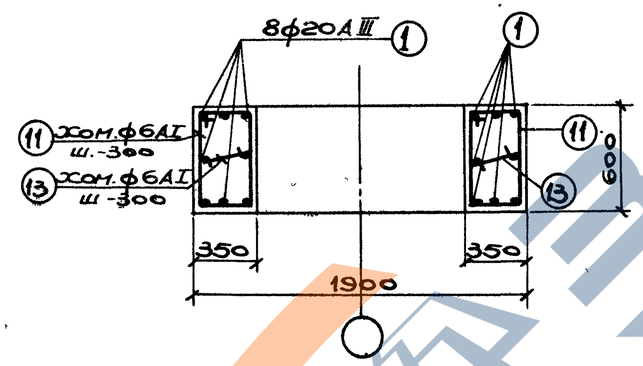

2-2.

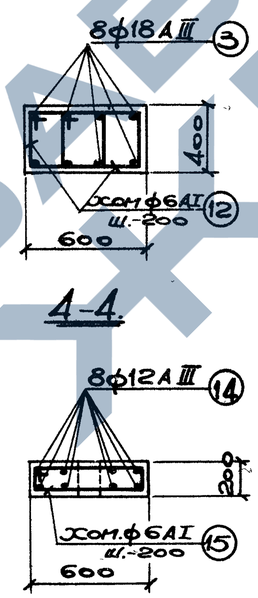

4-4.

5-5.

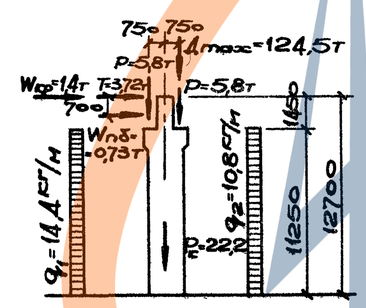

Расчетная схема КДЭVI-2.

Спецификация арматуры на один конструктивный элемент.

Марка констр. элем.	№ поз.	Эскиз	ф мм	Длина мм.	Кол. штук	Общ. длина м
КДЭVI-2-1; КДЭVI-2-2	1	12350	20АIII	12350	16	197,6
	2	2450	18АIII	2450	8	19,6
	3	400 1840 400	18АIII	2640	32	84,5
	4	800 190 2140 190 800 135 135	18АIII	4120	4	16,5
	5	190 135 135 1870 190	18АIII	2250	4	9,0
	6	330 2090 330	12АIII	2750	4	11,0
	7	440 960 365 1025 945	8АI	2780	14	38,9
	8	440 870 365	8АI	2620	4	10,5
	9	615 640 540 715 495 495 420	6АI	2510	7	17,6
	10	420 270 320	6АI	1830	7	12,8
	11	365 540 290 615	6АI	1810	84	152,0
	12	415 370 340 445	6АI	1570	56	87,9
	13	290	6АI	440	84	37,0
	14	160 1840 160	12АIII	2160	8	17,3
	15	215 540 140 615	6АI	1510	7	10,6

Примечание:

Опалубочные чертежи колонн см. на листе 20.

Спецификация марок арматурных изделий на один конструктивный элем.

Марка констр. элем.	Марка изделия	Колич. штук	№ листа, где изображ. изделие
КДЭVI-2-1 КДЭVI-2-2	С-2	2	30

Выборка стали на один конструктивный элемент (кг.)

Марка констр. элемента	Арматура класса А-I ф мм 6	8	18	Итого	Арматура класса А-III ф мм 12	18	20	Итого	Прокат Вст. 3кп. Профиль δ=10	δ=14	δ=40	δ=50	Аз.тр. ф2"	Итого	Всего
КДЭVI-2-1	77,8	19,5	10,4	107,7	33,1	259,2	487,3	779,6	14,2	3,2	50,2	—	6,8	74,4	961,7
КДЭVI-2-2	77,8	19,5	10,4	107,7	33,1	259,2	487,3	779,6	14,2	3,2	—	98,2	6,8	122,4	1009,7

ГОССТРОЙ СССР Киевский Промстройпроект г. Киев	Нач. отдела Молдова; Гл. инж. пр. Субботкин; Рук. груп. Молодова; Ст. инж.	Рассчитал Субботкин; Конструктор Молодова; Проверил Ерин	Завуская Самолетов; Самойлов; Ненада

ТК 1967г.	Колонны КДЭVI-2-1; КДЭVI-2-2. Арматурный чертеж.	Серия ИС-01-08/67 Выпуск 2	Лист 25

9382-02 29

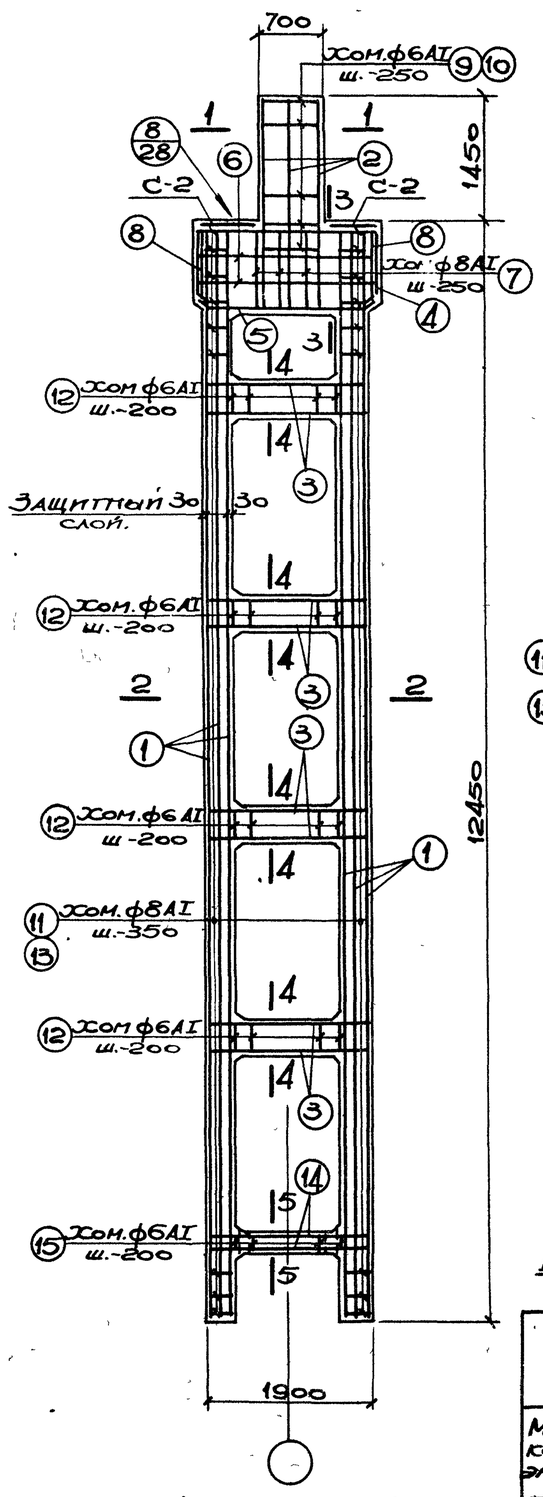

КДЭ VI-3-1
КДЭ VI-3-2

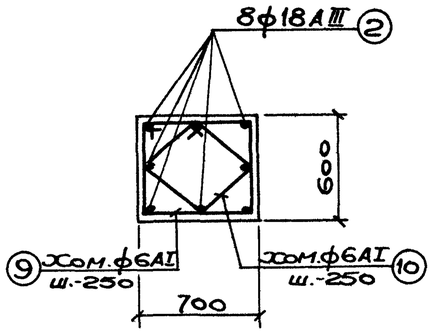

1-1.

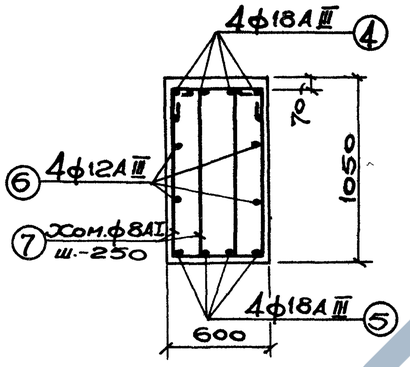

3-3.

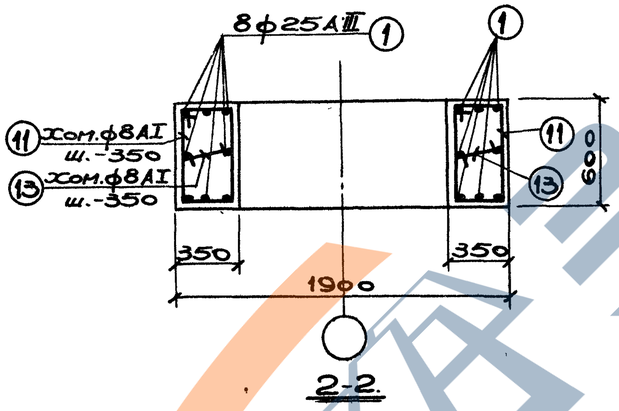

2-2.

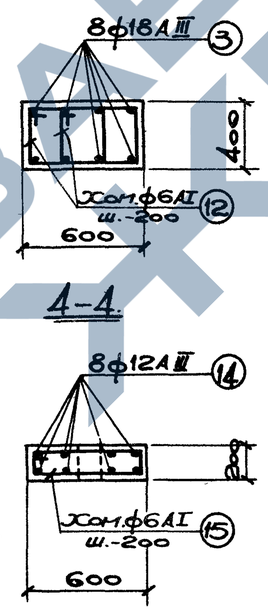

4-4.

5-5.

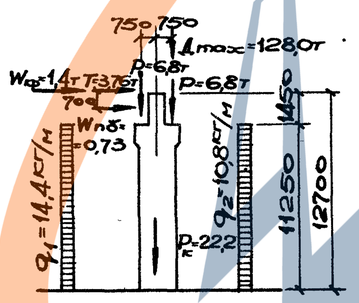

Расчетная схема КДЭ VI-3

Спецификация арматуры на один конструктивный элемент

Марка констр. элем.	№ поз.	Эскиз	ф мм.	Длина мм.	Кол. штук	Общ. длина м
КДЭ VI-3-1; КДЭ VI-3-2	1	12350	25АIII	12350	16	197,6
	2	2450	18АIII	2450	8	19,6
	3	400 1840 400	18АIII	2640	32	84,5
	4	800 2140 800 190 190 135 135	18АIII	4120	4	16,5
	5	190 135 135 1870 190	18АIII	2250	4	9,0
	6	330 2090 330	12АIII	2750	4	11,0
	7	440 1025 950 365 945	8АI	2780	14	38,9
	8	440 870 365	8АI	2620	4	10,5
	9	615 715 640 540 495 495 420	6АI	2510	7	17,6
	10	420 270 320	6АI	1830	7	12,8
	11	365 615 290 540	8АI	1810	74	133,9
	12	445 415 370 340	6АI	1570	56	87,9
	13	290	8АI	440	74	32,6
	14	160 1840 160	12АIII	2160	8	17,3
	15	215 615 140 540	6АI	1510	7	10,6

Примечание:

Опалубочные чертежи колонн см. на листе 20

Спецификация марок арматурных изделий на один конструктивный элем.

Марка констр. элем	Марка изделия	Колич. штук	№ листа где изобр. изделие
КДЭ VI-3-1 КДЭ VI-3-2	С-2	2	30

Выборка стали на один конструктивный элемент (кг.)

Марка констр. элемента	Арматура класса А-I ф мм 6	8	18	Итого	Арматура класса А-III ф мм 12	18	25	Итого	Прокат Вст. 3 кп. Профиль δ=10	δ=14	δ=40	δ=50	Лист. тр. ф2"	Итого	Всего
КДЭ VI-3-1	35,7	85,3	10,4	131,4	33,1	259,2	761,4	1053,7	14,2	3,2	50,2	—	6,8	74,4	1259,5
КДЭ VI-3-2	35,7	85,3	10,4	131,4	33,1	259,2	761,4	1053,7	14,2	3,2	—	98,2	6,8	122,4	1307,5

Госстрой СССР	Нач. отд.	Колодова	
Киевский Промстройпроект г. Киев	Гл. инж. пр.	Субботская	
	Рук. груп.		
	Ст. инж.	Колодова	
	Рассчит.		
	Конструктор		
	Проверил		
Савуская			
Самокетов			
Харитонов			
Немая			

ТК 1967г.

Колонны КДЭ VI-3-1; КДЭ VI-3-2. Арматурный чертеж.

Серия ИС-01-08/67 Выпуск 2 Лист 26

9382-02 30

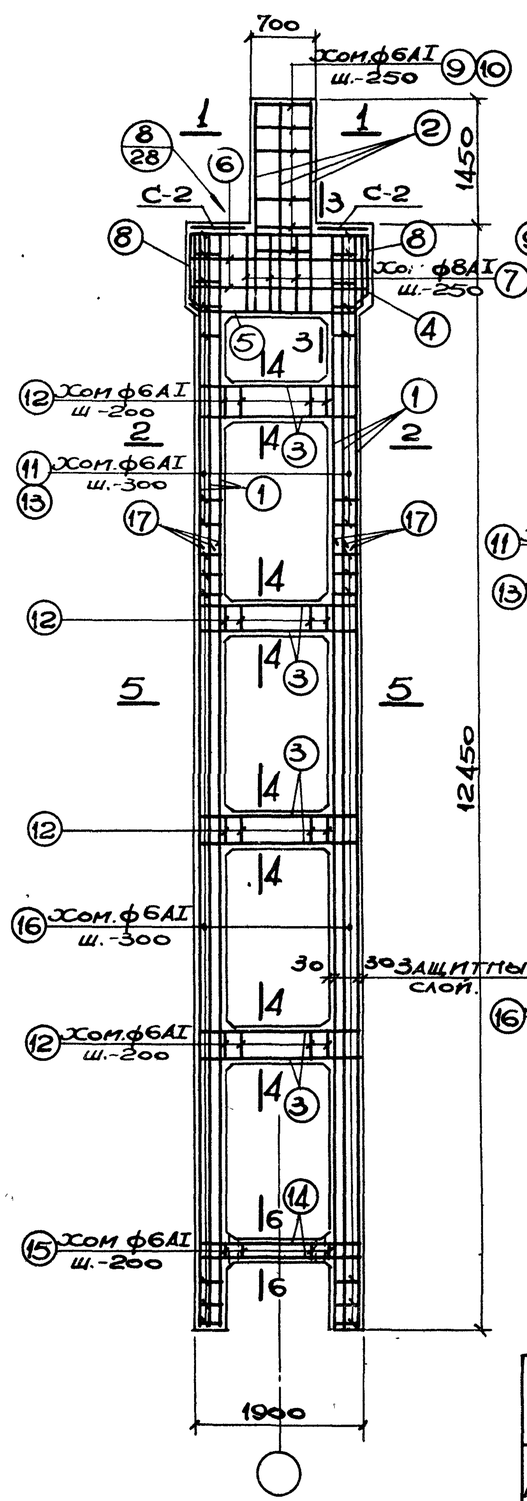

КЛЭ VI-4-2.

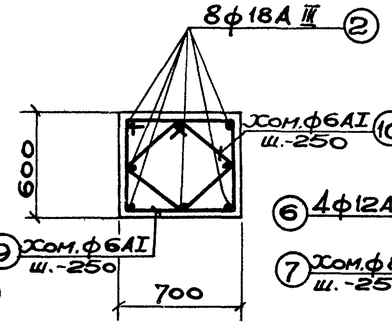

1-1.

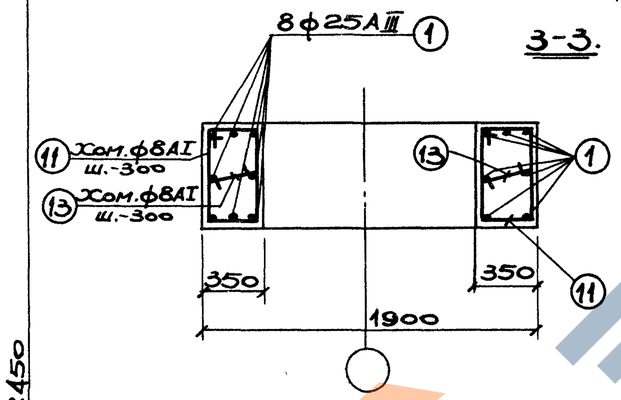

2-2.

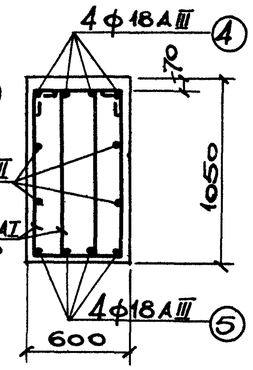

3-3.

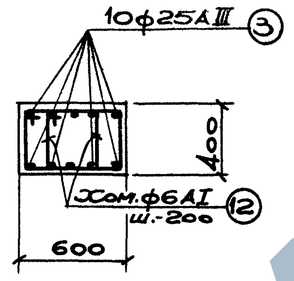

4-4.

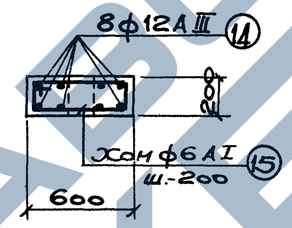

6-6.

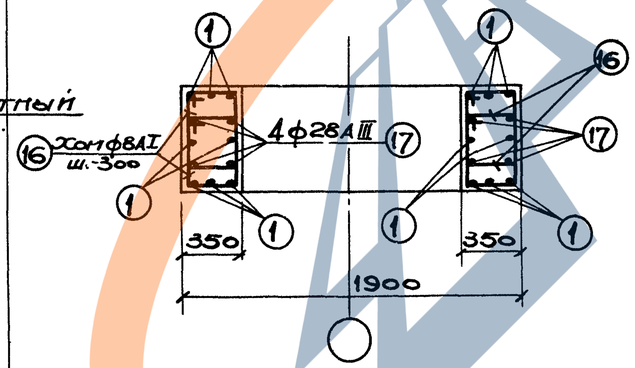

5-5.

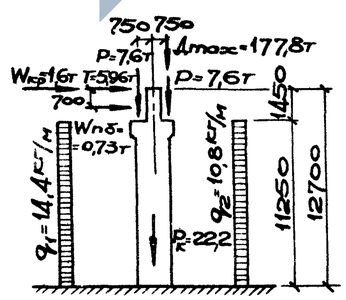

Расчетная схема КЛЭ VI-4.

Спецификация арматуры на один конструктивный элемент.

Марка констр. элем.	№ поз.	Эскиз	ф мм	Длина мм.	Кол. штук	Общ. длина м.
КЛЭ VI-4-2	1	12350	25АIII	12350	16	197,6
	2	2450	18АIII	2450	8	19,6
	3	680 1840 680	25АIII	3200	40	128,0
	4	800 2140 800; 190 190 135 135	18АIII	4120	4	16,5
	5	190 135 135 1870 190	18АIII	2250	4	9,0
	6	330 2090 330	12АIII	2750	4	11,0
	7	440 1025 950 365 945	8АI	2780	14	38,9
	8	440 870 365	8АI	2620	4	10,5
	9	615 715 640 540 495 495 420 270 320	6АI	2510	7	17,6
	10	420	6АI	1830	7	12,8
	11	365 615 290 540	8АI	1810	24	43,4
	12	415 445 370 340	6АI	1570	56	87,9
	13	290	8АI	440	24	10,6
	14	160 1840 160	12АIII	2160	8	17,3
	15	215 615 540 140 500	6АI	1510	7	10,6
	16	380 410 290	8АI	1580	120	189,5
	17	8800	28АIII	8800	8	70,4

Примечание:

Опалубочный чертеж колонны см. на листе 20.

Спецификация марок арматурных изделий на один конструктивный элем.

Марка констр. элем.	Марка изделия	Колич. штук	№ листа, где изображ. изделие
КЛЭ VI-4-2	С-2	2	30

Выборка стали на один конструктивный элемент (кг.)

Марка конструк. элемента	Арматура класса А-I ф мм. 6	8	18	Итого	Арматура класса А-III ф мм 12	18	25	28	Итого	Прокат Вст. 3кп. Профиль δ=10	δ=14	δ=50	Газ. тр. ф2"	Итого	Всего
КЛЭ VI-4-2	35,8	115,7	10,4	161,9	33,1	90,2	1254,5	340,4	1718,2	14,2	3,2	98,2	6,8	122,4	2002,5

ТК 1967г.	Колонна КЛЭ VI-4-2 Арматурный чертеж.	Серия ИС-01-08/67 Выпуск 2	Лист 27

Госстрой СССР. Киевский Промстройпроект г. Киев.

Нач. отдела Молодова. Гл. инж. пр. Субботская. Рук. груп. Молодова. Ст. инж. Рассуита. Конструктор Самолетов. Проверил Давуский. Самолетов. Ахритов. Неная.

9382-02 31

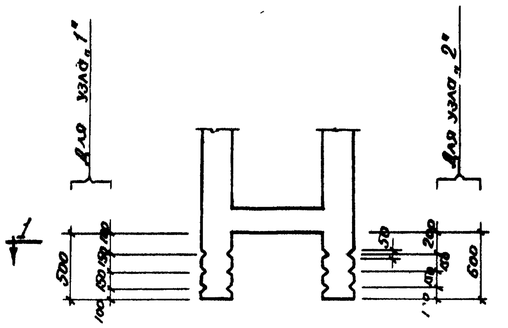

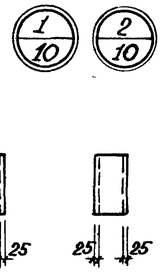

1/10 2/10

1-1

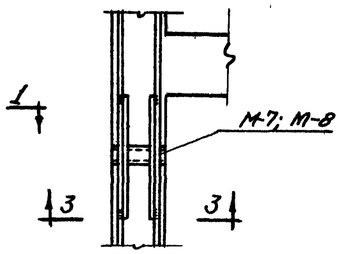

5/1,10,20

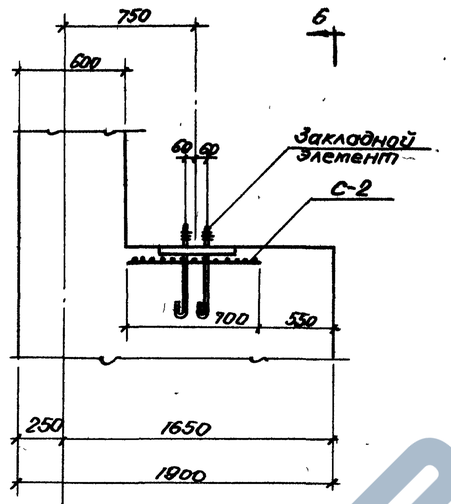

7/21-23

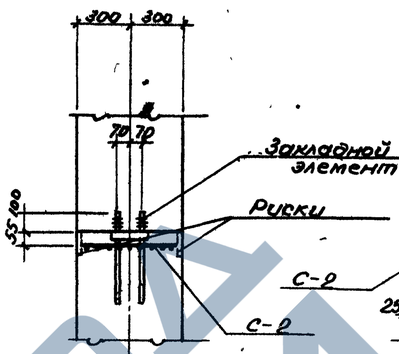

6-6

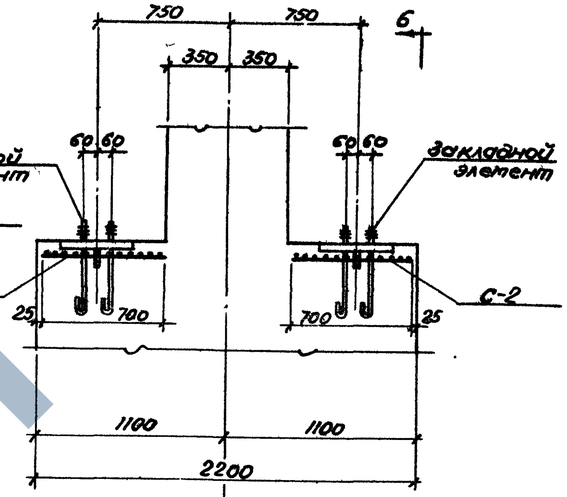

7÷9; 15÷19; 24÷27 8/—

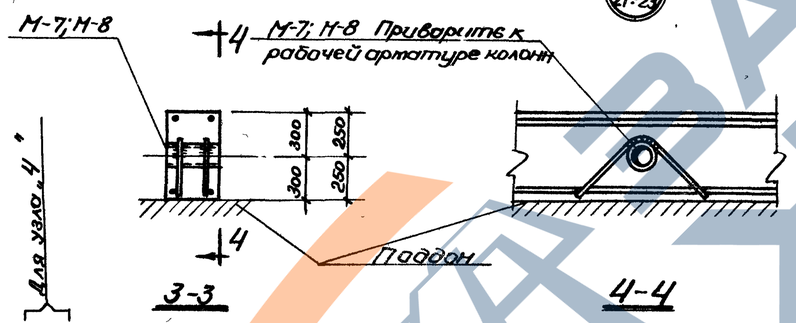

3-3

4-4

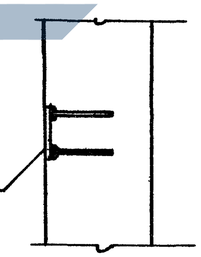

9/1,10,20

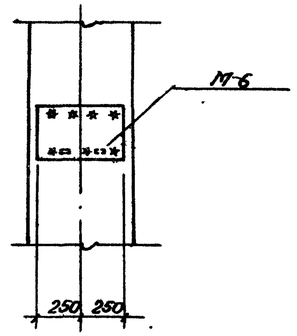

7-7

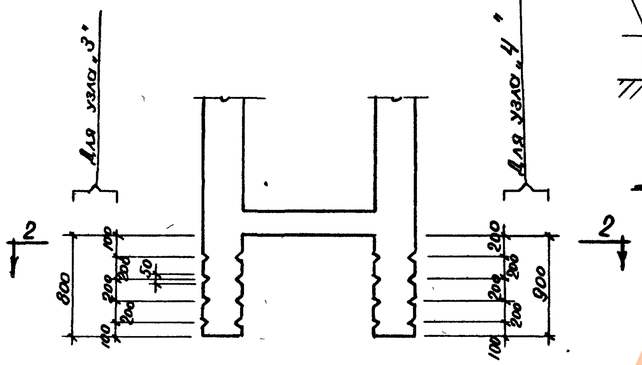

3/1;20 4/1

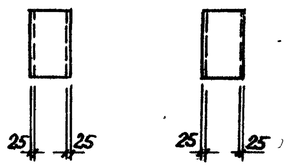

2-2

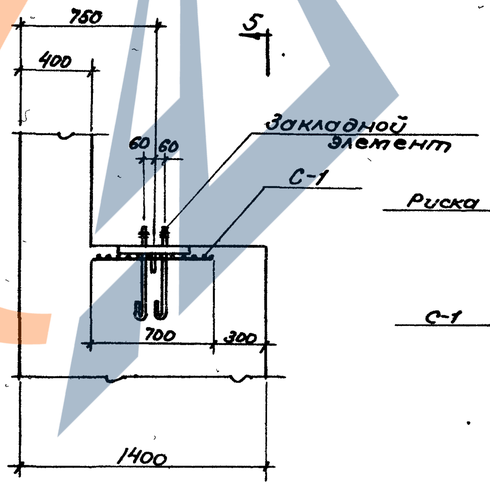

2÷6; 11÷14 6/—

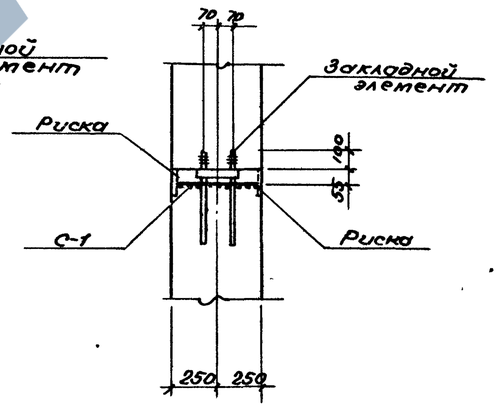

5-5

Примечания:

1. При установке закладных элементов М-7; М-8 анкеры должны быть обращены в сторону поддона.
2. В узлах 6÷8 дана привязка арматурных сеток С-1 и С-2.

ТК 1967г	Узлы 1÷9.	Серия ИС-01-08/67	Вып. 2 / Лист 28

ПРОМСТРОЙПРОЕКТ г. КИЕВ

Рук. груп. Ларшинюб
Ст. инж. Немор

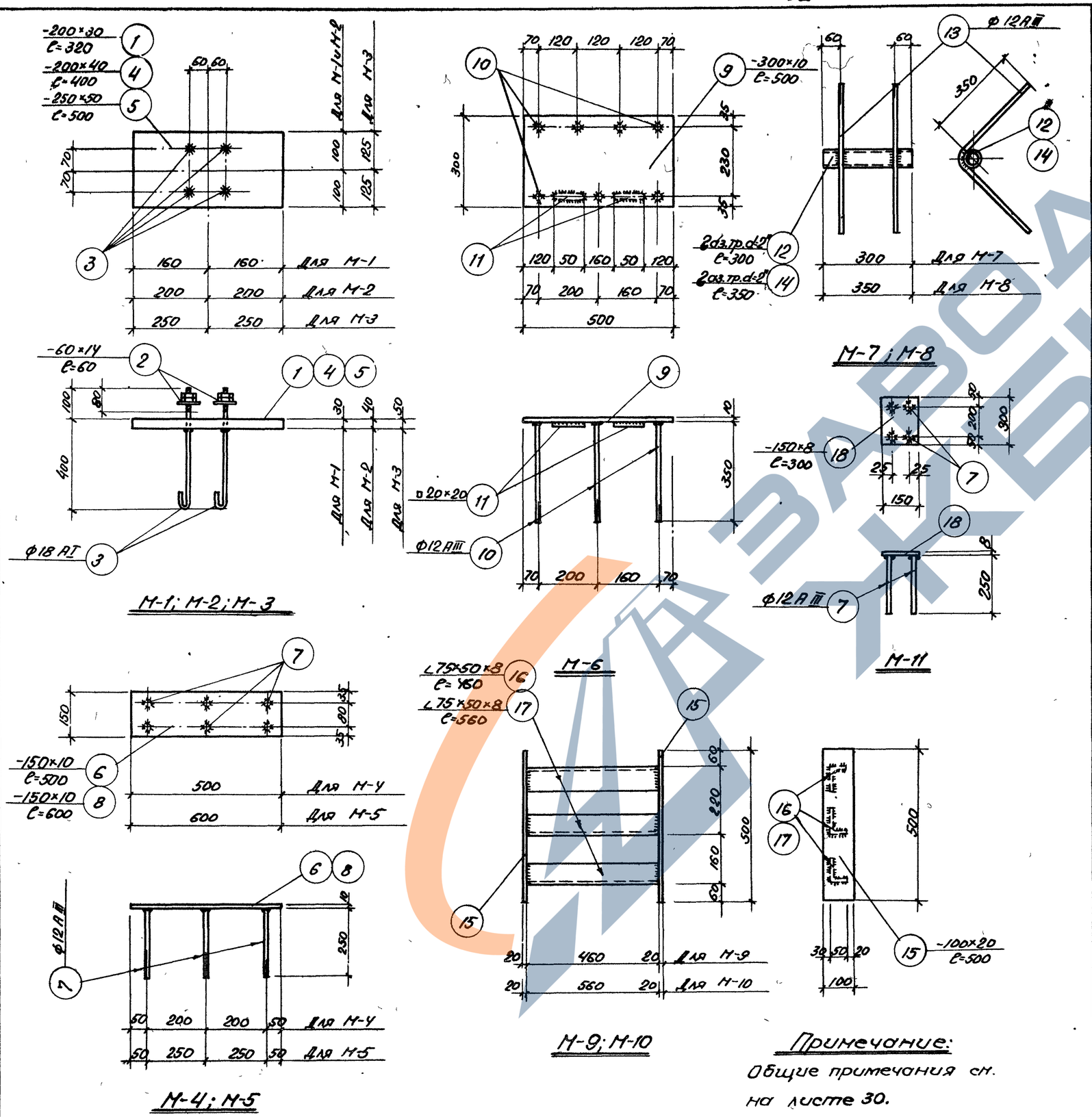

Спецификация стали на один закладной элемент

Марка заклад. элемен.	№ поз.	Эскиз	Длина мм	Кво шт.	Вес кг одной поз.	Вес кг всех поз.	Вес кг элем.	Примечан.
М-1	1	-200×30	320	1	15.1	15,1	21.9	4 отв. d=19,5
	2	-60×14	60	4	0,4	1,6		
	3	• ф18АI	630	4	1,3	5,2		с гайками
М-2	2	см. выше	60	4	0,4	1,6	31,9	
	3	см. выше	630	4	1,3	5,2		с гайками
	4	-200×40	400	1	25,1	25,1		4 отв. d=19,5
М-3	2	см. выше	60	4	0,4	1,6	55,9	
	3	см. выше	630	4	1,3	5,2		с гайками
	5	-250×50	500	1	49,1	49,1		4 отв. d=19,5
М-4	6	-150×10	500	1	5,9	5,9	7,1	
	7	• ф12АIII	250	6	0,2	1,2		
М-5	7	см. выше	250	6	0,2	1,2	8,3	
	8	-150×10	600	1	7,1	7,1		
М-6	9	-300×10	500	1	11,8	11,8	14,3	
	10	• ф12АIII	350	7	0,3	2,1		
	11	□20×20	50	2	0,2	0,4		
М-7	12	2дз.тр.d=2"	300	1	1,5	1,5	2,9	
	13	• ф12АIII	750	2	0,7	1,4		
М-8	14	2дз.тр.d=2"	350	1	1,7	1,7	3,1	
	13	см. выше	750	2	0,7	1,4		
М-9	15	-100×20	500	2	7,9	15,8	26,0	
	16	∠75×50×8	460	3	3,4	10,2		
М-10	15	см. выше	500	2	7,9	15,8	28,4	
	17	∠75×50×8	560	3	4,2	12,6		
М-11	18	-150×8	300	1	2,8	2,8	3,6	
	7	см. выше	250	4	0,2	0,8		

Примечание:
Общие примечания см. на листе 30.

ТК 1967г.	Закладные элементы М-1 ÷ М-11.	Серия ИС-01-08/67 Вып. 2	Лист 29

Делова
Молодова
Конструкт. Самолетов
Проверил Харитонов
Рук. груп. Немая
Ст. инж. Тишин
Инж. пр.
ПРОМСТРОЙПРОЕКТ г. Киев

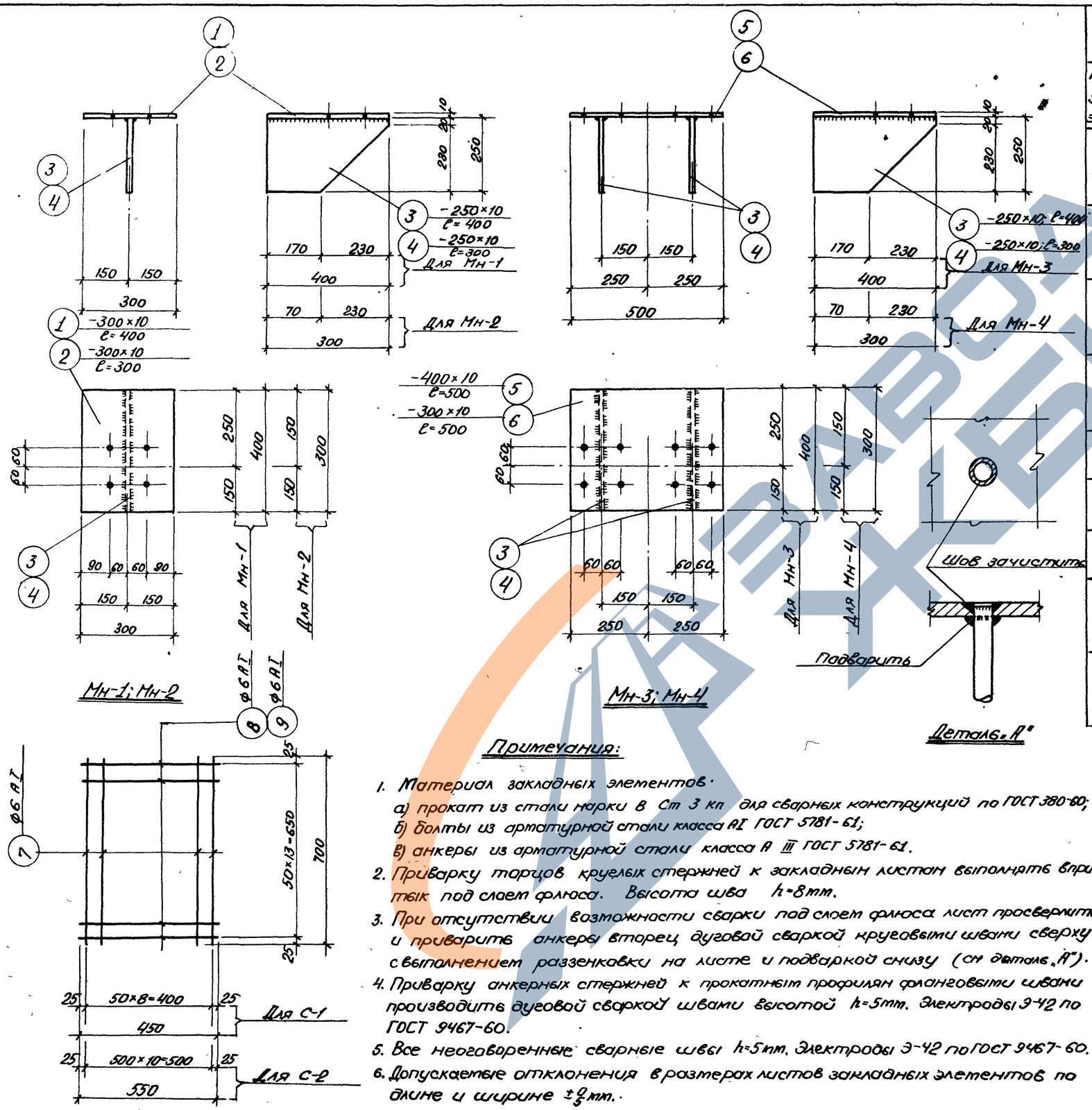

Спецификация стали на один закладной элемент

Марка заклад. элемен.	№ поз.	Эскиз	Длина мм	К-во шт	Вес кг одной поз.	Вес кг всех поз.	Вес кг элемента	Примечан.
Мн-1	1	-300×10	400	1	9.4	9.4	17.3	4 отв. d=19.5
	3	-250×10	400	1	7.9	7.9		
Мн-2	2	-300×10	300	1	7,1	7,1	13,0	4 отв. d=19.5
	4	-250×10	300	1	5.9	5.9		
Мн-3	3	См. выше	400	2	7.9	15,8	31,5	8 отв. d=19.5
	5	-400×10	500	1	15,7	15,7		
Мн-4	4	См. выше	300	2	5,9	11,8	23,6	8 отв. d=19.5
	6	-300×10	500	1	11,8	11,8		
Мн-5	–	[10	1000	1	8,6	8,6	8,6	Простой рез
Мн-6	–	[10	1150	1	9.9	9.9	9.9	Простой рез
Мн-7	–	[10	1500	1	12,9	12,9	12,9	Простой рез
С-1	7	• Ф6 AI	700	9	0.2	1.8	3,2	
	8	• Ф6 AI	450	14	0,1	1.4		
С-2	7	См. выше	700	11	0.2	2,2	3,6	
	9	• Ф6 AI	550	14	0,1	1.4		

Примечания:

1. Материал закладных элементов:
   а) прокат из стали марки В Ст 3 кп для сварных конструкций по ГОСТ 380-60;
   б) болты из арматурной стали класса AI ГОСТ 5781-61;
   в) анкеры из арматурной стали класса A III ГОСТ 5781-61.
2. Приварку торцов круглых стержней к закладным листам выполнять впритык под слоем флюса. Высота шва h=8мм.
3. При отсутствии возможности сварки под слоем флюса лист просверлить и приварить анкеры торец дуговой сваркой круговыми швами сверху с выполнением раззенковки на листе и подваркой снизу (см деталь „А").
4. Приварку анкерных стержней к прокатным профилям фланговыми швами производить дуговой сваркой швами высотой h=5мм. Электроды Э-42 по ГОСТ 9467-60.
5. Все неоговоренные сварные швы h=5мм. Электроды Э-42 по ГОСТ 9467-60.
6. Допускаемые отклонения в размерах листов закладных элементов по длине и ширине ±2мм.
7. Сварные сетки С-1 и С-2 изготовлять при помощи точечной сварки в соответствии с ГОСТ 10922-64 „Арматура и закладные детали сварные для железобетонных конструкций. Технические условия и методы испытания."
8. Гайки и контргайки по ГОСТ 5915-62.

ТК 1967г.	Накладные элементы Мн-1÷Мн-7. Сетки С-1, С-2.	Серия ИС-01-08/67; Вып. 2; Лист 30

Гостройпроект СССР	Киевский Промстройпроект г. Киев	
Нач отд.	Делова	
Гл инж пр	Молодова	
Рук группы		
Ст инжен		
Конструкт.		
Проверил		
Совускан		
Сотолетов		
Харитонов		
Ненар		

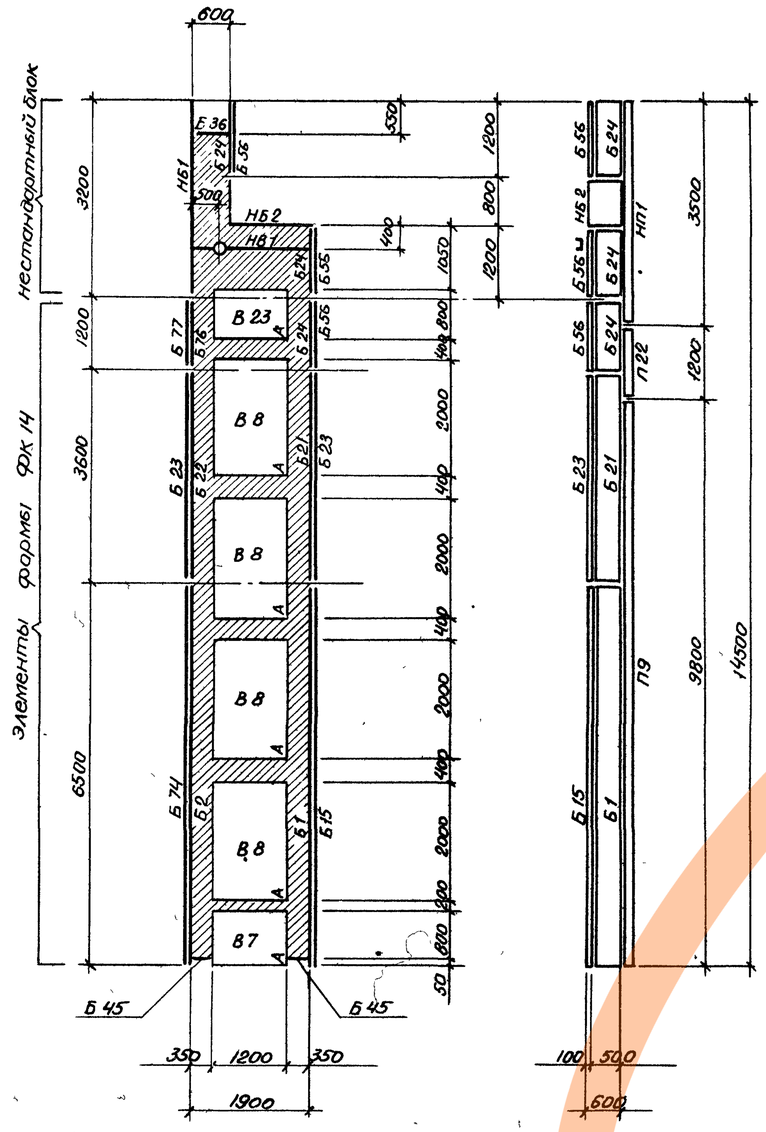

Монтажная схема формы для колонн типоразмера КДЭ III.

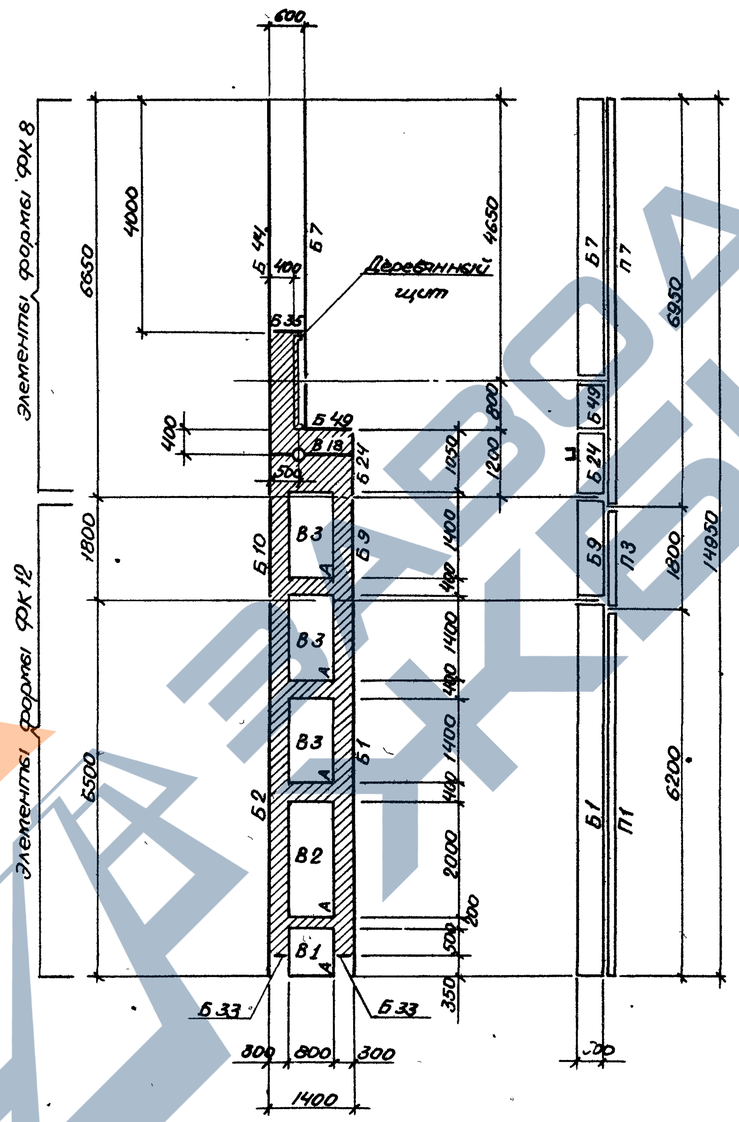

Монтажная схема формы для колонн типоразмера КДЭ II.

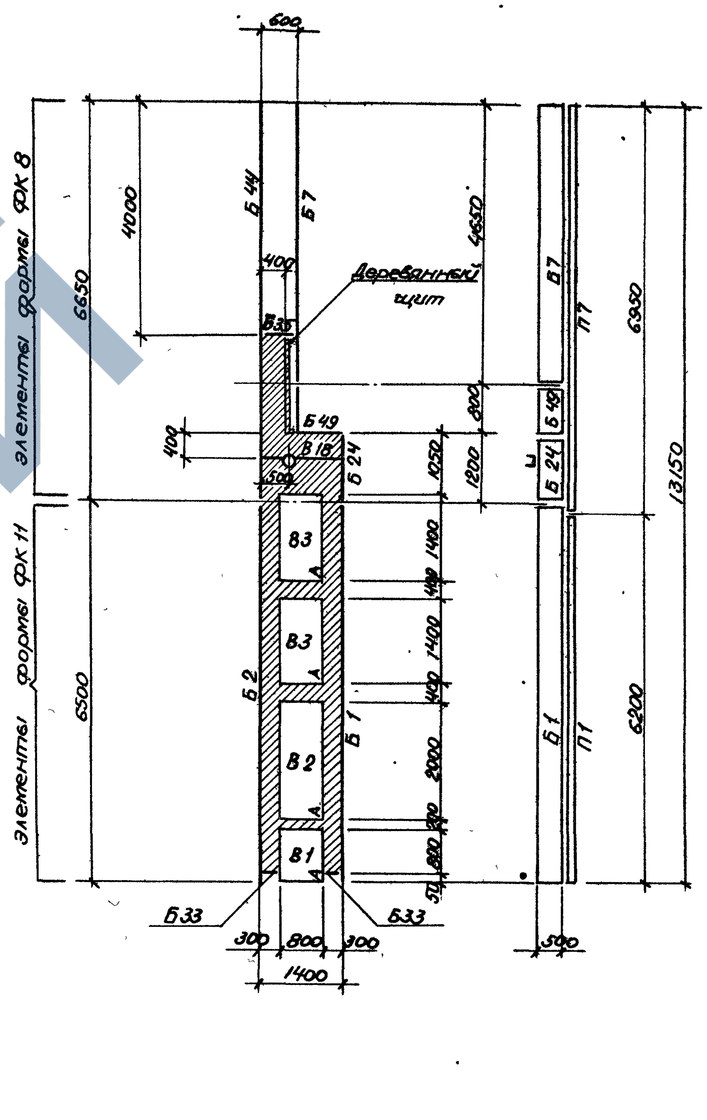

Монтажная схема формы для колонн типоразмера КДЭ I.

Примечания:

1. На данном листе и листе 32 настоящего выпуска приведены монтажные схемы стальных форм для изготовления сборных железобетонных колонн наружных и внутренних рядов открытых крановых эстакад.
2. Стальные формы компануются из элементов форм, предназначенных для изготовления колонн одноэтажных промышленных зданий по серии КЭ-01-52 с добавлением минимального количества нестандартных элементов.
3. Стальные формы для изготовления колонн по серии КЭ-01-52 приняты по чертежам объекта 82452 Р, разработанным ГПИ Проектстальконструкция г Москва в 1962 г.
4. Монтажные схемы форм ФК 8, ФК 11, ФК 12, ФК 14 см. на чертежах 82452 Р-4 ÷ 82452 Р-6.

ТК 1967г	Монтажные схемы форм для колонн типоразмеров КДЭ I ÷ КДЭ III.	Серия ИС-01-08/67	
		Выпуск 2	Лист 31

ГОССТРОЙ СССР	КИЕВСКИЙ ПРОМСТРОЙПРОЕКТ г. Киев		
Нач. отдела	Б. Сарв.	Совуськан	Скочков
Гл инж. пр		Сатолетов	Проверил
Рук. группы		Хаританов	Ненаж
Ст инженер		Ненаж	

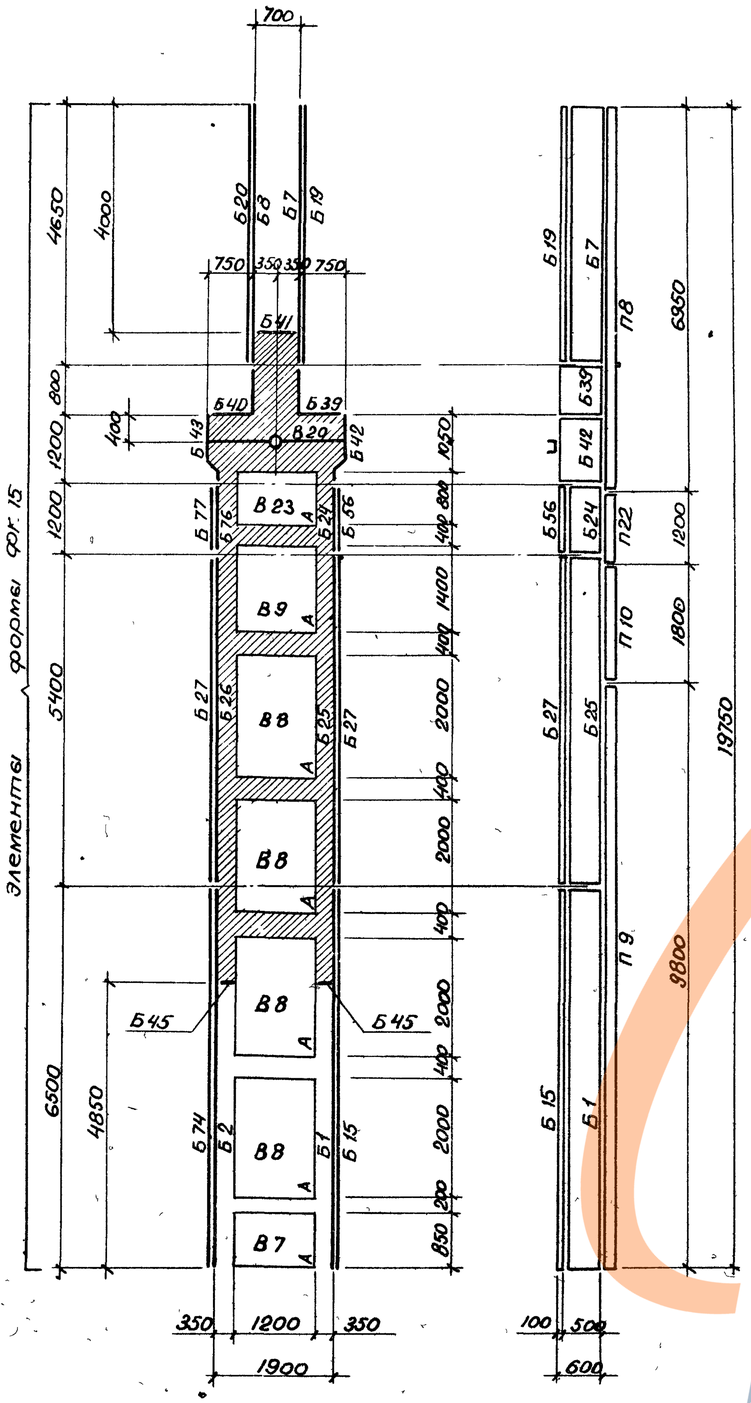

Монтажная схема формы для колонн типоразмера КДЭ V

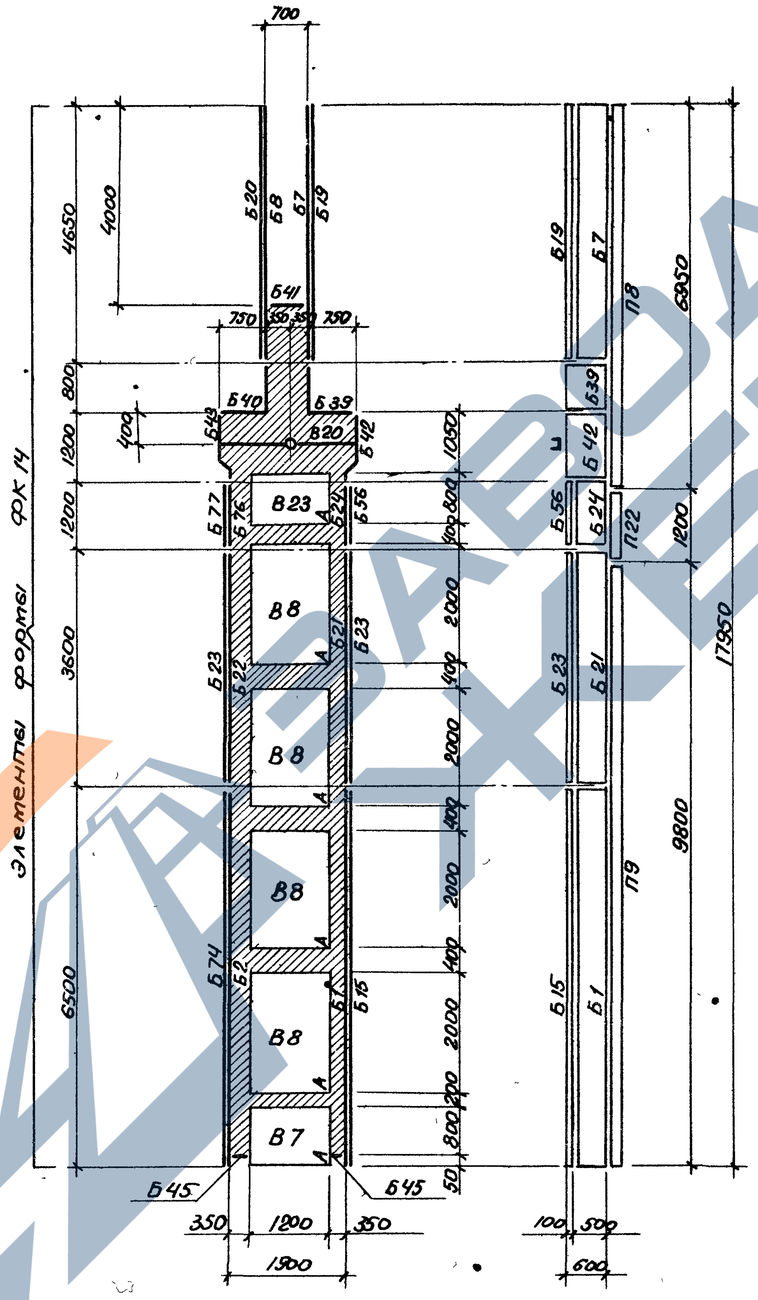

Монтажная схема формы для колонн типоразмера КДЭ VI

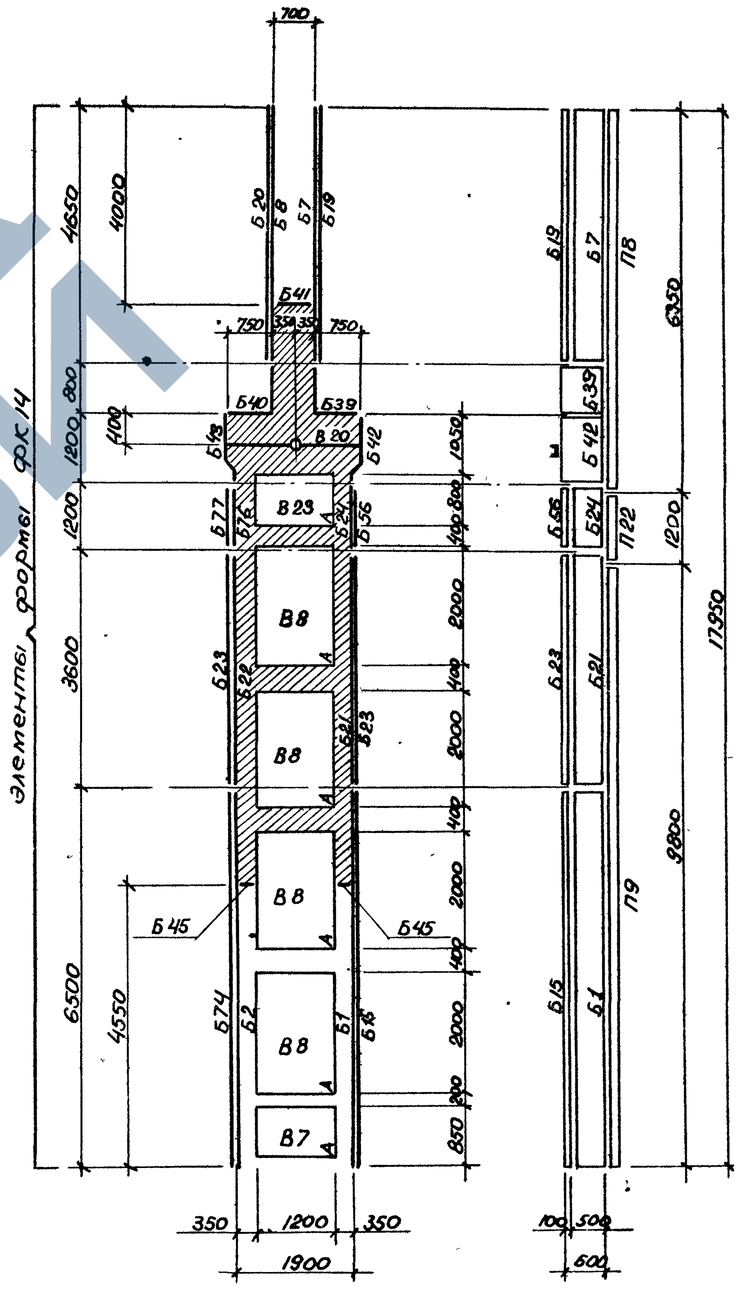

Монтажная схема формы для колонн типоразмера КДЭ IV

Примечания:

1. Общие примечания см. на листе 31.
2. Монтажные схемы форм ФК 14; ФК 15 см. на чертеже 82452 Р-6.

ТК 1967г.	Монтажные схемы форм для колонн типоразмеров КДЭ IV ÷ КДЭ VI.	СЕРИЯ ИС-01-08/67 Вып 2	Лист 32

Нач. отдела	Скачков		
Гл. инж. пр	Ненаж		
Рук. группы	Проверил	Конструктив	
Ст. инж.	Ненаж	Савуськан	
		Самолетов	
		Харитонов	
		Ненаж	

ГОССТРОЙ СССР
КИЕВСКИЙ ПРОМСТРОЙПРОЕКТ
г. Киев