ТИПОВАЯ ДОКУМЕНТАЦИЯ НА СТРОИТЕЛЬНЫЕ СИСТЕМЫ
И ИЗДЕЛИЯ ЗДАНИЙ И СООРУЖЕНИЙ

Серия 1.041-1

СБОРНЫЕ ЖЕЛЕЗОБЕТОННЫЕ МНОГОПУСТОТНЫЕ ПАНЕЛИ ПЕРЕКРЫТИЙ МНОГОЭТАЖНЫХ ОБЩЕСТВЕННЫХ И ПРОИЗВОДСТВЕННЫХ ЗДАНИЙ

Выпуск 5

МНОГОПУСТОТНЫЕ ПАНЕЛИ ДЛИНОЙ 2650 мм, ШИРИНОЙ 1190 И 1490 мм
С АРМАТУРОЙ ИЗ СТАЛИ КЛАССА А-III, ИЗ ТЯЖЕЛОГО И ЛЕГКОГО БЕТОНОВ

17834

ЦЕНА 0-80

https://zavodjbi.com/

https://zavodjbi.com/

ЦЕНТРАЛЬНЫЙ ИНСТИТУТ ТИПОВОГО ПРОЕКТИРОВАНИЯ
ГОССТРОЯ СССР

Москва, А-445, Смольная ул., 22

Сдано в печать 11 1983 года

Заказ № 5911 Тираж 310 экз.

https://zavodjbi.com/

ТИПОВАЯ ДОКУМЕНТАЦИЯ НА СТРОИТЕЛЬНЫЕ СИСТЕМЫ И ИЗДЕЛИЯ ЗДАНИЙ И СООРУЖЕНИЙ

Серия 1.041-1

СБОРНЫЕ ЖЕЛЕЗОБЕТОННЫЕ МНОГОПУСТОТНЫЕ ПАНЕЛИ ПЕРЕКРЫТИЙ МНОГОЭТАЖНЫХ ОБЩЕСТВЕННЫХ И ПРОИЗВОДСТВЕННЫХ ЗДАНИЙ

Выпуск 5

МНОГОПУСТОТНЫЕ ПАНЕЛИ ДЛИНОЙ 2650 мм, ШИРИНОЙ 1190 и 1490 мм С АРМАТУРОЙ ИЗ СТАЛИ КЛАССА А-III, ИЗ ТЯЖЕЛОГО И ЛЕГКОГО БЕТОНОВ

РАЗРАБОТАНЫ

ЦНИИПРОМЗДАНИЙ

Гл инженер института — И.А. Петров

Начальник отнк-2 — Э.Н. Кодыш

Гл. инж. проекта — А.В. Белов

СОВМЕСТНО С:

ЦНИИЭП Торгово-бытовых зданий и туристских комплексов

Гл. инженер института — В.И. Лепский

Гл. инженер отдела — Б.Н. Волынский

НИИЖБ

Зам. директора — Н.Н. Коровин

Рук. лаборатории — Г.И. Бердичевский

Рук. лаборатории — Ю.В. Чиненков

Ст. научн. сотрудник — В.Г. Крамарь

Ст. научн. сотрудник — Г.Е. Колосов

УТВЕРЖДЕНЫ

и введены в действие Госстроем СССР с 01.03.82 г.

Постановление от 31.12.81 г. № 285.

	Обозначение	Наименование	Стр.	Примечание
I		Содержание	2	
2	I04I-Iв50000ТО	Техническое описание	2÷6	
3	I04I-Iв50000ВД	Ведомость ссылочных документов	7	
4	I04I-Iв50000ВМС	Выборка стали на одну панель	7	
5	I04I-Iв5I000	Панель рядовая II90х2650	8÷I0	ПК27.I2-5АШТ ПК27.I2-8АШТ ПК27.I2-I0АШТ ПК27.I2-I2АШТ ПК27.I2-I6АШТ ПК27.I2-5АШП ПК27.I2-8АШП ПК27.I2-I0АШП ПК27.I2-I2АШП ПК27.I2-I6АШП
6	I04I-Iв52000	Панель рядовая I490х2650	II÷I3	ПК27.I5-5АШТ ПК27.I5-8АШТ ПК27.I5-I0АШТ ПК27.I5-I2АШТ ПК27.I5-I6АШТ ПК27.I5-5АШП ПК27.I5-8АШП ПК27.I5-I0АШП ПК27.I5-I2АШП ПК27.I5-I6АШП
7	I04I-Iв53000	Панель пристенная I490х2650	I4÷I6	ПК27.I5-5АШТ-I ПК27.I5-8АШТ-I ПК27.I5-I0АШТ-I ПК27.I5-I2АШТ-I ПК27.I5-I6АШТ-I ПК27.I5-5АШП-I ПК27.I5-8АШП-I ПК27.I5-I0АШП-I ПК27.I5-I2АШП-I ПК27.I5-I6АШП-I
8	I04I-Iв50010	Каркас плоский КРI	I7	
9	I04I-Iв50020	Каркас плоский КР2	I7	
I0	I04I-Iв50030	Сетка арматурная	I8,I9	CI ÷ CI8

I. ОБЩАЯ ЧАСТЬ

I.I. Выпуск 5 содержит рабочие чертежи многопустотных панелей из тяжелого и легкого (на крупных пористых заполнителях) бетонов, запроектированных по типу панелей по ГОСТ 956I-76 "Панели железобетонные многопустотные для перекрытий зданий и сооружений. Технические условия".

I.2. Номенклатура конструкций включает в себя рядовые и пристенные панели длиной 2650мм (см.0000ТО л.5).Ширина рядовых панелей II90мм и I490мм.Ширина пристенной панели - I490мм.

I.3. Расчет панелей произведен в соответствии с требованиями СНиП П-2I-75 с учетом постановления Госстроя СССР от I0 мая I98Iг. № 67.

I.4. Панели рассчитаны как шарнирно опертые балки двутаврового сечения.

Марки панелей и нагрузки, на которые панели рассчитаны,приведены в таблице I (см.0000ТО л.I,2).

Таблица № I

Марка панели	Равномерно распределенная нагрузка, кгс/м2		Полная нагрузка с учетом собственной массы панели, кгс/м2	
	Норм.	Расчет.	Норм.	Расчет.
I	2	3	4	5
ПК27.I2-5АШТ ПК27.I2-5АШП	450	560	750 690	890 825
ПК27.I2-8АШТ ПК27.I2-8АШП	720	860	I020 960	II90 II25
ПК27.I2-I0АШТ ПК27.I2-I0АШП	870	I025	II70 III0	I350 I290
ПК27.I2-I2АШТ ПК27.I2-I2АШП	I050	I250	I350 I290	I580 I5I5

Инв.№ подл. | Подпись и дата | Взам. инв.№

Проверил	Шалитова		
Инженер	Парфалина		
Рук. груп.	Стирнова		
Гл.инж.пр.	Белов		
Нач.ОТАК-2	Кобыш		

1.041-1. В.5 0000ТО

Техническое описание

Стадия	Лист	Листов
Р	1	5

ЦНИИПРОМЗДАНИЙ г. Москва

ЗАВОД ЖБИ

I	2	3	4	5
П27.I2-I6АШТ ПК27.I2-I6АШП	I350	I600	I640 I590	I920 I865
ПК27.I5-5АШТ ПК27.I5-5АШП	440	550	760 690	900 825
ПК27.I5-8АШТ ПК27.I5-8АШП	7I0	850	I030 960	I200 II25
ПК27.I5-I0АШТ ПК27.I5-I0АШП	870	I025	II90 II20	I375 I300
ПК27.I5-I2АШТ ПК27.I5-I2АШП	I050	I250	I370 I300	I600 I525
ПК27.I5-I6АШТ ПК27.I5-I6АШП	I350	I600	I660 I600	I940 I875
ПК27.I5-5АШТ-I ПК27.I5-5АШП-I	440	550	760 690	900 825
ПК27.I5-8АШТ-I ПК27.I5-8АШП-I	7I0	850	I030 960	I200 II25
ПК27.I5-I0АШТ-I ПК27.I5-I0АШП-I	870	I025	II90 II20	I375 I300
ПК27.I5-I2АШТ-I ПК27.I5-I2АШП-I	I050	I250	I370 I300	I600 I525
ПК27.I5-I6АШТ-I ПК27.I5-I6АШП-I	I350	I600	I660 I600	I940 I875

Примечание:

Собственный вес панелей из тяжелого бетона шириной I490 мм нормативный - 320 кгс/м2, расчетный - 350 кгс/м2; панелей шириной II90 мм нормативный - 300 кгс/м2, расчетный - 330 кгс/м2; панелей из легкого бетона шириной I490 мм нормативный - 250 кгс/м2, расчетный - 275 кгс/м2; панелей шириной II90 мм нормативный - 240 кгс/м2, расчетный - 265 кгс/м2.

I.5. Марка рядовой панели состоит из двух частей: первая часть включает в себя буквенный индекс ПК (панель круглопустотная), длину и ширину панели в дециметрах. Вторая часть марки характеризует величину условной расчетной нагрузки на панель в сотнях килограммов на квадратный метр, класс стали рабочей арматуры и вид бетона: индекс "Т" принят для тяжелого бетона, индекс "П" - для легкого (пористого) бетона. Наличие в пристенной панели выреза характеризуется дополнительным индексом "I" в третьей части марки панели.

Полная марка выглядит следующим образом: например, панель ПК27.I5-5АШП-I - это панель круглопустотная, рассчитанная на условную расчетную нагрузку 550 кгс/м2, имеющая: длину - 2650 мм, ширину I490 мм, армированная сталью класса АШ, из легкого бетона, пристенная.

I.6. Панели предназначены для применения в обычных неагрессивных условиях эксплуатации.

I.7. Предел огнестойкости панелей-не ниже 0,75 часа.

I.8. Пристенная панель рассчитана на воспринятие горизонтального усилия, равного I0 тс.

I.9. Один из торцов панели усиливается при формовании за счет уменьшения диаметра пустот. С другого торца панели пустоты заделываются вкладышами длиной I30 мм диаметром I58 мм из бетона марки бетона панели. Заделка пустот производится непосредственно после извлечения пуансонов до пропаривания.

2. Технические требования

2.I. Панели запроектированы из тяжелого бетона и бетона на пористых крупных заполнителях при плотном мелком заполнителе. Марка бетона при прочности на сжатие - 200.

2.2. В качестве крупного пористого заполнителя для легких бетонов приняты керамзит, аглопорит или шлаковая пемза с объемно-насыпной массой $\gamma > 700$ кг/м^3 и крупностью не $>$ I0 мм.

2.3. В качестве мелкого заполнителя для легких бетонов следует принимать кварцевый песок, удовлетворяющий требованиям ГОСТ 8736-77. "Песок для строительных работ. Технические условия".

2.4. В качестве рабочей арматуры панели принята сталь горячекатаная периодического профиля класса АШ (ГОСТ 578I-8I).

Инв. № подл. | Подпись и дата | Взам. инв. №

2.5. Верхняя и нижняя зоны панели армируются сварными сетками, промежутки между пустотами на приопорных участках армируются сварными каркасами.

В пристенных панелях для воспринятия горизонтальных усилий в диске перекрытия до 10 тс на 1 панель установлены арматурные каркасы с приваренными к верхним стержням пластинами. Сетки и каркасы-из обыкновенной проволоки периодического профиля класса Вр-I (ГОСТ 6727-80) и стержней из горячекатаной стали периодического профиля класса АШ (ГОСТ 5781-81).

2.6. Толщина защитного слоя бетона для сеток нижней зоны 15 мм, для верхней - 15 мм.

3. Указания по изготовлению и испытанию панелей

3.1. Панели должны изготовляться в заводских условиях, при этом необходимо выполнять требования действующих нормативных и инструктивных документов.

3.2. До начала производства панелей завод-изготовитель должен разработать технические условия и технологические правила, определяющие основные способы производства и контроля качества изготовления изделий.

3.3. Сварные каркасы и сетки изготавливаются при помощи контактной точечной сварки, замена контактной сварки на электродуговую сварку не допускается.

3.4. Выбор типа электрода для каждого класса и марки стали должен производиться в соответствии с требованиями СН 393-78.

3.5. Арматурные сетки и каркасы при диаметрах до 5 мм выполняются из обыкновенной арматурной проволоки периодического профиля класса Вр-I (ГОСТ 6727-80); при диаметрах 6,8,14 мм - выполняются из горячекатаной арматурной стали периодического профиля класса АШ по ГОСТ 5781-81).

3.6. Марку стали необходимо принимать в соответствии с указаниями, приведенными в рабочих чертежах конкретного объекта.

3.7. Для монтажных петель панелей должна применяться горячекатаная арматурная сталь класса AI марок ВСт3сп2 и ВСт3пс2. В случае, если монтаж панелей возможен при зимней температуре ниже - 40 °С применение петель из стали марки ВСт3пс2 не допускается.

3.8. При изготовлении панелей из легких (на пористых заполнителях) бетонов объемная масса бетона в высушенном состоянии должна быть не более 1800 кг /м^3. Объем межзерновых пустот в уплотненной бетонной смеси, определенный по ГОСТ 11051-70, не должен превышать 3%.

3.9. Объемная масса легких бетонов с установившейся влажностью - 5% и с учетом веса арматуры - γ = 2000 кг/м^3.

3.10. Для обеспечения требуемой величины защитного слоя бетона должны применяться подкладки из цементно-песчаного раствора или пластмасс. Применение стальных фиксаторов, выходящих на поверхность бетона, не допускается.

3.11. При изготовлении панелей должен быть обеспечен пооперационный технологический контроль на всех стадиях производства, а также систематический контроль прочности бетона и арматуры.

3.12. Отклонения от проектных размеров не должны превышать величин, указанных в ГОСТ 13015-75.

3.13. Внешний вид и качество поверхностей панелей должны удовлетворять требованиям ГОСТ 13015-75 для конструкций, предназначенных под окраску.

17834 5

3.I4. Для оценки качества изготовляемых панелей систематически должны производиться испытания их неразрушающими методами.

3.I5. Порядок использования панелей, не выдержавших испытания, регламентируется ГОСТ 8829-77.

3.I6. Величина отпускной прочности панелей устанавливается в соответствии с ГОСТ I30I5-75.

3.I7. На боковой грани панели должны быть обозначены несмываемой краской: марка панели, дата изготовления, масса панели в кг, марка предприятия-изготовителя и штамп ОТК.

4. Указания по применению панелей

4.I. Многопустотные панели разработаны для применения в обычной неагрессивной среде эксплуатации.

4.2. Панели допускается применять в условиях постоянного воздействия температуры до +50°С и нормального влажностного режима.

4.3. Назначение марок панелей производится по нагрузкам конкретного объекта в соответствии с допустимыми нагрузками на панели, приведенными в графах 4, 5 таблицы I.

4.4. В случае применения панелей под нагрузки, отличающиеся от равномерно распределенных, принятых при расчете, назначение марок панели производится на основе расчета панелей на конкретные нагрузки и выбора при этом типовых панелей необходимой несущей способности.

4.5. В выборках к рабочим чертежам панелей указаны только классы стали, без указания марок стали.

В проектах конкретных объектов должны быть указаны марки стали арматуры. Назначение их должно производиться в зависимости от температурных условий эксплуатации конструкций и характера нагрузок (статические, динамические), в соответствии с действующими нормативными документами.

4.6 В пристенных панелях зданий связевой системы каркасы КРI, расположенные со стороны наружной стены, заменяются каркасом КР2.

5. Указания по приемке, транспортированию, хранению и монтажу панелей.

5.I. Приемка панелей должна производиться в соответствии с требованием ГОСТ I30I5-75, ГОСТ 8829-77 и рабочих чертежей.

5.2. Транспортирование и хранение панелей производится в горизонтальном (рабочем) положении.

5.3. Подъем панелей следует производить таким образом, чтобы нагрузка от собственной массы панелей распределялась равномерно между четырьмя петлями.

5.4. Панели должны храниться в штабелях, рассортированные по типоразмерам, маркам и партиям.

5.5. При складировании панелей прокладки устанавливаются в пределах участков, равных 300 мм от торцов панелей. Прокладки между панелями должны устанавливаться строго по вертикали.

5.6. Высота штабеля панелей в соответствии со СНиП Ш-4-79 не должна превышать 2,5 м.

5.7. При транспортировании панелей допускается смещение прокладок не более, чем на 0,5 м от торцов панелей, при этом должна быть соблюдена вертикальность расположения прокладок.

5.8. При перевозке панелей автомобильным транспортом следует руководствоваться "Временными указаниями по перевозке унифицированных сборных железобетонных деталей и конструкций промышленного строительства автомобильным транспортом" (Стройиздат, I966 г.).

5.9. Перевозку панелей железнодорожным транспортом следует производить в соответствии с требованиями "Руководства по перевозке железнодорожным транспортом сборных крупноразмерных ж.б. конструкций промышленного и жилищного строительства" (Стройиздат, I967 г.).

5.I0. Монтаж панелей производится в соответствии с требованиями главы СНиП Ш-I6-79 "Бетонные и железобетонные конструкции сборные."

Инв. № подл. | Подпись и дата | Взам. инв. №

Номенклатура

Тип панели (обознач.)	Эскиз	Марка панели	Марка бетона	Расход материалов: Бетон $м^3$	Расход материалов: Сталь кг	Масса т
Рядовая (1.041-1.в.5.1000)	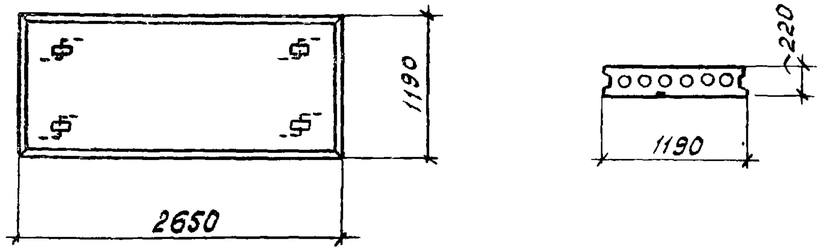	ПК27.12-5А$\overline{III}$Т	200	0,37	10,2	0,9
		ПК27.12-8А$\overline{III}$Т			11,0	
		ПК27.12-10А$\overline{III}$Т			11,6	
		ПК27.12-12А$\overline{III}$Т			12,6	
		ПК27.12-16А$\overline{III}$Т			13,7	
		ПК27.12-5А$\overline{III}$П			10,2	0,7
		ПК27.12-8А$\overline{III}$П			11,0	
		ПК27.12-10А$\overline{III}$П			11,6	
		ПК27.12-12А$\overline{III}$П			12,6	
		ПК27.12-16А$\overline{III}$П			13,7	
Рядовая (1.041-1.в.5.2000)	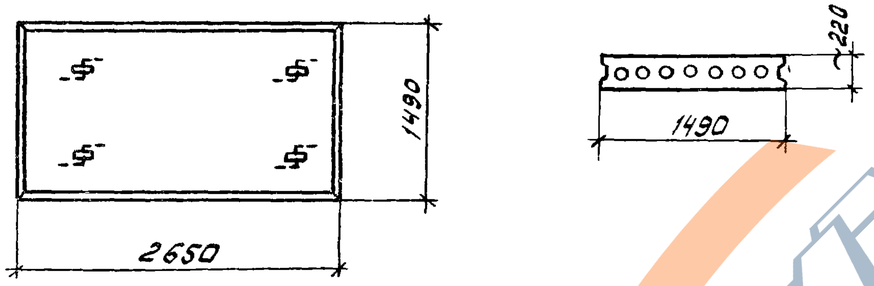	ПК27.15-5А$\overline{III}$Т	200	0,50	11,3	1,3
		ПК27.15-8А$\overline{III}$Т			13,2	
		ПК27.15-10А$\overline{III}$Т			13,6	
		ПК27.15-12А$\overline{III}$Т			14,7	
		ПК27.15-16А$\overline{III}$Т			15,7	
		ПК27.15-5А$\overline{III}$П			11,3	1,0
		ПК27.15-8А$\overline{III}$П			13,2	
		ПК27.15-10А$\overline{III}$П			13,6	
		ПК27.15-12А$\overline{III}$П			14,7	
		ПК27.15-16А$\overline{III}$П			15,7	
Приставная (1.041-1.в.5.3000)	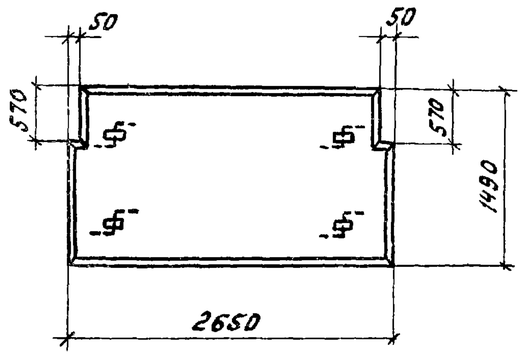	ПК27.15-5А$\overline{III}$Т-1	200	0,48	19,4	1,2
		ПК27.15-8А$\overline{III}$Т-1			21,3	
		ПК27.15-10А$\overline{III}$Т-1			21,7	
		ПК27.15-12А$\overline{III}$Т-1			22,8	
		ПК27.15-16А$\overline{III}$Т-1			23,8	
		ПК27.15-5А$\overline{III}$П-1			19,4	1,0
		ПК27.15-8А$\overline{III}$П-1			21,3	
		ПК27.15-10А$\overline{III}$П-1			21,7	
		ПК27.15-12А$\overline{III}$П-1			22,8	
		ПК27.15-16А$\overline{III}$П-1			23,8	

https://zavodjbi.com/

№ строки	Обозначение	Наименование
1		Государственные документы
2		
3	СНиП II-21-75	Бетонные и железобетонные
4		конструкции
5	СНиП III-4-79	Техника безопасности в строительстве
6	СН 393-78	Инструкция по сварке соединений
7		арматуры и закладных деталей
8		железобетонных конструкций.
9	СНиП III-16-79	Бетонные и железобетонные
10		конструкции.
11		
12		
13		
14		

Проверил	Скворцов		
Инженер	Пархалина		
Ст. инж.	Шалимова		
Рук. гр.	Смирнова		
Гл. инж. пр.	Белов		
Нач. отд.	Кодыш		

1.041-1.В.5.0000 ВД

Ведомость ссылочных документов

Стадия	Лист	Листов
Р		1

ЦНИИПРОМЗДАНИЙ г. Москва

Инв. № подл. | Подпись и дата | Взам. инв. №

Выборка стали на одну панель (масса в кг)

Марка панели	Арматурные изделия											Всего
	Сталь ГОСТ 5781-81						Сталь ГОСТ 6727-80			ГОСТ 380-71		
	Класса AI		Класса A III				Класса ВрI			Класса С38/23		
	ф, мм	Итого	ф, мм			Итого	ф, мм		Итого	δ, мм	Итого	
	10		14	8	6		4	3		8		
ПК27.12-5А III Т	2.8	2.8			4.1	4.1	1,1	2.2	3.3			10.2
ПК27.12-8А III Т	2.8	2.8			4.6	4.6	1,1	2.5	3,6			11.0
ПК27.12-10А III Т	2.8	2.8		5.2		5.2	1.1	2.5	3,6			11.6
ПК27.12-12А III Т	2.8	2.8		6.2		6.2	1,1	2,5	3,6			12.6
ПК27.12-16А III Т	2.8	2.8		7.3		7.3	1,1	2.5	3.6			13.7
ПК27.12-5А III П	2.8	2.8			4,1	4.1	1,1	2.2	3.3			10.2
ПК27.12-8А III П	2.8	2.8			4.6	4.6	1,1	2,5	3,6			11.0
ПК27.12-10А III П	2.8	2.8		5.2		5.2	1,1	2.5	3.6			11.6
ПК27.12-12А III П	2.8	2.8		6.2		6.2	1,1	2.5	3,6			12.6
ПК27.12-16А III П	2.8	2.8		7.3		7.3	1,1	2.5	3,6			13.7
ПК27.15-5А III Т	2.8	2.8			4.6	4.6	1,4	2.5	3,9			11.3
ПК27.15-8А III Т	2.8	2,8			5.8	5.8	1,4	3,2	4.6			13.2
ПК27.15-10А III Т	2.8	2.8		6.2		6.2	1,4	3,2	4.6			13.6
ПК27.15-12А III Т	2.8	2.8		7.3		7.3	1,4	3,2	4.6			14.7
ПК27.15-16А III Т	2.8	2.8		8.3		8.3	1,4	3.2	4,6			15.7
ПК27.15-5А III П	2.8	2.8			4.6	4.6	1,4	2.5	3.9			11.3
ПК27.15-8А III П	2.8	2.8			5.8	5.8	1.4	3.2	4.6			13.2
ПК27.15-10А III П	2.8	2.8		6.2		6.2	1,4	3.2	4.6			13.6
ПК27.15-12А III П	2,8	2.8		7.3		7.3	1.4	3.2	4.6			14.7
ПК27.15-16А III П	2.8	2 8		8.3		8.3	1,4	3.2	4.6			15.7
ПК27.15-5А III Т-1	2.8	2.8	6.3		4.6	10.9	2.0	2.5	4,5	1,2	1,2	19.4
ПК27.15-8А III Т-1	2.8	2.8	6,3		5.8	12.1	2.0	3.2	5,2	1,2	1,2	21.3
ПК27.15-10А III Т-1	2.8	2.8	6.3	6.2		12.5	2.0	3.2	5,2	1,2	1.2	21.7
ПК27.15-12А III Т-1	2.8	2.8	6.3	7.3		13.6	2.0	3.2	5.2	1,2	1,2	22.8
ПК27.15-16А III Т-1	2.8	2.8	6.3	8.3		14.6	2.0	3.2	5.2	1,2	1.2	23.8
ПК27.15-5А III П-1	2.8	2.8	6.3		4.6	10.9	2.0	2.5	4.5	1,2	1,2	19.4
ПК27.15-8А III П-1	2.8	2.8	6.3		5.8	12.1	2,0	3.2	5,2	1,2	1,2	21.3
ПК27.15-10А III П-1	2.8	2.8	6.3	6.2		12,5	2.0	3.2	5.2	1,2	1.2	21.7
ПК27.15-12А III П-1	2.8	2.8	6.3	7.3		13,6	2.0	3.2	5.2	1,2	1,2	22.8
ПК27.15-16А III П-1	2 8	2.8	6.3	8,3		14,6	2.0	3.2	5.2	1,2	1,2	23.8

Инв. № подл. | Подпись и дата | Взам. инв. №

Проверил	Скворцов		
Инженер	Пархалина		
Ст. инж.	Шалимова		
Рук. гр.	Смирнова		
Гл. инж. пр.	Белов		
Нач. отд.	Кодыш		

1.041-1.В.5.0000 ВМС

Выборка стали на одну панель

Стадия	Лист	Листов
Р		1

ЦНИИПРОМЗДАНИЙ г. Москва

https://zavodjbi.com/

Формат	Зона	Поз.	Обозначение	Наименование	Кол. на исполн. 1.041-1.В.5.1000- —	01	02	03	04	05	06	07	08	09	Примечание
				Документация											
12			1.041-1. В.5 1000 СБ	Сборочный чертеж											
12			1.041-1. В.5. 0000 ТО	Техническое описание											
11			1.041-1. В.5. 0000 ВД	Ведомость ссылочных док.											
11			1.041-1. В.5. 0000 МС	Выборка стали											
				Сборочные единицы											
11		1	1.041-1. В.5. 0010	Каркас плоский КР1	4	4	4	4	4	4	4	4	4	4	
11		2	1.041-1. В.5. 0010	Каркас плоский КР1		2	2	2	2		2	2	2	2	
				Марка	ПК27.12-5АШТ	ПК27.12-8АШТ	ПК27.12-10АШТ	ПК27.12-12АШТ	ПК27.12-16АШТ	ПК27.12-5АШП	ПК27.12-8АШП	ПК27.12-10АШП	ПК27.12-12АШП	ПК27.12-16АШП	

Проверил	Шалимова		
Ст. техник	Парахалина		
Рук. груп.	Стирнова		
Гл. инж. пр	Белов		
Нач. ОПК-2	Кобыш		

1.041-1. В.5 1000

Панель рядовая 1190×2650

Стадия	Лист	Листов
Р	1	2

ЦНИИПРОМЗДАНИЙ г. Москва

Инв. № подл.	Подпись и дата	Взам. инв. №

Формат	Зона	Поз.	Обозначение	Наименование	Кол. на исполн. 1.041-1.В.5.1000-	01	02	03	04	05	06	07	08	09	Примечание
12		3	1.041-1. В.5. 0030-	Сетка арматурная С1	1					1					
			-01	Сетка арматурная С2		1					1				
			-02	Сетка арматурная С3			1					1			
			-03	Сетка арматурная С4				1					1		
			-04	Сетка арматурная С5					1					1	
12		4	1.041-1. В.5. 0030 -05	Сетка арматурная С6	1	1	1	1	1	1	1	1	1	1	
				Детали											
11		5	1.041-1. В.3. 0002 -03	Петля П4	4	4	4	4	4	4	4	4	4	4	
				Материал											
				Бетон (γ=2500 кг/м³) ГОСТ 7473-76 марка 200	0,37	0,37	0,37	0,37	0,37						м³
				Бетон (γ=2000 кг/м³) ГОСТ 7473-76 марки 200						0,37	0,37	0,37	0,37	0,37	м³

1.041-1. В.5. 1000

Лист 2

ЗАВОД ЖБИ

https://zavodjbi.com/

https://zavodjbi.com/

Опалубка
М1:25

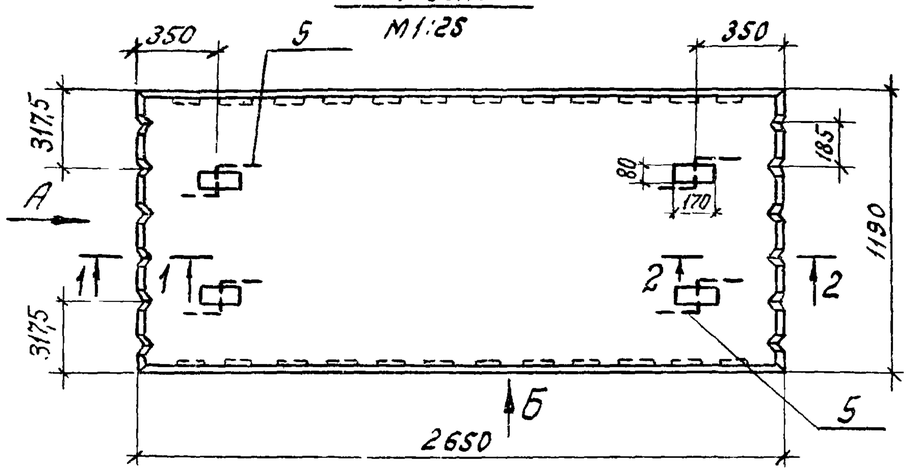

Вид А повернуто

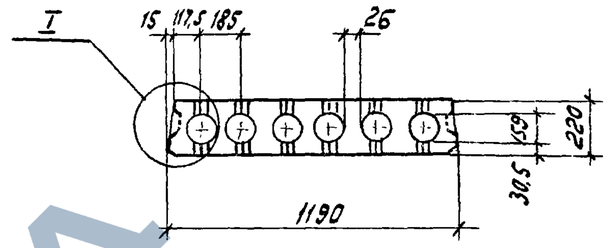

Вид Б

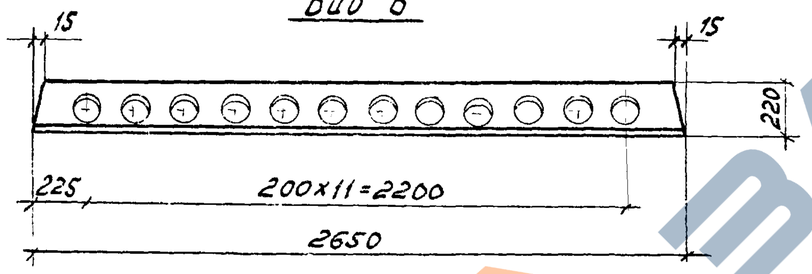

2–2
М 1:5

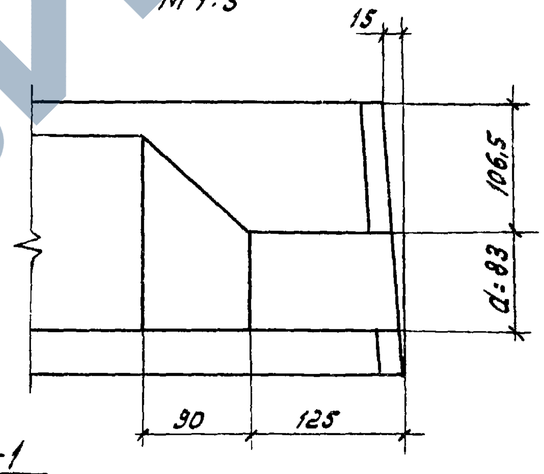

I
М1:5

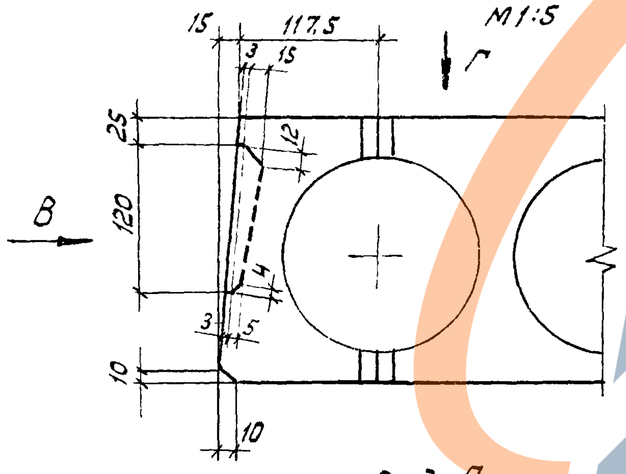

Вид В
М1:5

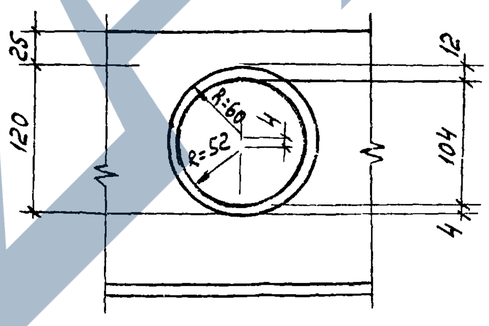

1–1
М1:5

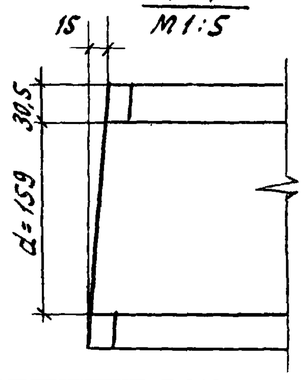

Вид Г
М1:5

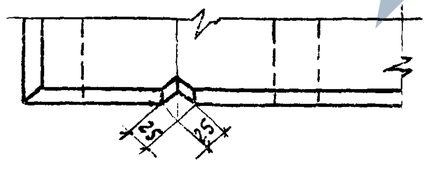

Величина массы в скобках приведена для панелей из бетона на пористых заполнителях.

Проверил	Якубович		
Ст. техн.	Парханина		
Рук. гр.	Смирнова		
Гл. инж. пр.	Белов		
Нач. отд. 2	Кодыш		

1.041-1.8.5.1000 СБ

Панель рядовая 1190×2650. Сборочный чертеж.

Стадия	Масса	Масшт.
Р	0,9т (0,7т)	
Лист 1	Листов 2	

ЦНИИПРОМЗДАНИЙ г. Москва

Инв. № подл. | Подпись и дата | Взам. инв. №

https://zavodjbi.com/

https://zavodjbi.com/

Армирование
М 1:25

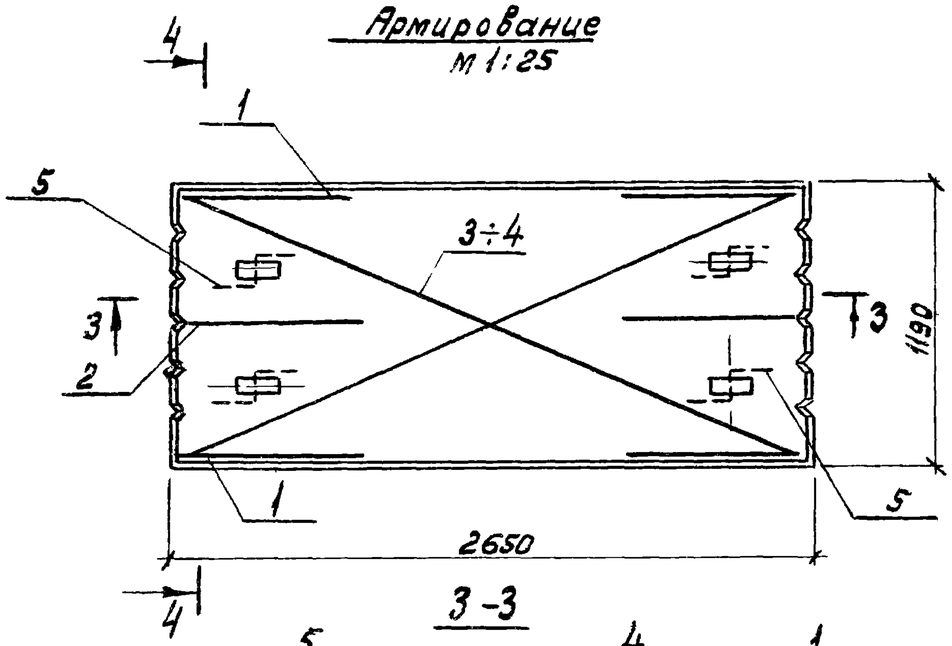

3-3

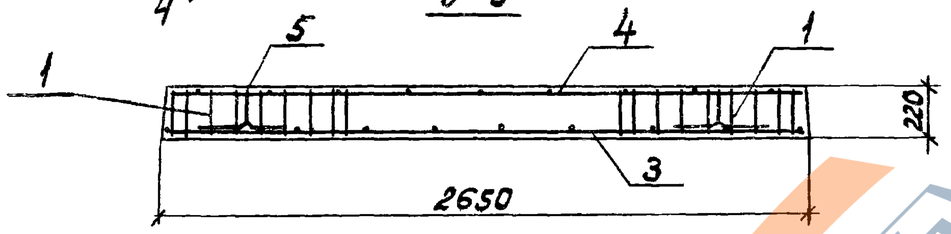

4-4
М 1:10

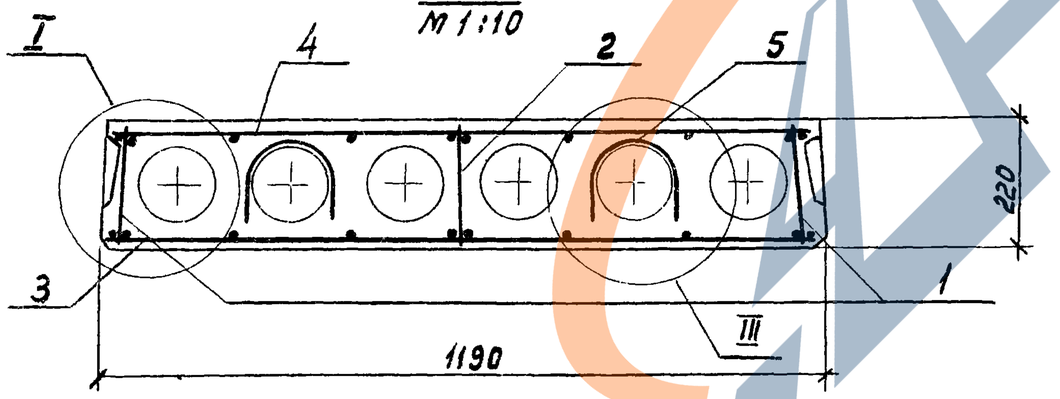

II
М 1:5

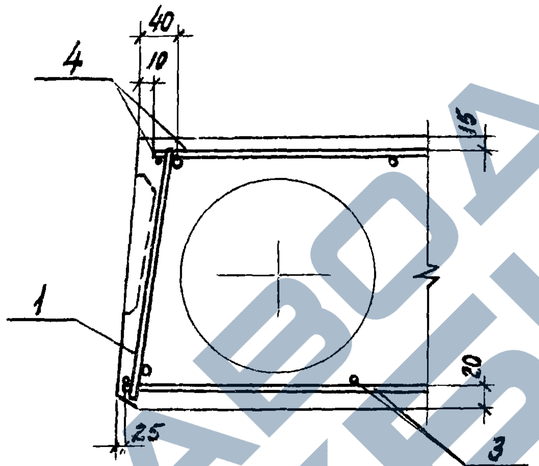

III
М 1:5

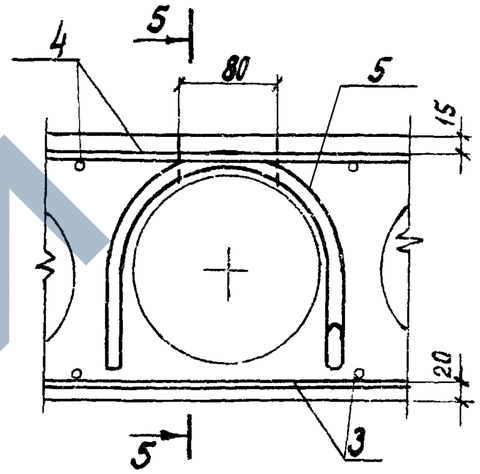

5-5
М 1:5

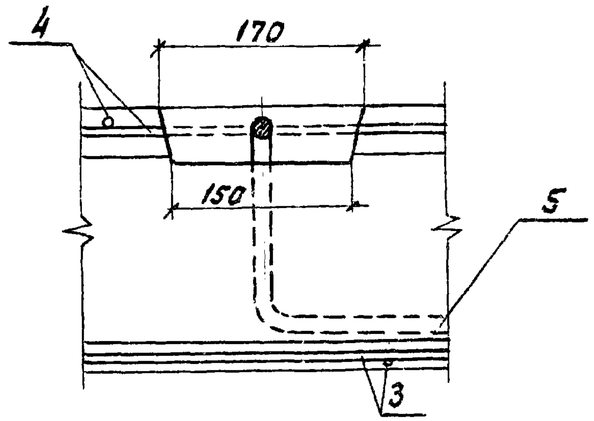

ЗАВОД ЖБИ

1.041-1. В.5. 1000 СБ	Лист 2

17834 11

https://zavodjbi.com/

Инв.№ подл.	Подпись и дата	Взам. инв.№

Формат	Зона	Поз.	Обозначение	Наименование	Кол. на исполн. 1.041-1.В.5.2000- —	01	02	03	04	05	06	07	08	09	Примечание
				Документация											
12			1.041-1.В.5. 2000 СБ	Сборочный чертеж	×	×	×	×	×	×	×	×	×	×	
12			1.041-1.В.5. 0000 ТО	Техническое описание	×	×	×	×	×	×	×	×	×	×	
11			1.041-1.В.5. 0000 ВД	Ведомость ссылочн. докум.	×	×	×	×	×	×	×	×	×	×	
11			1.041-1.В.5. 0000 ВМС	Выборка стали	×	×	×	×	×	×	×	×	×	×	
				Сборочные единицы											
11		1	1.041-1. В.5. 0010	Каркас плоский КР1	4	4	4	4	4	4	4	4	4	4	
11		2	1.041-1 В.5. 0010	Каркас плоский КР1		4	4	4	4		4	4	4	4	
				Марка	ПК27.15-5АШТ	ПК27.15-8АШТ	ПК27.15-10АШТ	ПК27.15-12АШТ	ПК27.15-16АШТ	ПК27.15-5АШП	ПК27.15-8АШП	ПК27.15-10АШП	ПК27.15-12АШП	ПК27.15-16АШП	

Проверил	Шалимова		
Ст. техник	Пархалина		
Рук. гр	Смирнова		
Гл. инж. пр	Белов		
Нач. отд. К-2	Кобыш		

1.041-1.В.5. 2000

Панель рядовая 1490 × 2650

Стадия	Лист	Листов
Р	1	2

ЦНИИПРОМЗДАНИЙ г. Москва

Инв.№ подл.	Подпись и дата	Взам. инв.№

Формат	Зона	Поз.	Обозначение	Наименование	Кол. на исполн. 1.041-1.В.5.2000 —	01	02	03	04	05	06	07	08	09	Примечание
12		3	1.041-1.В.5. 0030 -06	Сетка арматурная С7	1					1					
			-07	Сетка арматурная С8		1					1				
			-08	Сетка арматурная С9			1					1			
			-09	Сетка арматурная С10				1					1		
			-10	Сетка арматурная С11					1					1	
12		4	1.041-1.В.5. 0030 -11	Сетка арматурная С12	1	1	1	1	1	1	1	1	1	1	
				Детали											
11		5	1.041-1.В3. 0002-03	Петля П4	4	4	4	4	4	4	4	4	4	4	
				Материал											
				Бетон (γ=2500 кг/м³) ГОСТ 7473-76											
				марка 200	0,50	0,50	0,50	0,50	0,50						м³
				Бетон (γ=2000 кг/м³) ГОСТ 7473-76											
				марка 200						0,50	0,50	0,50	0,50	0,50	м³

1.041-1.В.5. 2000

Лист 2

17834 12

https://zavodjbi.com/

Опалубка
М1:25

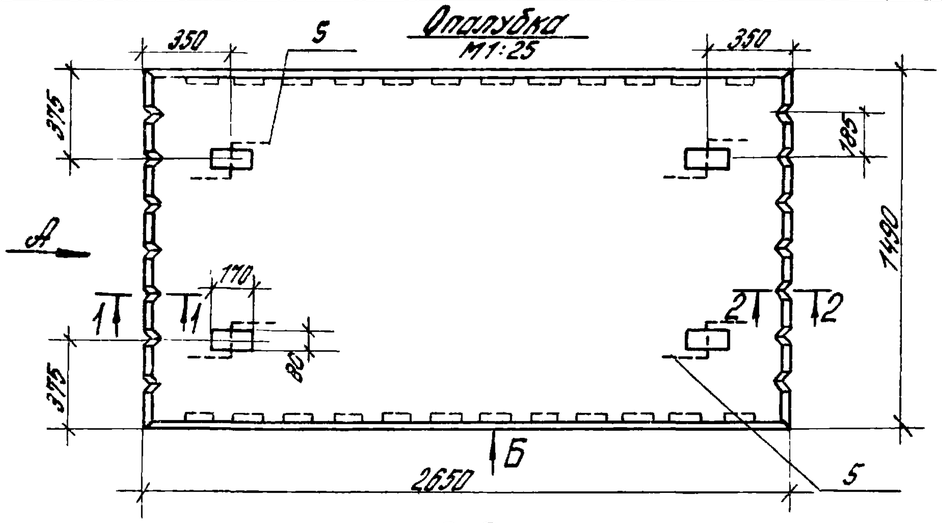

Вид А повернуто

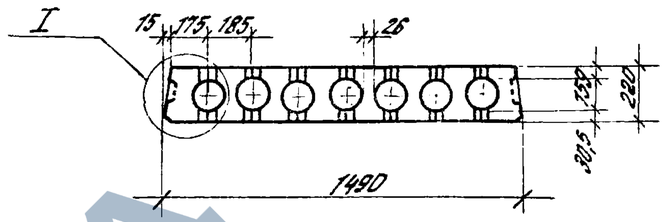

2–2
М1:5

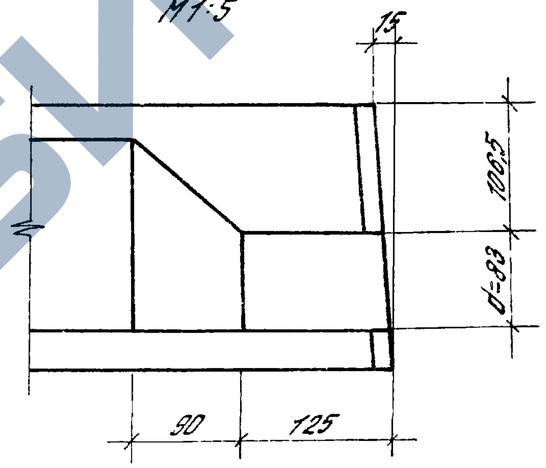

Вид Б

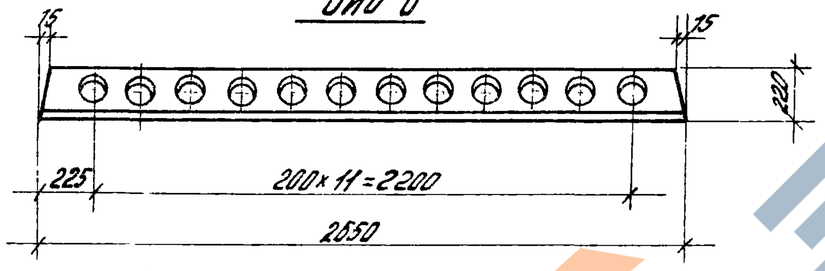

I
М1:5

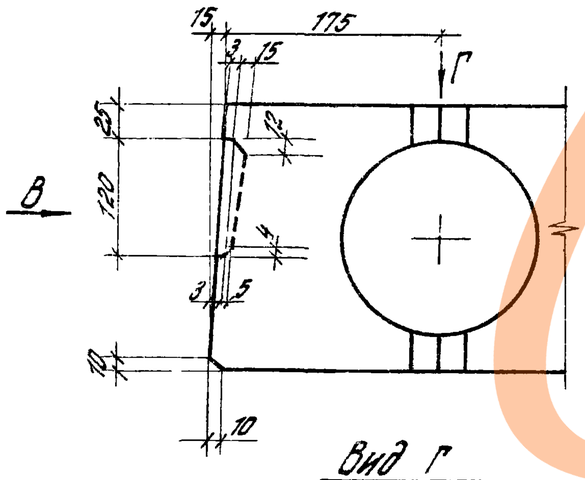

Вид В
М1:5

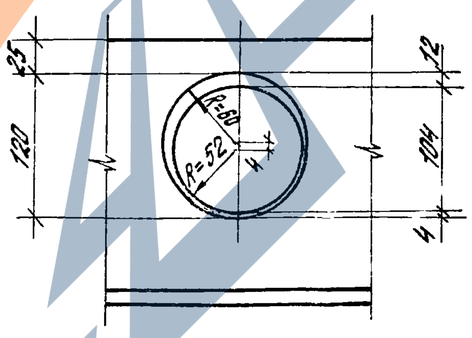

1–1
М1:5

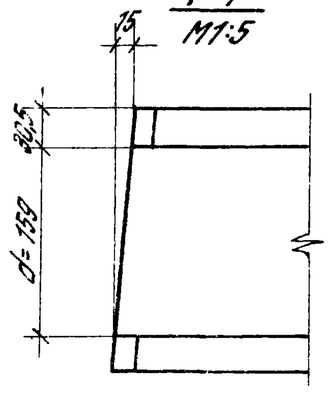

Вид Г
М1:5

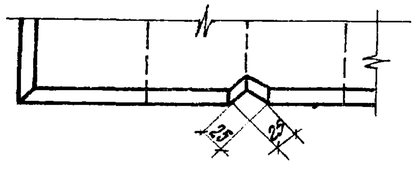

Величина массы в скобках приведена для панелей из бетона на пористых заполнителях.

Проверил	Якубович		
Ст.техник	Парфалина		
Рук.гр.	Смирнова		
Гл.инж.пр.	Белов		
Нач.отд.к-2	Кобыш		

1.041-1.8.5.2000 СБ

Панель рядовая 1490×2650. Сборочный чертеж.

Стадия	Масса	Масштаб
Р	1,3т (1,0т)	
Лист 1	Листов 2	

ЦНИИПРОМЗДАНИЙ г. Москва

https://zavodjbi.com/

Армирование
М 1:25

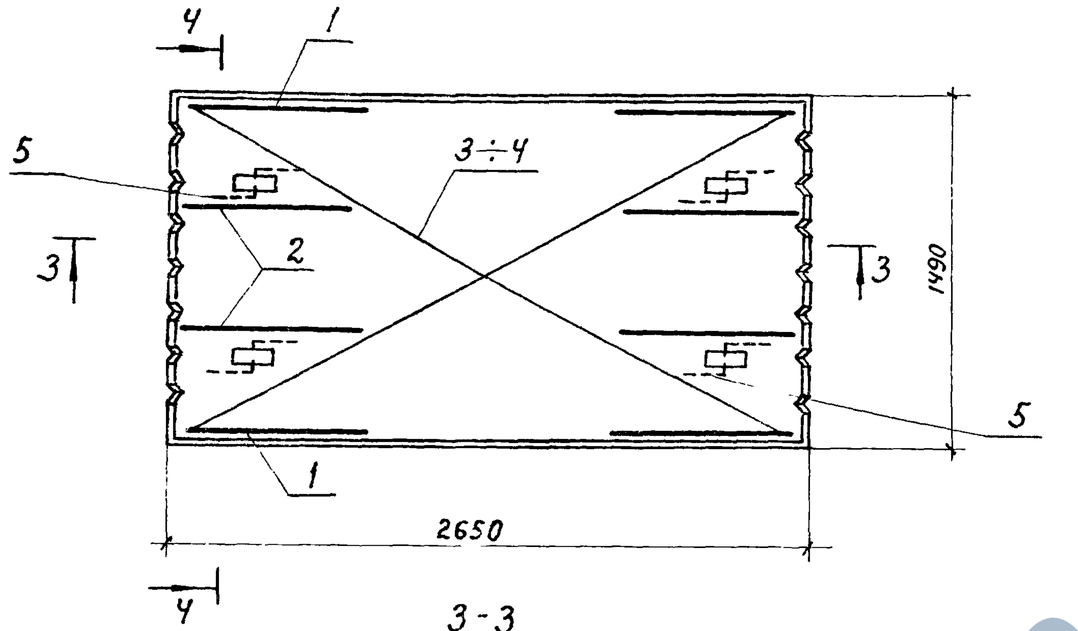

3-3

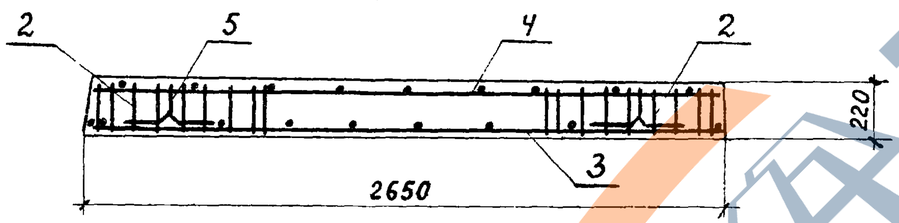

4-4
М 1:10

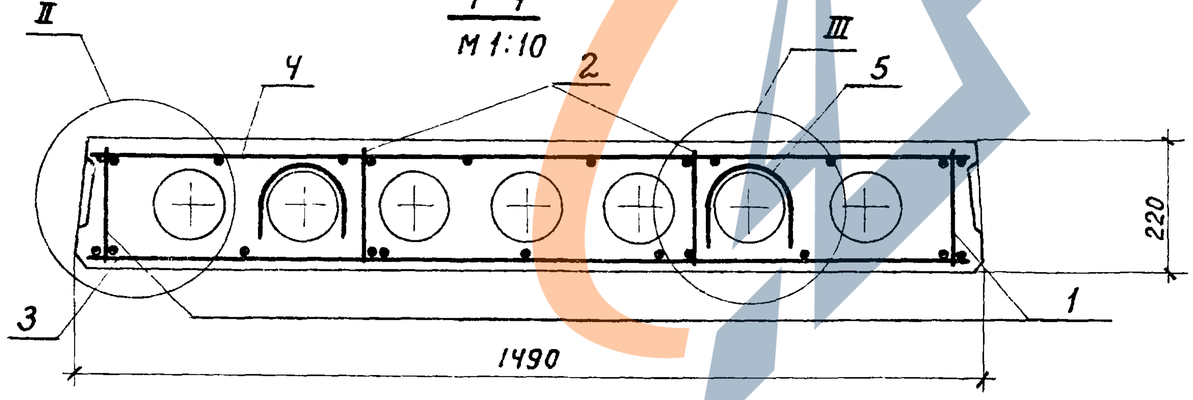

II
М 1:5

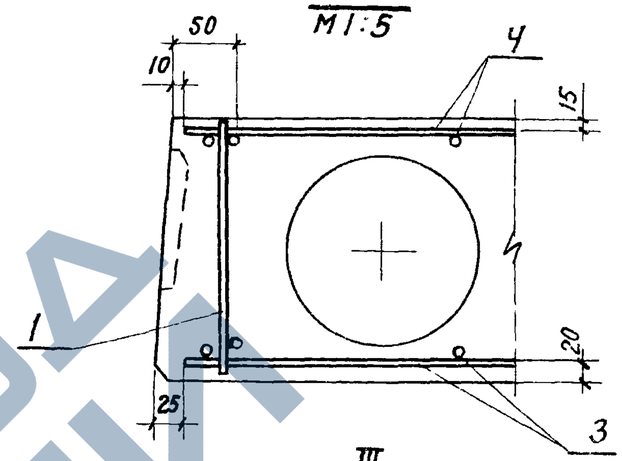

III
М 1:5

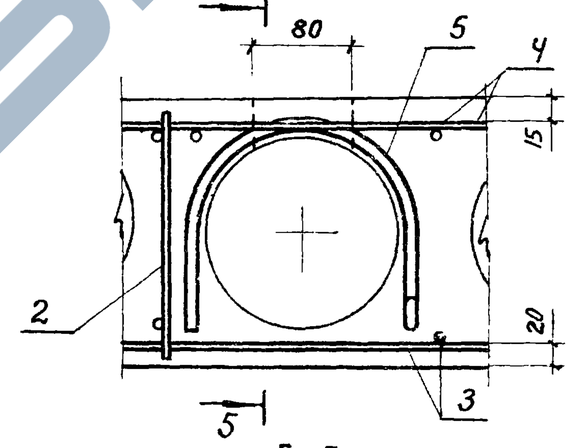

5-5
М 1:5

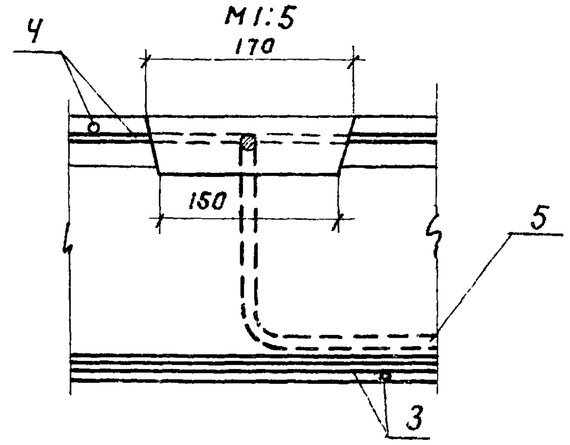

1.041-1. в.5. 2000 СБ	Лист 2

Инв. № подл. | Подпись и дата | Взам. инв. №

17834 14

https://zavodjbi.com/

Формат	Зона	Поз.	Обозначение	Наименование	Кол. на исполн. 1.041-1.В.5.3000 –	01	02	03	04	05	06	07	08	09	Примечание
				Документация											
12			1.041-1.В.5. 3000 СБ	Сборочный чертеж											
12			1.041-1.В.5. 0000 ТО	Техническое описание											
11			1.041-1.В.5. 0000 ВД	Ведомость ссылочных докум.											
11			1.041-1.В.5. 0000 ВМС	Выборка стали											
				Сборочные единицы											
11		1	1.041-1.В.5. 0010	Каркас КР1	4	4	4	4	4	4	4	4	4	4	
11		2	1.041-1.В.5. 0010	Каркас КР1		4	4	4	4		4	4	4	4	
11		3	1.041-1.В.5. 0020	Каркас КР2	1	1	1	1	1	1	1	1	1	1	
				Марка	ПК27.15-5АIIIт-1	ПК27.15-8АIIIт-1	ПК27.15-10АIIIт-1	ПК27.15-12АIIIт-1	ПК27.15-16АIIIт-1	ПК27.15-5АIIIп-1	ПК27.15-8АIIIп-1	ПК27.15-10АIIIп-1	ПК27.15-12АIIIп-1	ПК27.15-16АIIIп-1	

Проверил	Шалитова		1.041-1.В.5.3000
Ст. техник	Порхалина		Панель пристенная 1490×2650
Рук. гр.	Смирнова		Стадия: Р · Лист: 1 · Листов: 2
Гл. инж. пр.	Белов		ЦНИИПРОМЗДАНИЙ г. Москва
Нач. ОТИК	Кадыш		

Инв. № подл.	Подпись и дата	Взам. инв. №

Формат	Зона	Поз.	Обозначение	Наименование	Кол. на исполн. 1.041-1.В.5.3000 –	01	02	03	04	05	06	07	08	09	Примечание
12		4	1.041-1.В.-5. 0030-12	Сетка арматурная С13	1					1					
			-13	Сетка арматурная С14		1					1				
			-14	Сетка арматурная С15			1					1			
			-15	Сетка арматурная С16				1					1		
			-16	Сетка арматурная С17					1					1	
12		5	-17	Сетка арматурная С18	1	1	1	1	1	1	1	1	1	1	
				Детали											
11		6	1.041-1.В.3. 0002-03	Петля П4	4	4	4	4	4	4	4	4	4	4	
				Материал											
				Бетон (γ=2500 кг/м³) ГОСТ 7473-76 марка 200	0,48	0,48	0,48	0,48	0,48						м³
				Бетон (γ=2000 кг/м³) ГОСТ 7473-76 марка 200						0,48	0,48	0,48	0,48	0,48	м³

https://zavodjbi.com/

Опалубка
М1:25

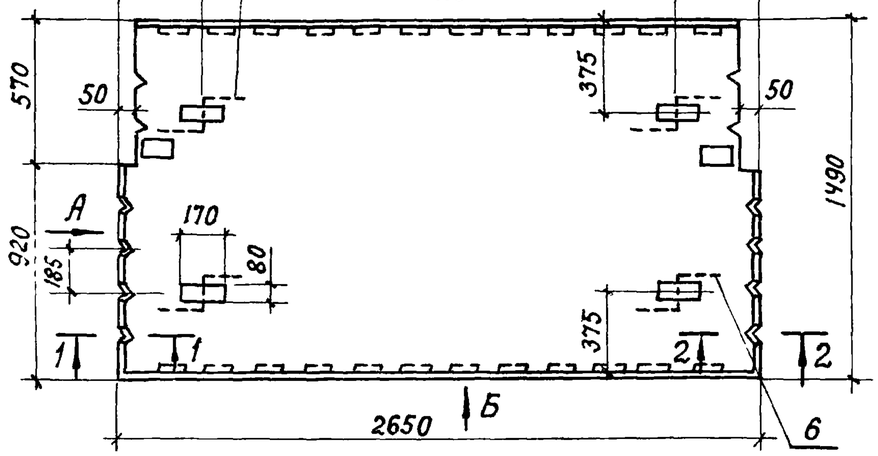

Вид А повернуто

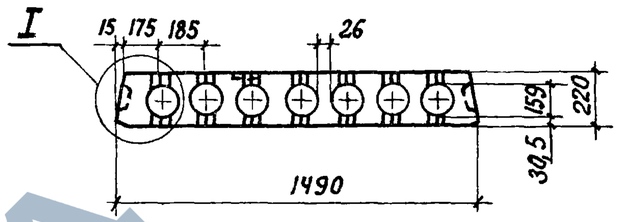

2-2
М1:5

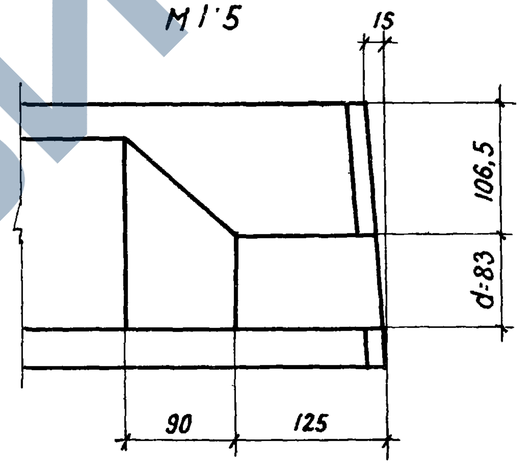

Вид Б

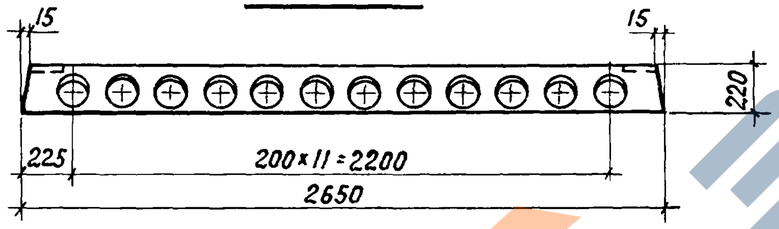

I
М1:5

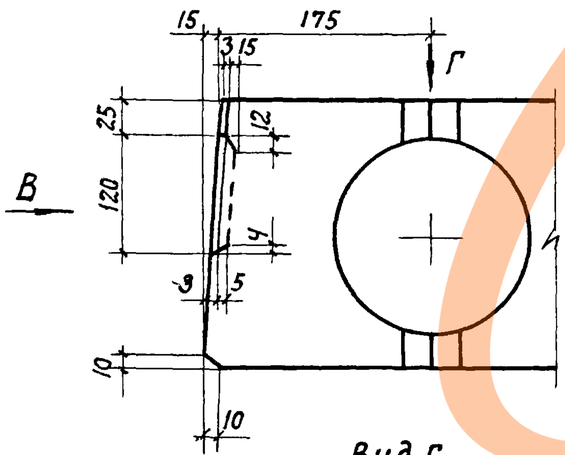

Вид В
М1:5

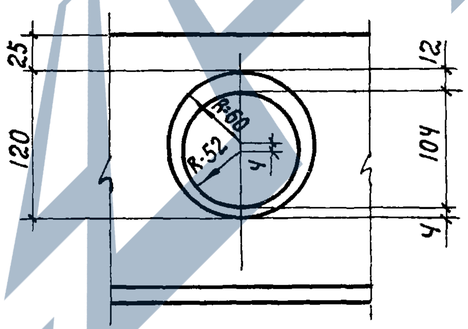

1-1
М1:5

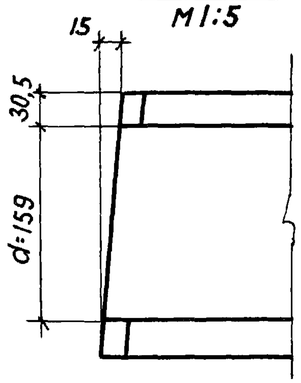

Вид Г
М1:5

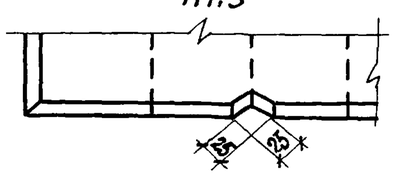

Величина массы в скобках приведена для панелей из бетона на пористых заполнителях.

Проверил	Якубович		
Ст.техник	Пархалина		
Рук.гр.	Смирнова		
Гл.инж.пр.	Белов		
Нач.ОТНК-2	Кодыш		

1.041-1.В.5.3000 СБ

Панель пристенная 1490 × 2650. Сборочный чертеж.

Стадия	Масса	Масштаб
Р	1,2т (1,0т)	
Лист-1	Листов-2	

г. Москва

Инв. № подл. | Подпись и дата | Взам. инв. №

https://zavodjbi.com/

https://zavodjbi.com/

Армирование
М1:25

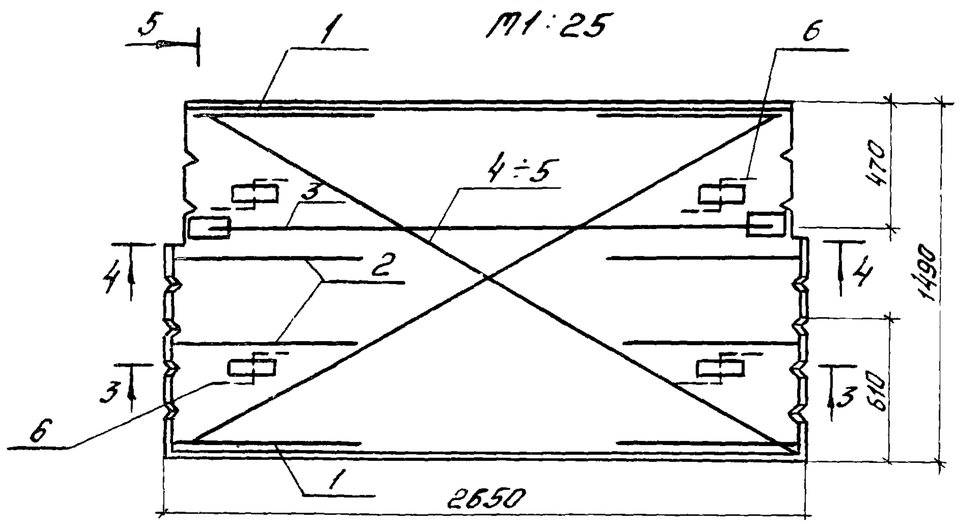

3-3

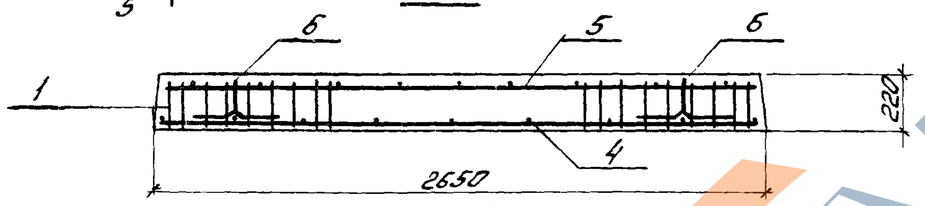

4-4

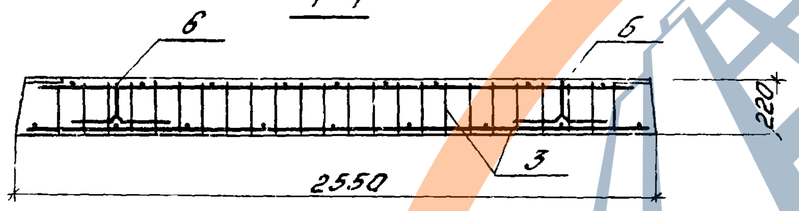

5-5
М1:10

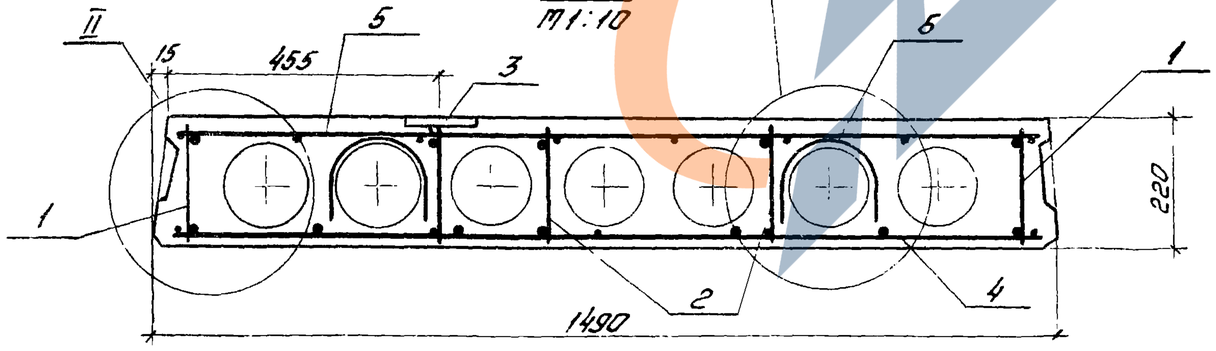

II
М1:5

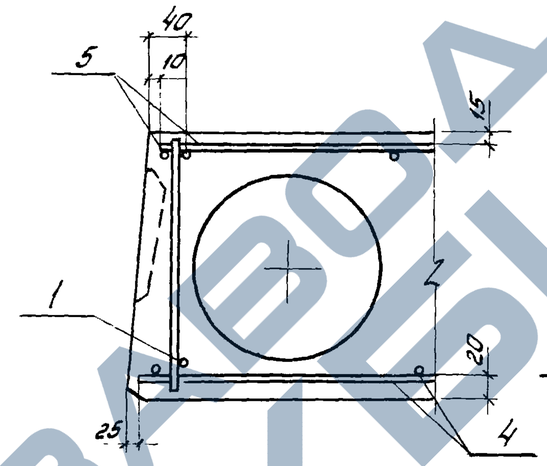

III
М1:5

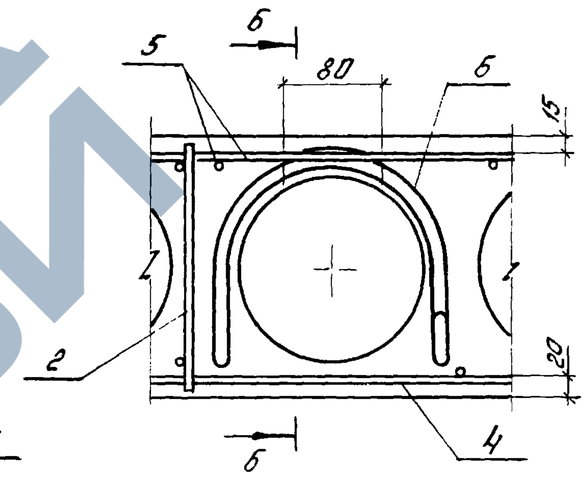

6-6
М1:5

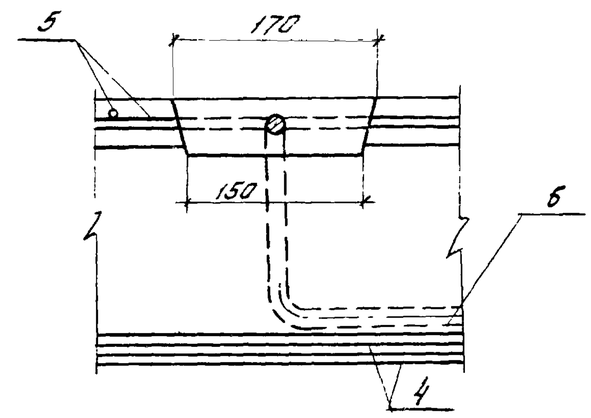

1.041-1.8.5 3000 СБ	Лист 2

https://zavodjbi.com/

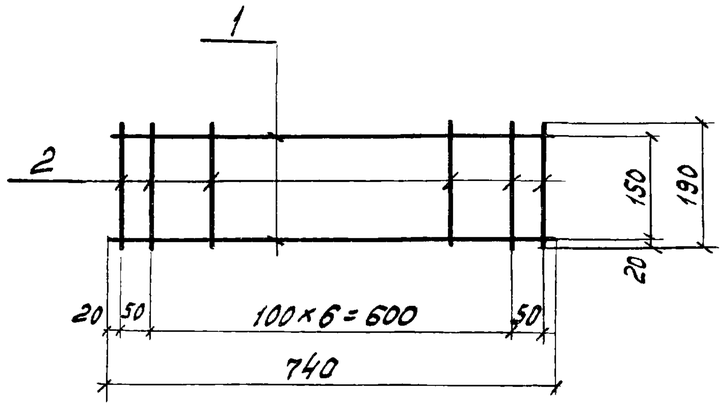

Формат	Зона	Поз.	Обозначение	Наименование	Колич.	Примечание
				Стержень		
				ф3 Вр I ГОСТ 6727-80		
Б4		1	1.041-1.В.5.0011	L=740мм	2	0,04кг
Б4		2	1.041-1.В.5.0012	L=190мм	9	0,01кг

Инв. № подл. | Подпись и дата | Взам. инв. №

Проверил	Якубович		
Инженер	Пархалина		
Ст. инж.	Шалимова		
Рук. гр.	Смирнова		
Гл. инж. пр.	Белов		
Нач. отд.	Кодыш		

1.041-1.В.5.0010

Каркас плоский КР1

Стадия	Масса	Масштаб
Р	0,17кг	—
Лист	Листов 1	

ЦНИИПРОМЗДАНИЙ г. Москва

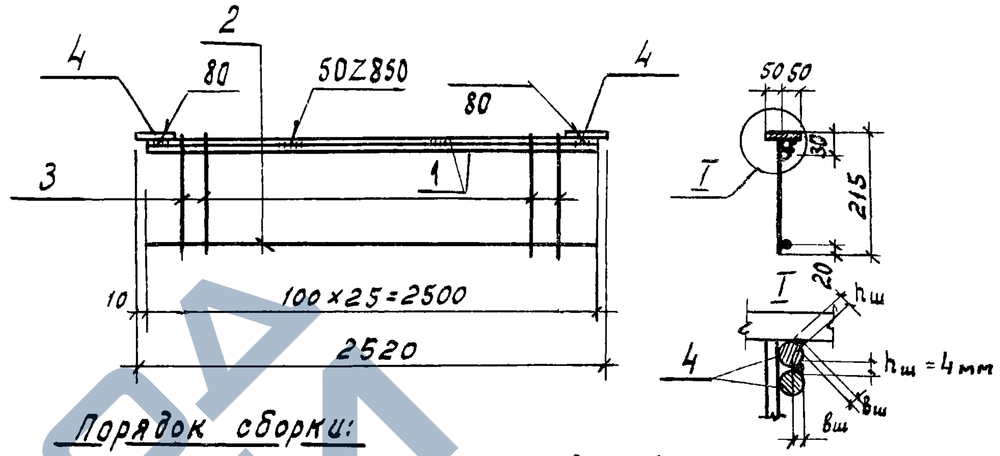

Порядок сборки:

1. Поз. 4 приварить к поз. 1 дуговой сваркой с 2х сторон - $в_ш$=8мм, $h_ш$=6мм, $l_ш$=80мм.
2. Поз. 1 сварить между собой прерывистым швом l=50мм, с шагом 850мм, $в_ш$=8мм.

Формат	Зона	Поз.	Обозначение	Наименование	Колич.	Примечание
				Стержень		
				ф14А III ГОСТ 5781-81		
Б4		1	1.041-1.В.5.0021	L=2500мм	2	3,14кг
				Стержень		
				ф4 Вр I ГОСТ 6727-80		
Б4		2	1.041-1.В.5.0022	L=2500мм	1	0,25кг
Б4		3	1.041-1.В.5.0023	L=215мм	24	0,02кг
				Полоса 8×100 ГОСТ 103-76 / В.ст.3 ГОСТ 380-71*		
Б4		4	1.041-1.В.5.0024	L=130мм	2	0,61кг

Инв. № подл. | Подпись и дата | Взам. инв. №

Проверил	Якубович		
Инженер	Пархалина		
Ст. инж.	Шалимова		
Рук. гр.	Смирнова		
Гл. инж. пр.	Белов		
Нач. отд.	Кодыш		

1.041-1.В.5.0020

Каркас плоский КР2

Стадия	Масса	Масштаб
Р	8,23кг	—
Лист	Листов 1	

ЦНИИПРОМЗДАНИЙ г. Москва

17834 18

Формат	Зона	Поз.	Обозначение	Наименование	Кол. на исполн. 1.041-1.В.5.0030																				Примечание
					–	01	02	03	04	05	06	07	08	09	10	11	12	13	14	15	16	17			
				Документация																					
12			1.041-1.В.5.0030СБ	Сборочный чертеж																					
				Детали																					
				Стержни																					
				Сталь класса AIII ГОСТ 5781-81																					
Б4		1	1.041-1.В.5.0031	ф8 L = 2630 мм			5	6	7				6	7	8				6	7	8				1,04 кг
Б4		1	1.041-1.В.5.0032	ф6 L = 2630 мм	7	8					8	10					8	10							0,58 кг
				Сталь класса Вр I ГОСТ 6727-80																					
Б4		2	1.041-1.В.5.0033	ф4 L = 1440 мм							10	10	10	10	10		9	9	9	9	9				0,14 кг
Б4		2	1.041-1.В.5.0034	ф4 L = 1140 мм	10	10	10	10	10																0,11 кг
Б4		1	1.041-1.В.5.0035	ф3 L = 2600 мм						7						8						8			0,14 кг
Б4		2	1.041-1.В.5.0036	ф3 L = 1440 мм												9						9			0,08 кг
Б4		2	1.041-1.В.5.0037	ф3 L = 1140 мм						9															0,06 кг

Марка	C1	C2	C3	C4	C5	C6	C7	C8	C9	C10	C11	C12	C13	C14	C15	C16	C17	C18

Взам. инв. №

Подпись и дата

Инв. № подл.

Проверил	Якубович	
Инженер	Пархолина	
Ст. инж.	Шалимова	
Рук. гр.	Стирнова	
Гл. инж. пр.	Белов	
Нач. отд. №2	Кодыш	

1.041-1.В.5.0030

Сетка арматурная

Стадия	Лист	Листов
Р		1

ЦНИИПРОМЗДАНИЙ
г. Москва

https://zavodjbi.com/

Рис.1

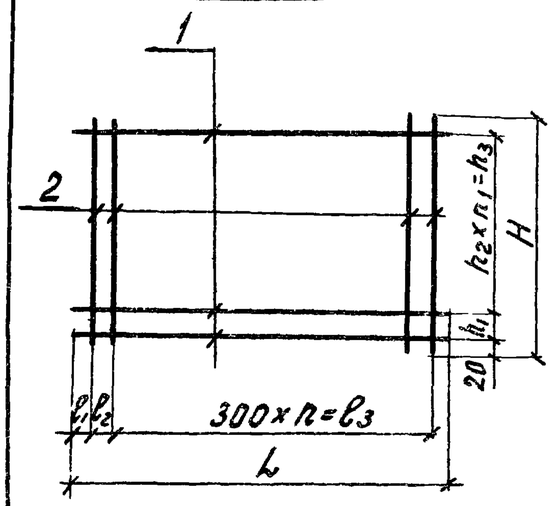

Рис.2

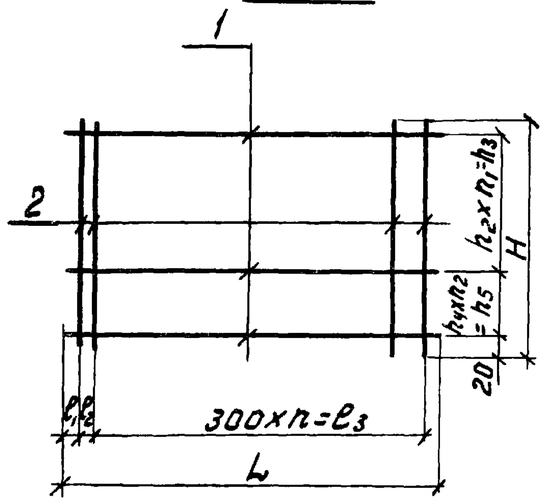

Рис.3

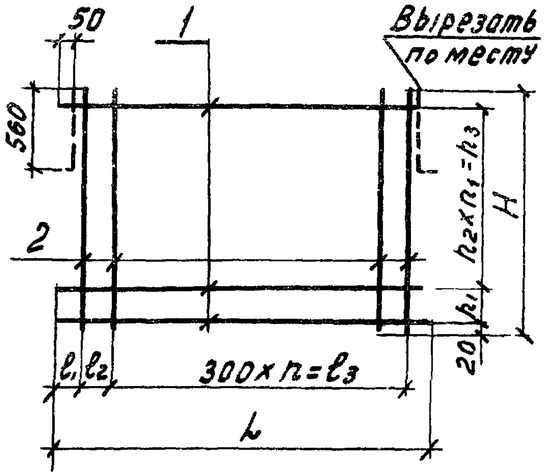

Рис.4

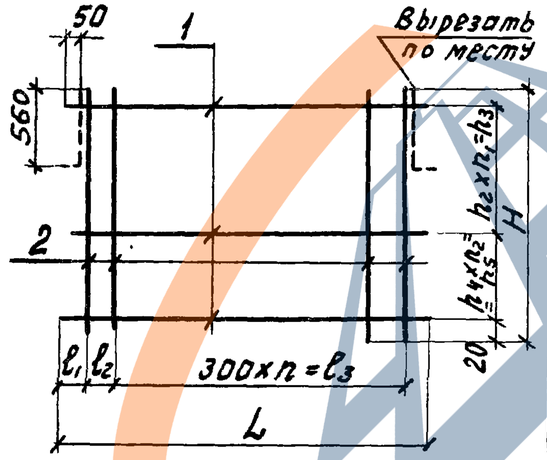

Обозначение	Марка	Рис.	Размеры, мм										Количество шагов			Масса кг	Примечание
			L	H	ℓ_1	ℓ_2	ℓ_3	h_1	h_2	h_3	h_4	h_5	n	n_1	n_2		
1.041-1.В.5.0030	С1	1	2630	1140	40	150	2400	100	200	1000	—	—	8	5	—	5,20	
-01	С2	2	2630	1140	40	150	2400	—	200	800	100	300	8	4	3	5,79	
-02	С3		2630	1140	40	150	2400	200	300	900	—	—	8	3	—	6,31	
-03	С4		2630	1140	40	150	2400	300	200	800	—	—	8	4	—	7,35	
-04	С5	1	2630	1140	40	150	2400	100	200	1000	—	—	8	5	—	8,39	
-05	С6		2600	1140	100	—	2400	100	200	1000	—	—	8	5	—	1,57	
-06	С7		2630	1440	40	150	2400	200	200	1200	—	—	8	6	—	6,08	
-07	С8	2	2630	1440	40	150	2400	—	200	1000	100	400	8	5	4	7,25	
-08	С9	1	2630	1440	40	150	2400	200	300	1200	—	—	8	4	—	7,64	
-09	С10	2	2630	1440	40	150	2400	—	300	1200	100	200	8	4	2	8,68	
-10	С11	1	2630	1440	40	150	2400	200	200	1200	—	—	8	6	—	9,72	
-11	С12		2600	1440	100	—	2400	200	200	1200	—	—	8	6	—	1,86	
-12	С13	3	2630	1440	115	300	2100	200	200	1200	—	—	7	6	—	5,94	
-13	С14	4	2630	1440	115	300	2100	—	200	1000	100	400	7	5	4	7,11	
-14	С15	3	2630	1440	115	300	2100	200	300	1200	—	—	7	4	—	7,50	
-15	С16	4	2630	1440	115	300	2100	—	300	1200	100	200	7	4	2	8,54	
-16	С17	3	2630	1440	115	300	2100	200	200	1200	—	—	7	6	—	9,58	
-17	С18		2600	1440	100	300	2100	200	200	1200	—	—	7	6	—	1,86	

Проверил	Якубович	
Инженер	Пархалина	
Ст. инж.	Шалимова	
Рук. гр.	Смирнова	
Гл. инж. пр.	Белов	
Нач отд.	Кодыш	

1.041-1.В.5.0030СБ

Сетка арматурная. Сборочный чертеж

Стадия	Масса	Масштаб
Р	см. табл.	—
Лист	Листов 1	

ЦНИИПРОМЗДАНИЙ г. Москва