https://zavodjbi.com/

ТИПОВОЙ ПРОЕКТ

310-4-1

МАЛЫЕ АРХИТЕКТУРНЫЕ ФОРМЫ И ЭЛЕМЕНТЫ БЛАГОУСТРОЙСТВА УЧАСТКОВ ДОШКОЛЬНЫХ ДЕТСКИХ УЧРЕЖДЕНИЙ, ШКОЛ И ШКОЛ-ИНТЕРНАТОВ.

АЛЬБОМ IV

ИЗДЕЛИЯ ЗАВОДСКОГО ИЗГОТОВЛЕНИЯ

ИЗДЕЛИЯ ДЕРЕВЯННЫЕ

КДИ

Формат 12

https://zavodjbi.com/

ТИПОВОЙ ПРОЕКТ

310-4-1

МАЛЫЕ АРХИТЕКТУРНЫЕ ФОРМЫ И ЭЛЕМЕНТЫ БЛАГОУСТРОЙСТВА УЧАСТКОВ ДОШКОЛЬНЫХ ДЕТСКИХ УЧРЕЖДЕНИЙ, ШКОЛ И ШКОЛ-ИНТЕРНАТОВ

АЛЬБОМ IV

СОСТАВ ПРОЕКТА:

	АЛЬБОМ 0		Номенклатура малых архитектурных форм и элементов благоустройства
	"		Схемы площадок
ГП	АЛЬБОМ I		Застройка и благоустройство участков детских яслей-садов
ГП	АЛЬБОМ II		Застройка и благоустройство участков школ и школ-интернатов
АС	АЛЬБОМ III		Архитектурно-строительные решения
	"	ЧАСТЬ 1	Оборудование участков детских яслей-садов
	"	ЧАСТЬ 2	Оборудование участков школ и школ-инернатов.
	АЛЬБОМ IV		Изделия заводского изготовления
КЖИ			Изделия бетонные и железобетонные.
КМИ	"		Изделия металлические.
КДИ	"		Изделия деревянные.
	АЛЬБОМ V		Сметы на общестроительные и специальные работы Выпуски СМ-1, СМ-2, СМ-3

Разработан институтом „Белгоспроект".
Директор института Г.И. Лиопо.
Главный архитектор проекта Э.Р. Вишневская.
Главный инженер проекта Л.З. Баршай.

Утвержден Госстроем БССР
приказ N°59 от 30 IV 1976г.
Введен в действие
институтом „Белгоспроект"
приказ N°68 от 12 IV 1982г.

https://zavodjbi.com/

Список авторского коллектива

Архитекторы Вишневская Э Р
Саурова В В
Зданевич Л У
Бондарева И В
Паланова Н Б

Инженеры конструкторы Баршай Л З
Березовский С Л
Рубина Р Ш

Ведомость основных комплектов рабочих чертежей изделий

Обозначение	Наименование	Примечание
Альбом IV КЖИ	Железобетонные изделия	
Альбом IV КМИ	Металлические изделия	
Альбом IV КДИ	Деревянные изделия	

Ведомость ссылочных и прилагаемых документов

Обозначение	Наименование	Примечание
ГОСТ 24454-80Е	Пиломатериалы хвойных пород	
ГОСТ 10632-77	Плиты древесностружечные	
ГОСТ 9463-72*	Лесоматериалы круглые хвойных пород	

Соответствие проекта действующим нормам и правилам удостоверяю.

Главный инженер проекта Баршай Л З.
Главный архитектор проекта Вишневская Э Р

Инв. № 1130-8

Нач. АКМ	Кнаузр		29.09.87
Гл. констр.	Михайловский		29.09.87
ГАП	Вишневская		4.09.87
ГИП АКМ	Баршай		4.09.87

3.10-4-1 КДИ-ДО

Общие данные (начало)

Стадия	Лист	Листов
Р	1	3

БЕЛГОСПРОЕКТ г. Минск

Взам. инв. № | Подпись и дата | Инв. № подл.

https://zavodjbi.com/

Все элементы изготавливаются из древесины хвойных пород с влажностью не более 15% и не ниже II категории

По условиям работы элементы относятся ко II категории, по условиям эксплуатации к группам В и Г I. Сечения элементов обозначены с учетом острожки всех граней в соответствии с таблицей 2 ГОСТ 7307-75.

Кромки изделий должны быть закреплены

Древесину необходимо антисептировать фтористым натрием с глубокой пропиткой. Применение в качестве антисептиков составов, содержащих токсичные вещества, категорически запрещается.

Массовое изготовление изделий должно осуществляться на основании „Технических условий", разработанных и утвержденных в установленном порядке по ГОСТ 2.114-70 и ГОСТ 2.115-70*.

Формат	Обозначение	Наименование	Стр.	Примечание
12	КДИ-ДО	Общие данные (начало)	2	
12	КДИ-ДО	Общие данные (продолжение)	3	
12	КДИ-ДО	Общие данные (окончание)	4	
12	КДИ-00	Номенклатура деревянных изделий (начало)	5	
12	КДИ-00	Номенклатура деревянных изделий (продолжение)	6	
12	КДИ-00	Номенклатура деревянных изделий (продолжение)	7	
12	КДИ-00	Номенклатура деревянных изделии (продолжение)	8	
12	КДИ-00	Номенклатура деревянных изделии (окончание)	9	
12	КДИ-01	Щит баскетбольный МД-1-1	10	
11	КДИ-02	Мебель детская. МД-1-2	11	
11	КДИ-03	Барабан МД-1-3	11	
11	КДИ-04	Мебель детская. МД-1-4	12	
11	КДИ-05	Мебель детская МД-1-5	12	
11	КДИ-06	Мебель детская. МД-1-6	13	
11	КДИ-07	Дворик песочный. МД-1-7; МД-1-8	13	
11	КДИ-08	Стенка тип II со скамьей. Скамья МД-1-9	14	
11	КДИ-09	Стенка тип II со скамьей. Спинка МД-1-10	14	
11	КДИ-10	Качалка-балансир. МД-1-11	15	
11	КДИ-11	Барьер. МД-1-12	15	

Нач.АКМЧ	Кнауэр		29.09.87
Гл.констр.	Михайловский		29.09.87
ГАП	Вишкевская		4.09.87
ГИП	Баршай		4.09.87

310-4-1 КДИ-ДО

Общие данные (продолжение)

Стадия	Лист	Листов
Р	2	

БЕЛГОСПРОЕКТ г.Минск

Инв № 1130-8

Подп. и дата | Взам. инв №

Формат	Обозначение	Наименование	Стр	Примечание
11	КДИ-12	Ограждение хоккейной площадки.		
		рядовой щит МД-1-14	16	
11	КДИ-13	Ограждение хоккейной площадки		
		дверь МД-1-15	16	
12	КДИ-14	Ограждение хоккейной площадки		
		угловой щит МД-1-16	17	
11	КДИ-15	Ограждение хоккейной площадки		
		Щит МД-1-13	18	
11	КДИ-16	Ограждение хоккейной площадки.		
		Подкос МД-1-17	18	
11	КДИ-17	Горка-манеж. МД-1-18	19	
11	КДИ-18	Горка-манеж. МД-1-19	19	
12	КДИ-19	Теневой зонт тип II. МД-1-20	20	
11	КДИ-20	Щит МД-1-21	21	
11	КДИ-21	Навес теневой тип I, II. Щит МД-1-22, МД-1-22а	21	
11	КДИ-22	Уровни подъема, игровой гимнастический комплекс МД-1-23	22	
11	КДИ-23	Горка-скат тип III Б МД-1-29	22	
12	КДИ-24	Скамья С-1(3), А,Б. МД-1-24, МД-1-25	23	
12	КДИ-25	Скамья С-1(3), В, МД-1-26	24	
12	КДИ-26	Скамья С-2, А. МД-1-30	25	
12	КДИ-27	Скамья С-2, Б. МД-1-31	26	
12	КДИ-28	Скамья С-2, В. МД-1-32	27	
12	КДИ-29	Скамья С-3А, Б, В. МД-1-33 МД-1-34, МД-1-35	28	
11	КДИ-30	Лестница-трибуна тип I. МД-1-36	29	
11	КДИ-31	Лестница-трибуна тип II. МД-1-37	29	
11	КДИ-32	МД-1-38	30	
11	КДИ-33	Щит МД-1-39	30	

Формат	Обозначение	Наименование	Стр	Примечание
11	КДИ-34	Перекладины разновысокие. МД-2-1 ÷ МД-2-7	31	
11	КДИ-35	Качалка-балансир тип III. МД-2-8	31	
11	КДИ-36	Горка-скат тип IV МД-2-47, МД-2-46	32	
11	КДИ-37	Столбы для лазания МД-2-10, МД-2-11	32	
11	КДИ-38	Мостик-балансир МД-2-12, МД-2-15	33	
11	КДИ-39	Мостик-балансир МД-2-13, МД-2-14	33	
11	КДИ-40	Перекладины параллельные. МД-2-16, МД-2-17, МД-2-18	34	
11	КДИ-41	Перекладины параллельные МД-2-19, МД-2-20, МД-2-21, МД-2-22	34	
11	КДИ-42	Перекладины параллельные МД-2-23, МД-2-24	35	
11	КДИ-43	Перекладины параллельные. МД-2-25, МД-2-26, МД-2-27, МД-2-28	35	
11	КДИ-44	Перекладины параллельные. МД-2-29, МД-2-30, МД-2-31	36	
11	КДИ-45	Игровой гимнастический комплекс		
		тип II. МД-2-32, МД-2-33, МД-2-35	36	
11	КДИ-46	Игровой гимнастический комплекс		
		тип II. МД-2-34, МД-2-36, МД-2-37	37	
11	КДИ-47	Уровни подъема, качающийся		
		мостик. МД-2-38, МД-2-39, МД-2-40	37	
11	КДИ-48	Уровни подъема. МД-2-41, МД-2-42	38	
11	КДИ-49	Уровни подъема. МД-2-43 МД-2-44, МД-2-45	38	

Нач АКМ	Кнауэр		29.09.87
Гл. конструктор	Михайловский		29.09.87
ГАП	Вишневская		29.09.87
ГИП АКМ	Баршай		29.09.87
Техник	Рыкодевич		29.09.87

310-4-1

КДИ-ДО

Общие данные (окончание)

Стадия	Лист	Листов
Р	3	

БЕЛГОСПРОЕКТ г. Минск

Инв № 1130-8

Взам. инв. №

Подп. и дата

Инв. № подл.

Марка	Эскиз	Объем ($м^3$)	Стр
МД-1-1	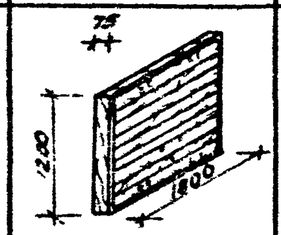	0.137	10
МД-1-2	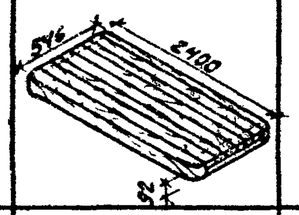	0.070	11
МД-1-3	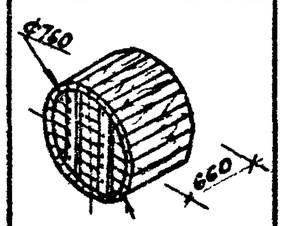	0.095	11
МД-1-4	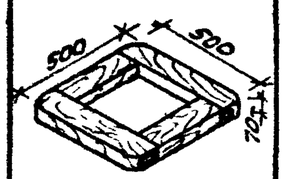	0.016	12
МД-1-5	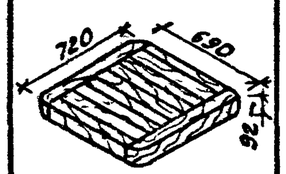	0.047	12

Марка	Эскиз	Объем ($м^3$)	Стр
МД-1-6	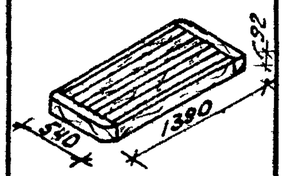	0.0171	13
МД-1-7	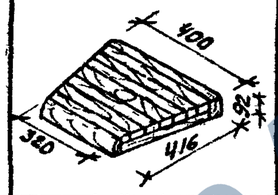	0.0164	13
МД-1-8	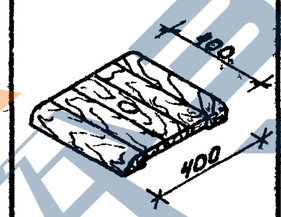	0.0164	13
МД-1-9	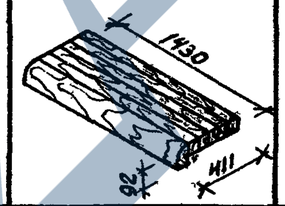	0.039	14

Марка	Эскиз	Объем ($м^3$)	Стр
МД-1-10	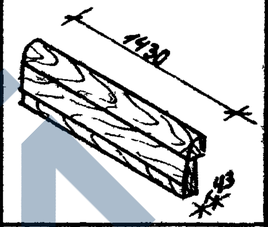	0.012	14
МД-1-11	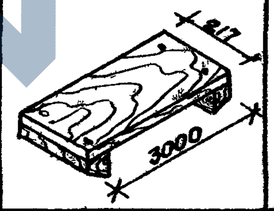	0.038	15
МД-1-12	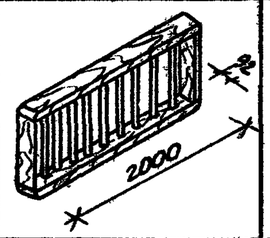	0.062	15
МД-1-14	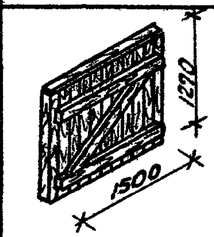	0.130	16

Нач АКМУ	Кнаузр		29.09.81
Гл конст	Михайловский		29.09.81
ГАП	Вишневская		4.09.81
ГИП АКМ	Барщай		4.09.81
Архит	Люзина		4.08.81

310-4-1

КДИ-00

Номенклатура деревянных изделий (начало)

Стадия	Лист	Листов
Р	1	5

БЕЛГОСПРОЕКТ г. Минск

Инв. № подл. | Подпись и дата | Взам. инв. №

инв № 1130-8

https://zavodjbi.com/

Марка	Эскиз	Объем ($м^3$)	Стр
МД-1-15	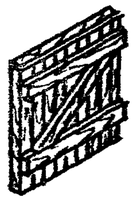	0.074	16
МД-1-16	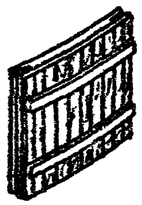	0.122	17
МД-1-13	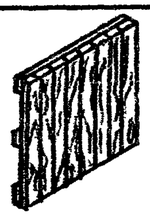	0.209	18
МД-1-17	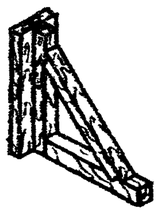	0.290	18
МД-1-18	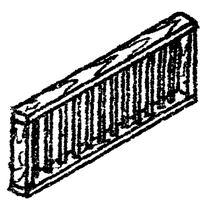	0.066	19

Марка	Эскиз	Объем ($м^3$)	Стр.
МД-1-19	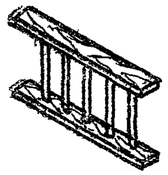	0.020	19
МД-1-20	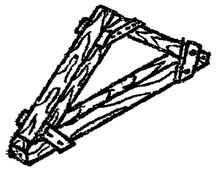	0.038	20
МД-1-21		0.0203	21
МД-1-22 МД-1-22н	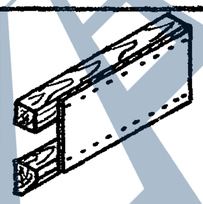	0.016	21

Марка	Эскиз	Объем ($м^3$)	Стр
МД-1-23	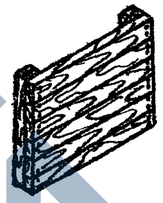	0.018	22
МД-1-29	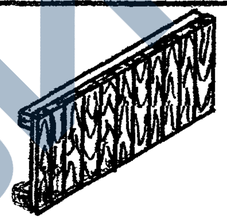	0.0042	22
МД-1-24 МД-1-25 МД-1-26	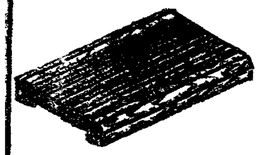	0.1323 0.1075 0.1332	23 23 24
МД-1-30 МД-1-31 МД-1-32	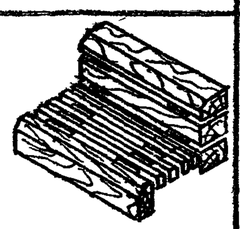	0.1615 0.1955 0.270	25 26 27

Нач.АКМ	Кнауэр		29.09.86	3.0-4-1			КДИ-00
Гл.констр.	Михайловский		29.09.86	Номенклатура деревянных изделий (продолжение)	Стадия	Лист	Листов
ГАП	Вишневская		29.09.86		Р	2	
ГИП АКМ	Баршай		29.09.86		БЕЛГОСПРОЕКТ г.Минск		
Архит.	Люзина		29.09.86				

Инв № 1130 5

https://zavodjbi.com/

Марка	Эскиз	Объем ($м^3$)	Стр.
МД-1-33 МД-1-34 МД-1-35	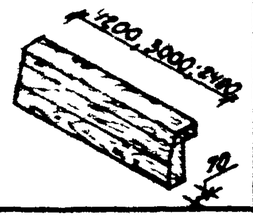	0.078 0.056 0.046	28
МД-1-38	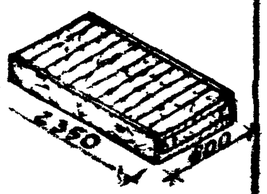	0.130	30
МД-1-36	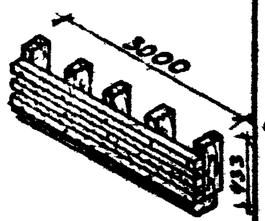	0.06755	29
МД-1-37	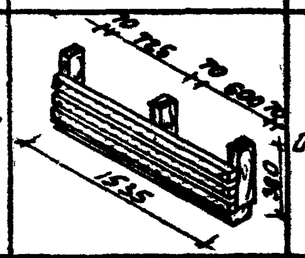	0.03262	29
МД-1-39	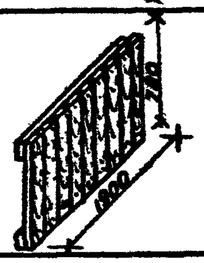	0.0235	30

Марка	Эскиз	Объем ($м^3$)	Стр.
МД-2-1 МД-2-2 МД-2-3 МД-2-4 МД-2-5 МД-2-6 МД-2-7	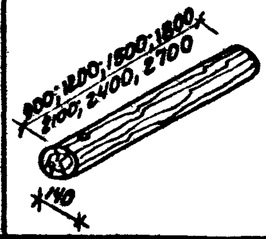	0.017 0.019 0.023 0.028 0.032 0.037 0.042	31
МД-2-8	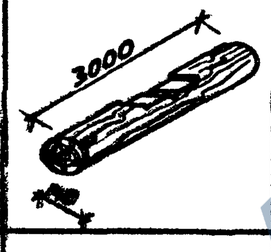	0.060	31
МД-2-10	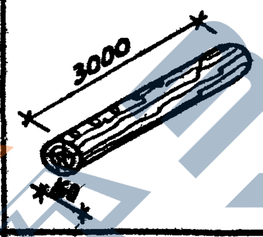	0.060	32
МД-2-11	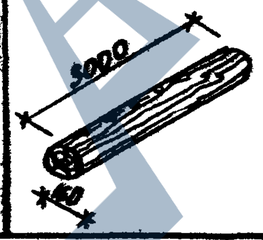	0.060	32

Марка	Эскиз	Объем ($м^3$)	Стр
МД-2-12, МД-2-15	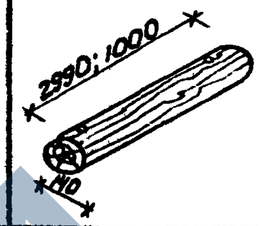	0.046 0.0154	33
МД-2-13	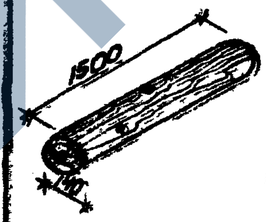	0.0231	33
МД-2-14	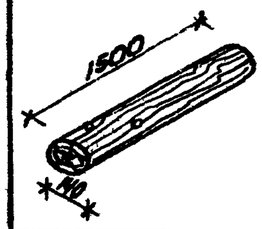	0.0231	33
МД-2-16	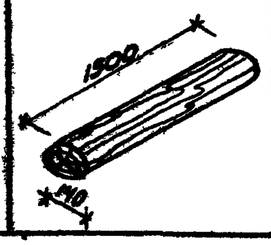	0.0231	34

Нач. АКМ	Кнаурр		29.09.81	310-4-1		КДИ-00
Гл. конст.	Житайловский		29.09.81	Номенклатура деревянных изделий (продолжение)	Стадия	Лист	Листов
ГАП	Вишневская		4.09.81		Р	3	
ГИП АКМ	Баршай		4.09.81		БЕЛГОСПРОЕКТ г. Минск		
Архит	Давыдик		4.09.81				

Инв. № подл. | Подпись и дата | Взамен инв. №

инв № 1130-8

https://zavodjbi.com/

Марка	Эскиз	Объем (м³)	Стр.
МД-2-17	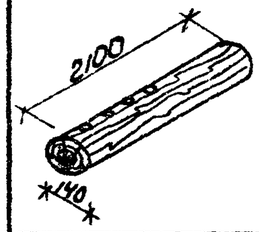	0.0323	34
МД-2-18	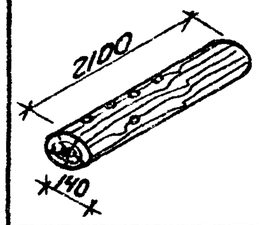	0.0323	34
МД-2-19	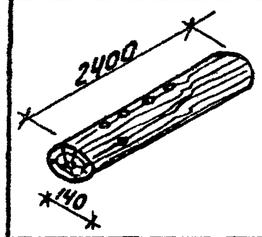	0.0399	34
МД-2-20 МД-2-21 МД-2-22	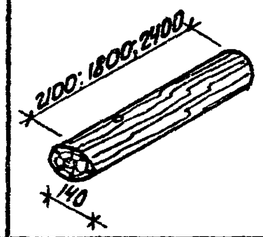	0.0323 0.0277 0.0399	34
МД-2-23	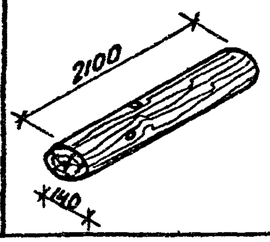	0.0323	35

Марка	Эскиз	Объем (м³)	Стр.
МД-2-24	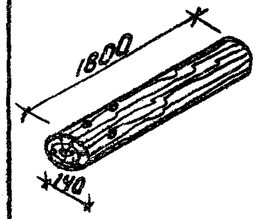	0.0277	35
МД-2-25 МД-2-26 МД-2-27	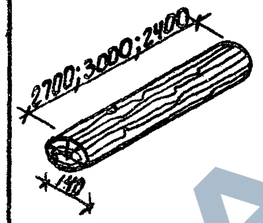	0.0415 0.0462 0.0399	35
МД-2-28	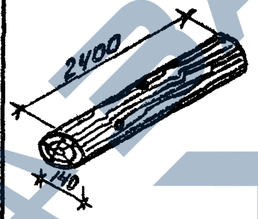	0.0399	35
МД-2-29	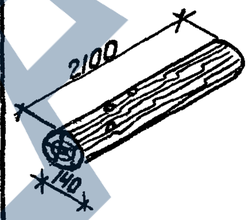	0.0323	36

Марка	Эскиз	Объем (м³)	Стр.
МД-2-30 МД-2-31	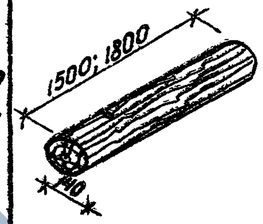	0.0231 0.0277	36
МД-2-32	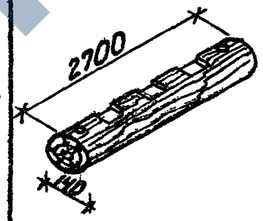	0.0415	36
МД-2-33	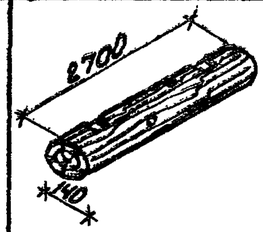	0.0415	36
МД-2-34	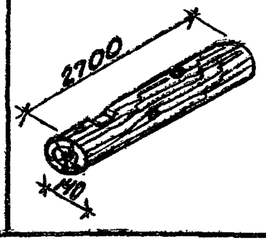	0.0415	37

Нач.АКМУ	Кнауэр		29.09.8
Гл.конст.	Михайловский		29.09.8
ГАП	Вишневская		4.09.8
ГИП АКМ	Баршай		4.09.8
Архитект.	Давыдик		4.09.8

310-4-1

КДИ-00

Номенклатура деревянных изделий (продолжение)

Стадия	Лист	Листов
Р	4	

БЕЛГОСПРОЕКТ г.Минск

Инв.№ подл. | Подпись и дата | Взам.инв.№

инв. №1130-8

https://zavodjbi.com/

Марка	Эскиз	Объем ($м^3$)	Стр.
МД-2-35	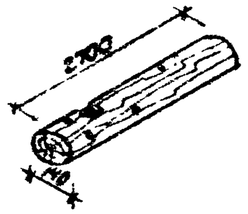	0.0415	36
МД-2-36	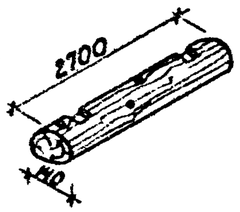	0.0415	37
МД-2-37	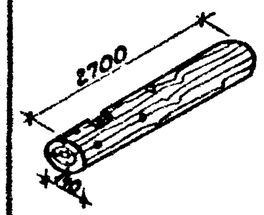	0.0415	37
МД-2-38	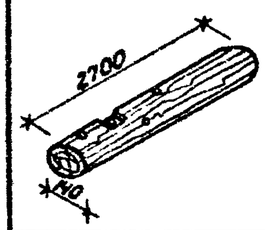	0.0415	37
МД-2-39	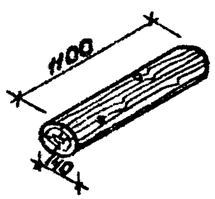	0.0169	37

Марка	Эскиз	Объем ($м^3$)	Стр.
МД-2-40	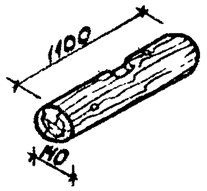	0.0169	37
МД-2-41	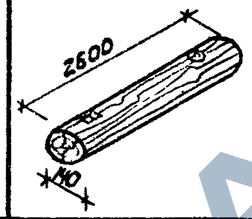	0.040	38
МД-2-42	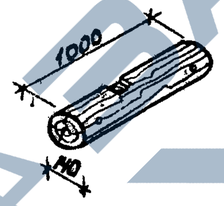	0.0154	38
МД-2-43	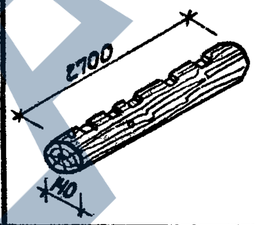	0.0415	38

Марка	Эскиз	Объем ($м^3$)	Стр.
МД-2-44	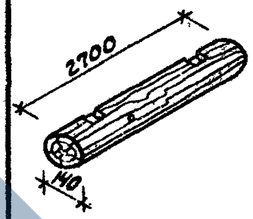	0.0415	38
МД-2-45	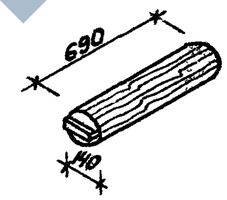	0.0106	38
МД-2-46	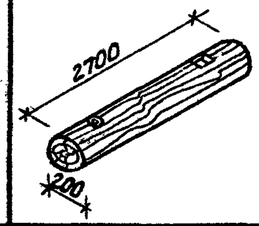	0.0848	32
МД-2-47	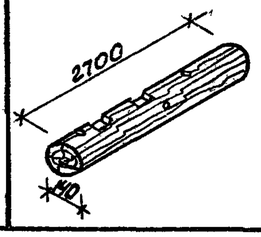	0.0415	32

Нач.АКМЧ	Кнауэр		29.09.81
Гл.констр.	Михайловский		29.09.81
ГАП	Вишневская		4.09.81
ГИП АКМ	Баршай		4.09.81
Архит.	Давыдик		4.09.81

310-4-1

КДШ-00

Номенклатура деревянных изделий (окончание)

Стадия	Лист	Листов
Р	5	

БЕЛГОСПРОЕКТ
г. Минск

Инв. № подл. | Подпись и дата | Взам. инв. №

инв № 1130-8

https://zavodjbi.com/

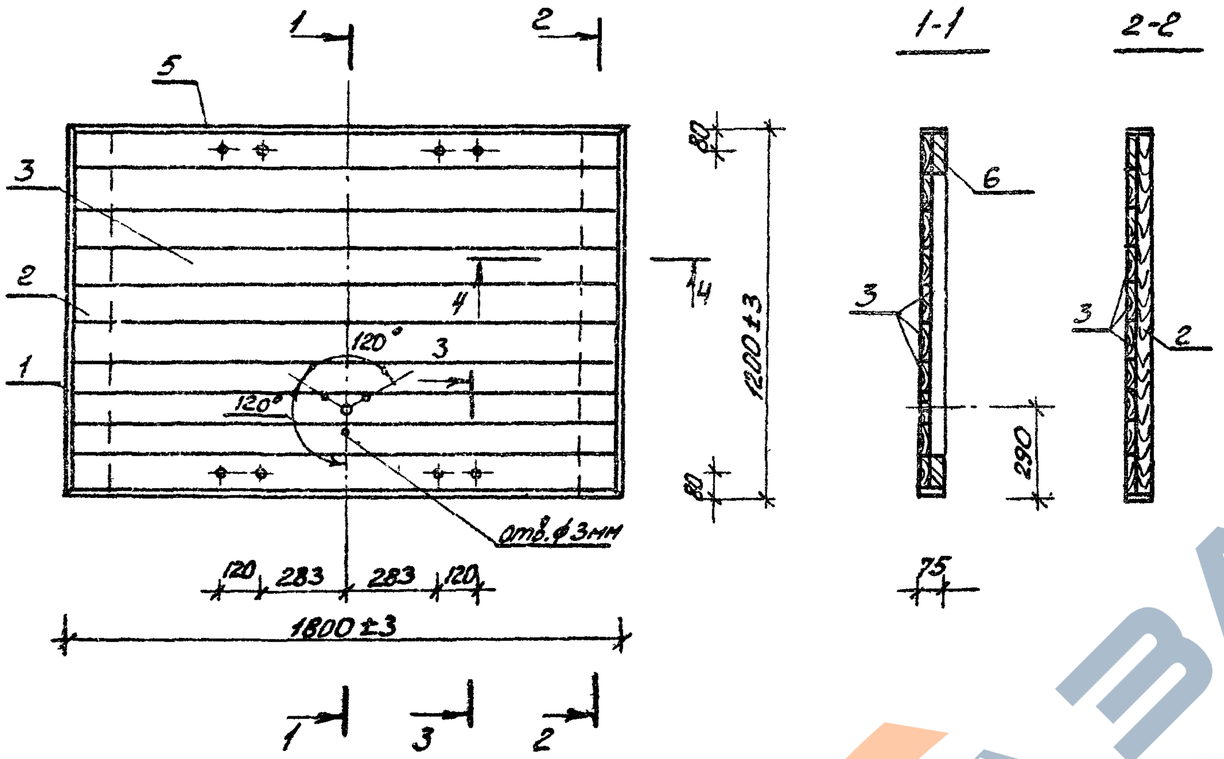

Формат	Зона	Поз.	Обозначение	Наименование	Кол.	Примечание
				Детали:		
Б4		1		20×75 ГОСТ24454-80Е, ℓ=1200	2	0.0045м³
Б4		5		20×75 ГОСТ24454-80Е, ℓ=1800	2	0.0067м³
Б4		2		53×117 ГОСТ24454-80Е, ℓ=1160	2	0.0174м³
Б4		3		33×116 ГОСТ24454-80Е, ℓ=1160	10	0.088м³
Б4		6		42×117 ГОСТ24454-80Е, ℓ=1526	2	0.020м³
				Общий расход древесины:		0.137м³
Б4		4		Болт М12×80 ГОСТ7798-70*	8	0.09кг

1. Болты М12×80 заложить до склеивания.

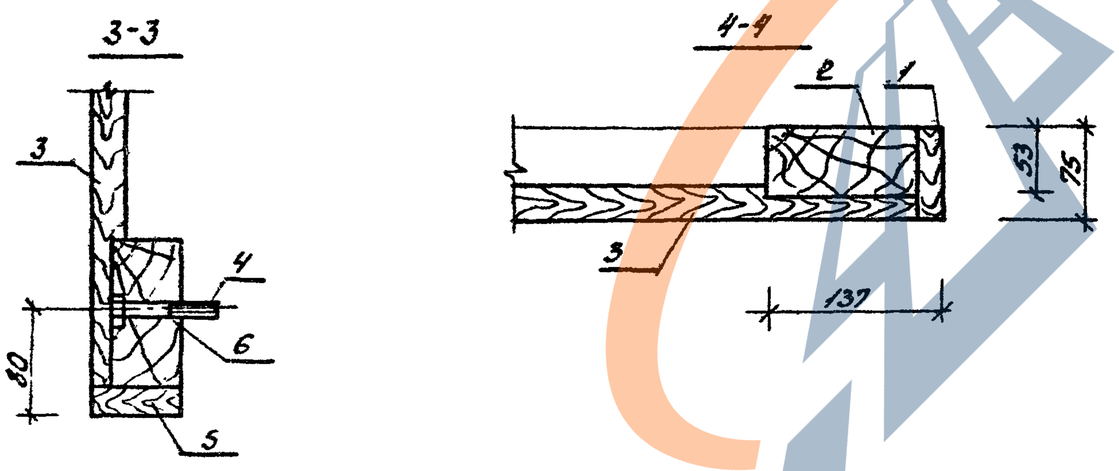

Нач. АКМЧ	Кнаузр		29.09.81	310-4-1			КДИ-01
Гл.конст	Михайловский		29.09.81	Щит баскетбольный МД-1-1	Стадия	Масса	Масштаб
ГАП	Вишневская		4.09.81		Р		1:20 1:5
ГИП	Баршай		4.09.81		Лист	Листов 1	
Ст.инж.	Рубина		4.09.81		БЕЛГОСПРОЕКТ г.Минск		
Инженер	Урбанович		4.09.81				

Инв.№ подл. | Подпись и дата | Взам.инв.№

инв.№ 1130-8

https://zavodjbi.com/

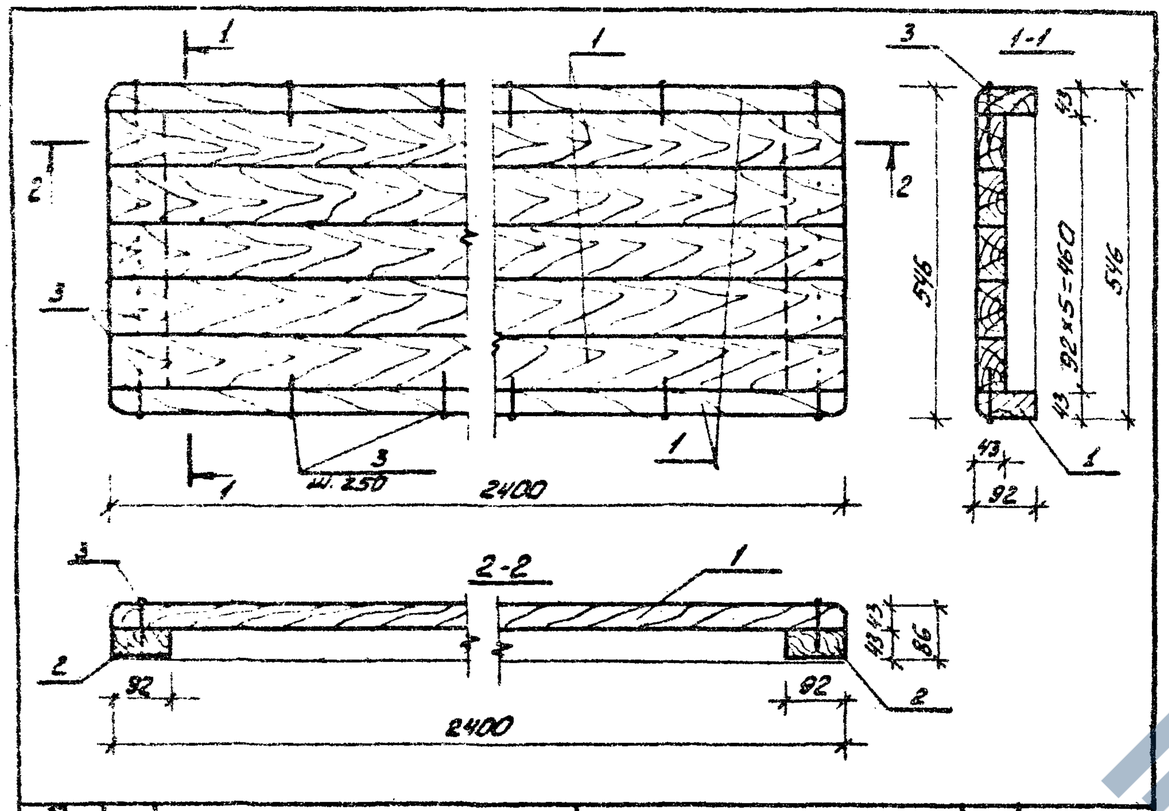

Формат	Зона	Поз.	Обозначение	Наименование	Кол.	Примеч.
				Детали		
Б4		1		43×92 ГОСТ 24454-80Е, ℓ=2400	7	0.009м³
Б4		2		43×92 ГОСТ 24454-80Е, ℓ=460	2	0.002м³
				Общий расход древесины:		0.070м³
Б4		3		Гвозди К 3.0×80 ГОСТ 4028-63*		0.18кг

Нач АКМ-4	Клауэр		29.09.81
Гл конст	Михайловский		29.09.81
ГАП	Вишневская		29.09.81
ГИП АКМ	Баршай		29.09.81
Ст инж	Герезовский		4.09.81
Инженер	Каминский		4.09.81

310-4-1 КДИ-02

Мебель детская. МД-1-2

Стадия	Масса	Масштаб
Р		1:10
Лист	Листов 1	

БЕЛГОСПРОЕКТ г. Минск

Инв. № 113П-Я

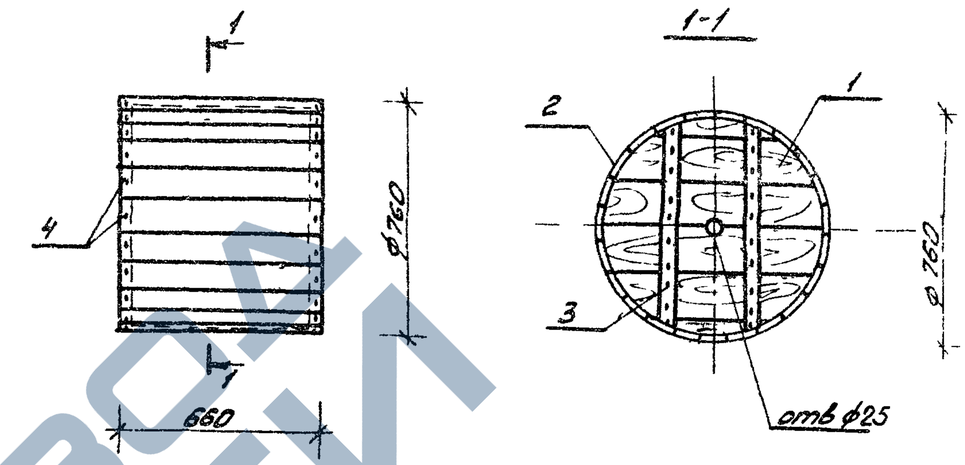

Формат	Зона	Поз	Обозначение	Наименование	Кол	Примечания
				Детали		
Б4		1		145×39 ГОСТ 24454-80Е, ℓ=760	10	0.0050м³
Б4		2		95×20 ГОСТ 24454-80Е, ℓ=660	23	0.00165м³
Б4		3		95×20 ГОСТ 24454-80Е, ℓ=700	4	0.00155м³
				Расход древесины		0.095м³
Б4		4		Гвозди К 1.8×60 ГОСТ 4028-63*	86	0.11кг

Нач АКМ4	Клауэр		29.09.81
Гл конст	Михайловский		29.09.81
ГАП	Вишневская		4.09.81
ГИП АКМ	Баршай		4.09.81
Ст инж	Агинская		4.09.81

310-4-1 КДИ-03

Барабан МД-1-3

Стадия	Масса	Масштаб
Р		1:20
Лист	Листов 1	

БЕЛГОСПРОЕКТ г. Минск

https://zavodjbi.com/

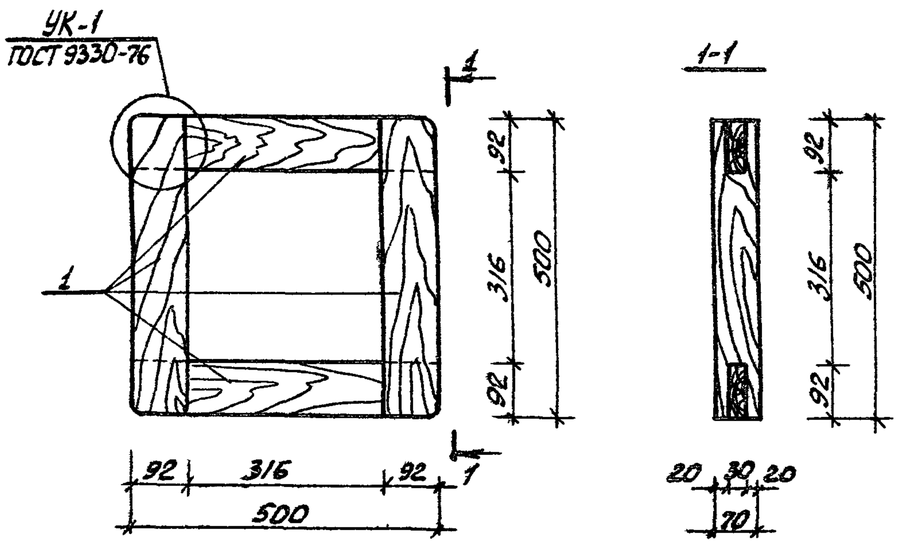

Формат	Зона	Поз	Обозначение	Наименование	Кол	Примечание
				Детали		
Б4		1		70×92 ГОСТ 24454-80Е, ℓ=500	4	0,004 м³
				Общий расход древесины		0,016 м³

Нач.АКМ и	Кнауэр		29.09.81	310-4-1	КДИ-04
Гл.констр.	Михайловский		29.09.81	Мебель детская. МД-1-4	Стадия: Р; Масса: ; Масштаб: 1:10
ГАП	Кишневская		4.09.81		Лист: ; Листов: 1
Гл.ГАП АКМ	Барщай		4.09.81	БЕЛГОСПРОЕКТ г. Минск	
Ст.инж.	Березовский		4.09.81		
Инженер	Дубковская		4.09.81		

Взам.инв.№ | Подпись и дата | Инв.№ подл.

ИНБ. № 1130-8

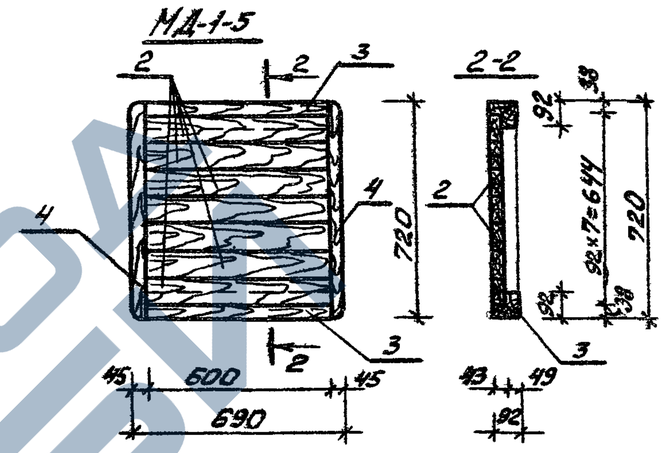

Формат	Зона	Поз	Обозначение	Наименование	Кол	Примечание
				Детали		
Б4		2		43×92 ГОСТ 24454-80Е, ℓ=600	7	0,003 м³
Б4		3		92×92 ГОСТ 24454-80Е, ℓ=600	2	0,006 м³
Б4		4		92×92 ГОСТ 24454-80Е, ℓ=720	2	0,007 м³
				Общий расход древесины		0,047 м³

Нач.АКМ и	Кнауэр		29.09.81	310-4-1	КДИ-05
Гл.констр.	Михайловский		29.09.81	Мебель детская. МД-1-5.	Стадия: Р; Масса: ; Масштаб: 1:20
ГАП	Кишневская		4.09.81		Лист: ; Листов: 1
ГИП АКМ	Барщай		4.09.81	БЕЛГОСПРОЕКТ г. Минск	
Ст.инж.	Березовский		4.09.81		
Инженер	Дубковская		4.09.81		

Взам.инв.№ | Подпись и дата | Инв.№ подл.

https://zavodjbi.com/

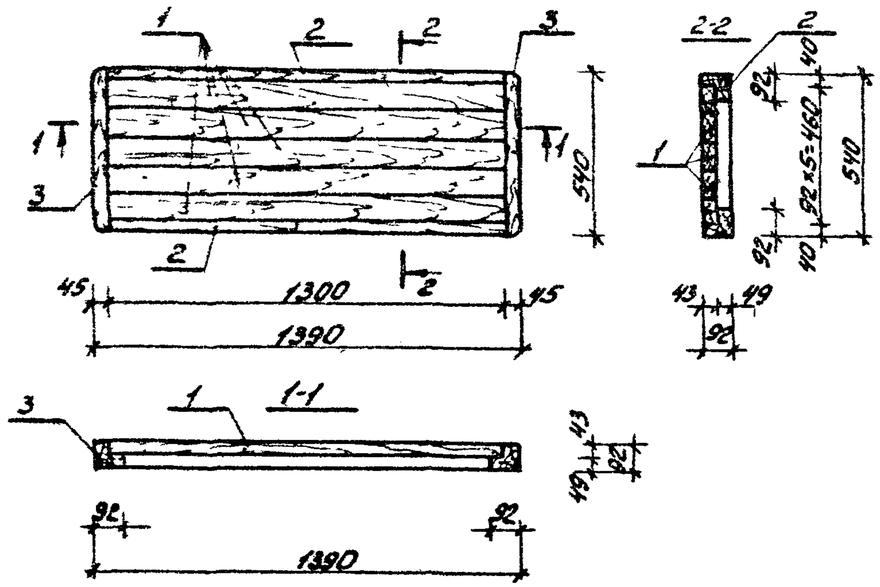

Формат	Зона	Поз.	Обозначение	Наименование	Кол.	Примечание
				Детали:		
Б4		1		43x92 ГОСТ24454-80Е, ℓ=1300	5	0.007м³
Б4		2		92x92 ГОСТ24454-80Е, ℓ=1300	2	0.013м³
Б4		3		92x92 ГОСТ24454-80Е, ℓ=540	2	0.005м³
				Общий расход древесины:		0.071м³

Взам.инв.№ | Подпись и дата | Инв.№ подл.

Нач.АКМ4	Кнаубр		29.09.81
Гл.констр.	Михайловский		29.09.81
ГАП	Вишневская		4.09.81
ГИП АКМ	Баршай		4.09.81
Ст.инж.	Березовский		4.09.81
Инженер	Лубиковская		4.09.81

3.10-4-1 КДИ-06.

Мебель детская. МД-1-6

Стадия	Масса	Масштаб
Р		1:20
Лист	Листов 1	

БЕЛГОСПРОЕКТ г. Минск

инв.№ 1130-8

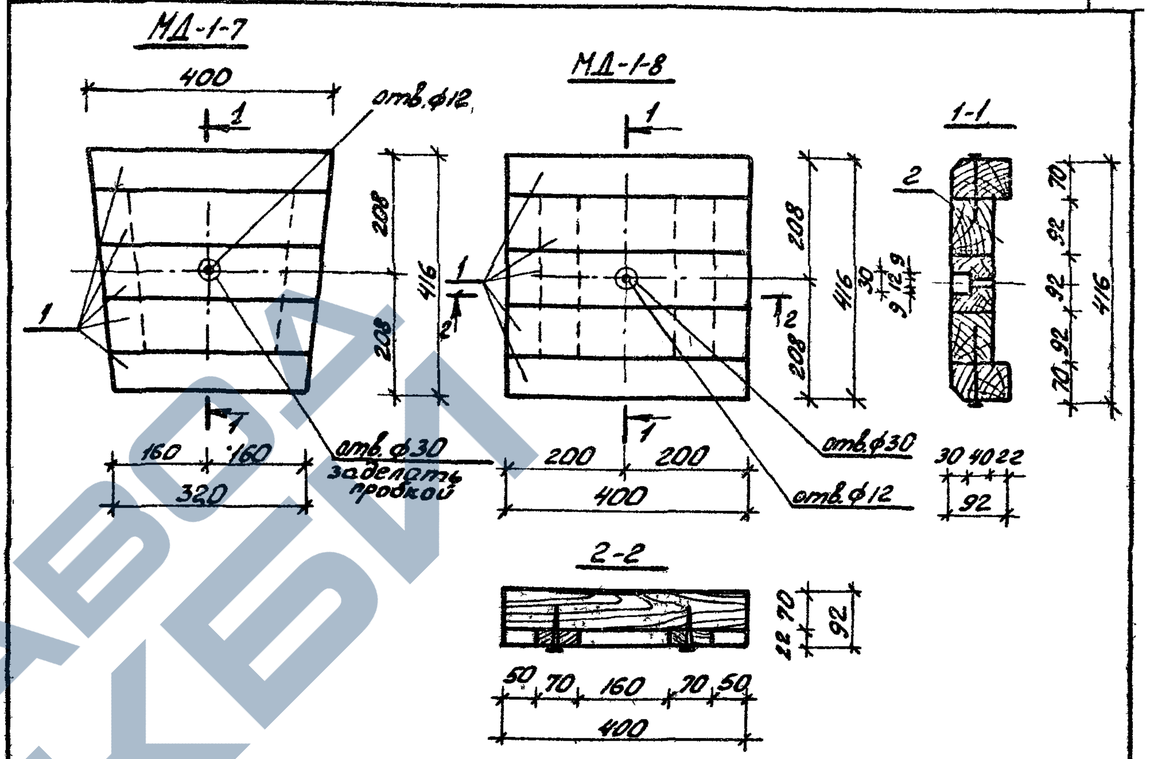

Формат	Зона	Поз.	Обозначение	Наименование	Кол.	Примечание
				Детали МД-1-7; МД-1-8		
Б4		1		92x70 ГОСТ24454-80Е, ℓ=400	5	0.003м³
Б4		2		22x70 ГОСТ24454-80Е, ℓ=276	2	0.00052м³
				Общий расход древесины:		0.0164м³

Взам.инв.№ | Подпись и дата | Инв.№ подл.

Нач.АКМ4	Кнаубр		29.09.81
Гл.констр.	Михайловский		29.09.81
ГАП	Вишневская		4.09.81
ГИП АКМ	Баршай		4.09.81
Ст.инж.	Березовский		4.09.81
Инженер	Лубиковская		4.09.81

3.10-4-1 КДИ-07

Дворик песочный. МД-1-7; МД-1-8

Стадия	Масса	Масштаб
Р		1:10
Лист	Листов	

БЕЛГОСПРОЕКТ г. Минск

https://zavodjbi.com/

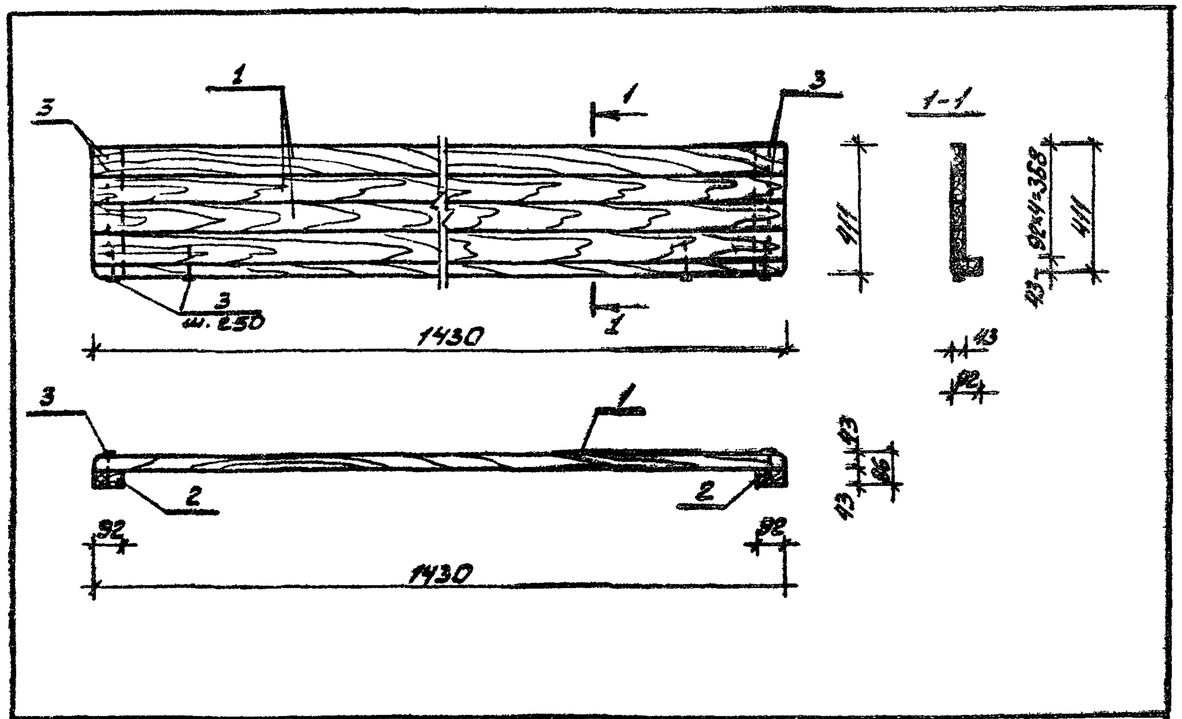

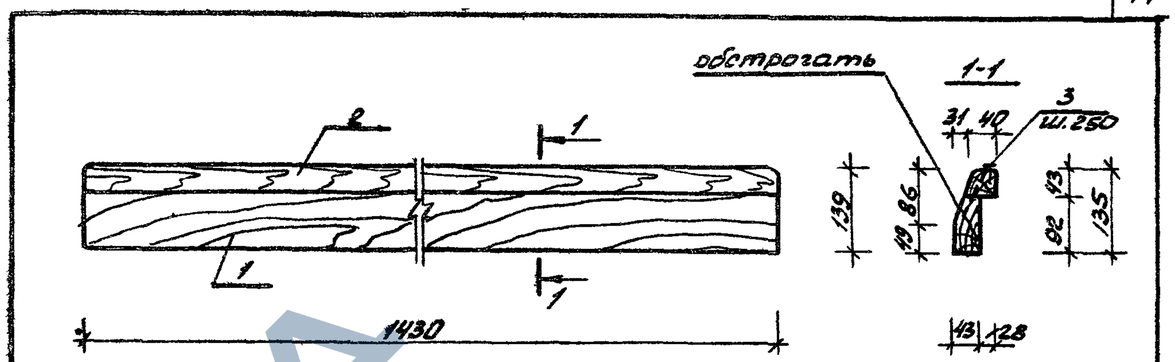

Формат	Зона	Поз.	Обозначение	Наименование	Кол.	Примечание
				Детали:		
Б4		1		43×92 ГОСТ 24454-80Е, ℓ=1430	5	0.007м³
Б4		2		43×92 ГОСТ 24454-80Е, ℓ=410	2	0.002м³
				Общий расход древесины:		0.039м³
Б4		3		Гвозди К3.0×80 ГОСТ 4028-63*		0.100кг

Нач. АКМЧ	Кнаузр		29.09.81
Гл. констр.	Микайловский		29.09.81
ГАП	Вишневская		4.09.81
Гл. инж. АКМ	Баршай		4.09.81
Ст. инж.	Березовский		4.09.81
Инженер	Дубиковская		4.09.81

3.10-4-1 КДИ-08

Стенка тип II со скамьей
Скамья МД-1-9

Стадия	Масса	Масштаб
Р		1:20
Лист	Листов 1	

БЕЛГОСПРОЕКТ г. Минск

Инв. № 1430-8

Формат	Зона	Поз.	Обозначение	Наименование	Кол.	Примечание
				Детали:		
Б4		1		43×92 ГОСТ 24454-80Б, ℓ=1430	1	0.007м³
Б4		2		43×56 ГОСТ 24454-80Е, ℓ=1430	1	0.005м³
				Общий расход древесины:		0.012м³
Б4		3		Гвозди К3.0×80 ГОСТ 4028-63*		0.028кг

Нач. АКМЧ	Кнаузр		29.09.81
Гл. конст.	Микайловский		29.09.81
ГАП	Вишневская		4.09.81
ГИП АКМ	Баршай		4.09.81
Ст. инж.	Березовский		4.09.81
Инженер	Дубиковская		4.09.81

3.10-4-1 КДИ-09

Стенка тип II со скамьей
Стойка МД-1-10

Стадия	Масса	Масштаб
Р		1:10
Лист	Листов 1	

БЕЛГОСПРОЕКТ г. Минск

Подпись и дата | Взам. инв. №

https://zavodjbi.com/
ЗАВОД ЖБИ

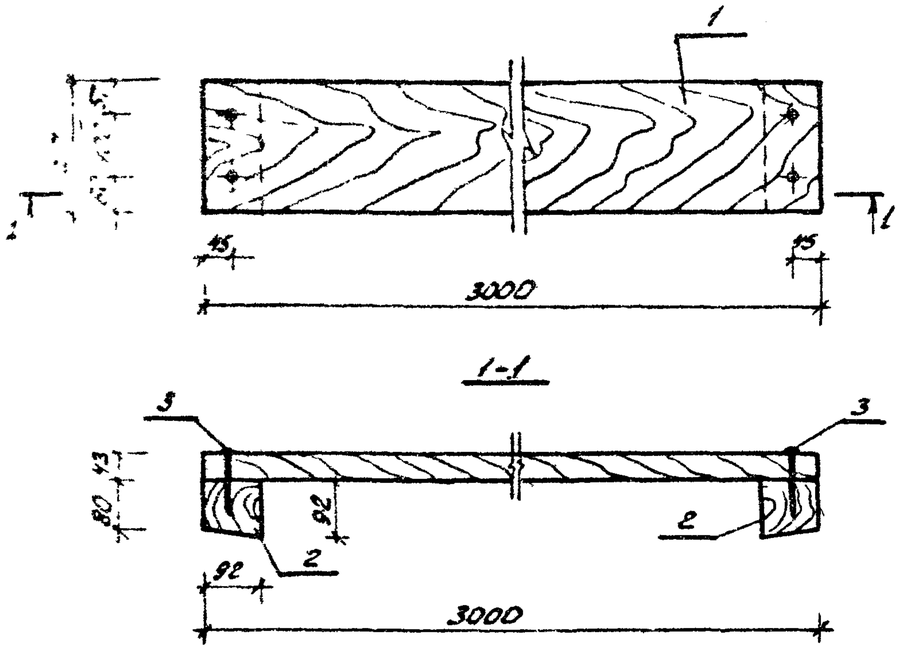

Формат	Зона	Поз.	Обозначение	Наименование	Кол.	Примечание
				Детали:		
Бч		1		43×217 ГОСТ24454-80Е, ℓ=3000	1	0.034м³
Бч		2		92×92 ГОСТ24454-80Е, ℓ=217	2	0.002 м³
				Общий расход древесины:		0.038м³
Бч		3		Шуруп 1-4×100 ГОСТ1144-80	4	0.069кг

Нач.АКМ	Кнаэр		29.09.81
Гл.констр.	Михайловский		29.09.81
ГАП	Вишневская		4.09.81
ГИП АКМ	Баршай		4.09.81
Ст.инж.	Березовский		4.09.81
Инженер	Китика		4.09.81

3.10-4-1 КДИ-10

Качалка-балансир. МД-1-11

Стадия	Масса	Масштаб
Р		1:10
Лист	Листов 1	

БЕЛГОСПРОЕКТ г. Минск

Инв. № подл. | Подпись и дата | Взамен инв. №

ИНВ. № 1130-8

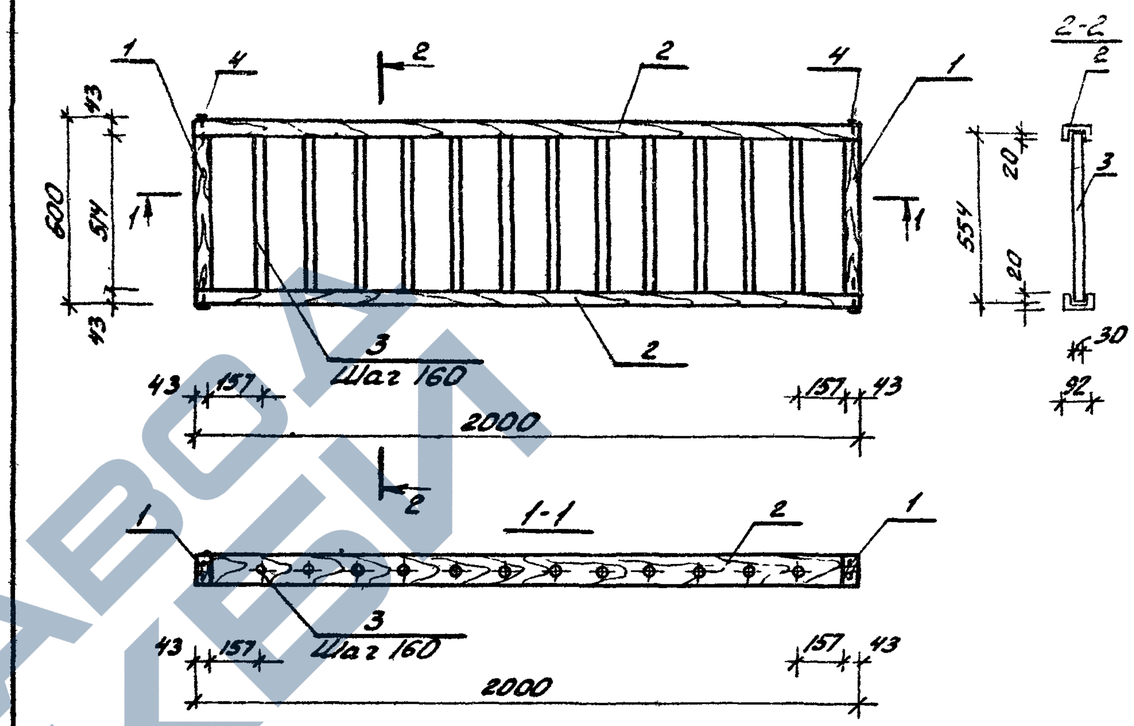

Формат	Зона	Поз.	Обозначение	Наименование	Кол.	Примечание
				Детали		
Бч		1		43×92 ГОСТ24454-80Е, ℓ=514	2	0.003 м³
Бч		2		43×92 ГОСТ24454-80Е, ℓ=2000	2	0.010 м³
Бч		3		ф30 ГОСТ24454-80Е, ℓ=554	12	0.003 м³
				Общий расход древесины:		0.062 м³
Бч		4		Гвозди К3.0×80 ГОСТ4028-63*	8	0.079кг

Нач.АКМ	Кнаэр		29.09.81
Гл.констр.	Михайловский		29.09.81
ГАП	Вишневская		4.09.81
ГИП АКМ	Баршай		4.09.81
Ст.инж.	Березовский		4.09.81
Инженер	Китика		4.09.81

3.10-4-1 КДИ-11

Барьер. МД-1-12

Стадия	Масса	Масштаб
Р		1:20
Лист	Листов 1	

БЕЛГОСПРОЕКТ г. Минск

Инв. № подл. | Подпись и дата | Взамен инв. №

https://zavodjbi.com/

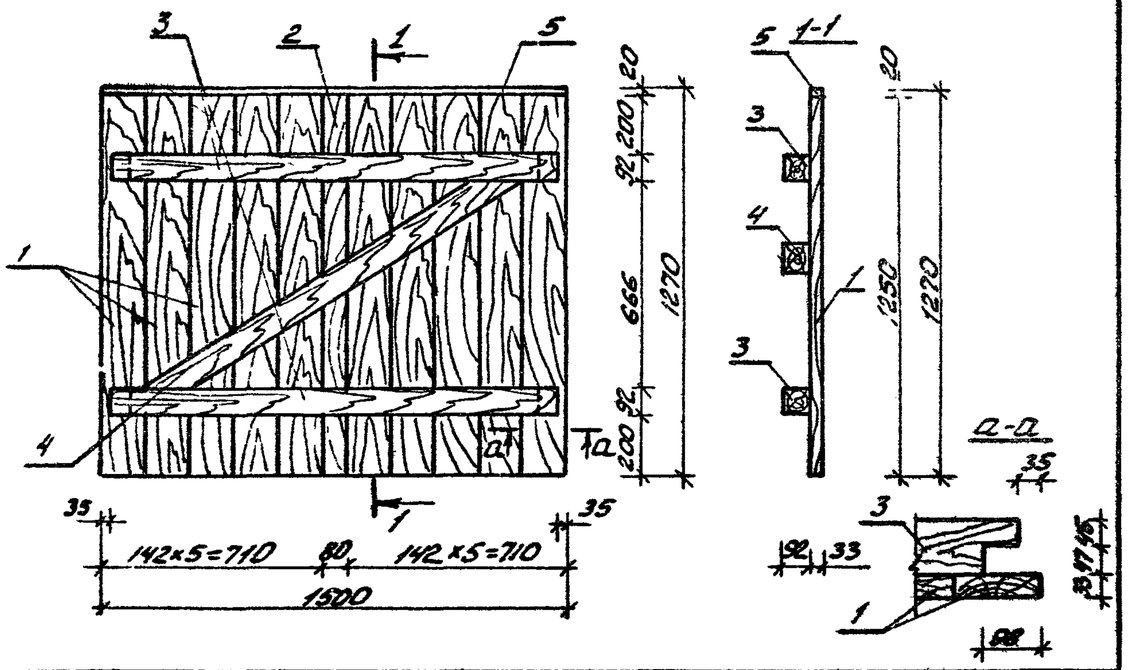

Формат	Зона	Поз	Обозначение	Наименование	Кол.	Примечание
				Детали.		
Б4		1		33×142 ГОСТ 24454-80Е, ℓ=1250	10	0,008 м³
Б4		2		33×80 ГОСТ 24454-80Е, ℓ=1250	1	0,005 м³
Б4		3		92×92 ГОСТ 24454-80Е, ℓ=1430	2	0,014 м³
Б4		4		92×92 ГОСТ 24454-80Е, ℓ=1400	1	0,014 м³
Б4		5		20×33 ГОСТ 24454-80Е, ℓ=1500	1	0,003 м³
				Общий расход древесины		0,130 м³
				Гвозди К4×100 ГОСТ 4028-63*	60	

Нач АКМ	Кнаузр		29.09.87
Гл констр	Михайловский		29.09.87
ГАП	Вишневская		4.09.87
ГИП АКМ	Баршай		4.09.87
Ст инж	Березовский		4.09.87
Инженер	Дубиковская		4.09.87

3.10-4-1 КДИ-12

Ограждение хоккейной площадки Рядовой щит МД-1-14

Стадия	Масса	Масштаб
Р		1:20
Лист	Листов 1	

БЕЛГОСПРОЕКТ г. Минск

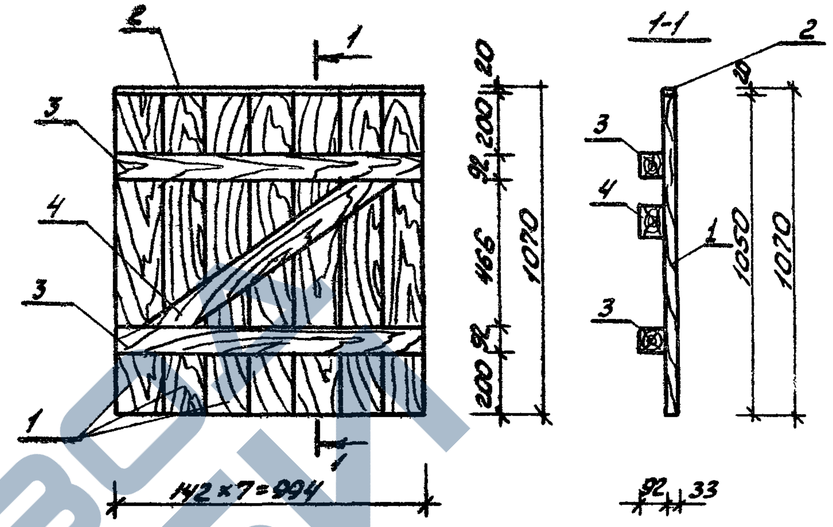

Формат	Зона	Поз	Обозначение	Наименование	Кол	Примечание
				Детали		
Б4		1		33×142 ГОСТ 24454-80Е, ℓ=1050	7	0,006 м³
Б4		2		20×33 ГОСТ 24454-80Е, ℓ=994	1	0,002 м³
Б4		3		92×92 ГОСТ 24454-80Е, ℓ=994	2	0,010 м³
Б4		4		92×92 ГОСТ 24454-80Е, ℓ=960	1	0,010 м³
				Общий расход древесины		0,074 м³
				Гвозди К4×100 ГОСТ 4028-63*	40	

Нач АКМ	Кнаузр		29.09.87
Гл констр	Михайловский		29.09.87
ГАП	Вишневская		4.09.87
ГИП АКМ	Баршай		4.09.87
Ст инж	Березовский		4.09.87
Инженер	Дубиковская		4.09.87

3.10-4-1 КДИ-13

Ограждение хоккейной площадки. Дверь МД-1-10

Стадия	Масса	Масштаб
Р		1:20
Лист	Листов 1	

БЕЛГОСПРОЕКТ г. Минск

https://zavodjbi.com/

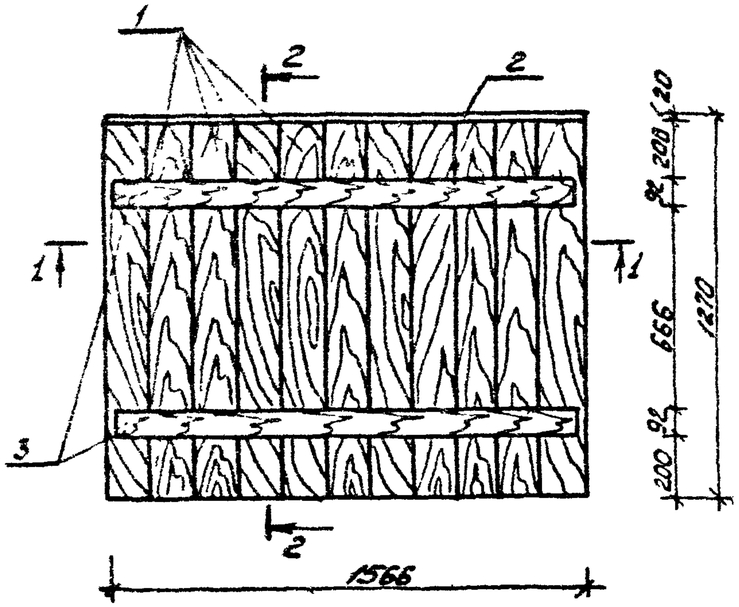

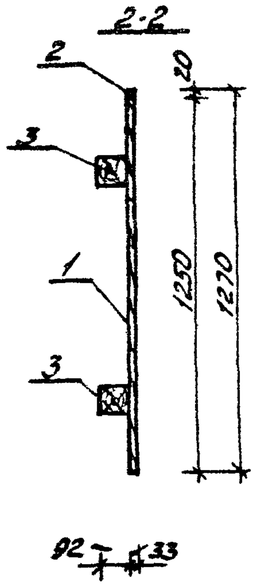

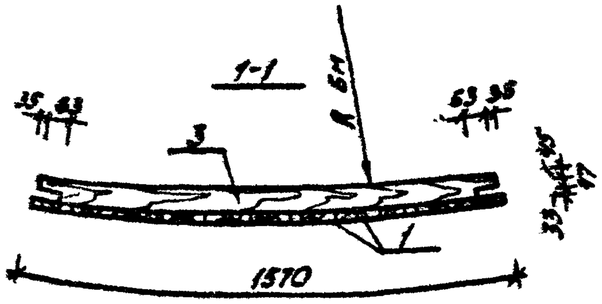

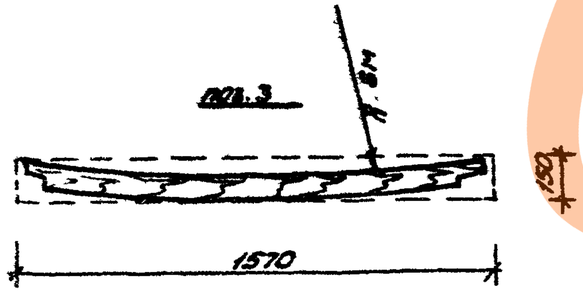

Формат	Зона	Поз.	Обозначение	Наименование	Кол.	Примечание
				Детали:		
Б4		1.		33×142 ГОСТ 24454-80Е, ℓ=1250	11	0.008 м³
Б4		2		20×33 ГОСТ 24454-80Е, ℓ=1570	1	0.004 м³
Б4		3		92×92 ГОСТ 24454-80Е, ℓ=1500	2	0.015 м³
				Общий расход древесины:		0.122 м³
				Гвозди К4×100 ГОСТ 4028-63*	44	

Нач.АКМ.4	Кнаузр		29.09.81
Гл.констр.	Михайловский		29.09.81
ГАП	Вишневская		4.09.81
ГИП АКМ	Баршай		4.09.81
Ст.инж.	Березовский	С.Бер	4.09.81
Инженер	Дубиковская		4.09.81

3.10-4-1 КДИ-14

Ограждение хоккейной площадки. Угловой щит МД-1-16

Стадия	Масса	Масштаб
Р		1:20
Лист	Листов 1	

БЕЛГОСПРОЕКТ г. Минск

Инв.№ подл. | Подпись и дата | Взам.инв.№

инв. № 1130-8

https://zavodjbi.com/

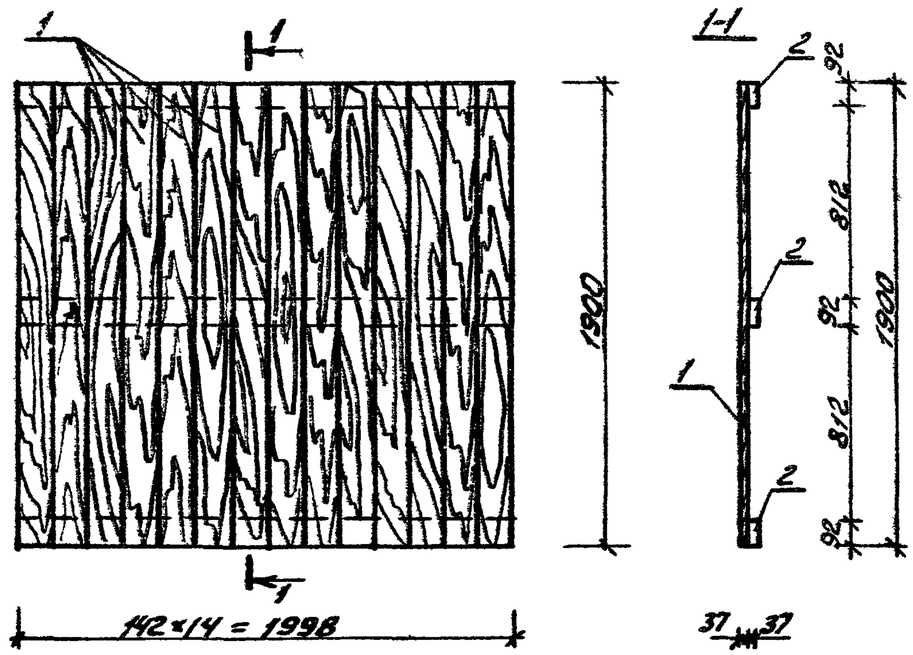

Формат	Зона	Поз.	Обозначение	Наименование	Кол.	Примечание
				Детали:		
Б4		1		37×142 ГОСТ 24454-80Е, ℓ=1900	14	0.013 м³
Б4		2		37×92 ГОСТ 24454-80Е, ℓ=1998	3	0.009 м³
				Общий расход древесины:		0.209 м³
				Гвозди К2.5×60 ГОСТ 4028-63*	84	

Нач. АКМ4	Кнауэр		29.09.81	310-4-1	КДИ-15
Гл. констр.	Михайловский		29.09.81	Ограждение хоккеной площадки. Щит МД-1-13	Стадия: Р; Масса: ; Масштаб: 1:25
ГАП	Вишневская		4.09.81		Лист; Листов 1
ГИП АКМ	Баршай		4.09.81		БЕЛГОСПРОЕКТ г. Минск
Ст. инж.	Березовский		4.09.81		
Инженер	Дубиковская		4.09.81		

Подпись и дата | Взам. инв. №

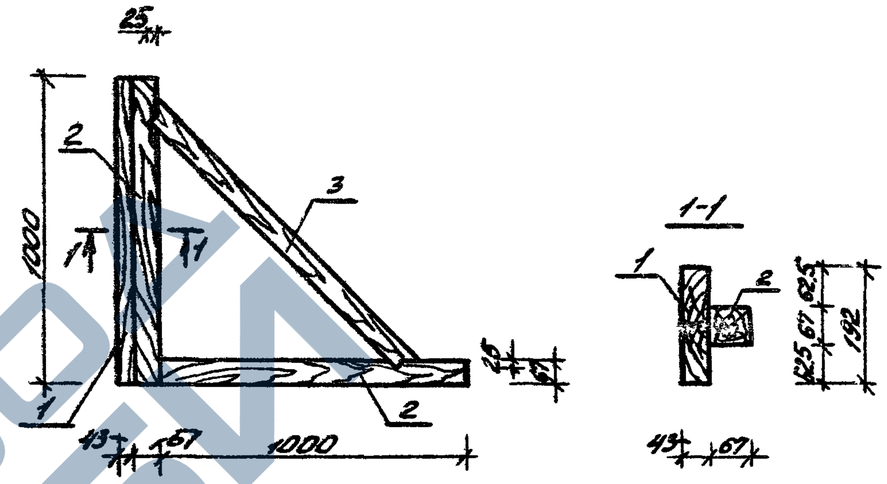

Формат	Зона	Поз.	Обозначение	Наименование	Кол.	Примечание
				Детали:		
Б4		1		43×192 ГОСТ 24454-80Е, ℓ=1000	1	0.010 м³
Б4		2		67×67 ГОСТ 24454-80Е, ℓ=1000	2	0.006 м³
Б4		3		67×67 ГОСТ 24454-80Е, ℓ=1200	1	0.007 м³
				Общий расход древесины:		0.029 м³
				Гвозди К3×80 ГОСТ 4028-63*	15	

Нач. АКМ4	Кнауэр		29.09.81	310-4-1	КДИ-16
Гл. констр.	Михайловский		29.09.81	Ограждение хоккейной площадки. Подкос МД-1-17	Стадия: Р; Масса: ; Масштаб: 1:20
ГАП	Вишневская		4.09.81		Лист; Листов 2
ГИП АКМ	Баршай		4.09.81		БЕЛГОСПРОЕКТ г. Минск
Ст. инж.	Березовский		4.09.81		
Инженер	Дубиковская		4.09.81		

Подпись и дата | Взам. инв. № | Инв. № подл.

https://zavodjbi.com/

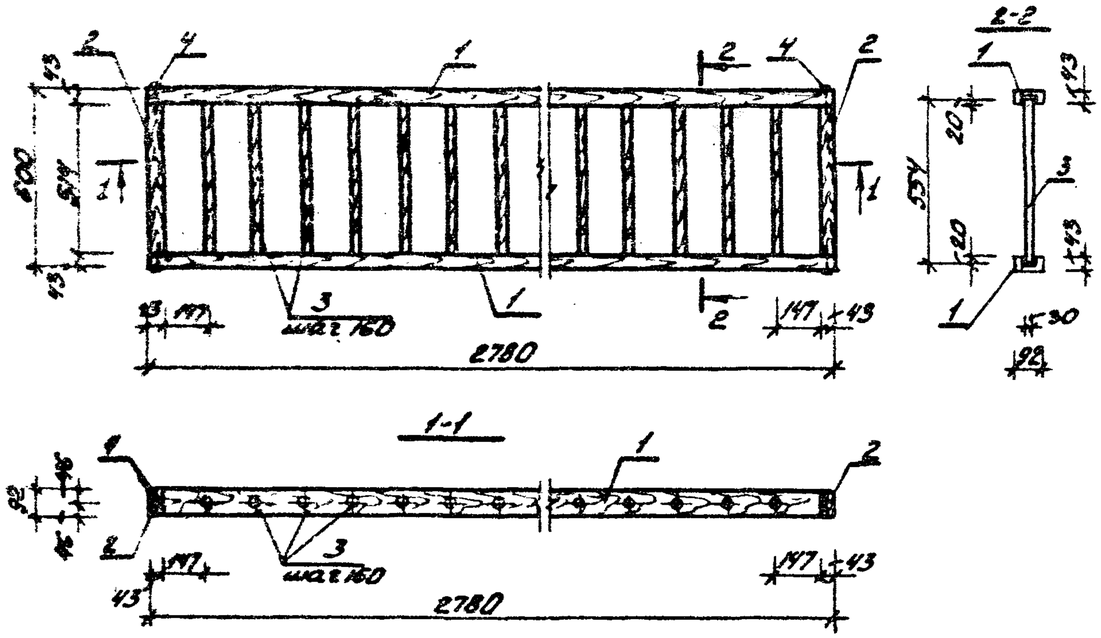

Формат	Зона	Поз	Обозначение	Наименование	Кол	Примечание
				Детали.		
Б4		1		43×92 ГОСТ 24454-80Е, ℓ=2780	2	0,014 м³
Б4		2		43×92 ГОСТ 24454-80Е, ℓ=514	2	0,003 м³
Б4		3		ф30 ГОСТ 24454-80Е, ℓ=554	16	0,002 м³
				Общий расход древесины		0,056 м³
Б4		4		Гвозди К3,0×80 ГОСТ 4038-63*	8	

Нач АКМЧ	Кнаузр		29.09.81
Гл констр	Михайловский		29.09.81
ГАП	Вишневская		29.09.81
ГИП АКМ	Баршай		29.09.81
Ст.инж.	Березовский		4.09.81
Инженер	Китина		4.09.81

Инв. № подл. | Подпись и дата | Взам. инв. №

310-4-1 КДИ-17

Горка-манеж МД-1-18

Стадия	Масса	Масштаб
Р		1:20
Лист	Листов 1	

БЕЛГОСПРОЕКТ г Минск

Инв № 1120 9

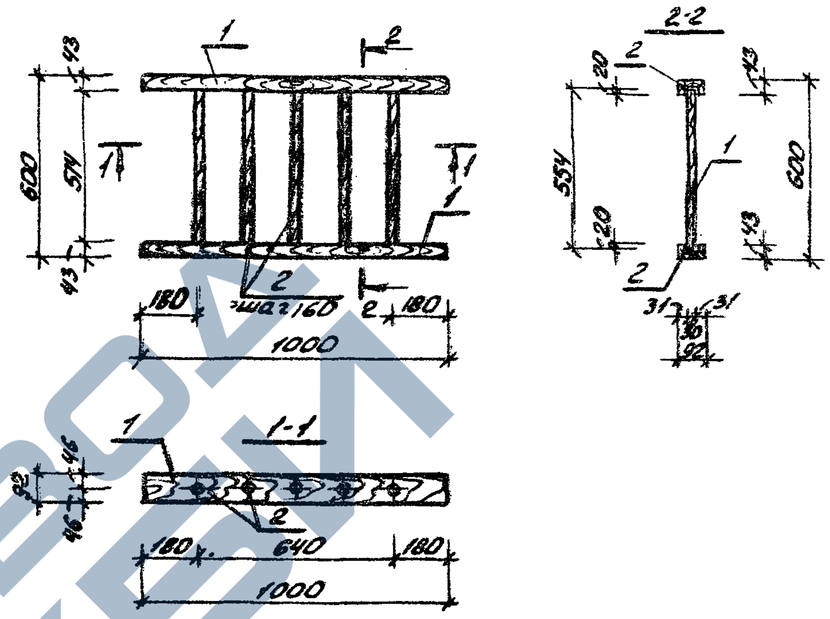

Формат	Зона	Поз	Обозначение	Наименование	Кол	Примечание
				Детали		
Б4		1		43×92 ГОСТ 24454-80Е, ℓ=1000	2	0,005 м³
Б4		2		ф30 ГОСТ 24454-80Е, ℓ=554	5	0,002 м³
				Общий расход древесины		0,02 м³

Нач АКМЧ	Кнаузр		29.09.81
Гл констр	Михайловский		29.09.81
ГАП	Вишневская		29.09.81
ГИП АКМ	Баршай		29.09.81
Ст.инж	Березовский		4.09.81
Инженер	Китина		4.09.81

Инв. № подл. | Подпись и дата | Взам. инв. №

310-4-1 КДИ-18

Горка-манеж МД 1-19

Стадия	Масса	Масштаб
Р		1:20
Лист	Листов 1	

БЕЛГОСПРОЕКТ г Минск

https://zavodjbi.com/

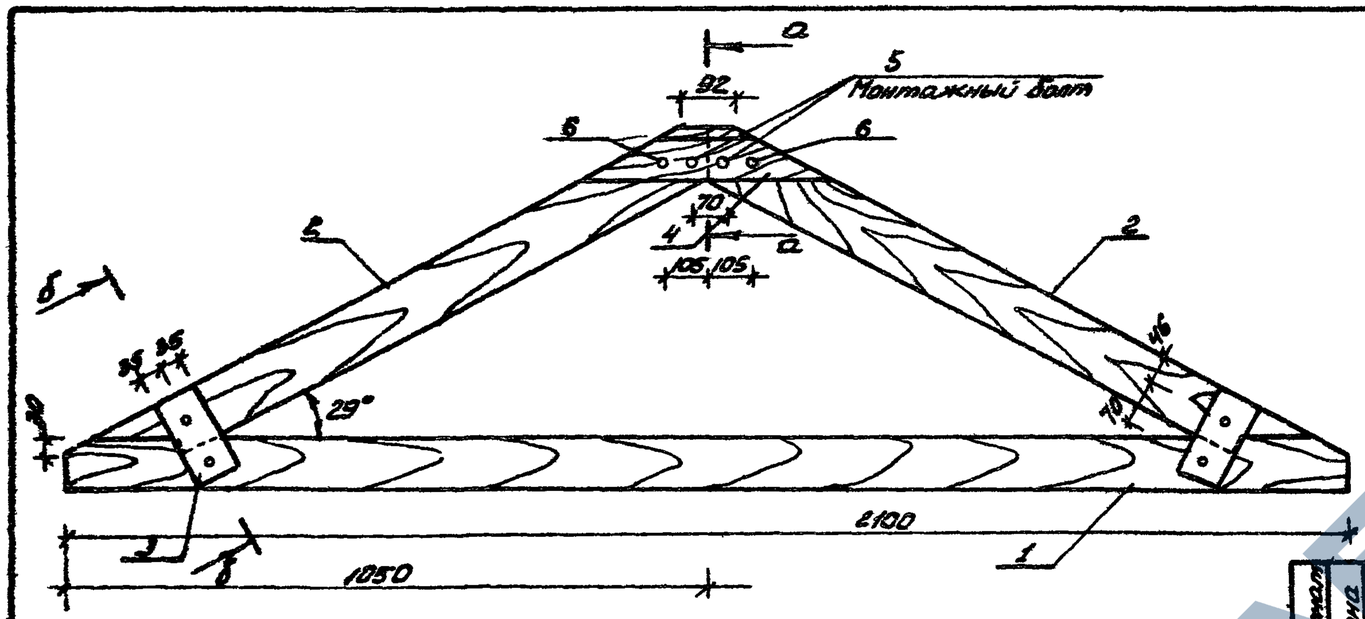

а-а

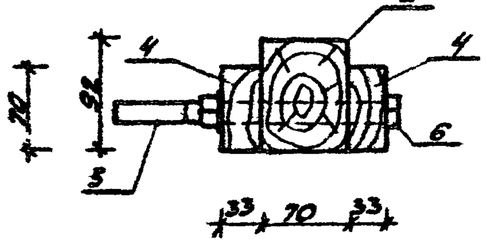

б-б

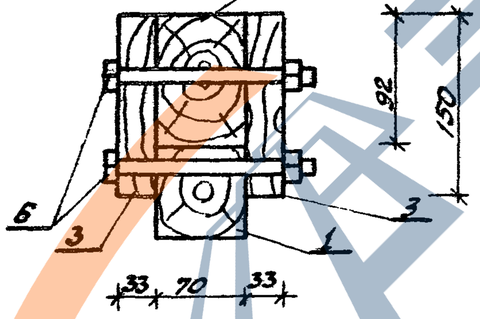

Формат	Зона	Поз	Обозначение	Наименование	Кол	Примеч
				Детали		
Б4		1		70×92 ГОСТ 24454-80Е, ℓ=2100	1	0.016 м³
Б4		2		70×92 ГОСТ 24454-80Е, ℓ=1140	2	0.009 м³
Б4		3		33×70 ГОСТ 24454-80Е, ℓ=150	4	0.0045 м³
Б4		4		33×70 ГОСТ 24454-80Е ℓ=400	2	0.0011 м³
Б4		5		Болт М16×220 кл 2-01П ГОСТ 7798-70* с гайкой М16 ГОСТ 5915-70* и шайбой 16	2	0.426 кг
Б4		6		Болт М16×160-01П ГОСТ 7798-70* с гайкой М16 ГОСТ 5915-70* и шайбой 16	6	0.332 кг
				Общий расход древесины		0.038 м³

Нач. АКМ	Кнауэр		29.09.81
Гл. констр.	Михайловский		29.09.81
ГАП	Вишневская		4.09.81
ГИП АКМ	Барикай		4.09.81
Ст. инж.	Березовский		4.09.81
Ст. инж.	Рублева		4.09.81

3.10-4-1 КДИ-19

Теневой зонт тип II.
МД-1-20

Стадия	Масса	Масштаб
Р		1:10
Лист	Листов 1	

БЕЛГОСПРОЕКТ
г. Минск

Инв. № 1150-6

Подпись и дата | Взам. инв. №

https://zavodjbi.com/

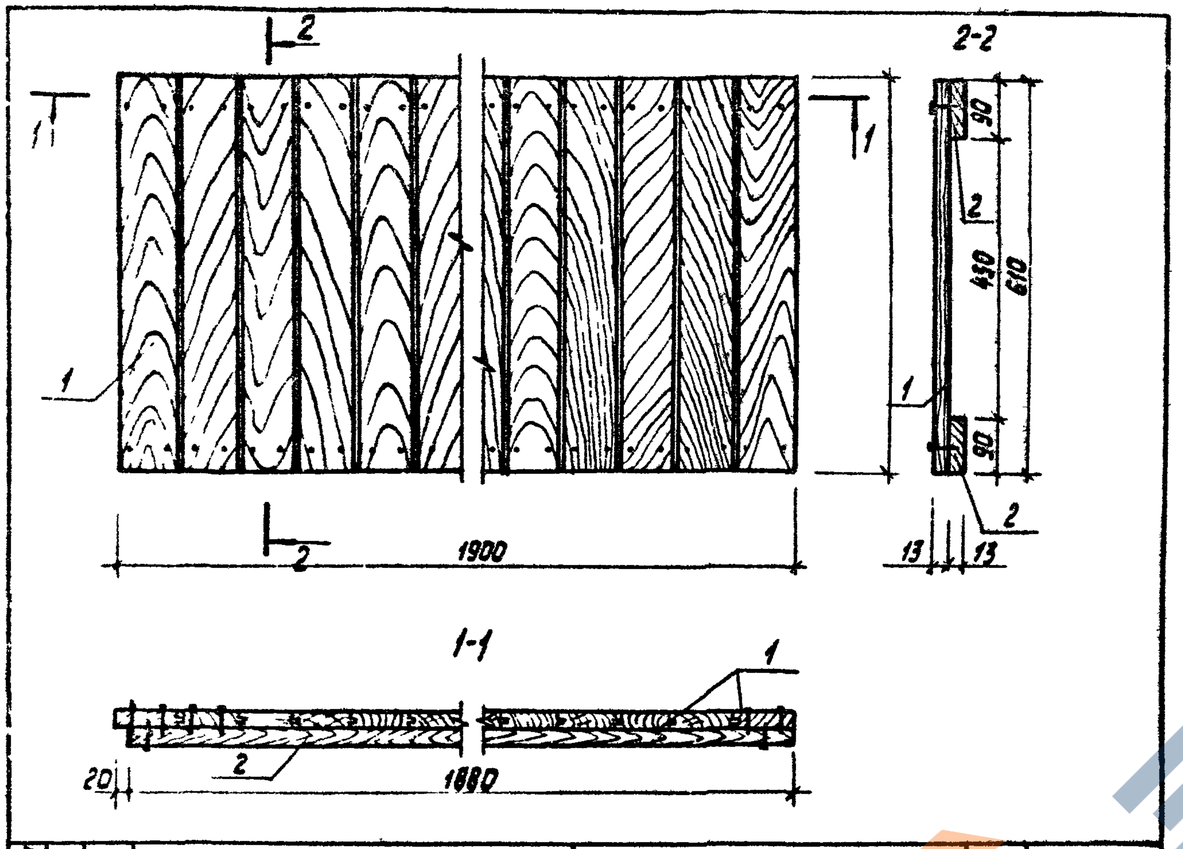

Формат	Зона	Поз	Обозначение	Наименование	Кол.	Примеч.
				Детали:		
Б4		1		Вагонка 13×94 КСИБ-76 ℓ=610	21	0.0007 м3
Б4		2		Вагонка 13×94 КСИБ-76 ℓ=1880	2	0.0023 м3
				Общий расход древесины	—	0.020 м3
Б4		3		Гвозди П1,2×25 ГОСТ 4028-63*		0.020 кг

Нач. АКМ-4	Кнаузр		29.09.81
Гл. констр.	Михайловский		29.09.81
ГИП	Вишневская		29.09.81
ГИП АКМ	Баршай		29.09.81
Ст. инж.	Березовский		4.09.81
Инж.	Катинский		4.09.81

3.10-4-1 КДИ-20

Щит МД-1-21

Стадия	Масса	Масштаб
Р		1:10
Лист	Листов 1	

БЕЛГОСПРОЕКТ г. Минск

Инв. № подл. | Подпись и дата | Взамен инв. №

инв. № 1130-8

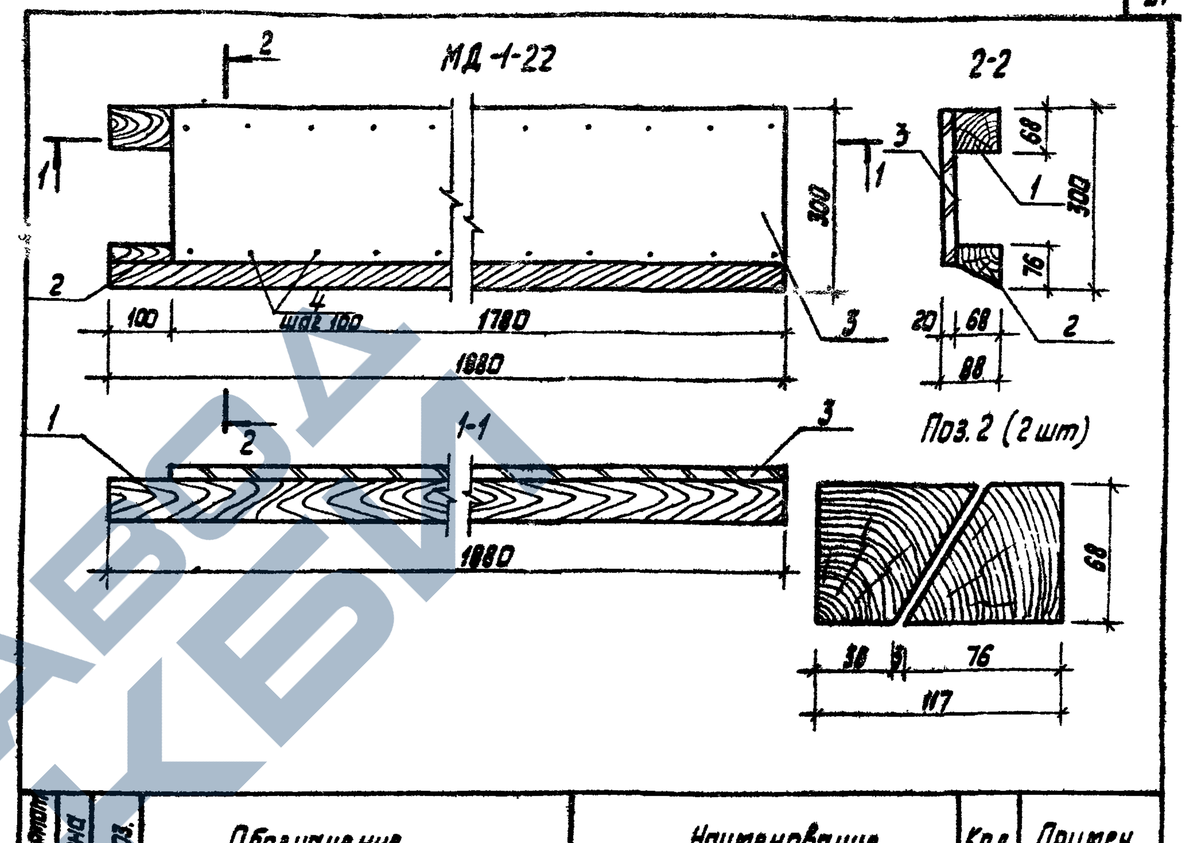

Формат	Зона	Поз.	Обозначение	Наименование	Кол.	Примеч.
				Детали:		
Б4		1		68×68 ГОСТ 24454-80Е, ℓ=1880	1	0.009 м3
		2		117×68 ГОСТ 24454-80Е, ℓ=1880	1	0.007 м3
Б4		3		1780×20 ГОСТ 10632-77, ℓ=250	1	
				Общий расход древесины	—	0.016 м3
Б4		4		Шуруп 1-5×70.2 ГОСТ 1144-80	36	0.35 кг

Нач. АКМ-4	Кнаузр		29.09.81
Гл. констр.	Михайловский		29.09.81
ГИП	Вишневская		29.09.81
ГИП АКМ	Баршай		4.09.81
Ст. инж.	Березовский		4.09.81
Инж.	Катинский		4.09.81

3.10-4-1 КДИ-21

Навес теневой тип I, II.
Щит МД-1-22
Щит МД-1-22н

Стадия	Масса	Масштаб
Р		1:10
Лист	Листов 1	

БЕЛГОСПРОЕКТ г. Минск

Инв. № подл. | Подпись и дата | Взамен инв. №

ЗАБОР ЖЕЛЕЗА

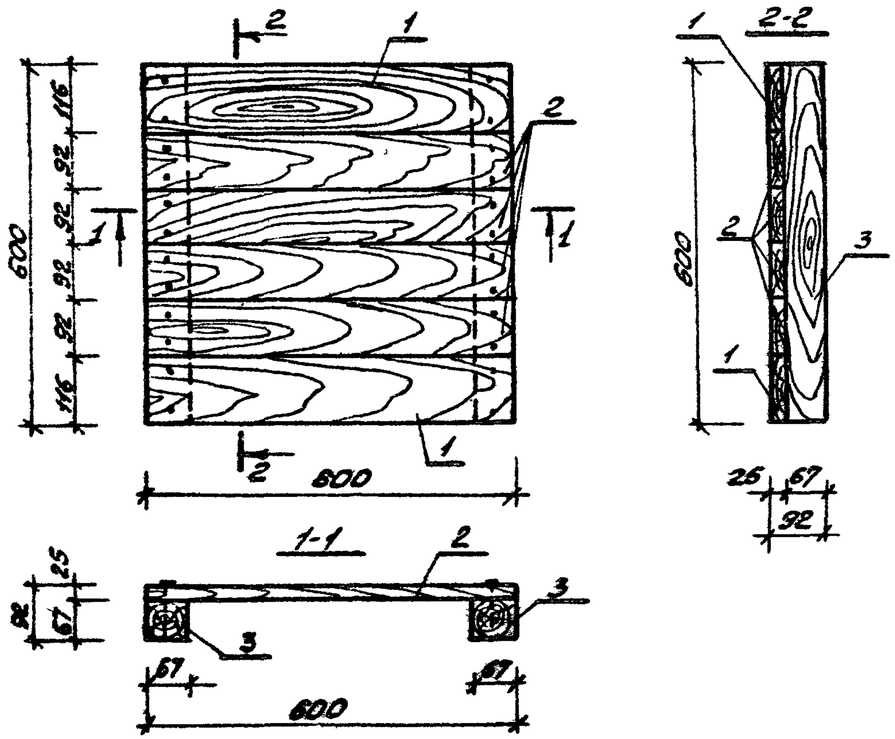

Формат	Зона	Поз.	Обозначение	Наименование	Кол.	Примечание
				Детали:		
Б4		1		25×116 ГОСТ 24454-80Е, ℓ=600	2	0.002 м³
Б4		2		25×92 ГОСТ 24454-80Е, ℓ=600	4	0.002 м³
Б4		3		67×67 ГОСТ 24454-80Е, ℓ=600	2	0.003 м³
				Общий расход древесины:		0.018 м³
				Гвозди К3.0×70 ГОСТ 4028-63*	28	

Взам. инв. №

Подпись и дата

Инв. № подл.

Нач. АКМ 4	Кнауэр		29.09.87
Гл. конст.	Михайловский		29.09.87
ГАП	Вишневская		29.09.87
Гл. 1 АКМ	Барилай		29.09.87
Ст. инж.	Березовский		4.09.81
Инженер	А. Бесовская		4.09.81

310-4-1 КДИ-22

Уровни подъема, игровой гимнастический комплекс. МД-1-23

Стадия	Масса	Масштаб
Р		1:10
Лист	Листов 2	

БЕЛГОСПРОЕКТ г. Минск

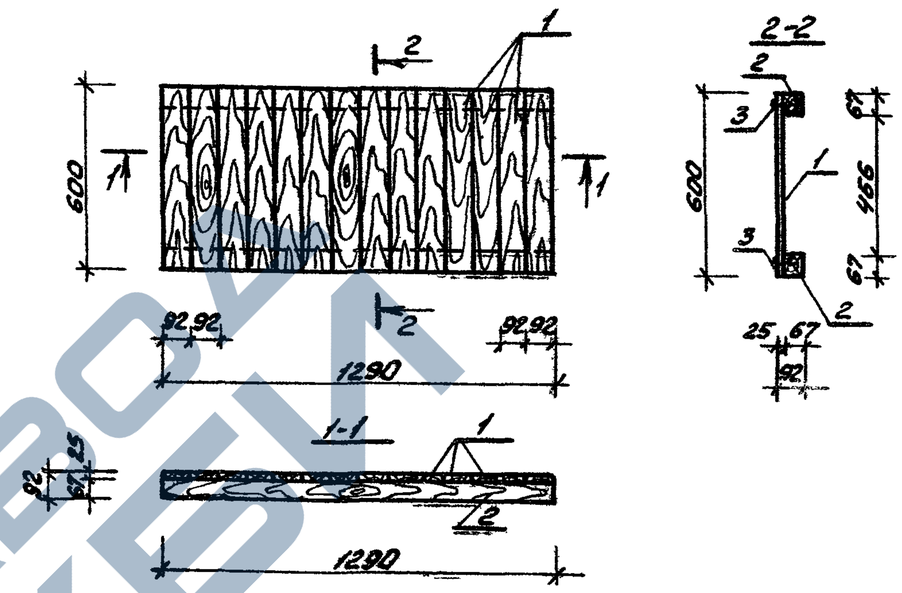

Формат	Зона	Поз.	Обозначение	Наименование	Кол.	Примечание
				Детали:		
Б4		1		25×92 ГОСТ 24454-80Е, ℓ=600	14	0.002 м³
Б4		2		67×67 ГОСТ 24454-80Е, ℓ=1290	2	0.007 м³
				Общий расход древесины:		0.042 м³
Б4		3		Гвозди К3.0×70 ГОСТ 4028-63*	56	

Взам. инв. №

Подпись и дата

Инв. № подл.

Нач. АКМ 4	Кнауэр		29.09.87
Гл. конст.	Михайловский		29.09.87
ГАП	Вишневская		29.09.87
ГИП АКМ	Барилай		4.09.81
Ст. инж.	Березовский		4.09.81
Инженер	Дубиковская		4.09.81

310-4-1 КДИ-23

Горка-скат тип III Б. МД-1-29

Стадия	Масса	Масштаб
Р		1:20
Лист	Листов 1	

БЕЛГОСПРОЕКТ г. Минск

https://zavodjbi.com/

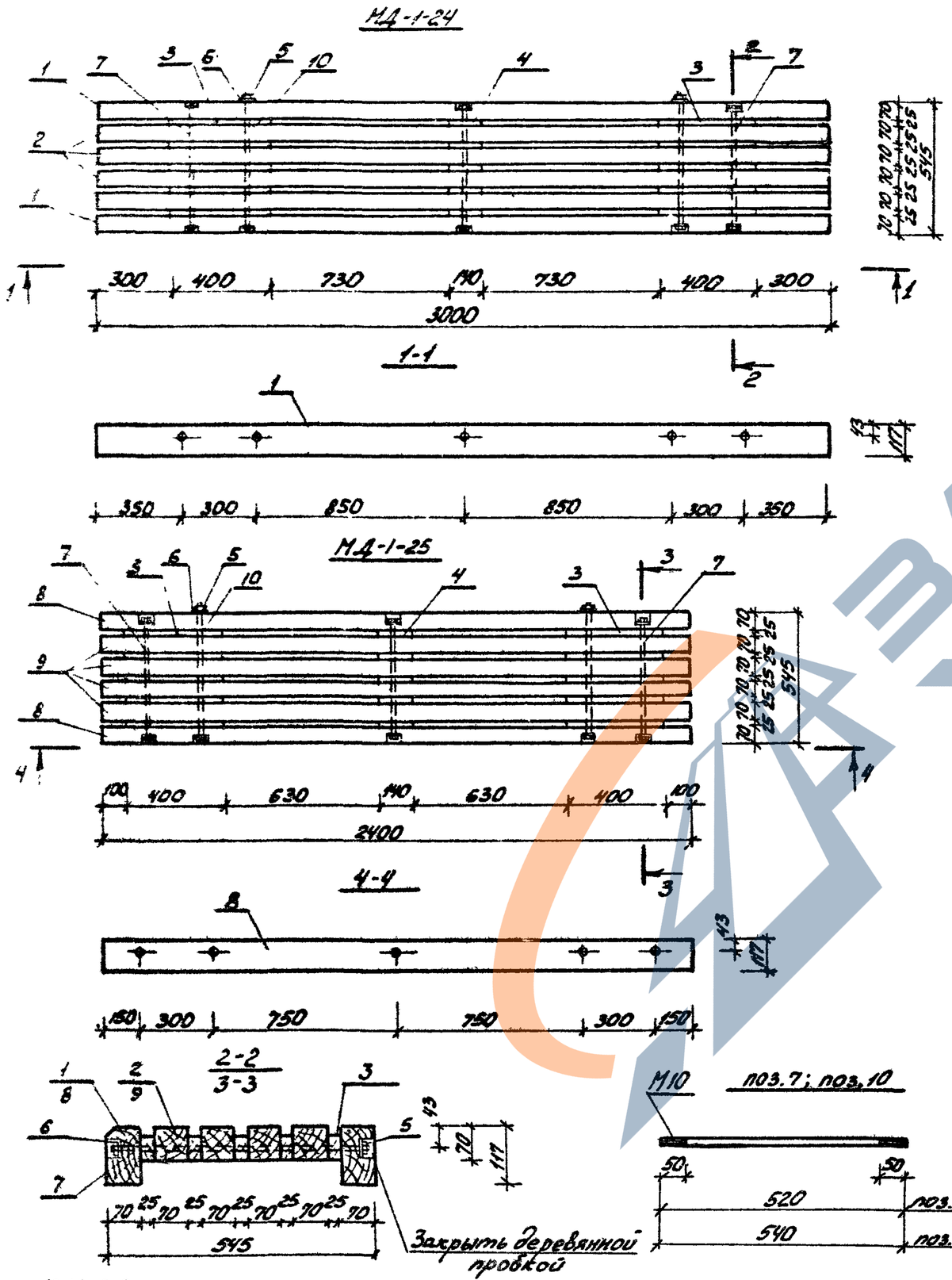

Формат	Зона	Поз.	Обозначение	Наименование	Кол.	Примечание
				Детали МД-1-24		
Б4		1		70×117 ГОСТ 24454-80Е, ℓ=3000	2	0.0281 м³
Б4		2		70×70 ГОСТ 24454-80Е, ℓ=3000	4	0.0169 м³
Б4		3		54×25 ГОСТ 24454-80Е, ℓ=400	10	0.0007 м³
Б4		4		54×25 ГОСТ 24454-80Е, ℓ=140	5	0.0003 м³
		5		Гайка М10 ГОСТ 5915-70 80Е	10	0.0114 кг
		6		Шайба 10 ГОСТ 11371-78	10	0.0041 кг
12		7		ф10 АI ГОСТ 5781-75 ℓ=520	3	0.321 кг
12		10		ф10 АI ГОСТ 5781-75 ℓ=540	2	0.333 кг
				Общий расход древесины		0.1323 м³
				Детали МД-1-25		
Б4		4		54×25 ГОСТ 24454-80Е, ℓ=140	5	0.0003 м³
		5		Гайка М10 ГОСТ 5915-70*	10	0.0114 кг
		6		Шайба 10 ГОСТ	10	0.0041 кг
12		7		ф10 АI ГОСТ 5781-75, ℓ=520	3	0.0321 кг
Б4		8		70×117 ГОСТ 24454-80Е, ℓ=2400	2	0.0225 м³
Б4		9		70×70 ГОСТ 24454-80Е, ℓ=2400	4	0.0135 м³
Б4		3		54×25 ГОСТ 24454-80Е, ℓ=400	10	0.0007 м³
12		10		ф10 А-I ГОСТ 5781-75 ℓ=540	2	0.333 кг
				Общий расход древесины		0.1075 м³

Нач. АКМ-4	Кнауэр		29.09.81
Гл. констр.	Михайловский		29.09.81
ГАП	Вишневская		4.09.81
ГИП АКМ	Баршай		4.09.81
Ст. инж.	Березовский		4.09.81
Инженер	Китика		4.09.81

3.10-4-1

КДИ-24

Скамья С-1(3)А,Б.
МД-1-24, МД-1-25

Стадия	Масса	Масштаб
Р		1:20
Лист	Листов 1	

БЕЛГОСПРОЕКТ
г. Минск

Инв. № 1130-8

Взам. инв. №

Подп. и дата

Инв. № подл.

https://zavodjbi.com/

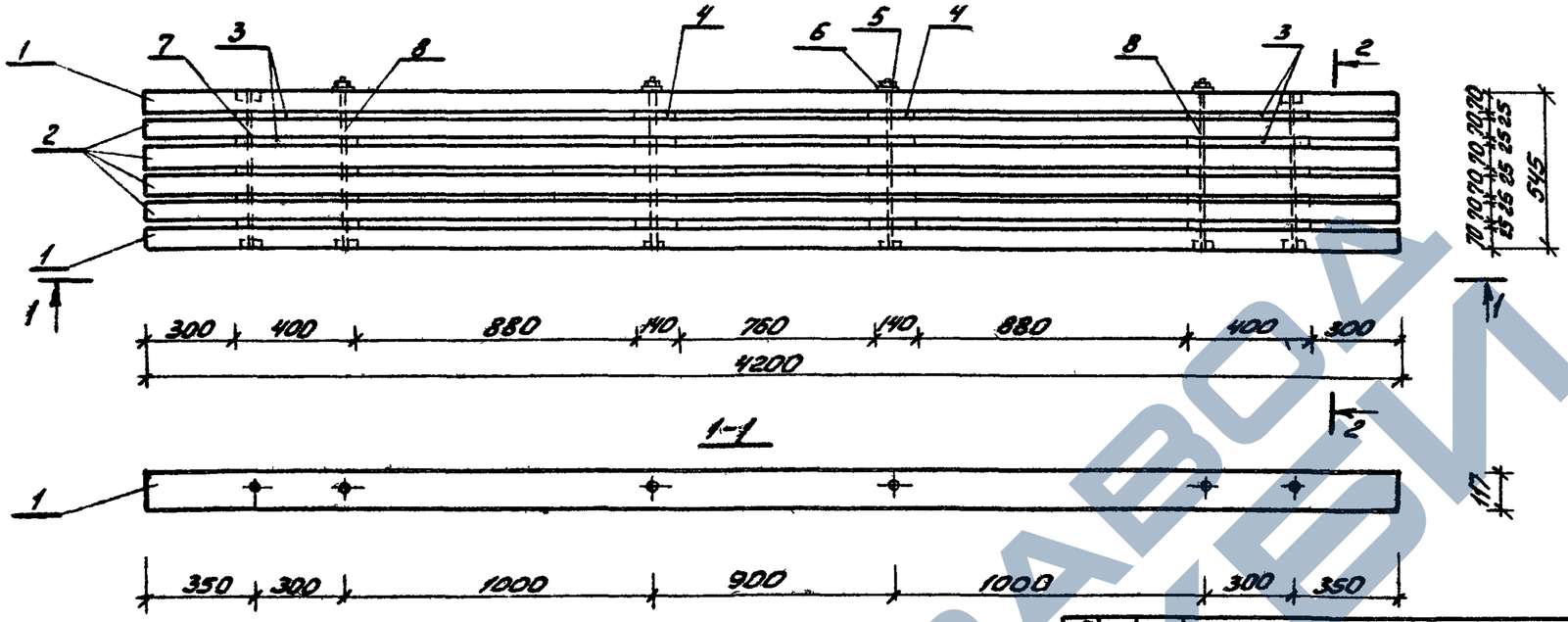

2-2

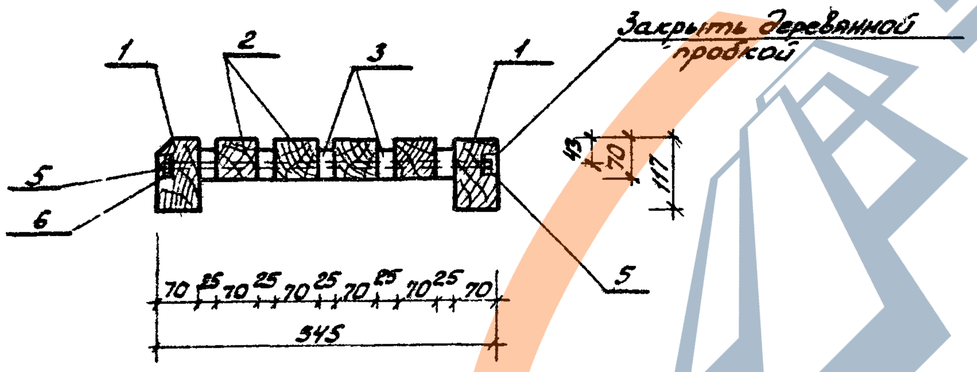

поз.7; поз.8

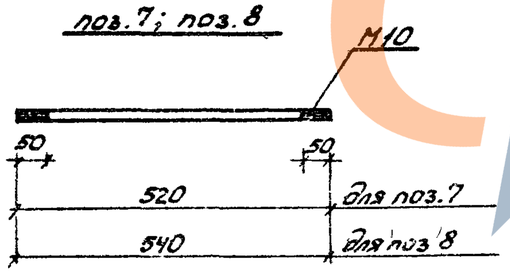

Формат	Зона	Поз	Обозначение	Наименование	Кол.	Примечание
Б4		1		70×117 ГОСТ 24454-80Е, ℓ=4200	2	0.0394м³
Б4		2		70×70 ГОСТ 24454-80-Е, ℓ=4200	4	0.0236м³
Б4		3		54×25 ГОСТ 24454-80Е, ℓ=400	10	0.0007м³
Б4		4		54×25 ГОСТ 24454-80Е, ℓ=140	10	0.0003м³
Б4		5		Гайка М10 ГОСТ 5915-70*	12	0.0144кг
Б4		6		Шайба 10 ГОСТ 11371-78	12	0.0041кг
12		7		ф10 АI ГОСТ 5781-75, ℓ=520	2	0.321кг
12		8		ф10 АI ГОСТ 5781-75, ℓ=540	4	0.333кг
				Общий расход древесины		0.1832м³

Нач АКМ-4	Кнаузр		29.09.81
Гл.констр.	Никайловский		29.09.81
ГАП	Вишневская		4.09.81
ГИП АКМ	Барщай		4.09.81
Ст.инж.	Березовский		4.09.81
Инженер	Китика		4.09.81

3.10-4-1 КДИ-25

Скамья С-1(3), В.
МД-1-26

Стадия	Масса	Масштаб
Р		1:20
Лист	Листов 1	

БЕЛГОСПРОЕКТ г.Минск

Взамен инв №

Подпись и дата

Инв № подл

инв № 1130-8

https://zavodjbi.com/

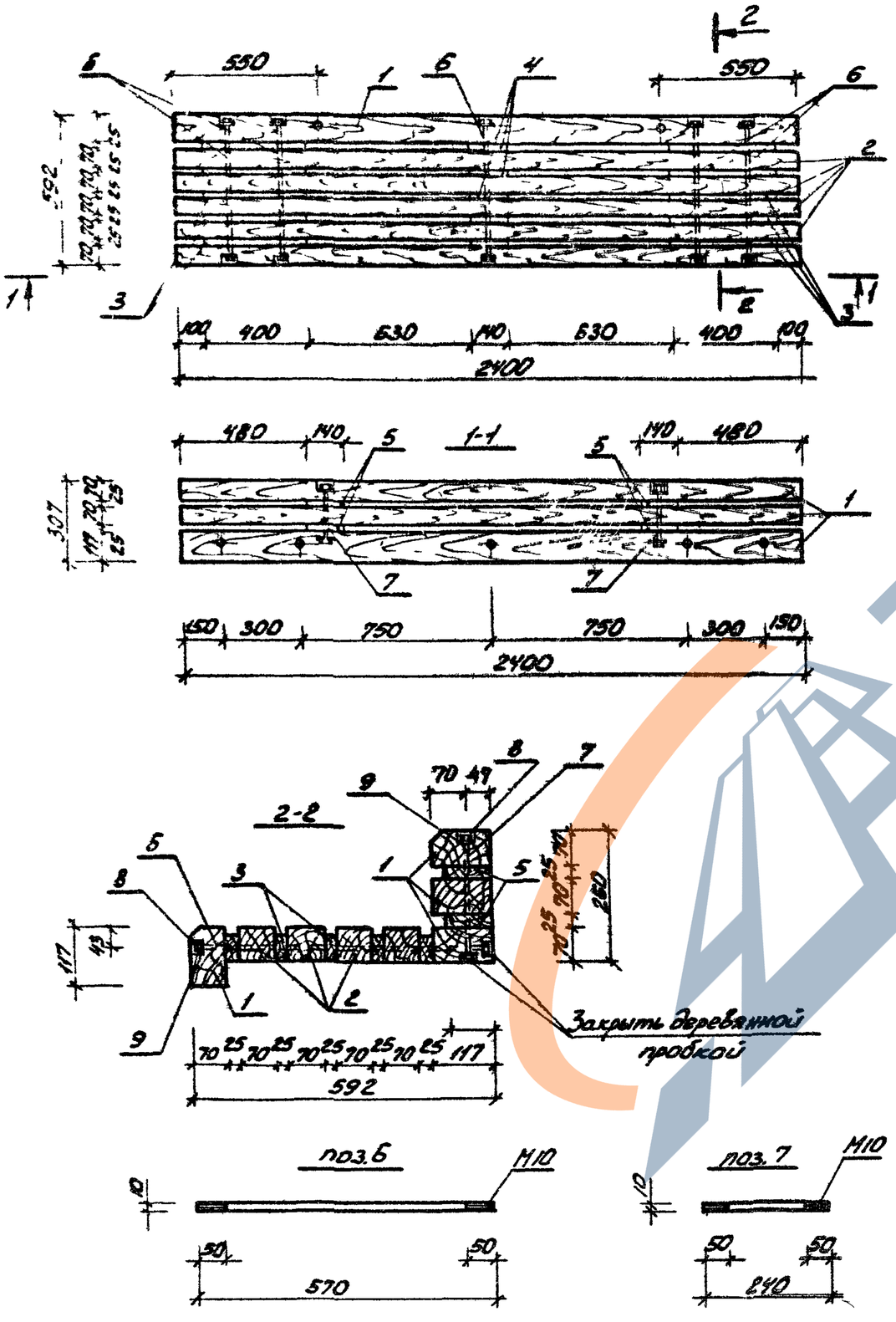

Формат	Зона	Поз.	Обозначение	Наименование	Кол.	Примечание
				Детали		
Б4		1		70×117 ГОСТ 24454-80Е ℓ=2400	4	0.023 м³
Б4		2		70×70 ГОСТ 24454-80Е ℓ=2400	4	0.014 м³
Б4		3		25×54 ГОСТ 24454-80Е ℓ=400	10	0.001 м³
Б4		4		25×54 ГОСТ 24454-80Е ℓ=140	5	0.0003 м³
Б4		5		25×92 ГОСТ 24454-80Е ℓ=140	4	0.0005 м³
				Общий расход древесины:		0.1615 м³
12		6		ф10А-I ГОСТ 5781-75 ℓ=570	5	0.352 кг
12		7		ф10А-I ГОСТ 5781-75 ℓ=240	2	0.148 кг
Б4		8		Гайка М10 кл 2-01Н ГОСТ 5915-70*	14	0.0114 кг
Б4		9		Шайба 10-01Н ГОСТ 11371-78	14	0.0041 кг

Нач. АКМ	Кнаузр		29.09.81
Гл. конст.	Михайловский		29.09.81
ГАП	Вишневская		4.09.81
ГИП АКМ	Баршай		4.09.81
Ст. инжен.	Березовский		4.09.81
Инженер.	Дубиковская		4.09.81

310-4-1

КДИ-26

Скамья С-2, А.
МД-1-30

Стадия	Масса	Масштаб
Р		1:20
Лист	Листов 1	

БЕЛГОСПРОЕКТ
г. Минск

Инв. № подл. | Подпись и дата | Взам. инв. №

инв № 1130-8

https://zavodjbi.com/
ЗАВОД ЖБИ

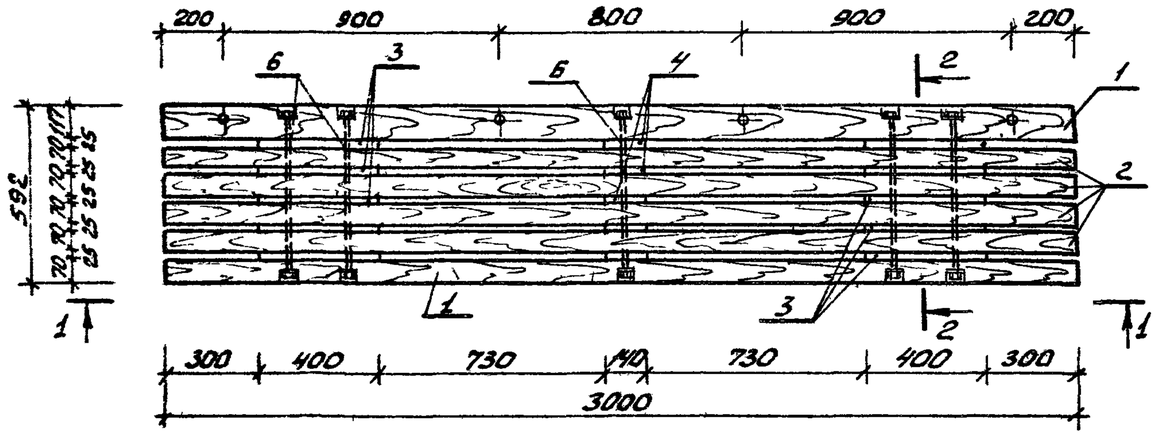

1-1

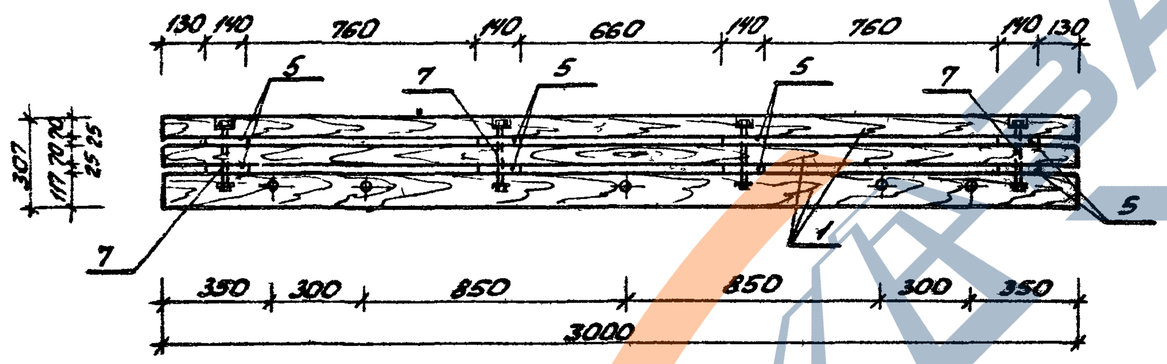

2-2

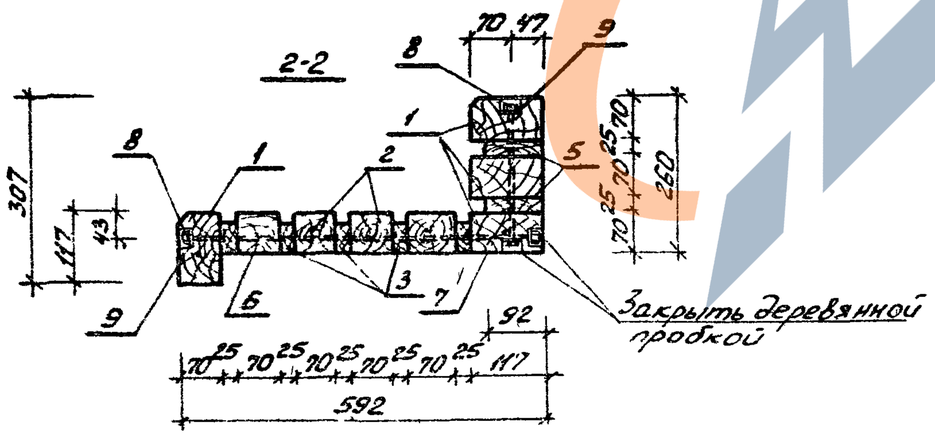

Формат	Зона	Поз.	Обозначение	Наименование	Кол.	Примечание
				Детали:		
Б4		1		70×117 ГОСТ 24454-80Е ℓ=3000	4	0.028 м³
Б4		2		70×70 ГОСТ 24454-80Е ℓ=3000	4	0.017 м³
Б4		3		25×54 ГОСТ 24454-80Е ℓ=400	10	0.001 м³
Б4		4		25×54 ГОСТ 24454-80Е ℓ=140	5	0.0003 м³
Б4		5		25×92 ГОСТ 24454-80Е ℓ=140	8	0.0005 м³
				Общий расход древесины		0.1955 м³
12		6	КДИ-26	ф10А-I ГОСТ 5781-75, ℓ=570	5	0.352 кг
12		7	КДИ-26	ф10А-I ГОСТ 5781-75, ℓ=240	4	0.148 кг
Б4		8		Гайка М10кл 2-01 ГОСТ 5915-70*	18	0.0114 кг
Б4		9		Шайба 10-01 ГОСТ 11371-78	18	0.0041 кг

Нач. АКМ-4	Кнауэр		29.09.81	310-4-1		КДИ-27
Гл. констр.	Михайловский		29.09.81	Скамья С-2, Б МД-1-31	Стадия	Масса	Масштаб
ГАП	Вишневская		4.09.81		Р		1:20
ГИП АКМ	Баршай		4.09.81		Лист	Листов 1
Ст. инж.	Березовский		4.09.81		БЕЛГОСПРОЕКТ г. Минск	
Инженер	Дубиновская		4.09.81			

Инв. № 1130-8

Инв. № подл. | Подпись и дата | Взам. инв. №

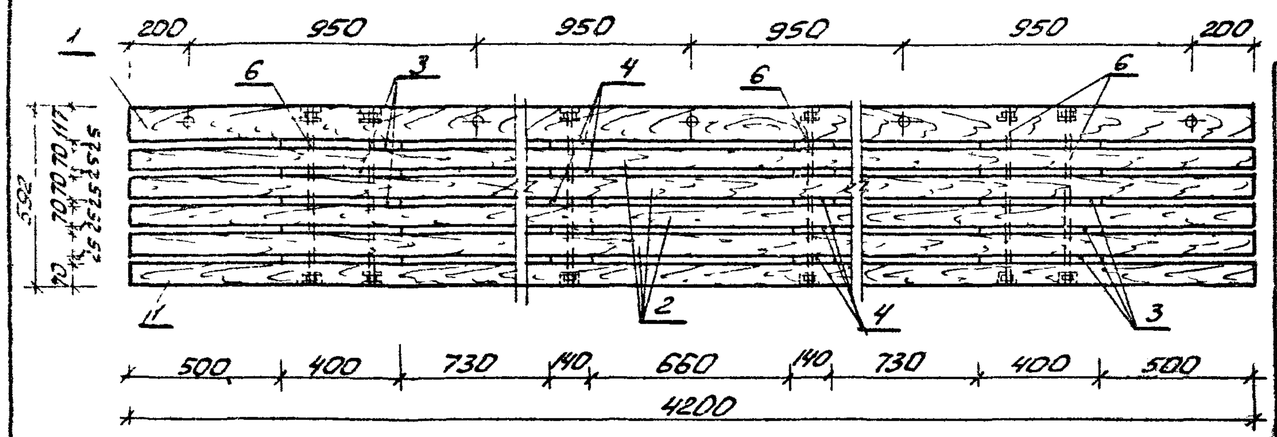

1-1

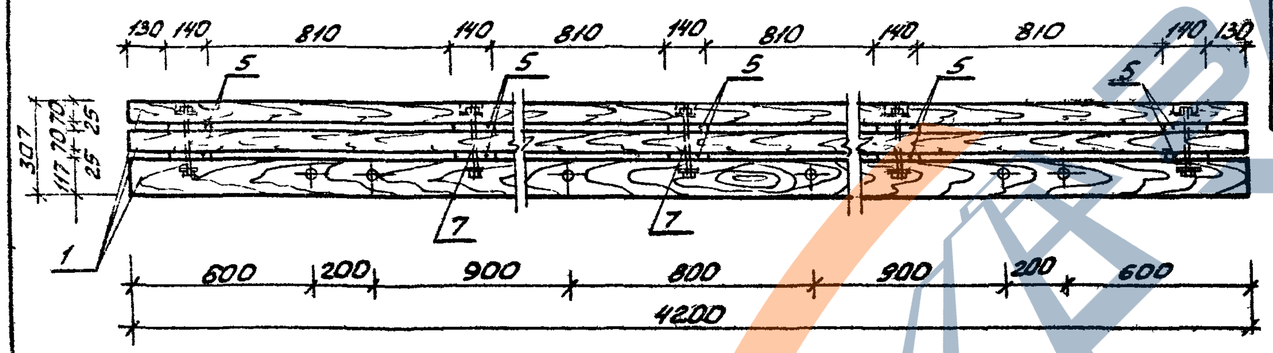

2-2

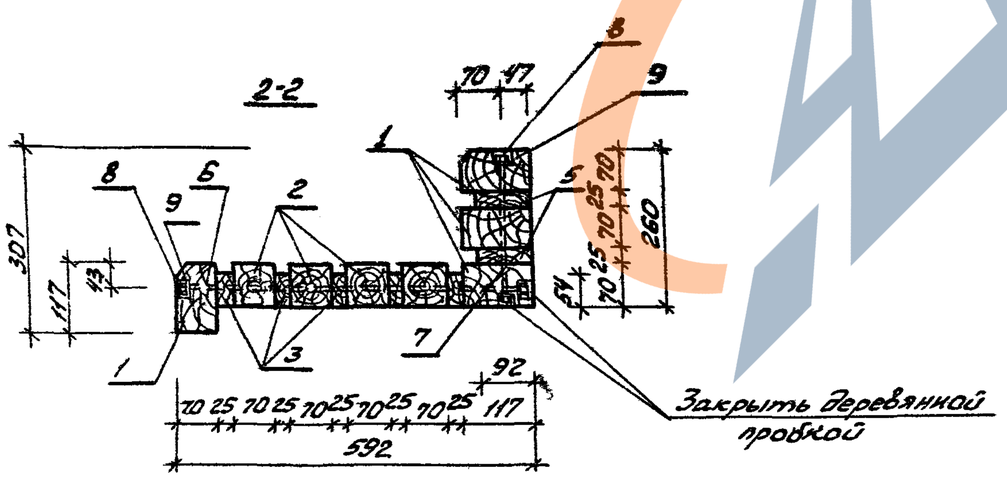

Формат	Зона	Поз.	Обозначение	Наименование	Кол	Примечание
				Детали		
Б4		1		70×117 ГОСТ 24454-80Е ℓ=4200	4	0.039 м³
Б4		2		70×70 ГОСТ 24454-80Е ℓ=4200	4	0.024 м³
Б4		3		25×24 ГОСТ 24454-80Е ℓ=400	10	0.001 м³
Б4		4		25×54 ГОСТ 24454-80Е ℓ=140	10	0.0003 м³
Б4		5		25×92 ГОСТ 24454-80Е ℓ=140	10	0.0005 м³
				Общий расход древесины:		0.270 м³
12		6	КДИ-26	ф10 А-I ГОСТ 5781-75 ℓ=570	6	0.352 кг
12		7	КДИ-26	ф10 А-I ГОСТ 5781-75 ℓ=260	5	0.148 кг
Б4		8		Гайка М10 кл2-01Н ГОСТ 5915-70*	22	0.0114 кг
Б4		9		Шайба 10-01Н ГОСТ 11371-78	22	0.0041 кг

Нач. АКМЧ	Кнаузр		29.09.81
Гл. констр.	Михайловский		29.09.81
ГАП	Вишневская		4.09.81
ГИП АКМ	Баршай		4.09.81
Ст. инж.	Березовский		4.09.81
Инженер	Дубиковская		4.09.81

3.10-4-1 КДИ-28

Скамья С-2, В:
МД-1-32

Стадия	Масса	Масштаб
Р		1:20
Лист	Листов 1	

БЕЛГОСПРОЕКТ г. Минск

Инв. № подл. | Подпись и дата | Взам. инв. №

инв. № 1130-8

https://zavodjbi.com/

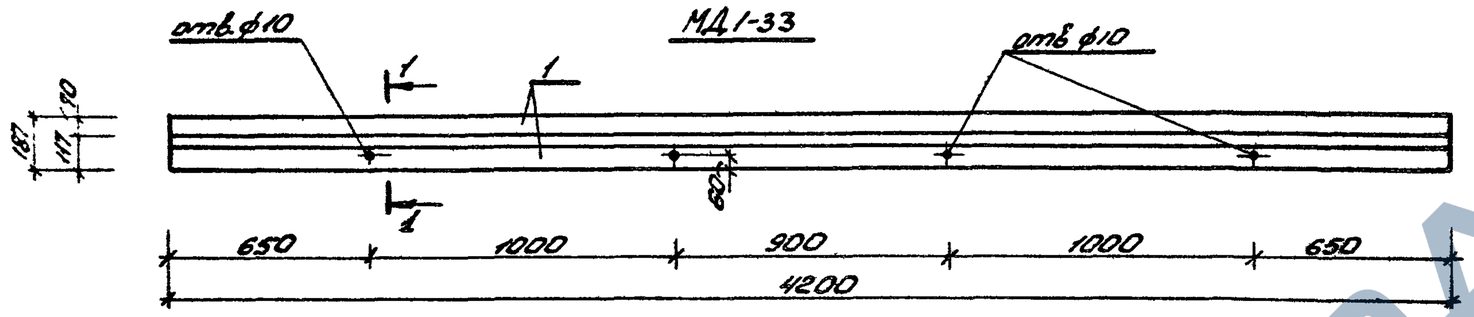

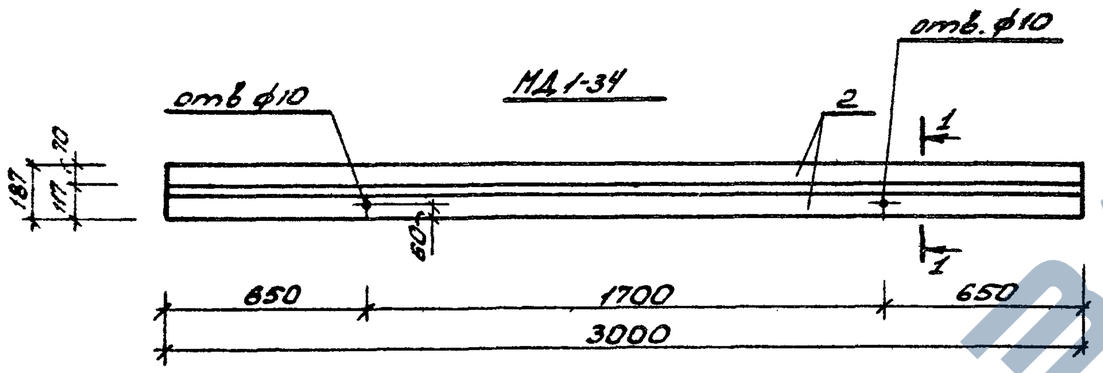

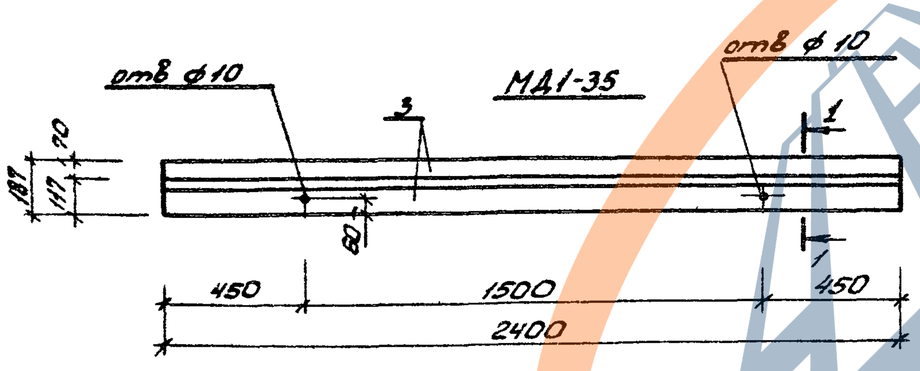

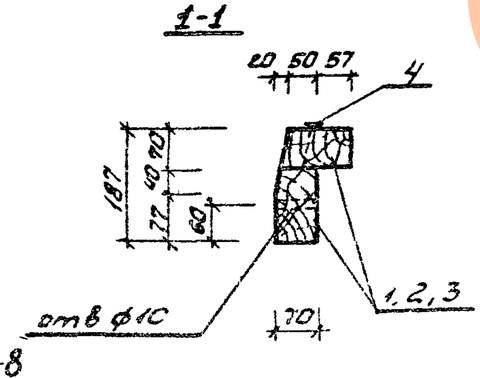

Формат	Зона	Поз	Обозначение	Наименование	Кол	Примечание
				Детали МД-1-33.		
Б4		1		70×117 ГОСТ 24454-80Е ℓ=4200	2	0.039м³
				Общий расход древесины		0.078м³
Б4		4		Гвозди К4.0×120 ГОСТ 4028-63*	0.21кг	
				Детали МД-1-34		
Б4		2		70×117 ГОСТ 24454-80Е ℓ=3000	2	0.028м³
				Общий расход древесины		0.056м³
Б4		4		Гвозди К4.0×120 ГОСТ 4028-63*	0.14кг	
				Детали МД-1-35		
Б4		3		70×117 ГОСТ 24454-80Е ℓ=2400	2	0.023м³
				Общий расход древесины		0.046м³
Б4		4		Гвозди К4.0×120 ГОСТ 4028-63*	0.12кг	

Нач АКМ	Кнауэр		29.09.81
Гл констр	Михайловский		29.09.81
ГАП	Вишневская		4.09.81
ГИП АКМ	Баршай		4.09.81
Ст инж	Березовский		4.09.81
Инженер	Лубиковская		4.09.81

3.10-4-1 КДИ-29

Скамья С-3А,Б,В.
МД-1-33, МД-1-34, МД-1-35

Стадия	Масса	Масштаб
Р		1:20
Лист	Листов 1	

БЕЛГОСПРОЕКТ г. Минск

Инв. № 1130-8

Инв.№ подл. | Подпись и дата | Взам. инв. №

https://zavodjbi.com/

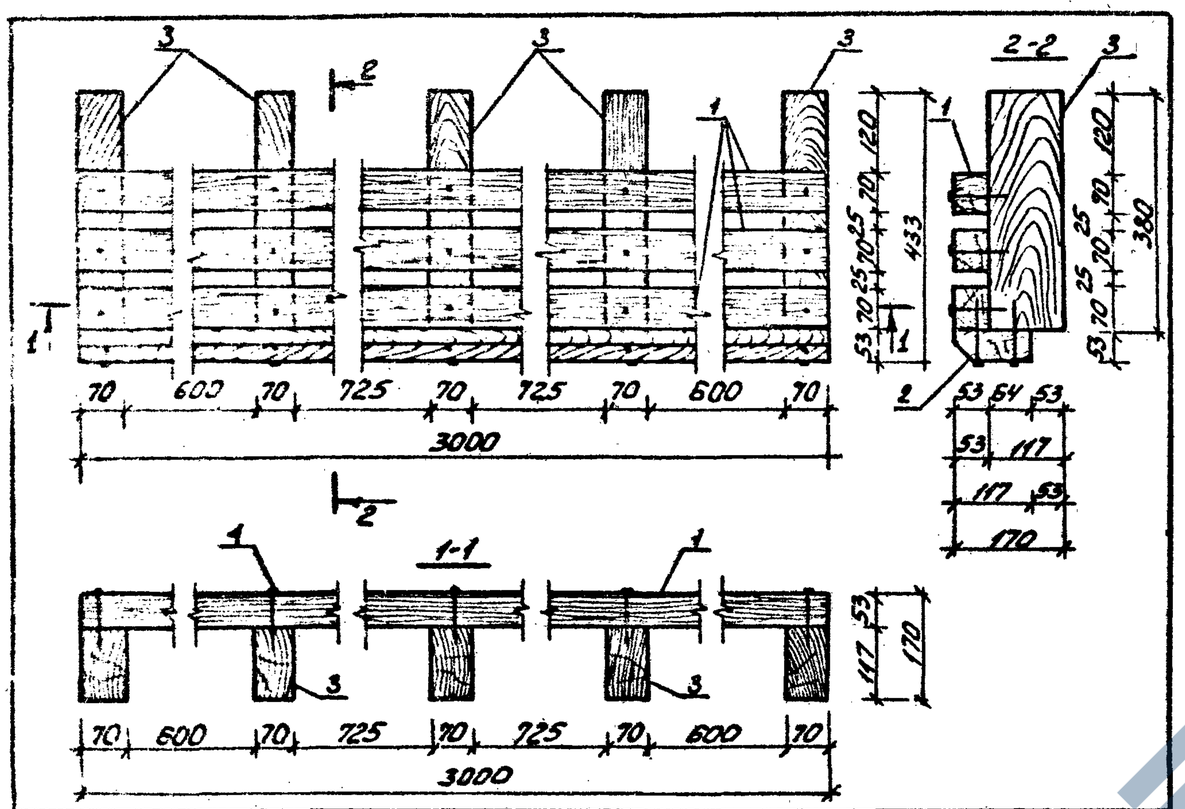

Формат	Зона	Поз	Обозначение	Наименование	Кол	Примечан.
				Детали		
Б4		1		53×70 ГОСТ24454-80Е ℓ=3000	3	0.01413 м³
Б4		2		53×117 ГОСТ24454-80Е ℓ=3000	1	0.018603 м³
Б4		3		70×117 ГОСТ24454-80Е ℓ=380	5	0.003112 м³
				Общий расход древесины		0.06255 м³
Б4		4		Гвоздь К4.0×100 ГОСТ4028-63*	25	0.0098 кг

Взам. инв. №

Подпись и дата

Инв. № подл.

Нач. АКМ 4	Кнаузр		29.09.81
Гл. констр.	Михайловский		29.09.81
ГАП	Вишневская		4.09.81
ГИП АКМ	Баршай		4.09.81
Ст. инж.	Березовский		4.09.81
Инженер	Каминский		4.09.81

3.10-4-1 КДИ-30

Лестница-трибуна тип I МД-1-36

Стадия	Масса	Масштаб
Р		1:10
Лист	Листов 1	

БЕЛГОСПРОЕКТ г. Минск

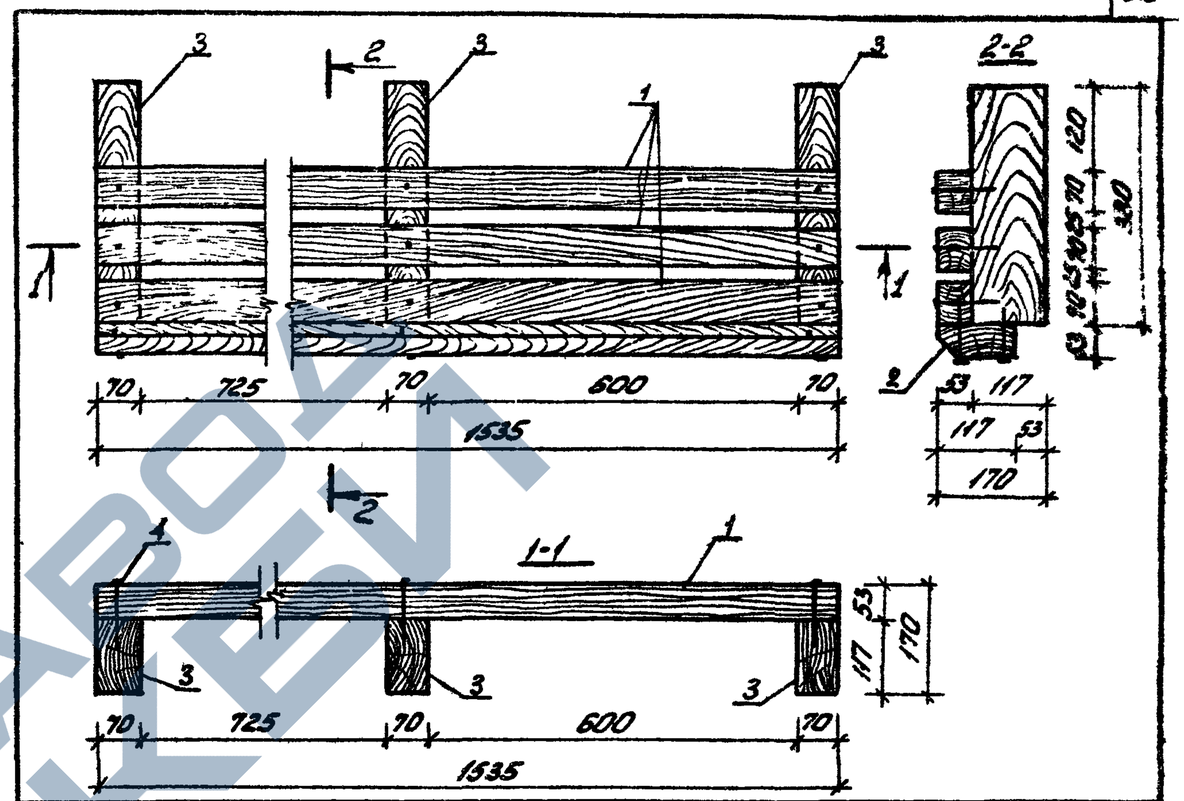

Формат	Зона	Поз	Обозначение	Наименование	Кол	Примечан
				Детали		
Б4		1		53×70 ГОСТ24454-80Е ℓ=1535	3	0.00569 м³
Б4		2		53×117 ГОСТ24454-80Е ℓ=1535	1	0.00620 м³
Б4		3		70×117 ГОСТ24454-80Е ℓ=380	3	0.00311 м³
				Общий расход древесины		0.03262 м³
Б4		4		Гвоздь К4.0×100 ГОСТ4028-63*	15	0.0098 кг

Взам. инв. №

Подпись и дата

Инв. № подл.

Нач. АКМ 4	Кнаузр		29.09.81
Гл. констр.	Михайловский		29.09.81
ГАП	Вишневская		4.09.81
ГИП АКМ	Баршай		4.09.81
Ст. инж.	Березовский		4.09.81
Инжен	Каминский		4.09.81

3.10-4-1 КДИ-31

Лестница-трибуна тип II. МД-1-37

Стадия	Масса	Масштаб
Р		1.10
Лист	Листов 1	

БЕЛГОСПРОЕКТ г. Минск

https://zavodjbi.com/

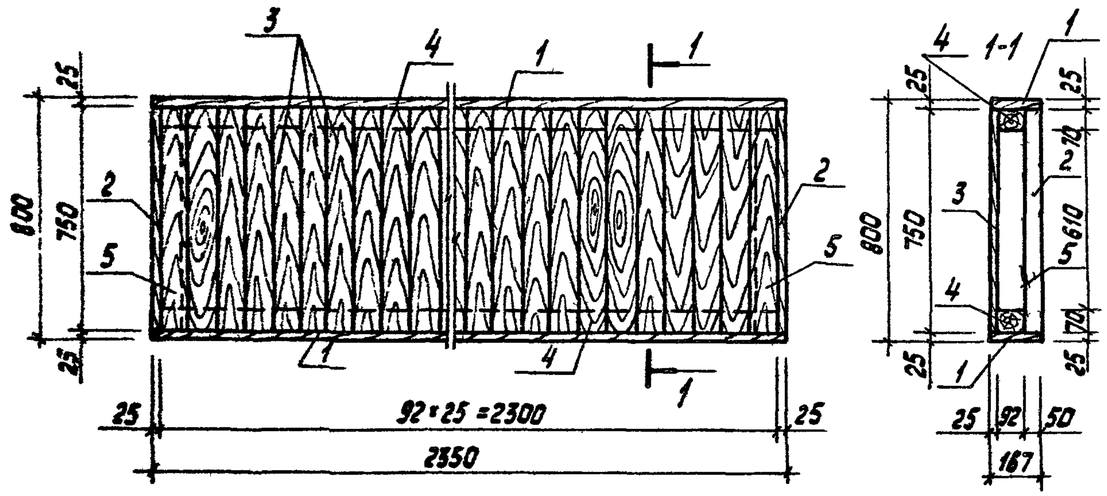

Формат	Зона	Поз	Обозначение	Наименование	Кол	Примечание
				Детали		
Б4		1		25×167 ГОСТ 24454-80Е ℓ=2350	2	0.013 м³
Б4		2		25×167 ГОСТ 24454-80Е ℓ=750	2	0.004 м³
Б4		3		25×92 ГОСТ 24454-80Е ℓ=750	25	0.002 м³
Б4		4		70×92 ГОСТ 24454-80Е ℓ=2300	2	0.017 м³
Б4		5		70×92 ГОСТ 24454-80Е ℓ=750	2	0.006 м³
				Общий расход древесины	—	0.130 м³
				Гвозди К 3.0×70 ГОСТ 4028-63*	100	0.0039 кг

Нач АКМ-4	Кнаузр		29.09.81
Гл констр	Михайловский		29.09.81
ГАП	Вишневская		4.09.81
ГИП АКМ	Баршай		4.09.81
Инженер	Субуковская		1.09.81

310-4-1 КДИ-32

МД 1-38

Стадия	Масса	Масштаб
Р		1:20

Лист | Листов 1

БЕЛГОСПРОЕКТ г Минск

Инв. № подл | Подпись и дата | Взамен инв. №

Инв. № 1130-8

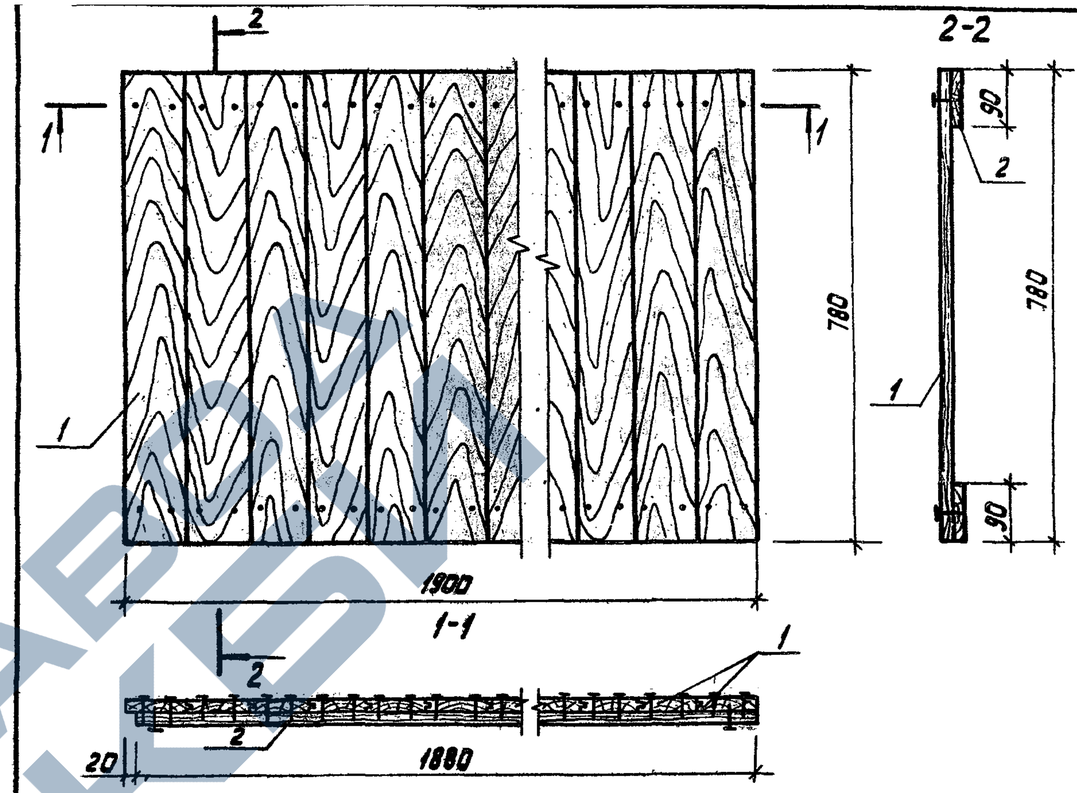

Формат	Зона	Поз	Обозначение	Наименование	Кол	Примечание
				Детали		
Б4		1		Вагонка 13×94 КСИБ-76 ℓ=780	21	0.0009 м³
Б4		2		Вагонка 13×94 КСИБ-76 ℓ=1880	2	0.0023 м³
				Общий расход древесины	—	0.0235 м³
Б4		3		Гвозди П 12×25 ГОСТ 4028-63*	84	0.020 кг

Нач АКМ-4	Кнаузр		29.09.81
Гл констр	Михайловский		29.09.81
ГАП	Вишневская		4.09.81
ГИП АКМ	Баршай		4.09.81
Ст инж	Березовский		1.09.81
Инж	Катинский		4.09.81

310-4-1 КДИ-33

Щит МД-1-39

Стадия	Масса	Масштаб
Р		1:10

Лист | Листов 1

БЕЛГОСПРОЕКТ г Минск

Инв. № подл | Подпись и дата | Взамен инв. №

https://zavodjbi.com/

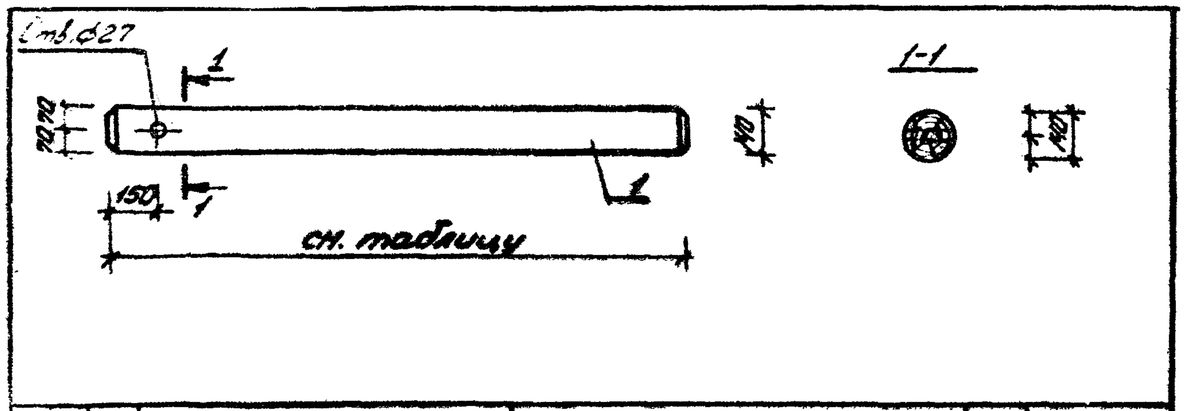

Формат	Зона	Поз	Обозначение	Наименование	Кол.	Примечание
				Детали МД-2-1:		
11		1		ф140 ГОСТ 9463-72*, ℓ=900	1	0.014 м³
				Детали МД-2-2:		
11		1		ф140 ГОСТ 9463-72*, ℓ=1200	1	0.019 м³
				Детали МД-2-3.		
11		1		ф140 ГОСТ 9463-72*, ℓ=1500	1	0.023 м³
				Детали МД-2-4:		
11		1		ф140 ГОСТ 9463-72*, ℓ=1800	1	0.028 м³
				Детали МД-2-5:		
11		1		ф140 ГОСТ 9463-72*, ℓ=2100	1	0.032 м³
				Детали МД-2-6:		
11		1		ф140 ГОСТ 9463-72*, ℓ=2400	1	0.037 м³
				Детали МД-2-7:		
11		1		ф140 ГОСТ 9463-72*, ℓ=2700	1	0.042 м³

Взам.инв.№ | Подпись и дата | Инв.№ подл.

Нач.АКМ	Кнауэр		29.09.81
Гл.констр.	Михайловский		29.09.81
ГАП	Вишневская		4.09.81
ГИП АКМ	Баршай		4.09.81
Ст.инж.	Березовский		4.09.81
Инженер	Дубиковская		4.09.81

3.10-4-1 КДИ-34

Перекладины разновысокие МД-2-1 ÷ МД-2-7

Стадия	Масса	Масштаб
Р		1:20
Лист	Листов 1	

БЕЛГОСПРОЕКТ г. Минск

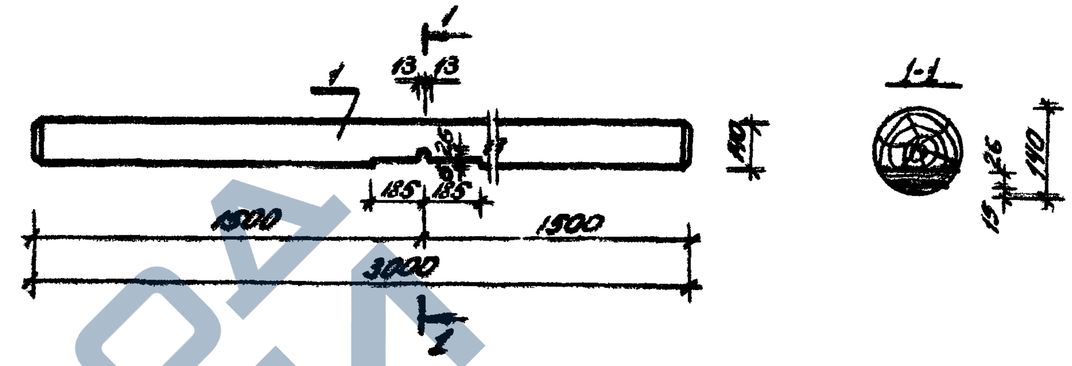

Формат	Зона	Поз	Обозначение	Наименование	Кол	Примечание
				Детали МД-2-8.		
11		1		ф140 ГОСТ 9463-72*, ℓ=3000	1	0.048 м³

Взам.инв.№ | Подпись и дата | Инв.№ подл.

Нач.АКМ	Кнауэр		29.09.81
Гл.констр.	Михайловский		29.09.81
ГАП	Вишневская		4.09.81
ГИП АКМ	Баршай		4.09.81
Ст.инж.	Березовский		4.09.81
Инженер	Дубиковская		4.09.81

3.10-4-1 КДИ-35

Качалка-балансир тип III. МД-2-8

Стадия	Масса	Масштаб
Р		1:20
Лист	Листов 1	

БЕЛГОСПРОЕКТ г. Минск

https://zavodjbi.com/
ЗАВОД ЖБИ

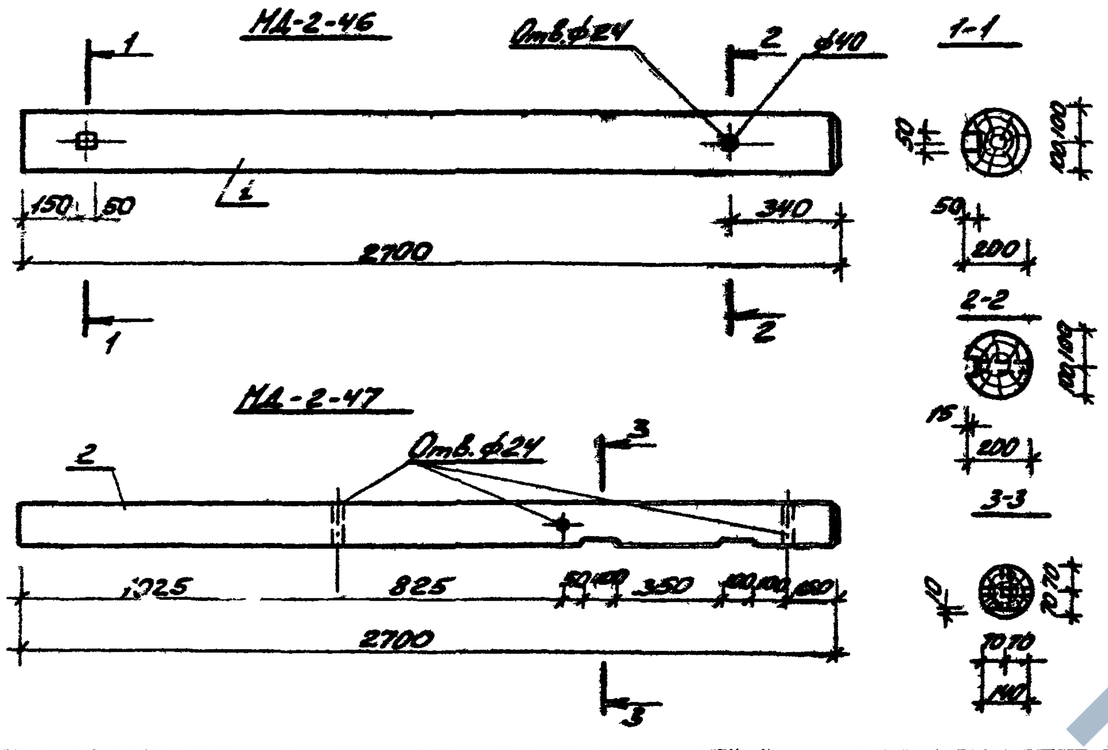

Формат	Зона	Поз	Обозначение	Наименование	Кол	Примечание
				Детали МД-2-46		
11		1		ф200 ГОСТ 9463-72* ℓ=2700	1	0.0848м³
				Детали МД-2-47		
11		2		ф140 ГОСТ 9463-72* ℓ=2700	1	0.0445м³

Нач.АКМ	Кнаэр		29.09.81	310-4-1	КДИ-36
Гл.констр.	Михайловский		29.09.81	Горка-скат тип IV. МД-2-46, МД-2-47	Стадия: Р; Масса: ; Масштаб: 1:20
ГАП	Вишневская		4.09.81		Лист; Листов 1
ГИП АКМ	Баршай		4.09.81		БЕЛГОСПРОЕКТ г. Минск
Ст.инж.	Березовский		4.09.81		
Инжен.	Китина		4.09.81		

Подпись и дата | Взам.инв.№

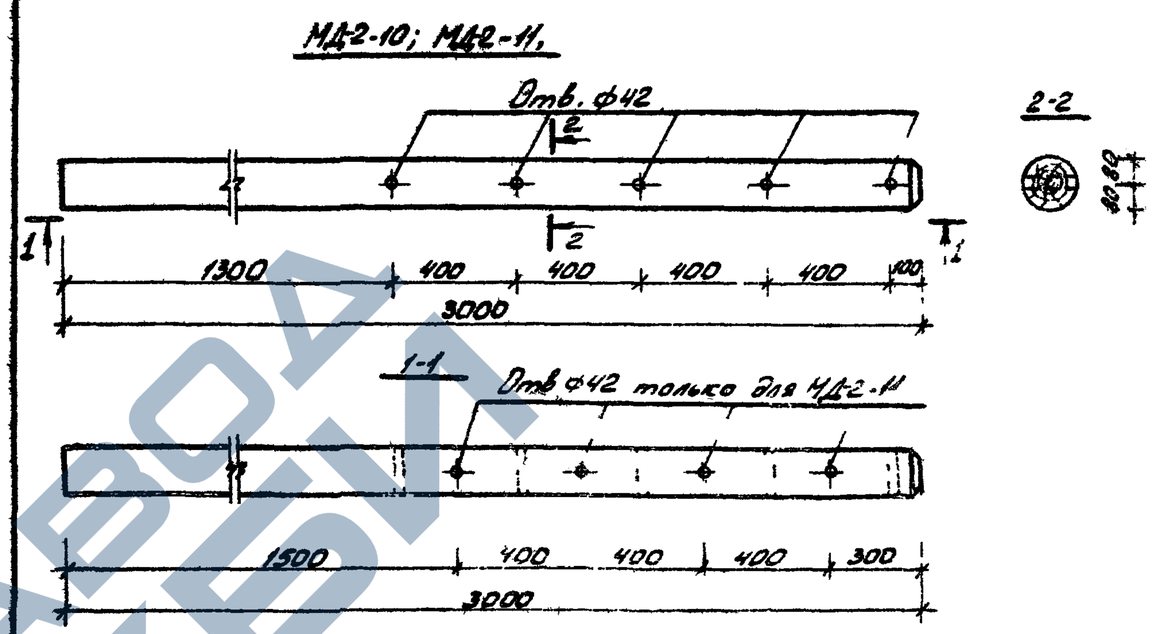

Формат	Зона	Поз.	Обозначение	Наименование	Кол	Примечание
				Детали МД-2-10, МД-2-11		
11		1		ф160 ГОСТ 9463-72* ℓ=3000	1	0.060м³

Нач.АКМ	Кнаэр		29.09.81	310-4-1	КДИ-37
Гл.констр.	Михайловский		29.09.81	Столбы для лазания. МД-2-10; МД-2-11	Стадия: Р; Масса: ; Масштаб: 1:20
ГАП	Вишневская		29.09.81		Лист; Листов 1
ГИП АКМ	Баршай		4.09.81		БЕЛГОСПРОЕКТ г. Минск
Ст.инж.	Березовский		4.09.81		
Инжен.	Китина		4.09.81		

Подпись и дата | Взам.инв.№ | Инв.№подл.

https://zavodjbi.com/

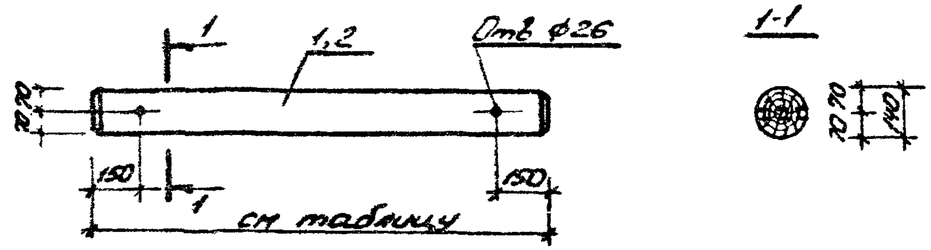

Формат	Зона	Поз	Обозначение	Наименование	Кол	Примечание
				Детали МД-2-12		
Н		1		ф140 ГОСТ 9463-72* ℓ=2990		0,0460 м³
				Детали МД-2-15		
Н		2		ф140 ГОСТ 9463-72* ℓ=1700		0,0154 м³

Нач. АКМ	Кнауэр		29.09.81
Гл. констр.	Михайловский		29.09.81
ГАП	Вишневская		4.09.81
ГИП АКМ	Баршай		4.09.81
Ст. инж.	Березовский		4.09.81
Инженер	Китика		4.09.81

Инв. № подл. | Подпись и дата | Взам. инв. №

310-4-1 КДИ-38

Мостик-балансир. МД-2-12, МД-2-15

Стадия	Масса	Масштаб
Р		1:20
Лист	Листов 1	

БЕЛГОСПРОЕКТ г. Минск

Инв. № 1130-8

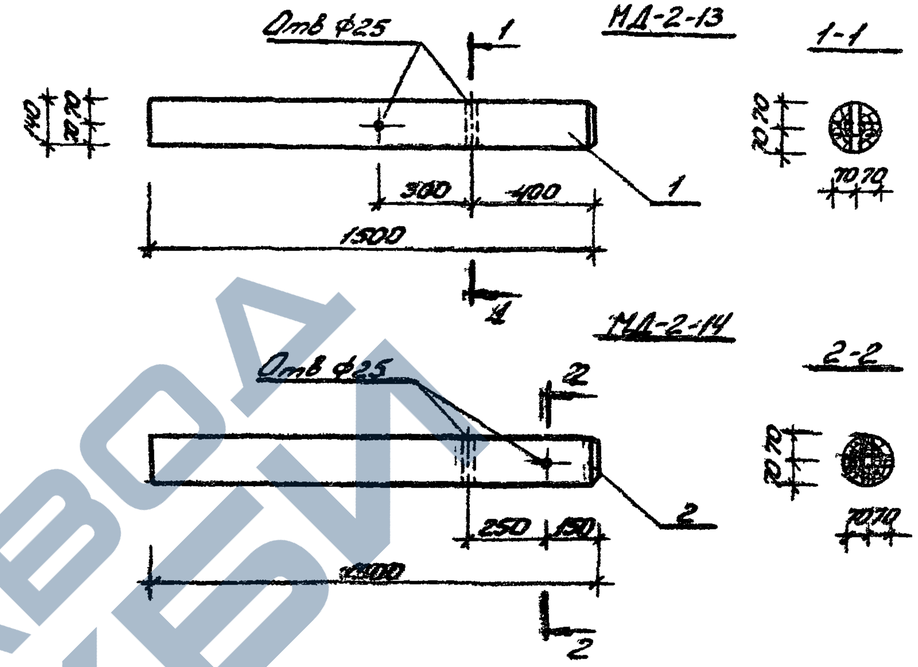

Формат	Зона	Поз	Обозначение	Наименование	Кол.	Примечание
				Детали МД-2-13		
Н		1		ф140 ГОСТ 9463-72* ℓ=1500	1	0,0231 м³
				Детали МД-2-14		
Н		2		ф140 ГОСТ 9463-72* ℓ=1500	1	0,0231 м³

Нач АКМ	Кнауэр		29.09.81
Гл конст	Михайловский		29.09.81
ГАП	Вишневская		4.09.81
ГИП АКМ	Баршай		4.09.81
Ст инж.	Березовский		4.09.81
Инженер	Китика		4.09.81

Инв. № подл. | Подпись и дата | Взам. инв. №

310-4-1 КДИ-39

Мостик-балансир. МД-2-13, МД-2-14

Стадия	Масса	Масштаб
Р		1:20
Лист	Листов 1	

БЕЛГОСПРОЕКТ г. Минск

ЗАВОД ЖБИ

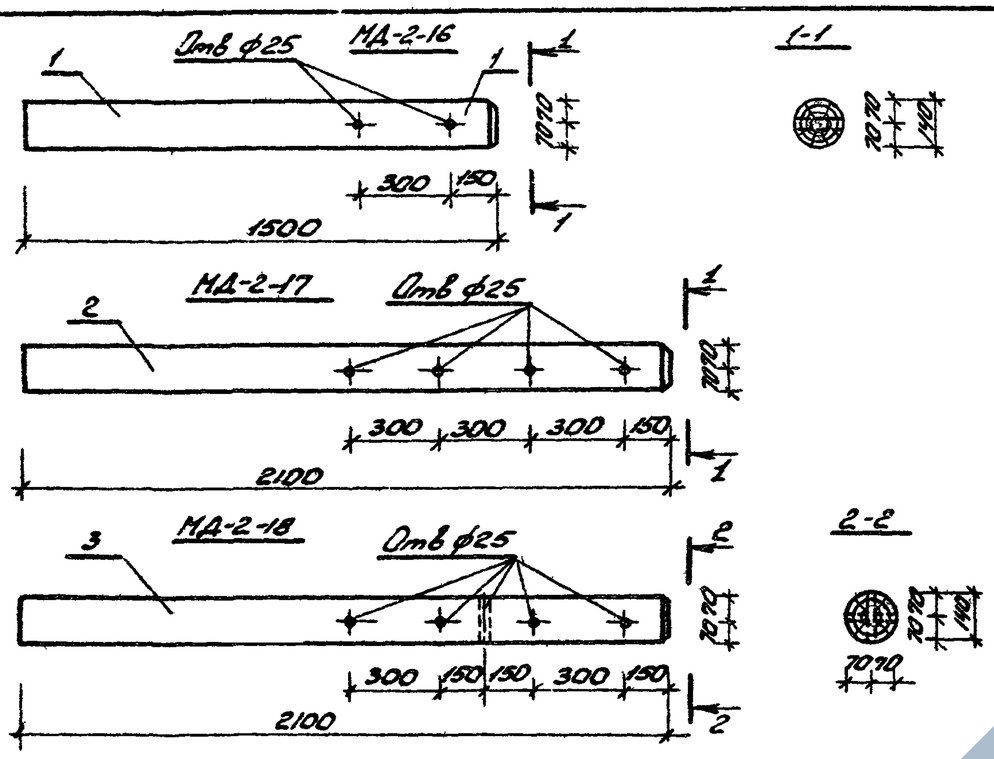

Формат	Зона	Поз	Обозначение	Наименование	Кол	Примечание
				Детали МД-2-16		
11		1		ф140 ГОСТ 9463-72* ℓ=1500	1	0.0231м³
				Детали МД-2-17		
11		2		ф140 ГОСТ 9463-72* ℓ=2100	1	0.0323м³
				Детали МД-2-18		
11		3		ф140 ГОСТ 9463-72* ℓ=2100	1	0.0323м³

Взам. инв. № | Подпись и дата | Инв. № подл.

Нач. АКМ Ч	Кнауэр		29.09.81
Гл. констр.	Михайловский		29.09.81
ГАП	Вишневская		4.09.81
ГИП АКМ	Баршай		4.09.81
Ст. инж.	Березовский		4.09.81
Инженер	Китика		4.09.81

3.10-4-1 КДИ-40

Перекладины параллельные МД-2-16, МД-2-17, МД-2-18

Стадия	Масса	Масштаб
Р		1:20

Лист | Листов 1

БЕЛГОСПРОЕКТ г. Минск

ЛТБ № 1130-8

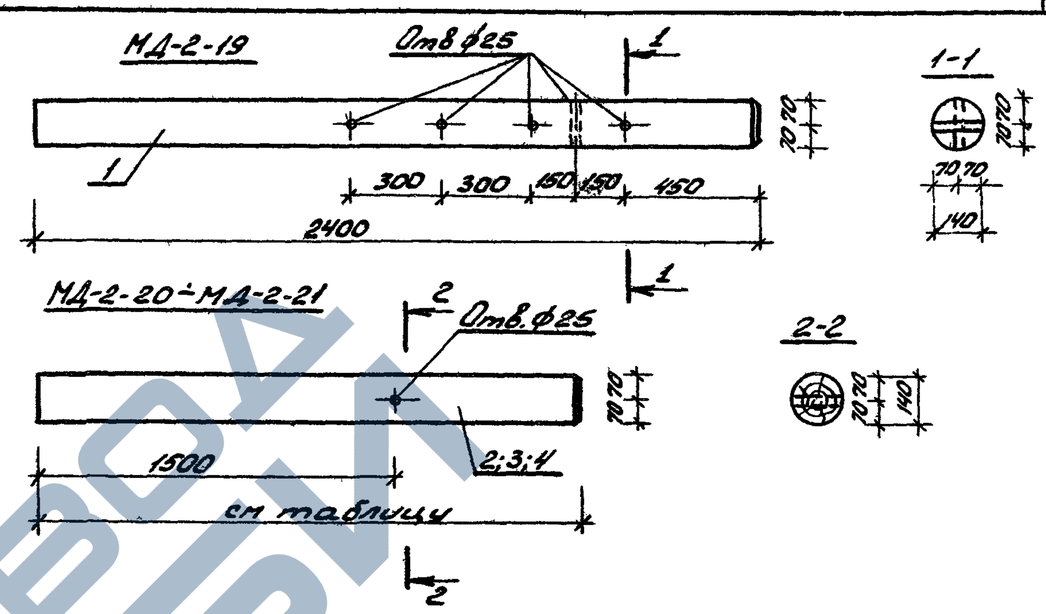

Формат	Зона	Поз	Обозначение	Наименование	Кол	Примечание
				Детали МД-2-19		
11		1		ф140 ГОСТ 9463-72* ℓ=2400	1	0.0399м³
				Детали МД-2-20		
11		2		ф140 ГОСТ 9463-72* ℓ=2100	1	0.0323м³
				Детали МД-2-21		
11		3		ф140 ГОСТ 9463-72* ℓ=1800	1	0.0277м³
				Детали МД-2-22		
11		4		ф140 ГОСТ 9463-72* ℓ=2400	1	0.0399м³

Взам. инв. № | Подпись и дата | Инв. № подл.

Нач. АКМ Ч	Кнауэр		29.09.81
Гл. констр.	Михайловский		29.09.81
ГАП	Вишневская		4.09.81
ГИП АКМ	Баршай		4.09.81
Ст. инж.	Березовский		4.09.81
Инженер	Китика		4.09.81

3.10-4-1 КДИ-41

Перекладины параллельные МД-2-19, МД-2-20, МД-2-21, МД-2-22

Стадия	Масса	Масштаб
Р		1:20

Лист | Листов 1

БЕЛГОСПРОЕКТ г. Минск

https://stroydpi.com/

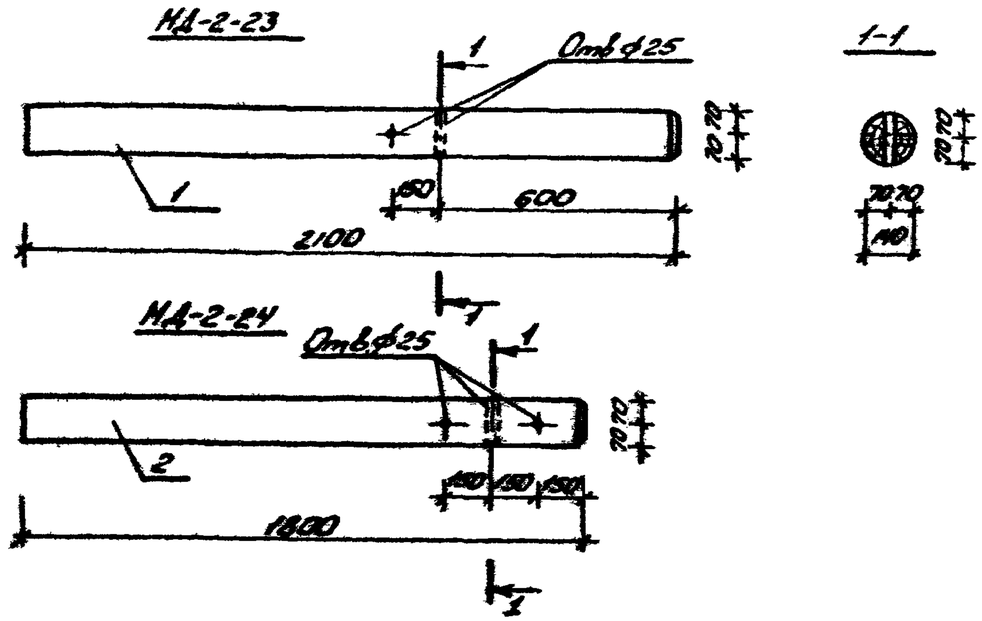

Формат	Зона	Поз.	Обозначение	Наименование	Кол.	Примечание
				Детали МД-2-23	1	
11		1		ф40 ГОСТ 9463-72* ℓ=2100		0.0323
				Детали МД-2-24	1	
11		2		ф40 ГОСТ 9463-72* ℓ=1800		0.0277

Нач.АКМЧ	Кнауэр		
Гл.констр.	Михайловский		
ГАП	Вишневская		
ГИП АКМ	Баршай		
Ст.инж.	Березовский		
Инженер	Китина		

310-4-1 КДИ-42

Перекладины параллельные. МД-2-23, МД-2-24

Стадия	Масса	Масштаб
Р		1:20
Лист	Листов 1	

БЕЛГОСПРОЕКТ г. Минск

Инв.№подл. | Подпись и дата | Взам.инв.№

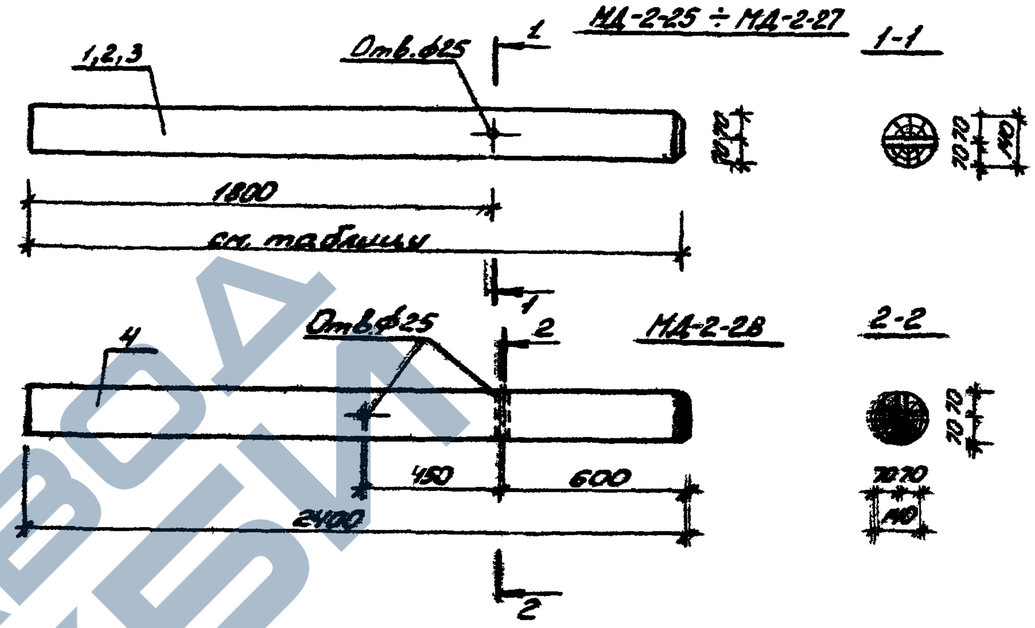

Формат	Зона	Поз.	Обозначение	Наименование	Кол.	Примечание
				Детали МД-2-25		
11		1		ф40 ГОСТ 9463-72* ℓ=2700		0.0415 м³
				Детали МД-2-26		
11		2		ф40 ГОСТ 9463-72* ℓ=3000		0.0462 м³
				Детали МД-2-27		
11		3		ф40 ГОСТ 9463-72* ℓ=2400		0.0399 м³
				Детали МД-2-28		
11		4		ф40 ГОСТ 9463-72* ℓ=2400		0.0399 м³

Нач.АКМЧ	Кнауэр		
Гл.констр.	Михайловский		
ГАП	Вишневская		
ГИП АКМ	Баршай		
Ст.инж.	Березовский		
Инженер	Китина		

310-4-1 КДИ-43

Перекладины параллельные. МД-2-25, МД-2-26, МД-2-27, МД-2-28

Стадия	Масса	Масштаб
Р		1:20
Лист	Листов 1	

БЕЛГОСПРОЕКТ г. Минск

Инв.№подл. | Подпись и дата | Взам.инв.№

https://zavodjbi.com/

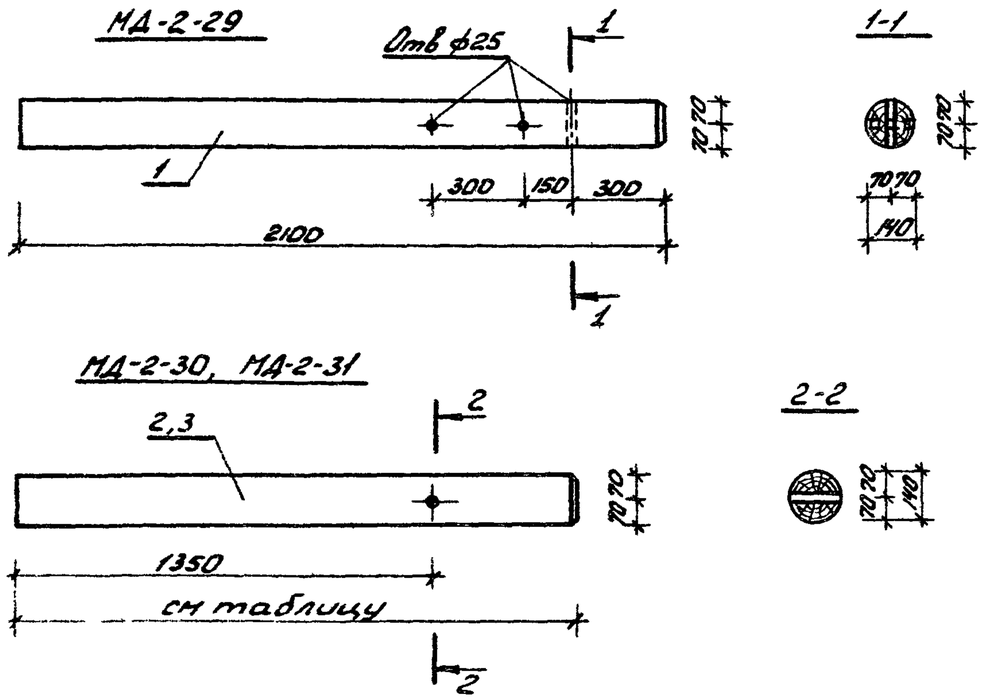

Формат	Зона	Поз	Обозначение	Наименование	Кол	Примечание
				Детали МД-2-29		
11		1		ф140 ГОСТ 9463-72* ℓ=2100	1	0.0323 м³
				Детали МД-2-30		
11		2		ф140 ГОСТ 9463-72* ℓ=1500	1	0.0231 м³
				Детали МД-2-31		
11		3		ф140 ГОСТ 9463-72* ℓ=1800	1	0.0277 м³

Взам. инв. №

Подпись и дата

Инв. № подл.

Гл.АКМ	Кнаузр		29.09.81
Гл.констр	Михайловский		29.09.81
ГАП	Вишневская		4.09.81
ГИП АКМ	Бармай		4.09.81
Гл.инж	Березовский		4.09.81
Инженер	Китина		4.09.81

310-4-1 КДИ-44

Перекладины параллельные МД-2-29; МД-2-30 МД-2-31

Стадия	Масса	Масштаб
Р		1:20
Лист	Листов 1	

БЕЛГОСПРОЕКТ г. Минск

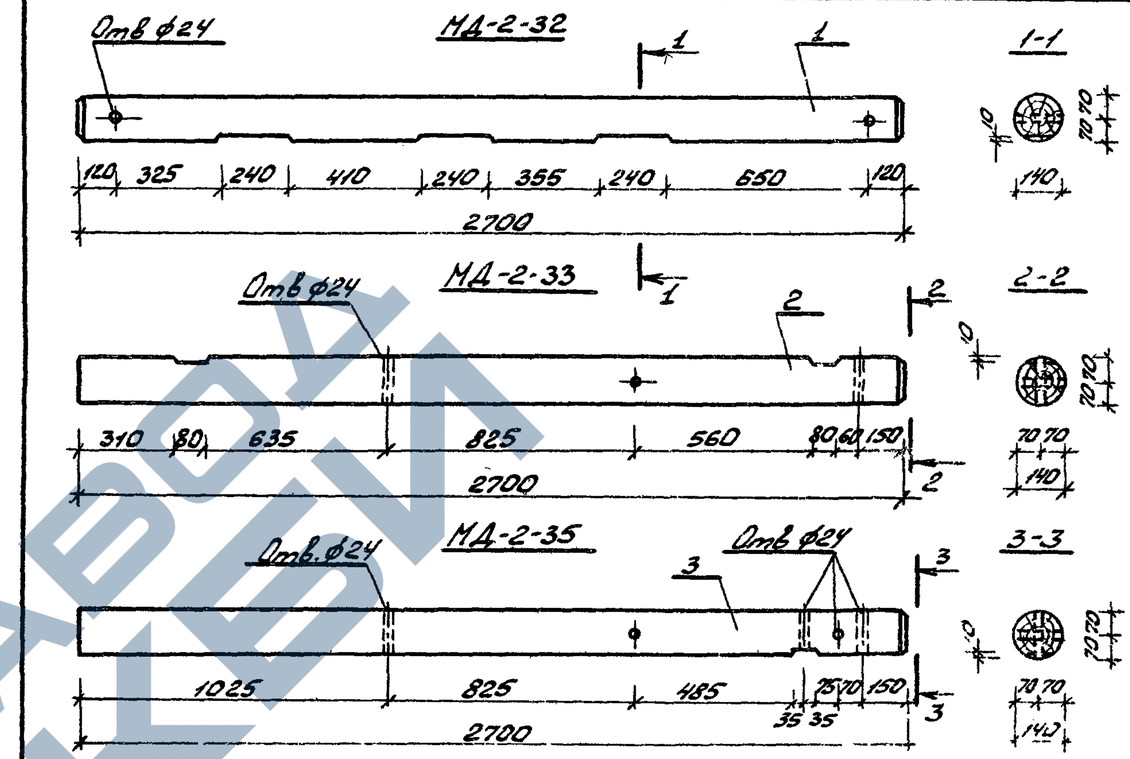

Формат	Зона	Поз	Обозначение	Наименования	Кол	Примечание
				Детали МД-2-32		
11		1		ф140 ГОСТ 9463-72* ℓ=2700	1	0.0415 м³
				Детали МД-2-33		
11		2		ф140 ГОСТ 9463-72* ℓ=2700	1	0.0415 м³
				Детали МД-2-35		
11		3		ф140 ГОСТ 9463-72* ℓ=2700	1	0.0415 м³

Взам. инв. №

Подпись и дата

Инв. № подл.

Гл.АКМ	Кнаузр		29.09.81
Гл.констр	Михайловский		29.09.81
ГАП	Вишневская		4.09.81
ГИП АКМ	Бармай		4.09.81
Гл.инж	Березовский		4.09.81
Инженер	Китина		4.09.81

310-4-1 КДИ-45

Игровой гимнастический комплекс тип II МД-2-32, МД-2-33, МД-2-35

Стадия	Масса	Масштаб
Р		1:20
Лист	Листов 1	

БЕЛГОСПРОЕКТ г. Минск

https://zavodjbi.com/

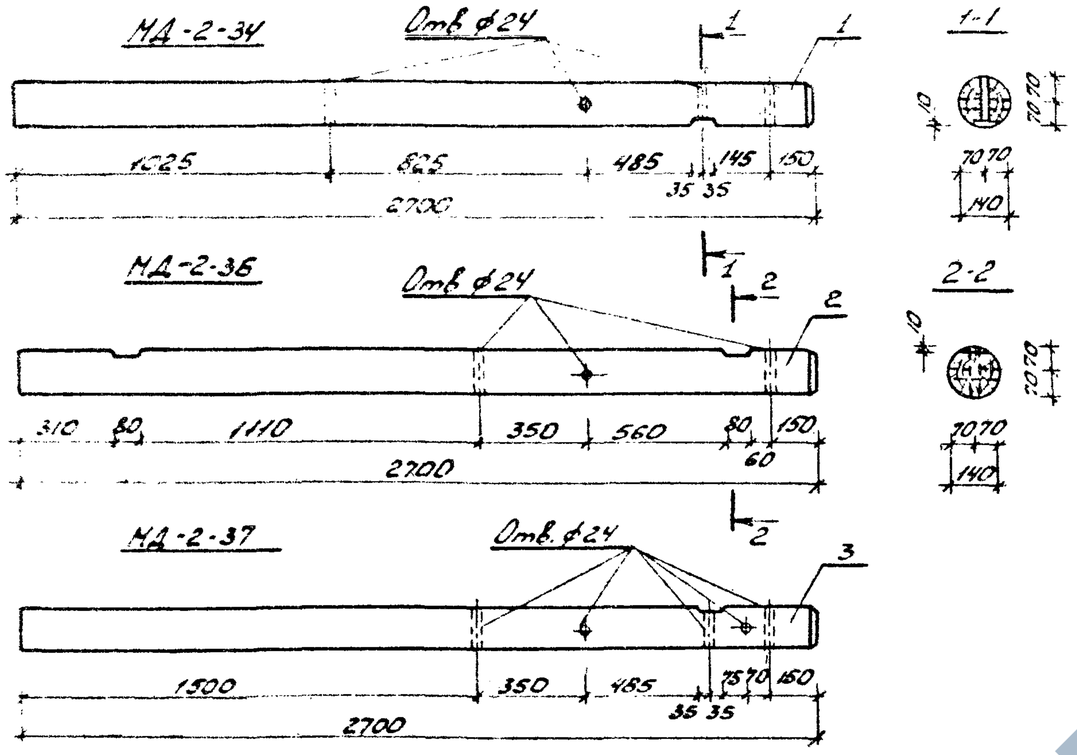

Формат	Зона	Поз.	Обозначение	Наименование	Кол.	Примечание
				Детали МД-2-34		
11		1		ф140 ГОСТ 9463-72* ℓ=2700	1	0.0415 м³
				Детали МД-2-36		
11		2		ф140 ГОСТ 9463-72* ℓ=2700	1	0.0415 м³
				Детали МД-2-37		
11		3		ф140 ГОСТ 9463-72* ℓ=2700	1	0.0415 м³

Взам. инв. №

Подпись и дата

Инв. № подл.

Нач. АКМ4	Кнауэр		29.09.81
Гл. конструктор	Михайловский		29.09.81
ГАП	Вишневская		29.09.81
ГИП АКМ	Баршай		29.09.81
Ст. инж.	Березовский		4.09.81
Инженер	Китина		4.09.81

3.10-4-1 КДИ-46

Игровой гимнастический комплекс тип II. МД-2-34, МД-2-36, МД-2-37

Стадия	Масса	Масштаб
Р		1:20
Лист	Листов 1	

БЕЛГОСПРОЕКТ г. Минск

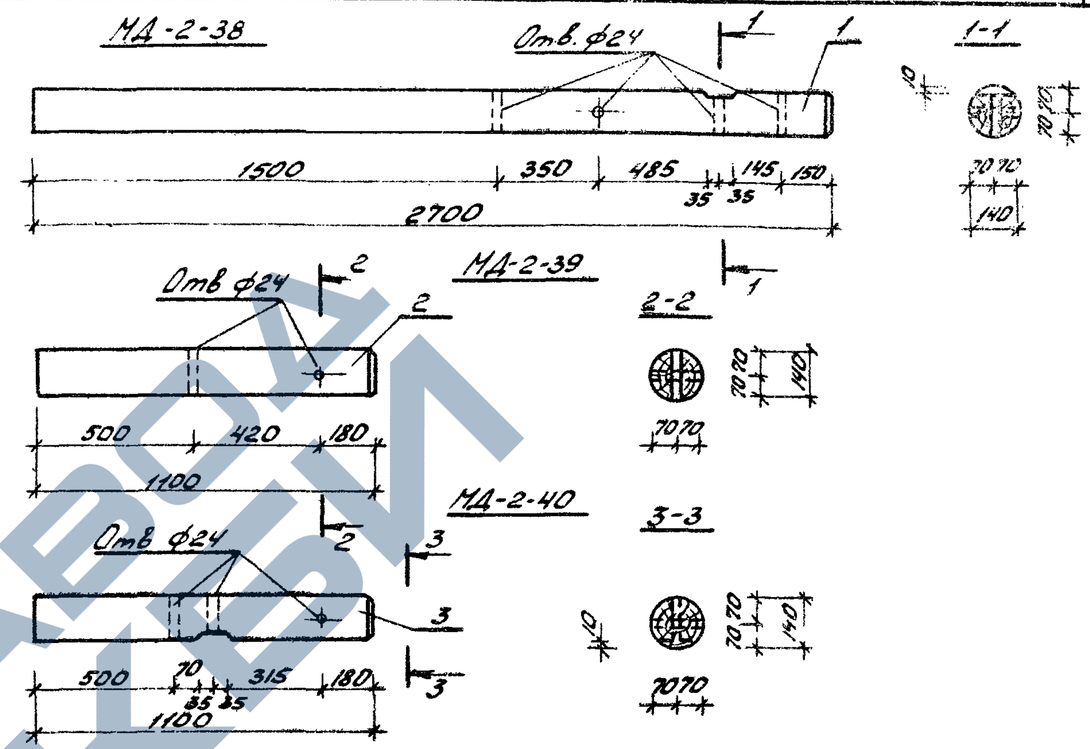

Формат	Зона	Поз.	Обозначение	Наименование	Кол.	Примечание
				Детали МД-2-38		
11		1		ф140 ГОСТ 9463-72* ℓ=2700	1	0.0115 м³
				Детали МД-2-39		
11		2		ф140 ГОСТ 9463-72* ℓ=1100	1	0.0169 м³
				Детали МД-2-40		
11		3		ф140 ГОСТ 9463-72* ℓ=1100	1	0.0169 м³

Взам. инв. №

Подпись и дата

Инв. № подл.

Нач. АКМ4	Кнауэр		29.09.81
Гл. конструктор	Михайловский		29.09.81
ГАП	Вишневская		29.09.81
ГИП АКМ	Баршай		29.09.81
Ст. инж.	Березовский		4.09.81
Инженер	Китина		4.09.81

3.10-4-1 КДИ-47

Уровни подъема, качающийся мостик. МД-2-38, МД-2-39, МД-2-40

Стадия	Масса	Масштаб
Р		1:20
Лист	Листов 1	

БЕЛГОСПРОЕКТ г. Минск

https://zavodjbi.com/

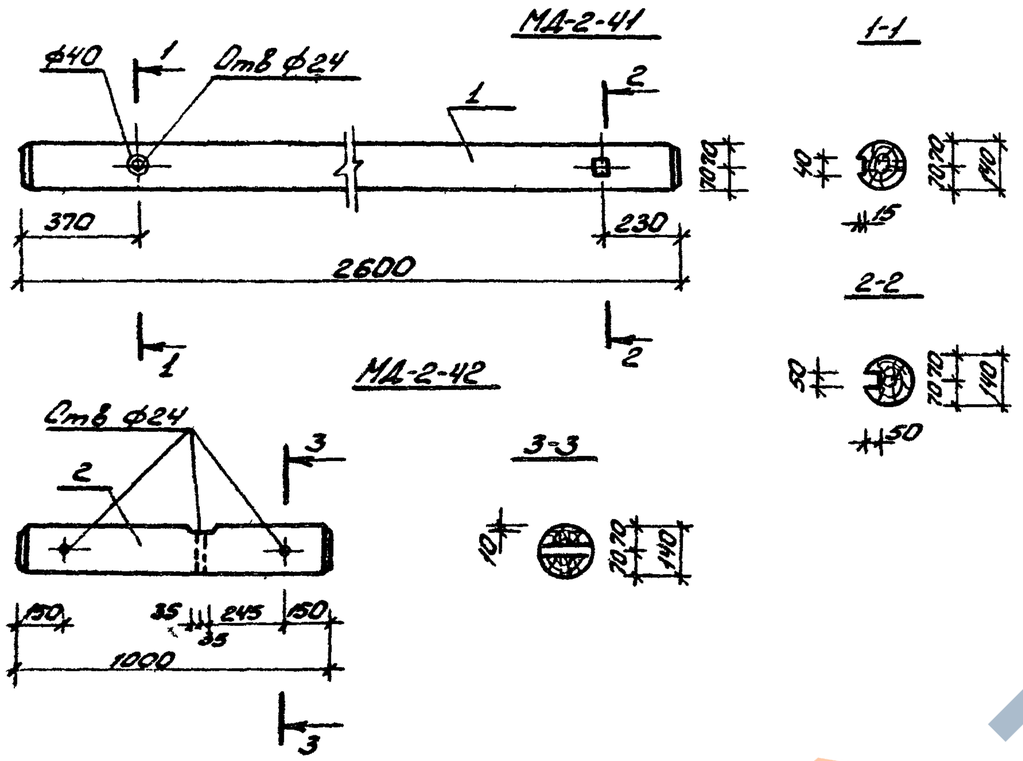

Формат	Зона	Поз	Обозначение	Наименование	Кол	Примечание
				Детали МД-2-41		
11		1		ф140 ГОСТ 9463-72* ℓ=2600	1	0.040 м³
				Детали МД-2-42		
11		2		ф140 ГОСТ 9463-72* ℓ=1000	1	0.0154 м³

Нач АКМ 4	Кнауэр		29.09.81
Гл констр	Михайловский		29.09.81
ГАП	Вишневская		29.09.81
ГИП АКМ	Баршай		29.09.81
Ст инж	Березовский		4.09.81
Инженер	Китина		4.09.81

310-4-1 КДИ-48

Уровни подъема. МД-2-41, МД-2-42

Стадия	Масса	Масштаб
Р		1:20
Лист	Листов 1	

БЕЛГОСПРОЕКТ г Минск

Инв № подл | Подпись и дата | Взам инв №

Инв. № 1130-8

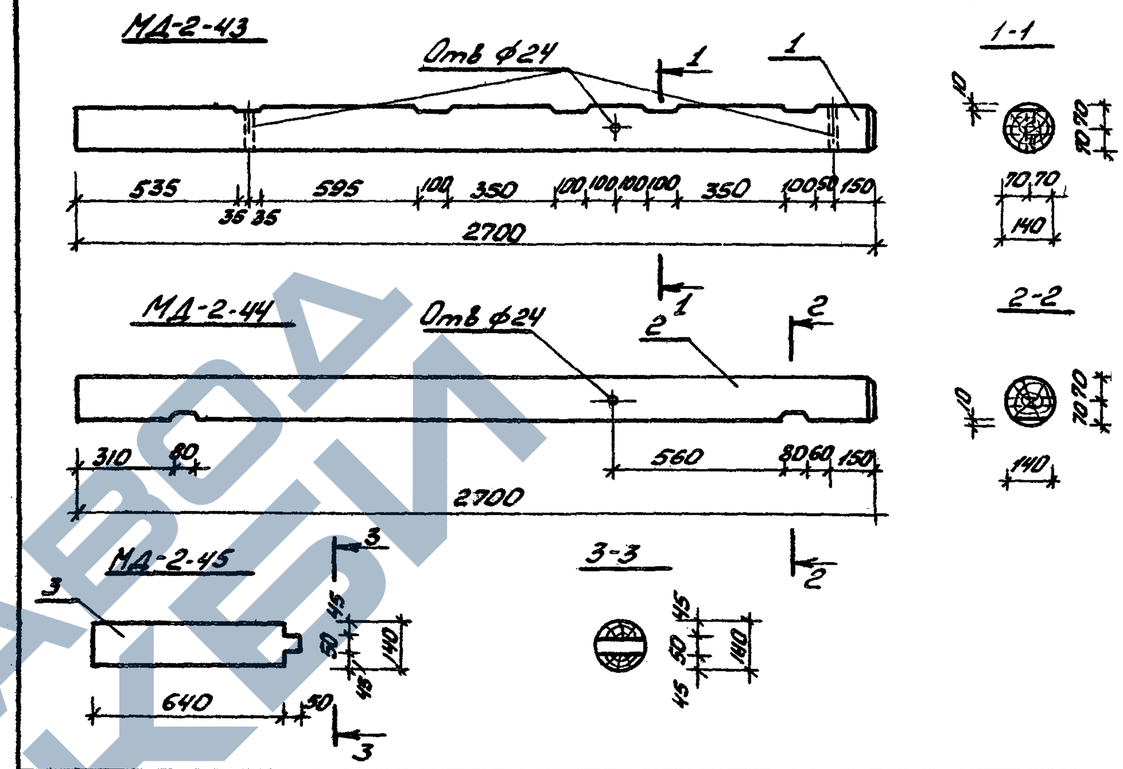

Формат	Зона	Поз	Обозначение	Наименование	Кол	Примечание
				Детали МД-2-43		
11		1		ф140 ГОСТ 9463-72* ℓ=2700	1	0.0415 м³
				Детали МД-2-44		
11		2		ф140 ГОСТ 9463-72* ℓ=2700	1	0.0415 м³
				Детали МД-2-45		
11		3		ф140 ГОСТ 9463-72* ℓ=690	1	0.0106 м³

Нач АКМ 4	Кнауэр		29.09.81
Гл констр	Михайловский		29.09.81
ГАП	Вишневская		29.09.81
ГИП АКМ	Баршай		4.09.81
Ст инж	Березовский		4.09.81
Инженер	Китина		4.09.81

310-4-1 КДИ-49

Уровни подъема МД-2-43, МД-2-44, МД-2-45

Стадия	Масса	Масштаб
Р		1:20
Лист	Листов 1	

БЕЛГОСПРОЕКТ г Минск

Инв № подл | Подпись и дата | Взам инв №

ЗАВОД ЖБИ