ГОСУДАРСТВЕННЫЙ КОМИТЕТ ПО ГРАЖДАНСКОМУ СТРОИТЕЛЬСТВУ
И АРХИТЕКТУРЕ ПРИ ГОССТРОЕ СССР

ТИПОВЫЕ КОНСТРУКЦИИ И ДЕТАЛИ ЗДАНИЙ И СООРУЖЕНИЙ

ИИ-04

СБОРНЫЕ ЭЛЕМЕНТЫ ЗДАНИЙ КАРКАСНОЙ КОНСТРУКЦИИ

Серия ИИ-04-2

КОЛОННЫ

Выпуск 12
часть II

Колонны связевого каркаса сечением 30×30 см для навески стеновых панелей в зданиях с высотой этажа 3,6 м

СФ-57-02

РАБОЧИЕ ЧЕРТЕЖИ

https://zavodjbi.com/

https://zavodjbi.com/

ГОСУДАРСТВЕННЫЙ КОМИТЕТ ПО ГРАЖДАНСКОМУ СТРОИТЕЛЬСТВУ
И АРХИТЕКТУРЕ ПРИ ГОССТРОЕ СССР

ТИПОВЫЕ КОНСТРУКЦИИ И ДЕТАЛИ ЗДАНИЙ И СООРУЖЕНИЙ

ИИ-04
СБОРНЫЕ ЭЛЕМЕНТЫ ЗДАНИЙ КАРКАСНОЙ КОНСТРУКЦИИ

Серия ИИ-04-2

КОЛОННЫ

Выпуск 12
часть II

Колонны связевого каркаса сечением 30×30 см для навески стеновых панелей в зданиях с высотой этажа 3,6 м

РАБОЧИЕ ЧЕРТЕЖИ

Разработаны
ЦНИИЭП
торгово-бытовых зданий
и туристских комплексов

Утверждены
и введены в действие с 1 октября 1973 г.
Государственным комитетом по
гражданскому строительству и
архитектуре при Госстрое СССР
Приказ №173 от 13 августа
1973 г.

https://zavodjbi.com/

	NN° лист	NN° стр
Содержание выпуска		2-3
Пояснительная записка		4
Колонны КВК-336-14-1; КВК-336-14-1у;	1	5
Колонны КВР-336-14-1; КВК-336-14-3;	2	6
Колонны КВК-336-14-2; КВК-336-14-2у;	3	7
Колонны КВР-336-14-2; КВК-336-14-4;	4	8
Колонны КВК-336-14-3у; КВР-336-14-3	5	9
Колонны КВК-333-14-4у; КВР-336-14-4	6	10
Колонны КСР-336-14-1; КСР-336-17-1;		
КСР-336-23-1; КСР-336-14-3;	7	11
КСР-336-17-3; КСР-336-23-3;		
Колонны КСК-336-14-1; КСК-336-23-	8	12
КСК-333-14-1у; КСК-336-23-1у;		
Колонны КСК-336-14-2; -23-2;	9	13
КСК-336-14-2у-23-2у;		
Колонны КСК-336-14-4; -23-4;	10	14
КСР-366-14-2, -17-2, -23-2		
Колонны КСК-336-14-3; КСК-336-23-3;	11	15
КСК-336-14-3у; КСК-336-23-3у;		
Колонны КСК-336-14-4у; КСК-336-23-4у;		
КСР-336-14-4; КСР-336-17-4;		
КСР-336-23-4;	12	16
Колонны КНК-336-14-1; КНК-336-17-1;		
КНК-336-23-1; КНК-336-28-1;		
КНК-336-14-3; КНК-336-17-3;	13	17
КНК-336-23-3; КНК-336-28-3;		
КНК-336-14-1у; КНК-336-17-1у;		
КНК-336-23-1у; КНК-336-28-1у;		
Колонны КНР-335-14-1; КНР-335-17-1;		
КНР-335-23-1; КНР-335-28-1;		
КНР-335-14-3; КНР-335-17-3;	14	18
КНР-335-23-3; КНР-335-28-1;		
КНР-336-14-2; КНК-336-17-2;		
КНК-336-23-2; КНК-336-28-2;		
Колонны КНК-336-14-2у; КНК-336-17-2у;		
КНК-336-23-2у; КНК-336-28-2у;	15	19
КНК-335-14-2; КНК-335-17-2;		
КНР-335-23-2; КНК-335-28-2;		
Колонны КНК-336-14-3у; КНК-336-17-3у;		
КНК-333-23-3у; КНК-336-28-3у;	16	20
КНК-336-14-4; КНР-336-17-4;		
КНР-336-23-4; КНР-336-28-4;		
Колонны КНР-336-14-4; КНР-336-23-4;		
КНР-336-17-4; КНР-336-28-4	17	21
КНК-336-14-4у, КНК-336-17-4у		
КНК-336-23-4у; КНК-336-28-4у;		
Колонны КСР-372-14-1; КСК-372-17-1;	18	22
Колонны КСК-372-14-1; КСК-372-17-1;	19	23
Колонны КСК-372-14-1у; КСК-372-17-1у;	20	24
Колонны КСР-372-14-2; КСР-372-17-2;	21	25
Колонны КСК-372-14-2; КСК-372-17-2;	22	26
Колонны КСК-372-14-2у; КСК-372-17-2у	23	27
Колонны КСР-372-14-3; КСР-372-17-3	24	28
Колонны КСК-372-14-3; КСК-372-17-3	25	29
Колонны КСК-372-14-3у; КСК-372-17-3у	26	30
Колонны КСР-372-14-4; КСР-372-17-4	27	31
Колонны КСК-372-14-4; КСК-372-17-4	28	32

ТК	Колонны для навески стеновых панелей	Серия ИИ-04-2	
1973	Содержание выпуска	Выпуск 12 часть II	Лист

ЦНИИЭП ... Козина

		NN° лист.	NN° стр.
Колонны КСК - 372-14-4у;	КСК - 372-17-4у;	29	33
Колонны КР - 336-14-1;	КР - 336-14-3;	30	34
КК - 336-14-1;	КК - 336-14-3;		
Колонны КК - 336-14-1у;	КК - 336-14-2у;	31	35
Колонны КР - 336-14-2;	КК - 336-14-2;	32	36
Колонны КК - 336-14-3у;	КР - 336-14-4;	33	37
Колонны КК - 336-14-4;	КК - 336-14-4у;	34	38
Колонна КВР - 372-14-1;		35	39
Колонна КВК - 372-14-1;		36	40
Колонна КВК - 372-14-1у;		37	41
Колонна КВР - 371-14-2;		38	42
Колонна КВК - 372-14-2;		39	43
Колонна КВК - 372-14-2у;		40	44
Колонна КВР - 372-14-3;		41	45
Колонна КВК - 372-14-3;		42	46
Колонна КВК - 372-14-3у;		43	47
Колонна КВР - 372-14-4;		44	48
Колонна КВК - 372-14-4;		45	49
Колонна КВК - 372-14-4у;		46	50
Колонна КНР - 372-14-17-1;		47	51
Колонна КНК - 372-14-1;		48	52
Колонна КНК - 372-14-1у;		49	53
Колонна КНР - 372-14-17-2;		50	54
Колонна КНК - 372-14-2;		51	55
Колонна КНК - 372-14-2у;		52	56
Колонна КНР - 372-17-3;		53	57

	NN° лист.	NN° стр.
Колонна КНК - 372-14-3;	54	58
Колонна КНК - 372-14-3у;	55	59
Колонна КНР - 372-14-17-4;	56	60
Колонна КНК - 372-14-4-4	57	61
Колонна КНК - 372-14-4у;	58	62
Колонна КР - 372-11-1;	59	63
Колонна КК - 372-11-1;	60	64
Колонна КК - 372-11-1у;	61	65
Колонна КР - 372-11-2;	62	66
Колонна КК - 372-11-2;	63	67
Колонна КК - 372-11-2у;	64	68
Колонна КР - 372-11-3;	65	69
Колонна КК - 372-11-3;	66	70
Колонна КЧ - 372-11-3у;	67	71
Колонна КР - 372-11-4;	68	72
Колонна КК - 372-11-4;	69	73
Колонна КК - 372-11-4у;	70	74
Узел „1"	71	75
Узел „2"	72	76
Узел „3"	73	77
Узел „4"	74	78
Узел „5"	75	79
Узел „6"	76	80
Закладные детали МС-6, МС-7, МС-8, МС-9.	77	81

ТК	Колонны для навески стеновых панелей.	Серия ИН-04-2	
1973	Содержание выпуска	Выпуск 12 Часть II	Лист

ЗАВОД КБИ

Гл. инж. пр. Рук. пр. инж. Прирожий Козина
Здания туристских комплексов г. Москва

Пояснительная записка.

Серия ИИ-04-2 выпуск 12 часть II содержит опалубочные чертежи колонн с дополнительными закладными деталями для крепления стеновых панелей из легких и ячеистых бетонов. Колонны сечением 300×300мм с высотой этажа 3.6 м.

Типы колонн разработаны применительно к серии ИИ-04-5 выпуск 4 „Стеновые панели из легких и ячеистых бетонов. Материалы для проектир.", где приведены схемы раскладки стеновых панелей в зависимости от высоты этажа и размеров оконного проема.

Для высоты этажа 3.6 м. высоты оконных проемов приняты 1.8 м и 2.1 м. Там же даны примеры раскладки стеновых панелей на глухих участках стен. Для каждой из схем в настоящем альбоме приведены чертежи колонн с размещением дополнительных закладных деталей. На чертежах указан дополнительный расход стали на эти детали, который прибавлен к основному расходу стали на соответствующую колонну по альбому ИИ-04-2 выпуск 8.

Маркировка колонн в альбоме принята по серии ИИ-04-2 выпуск 3 с добавлением цифрового индекса к основной марке.

Цифровые индексы приняты:

1- для проема 1.8 м.
2- для глухих участков стен, сопрягаемых с проемом 1.8 м.
3- для проема 2.1 м.
4- для глухих участков стен, сопрягаемых с проемом 2.1 м.

Для угловых колонн после цифрового индекса добавляется буква „У" угловая

Пример:

КСР-433-24-1 - рядовая колонна двухконсольная для проема 1.8 м.
КСК-433-24-2- рядовая колонна одноконсольная для глухих участков стен, сопрягаемых с проемом 1.8 м.
КСК-433-24-3У- угловая колонна при проеме 2.1 м.

Все поясные панели над оконным проемом крепятся по низу на расстоянии 600 мм. от уровня чистого пола

Толщина пола принята 80 мм

Панель высотой Н=1200 мм. крепится в двух точках. Панели высотой 1500, 1800 и 2100 мм - в трех точках. Третье крепление находится на уровне верха панели.

При применении панели высотой 2100 мм. для высоты этажа 3.3 м. низ панели совпадает с местом стыка колонн. В этом случае закладные детали должны устанавливаться после соединения арматурных выпусков колонн ванной сваркой до омоноличивания стыка колонн.

В угловых колоннах, устанавливаемых по двум противоположным углам одной разбивочной оси здания, закладные детали располагаются зеркально.

В альбоме приведен только вариант расстановки этих деталей в одной из таких колонн.

При разработке конкретного проекта следует привести и другую марку колонн, соответствующую зеркальному расположению закладных деталей.

При размещении дополнительных закладных деталей, мешающих установке подъемных петель, необходимо давать уточненную привязку подъемных петель для каждого конкретного случая.

Закладные детали должны выполняться с соблюдением требований СН 393-69. „Указания по сварке соединений арматуры и закладных деталей железобетонных конструкций" и ГОСТ 10922-64. Материалы для изготовления закладных деталей: пластины из стали марок ВМСТ3 пс3 или ВКСТ3 пс3 ГОСТ 380-71, анкера из стали класса А-III марки 25Г2С ГОСТ 5781-61*. Электроды для сварки Э-50А-Ф по ГОСТ 9467-60

Закладные детали для крепления стеновых панелей крепятся к объемному каркасу колонны: МС-1 и МС-4 привариваются непосредственно к рабочим стержням колонн электродуговой сваркой; МС-2 и МС-3 соединяются с каркасами вязальной проволокой.

Закладные детали в колоннах, предназначенные для крепления стеновых панелей, должны покрываться на заводе антикоррозийным защитным покрытием методом металлизации.

При выборе материалов для защитных покрытий следует руководствоваться требованиями главы СНиП I-В 27-71 „Защита строительных конструкций от коррозии. Материалы и изделия, стойкие против коррозий," а также СН 262-67 „Указания по проектированию антикоррозийной защиты строительных конструкций."

Защитное покрытие следует наносить на пластины закладных деталей с обеих сторон, а на анкерные стержи, приваренные к пластинам на длину 50 мм. от места приварки

Толщина слоя защитного покрытия металлизацией должна быть не менее 0.2 мм. в промышленных районах и городах с относительно высокой степенью загрязнения атмосферы сернистыми соединениями и не менее 0,1 мм. в остальных районах.

Для контроля толщины защитного антикоррозийного покрытия должны применяться магнитные толщиномеры типа ППМ завода „Эталон" (г. Рига).

В качестве металлизационного покрытия могут применяться:

1. Цинковое — из проволоки или порошка содержащих 99.9% чистого цинка ГОСТ 3648-65* после проведения всех сварочных работ

2. Алюминиевое - из неотожженной проволоки марки А-I диаметром 1.5 мм, 2.0 мм. и 2.5 мм., изготовленной из алюминия А-5, А-6, А-7.

Предельные отклонения в расположении закладных деталей должны приниматься согласно указаниям ГОСТ 13015-67*.

В плоскости изделия 5 мм. из плоскости изделия 3 мм.

Все закладные детали рассчитаны на вертикальную силу - 3900 кг и горизонтальную - 1400 кг.

Все ниши после приварки монтажных элементов заделать шпаклевочным раствором на поливинилацетатной эмульсии.

Т.К.	Колонны для навески стеновых панелей	Серия ИИ-04-2
1973	Пояснительная записка.	Выпуск 12 часть II / Лист

Шипиш | Туристских комплексов г. Москва | Рук. гр. инж. | Козина

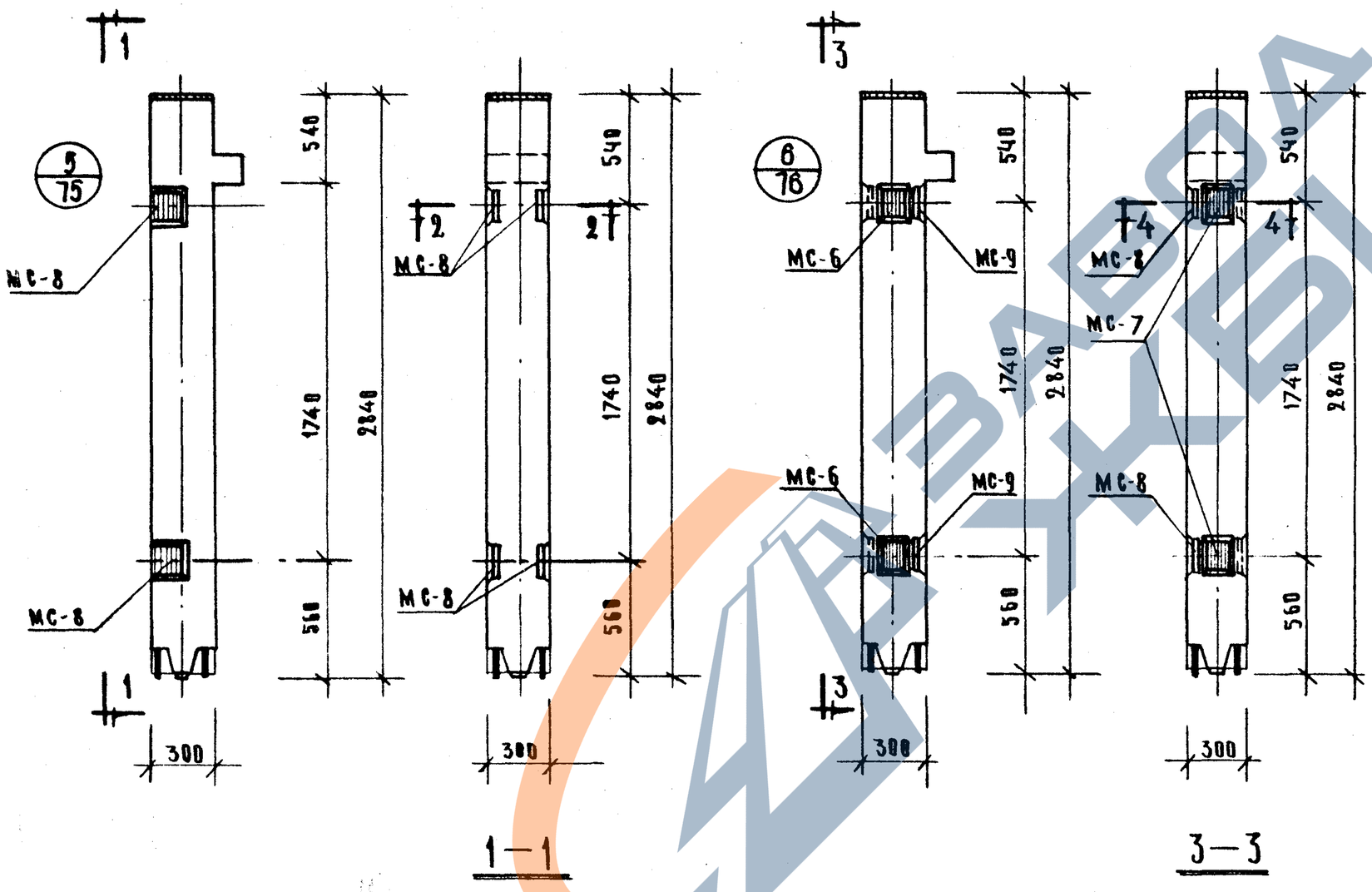

Колонна КВК-336-14-1

Колонна КВК-336-14-1у

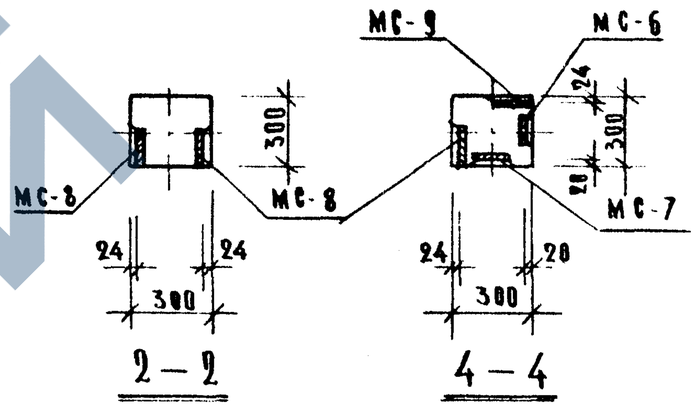

Марка колонны	Марка дополн. закладн. детали	Кол. шт	Вес дополн. закл. деталей, кг. Одной дет	Всех дет	Итого на колонну	Общий расход стали на колонну	Н. заготов. чертежа закладн. детали
КВК-336-14-1	МС-8	4	2,65	10,60	10,60	87,63	77
КВК-336-14-1у	МС-6	2	2,07	4,14	18,88	95,91	77
	МС-7	2	2,07	4,14			
	МС-8	2	2,65	5,30			
	МС-9	2	2,65	5,30			

Примечание:

Опалубка и армирование аналогичны основным маркам колонн, приведенным в альбоме ИИ-04-2. Выпуск 8.

ТК	Колонны для навески стеновых панелей	Серия ИИ-04-2	
1973	Колонны КВК-336-14-1, КВК-336-14-1у	Выпуск 12 часть II	Лист 1

ЗАВОД КБИ

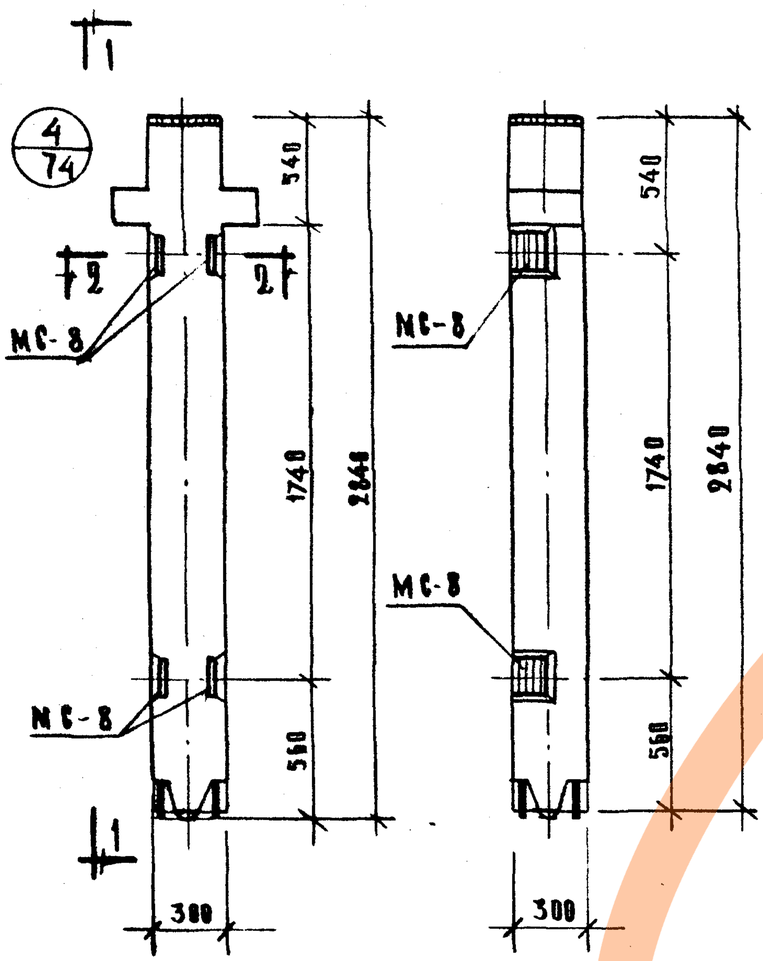

1—1

Колонна КВР-336-14-1

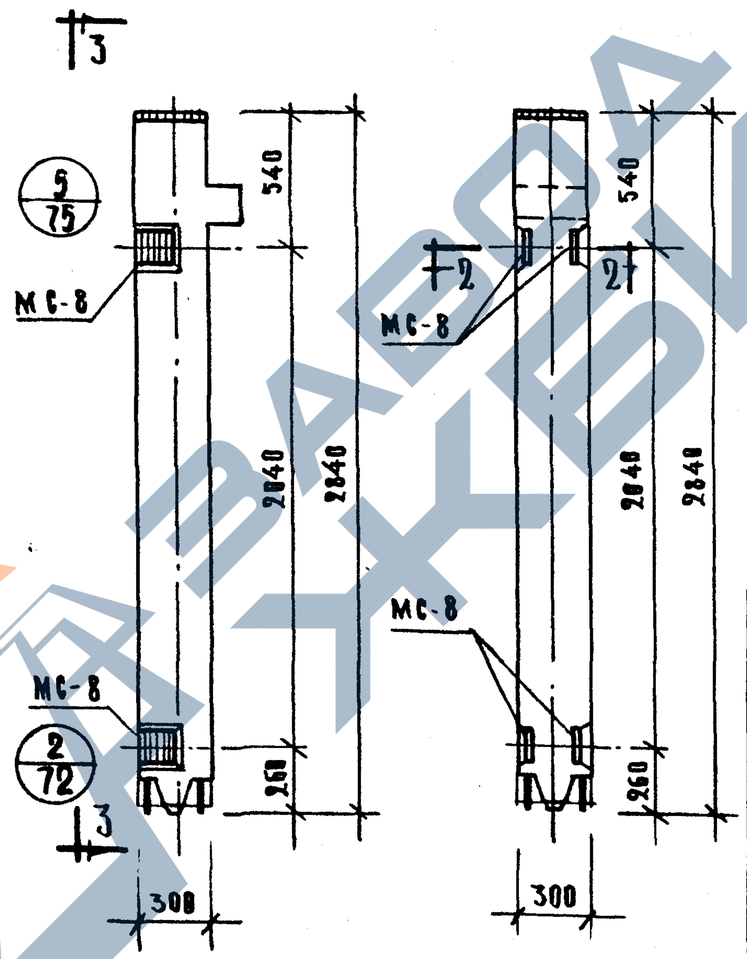

3—3

Колонна КВК-336-14-3

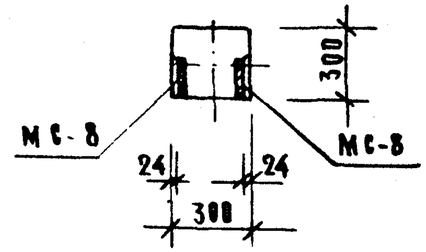

2—2

Марка колонны	Марка дополн. закладн. детали	Кол. шт.	Вес дополн. закл. деталей, кг.			Общий расход стали на колонну	Изготов. чертежа закладн. детали
			одной дет.	всех дет.	итого на колонну		
КВР-336-14-1	МС-8	4	2,65	10,60	10,60	93,76	77
КВК-336-14-3						87,63	

Примечание:

Опалубка и армирование аналогичны основным маркам колонн, приведенным в альбоме ИИ-04-2 выпуск 8.

Т.К.	Колонны для навески стеновых панелей	Серия ИИ-04-2
1973	Колонны КВР-336-14-1, КВК-336-14-3.	Выпуск 12 Часть II. Лист 2

Козина Хорошилова

Комплексов г. Москва

Исполнил

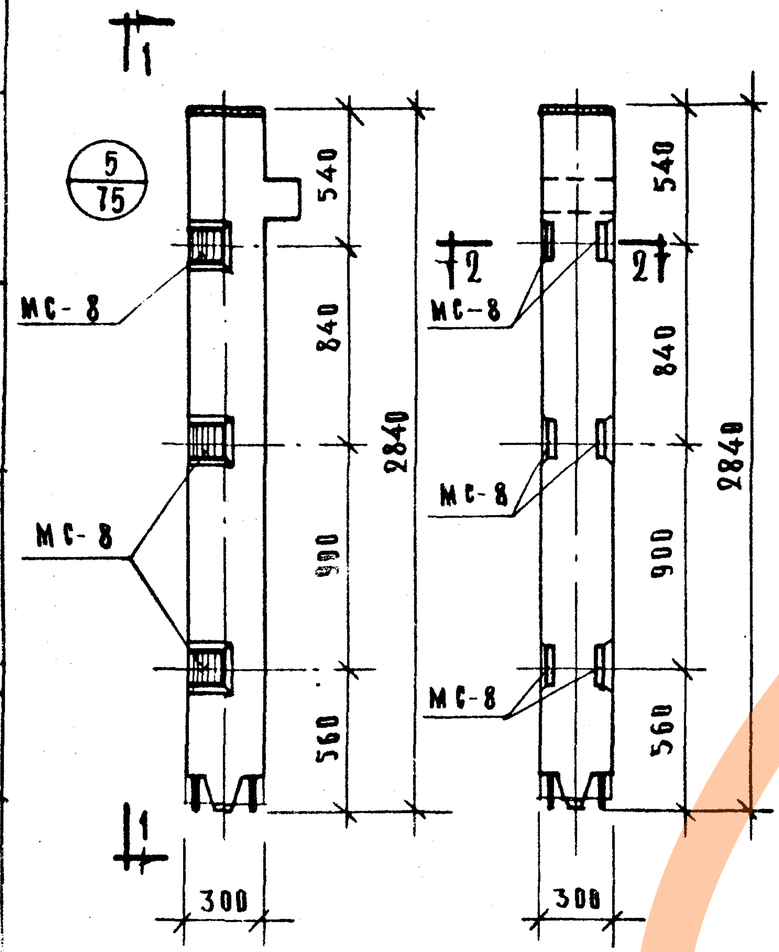

1—1

Колонна КВК-336-14-2

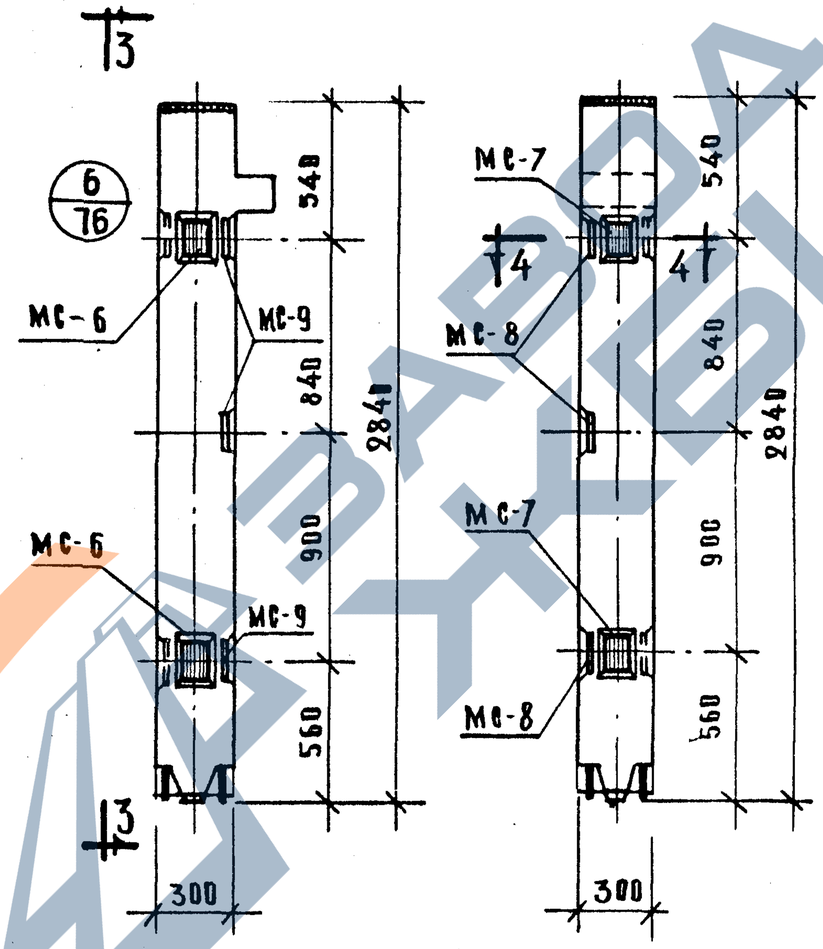

3—3

Колонна КВК-336-14-2у

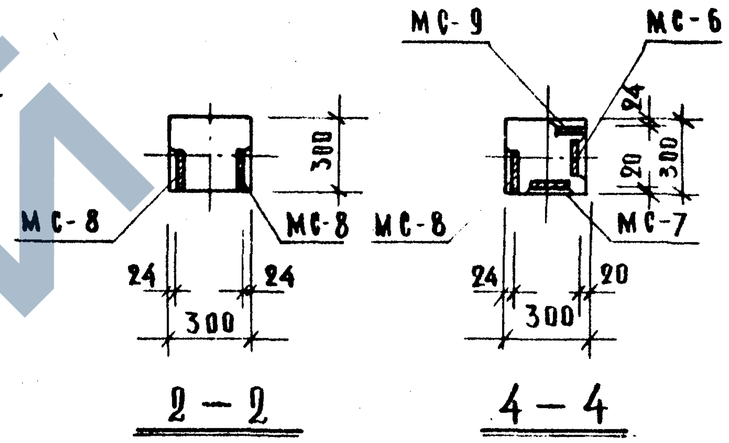

2—2

4—4

Марка колонны	Марка дополнит. закладн. детали	Кол. шт.	Вес дополн. закладн. дет., кг: одной дет.	всех дет.	итого на колонну	Общий расход стали на колонну	Изготов. чертежа закладн. детали
КВК-336-14-2	МС-8	6	2,65	15,90	15,90	92,93	77
КВК-336-14-2у	МС-8	2	2,07	4,14	24,18	101,21	77
	МС-7	2	2,07	4,14			
	МС-8	3	2,65	7,95			
	МС-9	3	2,65	7,95			

Примечание:

Опалубка и армирование аналогичны основным маркам колонн, приведенным в альбоме ИИ-04-2. Выпуск 8.

ТК.	Колонны для навески стеновых панелей	Серия ИИ-04-2	
1973	Колонны КВК-336-14-2, КВК-336-14-2у.	Выпуск 12 часть II	Лист 3

ЦПИИЭП Комплексов г. Москва | Рук. гр. и инж. Исполнил | Козина Хорошилова

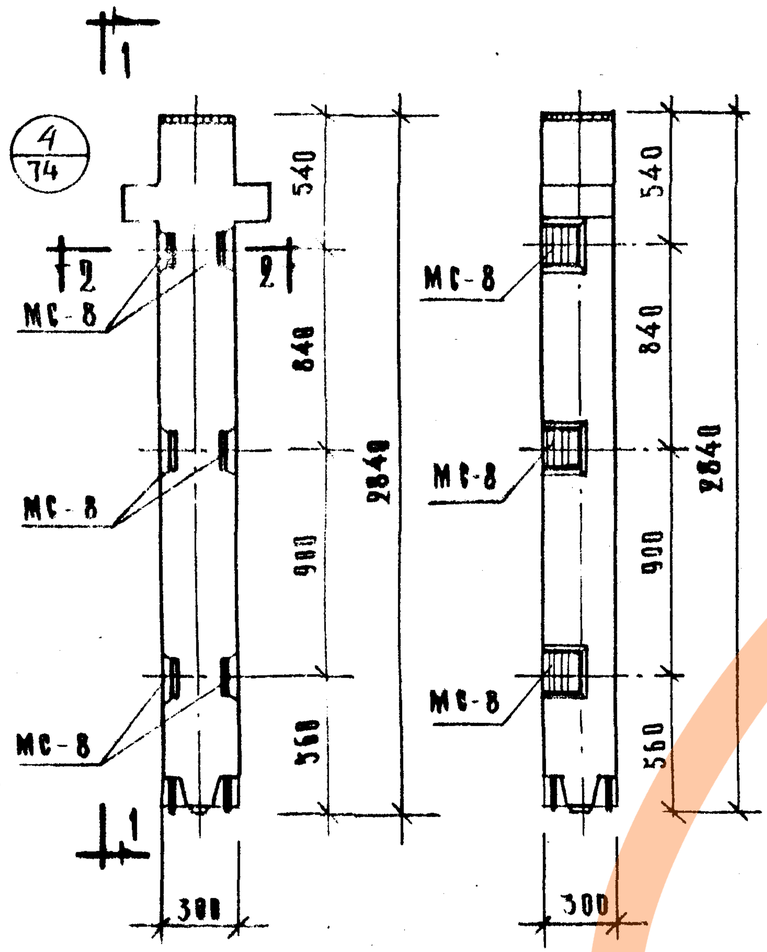

1—1

Колонна КВР-336-14-2

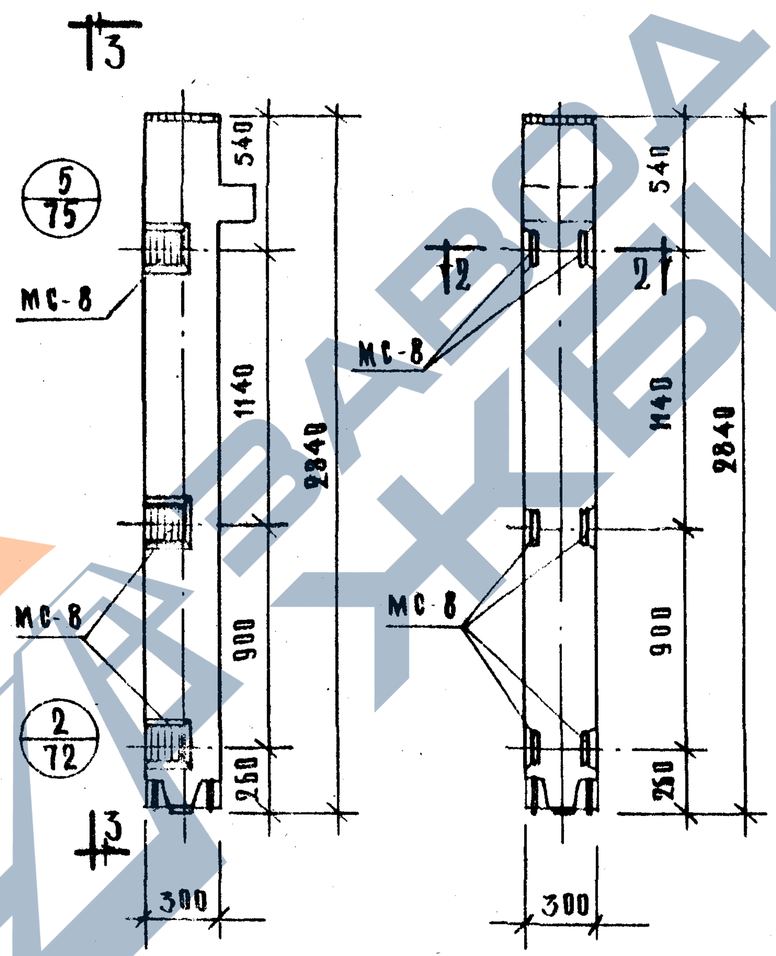

3—3

Колонна КВК-336-14-4

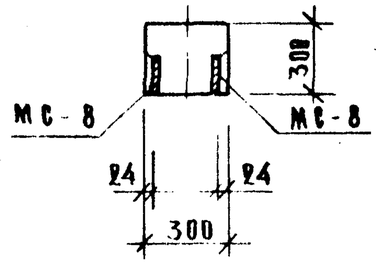

2—2

Марка колонны	Марка дополнит. закладн. детали	Кол. шт.	Вес дополнит. закладн. дет., кг.			Общий расход стали на колонну	N загот. черт. закладн. детали
			одной дет.	всех дет.	итого на колонну		
КВР-336-14-2	МС-8	6	2.65	15.9	15.9	99.06	77
КВК-336-14-4	МС-8	6	2.65	15.9	15.9	92.93	

Примечание:

Опалубка и армирование аналогичны основным маркам колонн, приведенным в альбоме ИИ-04-2. выпуск 8.

т.к.	Колонны для навески стеновых панелей	Серия ИИ-04-2
1973	Колонны КВР-336-14-2, КВК 336-14-4	Выпуск 12 часть II; Лист 4

ЦНИИЭП Комплексн. г. Москва; Ц.К.Гр. Инж.; Ц.Сполина; Козина; Хорошилова

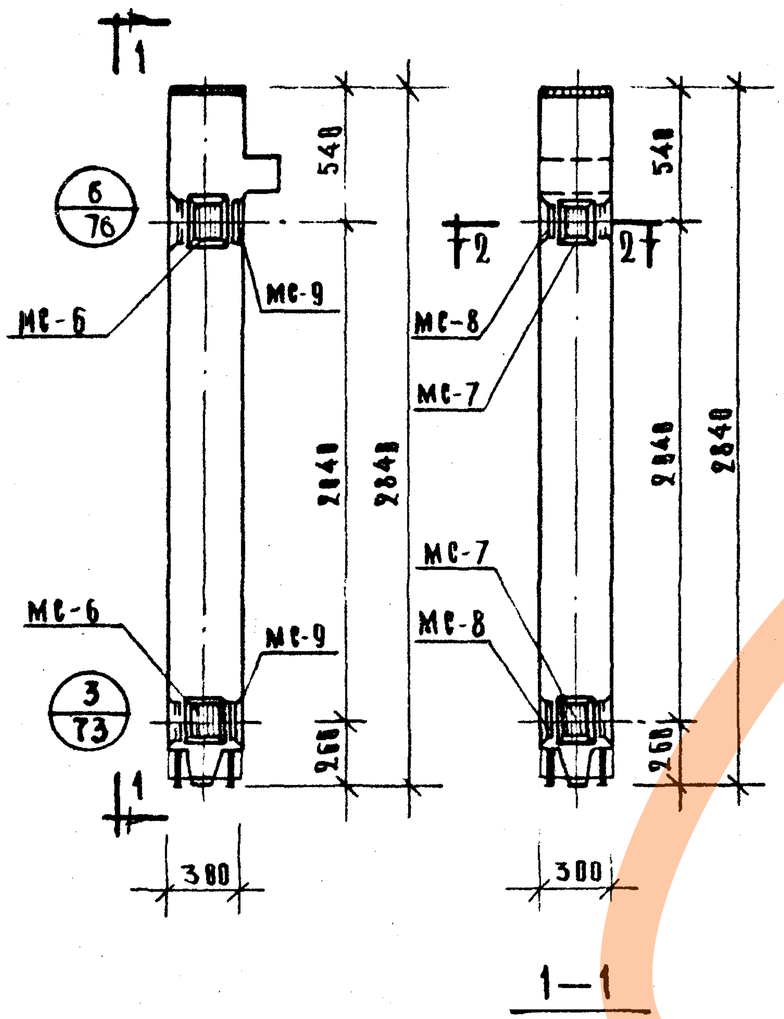

Колонна КВК-336-14-3у

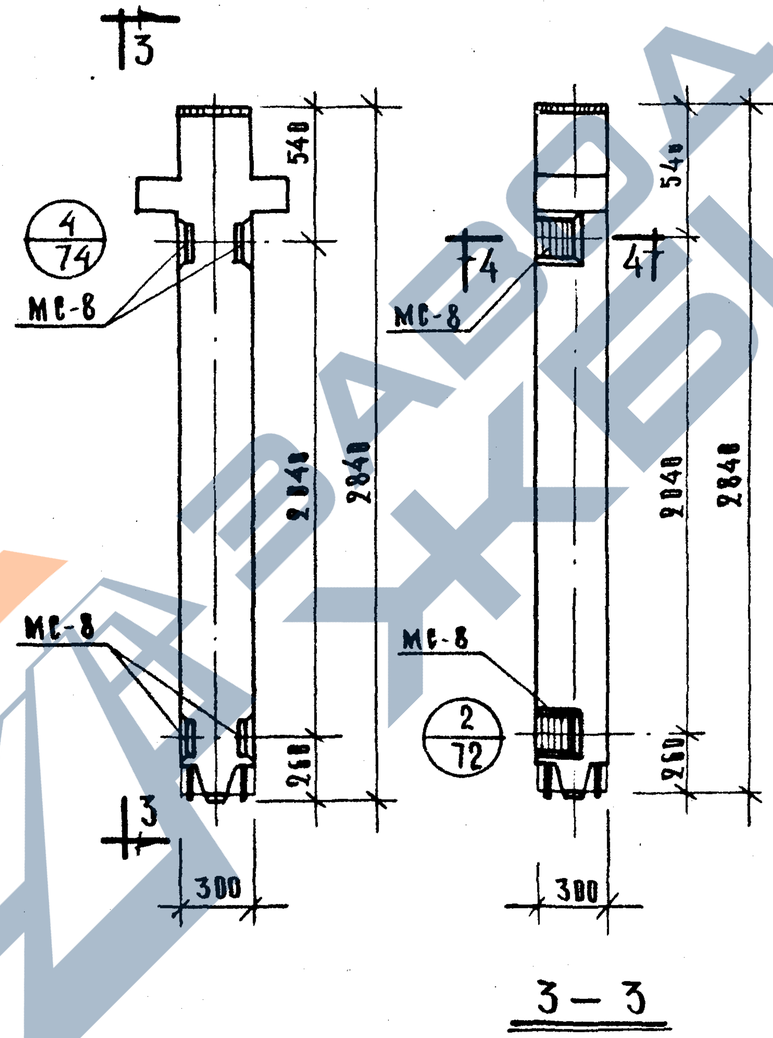

Колонна КВР-336-14-3

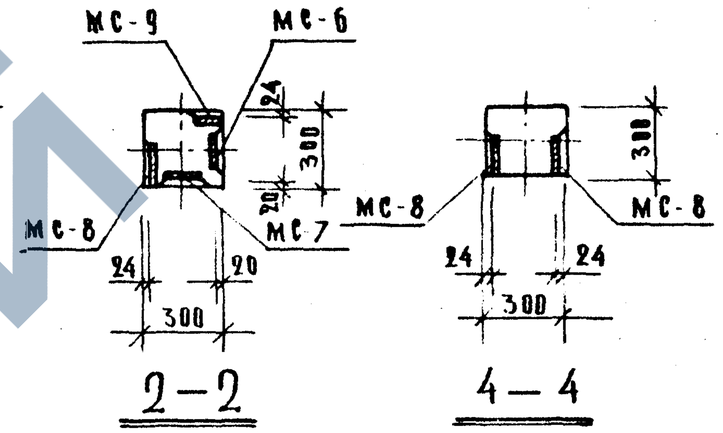

Марка колонны	Марка дополн. закладн. деталей	Кол. шт	Вес дополн. закл. деталей, кг. Одной дет.	Всех дет.	Итого на колонну	Общий расход стали на колонну	Н. заготов. черт. закладн. деталей
КВК-336-14-3у	МС-6	2	2.07	4.14	18.88	95.91	77
	МС-7	2	2.07	4.14			
	МС-8	2	2.65	5.30			
	МС-9	2	2.65	5.30			
КВР-336-14-3	МС-8	4	2.65	10.60	10.60	93.76	77

Примечание

Опалубка и армирование аналогичны основным маркам колонн, приведенным в альбоме ИИ-04-2 выпуск 8.

ТК	Колонны для навески стеновых панелей	Серия ИИ-04-2	
1973	Колонны КВК-336-14-3у, КВР-336-14-3.	Выпуск 12 часть II	Лист 5

Г. Москва | Исполнил | Хорошилова

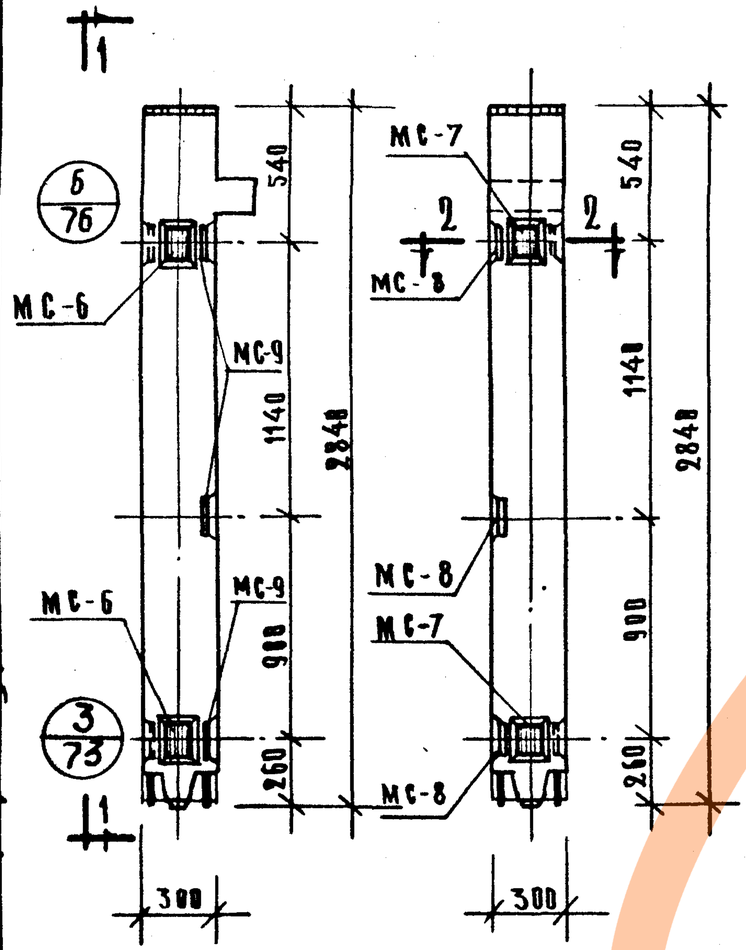

1—1

Колонна КВК-333-14-4у

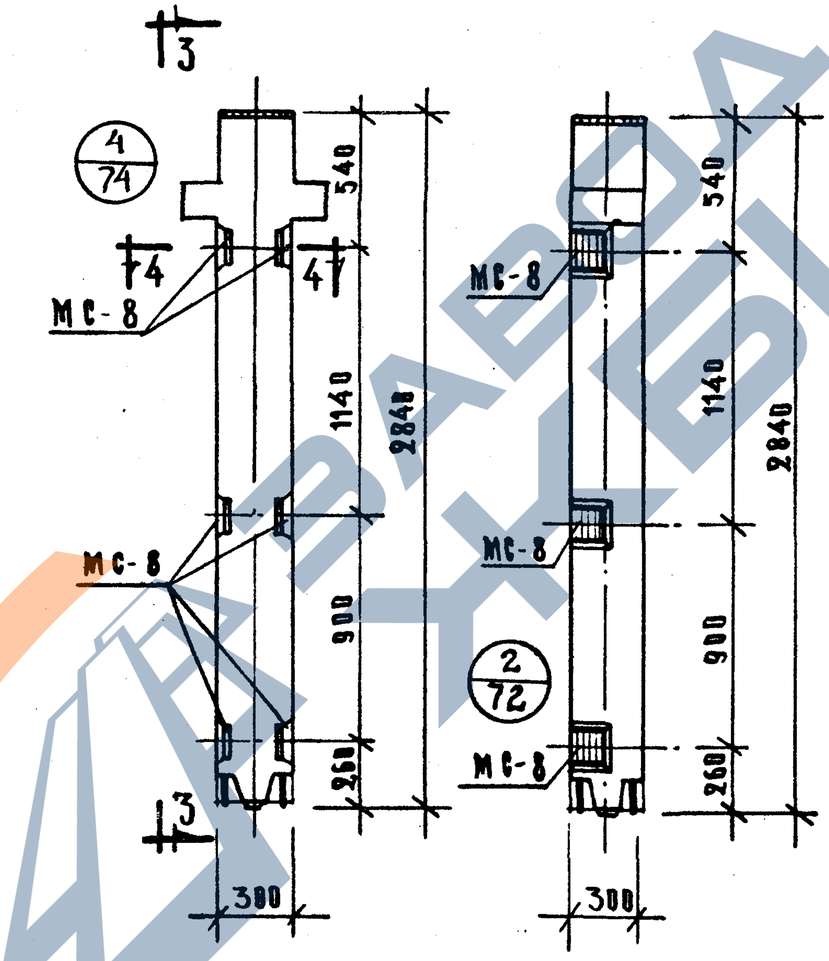

3—3

Колонна КВР-336-14-4

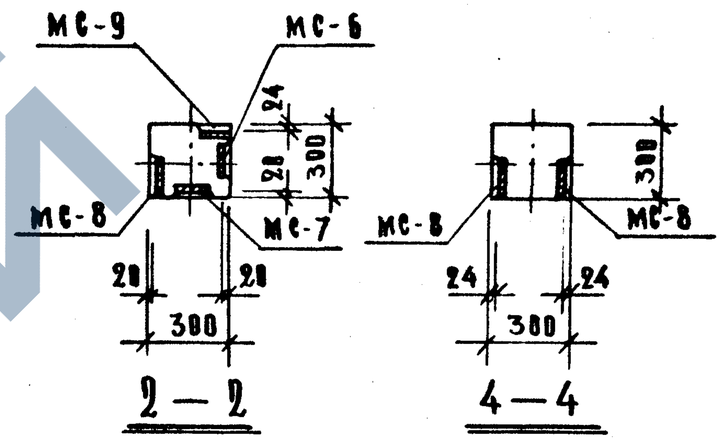

2—2

4—4

Марка колонны	Марка дополн. закладн. детали	Кол. шт.	Вес дополнит. закладн. дет., кг: Одной дет.	Всех дет.	Итого на колонну	Общий расход стали на колонну	Изготов. черт. закладн. детали
КВК-336-14-4у	МС-6	2	2.07	4.14	24.18	101,21	77
	МС-7	2	2.07	4.14			
	МС-8	3	2.65	7.95			
	МС-9	3	2.65	7.95			
КВР-336-14-4	МС-8	6	2.65	15.90	15.90	99.06	77

Примечание:

Опалубка и армирование аналогичны основным маркам колонн, приведенным в альбоме ИИ-04-2 выпуск 8

ТК	Колонны для навески стеновых панелей	Серия ИИ-04-2	
1973	Колонны КВК-336-14-4у, КВР-336-14-4	Выпуск 12 Часть II	Лист 6

ЦНИИЭП Комплексная г. Москва | Рук. гр. инж. Исполнил | Козина Хорошилова

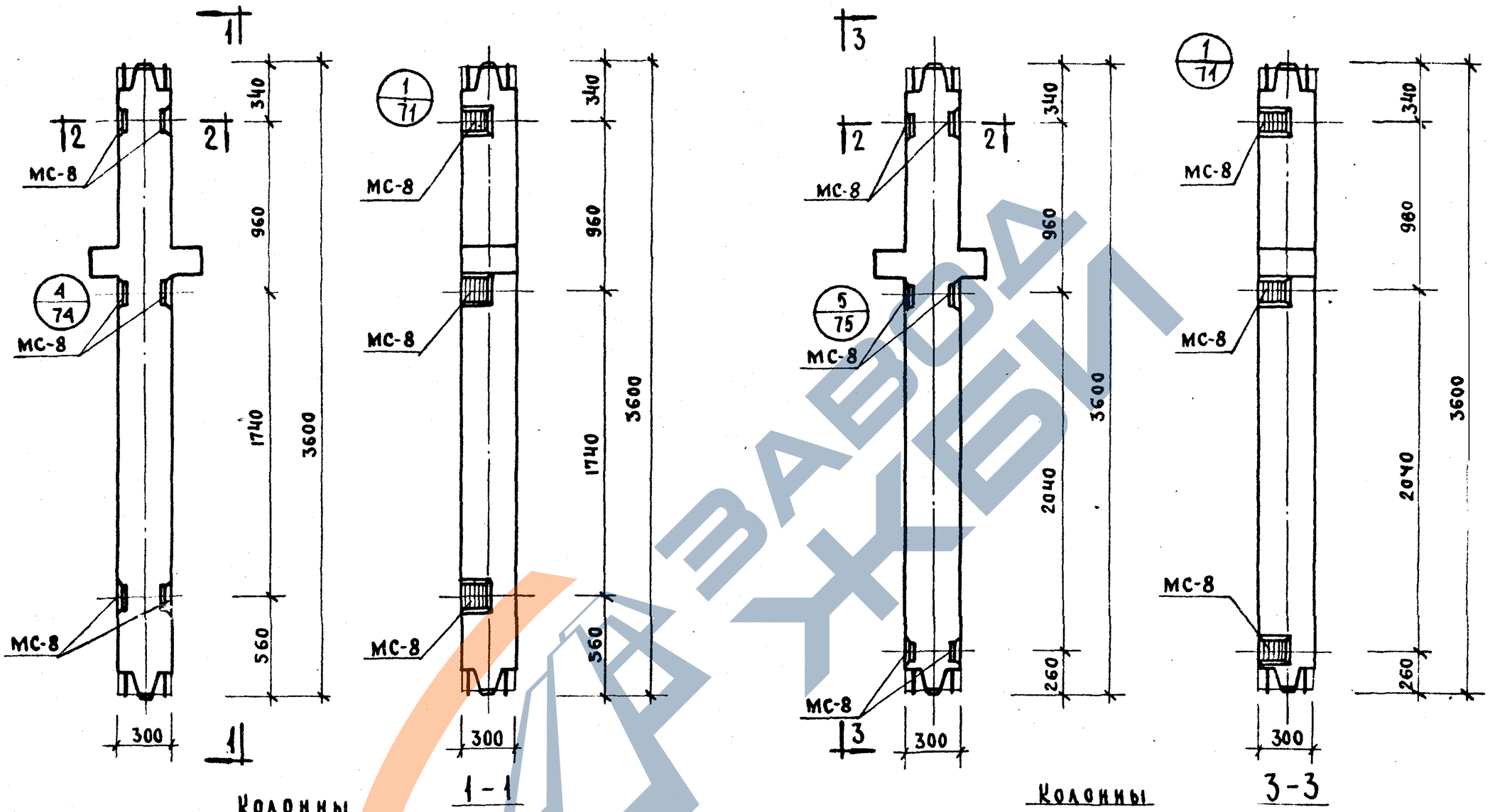

Колонны

КСР-336-14-1; КСР-336-17-1; КСР-333-23-1

Колонны

КСР-336-14-3; КСР-336-17-3; КСР-336-23-3.

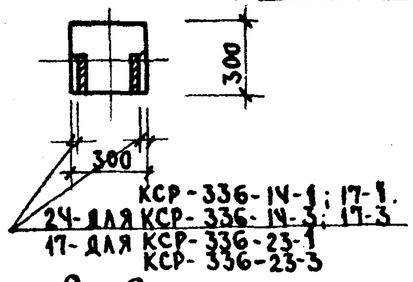

2-2

Марка колонны	Марка дополн. заклад. детали	Кол. шт.	Вес дополнительных закладных дет-лей, кг: одной дет.	всех дет.	итого на колонну	Общий расход стали на колонну	Изаготовит. черт. заклад. детали
КСР-336-14-1	МС-8	6	2,65	15,90	15,90	91,72	ТТ
КСР-336-17-1						91,72	
КСР-336-23-1						157,72	
КСР-336-14-3						91,72	
КСР-336-17-3						91,72	
КСР-336-23-3						157,72	

Примечание:

Опалубка и армирование аналогичны основным маркам колонн, приведённым в альбоме ИИ-04-2 выпуск 8.

ТК	Колонны для навески стеновых панелей.	Серия ИИ-04-2	
1973	Колонны КСР-336-14-1, КСР-336-17-1, КСР-336-23-1 КСР-336-14-3, КСР-336-17-3, КСР-336-23-3	Выпуск 12 часть II	Лист 7

Цитрин комплексов г. Москва | Рук. гр. инж. Исполнил | Козина Хорошилова

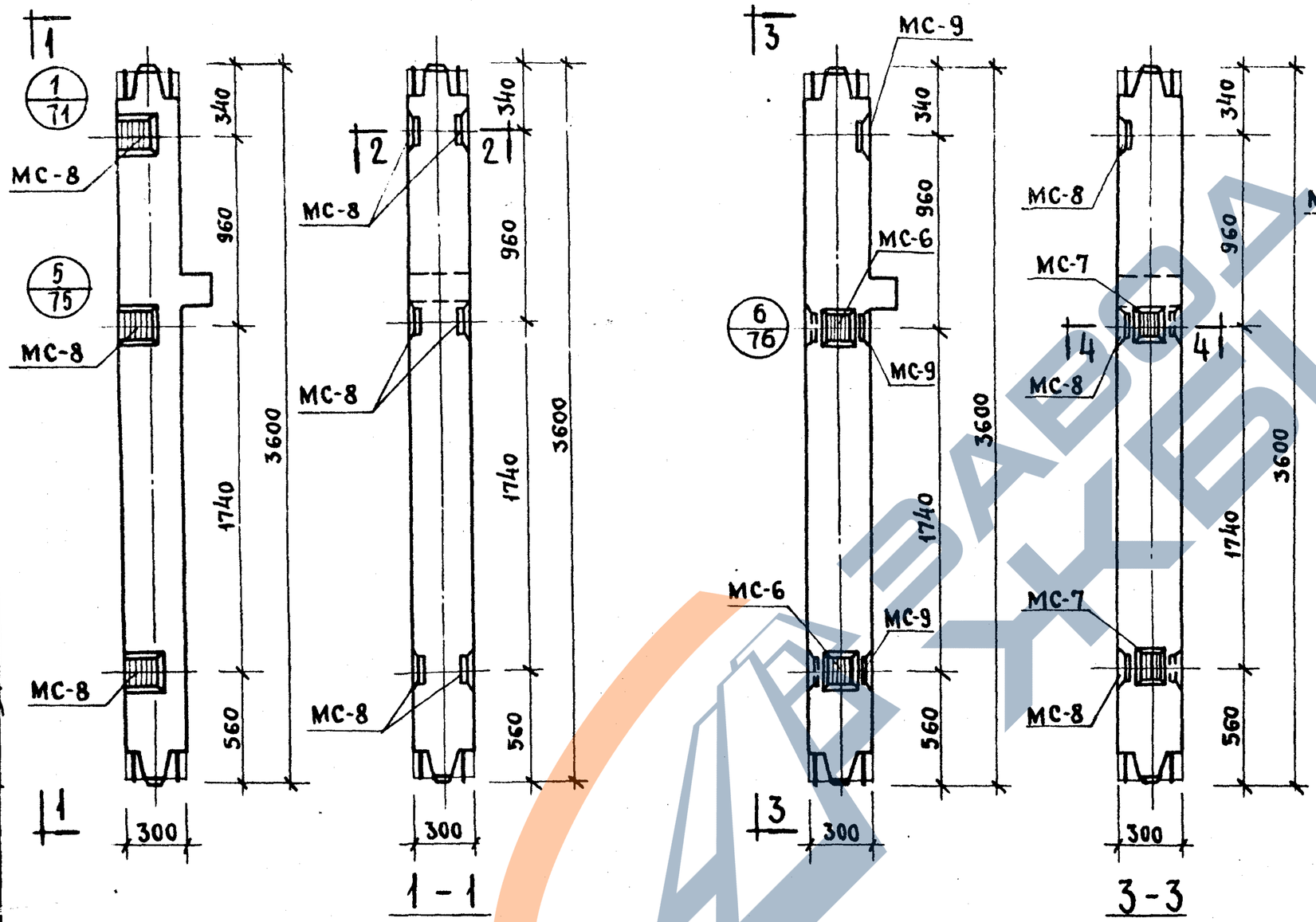

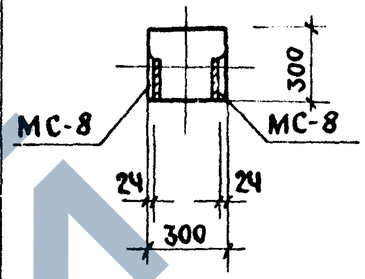

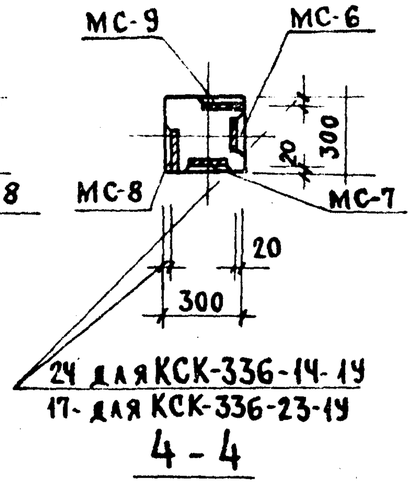

Марка колонны	Марка дополнит. закладн. детали	Кол. шт.	Вес дополнит. закл. дет., кг: одной дет.	всех дет.	итого на колонну	Общий расход стали на колонну	N заготов. черт. закладн. детали
КСК-336-14-1	МС-8	6	2,65	15,90	15,90	85,59	77
КСК-336-23-1	МС-8	6	2,65	15,90	15,90	151,59	77
КСК-336-14-1У	МС-6	2	2,07	4,14	24,18	93,87	77
	МС-7	2	2,07	4,14			
	МС-8	3	2,65	7,95			
	МС-9	3	2,65	7,95			
КСК-336-23-1У	МС-6	2	2,07	4,14	24,18	159,87	77
	МС-7	2	2,07	4,14			
	МС-8	3	2,65	7,95			
	МС-9	3	2,65	7,95			

Колонны КСК-336-14-1, КСК-336-23-1

Колонны КСК-333-14-1У; КСК-336-23-1У

Примечание:

Опалубка и армирование аналогичны основным маркам колонн, приведённым в альбоме ИИ-04-2 выпуск 8.

ТК	Колонны для навески стеновых панелей.	Серия ИИ-04-2	
1973	Колонны КСК-336-14-1, КСК-336-23-1, КСК-333-14-1У, КСК-336-23-1У	Выпуск 12 Часть II	Лист 8

ЦНИИЭП Комплексов г. Москва | Рук. г. Инж. | Исполн. | Козина Хорошилова

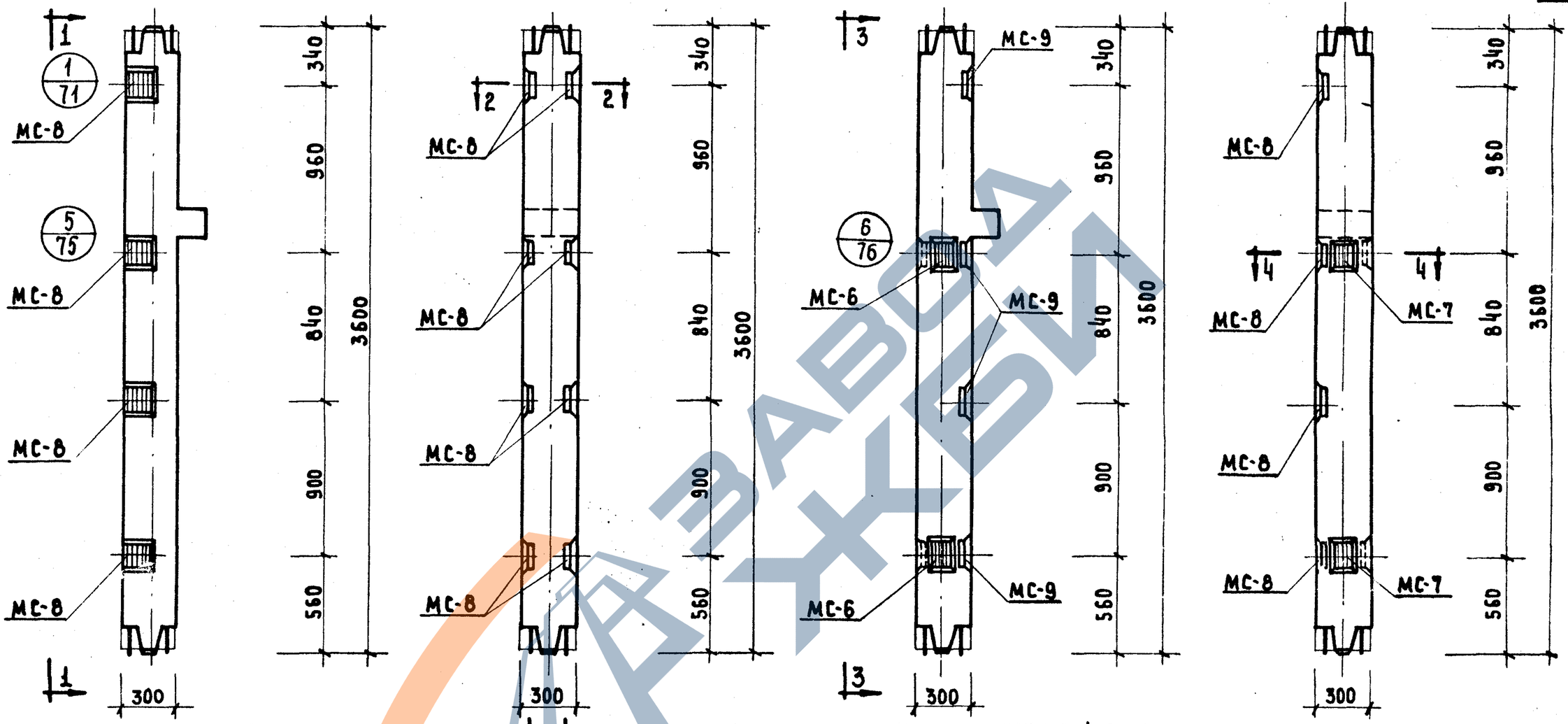

КОЛОННЫ КСК-336-14-2, КСК-336-23-2

Марка колонны	Марка дополнит. закладных деталей		Вес дополнительных закладных деталей, кг. одной дет.	Вес дополнительных закладных деталей, кг. всех дет.	Вес дополнительных закладных деталей, кг. итого на колонну	Общий расход стали на колонну	№ заготовит. черт. закладн. дет.
КСК-336-14-2У	МС-6	2	2,07	4,14	29,48	99,17	77
	МС-7	2	2,07	4,14			
	МС-8	4	2,65	10,60			
	МС-9	4	2,65	10,60			
КСК-336-23-2У	МС-6	2	2,07	4,14	29,48	165,17	77
	МС-7	2	2,07	4,14			
	МС-8	4	2,65	10,60			
	МС-9	4	2,65	10,60			
КСК-336-14-2	МС-8	8	2,65	21,20	21,20	90,89	77
КСК-336-23-2						156,89	

КОЛОННЫ КСК-336-14-2У, КСК-336-23-2У.

ПРИМЕЧАНИЕ

ОПАЛУБКА И АРМИРОВАНИЕ АНАЛОГИЧНЫ ОСНОВНЫМ МАРКАМ КОЛОННЫ, ПРИВЕДЕННЫМ В АЛЬБОМЕ ИИ-04-2 ВЫПУСК 8.

ТК	КОЛОННЫ ДЛЯ НАВЕСКИ СТЕНОВЫХ ПАНЕЛЕЙ.	СЕРИЯ ИИ-04-2	
1973	КОЛОННЫ КСК-336-14-2,-23-2; КСК-336-14-2У-23-2У	ВЫПУСК 12 ЧАСТЬ II	ЛИСТ 9

КОЗЫНА МЕРКУРЬЕВА
РУК. ГР. ЦНИЖ. ИСПОЛНИЛА
КОМПЛЕКТОВ Г. МОСКВА

https://zavodjbi.com/

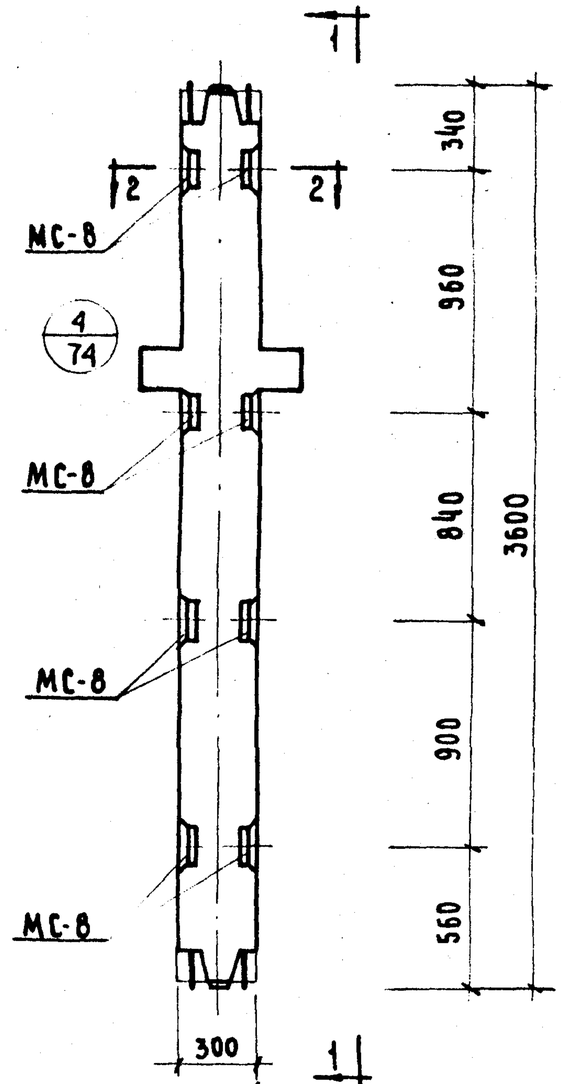

Колонны КСР-366-14-2, КСР-366-17-2, КСР-366-23-2

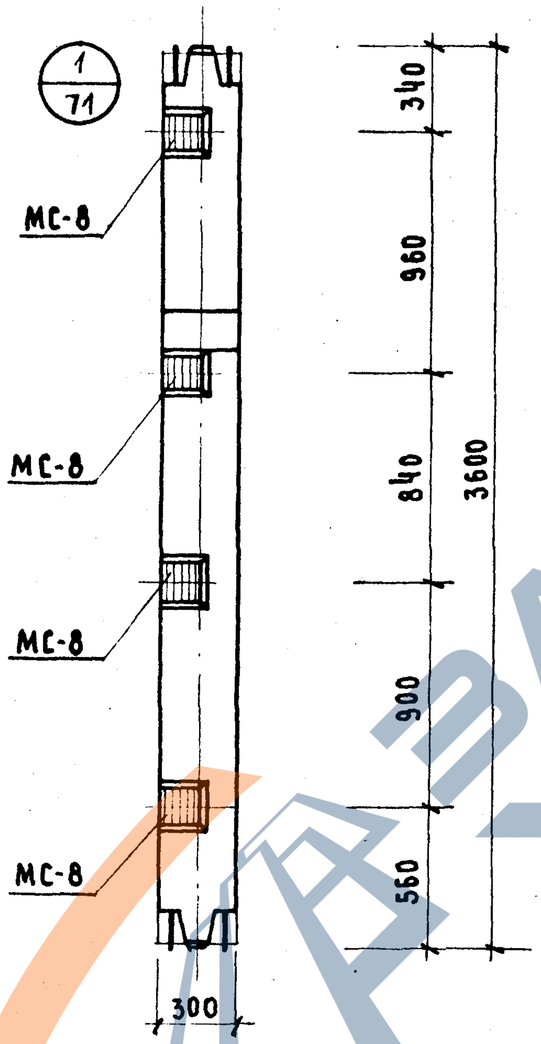

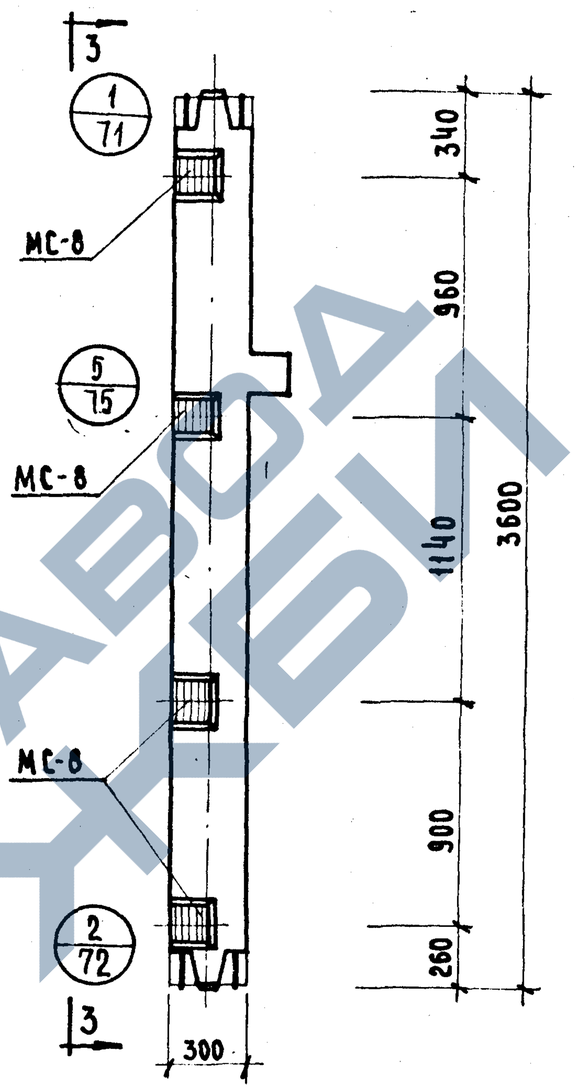

Колонны КСК-336-14-4, КСК-336-23-4

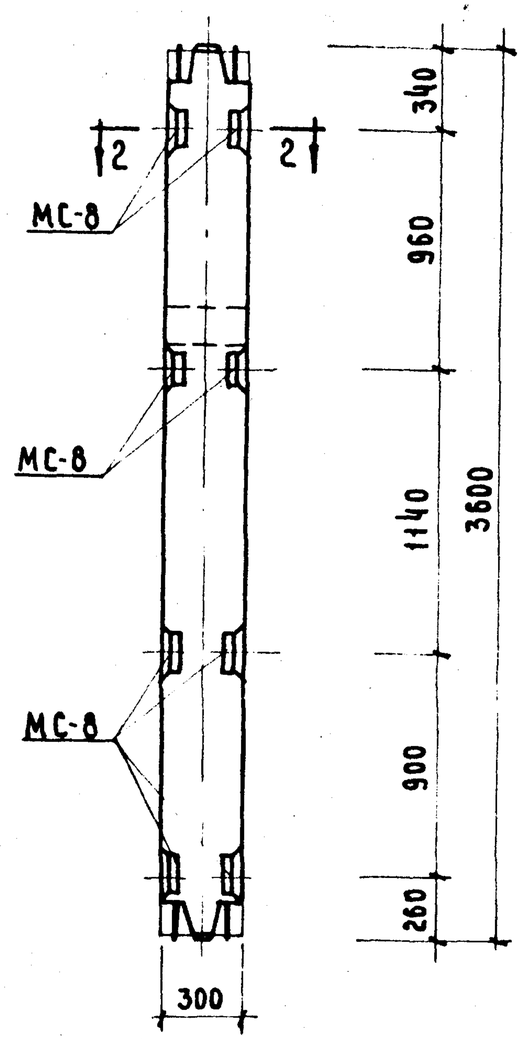

Марка колонны	Марка закладн. дополн. деталей	Кол. шт.	Вес дополнительных закладных деталей, кг: одной дет.	всех дет.	итого на колонну	Общий расход стали на колонну	№ заготовит. черт. закладн. деталей
КСК-336-14-4	МС-8	8	2,65	21,20	21,20	90,89	77
КСК-336-23-4						156,89	
КСР-336-14-2						97,02	
КСР-336-17-2						97,02	
КСР-336-23-2						163,02	

Примечание:

Опалубка и армирование аналогичны основным маркам колонн, приведенным в альбоме ИИ-04-2 выпуск 8

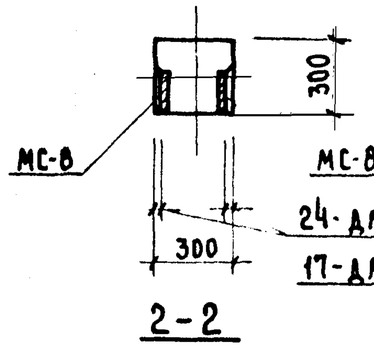

24 - для КСК-336-14-4, КСР-366-14-2, -17-2

17 - для КСК-336-23-4, КСР-366-23-2

ТК	Колонны для навески стеновых панелей	Серия ИИ-04-2	
1973	Колонны КСК-336-14-4, -23-4; КСР-366-14-2, -17-2, -23-2.	Выпуск 12 часть II	Лист 10

ЦНИИЭП туристских комплексов г. Москва

Рук. гр. инж. Кожина

Исполнила Меркурьева

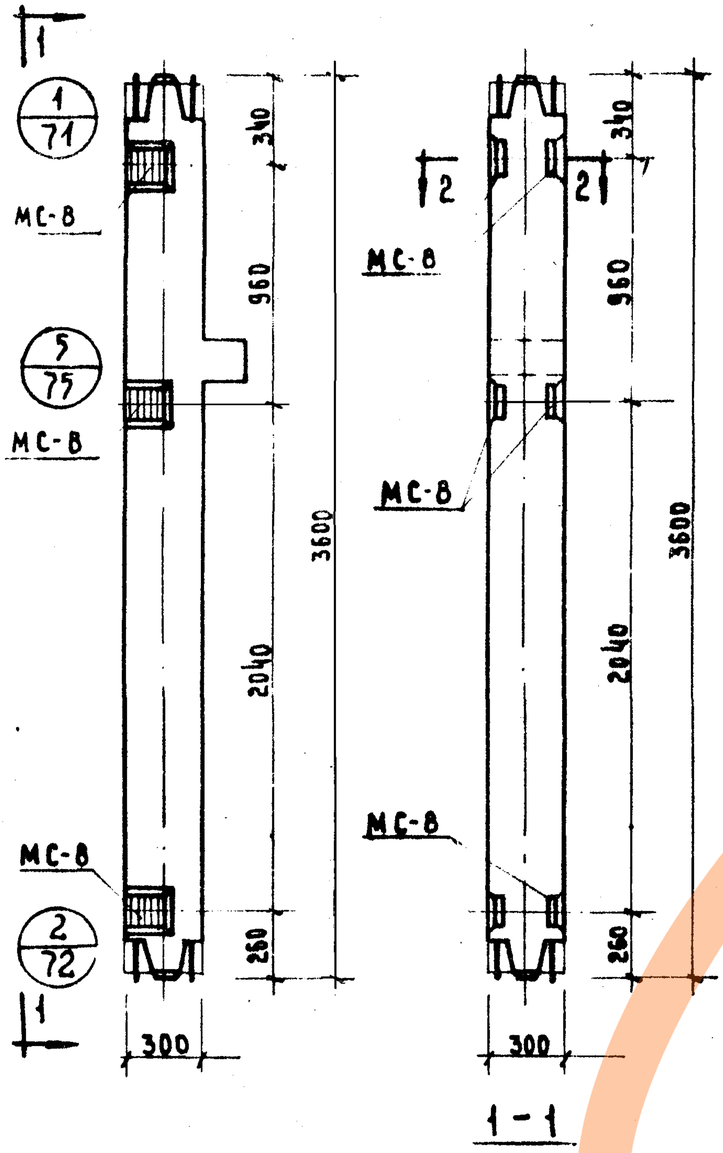

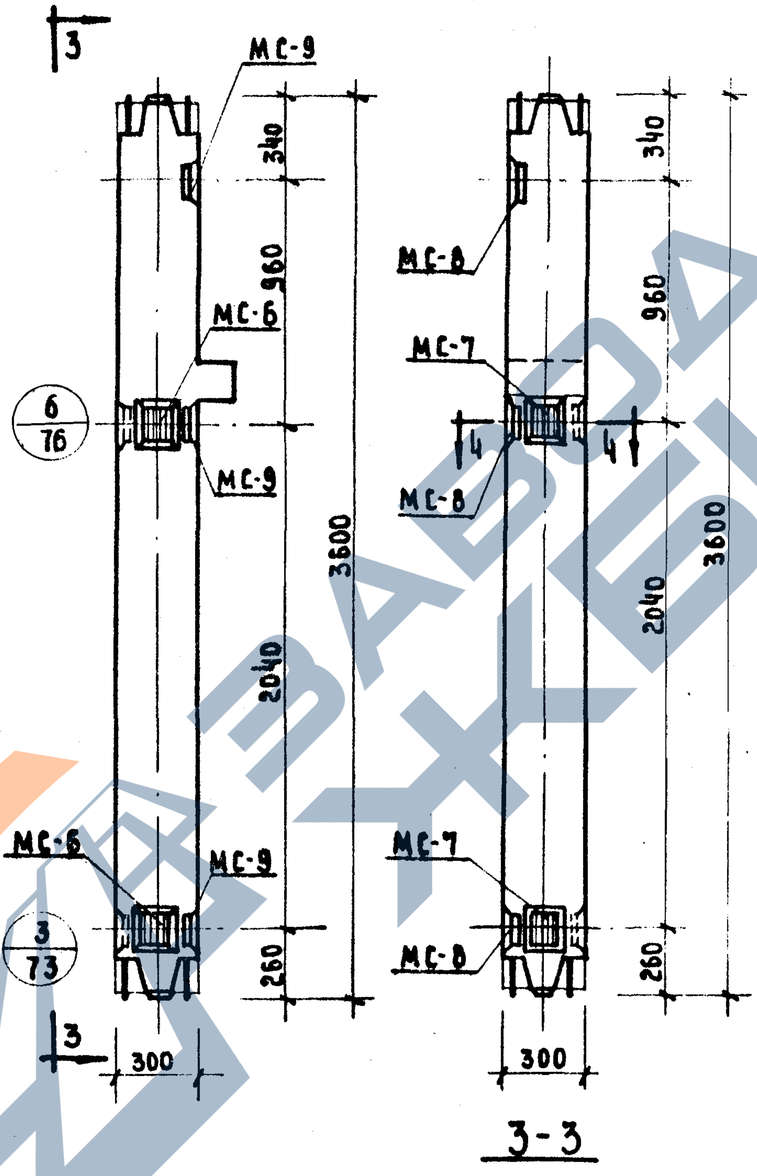

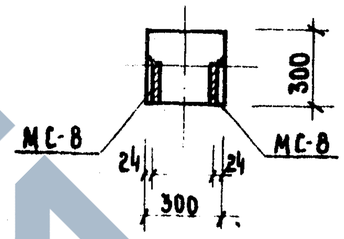

2-2

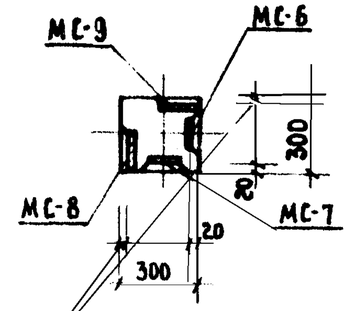

24- ДЛЯ КСК 336-14 3У
17- ДЛЯ КСК 336 17-3У

4-4

МАРКА КОЛОННЫ	МАРКА ДОПОЛН. ЗАКЛАД ДЕТАЛЕЙ	КОЛ. ШТ.	ВЕС ДОПОЛНИТЕЛЬНЫХ ЗАКЛАД. ДЕТ. КГ. ОДНОЙ ДЕТ.	ВСЕХ ДЕТ	ИТОГО НА КОЛОННУ	ОБЩИЙ РАСХОД СТАЛИ НА КОЛОННУ	№ ЗАГОТОВИТ. ЧЕРТ. ЗАКЛ ДЕТАЛЕЙ
КСК-336-14-3	МС-8	6	2,65	15,90	15,90	85,59	
КСК-336-23-3	МС-8	6	2,65	15,90	15,90	151,59	
КСК-336-14-3У	МС-6	2	2,07	4,14	24,18	93,87	77
	МС-7	2	2,07	4,14			
	МС-8	3	2,65	7,95			
	МС-9	3	2,65	7,95			
КСК-336-23-3У	МС-6	2	2,07	4,14	24,18	159,87	77
	МС-7	2	2,07	4,14			
	МС-8	3	2,65	7,95			
	МС-9	3	2,65	7,95			

КОЛОННЫ КСК 336-14-3, КСК-336-23-3

КОЛОННЫ КСК-336-14-3У, КСК-336-23-3У.

ПРИМЕЧАНИЕ:

ОПАЛУБКА И АРМИРОВАНИЕ АНАЛОГИЧНЫ ОСНОВНЫМ МАРКАМ КОЛОНН, ПРИВЕДЁННЫМ В АЛЬБОМЕ ИИ-04-2 ВЫПУСК 8.

ТК	КОЛОННЫ ДЛЯ НАВЕСКИ СТЕНОВЫХ ПАНЕЛЕЙ	СЕРИЯ ИИ-04-2	
1973	КОЛОННЫ КСК-336-14-3, КСК-336-23-3, КСК-336-14-3У, КСК-336-23-3У	ВЫПУСК 12 ЧАСТЬ III	АВ 11

ЦПИИС | Рук. гр. инж. Кузьмина | Исполнил Хорошилова

ЗАВОД ЖБИ

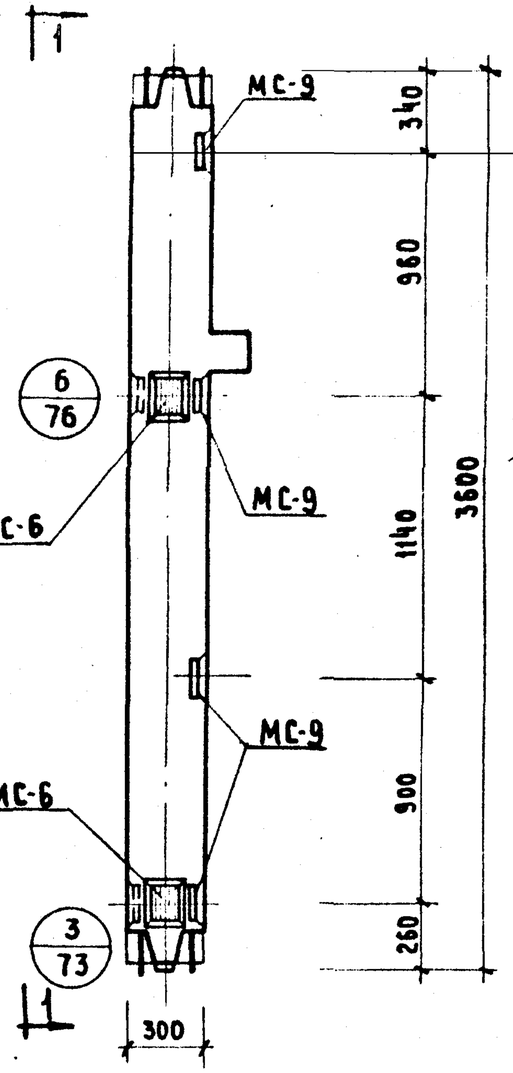

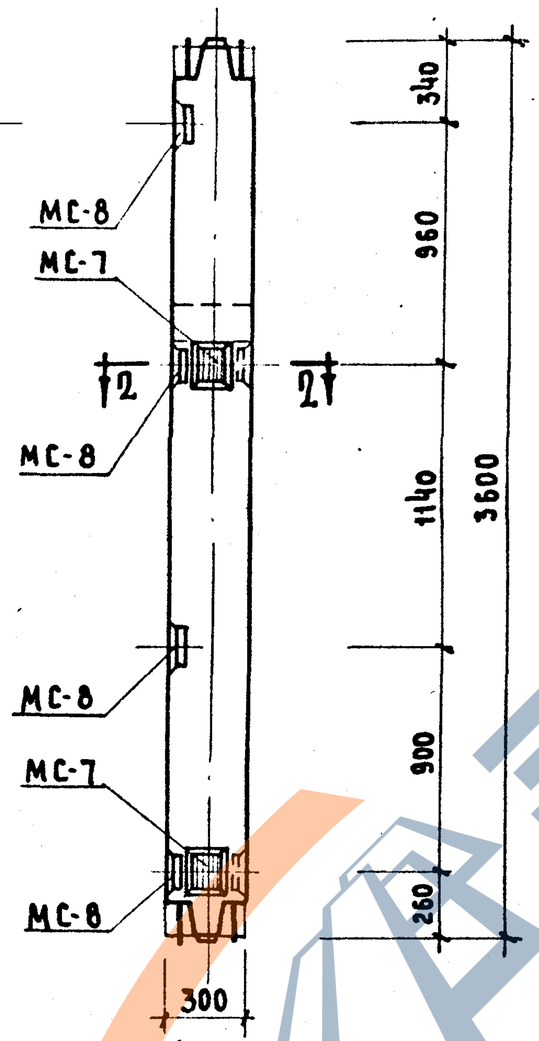

1-1

Колонна КСК-336-14-4у, КСК-336-23-4у.

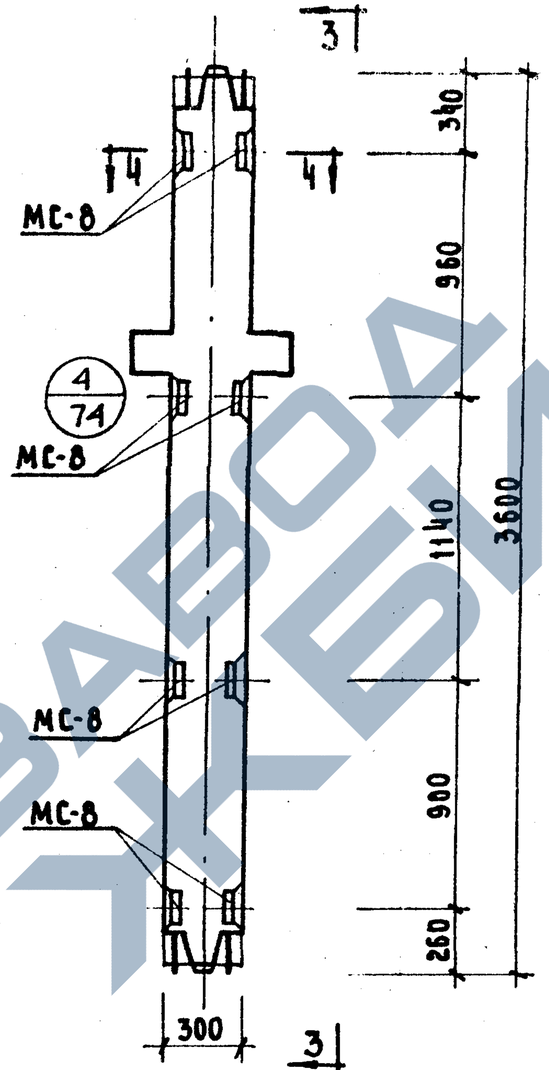

3

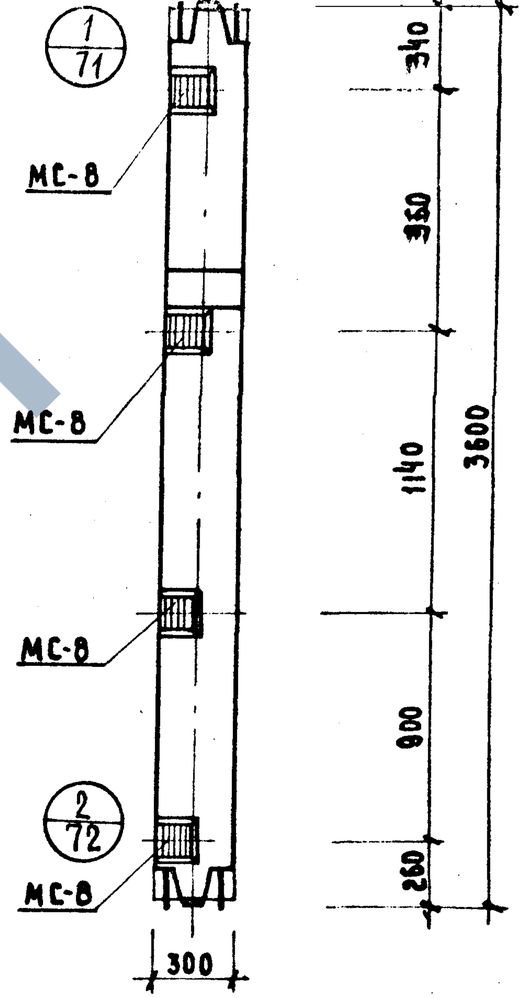

3-3

Колонны КСР-336-14-4,-17-4,-23-4.

Марка колонны	Марка дополнит. закладн. деталей	Кол. шт.	Вес дополнительных закладных деталей, кг. Одной дет.	Всех дет.	Итого на колонну	Общий расход стали на колонну	№ заготовит. черт. закладн. дет.
КСК-336-14-4у	МС-6	2	2,07	4,14	29,48	99,17	77
	МС-7	2	2,07	4,14			
	МС-8	4	2,65	10,60			
	МС-9	4	2,65	10,60			
КСК-336-23-4у	МС-6	2	2,07	4,14	29,48	165,17	77
	МС-7	2	2,07	4,14			
	МС-8	4	2,65	10,60			
	МС-9	4	2,65	10,60			
КСР-336-14-4	МС-8	8	2,65	21,20	21,20	97,02	77
КСР-336-17-4						97,02	
КСР-336-23-4						163,02	

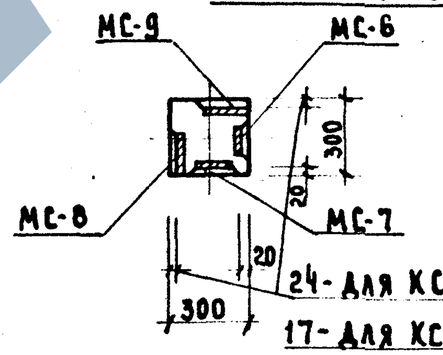

2-2

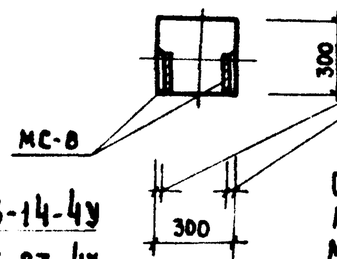

4-4

17-для КСР-336-23-4
24-для КСР-336-14-4
КСР-336-17-4

Примечание:

Опалубка и армирование аналогичны основным маркам колонн, приведенным в альбоме ИИ-04-2 выпуск 8.

ТК	Колонны для навески стеновых панелей	Серия ИИ-04-2	
1973	Колонны КСК-336-14-4у; КСК-336-23-4у; КСР-336-14-4; КСР-336-17-4; КСР-336-23-4.	Выпуск 12 часть II	Лист 12

Цитиш Кузьмина Г.Москва | Исполнил | Меркурьева | Козина

https://zavodjbi.com/

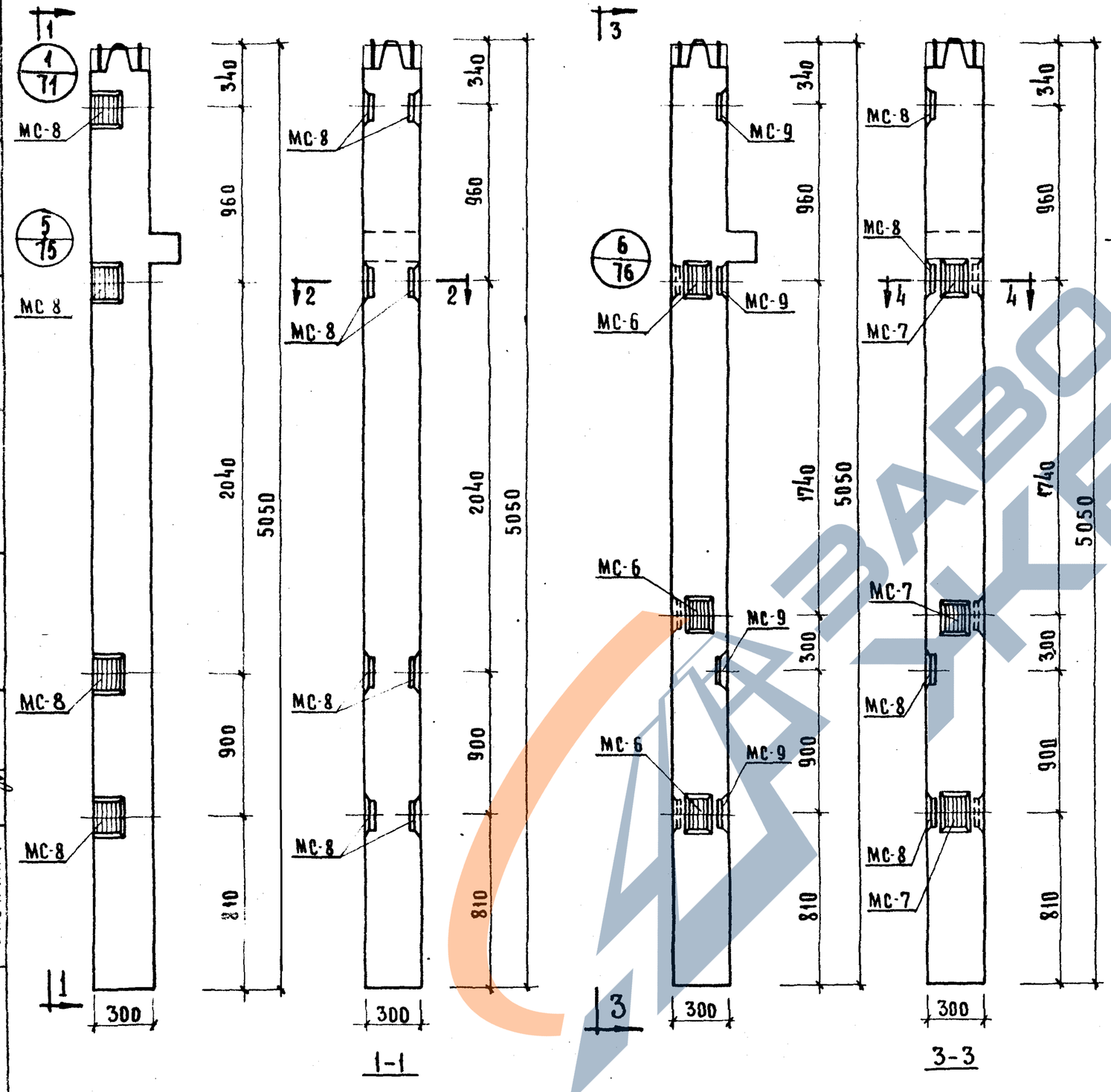

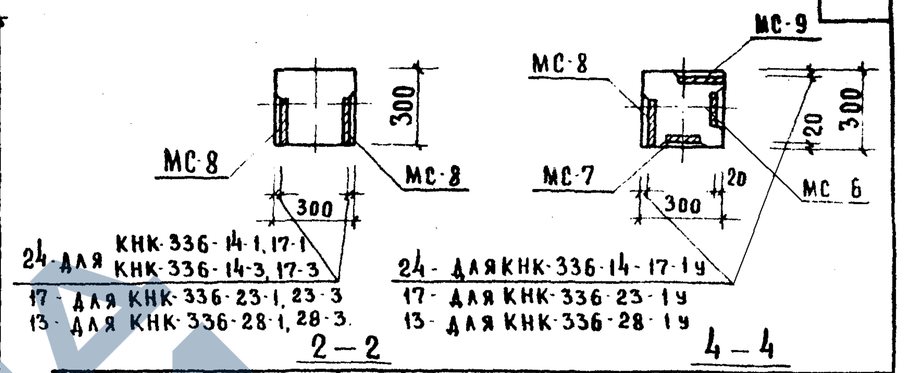

Марка колонны	Марка дополнит. закладн. детали	Код. шт.	Вес дополнительных закладных дет-лей, кг. одной дет.	всех дет.	итого на колонну	Общий расход стали на колонну	Изготовит. черт. заклад. дет.
КНК-336-14-1у	МС-6	3	2.07	6,21	33.62	118,11	77
	МС-7	3	2.07	6,21			
КНК-336-17-1у	МС-8	4	2.65	10.60			
	МС-9	4	2.65	10.60			
КНК-336-23-1у	МС-6	3	2.07	6.21	33,62	206,41	77
	МС-7	3	2.07	6.21			
	МС-8	4	2.65	10.60			
	МС-9	4	2.65	10.60			
КНК-336-28-1у	МС-6	3	2.07	6.21	33.62	287,81	77
	МС-7	3	2.07	6.21			
	МС-8	4	2.65	10.60			
	МС-9	4	2.65	10.60			
КНК-336-14-1	МС-8	8	2.65	21.20	21.20	105.69	77
КНК-336-17-1							
КНК-336-23-1						193.99	
КНК-336-28-1						275.39	
КНК-336-14-3	МС-8	8	2.65	21.20	21.20	105,69	77
КНК-336-17-3							
КНК-336-23-3						193,99	
КНК-336-28-3						275.39	

Примечание

Опалубка и армирование аналогичны основным маркам колонн, приведенным в альбоме ИИ-04-2 выпуск 8.

Колонны КНК-336-14-1, КНК-336-17-1, КНК-336-23-1
КНК-336-28-1, КНК-336-14-3, КНК-336-17-3, КНК-336-23-3
КНК 336-28-3

Колонны КНК-336-14-1у, КНК-336-17-1у, КНК-336-23-1у.
КНК-336-28-1у

ТК	Колонны для навески стеновых панелей	Серия ИИ-04-2	
1973	Колонны КНК-336-14-1, КНК-336-17-1, КНК-336-23-1, КНК-336-28-1, КНК-336-14-3, КНК-336-17-3, КНК-336-23-3, КНК-336-28-3, КНК-336-14-1у; КНК-336-17-1у, КНК-336-23-1у, КНК-336-28-1у	Выпуск 12 часть II	Лист 13

ЦНИИЭП туристских комплексов г. Москва

Гл. инж. пр. Рук. гр. инж. Исполнил

Прогожин Козина Меркурьева

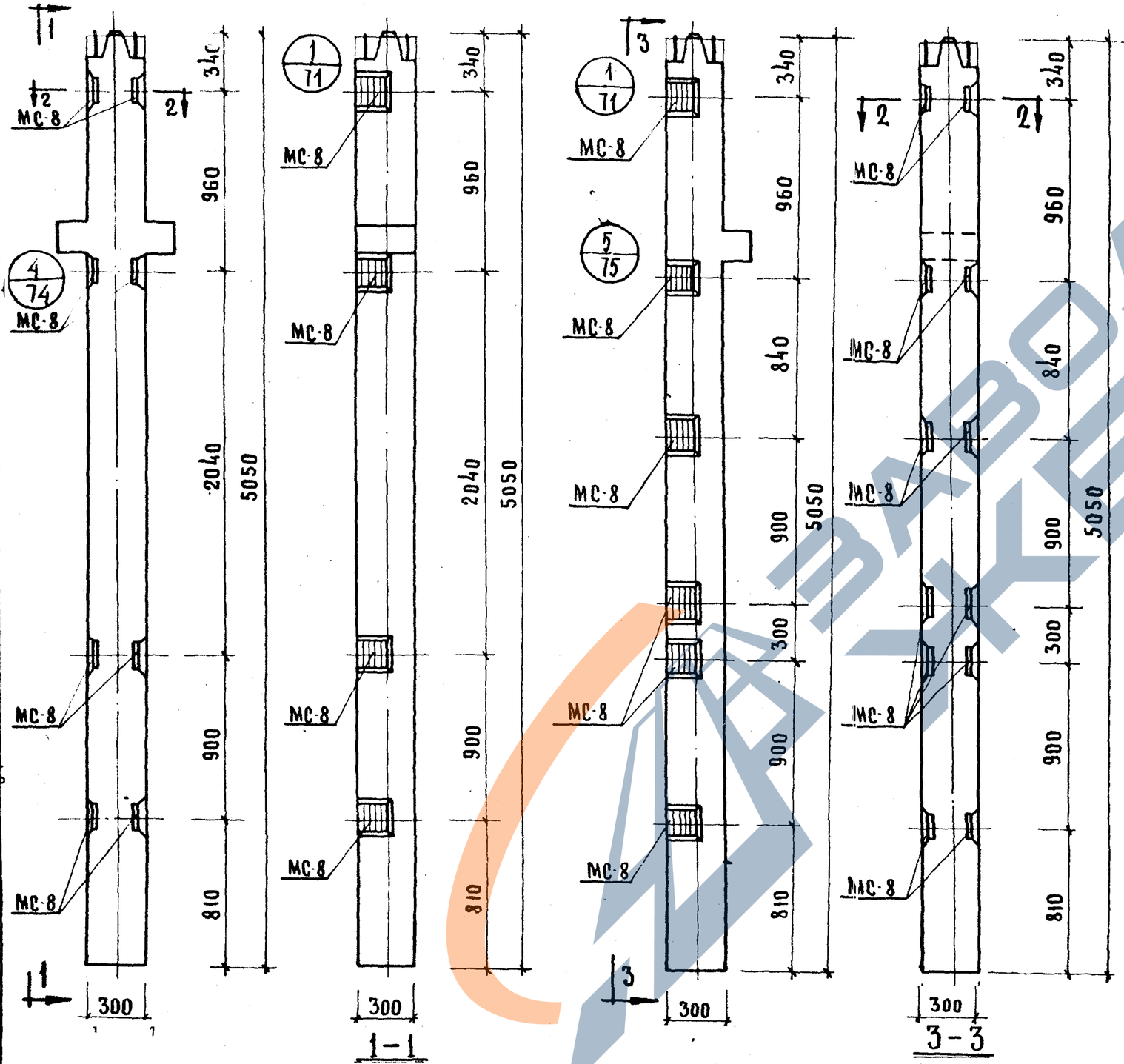

1-1

3-3

Колонны КНР-335-14-1 КНР-335-17-1 ; КНР-335-23-1 КНР-335-28-1, КНР-335-14-3, КНР-335-17-3, КНР-335-23-3, КНР-335-28-3.

Колонны КНК-336-14-2, КНК-336-17-2, КНК-336-23-2, КНК-336-28-2

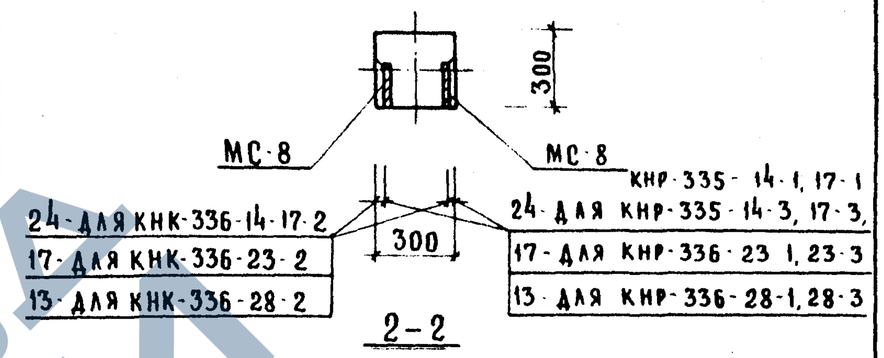

2-2

Марка колонны	Марка дополнит. закладн. детали	Кол. шт.	Вес дополн. закл. деталей, кг. Одной дет.	Всех дет.	Итого на колонну	Общий расход стали на колонну	Н заротов. черт. закладн. детали
КНР-336-14-1 КНР-336-17-1	МС-8	8	2.65	21.20	21.20	111.82	77
КНР-336-23-1						201.12	
КНР-336-28-1						281.52	
КНР-336-14-3 КНР-336-17-3	МС-8	8	2.65	21.20	21.20	111.82	77
КНР-336-23-3						201.12	
КНР-336-28-3						281.52	
КНК-336-14-2 КНК-336-17-2	МС-8	12	2.65	31.80	31.80	116.29	77
КНК-336-23-2						204.59	
КНК-336-28-2						285.99	

Примечание:

Опалубка и армирование аналогичны основным маркам колонн, приведенным в альбоме ИИ-04-2 выпуск 7.

ТК	Колонны для навески стеновых панелей	Серия ИИ-04-2	
1973	Колонны КНР-336-14-1, КНР-336-17-1, КНР-336-23-1, КНР-336-28-1, КНР-336-14-3, КНР-336-17-3, КНР-336-23-3, КНР-336-28-1, КНК-336-14-2, КНК-336-17-2, КНК-336-23-2, КНК-336-28-2.	Выпуск 12 часть II	Лист 14

ЦПИИП Туристских комплексов г. Москва | Гл. инж. пр. Рук. гр. инж. Исполнил | Пригожин Козина Меркурьева

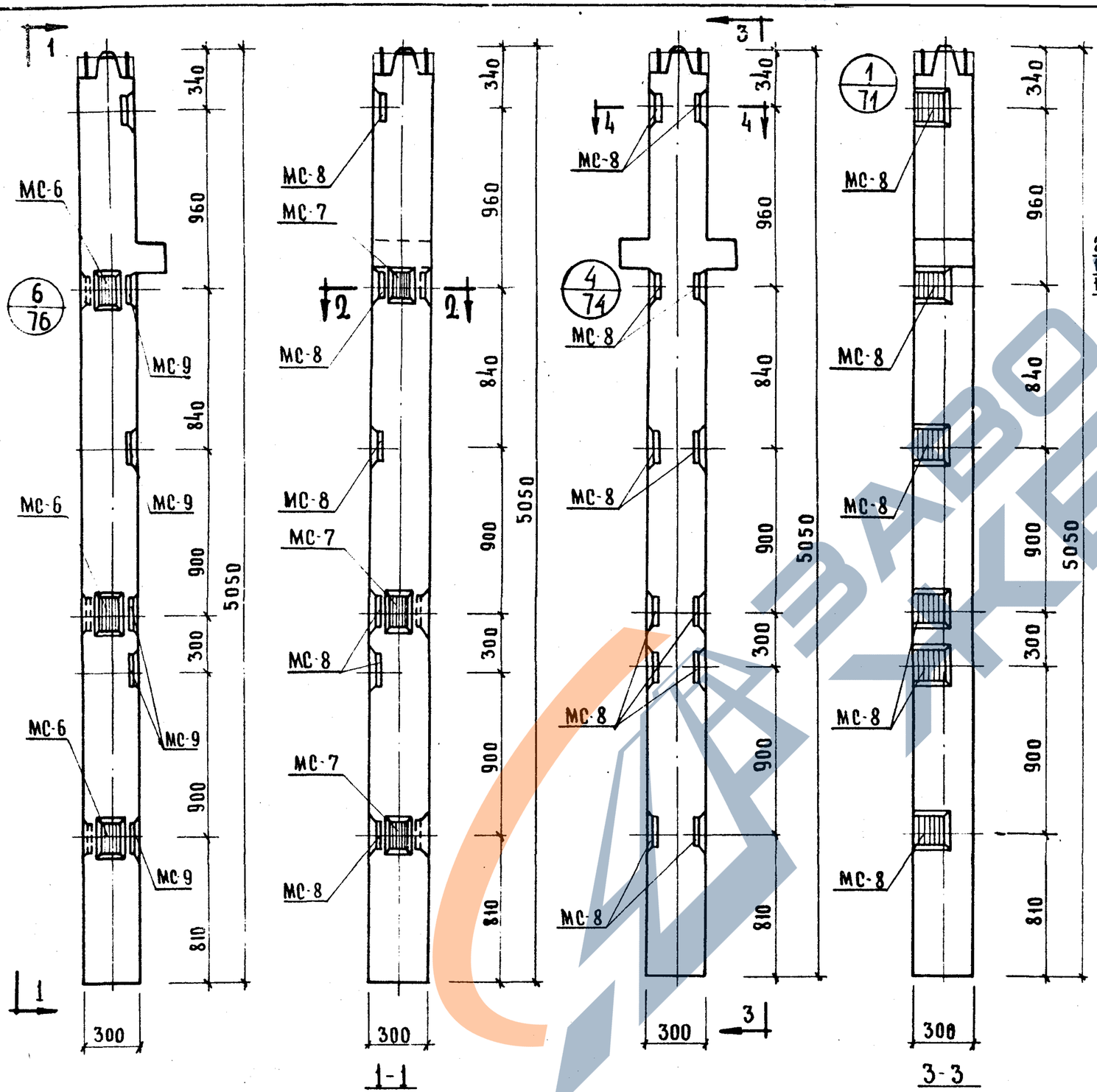

Колонны КНК-336-14-2у, КНК-336-17-2у
КНК-336-23-2у, КНК-336-28-2у.

Колонны КНР-335-14-2, КНР-335-17-2,
КНР-335-23-2, КНР-335-28-2

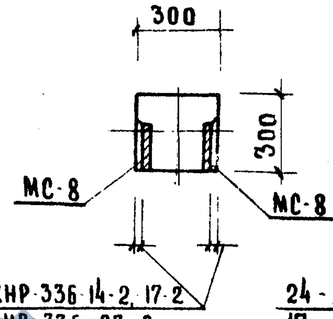

24 - для КНР-336-14-2, 17-2
17 - для КНР-336-23-2
13 - для КНР-336-28-2

4-4

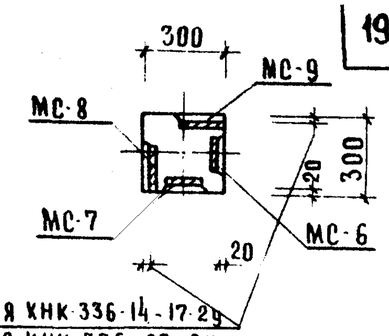

24 - для КНК-336-14-17-2у
17 - для КНК-336-23-2у
13 - для КНК-336-28-2у.

2-2

Марка колонны	Марка дополнит. закладн. детали	Кол шт.	Вес дополнительных закладных дет-лей, кг. одной дет.	всех дет	итого на колонну	Общий расход стали на колонну	№ заготовит. черт. закладн. дет.
КНК-336-14-2у КНК-336-17-2у	МС-6	3	2.07	6.21	44.22	128.71	77
	МС-7	3	2.07	6.21			
	МС-8	6	2.65	15.90			
	МС-9	6	2.65	15.90			
КНК-336-23-2у	МС-6	3	2.07	6.21	44.22	217.01	77
	МС-7	3	2.07	6.21			
	МС-8	6	2.65	15.90			
	МС-9	6	2.65	15.90			
КНК-336-28-2у	МС-6	3	2.07	6.21	44.22	298.41	77
	МС-7	3	2.07	6.21			
	МС-8	6	2.65	15.90			
	МС-9	6	2.65	15.90			
КНР-336-14-2 КНР-336-17-2	МС-8	12	2.65	31.80	31.80	122.92	77
КНР-336-23-2						211.72	
КНР-336-28-2						292.12	

Примечание:

Опалубка и армирование аналогичны основным маркам колонн, приведенным в альбоме ИИ-04-2 выпуск 8.

ЦНИИЭП КУЛЬТУРЫ г. Москва — Меркурьева — Исполнил

ТК	Колонны для навески стеновых панелей	Серия ИИ-04-2	
1973	Колонны КНК-336-14-2у, КНК-336-17-2у, КНК-336-23-2у, КНК-336-28-2у; КНР-335-14-2, КНР-335-17-2, КНР-335-23-2; КНР-335-28-2	Выпуск 12 часть II	Лист 15

https://zavodjbi.com/

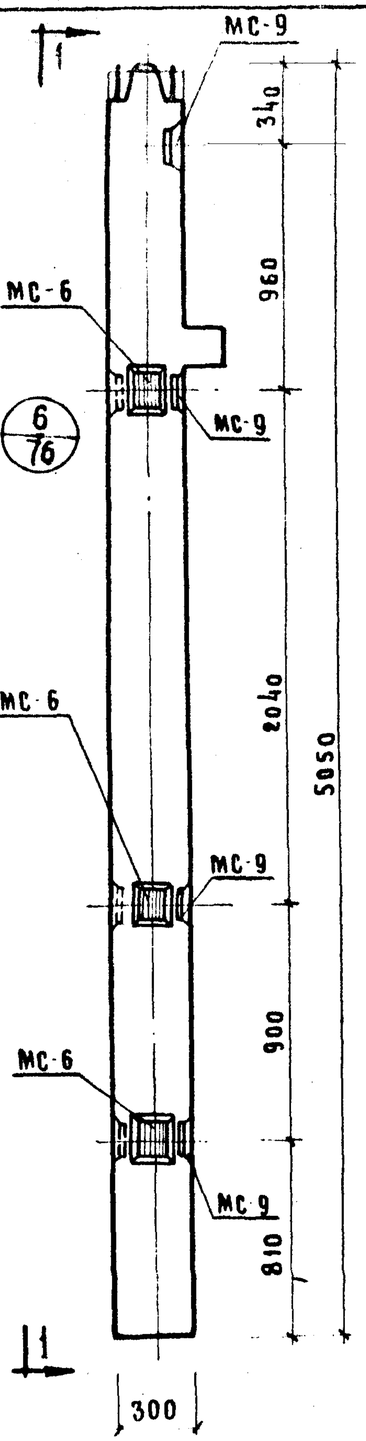

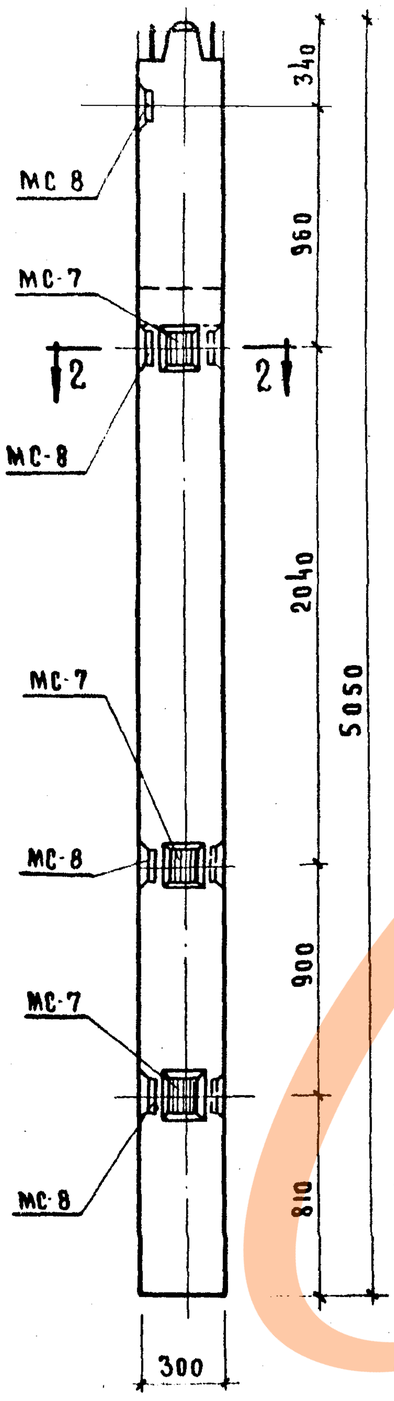

1 — 1

Колонны КНК-336-14-3у, КНК-336-17-3у,
КНК-336-23-3у, КНК-336-28-3у.

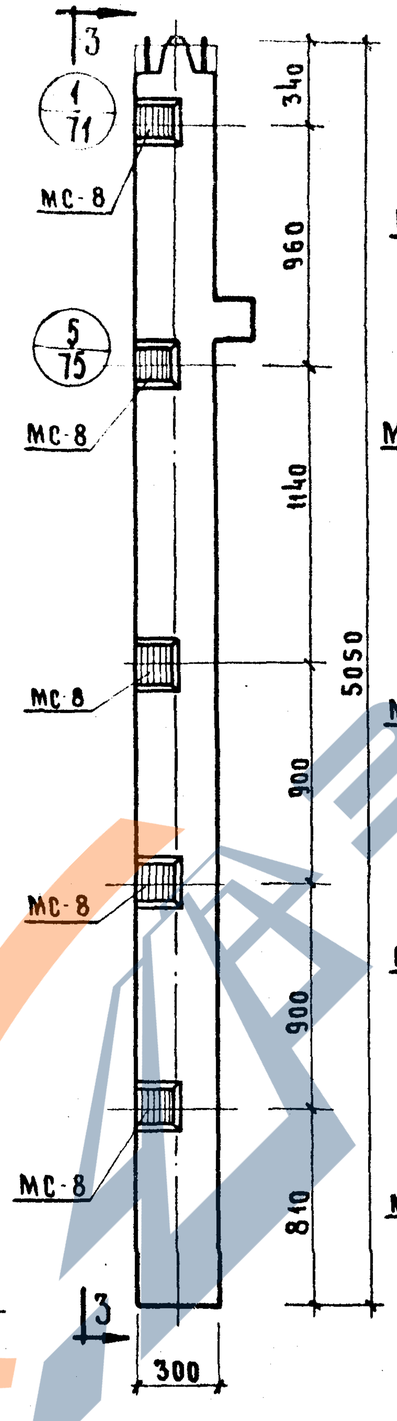

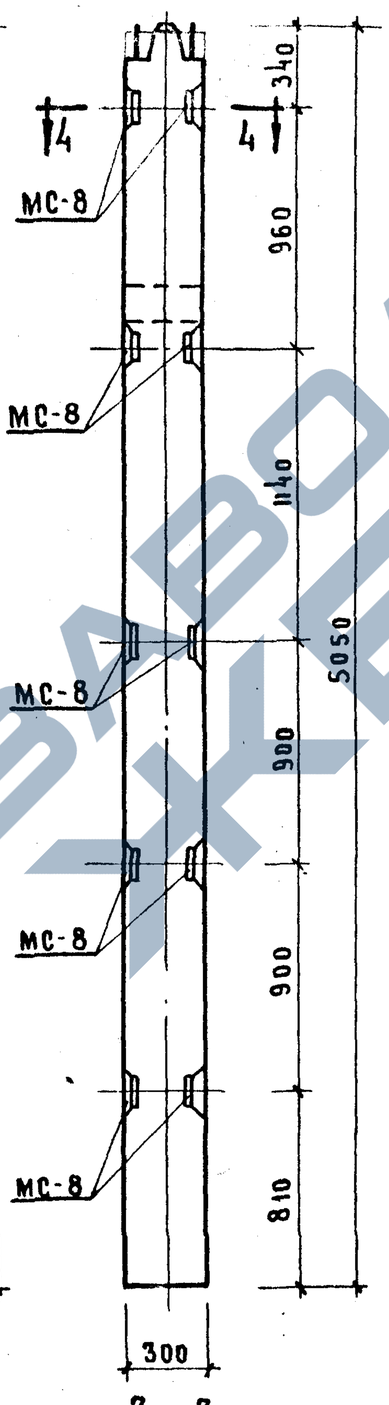

3 — 3

Колонны КНР-336-14-4, КНР-336-17-4,
КНР-336-23-4, КНР-336-27-4.

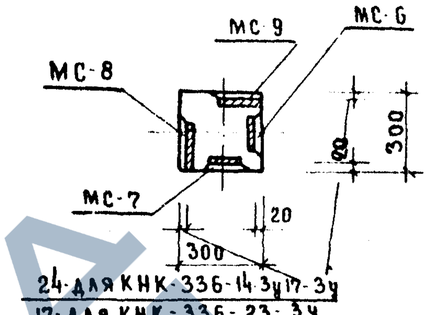

2 — 2

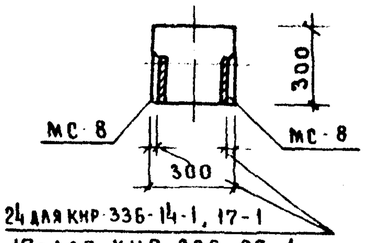

4 — 4

Марка колонны	Марка дополн. закладн. деталн.	Кол шт.	Вес дополнительных закладных дет-лей, кг: одной дет.	всех дет.	Итого на колонну	Общий расход стали на колонну	N заготовит. черт. закладн. детали
КНК-336-14-3у КНК-336-17-3у	МС-6	3	2.07	6.21	33.62	118.11	77
	МС-7	3	2.07	6.21			
	МС-8	4	2.65	10.60			
	МС-9	4	2.65	10.60			
КНК-336-23-3у	МС-6	3	2.07	6.21	33.62	206.41	77
	МС-7	3	2.07	6.21			
	МС-8	4	2.65	10.60			
	МС-9	4	2.65	10.60			
КНК-336-28-3у	МС-6	3	2.07	6.21	33.62	287,81	77
	МС-7	3	2.07	6.21			
	МС-8	4	2.65	10.60			
	МС-9	4	2.65	10.60			
КНР-336-14-4 КНР-336-17-4	МС-8	10	2.65	26.50	26.50	117,12	77
КНР-336-23-4						206.42	
КНР-336-28-4						286.82	

Примечание:

Опалубка и армирование аналогичны основным маркам колонн, приведенным в альбоме ИИ-04-2 выпуск 8.

ТК	Колонны для навески стеновых панелей	Серия ИИ-04-2	
1973	Колонны КНК-336-14-3у, КНК-336-17-3у, КНК-336-23-3у, КНК-336-28-3у, КНР-336-14-4, КНР-336-17-4, КНР-336-23-4, КНР-336-28-4.	Выпуск 12 Часть II	Лист 16

ЦНИИЭП комплексов Вук. гр. НЖ г. Москва
Козин
Хорошилова
Неполина

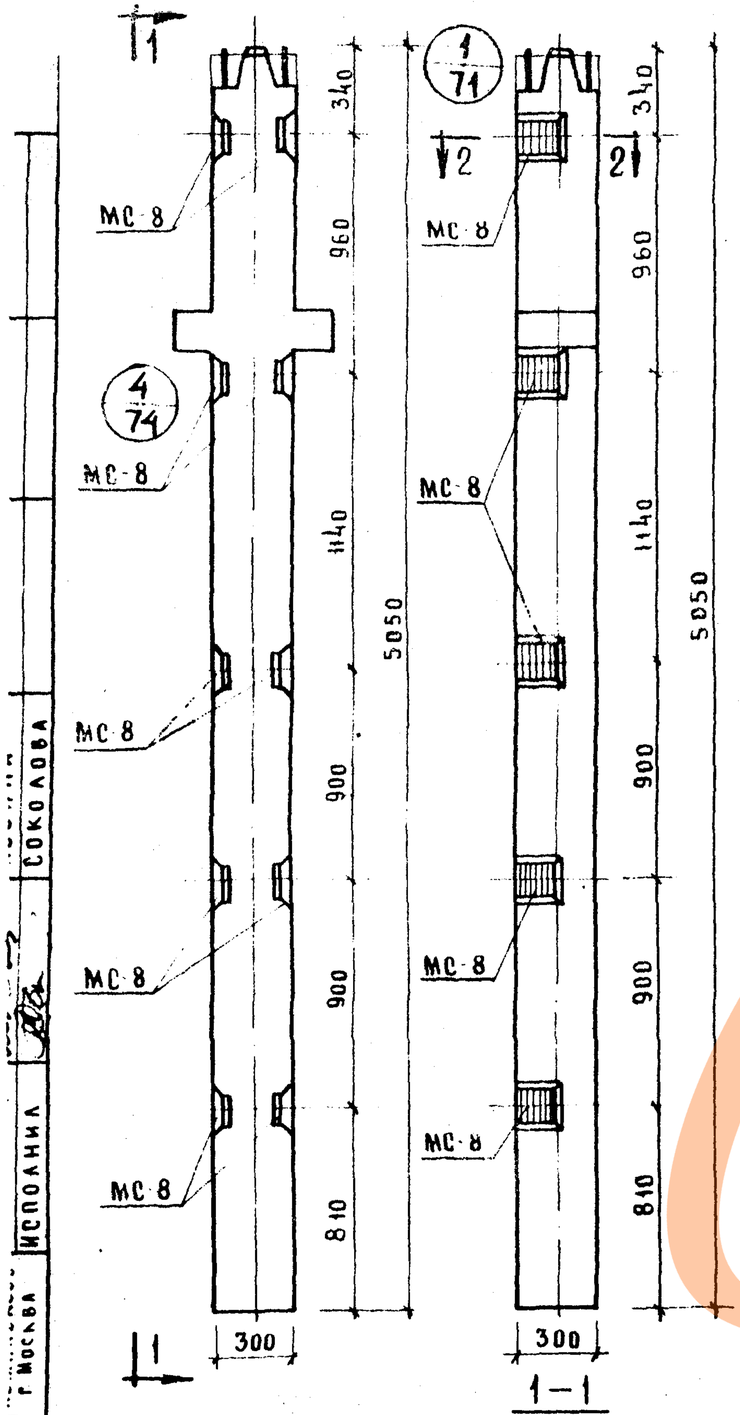

Колонны КНР-336-14-4, КНР-336-23-4
КНР-336-17-4, КНР-336-28-4

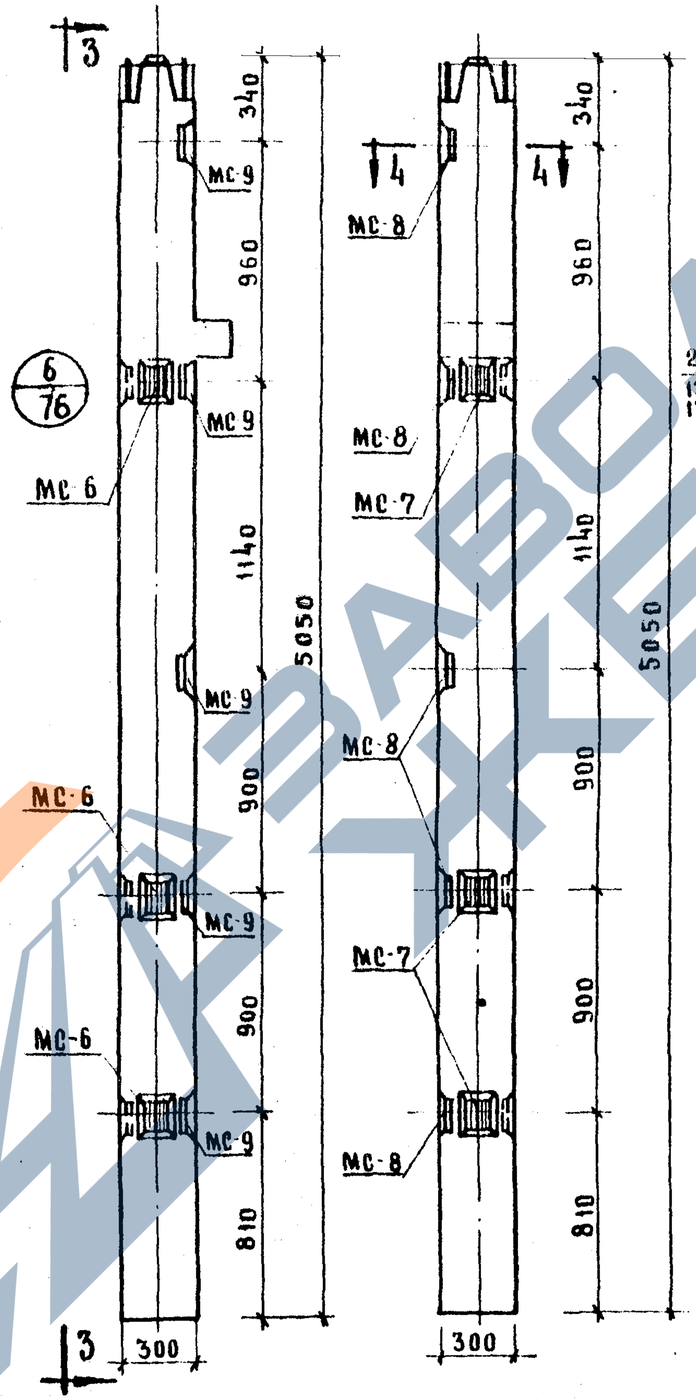

Колонны КНК-336-14-4у, КНК-336-17-4у,
КНК-336-23-4у, КНК-336-28-4у.

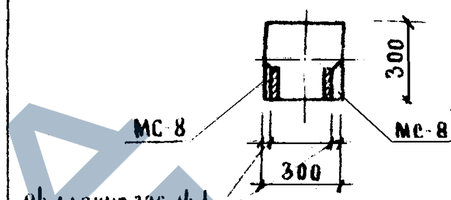

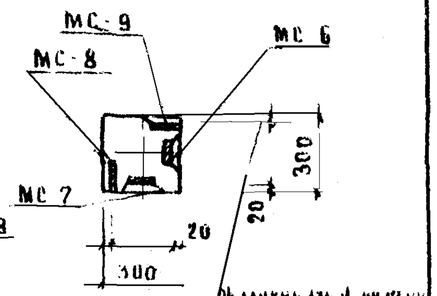

24 для КНР-336-14-4
13-для КНР-336-28-4
17-для КНР-336-23-4

24 для КНК-336-14-4у, 17-для КНК-336-23-4у
13 для КНК-336-28-4у

Марка колонны	Марка доп. закладн. детали	Кол. шт.	Вес дополнительных закладных деталей, кг: одной дет.	всех дет.	итого на колонну	Общий расход стали на колонну	№ заготовительного чертежа закладной детали
КНР-336-14-4	МС-8	10	2.65	26.50	26.50	117.12	77
КНР-336-17-4						117.12	
КНР-336-23-4						206.42	
КНР-336-28-4						286.82	
КНК-336-14-4у	МС-6	3	2.07	6.21	38.92	120.41	77
	МС-7	3	2.07	6.21			
	МС-8	5	2.65	13.25			
	МС-9	5	2.65	13.25			
КНК-336-23-4у	МС-6	3	2.07	6.21	38.92	211.71	77
	МС-7	3	2.07	6.21			
	МС-8	5	2.65	13.25			
	МС-9	5	2.65	13.25			
КНК-336-28-4у	МС-6	3	2.07	6.21	38.92	293.11	77
	МС-7	3	2.07	6.21			
	МС-8	5	2.65	13.25			
	МС-9	5	2.65	13.25			

Примечание

Опалубка и армирование аналогичны основным маркам колонн, приведенным в альбоме ИИ-04-2 выпуск 8

ТК	Колонны для навески стеновых панелей	Серия ИИ 04 2	
1973	Колонны КНР-336-14-4, 17-4, КНР-336-23-4, 28-4, КНК-336-14-4у, КНК-336-17-4у, КНК-336-23-4у, КНК-336-28-4у	Выпуск 8 Часть II	Лист 17

Исполнил Соколова
г. Москва

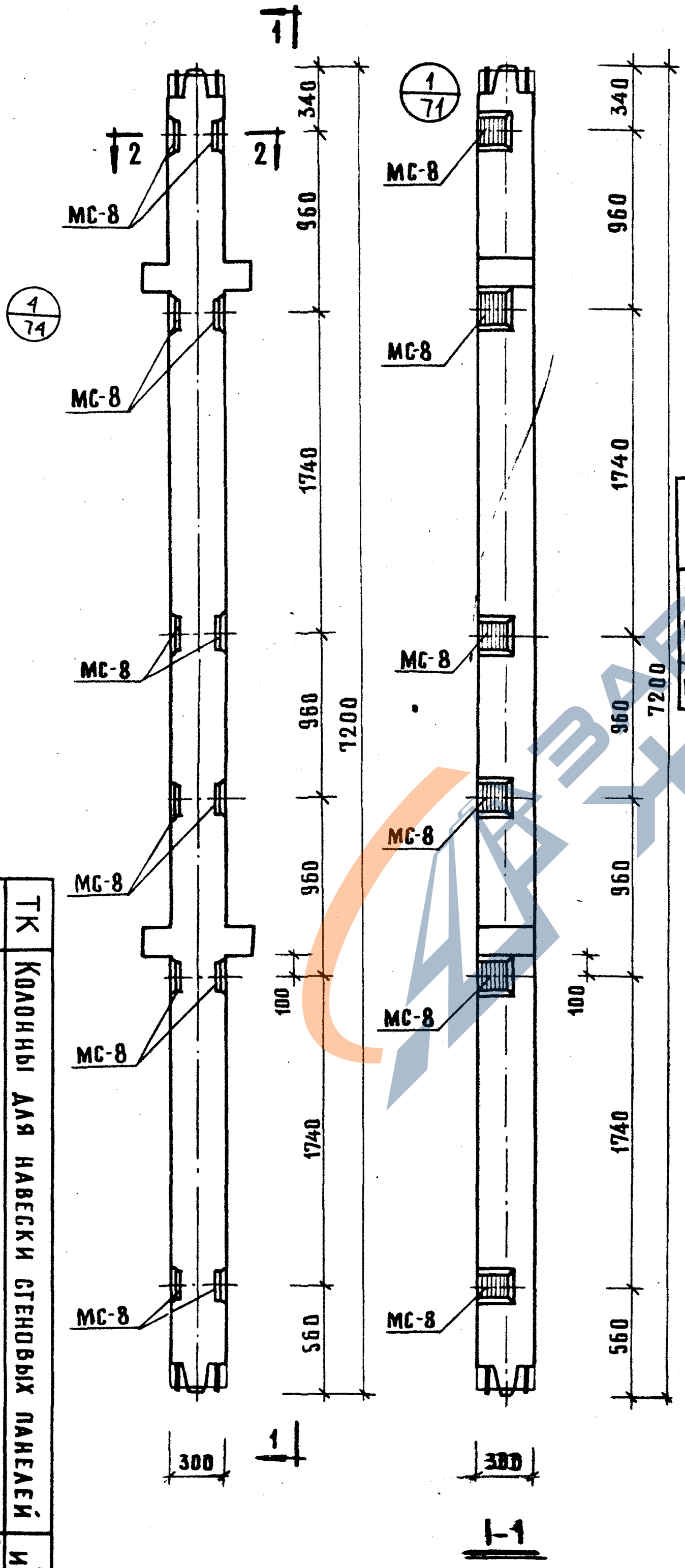

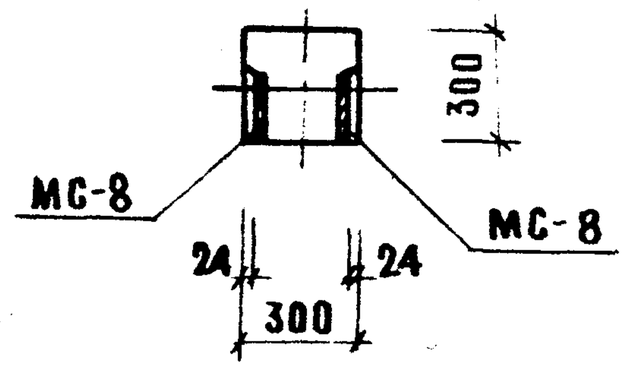

2-2

Марка колонны	Марка дополнит. закладн. детали	Кол. шт	Вес дополн. закл. деталей, кг. одной дет.	всех дет.	итого на колонну	Общий расход стали на колонну	№ заготов. чертежа закладн. детали
КСР-372-17-1 КСР-372-14-1	МС-8	12	2.65	31.80	31.80	174.04	77
КСР-372-23-1	МС-8	12	2.65	31.80	31.80	300.44	77

Примечание:

Опалубка и армирование аналогичны основной марке колонны, приведенной в альбоме ИИ-04-2 выпуск 8

1-1

ТК	Колонны для навески стеновых панелей	Серия ИИ-04-2
1973	Колонна КСР-372-14-1, КСР-372-17-1	Выпуск 12 часть II
		Лист 19

https://zavodjbi.com/

ЦПИИЭП туристских комплексов г. Москва						
	Рук. гр. инж.		Козина			
	Исполнил		Соколова			

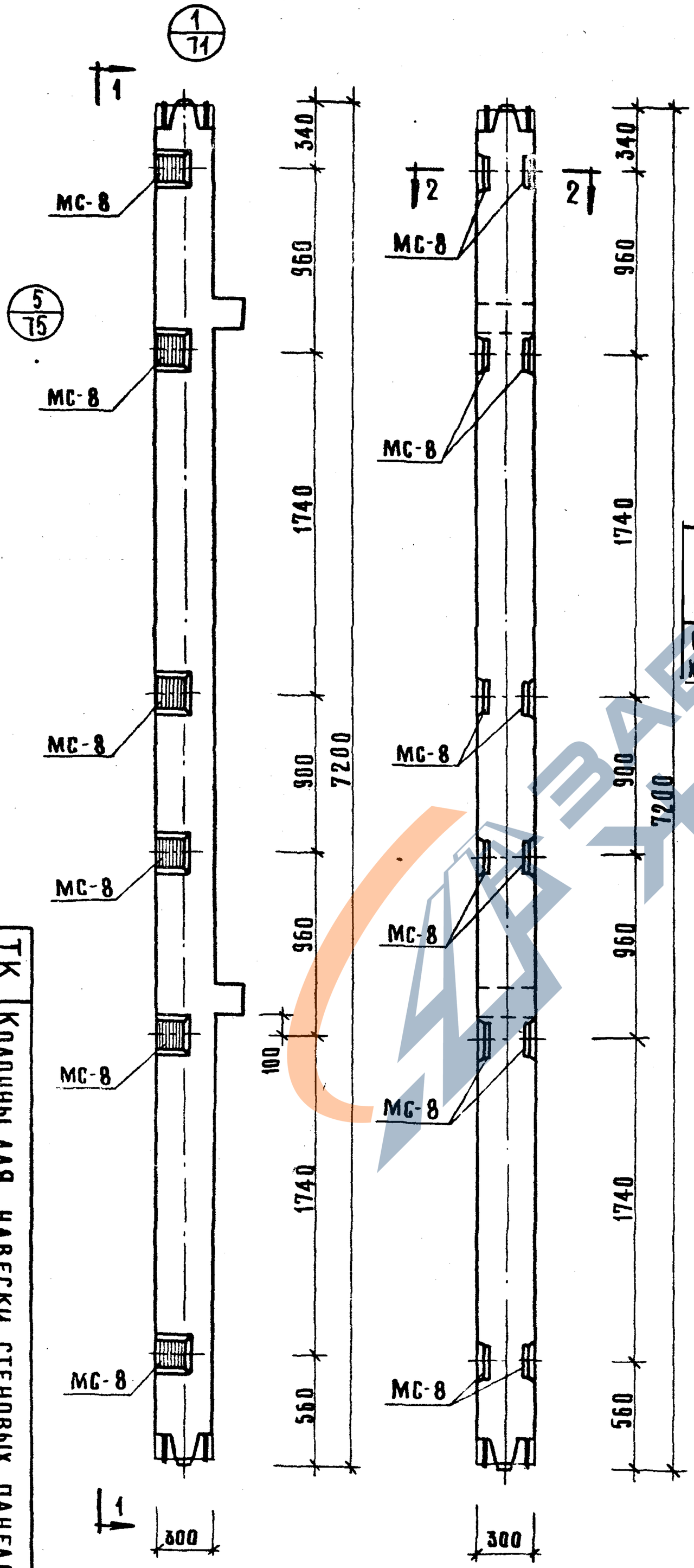

Марка колонны	Марка дополнит. закладн. детали	Кол. шт	Вес дополн. закл. деталей, кг			Общий расход стали на колонну	№ заготов. черт. закладн. детал.
			Одной дет.	Всех дет.	Итого на колонну		
КСК-372-14-1 КСК-372-17-1	МС-8	12	2.65	31.80	37.80	161.78	77

Примечание:

Опалубка и армирование аналогичны основным маркам колонн, приведенным в альбоме ИИ-04-02 выпуск 8.

ТК 1973 | Колонны для навески стеновых панелей | Серия ИИ-04-2 | Выпуск 12 часть II | Лист 19

Колонны КСК-372-14-1; КСК-372-17-1

https://zavodjbi.com/

https://zavodjbi.com/

г. Москва | Исполнил | | Соколова | | | |

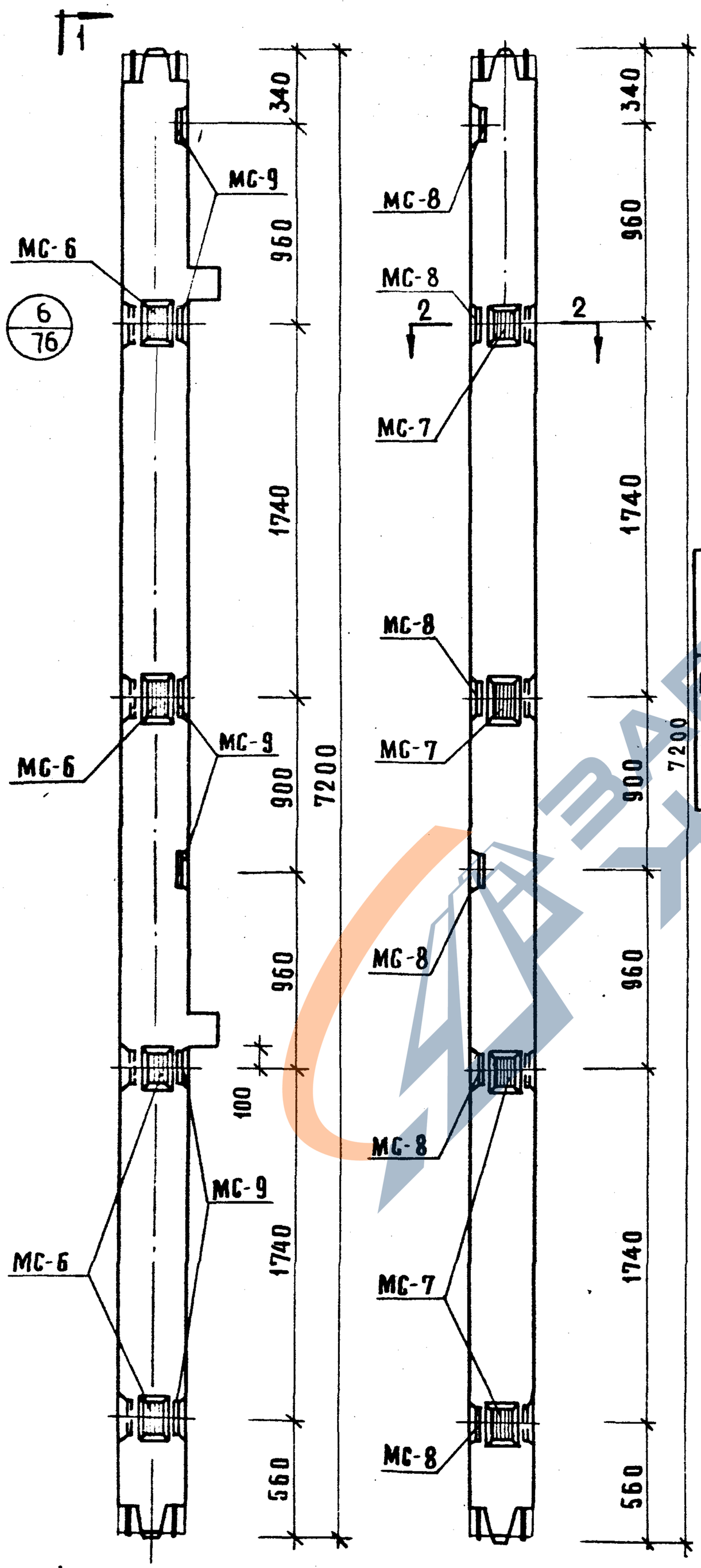

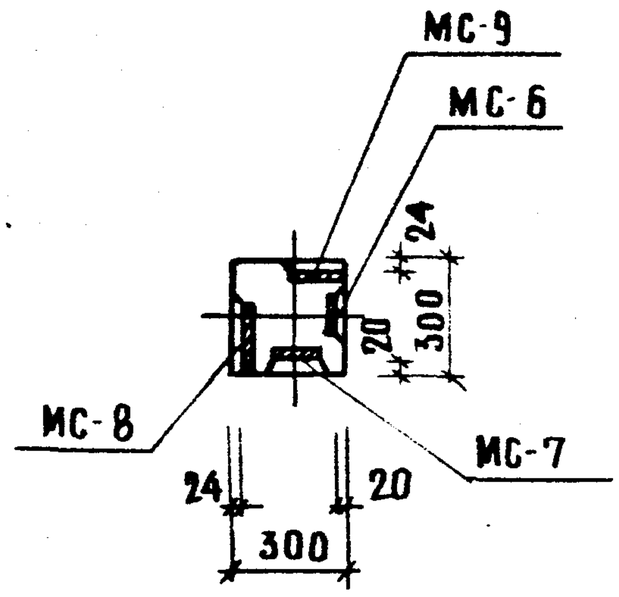

2-2

Марка колонны	Марка дополнит. закладных деталей	Кол. шт.	Вес дополн. закладных деталей, кг.			Общий расход стали на колонну	№ заготов. чертежа закладных деталей
			одной дет	всех дет.	итого на колонну		
КСК-372-14-1у	МС-6	4	2.07	8.28	48.36	178.34	77
	МС-7	4	2.07	8.28			
КСК-372-17-1у	МС-8	6	2.65	15.90			
	МС-9	6	2.65	15.90			

Примечание:

Опалубка и армирование аналогичны основным маркам колонн, приведенным в альбоме ИИ-04-2 выпуск 8.

1-1

ТК 1973 | Колонны для навески стеновых панелей

Колонны КСК-372-14-1у; КСК-372-17-1у

Серия ИИ-04-2 | Выпуск 12 часть II | Лист 20

https://zavodjbi.com/

https://zavodjbi.com/

ЦПИИЭП комплексов г. Москва			
	Рук. гр. инж.		Козина
	Исполнил		Соколова

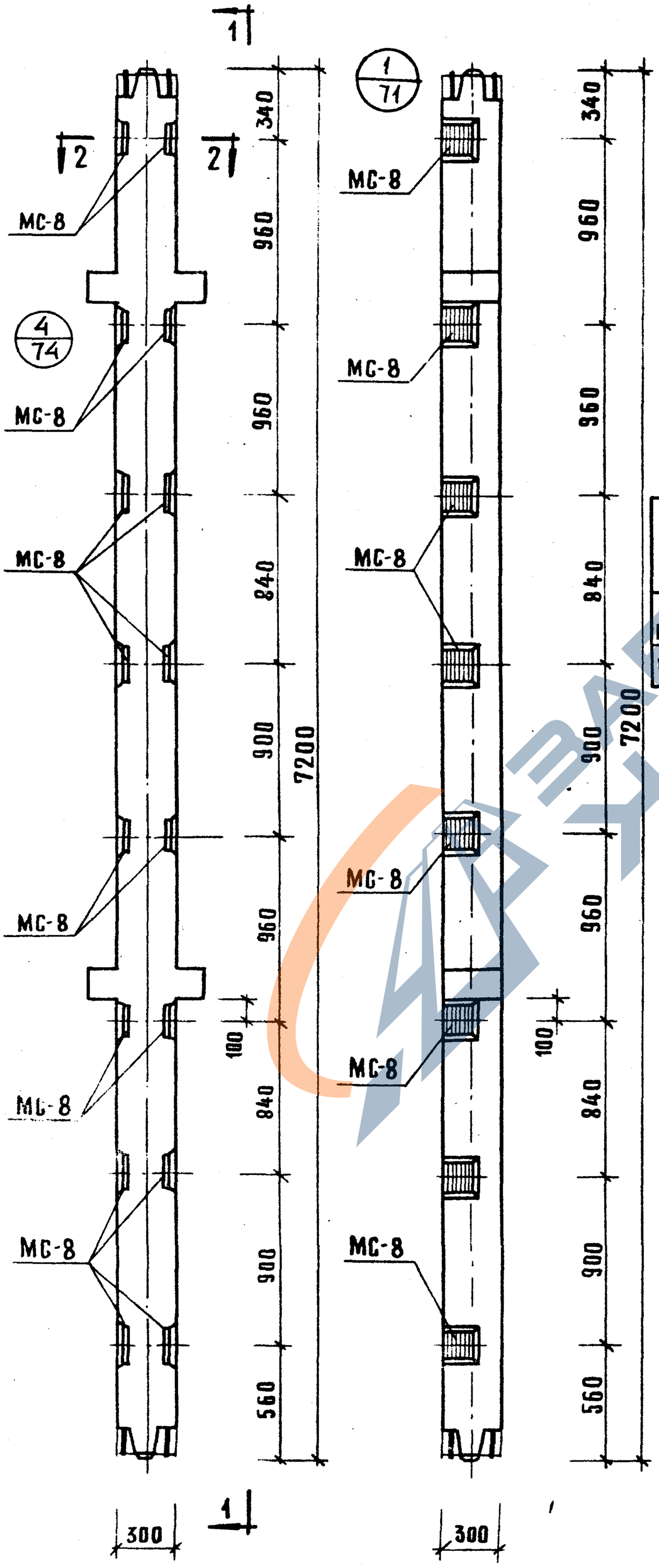

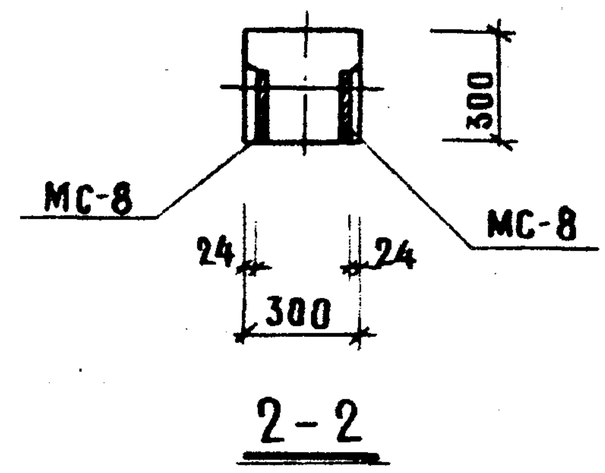

2-2

Марка колонны	Марка дополнит. закладн. детали	Кол. шт.	Вес дополн. закл. деталей, кг: одной дет	всех дет.	итого на колонну	Общий расход стали на колонну	№ заготов. чертежа закладн. детали
КСР-372-14-2 КСР-372-17-2	МС-8	16	2.65	42.40	42.40	184.64	77
КСР-372-23-2	МС-8	16	2.65	42,40	42,40	311,04	77

Примечание:

Опалубка и армирование аналогичны основным маркам колонн, приведенным в альбоме ИИ-04-2 выпуск 8.

1-1

ТК	Колонны для навески стеновых панелей	Серия ИИ-04-2
1973	Колонны КСР-372-14-2, КСР-372-17-2	Выпуск 12 часть II
		Лист 21

05

https://zavodjbi.com/

г. МОСКВА | ИСПОЛНИЛ | СОКОЛОВА

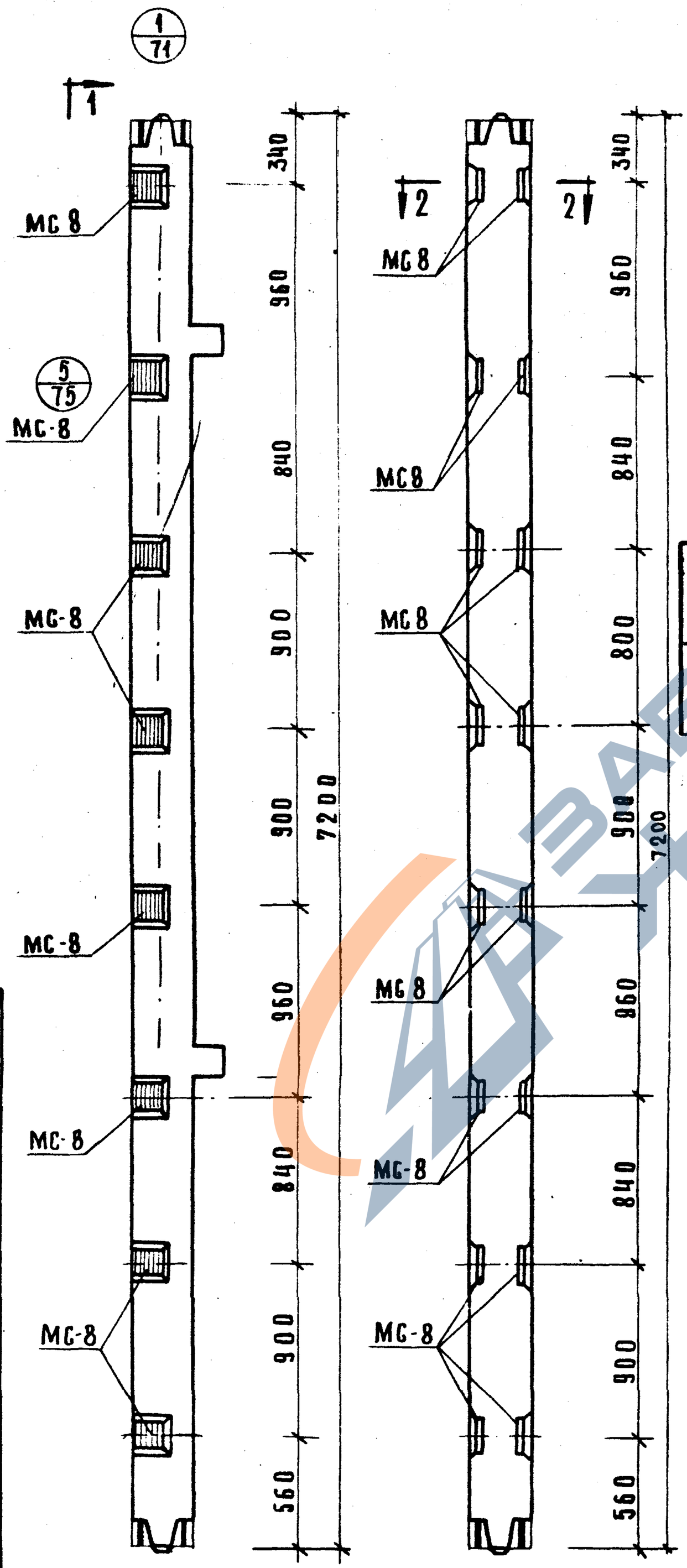

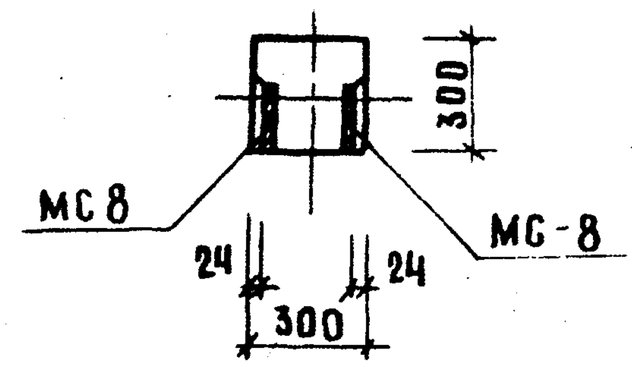

2-2

Марка колонны	Марка дополнит. закладн. детали	Кол. шт	Вес дополн. закл. деталей, кг: одной дет	всех дет.	итого на колонну	Общий расход стали на колонну	Из заготов. черт. закладн. детали
КСК-372-14-2 КСК-372-17-2	МС-8	16	2,65	42,40	42,40	172,38	77

Примечание:

Опалубка и армирование аналогичны основным маркам колонн, приведенным в альбоме ИИ-04-2 выпуск 8.

1-1

ТК 1973 | Колонны для навески стеновых панелей. КСК-372-14-2; КСК-372-17-2 | Серия ИИ-04-2 | Выпуск 12 часть II | Лист 22

https://zavodjbi.com/

https://zavodjbi.com/

ЦНИИЭП туристских комплексов г. Москва						
	гл. инж. пр.		Пригожий			
	Рук. гр. инж.		Козина			
	Исполнил		Соколова			

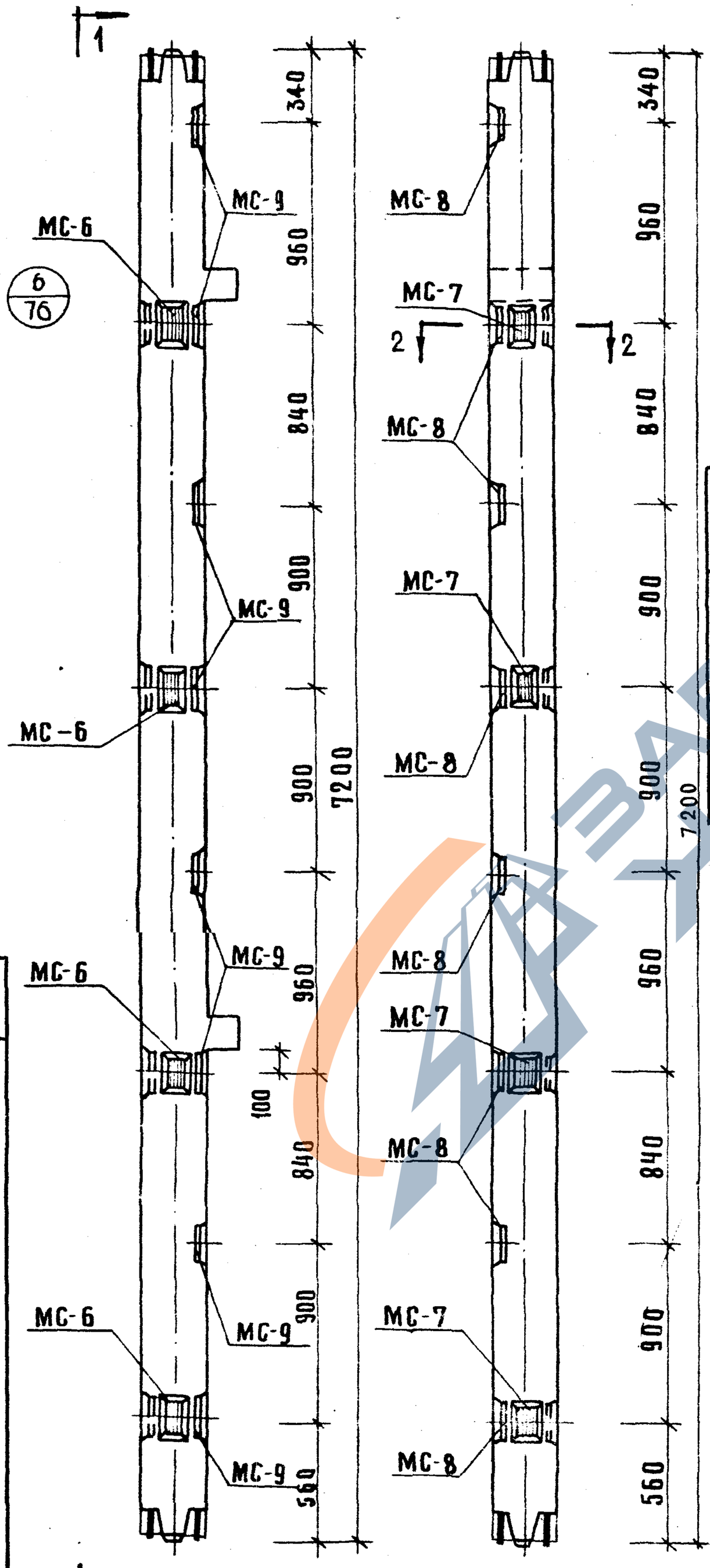

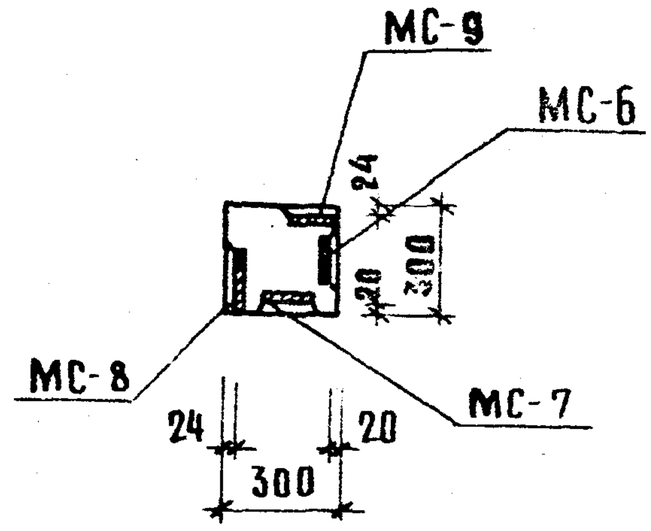

2 – 2

Марка колонны	Марка дополнит. закладн. деталей	Кол. шт	Вес дополн. закл. деталей, кг			Общий расход стали на колонну	№ заготов. чертежа закладн. деталей
			одной дет.	всех дет.	итого на колонну		
КСК-372-14-2у	МС-6	4	2,07	8,28	58,96	138,94	77
	МС-7	4	2,07	8,28			
	МС-8	8	2,65	21,20			
	МС-9	8	2,65	21,20			
КСК-372-17-2у	МС-6	4	2,07	8,28	58,96	188,94	77
	МС-7	4	2,07	8,28			
	МС-8	8	2,65	21,20			
	МС-9	8	2,65	21,20			

Примечание:

Опалубка и армирование аналогичны основным маркам колонн, приведенным в альбоме ИИ-04-2 выпуск 8.

1 – 1

ТК	Колонны для навески стеновых панелей
1973	Колонны КСК-372-14-2у; КСК-372-17-2у.

Серия ИИ-04-2	Выпуск 12 часть II	Лист 23

27

https://zavodjbi.com/

https://zavodjbi.com/

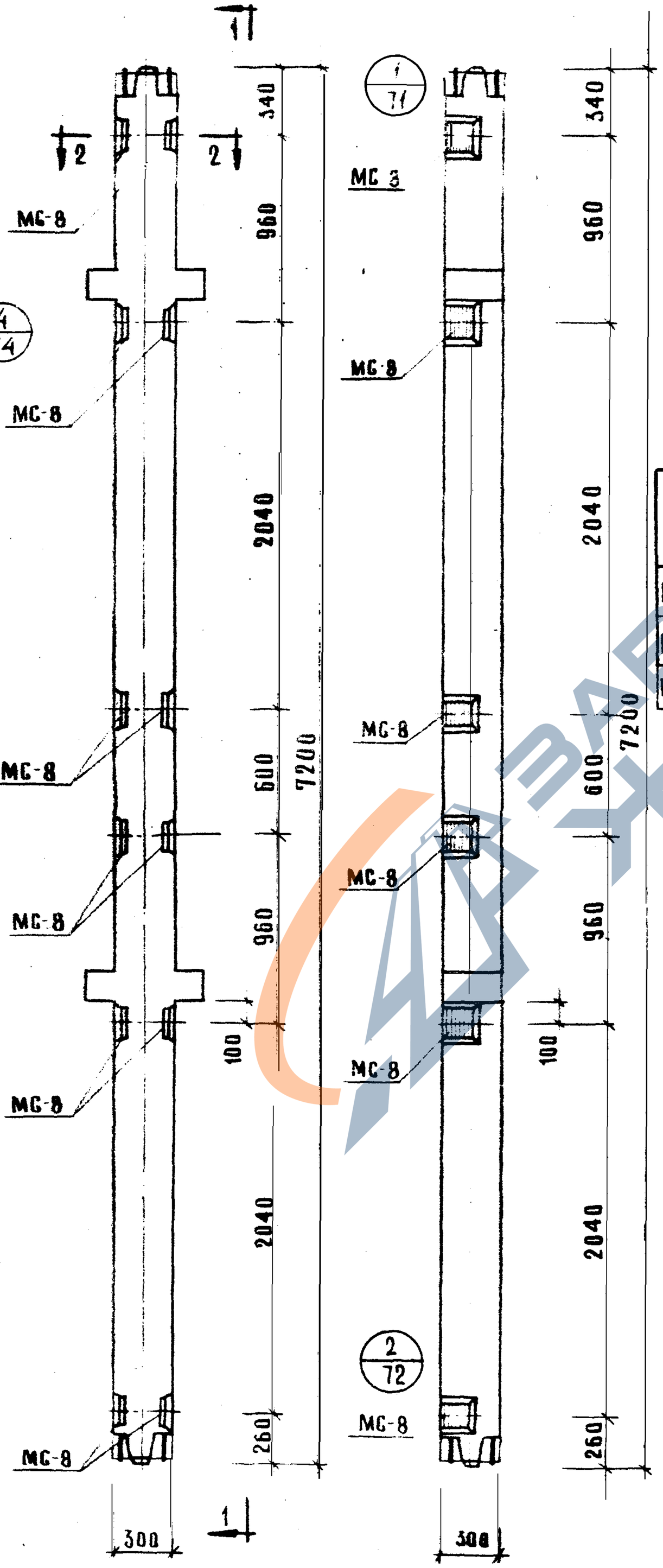
1
4/74
2
2
МС-8
340
960
2040
600
7200
МС-8
МС-8
МС-8

https://zavodjbi.com/

г. Москва | Исполнил | | Соколова |

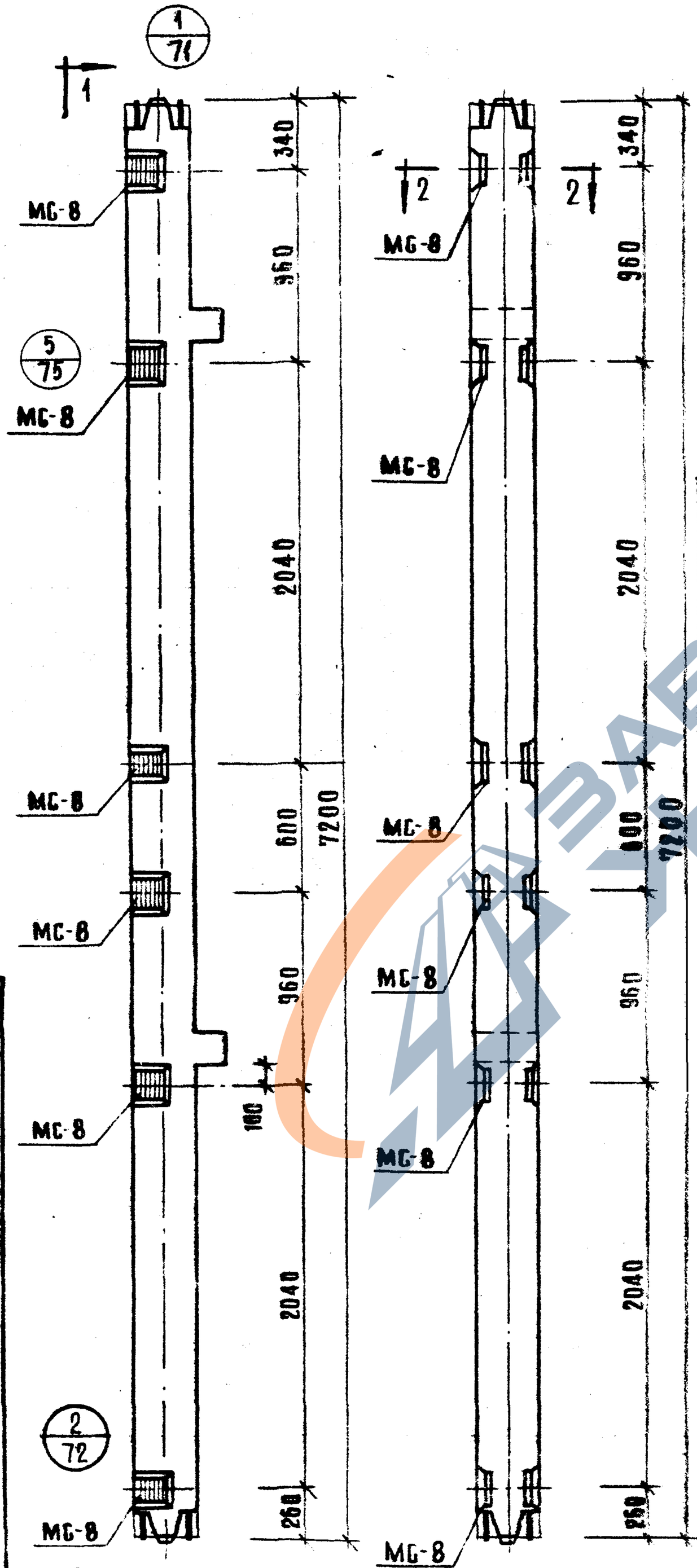

Марка колонны	Марка дополнит. закладн. детали	Кол. шт	Вес допол. закл. деталей, кг			Общий расход стали на колонну	№ заготов. чертежа закладн. детали
			Одной дет.	Всех дет	Итого на колонну		
КСК-372-14-3	МС-8	12	2,65	31,80	31,80	161,78	77
КСК-372-17-3	МС-8	12	2,65	31,80	31,80	161,78	77

Примечание:

Опалубка и армирование аналогичны основным маркам колонн, приведенным в альбоме ИИ-04-2 выпуск 8

ТК 1973 | Колонны для навесных стеновых панелей

Колонны КСК-372-14-3, КСК-372-17-3

Серия ИИ 04.2

https://zavodjbi.com/

https://zavodjbi.com/

ЦНИИЭП туристских комплексов г. Москва	РУК. ГР. ИНЖ.		КАЗИНА			
	ИСПОЛНИЛ		СОКОЛОВА			

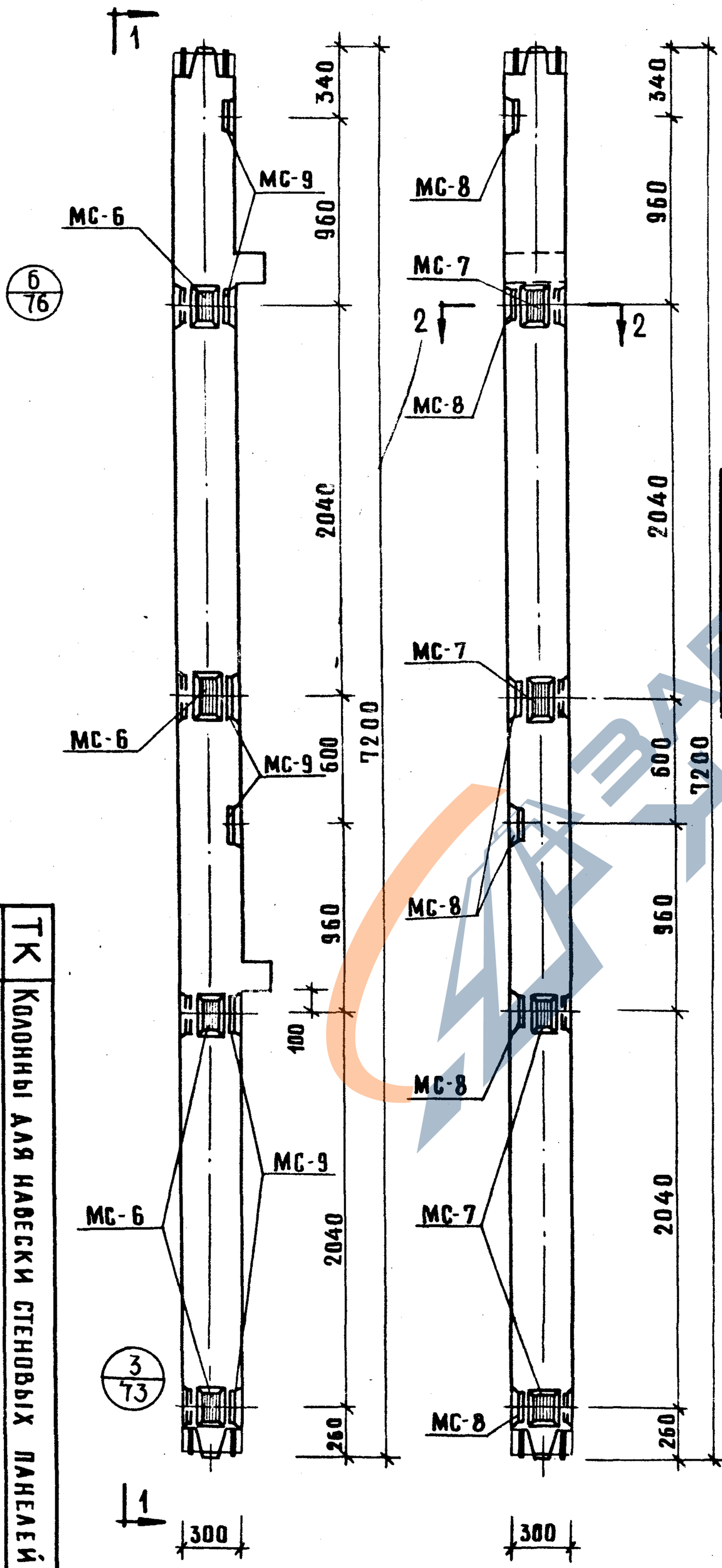

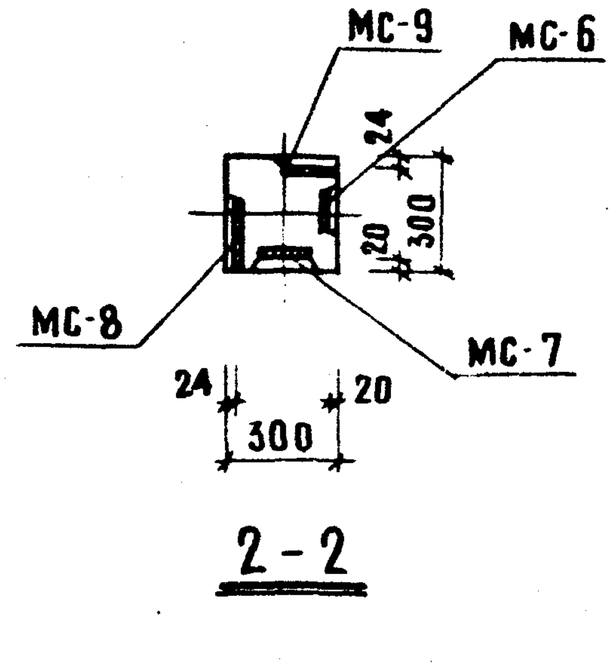

2 - 2

Марка колонны	Марка дополнит. закладн. детали	Кол. шт.	Вес дополн. закл. деталей, кг. одной дет.	Вес дополн. закл. деталей, кг. всех дет.	Вес дополн. закл. деталей, кг. итого на колонну	Общий расход стали на колонну	№ заготов. черт. закладн. деталн.
КСК-372-14-3у	МС-6	4	2.07	8.28	48,36	178,34	77
КСК-372-17-3у	МС-7	4	2.07	8.28			
	МС-8	6	2.65	15.90			
	МС-9	6	2.65	15.90			

Примечание:

Опалубка и армирование аналогичны основным маркам колонн, приведенным в альбоме ИИ-04-2 выпуск 8.

1 - 1

ТК 1973 Колонны КСК-372-14-3у; КСК-372-17-3у. Колонны для навески стеновых панелей

Серия ИИ-04-2 Выпуск 12 Часть II Лист 86

https://zavodjbi.com/

https://zavodjbi.com/

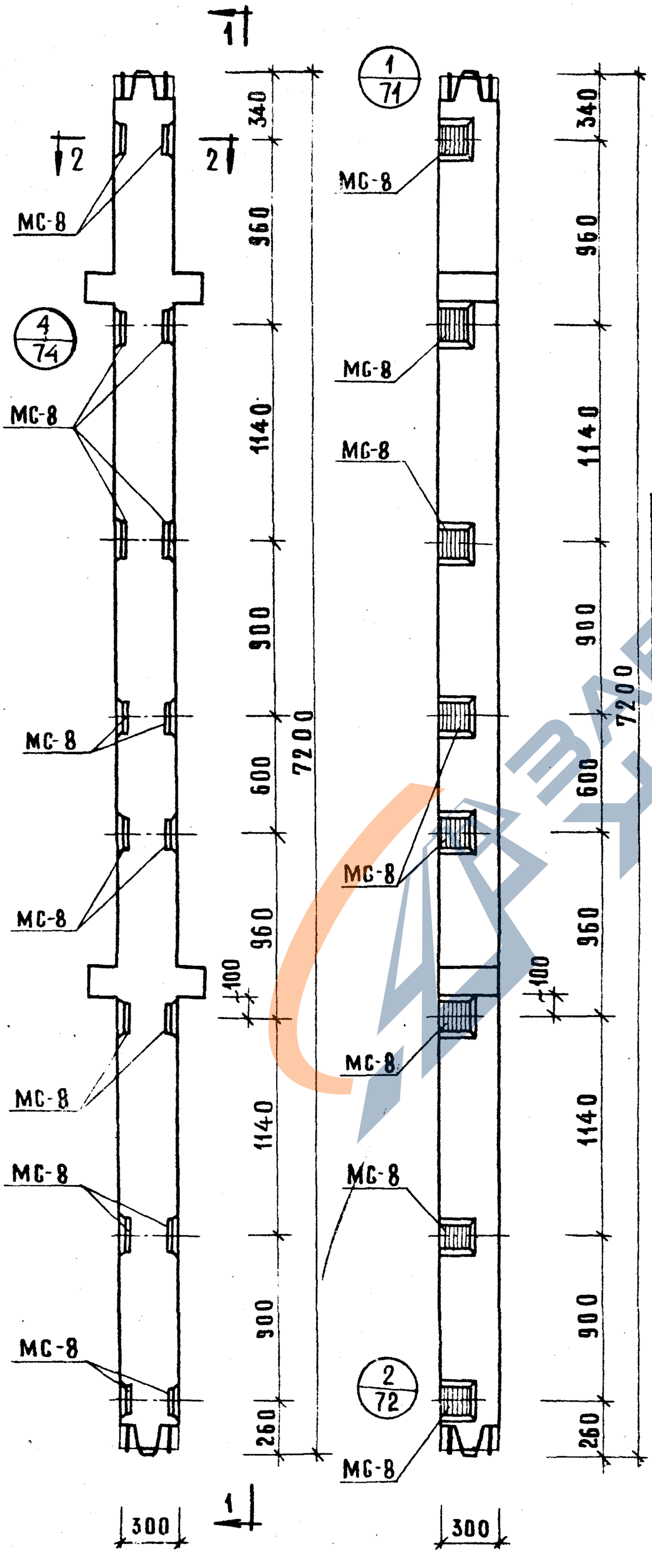

1-1

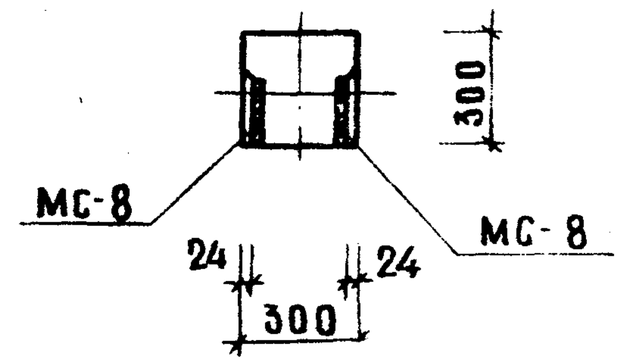

2-2

Марка колонны	Марка дополнит. закладн. детали	Кол. шт	Вес дополн. закл. деталей, кг: одной дет	всех дет.	итого на колонну	Общий расход стали на колонн	№ заготов. черт. закладн. деталей
КСР-372-14-4 КСР-372-17-4	МС-8	16	2.65	42.40	42,40	184,64	77
КСР-372-23-4	МС-8	16	2.65	42.40	42.40	311,04	

Примечание:

Опалубка и армирование аналогичны основным маркам колонн, приведенным в альбоме ИИ-04-2 выпуск 8.

ТК 1973г. Колонны КСР-372-14-4; КСР-372-17-4
Колонны для навесных стеновых панелей
Серия ИИ-04-2
Выпуск 12 часть II
Лист 27

https://zavodjbi.com/

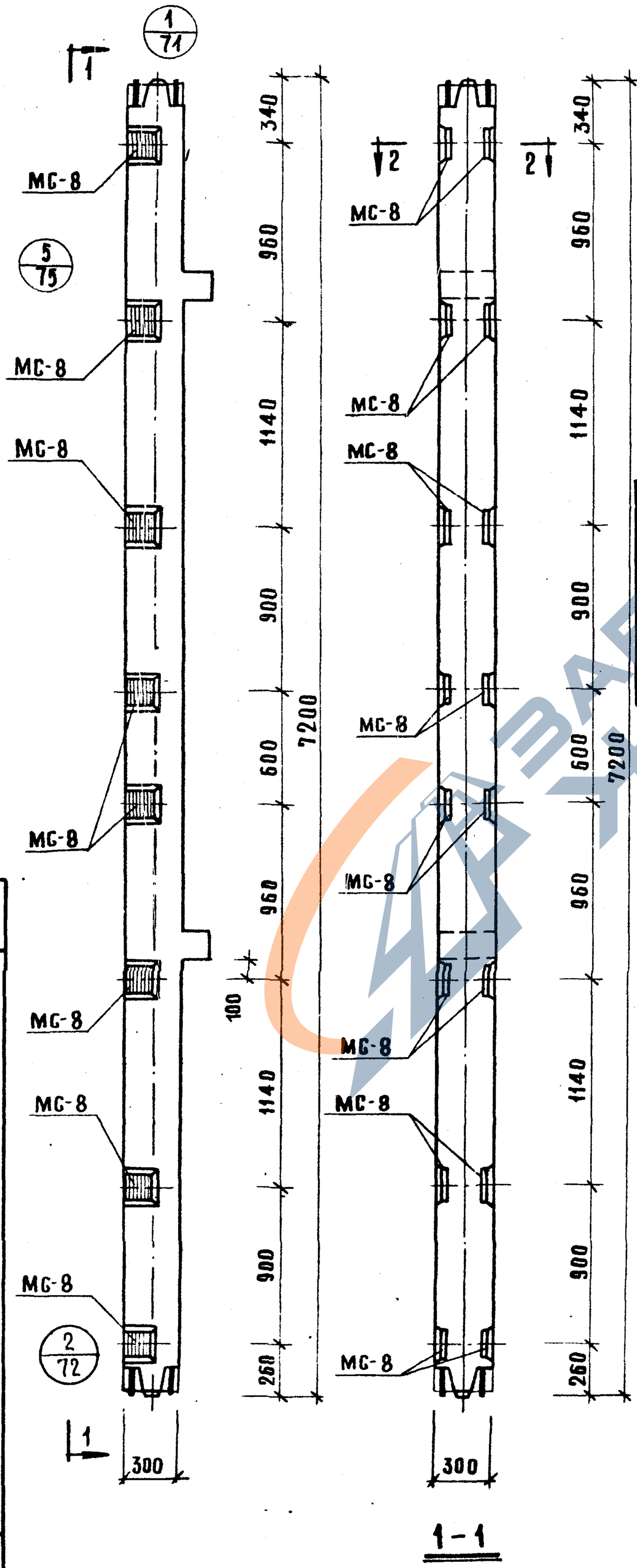

1-1

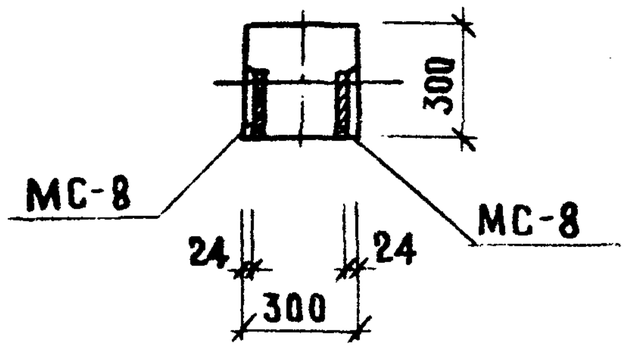

2-2

Марка колонны	Марка дополнит. закладн. детали	Кол шт	Вес допол. закл. деталей, кг. Одной дет.	Всех дет.	Итого на колонну	Общий расход стали на колонну	N заготов. чертежа закладн. детали
КСК-372-14-4 КСК-372-17-4	МС-8	16	2.65	42.40	42.40	172.38	77

Примечание:

Опалубка и армирование аналогичны основным маркам колонн, приведенным в альбоме ИИ-04-2 выпуск 8.

ТК	Колонны для навески стеновых панелей
1973	Колонны КСК-372-14-4, КСК-372-17-4
Серия ИИ-04-2	Выпуск 12 часть II
Лист 28	

32

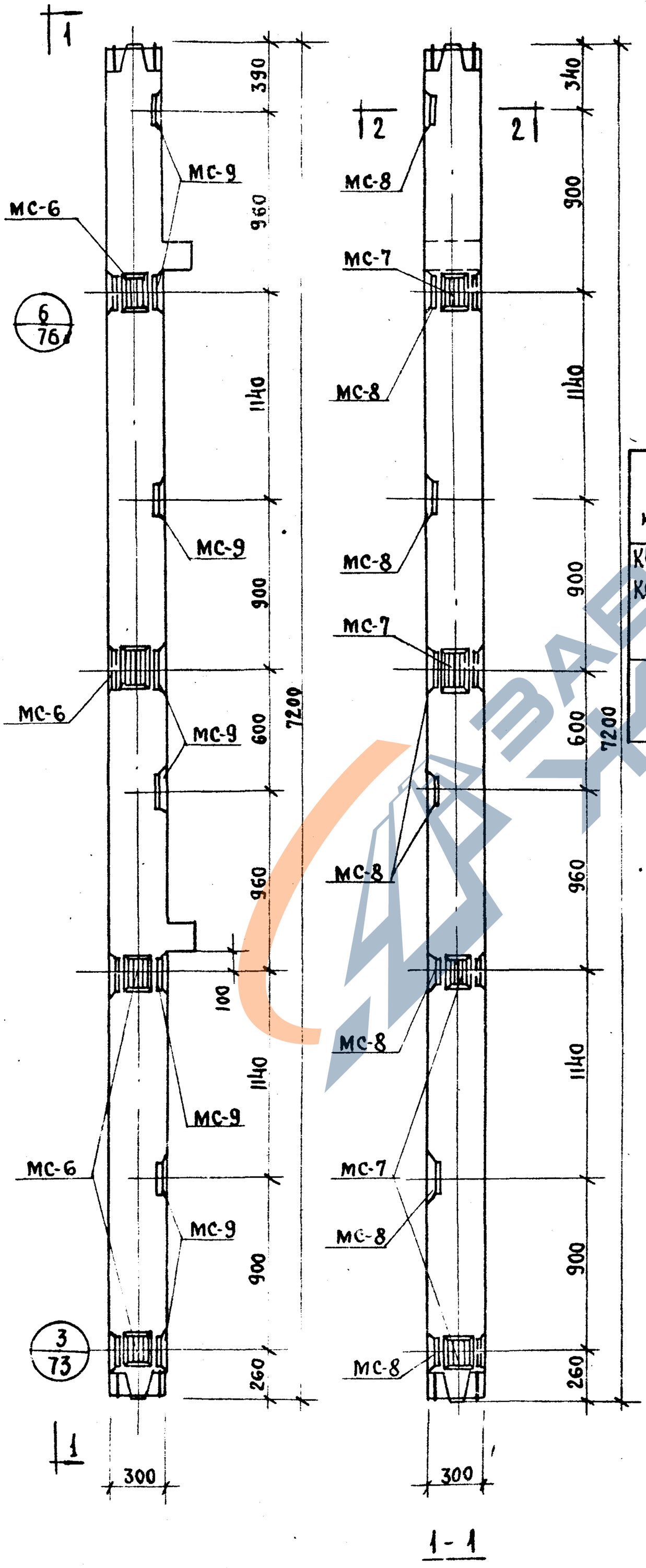

1 - 1

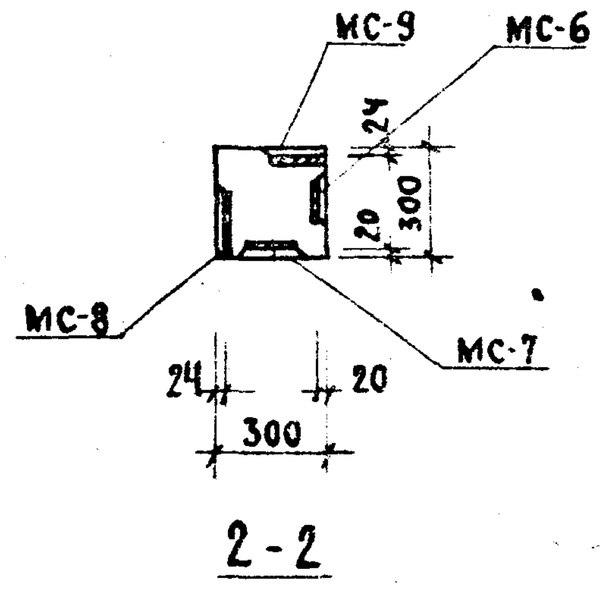

2 - 2

Марка колонны	Марка дополнит. закладн. детали	Кол. шт.	Вес дополн. закл. деталей в кг: Одной дет.	Всех дет.	Итого на колонну	Общий расход стали на колонну	Изготов. черт. закл. детали
КСК-372-14-4У	МС-6	4	2,07	8.28	58.96	188,94	77
КСК-372-17-4У	МС-7	4	2,07	8.28			
	МС-8	8	2,65	21.20			
	МС-9	8	2,65	21.20			

Примечание:

Опалубка и армирование аналогичны основным маркам колонн, приведенным в альбоме ИИ-04-2 выпуск 8.

ТК | Колонны для навески стеновых панелей. | Серия ИИ-04-2

1973 | Колонны КСК-372-14-4У, КСК-372-17-4У. | Выпуск 12 часть II | Лист 29

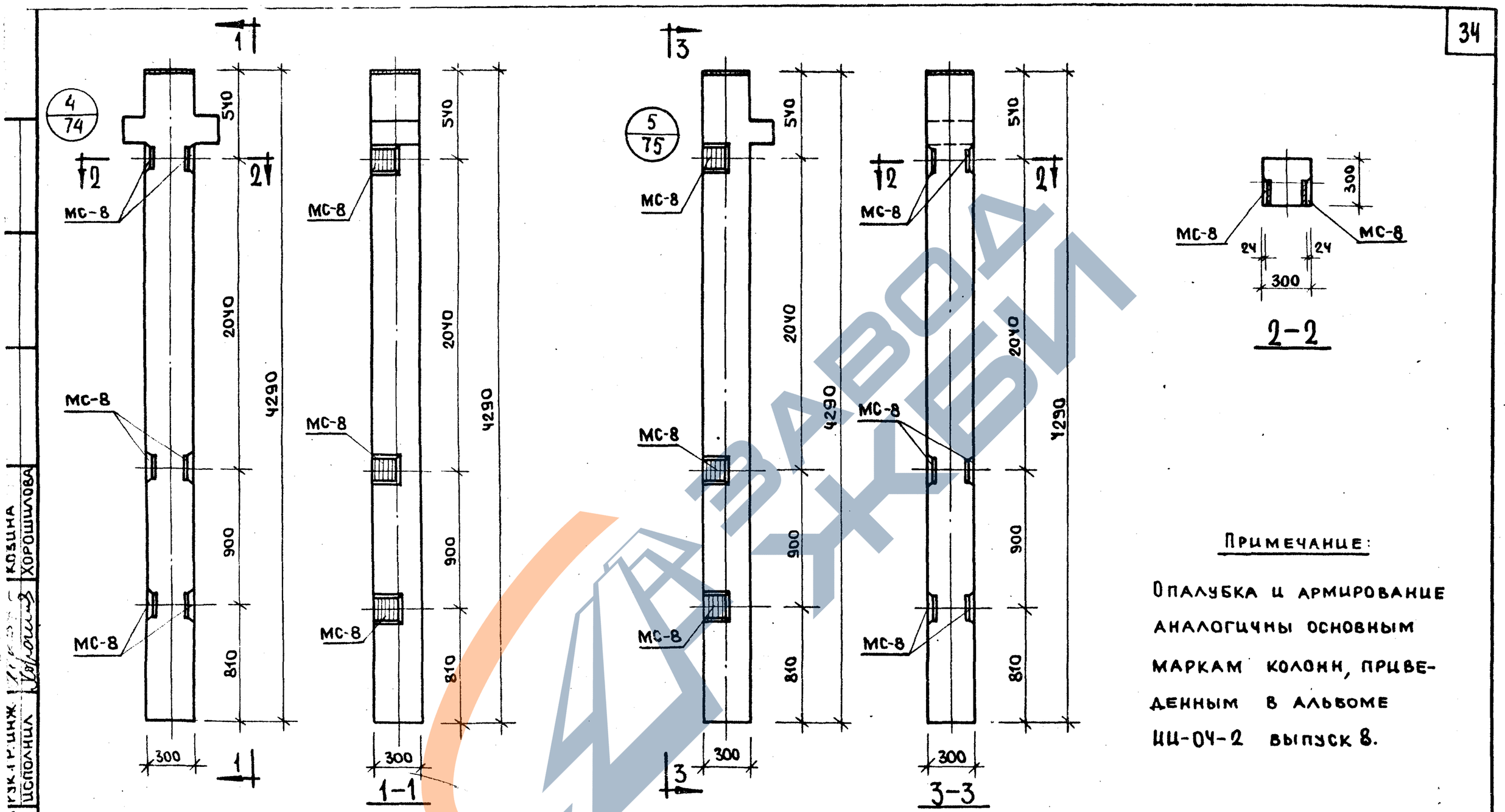

Колонны КР-336-14-1, КР-336-14-3.

Колонны КК-336-14-1, КК-336-14-3.

Марка колонны	Марка дополн. заклад. детали	Кол. шт.	Вес дополнительных закладн. дет-лей, кг			Общий расход стали на колонну	N заготовит. черт. заклад. дет.
			одной дет.	всех дет.	итого на колонну		
КР-336-14-1 КР-336-14-3	МС-8	6	2,65	15,90	15,90	122,90	77
КК-336-14-1 КК-366-14-3						116,77	

Примечание:

Опалубка и армирование аналогичны основным маркам колонн, приведенным в альбоме ИИ-04-2 выпуск 8.

ТК	Колонны для навески стеновых панелей.	Серия ИИ-04-2	
1973	Колонны КР-336-14-1, КР-336-14-3, КК-336-14-1, КК-336-14-3.	Выпуск 19. Часть II	Лист 30

Комплексов г. Москва | Рук. гр. инж. | Исполнил | Козина | Хорошилова

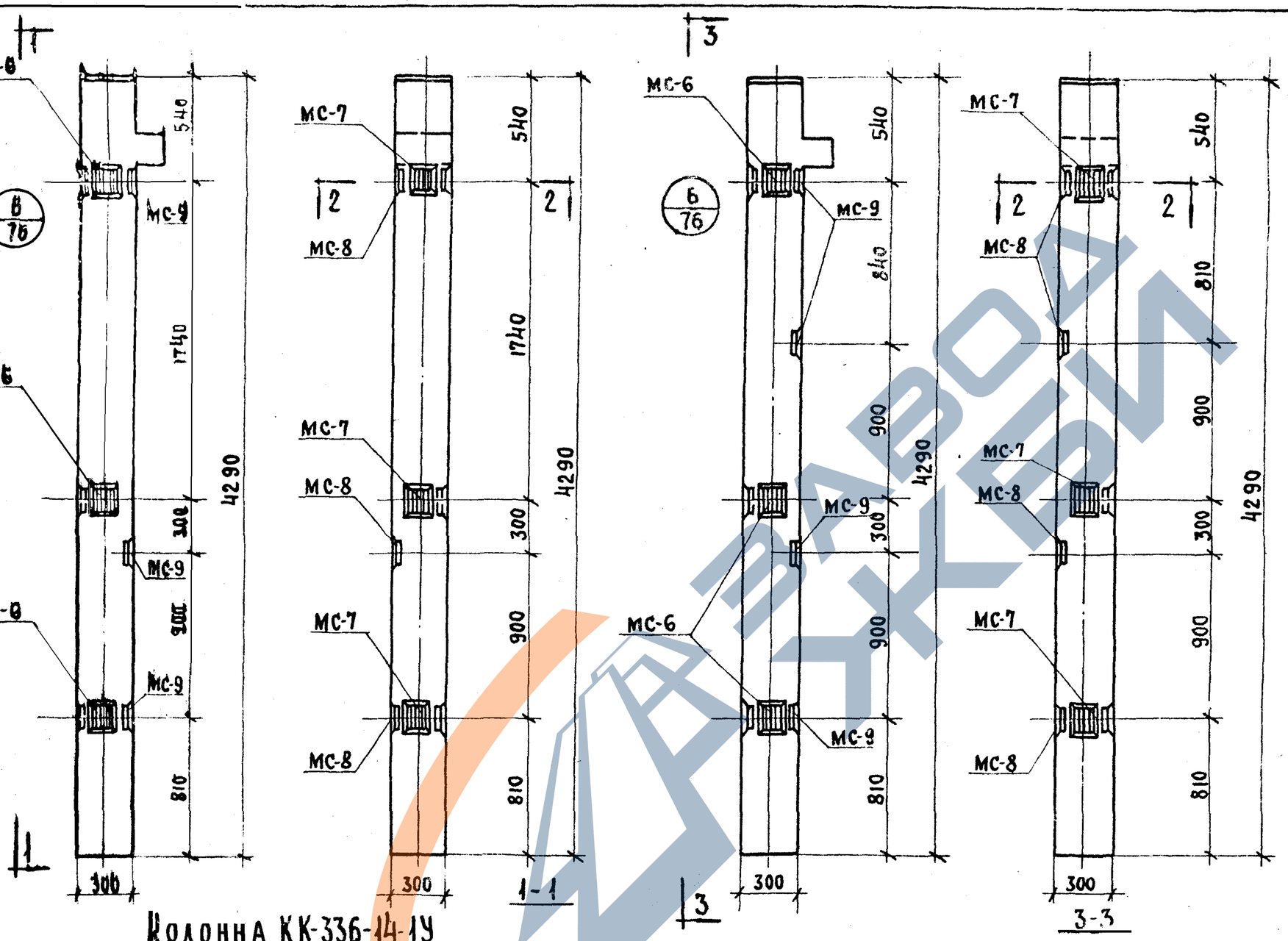

Колонна КК-336-14-1У

Колонна КК-336-14-2У

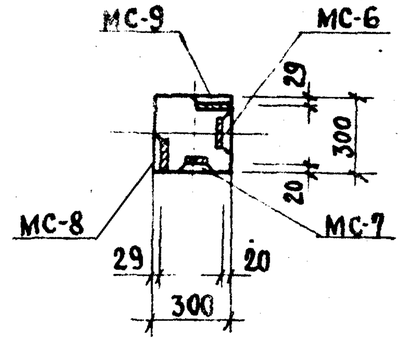

2-2

Примечание

Опалубка и армирование аналогичны основным маркам колонн приведенным в альбоме ИИ-04-2, выпуск 8.

Марка колонны	Марка дополн. заклад. детали	Кол. шт.	Вес дополнительных закладных деталей, кг: одной дет.	всех дет.	итого на колонну	Общий расход стали на колонну	Изготовител. черт. закладн. детали
КК-336-14-1У	МС-6	3	2,07	6.21	28.32	129.19	77
	МС-7	3	2,07	6.21			
	МС-8	3	2,65	7,95			
	МС-9	3	2,65	7,95			
КК-336-14-2У	МС-6	3	2,07	6,21	33,82	134,49	
	МС-7	3	2,07	6,21			
	МС-8	4	2,65	10.60			
	МС-9	4	2,65	10.60			

ТК	Колонны для навески стеновых панелей.	Серия ИИ-04-2	
1973	Колонны КК-336-14-1У; КК-336-14-2У.	Выпуск 12 часть II	Лист 31

ЗАВОД ЖБИ

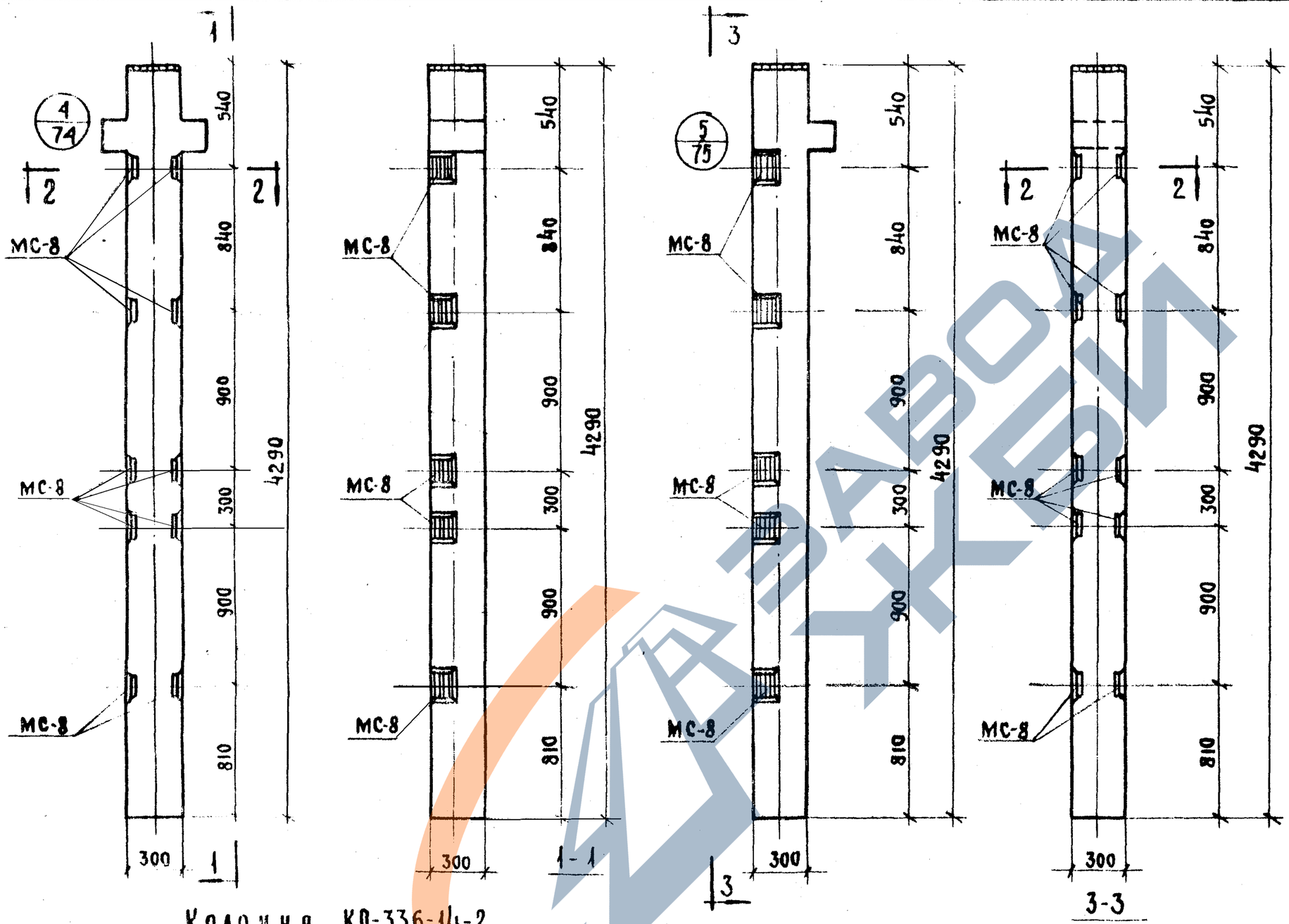

Колонна КР-336-14-2

Колонна КК-336-14-2

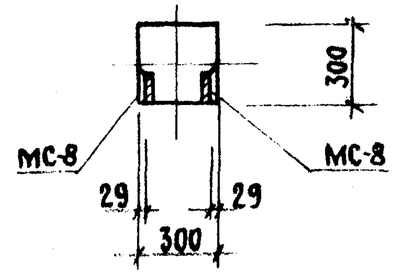

2-2

Примечание

Опалубка и армирование аналогичны основным маркам колонн приведенным в альбоме ИИ-04-2; выпуск 8.

Марка колонны	Марка дополн. заклад. детали	Кол. шт.	Вес дополнительных закладных деталей, кг: одной дет.	всех дет.	итого на колонну	Общий расход стали на колонну	Изготовительн. черт. закладн. детали
КР-336-14-2	МС-8	10	2,65	26,50	26,50	133,50	77
КК-336-14-2						127,37	

ТК	Колонны для навески стеновых панелей.	Серия ИИ-04-2	
1973	Колонны КР-336-14-2; КК-336-14-2.	Выпуск 12 часть II	Лист 32

ЦНИИЭП Туристских комплексов г. Москва
Пригожин
Розина
Ламшенко
Техник
Рук. группы
Гл. инж.

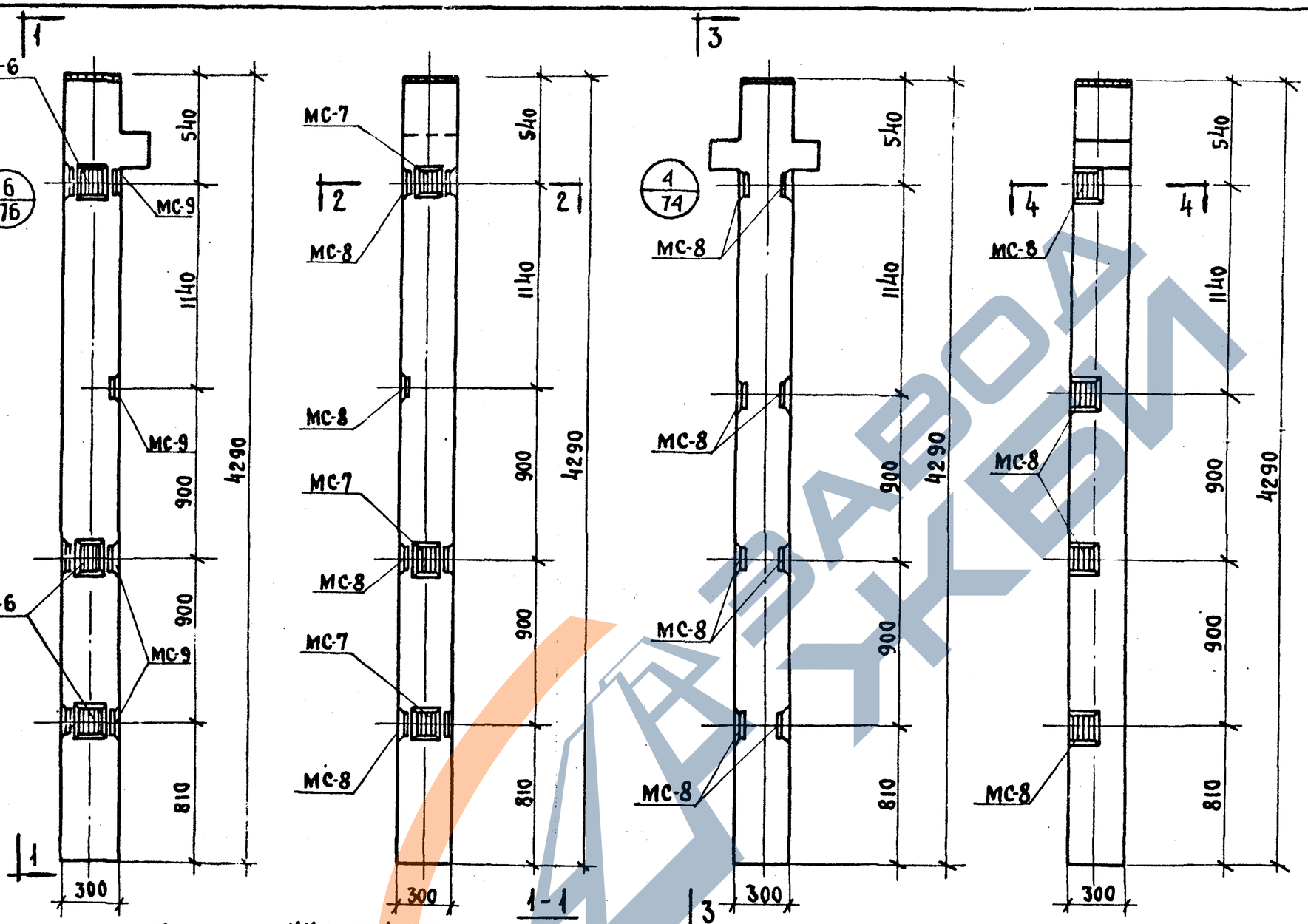

Колонна КК-336-14-3У

Колонна КР-336-14-4

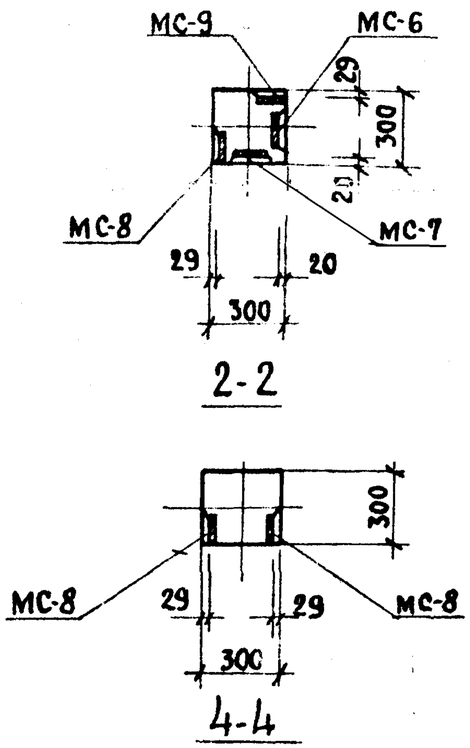

Примечание:

Опалубка и армирование аналогичны основным маркам колонн приведенным в альбоме ИИ-04-2, выпуск 8.

Марка колонны	Марка дополн. заклад. детали	Кол. шт.	Вес дополнительных закладных деталей, кг: одной дет.	всех дет.	итого на колонну	Общий расход стали на колонну	N заготовит. черт. закладн. детали
КК-336-14-3У	МС-6	3	2.07	6.21	33.62	134.49	77
	МС-7	3	2.07	6.21			
	МС-8	4	2.65	10.60			
	МС-9	4	2.65	10.60			
КР-336-14	МС-8	8	2.65	21.20	21,20	128.20	

ТК	Колонны для навески стеновых панелей	Серия ИИ-04-2	
1973	Колонны КК-336-14-3У; КР-336-14-4.	Выпуск 11 часть II	Лист 33

Цинии Комплексов г. Москва | Рук. группы | Техник | Козина | Илющенко

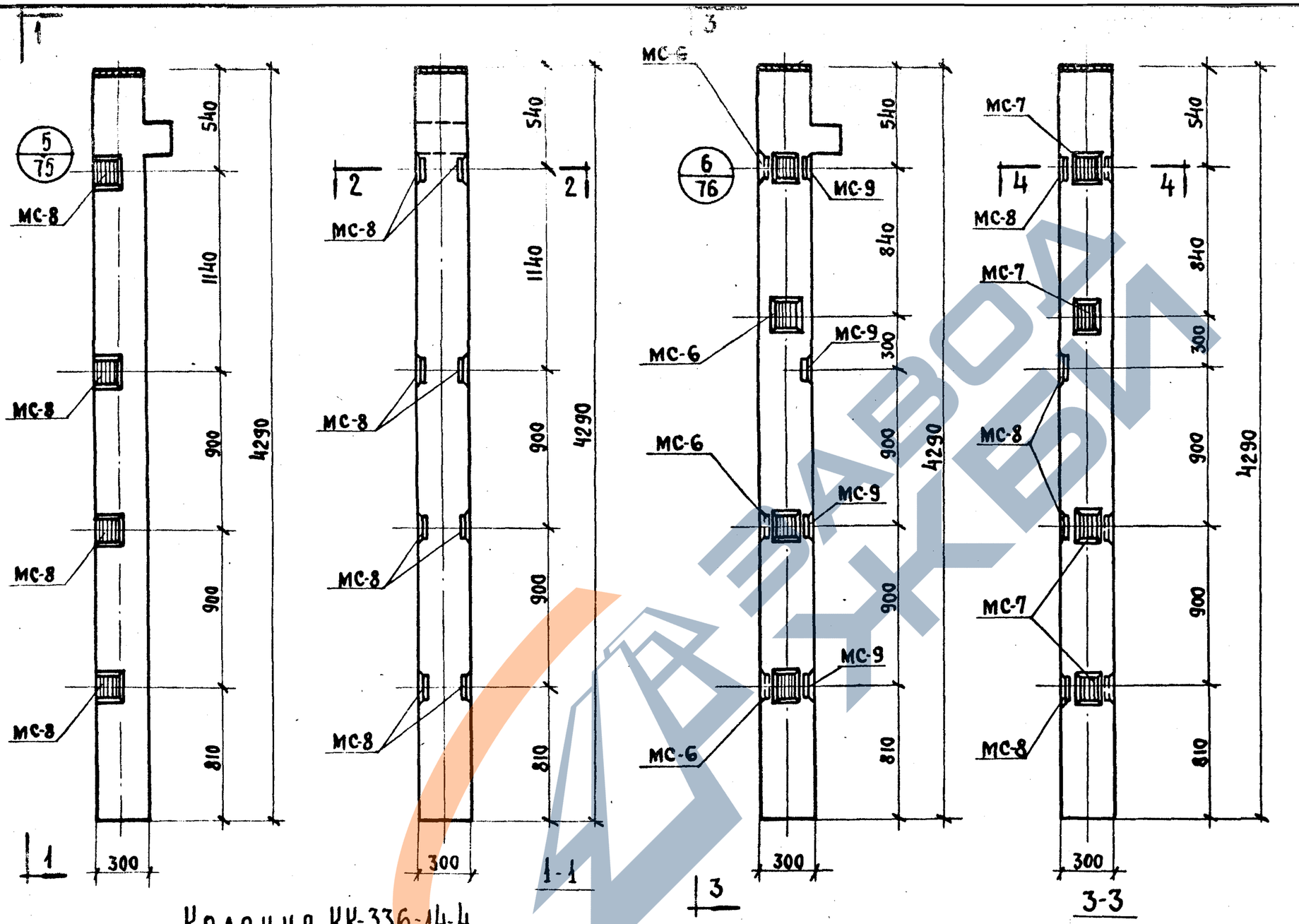

Колонна КК-336-14-4

Колонна КК-336-14-4У

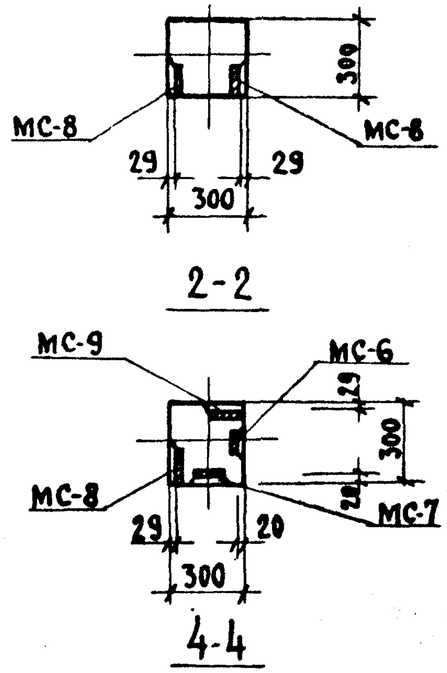

Примечание

Опалубка и армирование аналогичны основным маркам колонн приведенным в альбоме ИИ-04-2, выпуск 8.

Марка колонны	Марка дополн. заклад. детали	Кол. шт.	Вес дополнительных закладных деталей, кг: одной дет.	всех дет.	итого на колонну	Общий расход стали на колонну	Изготовительн. черт. закладн. детали
КК-336-14-4	МС-8	8	2,65	21,20	21,20	122.07	77
КК-336-14-4У	МС-6	4	2,07	8.28	37,76	138.63	
	МС-7	4	2,07	8.28			
	МС-8	4	2,65	10.60			
	МС-9	4	2,65	10.60			

ТК	Колонны для навески стеновых панелей.	Серия ИИ-04-2	
1973	Колонны КК-336-14-4; КК-336-14-4У.	Выпуск 11 часть II	Лист 34

ЦНИИЭП комплексов г. Москва. | Рук. группы | Техник | Козина | Илющенко

https://zavodjbi.com/

г. Москва | Исполнил | Дой | Соколова |

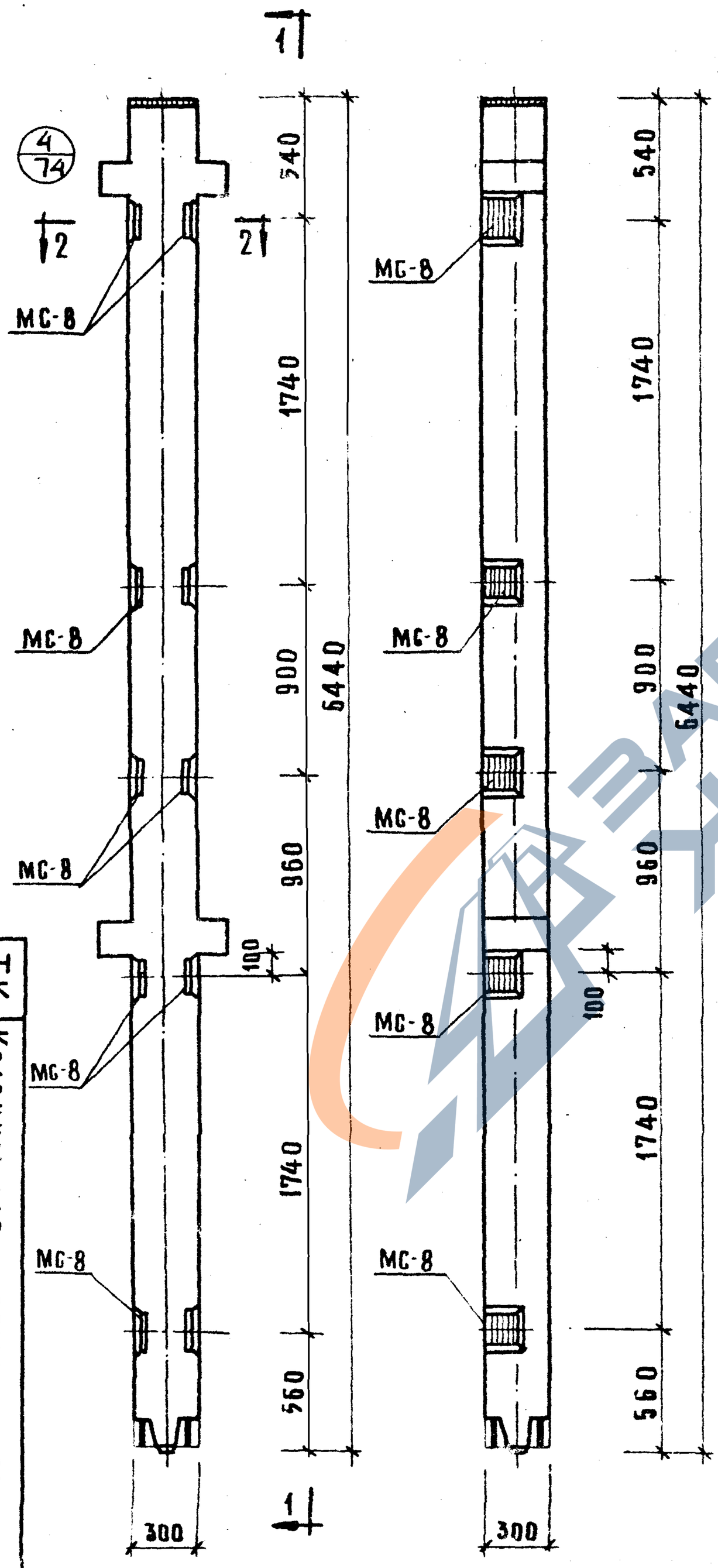

Марка колонны	Марка дополнит. закладн. детали	Кол. шт.	Вес дополн. закл. деталей, кг			Общий расход стали на колонну	№ заготов. черт. закладн. дет.
			Одной дет.	Всех дет.	Итого на колонну		
КВР-372-14-1	МС-8	10	2.65	26.50	26.50	159.28	77

Примечание:

Опалубка и армирование аналогичны основным маркам колонн, приведенным в альбоме ИИ-04-2 выпуск 8.

1973 | ТК | Колонны для навески стеновых панелей | Серия ИИ-04-2 | Выпуск 12 часть II | Лист 35

Колонна КВР-372-14-1

https://zavodjbi.com/

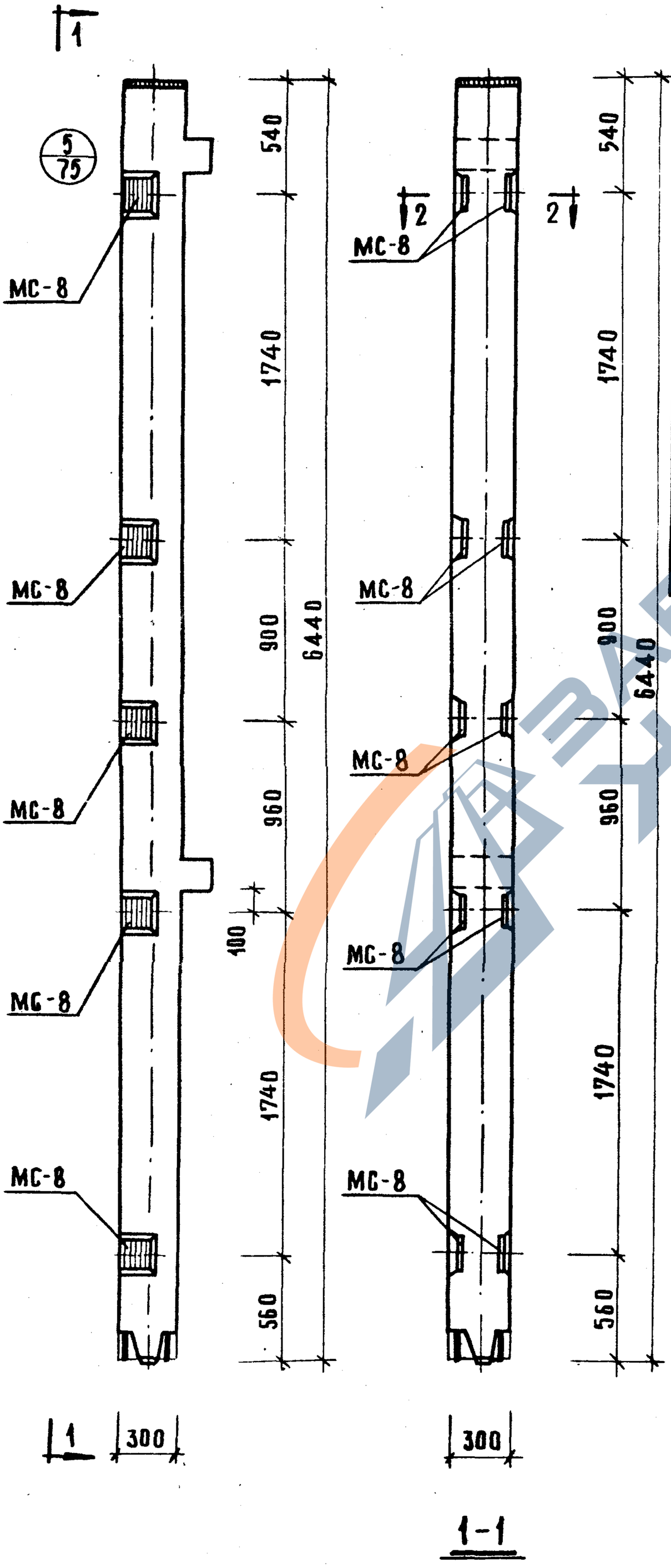

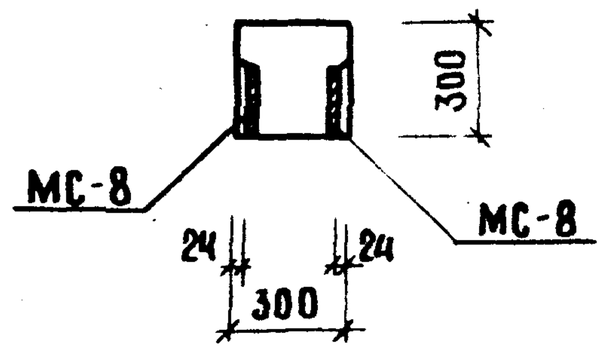

2-2

Марка колонны	Марка дополнит. закладн. детали	Кол. шт.	Вес. дополн. закл. деталей, кг. Одной дет.	Всех дет.	Итого на колонну	Общий расход стали на колонну	N заготов. черт. закладн. детали
КВК-372-14-1	МС-8	10	2,65	26.50	26.50	156,02	77

Примечание:

Опалубка и армирование аналогичны основной марке колонны, приведенной в альбоме ИИ-04-2 выпуск 8.

ТК 1973 | Колонны для навески стеновых панелей | Серия ИИ-04-2

Колонна КВН-372-14-1 | Выпуск 12 часть II | Лист 36

40

https://zavodjbi.com/

г. Москва | Исполнил | Фой | Соколова

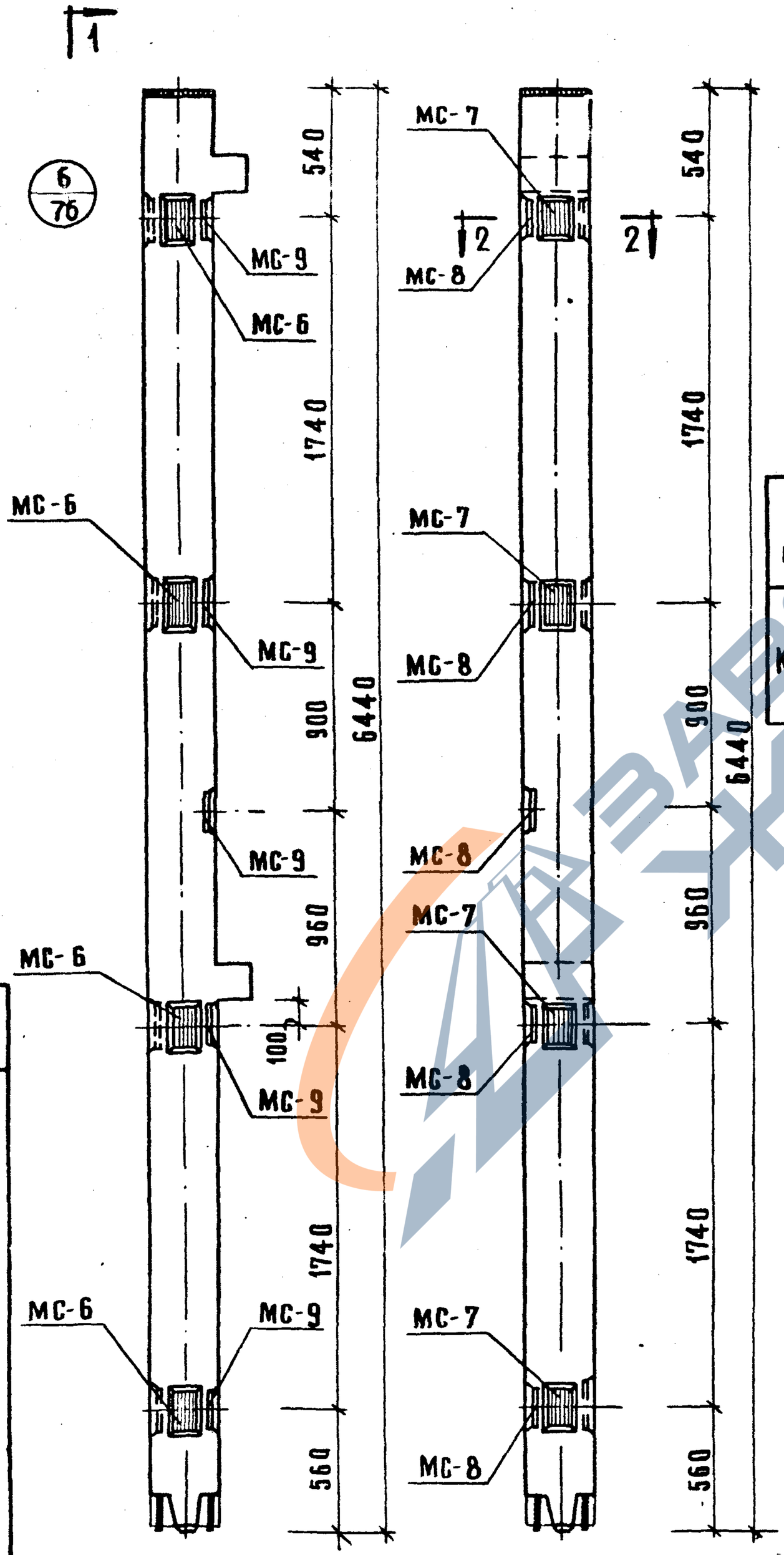

2-2

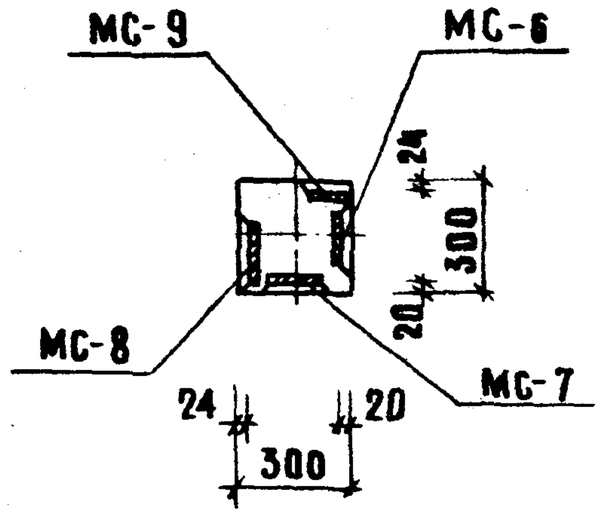

Марка колонны	Марка доп. закл. детали	Кол. шт.	Вес доп. закл. деталей, кг. Одной дет.	Всех дет.	Итого на колонну	Общий расход стали на колонну	№ заготов. чертежа закладн. детали
КВК-372-14-1у	МС-6	4	2.07	8.28	43.06	172,58	77
	МС-7	4	2.07	8.28			
	МС-8	5	2.65	13,25			
	МС-9	5	2.65	13,25			

Примечание:

Опалубка и армирование аналогичны основным маркам колонн, приведенным в альбоме ИИ-04-2 выпуск 8.

1-1

1973	ТК	Колонны для навесных стеновых панелей	Серия ИИ-04-2
Колонна КВК-372-14-1у			Выпуск 12 часть II
			Лист 37

https://zavodjbi.com/

https://zavodjbi.com/

ЦНИИЭП комплексов г. Москва	Рук. гр. инж.		Козина			
	Исполнил		Соколова			

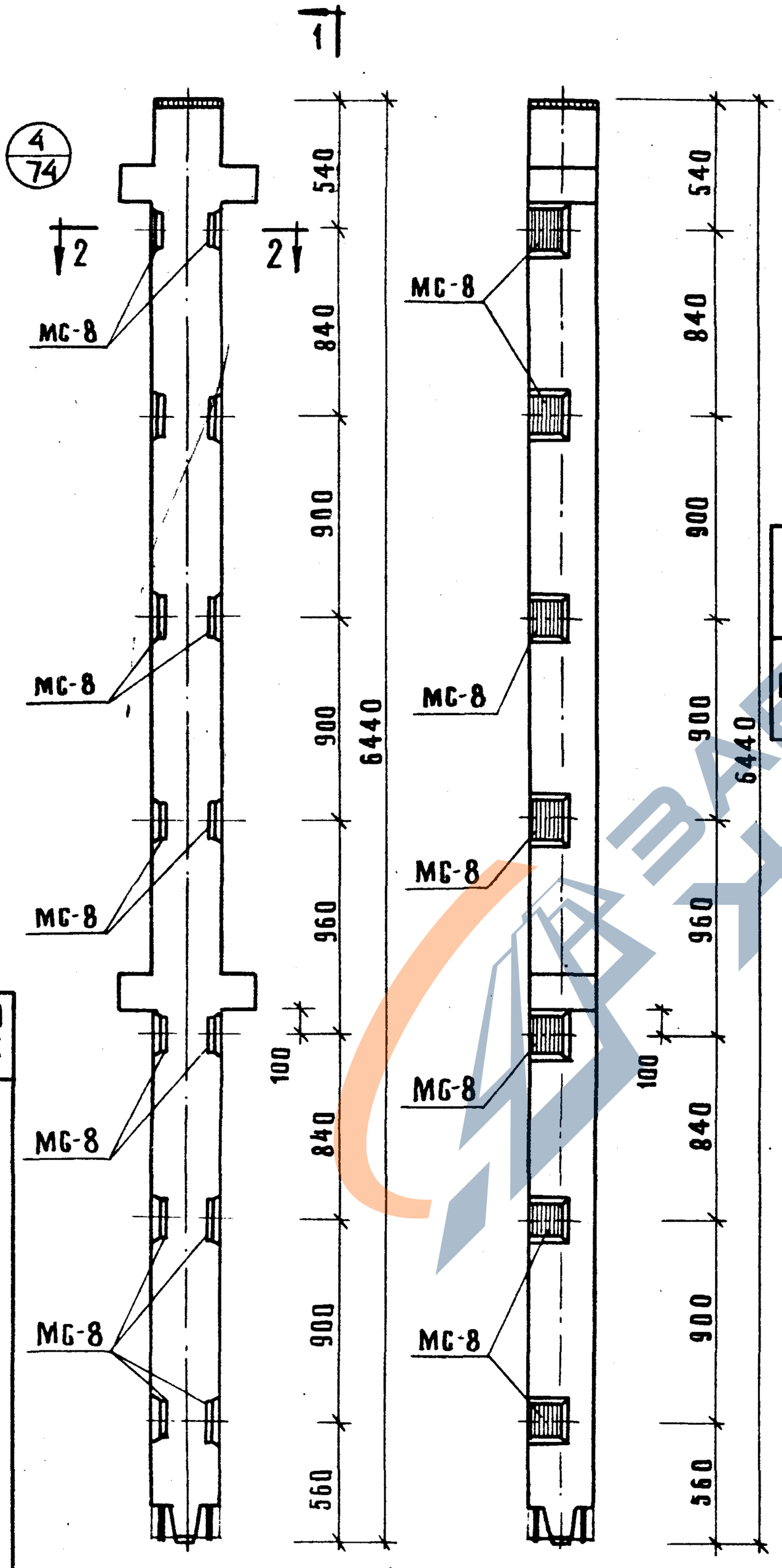

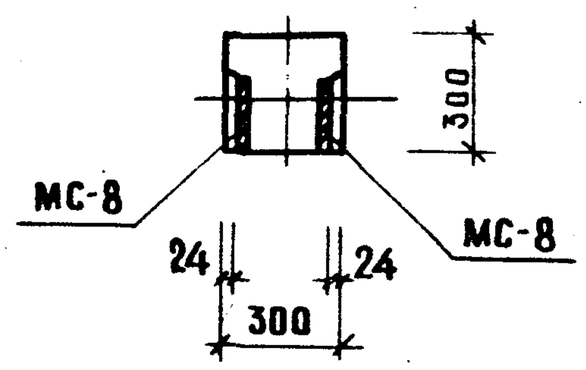

2-2

Марка колонны	Марка дополнит. закладн. детали	Кол. шт	Вес дополн. закл. деталей, кг			Общий расход стали на колонну	N заготов. черт. закладн. детали
			Одной дет.	Всех дет.	Итого на колонну		
КВР-372-14-2	МС-8	14	2.65	37.10	37.10	169.88	77

Примечание:

Опалубка и армирование аналогичны основной марке колонны, приведенной в альбоме ИИ-04-2 выпуск 8.

1-1

ТК 1973 | Колонны для навески стеновых панелей | Серия ИИ-04-2 | Выпуск 12 часть I | Лист 38

Колонна КВР-372-14-2

42

https://zavodjbi.com/

https://zavodjbi.com/

г. Москва | Испытания | Соколова

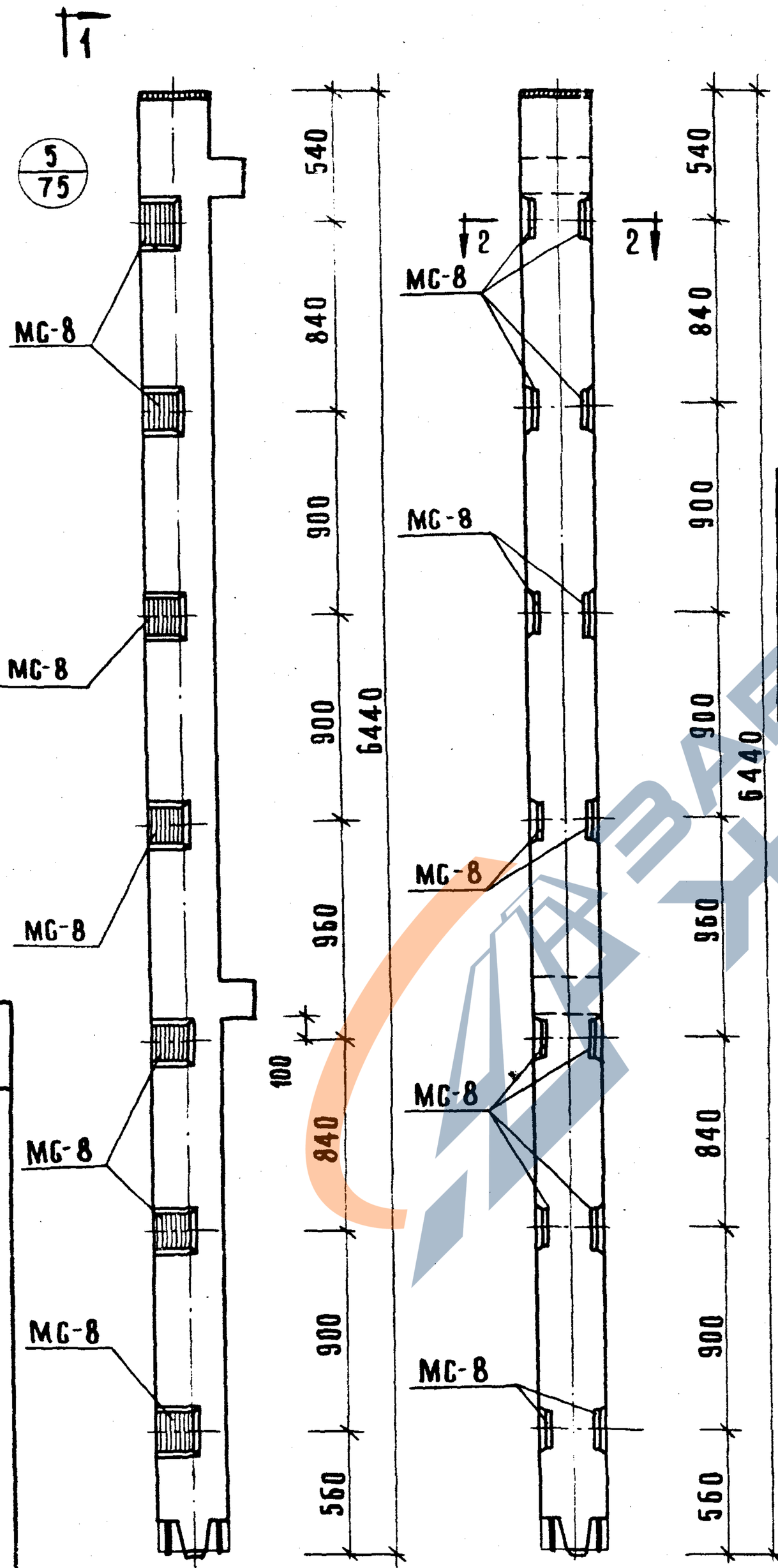

Марка колонны	Марка дополнит. закладн. детали	Кол. шт.	Вес дополн. закл. деталей, кг: одной дет.	всех дет.	итого на колонну	Общий расход стали на колонну	N заготов. черт. закладн. дет.
КВК-372-14-2	МС-8	14	2.65	37.10	37.10	166.62	77

Примечание:

Опалубка и армирование аналогичны основной марке колонны, приведенной в альбоме ИИ-04-2 выпуск 8.

1973	ТК	Колонны для навески стеновых панелей
		Колонна КВК-372-14-2
	Выпуск 12 часть II	Серия ИИ-04-2
	Лист 39	

https://zavodjbi.com/

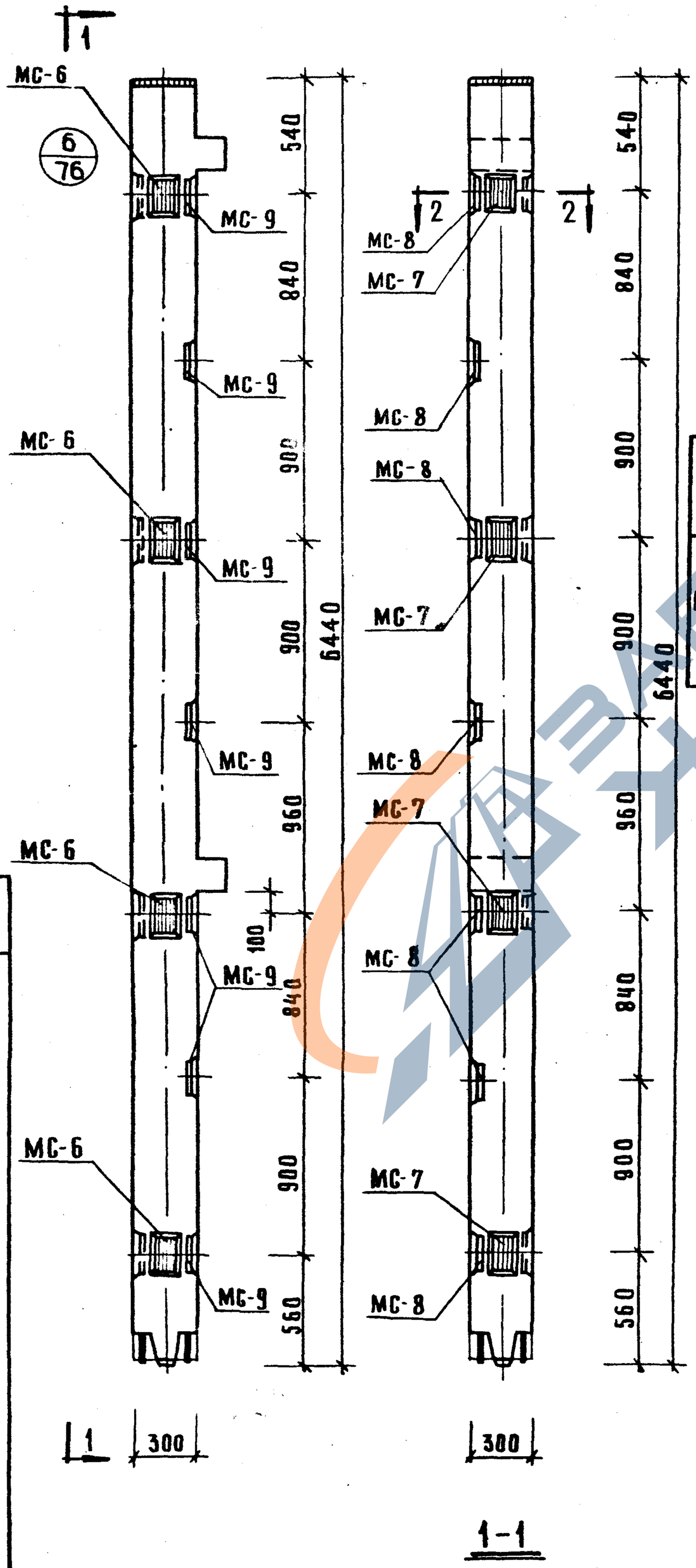

1-1

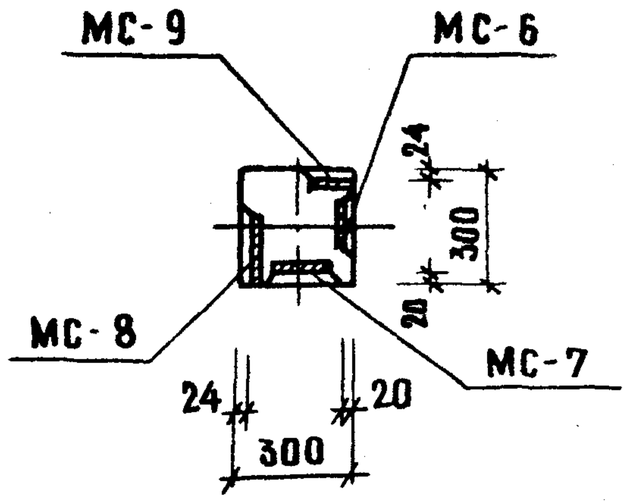

2-2

Марка колонны	Марка дополн. заклад. детали	Кол шт	Вес допол. заклад. деталей, кг. Одной дет.	Всех дет.	Итого на колонну	Общий расход стали на колонну	N заготов черт. заклад. дет.
КВК-372-14-2у	МС-6	4	2.07	8.28	53.66	183.18	77
	МС-7	4	2.07	8.28			
	МС-8	7	2.65	18.55			
	МС-9	7	2.65	18.55			

Примечание:

Опалубка и армирование аналогичны основной марке колонны, приведенной в альбоме ИИ-04-2 выпуск 8.

ТК 1973 | Колонны для навески стеновых панелей | Серия ИИ-04-2
Колонна КВК-372-14-2у | Выпуск 12 часть II | Лист 40

44

https://zavodjbi.com/

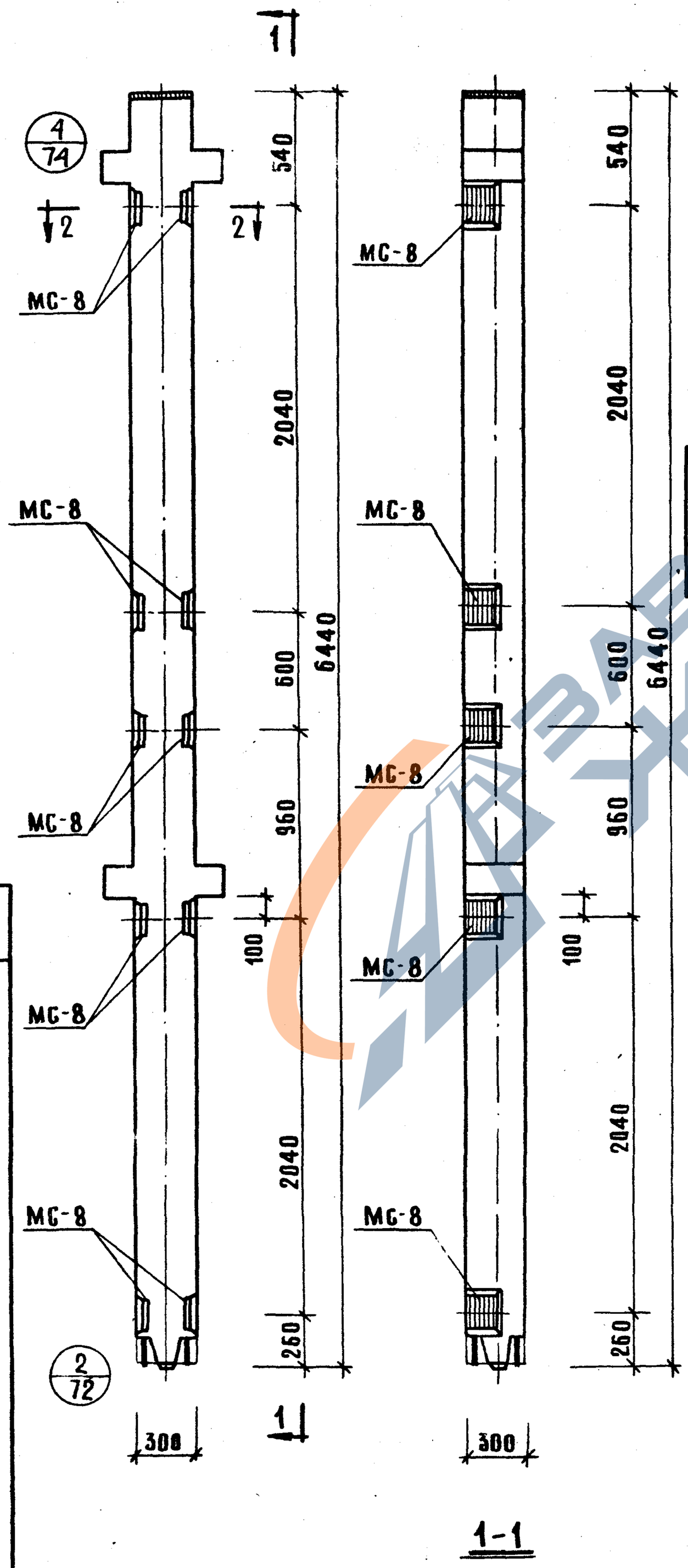

2-2

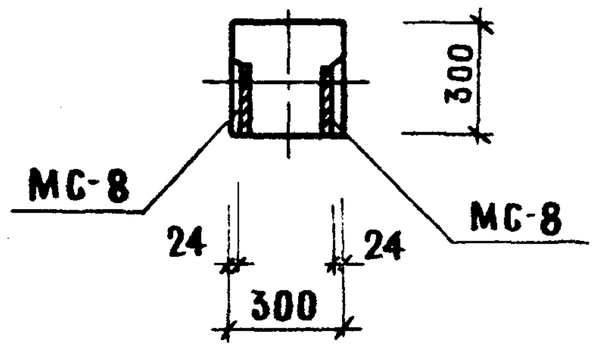

Марка колонны	Марка дополнит. закладн. детали	Кол. шт.	Вес допол. закладн. деталей, кг.			Общий расход стали на колонну	№ заготов чертежа закладн. детали
			одной дет	всех дет.	итого на колонну		
КВР-372-14-3	МС-8	10	2,65	26,50	26,50	159.28	77

Примечание:

Опалубка и армирование аналогичны основной марке колонны, приведенной в альбоме ИИ-04-2 выпуск 8.

1-1

1973	ТК	Колонны для навески стеновых панелей	Серия ИИ-04-2
		Колонна КВР-372-14-3	Выпуск 12 часть II
			Лист 41

https://zavodjbi.com/

https://zavodjbi.com/

г. МОСКВА	ИСПОЛНИЛ		СОКОЛОВА			

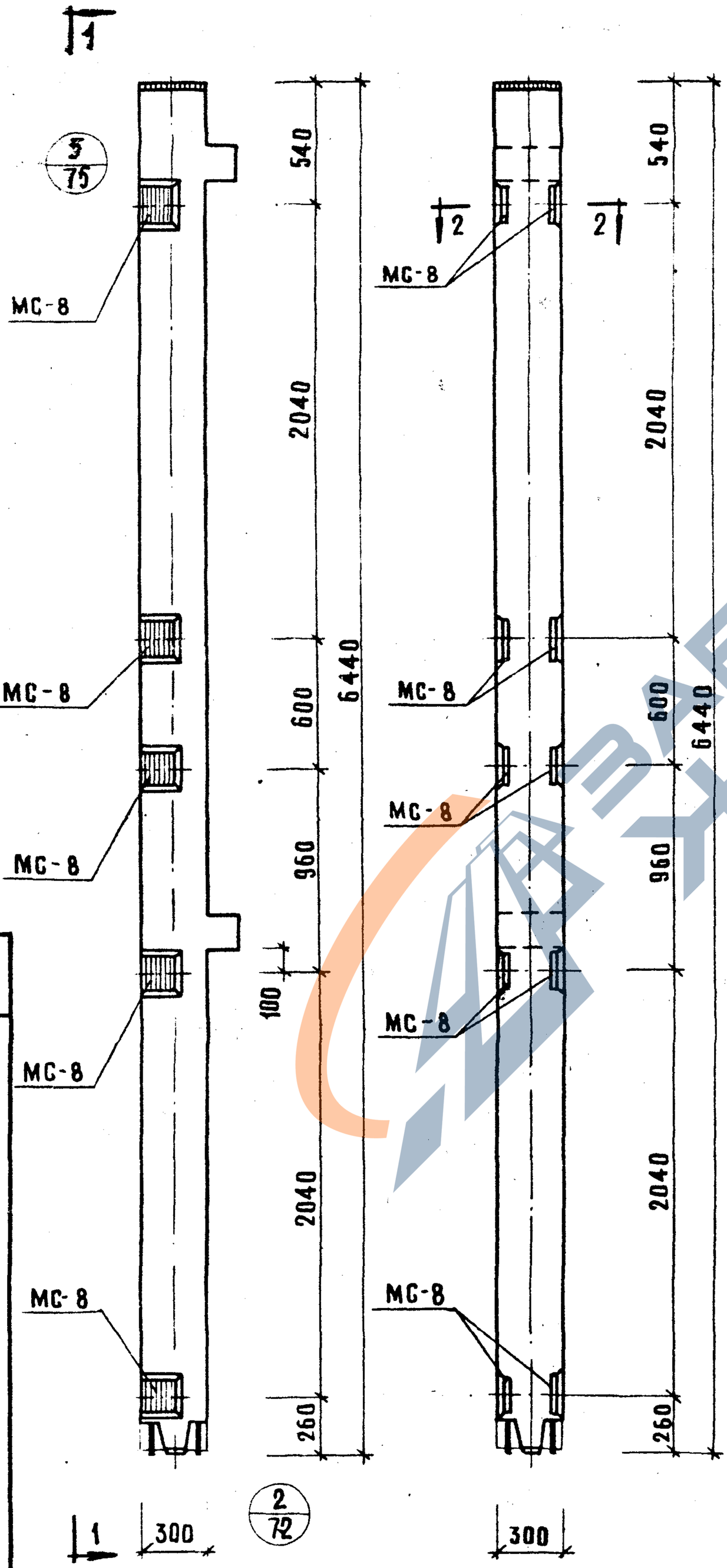

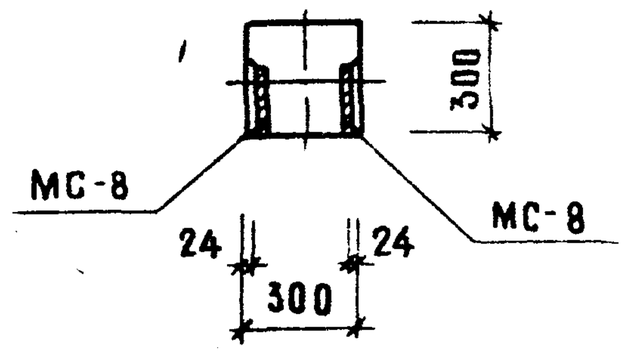

2 2

Марка колонны	Марка дополнит. закладн. детали	Кол. шт.	Вес допол. закл. деталей, кг.			Общий расход стали на колонну	N заготов. чертежа закладн. детали
			одной дет.	всех дет.	итого на колонну		
КВК-372-14-3	МС-8	10	2,65	26,50	26,50	156.02	77

Примечание:

Опалубка и армирование аналогичны основной марке колонны, приведенной в альбоме ИИ-04-2 Выпуск 8.

1-1

1973	ТК	Колонны для навески стеновых панелей
Колонна КВК-372-14-3		Серия ИИ-04-2
	Выпуск 12 Часть II	Лист 42

https://zavodjbi.com/

https://zavodjbi.com/

ЦНИИЭП комплексов г.Москва	Рук. гр. инж.		Козина
	Исполнил		Соколова

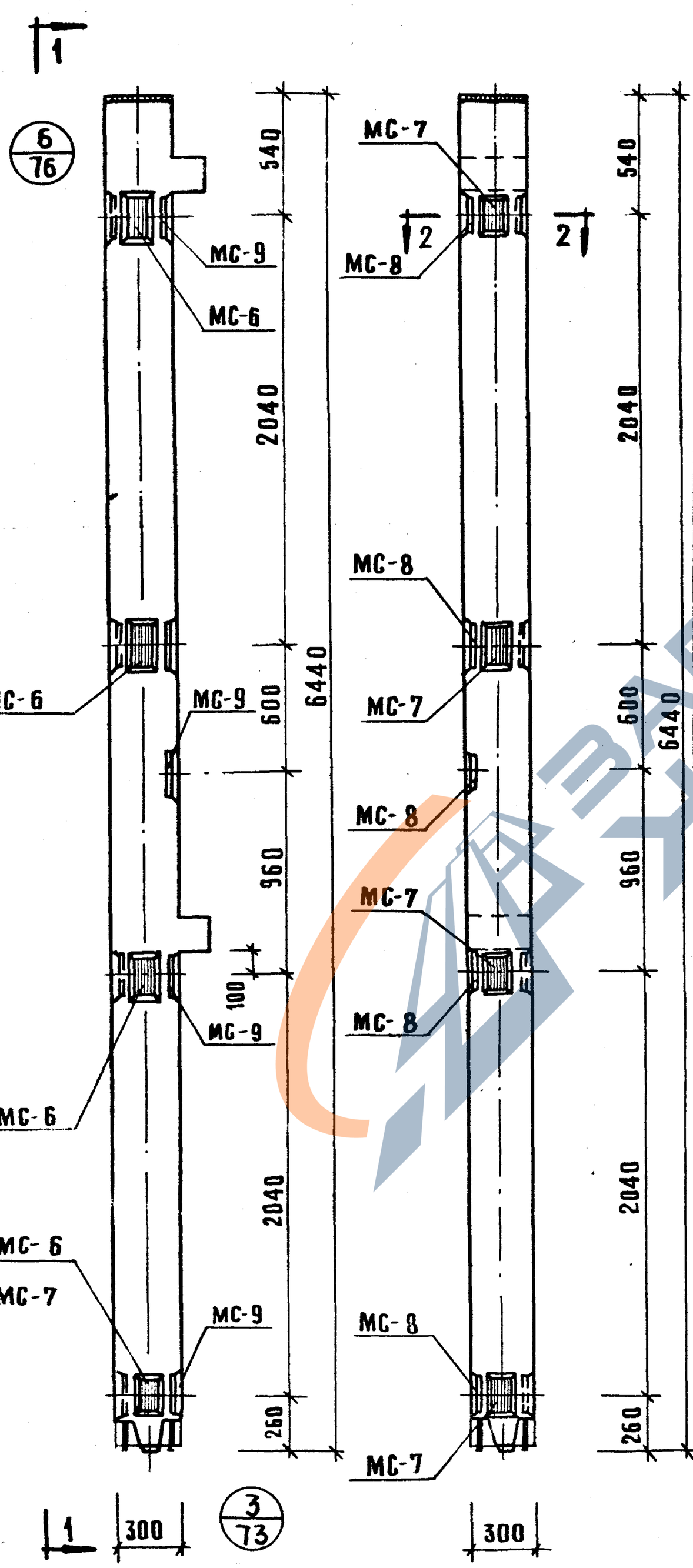

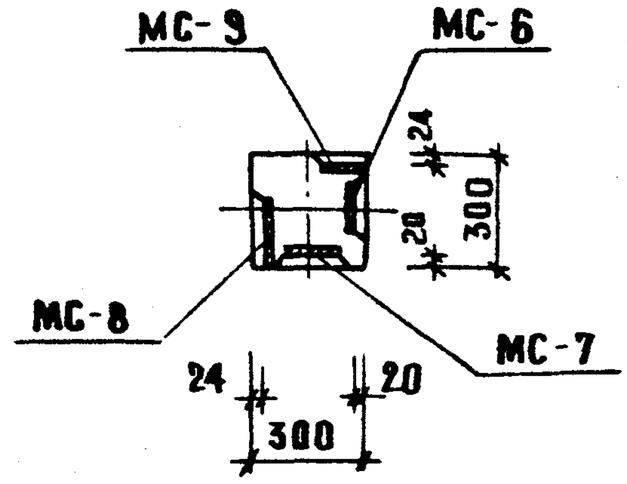

2-2

Марка колонны	Марка дополнит. закладн. детали	Кол. шт.	Вес дополн. закл. деталей, кг: одной дет	Вес дополн. закл. деталей, кг: всех дет.	Вес дополн. закл. деталей, кг: итого на колонну	Общий расход стали на колонну	№ заготов. чертежа закладн. детали
КВК-372-14-3у	МС-6	4	2.07	8.28	43.06	172.58	77
	МС-7	4	2.07	8.28			
	МС-8	5	2.65	13.25			
	МС-9	5	2.65	13.25			

Примечание:

Опалубка и армирование аналогичны основной марке колонны, приведенной в альбоме ИИ-04-2 выпуск 8.

1-1

1973 ТК

Колонны для навески стеновых панелей

КВК-372-14-3у

Серия ИИ-04-2

Выпуск 12 часть II

Лист 43

https://zavodjbi.com/

https://zavodjbi.com/

ЦНИИЭП комплексов г. Москва	РУК. ГР. ИНЖ.		КОЗИНА			
	ИСПОЛНИЛ		СОКОЛОВА			

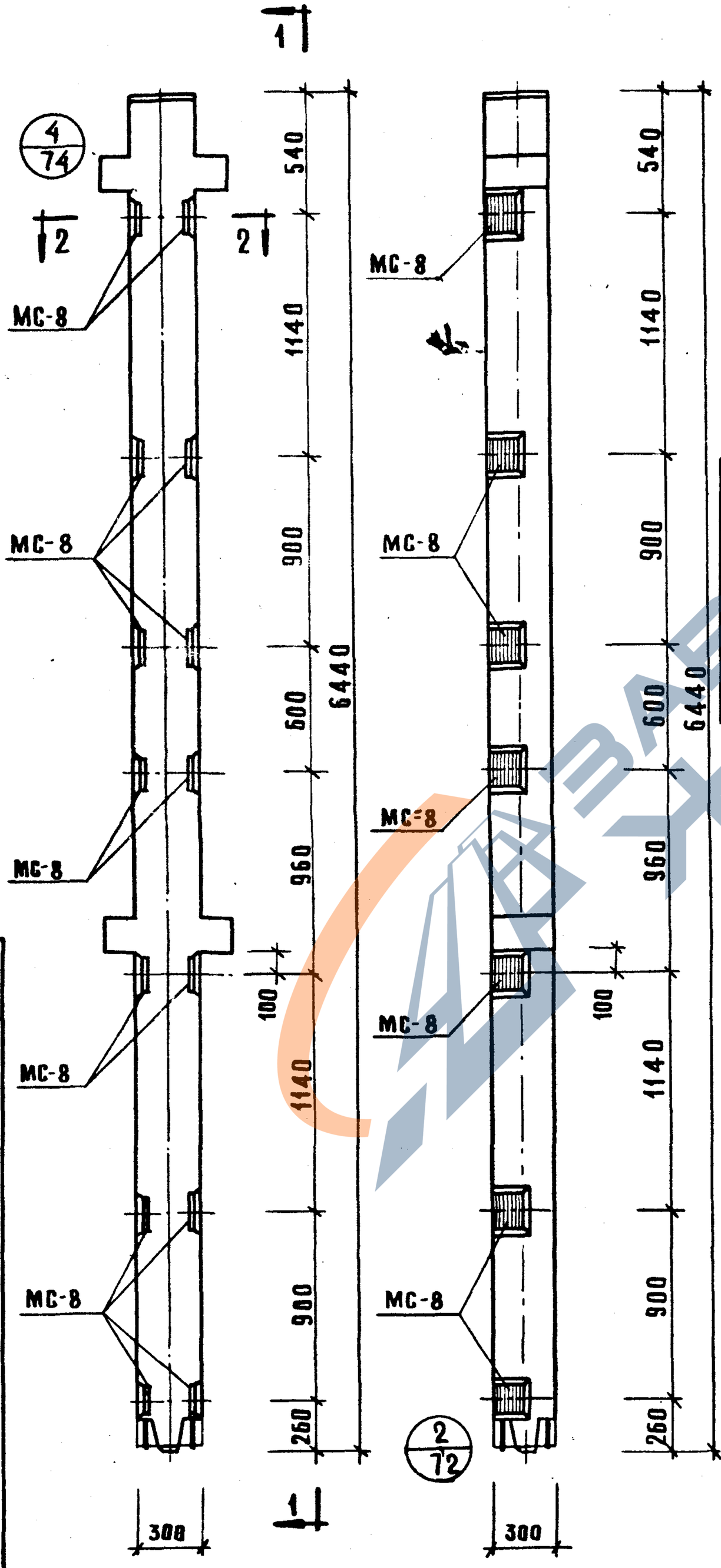

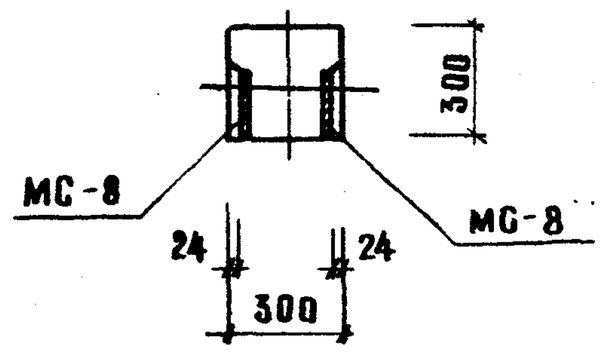

2-2

Марка колонны	Марка дополнит. закладн. детали	Кол. шт	Вес дополн. закл. деталей, кг			Общий расход стали на колонну	№ заготов. чертежа закладн. детали
			Одной дет.	Всех дет.	Итого на колонну		
КВР-372-14-4	МС-8	14	2,65	37,10	37,10	169.88	77

Примечание:

Опалубка и армирование аналогичны основной марке колонны, приведенной в альбоме ИИ-04-2 выпуск 8.

1-1

1973 ТК Колонны для навески стеновых панелей

Колонна КВР-372-14-4

Серия ИИ-04-2 Выпуск 12 Часть II Лист 44

https://zavodjbi.com/

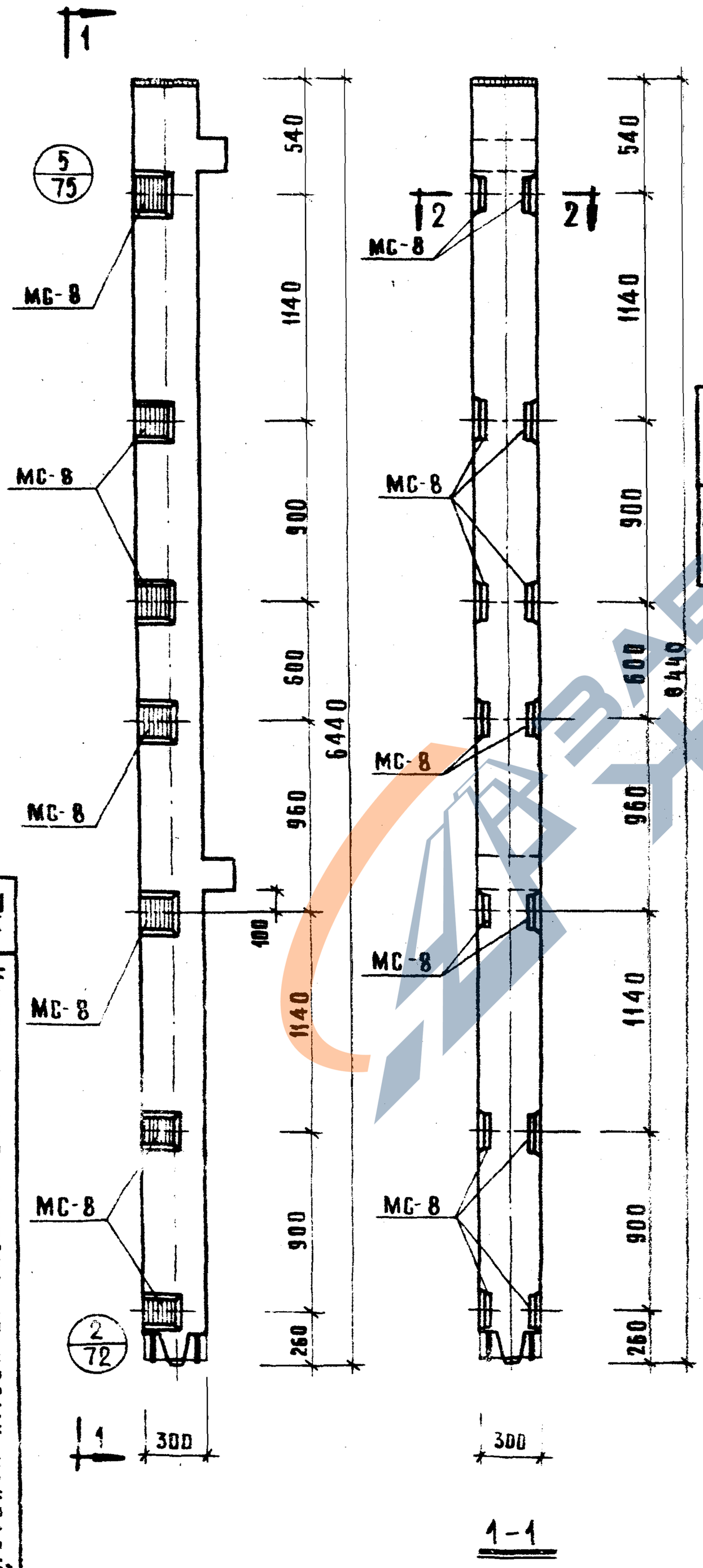

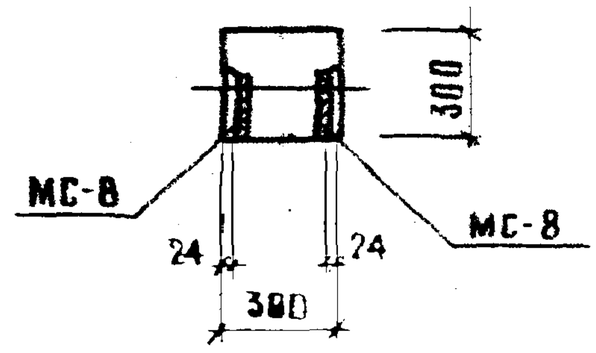

Марка колонны	Марка дополнит. закладн. детали	Кол. шт.	Вес дополн. закл. деталей, кг			Общий расход стали на колонну	Изготов. чертежа закладн. детал.
			Одной дет.	Всех дет.	Итого на колонну		
КВК 372-14-4	МС-8	14	2,65	37,10	37,10	166,62	77

Примечание:

Опалубка и армирование аналогичны основной марке колонны, приведенной в альбоме ИИ-04-2 выпуск 8.

ТК	Колонны для навески стеновых панелей
1973	Колонна КВК-372-14-4
Серия ИИ-04-2	Выпуск 2
Лист 45	

ЦНИИЭП комплексов г. Москва	РУК ТР. ИНЖ		КОЗИНА			
	ИСПОЛНИЛ		СОКОЛОВА			

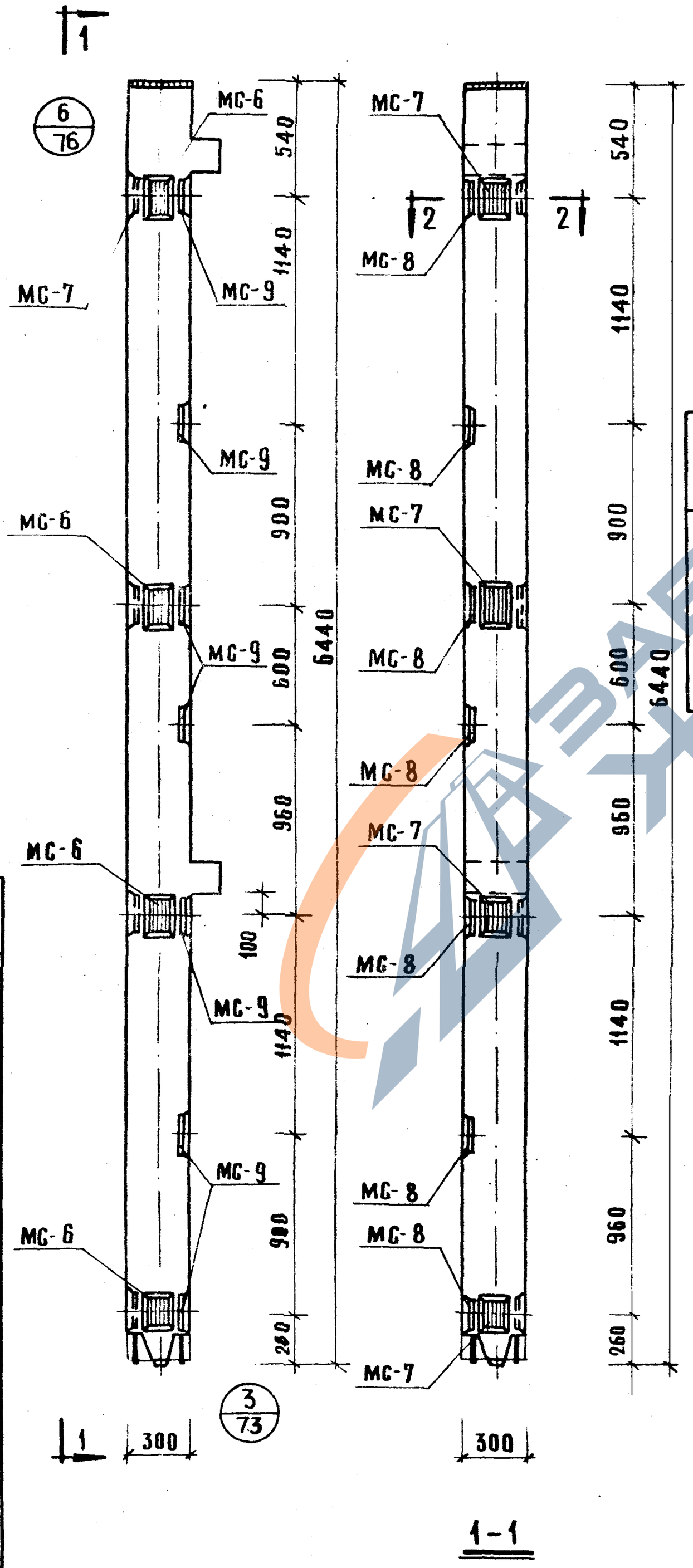

1-1

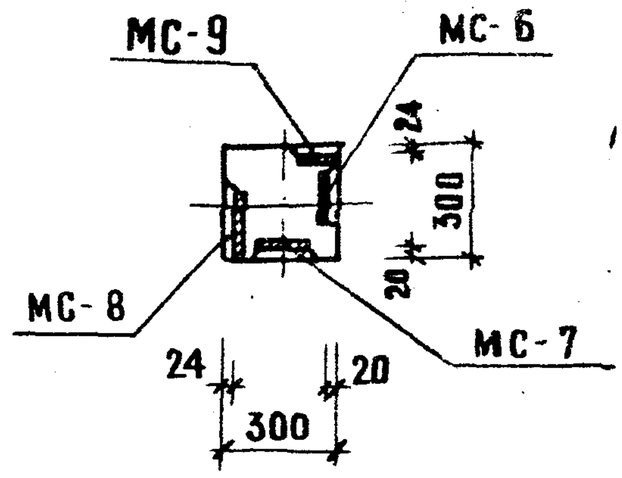

2-2

Марка колонны	Марка дополнит. закладн. детали	Кол. шт	Вес допол. закл. деталей, кг: Одной дет.	Всех дет.	Итого на колонну	Общий расход стали на колонну	N заготов. чертежа закладн. детали
КВК-372-14-4у	МС-6	4	2.07	8.28	53.66	183.18	77
	МС-7	4	2.07	8.28			
	МС-8	7	2.65	18.55			
	МС-9	7	2.65	18.55			

Примечание:

Опалубка и армирование аналогичны основной марке колонны, приведенной в альбоме ИИ-04-2 выпуск 8.

ТК	Колонны для навески стеновых панелей	Серия ИИ-04-2
1973	Колонна КВК-372-14-4у	Выпуск 12 часть II, Лист 76

https://zavodjbi.com/

ЦНИИЭП				
туристских комплексов г. Москва	Гл. инж. пр	Пригожий		
	Рук. гр. инж.	Козина		
	Исполнила	Соколова		

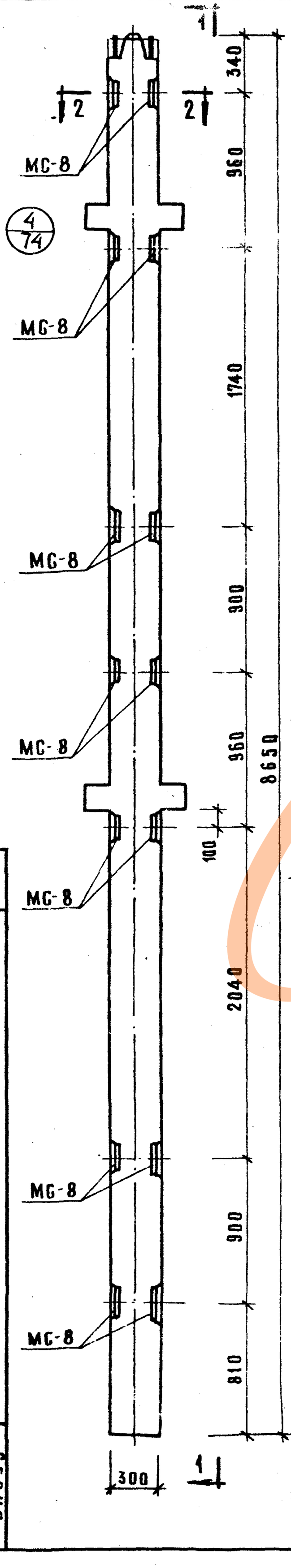

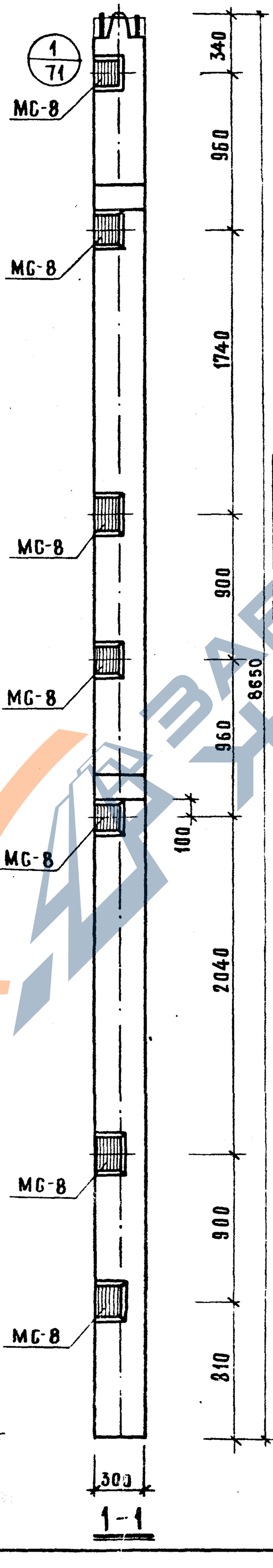

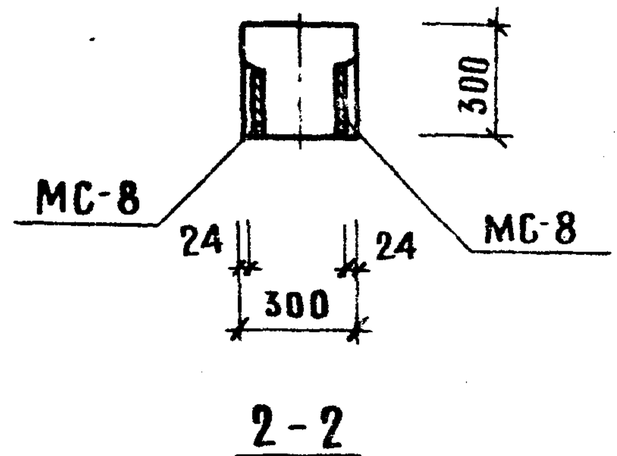

Марка колонны	Марка дополнит. закладн. детали	Кол. шт	Вес дополн. закл. деталей, кг.			Общий расход стали на колонну	N заготов. чертема закладн. детали
			одной дет.	всех дет.	итого на колонну		
КНР-372-17-1	МС-8	14	2.65	37.10	37.10	193.84	77

Примечание:

Опалубка и армирование аналогичны основной марке колонны, приведенной в альбоме ИИ-04-2 выпуск 8.

1973	ТК	Колонны для навески стеновых панелей	Серия ИИ-04-2
			Выпуск 12 часть II
КНР-372-17-1			Лист 47
Колонна К1			

https://zavodjbi.com/

ЦНИИЭП	Рук. гр. инж.		Козина
г. Москва	Исполнил		Соколова

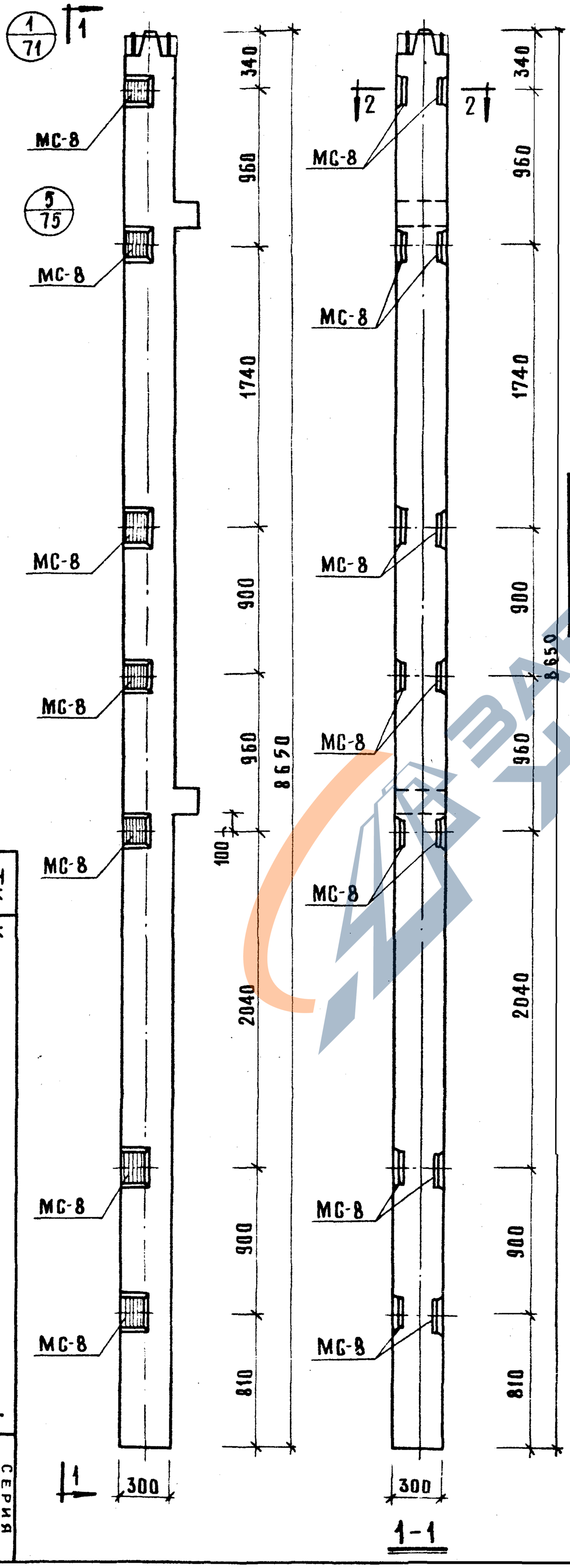

1-1

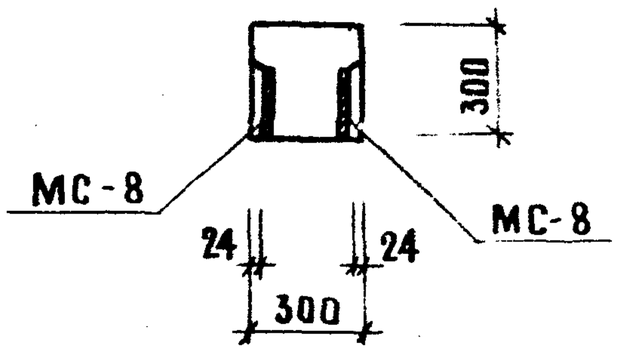

2-2

Марка колонны	Марка дополнит. заклад. детали	Кол. шт	Вес дополн. закл. деталей, кг.			Общий расход стали на колонну	№ заготов. чертежа закладн. детали
			одной дет.	всех дет.	итого на колонну		
КНК-372-14-1	МС-8	14	2.65	37.10	37.10	181.58	77

Примечание:

Опалубка и армирование аналогичны основной марке колонны, приведенной в альбоме ИИ-04-2 выпуск 8.

ТК	Колонны для навески стеновых панелей	Серия ИИ-04-2
1973	Колонна КНК-372-14-1	Выпуск 12 часть II, Лист 48

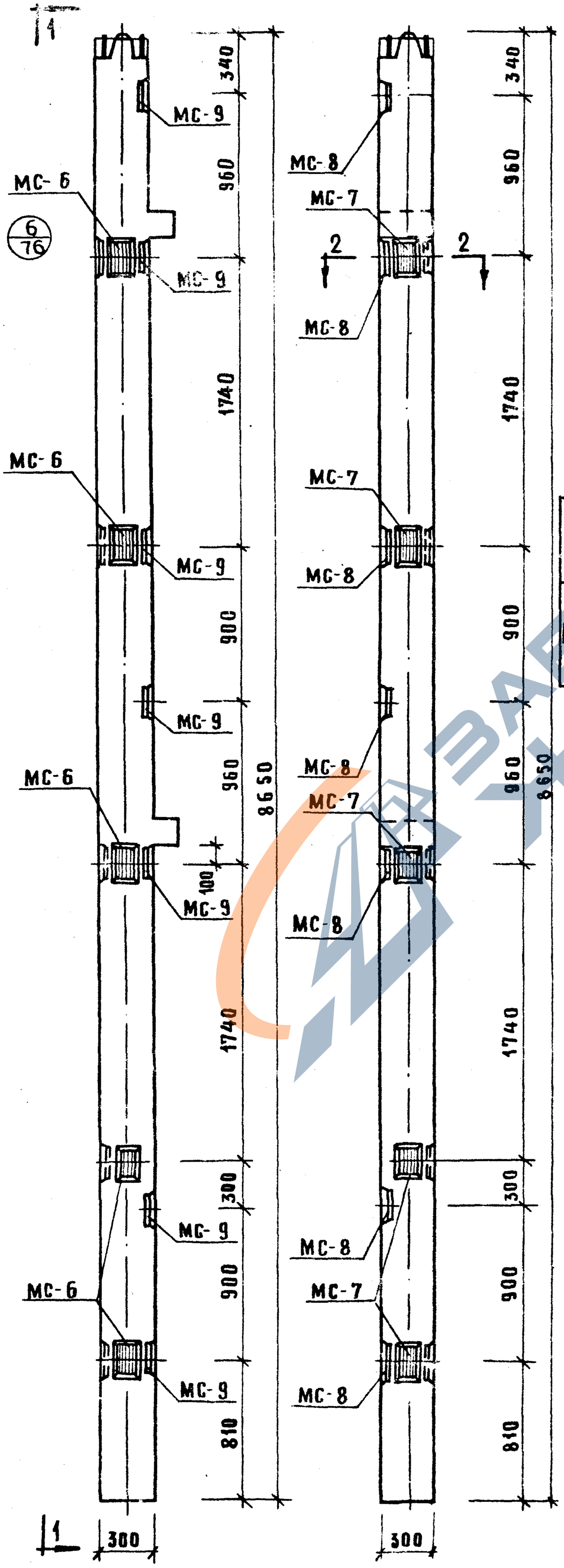

1-1

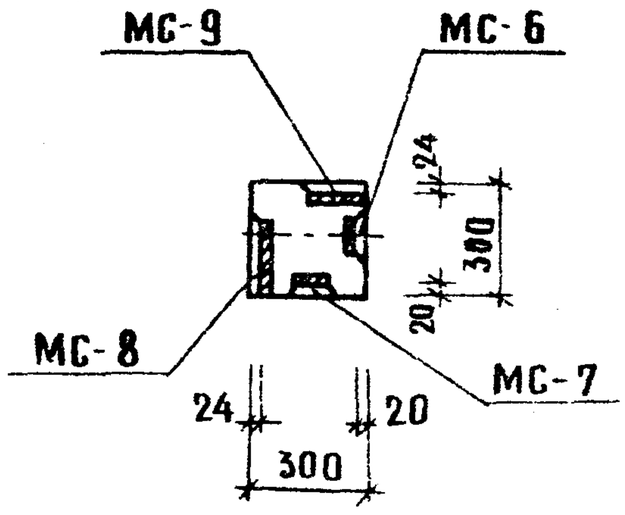

2-2

Марка колонны	Марка дополнит. заклад. детали	Кол. шт.	Вес дополн. закл. деталей, кг. одной дет.	Всех дет.	Итого на колонну	Общий расход стали на колонну	N заготов черт. закладн. детали
КНК-372-14-1у	МС-6	5	2.07	10.35	57.80	202.28	77
	МС-7	5	2.07	10.35			
	МС-8	7	2.65	18.55			
	МС-9	7	2.65	18.55			

Примечание:

Опалубка и армирование аналогичны основной марке колонны, приведенной в альбоме ИИ-04-2 выпуск 8.

ТК 1973	Колонны для навески стеновых панелей
Колонна КНК-372-14-1у	Серия ИИ-04-2
Выпуск 12 часть II	Лист 49

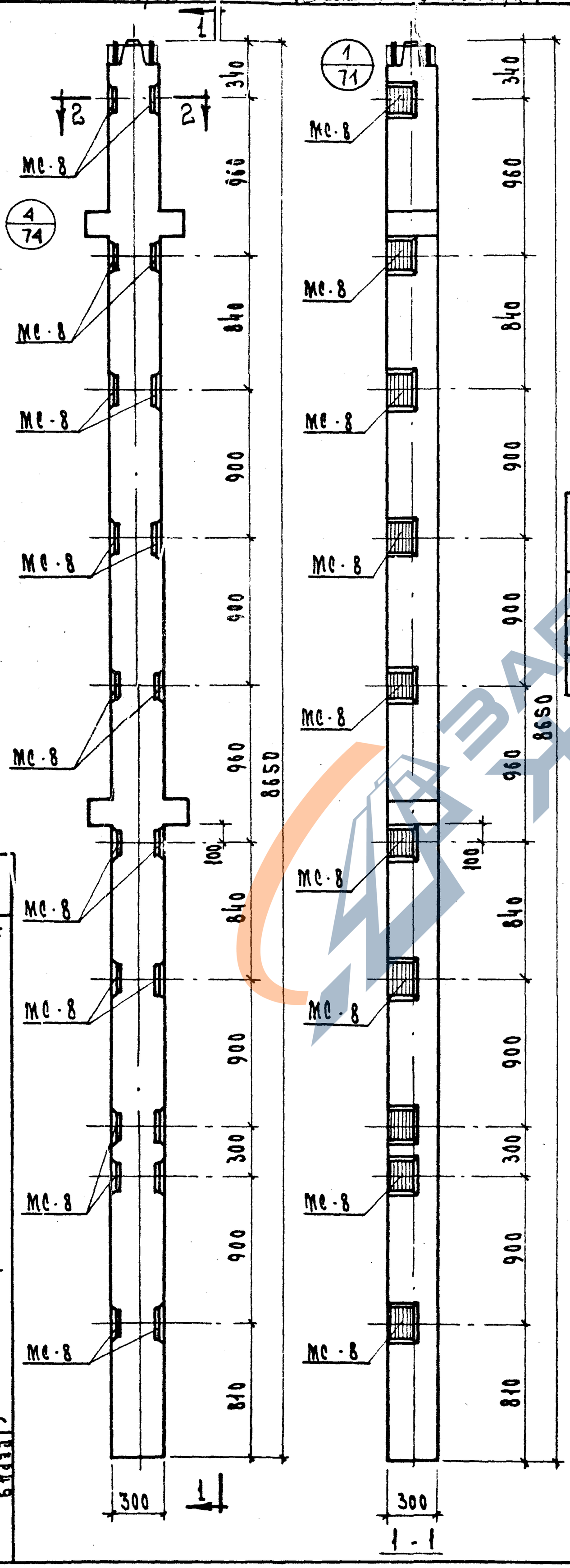

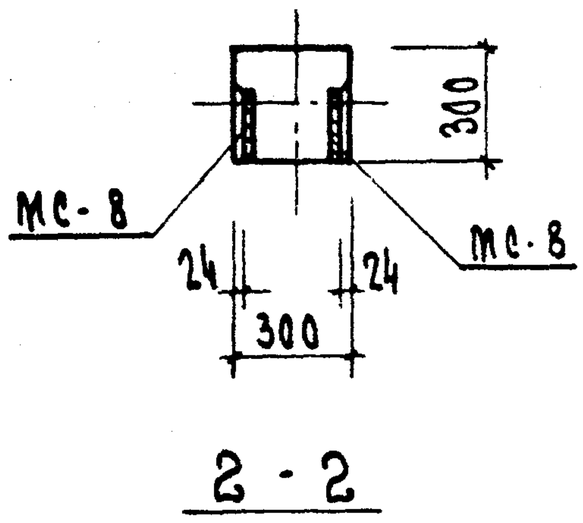

Марка колонны	Марка дополнит. закладн. деталей	Кол. шт.	Вес допол. заклад. деталей, кг: одной дет.	Всех дет.	Итого на колонну	Общий расход стали на колонну	N загот. чертежа закладн. деталей
КНР-372-17-2	МС-8	20	2.65	53.0	53.0	209.74	77

Примечание:

Опалубка и армирование аналогичны основным маркам колонн, приведенным в альбоме ИИ-04-2 выпуск 8.

ТК	Колонны для навесных стеновых панелей	Серия ИИ-04-2
1973	Колонна КНР-372-17-2	Выпуск 12 часть II; Лист 50

https://zavodjbi.com/

ЦНИИЭП	Изделия комплексов г. Москва	Рук. гр. инж.	Козина
		Цеполина	Хорошилова

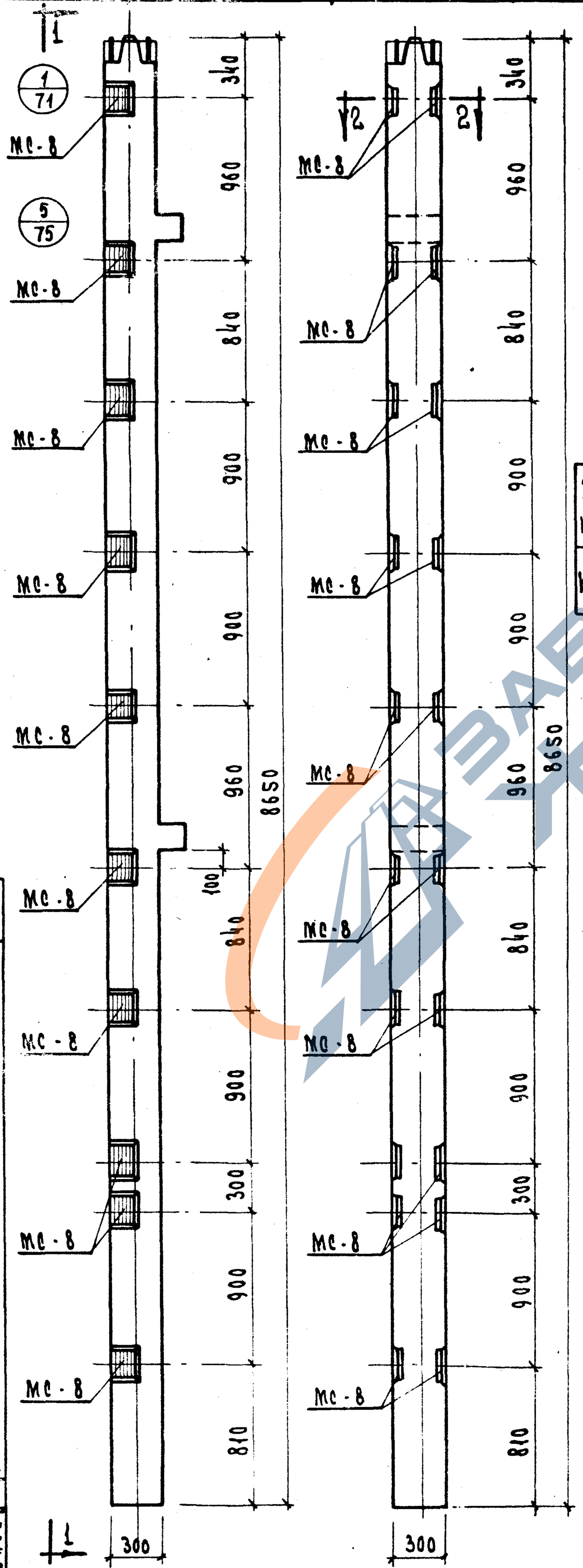

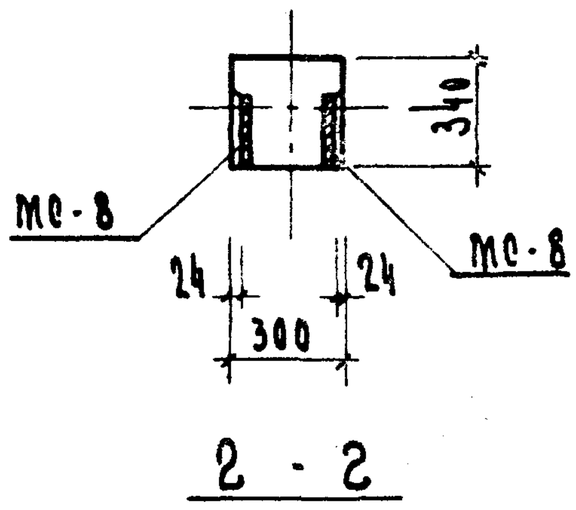

Марка колонны	Марка дополн. закладн. деталей	Кол. шт	Вес дополн. закл. деталей, кг			Общий расход стали на колонну	Изгот. черт. закладн. деталей
			одной дет.	всех дет.	итого на колонну		
КНК-372-14-2	МС-8	20	2.65	53.0	53.0	197.48	77

Примечание:

Опалубка и армирование аналогичны основным маркам колонн, приведенным в альбоме ИИ-04-2 выпуск 8

ТК	Колонны для навески стеновых панелей	Серия ИИ-04-2
1973	Колонна КНК-372-14-2	Выпуск 12 часть II; Лист 51

ЗАВОД КБИ

https://zavodjbi.com/

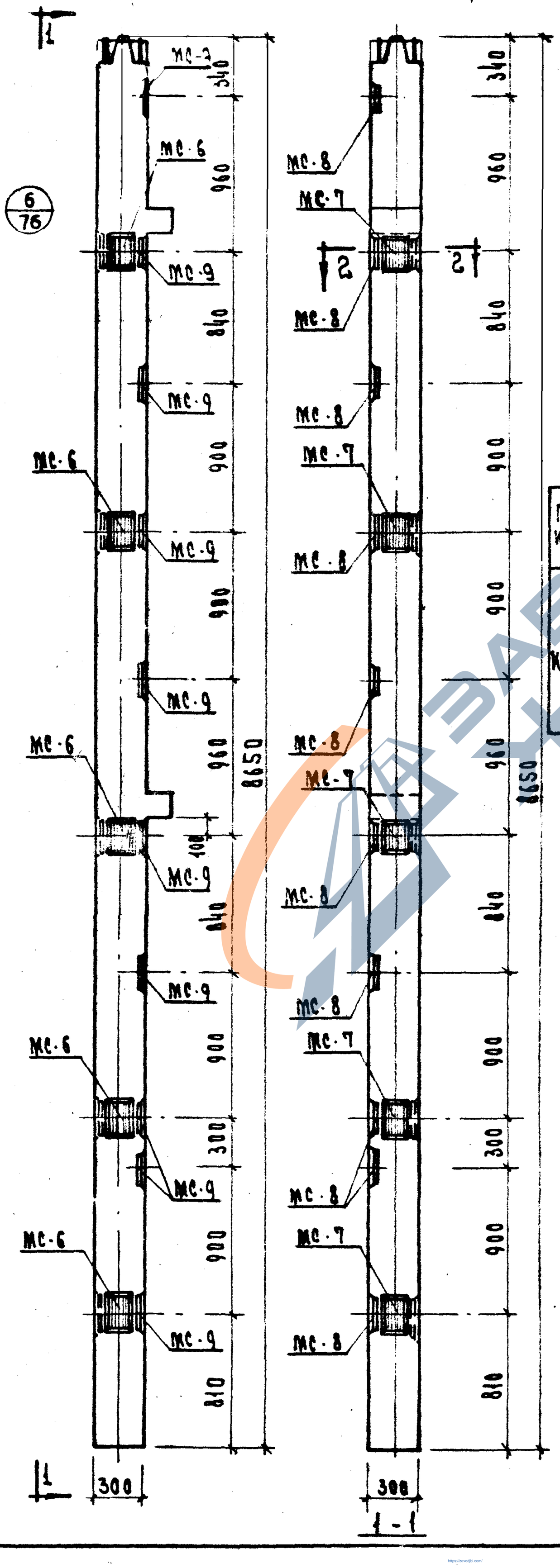

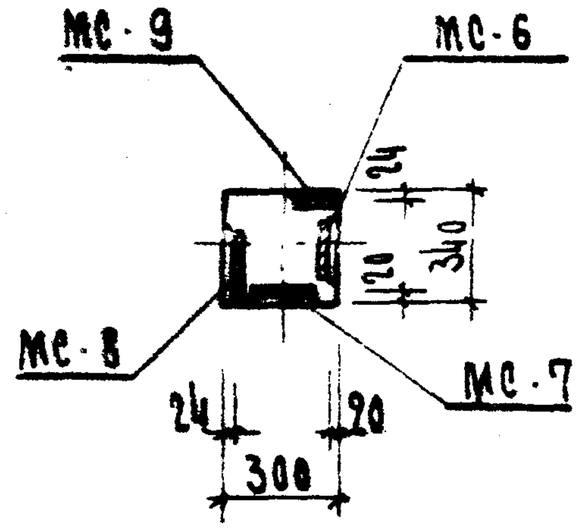

2 · 2

Марка колонны	Марка дополн. закладн. деталей	Кол. шт.	Вес дополн. закл. деталей, кг: одной дет.	всех дет.	Итого на колон.	Общий расход стали на колон.	Заготов. чертежа закладн.
КНК-372-14-2у	МС-6	5	2.07	10.35	73.70	218.18	77
	МС-7	5	2.07	10.35			
	МС-8	10	2.65	26.50			
	МС-9	10	2.65	26.50			

Примечание:

Опалубка и армирование аналогичны основным маркам колонн, приведенным в альбоме ИИ-04-2 выпуск 8.

ТК	Колонны для навески стеновых панелей	Серия ИИ-04-2
1973	Колонна КНК-372-14-2у	Выпуск 12 Чертеж 52

ЦНИИЛП	Туристских комплексов г. Москва	Рук. гр. инж.		Козина
		Исполнил		Хорошилова

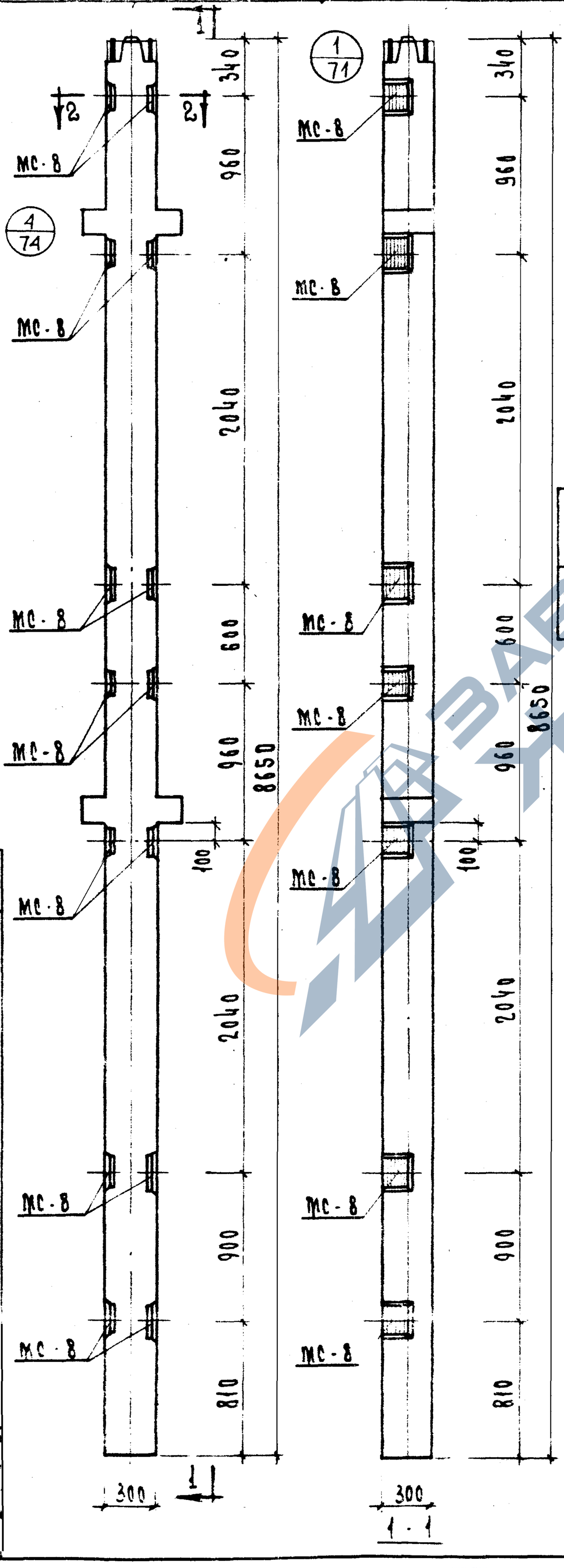

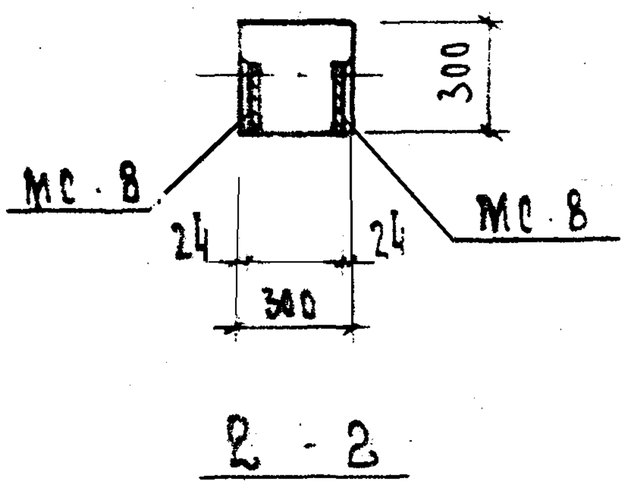

2 - 2

Марка колонны	Марка дополн. заклад. детали	Кол. шт.	Вес дополнит. заклад. дет., кг: одной дет.	всех дет.	итого на колон.	Общий расход стали на колон.	N заготовит. черт. закл. детали
КНР-372-17-3	МС-8	14	2.65	37.10	37.10	193.84	77

Примечание:

Опалубка и армирование аналогичны основным маркам колонн, приведенным в альбоме ИИ-04-2 выпуск 8.

ТК	Колонны для навески стеновых панелей
1973	Колонна КНР-372-17-3

Серия ИИ-04 Выпуск 12 Часть II

57

ЦНИИЭП	Туристский комплексе г. Москва	К		Козина		
		Исполнил		Хорошилова		

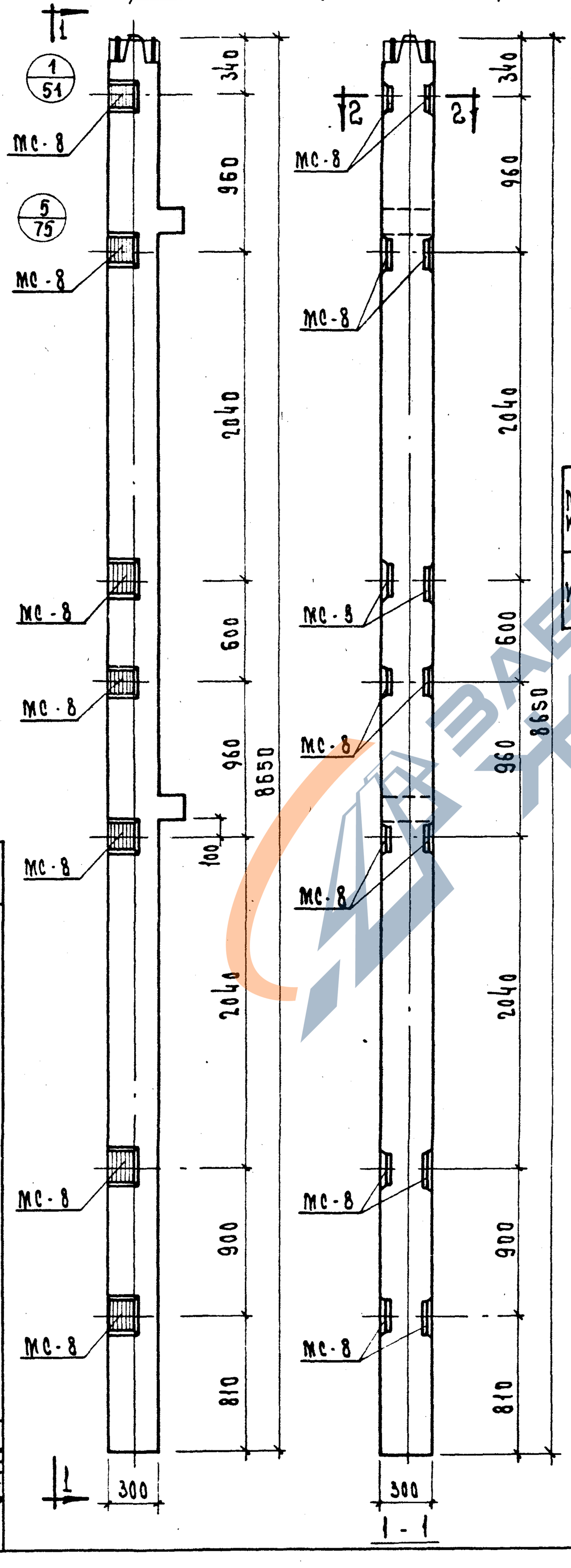

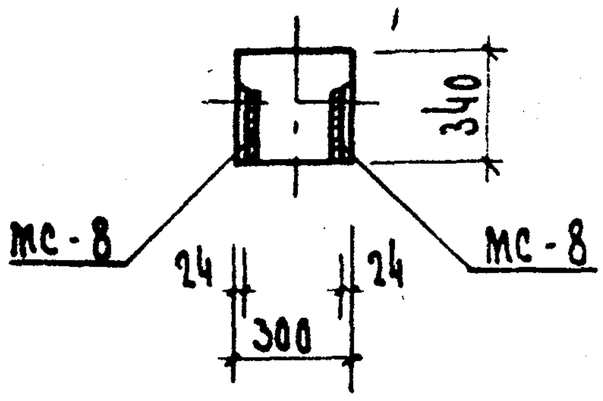

2 - 2

Марка колонны	Марка дополн. заклад. детали	Кол. шт.	Вес дополнител. закл. дет., кг			Общий расход стали на колон.	N заготовит. черт. закл. детали
			Одной дет.	Всех дет.	Итого на колон.		
КНК-372-14-3	МС-8	14	2.65	37.10	37.10	181.58	77

Примечание:

Опалубка и армирование аналогичны основным маркам колонн, приведенным в альбоме ИИ-04-2 выпуск 8.

ТК	Колонны для навесных стеновых панелей	Серия ИИ-04-2	
1973	Колонна КНК-372-14-3	Выпуск 12 часть II	Лист 54

58

https://zavodjbi.com/

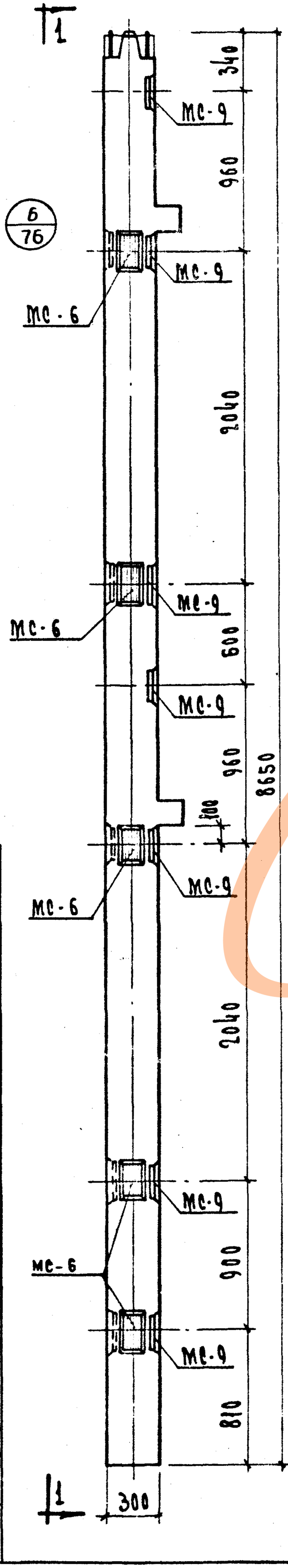

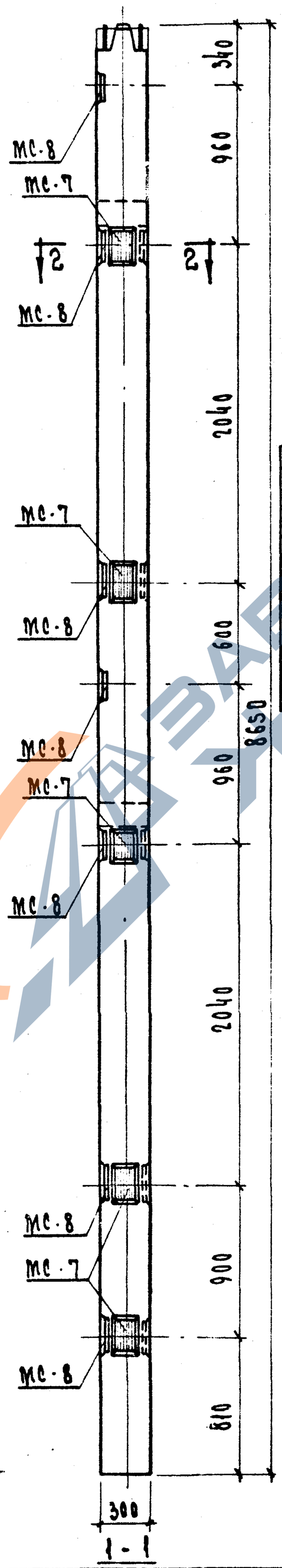

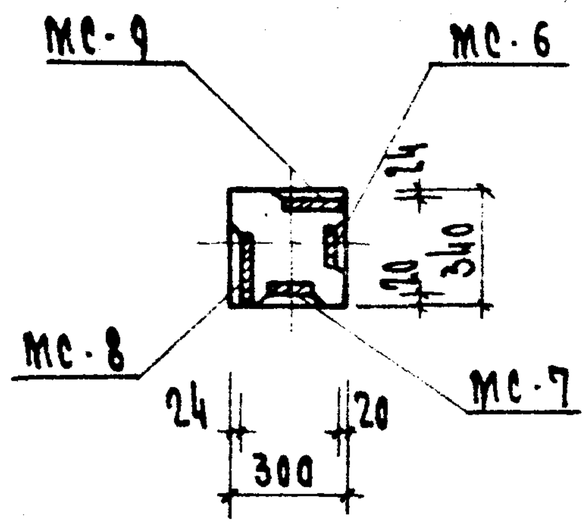

2-2

Марка колонн	Марки монтажных закладных деталей	Кол. шт.	Вес допол. закл. деталей, кг: одной дет.	всех дет.	итого на колонн.	Общий расход стали на колонну	№ чертежа закладной детали
КНК-372.14-3к	МС-6	5	2.07	10.35	57.80	202.28	77
	МС-7	5	2.07	10.35			
	МС-8	7	2.65	18.55			
	МС-9	7	2.65	18.55			

Примечание:

Опалубка и армирование аналогичны основным маркам колонн, приведенным в альбоме ИИ-04-2 выпуск 8.

6/76

1973

ТК Колонны для жилых зданий

КНК-372.14-3к Колонны крайние одноэтажные панелей

Серия ИИ-04-2 Выпуск 12 часть II

Лист 55

59

https://zavodjbi.com/

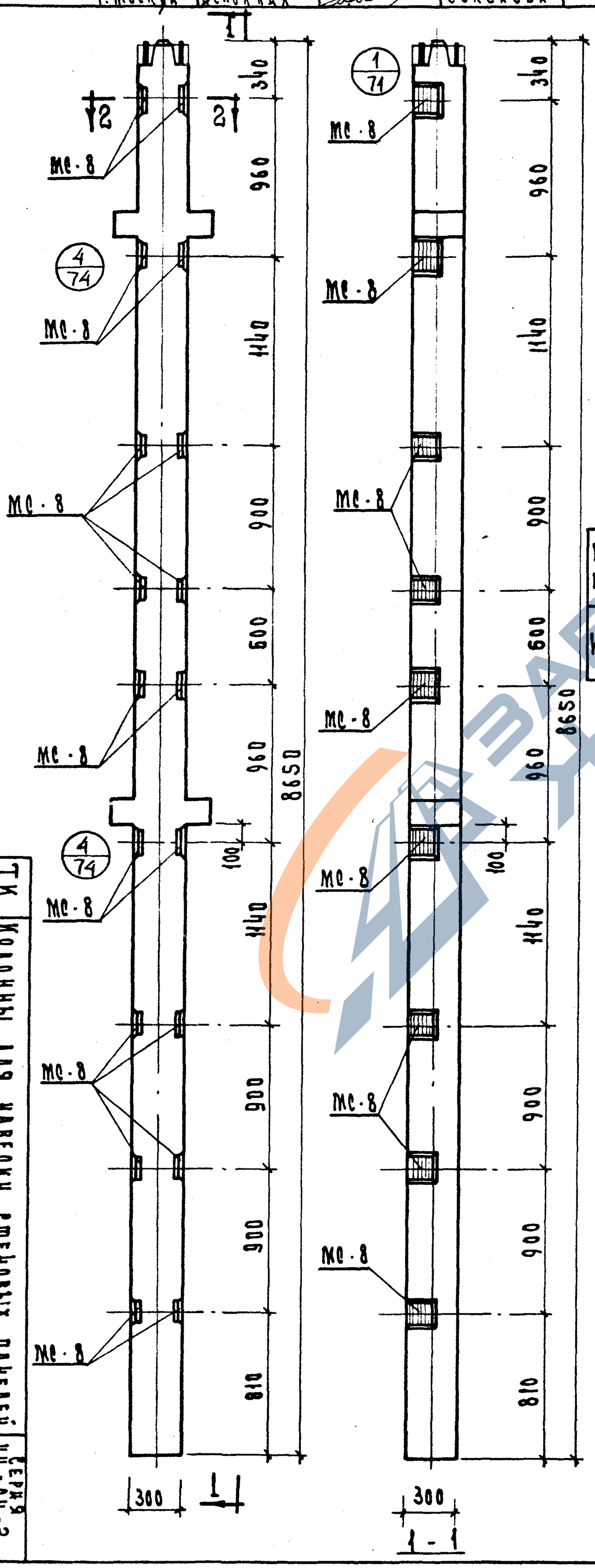

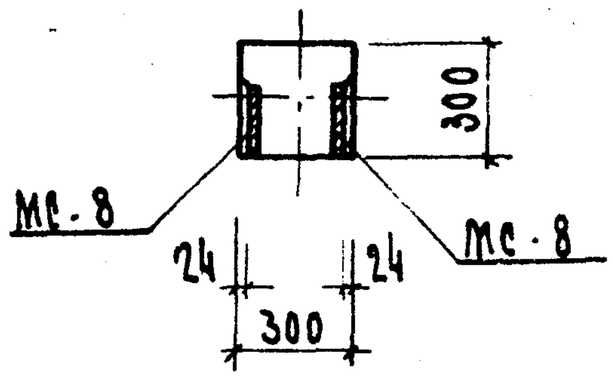

2 · 2

Марка колонны	Марка дополн. заклад. детали	Кол. шт.	Вес дополнит. заклад. дет., кг: Одной дет.	Всех дет.	Итого на колон.	Общий расход стали на колонну	N заготовит. черт. закл. детал.
КНР-372-17-4	МС-8	18	2.65	47.70	47.70	204.44	77

Примечание:

Опалубка и армирование аналогичны основным маркам колонн, приведенным в альбоме ИИ-04-2 выпуск 8.

ТК	Колонны для навески стеновых панелей	Серия ИИ-04-2
1973	Колонна КНР-372-17-4	Выпуск 12 часть II, Лист 56

ЦНИИЭП туристских комплексов г. Москва	Рук. гр. инж.		Козина
	Исполнил		Соколова

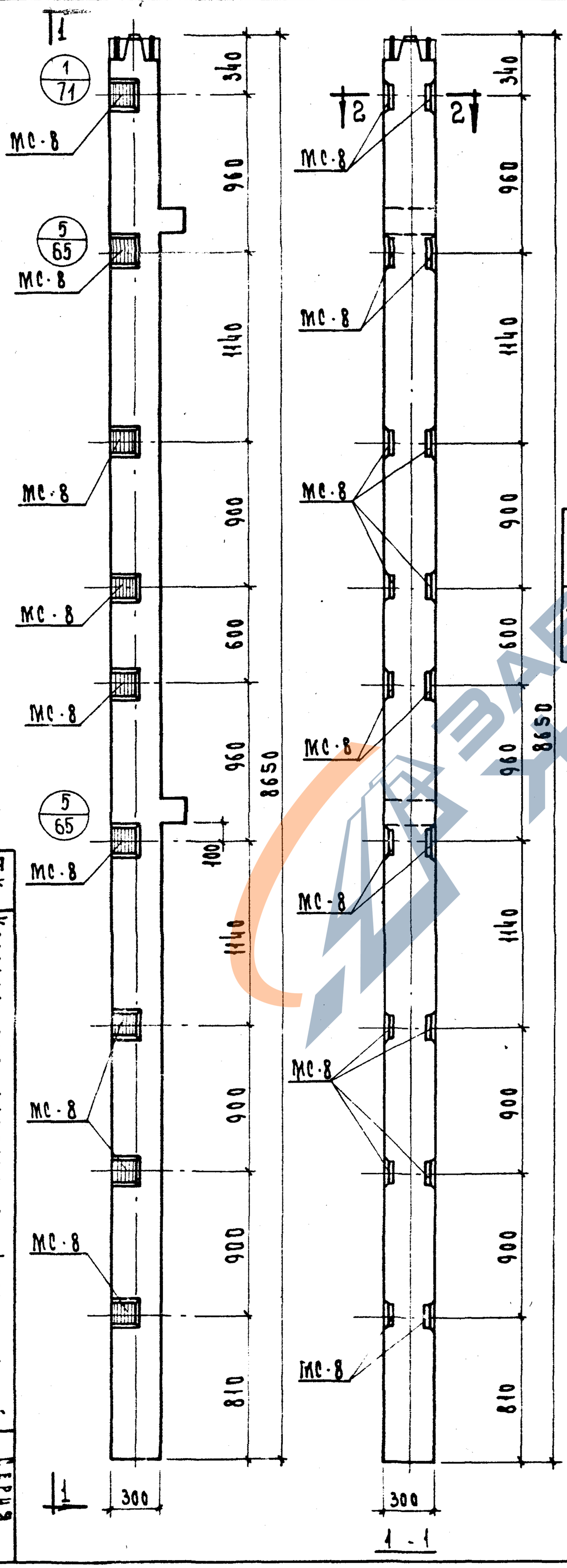

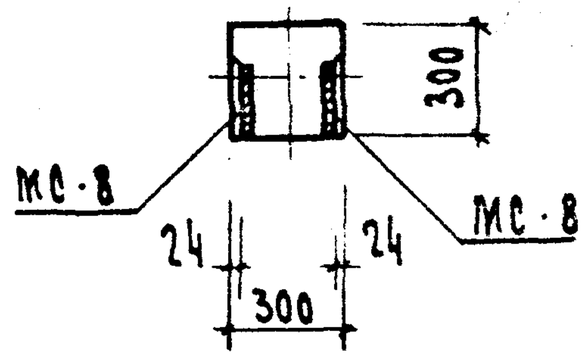

2 · 2

Марка колонны	Марка дополн. заклад. детали	Кол. шт.	Вес дополнит. закладн. дет., кг: одной дет.	всех дет.	второго колон.	Общий расход стали на колон.	N загот. черт. заклад. дет.
КНК-372-14.4	МС-8	18	2.65	47,70	47.70	192.18	77

Примечание:

Опалубка и армирование аналогичны основным маркам колонн, приведенным в альбоме ИИ-04-2 выпуск 8.

ТК	Колонны для навески стеновых панелей	Серия ИИ-04-2
1973	Колонна КНК-372-14-4	Выпуск 12 часть II, Лист 57

ЗАВОД ЖБИ

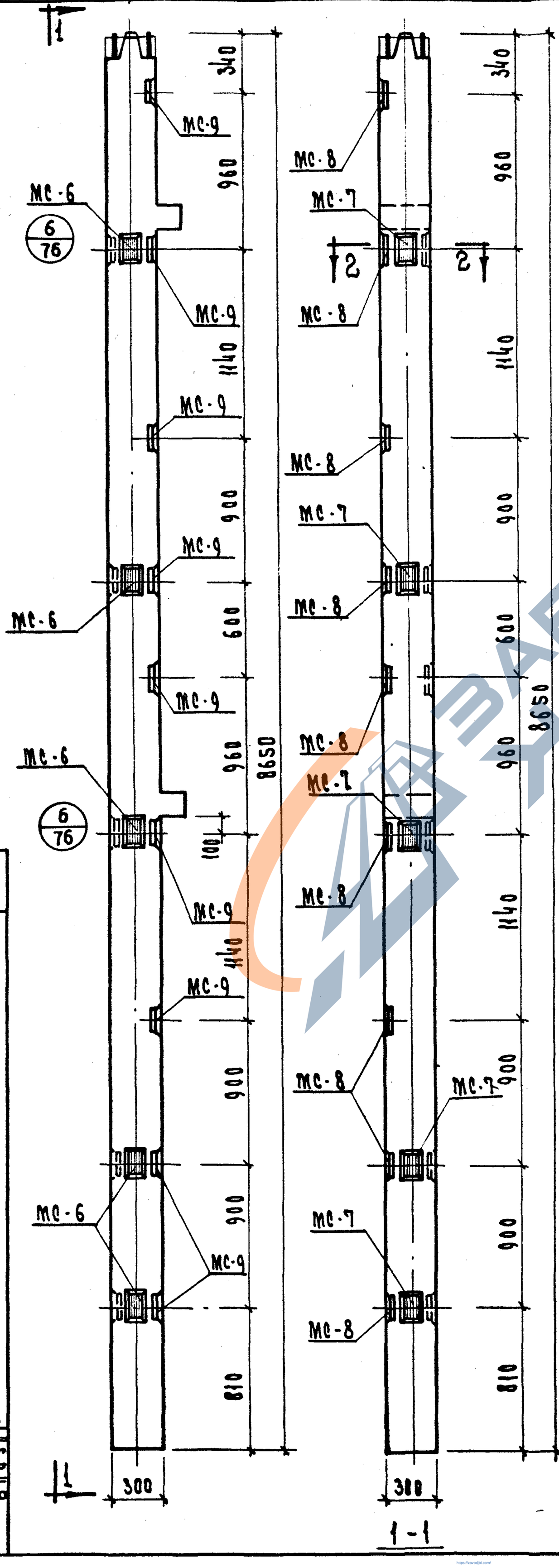

1-1

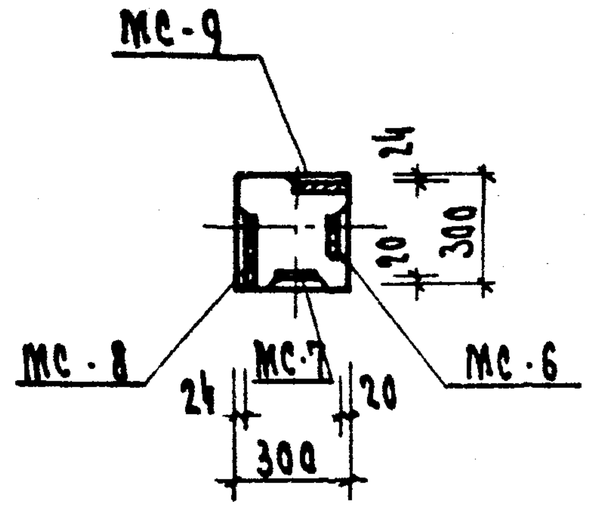

2-2

Марка колонны	Марка дополн. заклад. деталей	Кол. шт	Вес дополн. закл. деталей, кг: Одной дет	Всех дет.	Итого на колон.	Общий расход на колонну	N заготов. черт. закладн. деталей
КНК-372-14-4у	МС-6	5	2.07	10.35	68,40	212,88	77
	МС-7	5	2.07	10.35			
	МС-8	9	2.65	23.85			
	МС-9	9	2.65	23.85			

Примечание:

Опалубка и армирование аналогичны основным маркам колонн, приведенным в альбоме ИИ-04-2 выпуск 8.

ТК | Колонны для навески стеновых панелей | Серия ИИ-04-2

1973 | Колонна КНК-372-14-4у | Выпуск 12 | Лист 58

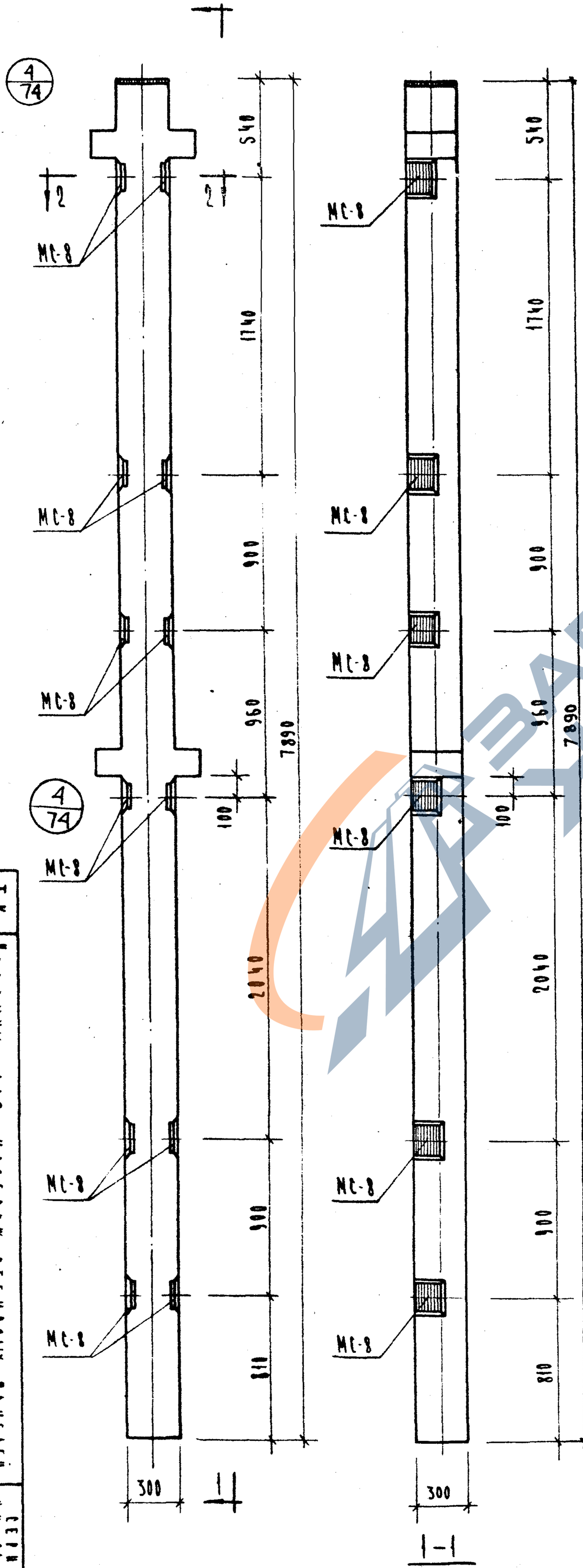

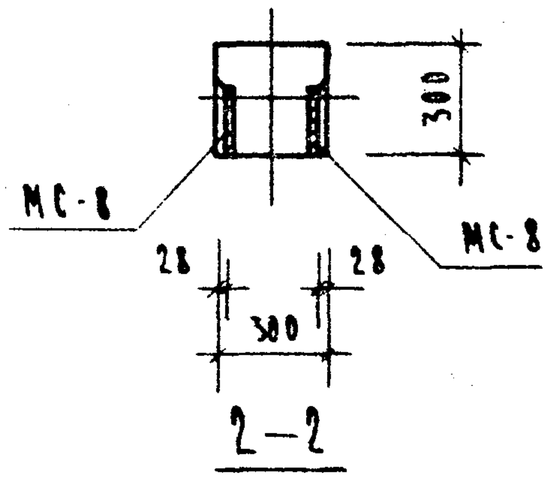

Марка колонны	Марка дополнит. закладн. деталей	Кол. шт.	Вес дополн. закл. деталей, кг: одной дет.	всех дет.	итого на колонну	Общий расход стали на колонну	Изгот. черт. закладн. деталей
КР-372-11-1	МС-8	12	2,65	31,80	31,80	128.10	77

Примечание:

Опалубка и армирование аналогичны основной марке колонны, приведенной в альбоме ИИ-04-2 выпуск 8.

ТК	Колонны для навески стеновых панелей
1973	Колонна КР-372-11-1
Серия ИИ-04-2	Выпуск 12 часть II
59	

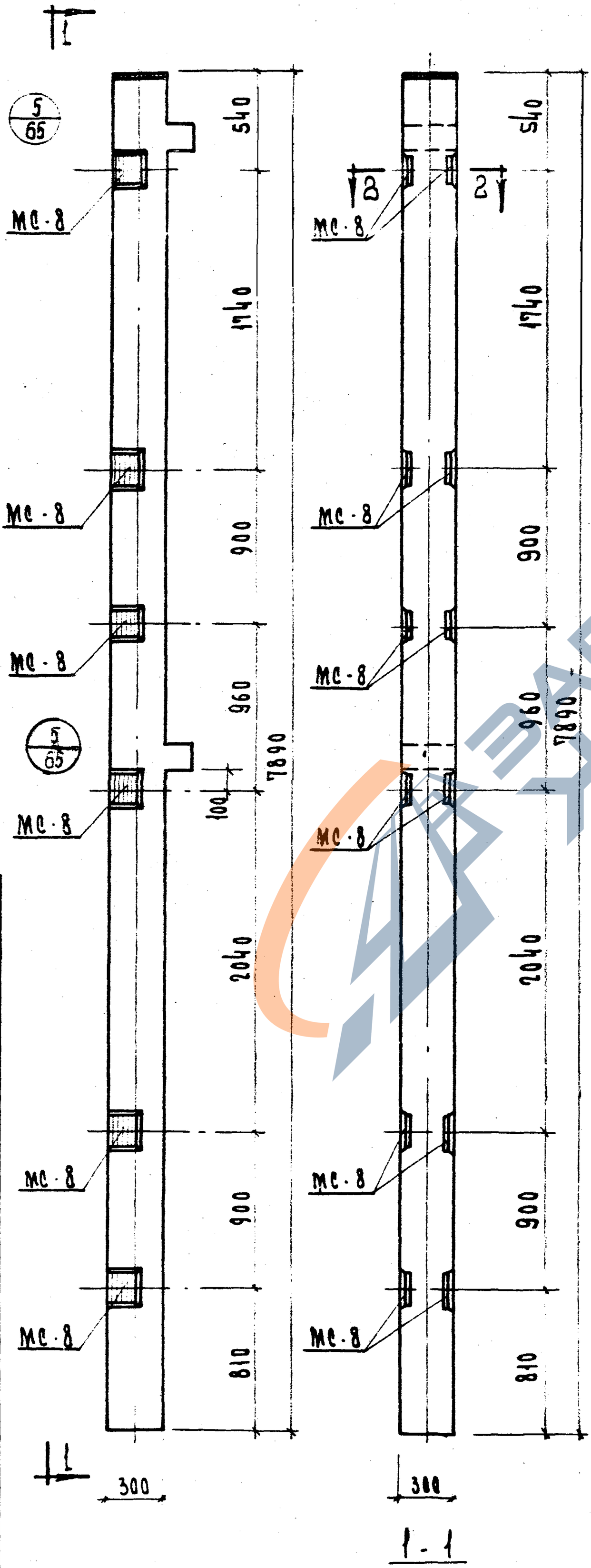

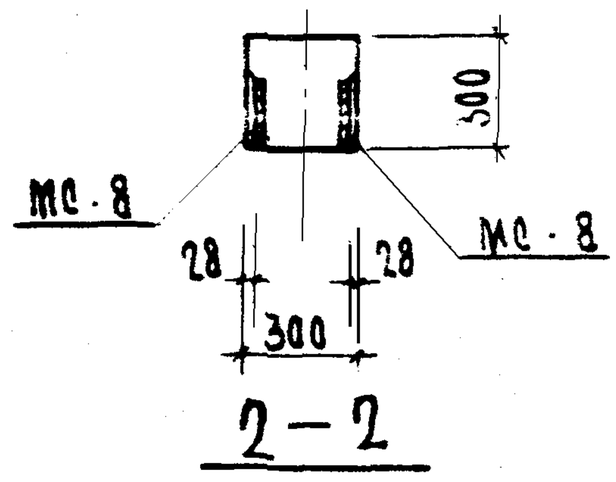

2 – 2

Марка колонны	Марка закладн. детали	Кол. шт.	Вес допол. закл. деталей, кг: одной дет.	всех дет.	итого на колон.	Общий расход стали на кол.	Вес черт. закл. деталей
КК-372-11-1	МС-8	12	2.65	31,80	31,80	123,44	77

Примечание:

Опалубка и армирование аналогичны основной марке колонны, приведенной в альбоме ИИ-04-2 выпуск 8.

ТК	Колонны для навески стеновых панелей	Серия ИИ-04-2
1973	Колонна КК-372-11-1	Выпуск 12 Часть II Лист 60

ЦНИИЭП туристских комплексов г. Москва	Рук. гр. инж.	Козина
	Исполнитель	Илющенков

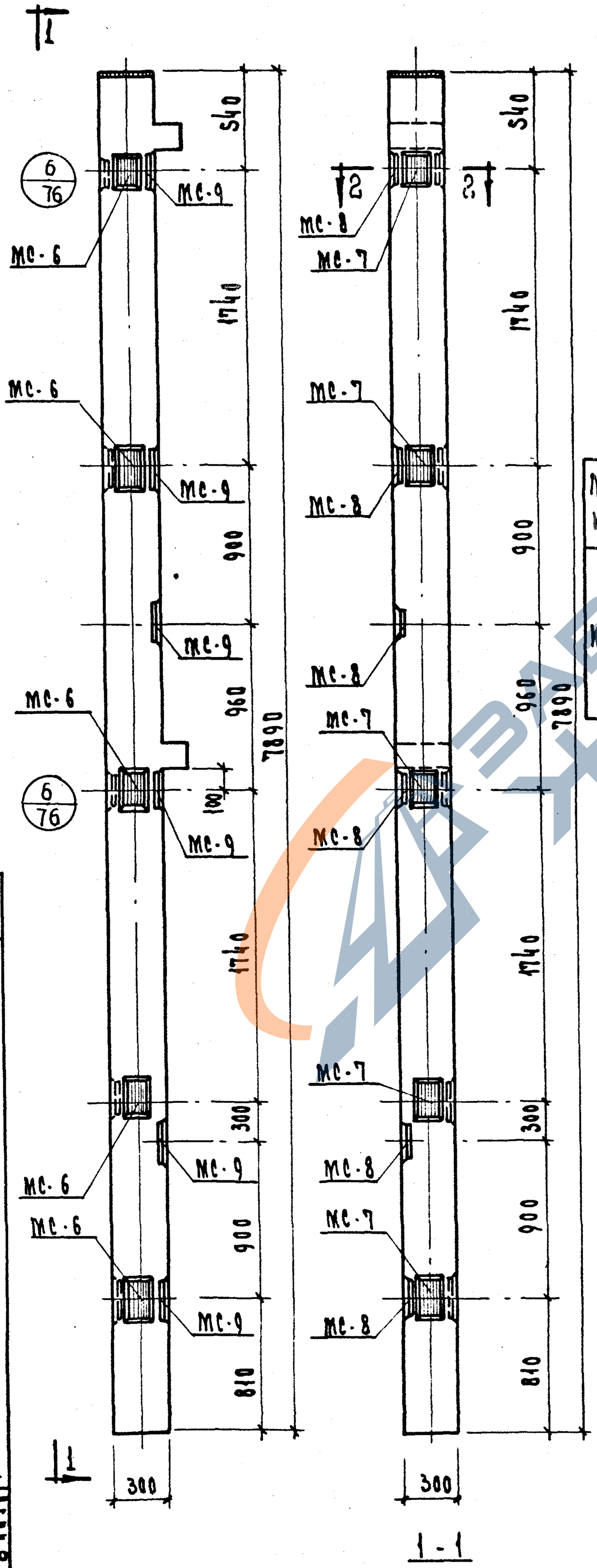

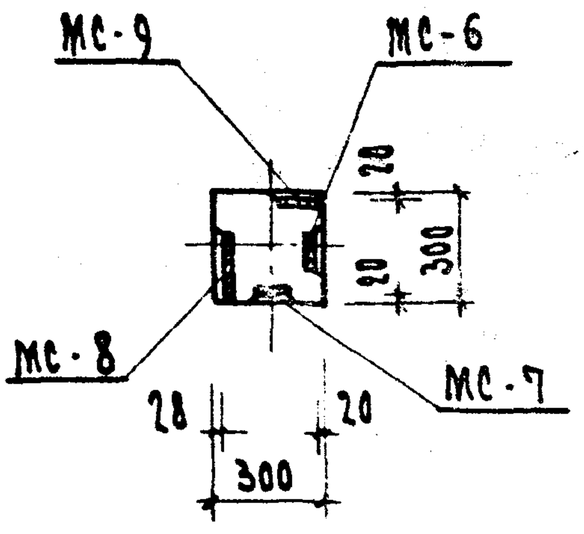

2—2

Марка колонны	Марка дополн. закладн. детали	Кол. шт.	Вес дополн. закл. деталей, кг: одной дет.	всех дет.	итого на колон.	Общий расход стали на колонну	Заготовка черт. закл. дет.
КК-372-11-1у	МС-6	5	2.07	10.35	52.50	150,14	77
	МС-7	5	2.07	10.35			
	МС-8	6	2.65	15.90			
	МС-9	6	2.65	15.90			

Примечание

Опалубка и армирование аналогичны основной марке колонны, приведенной в альбоме ИИ-04-2 выпуск 8.

ТК	Колонны для навески стеновых панелей	Серия ИИ-04-2
1973	Колонна КК-372-11-1у	Выпуск 12 Часть II Лист 61

65

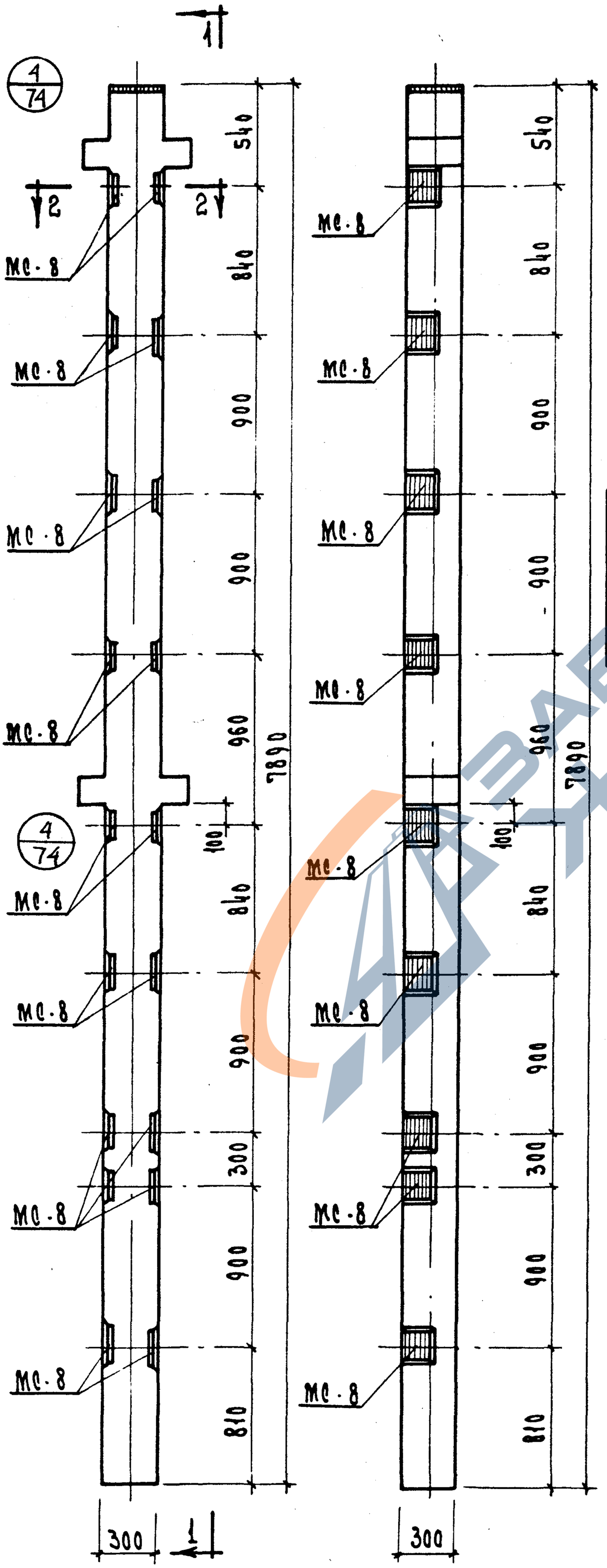

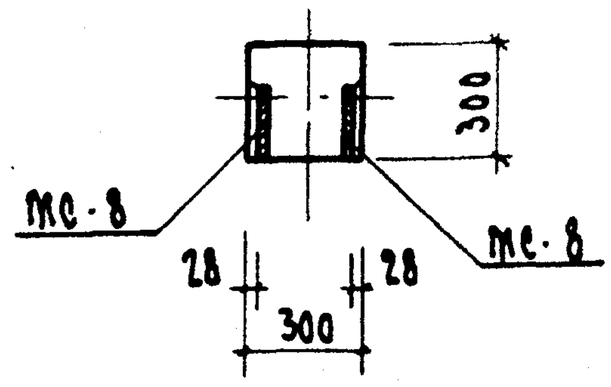

Марка колонны	Марка дополн. закладн. деталей	Кол. шт.	Вес дополн. закл. деталей, кг: одной дет.	всех дет.	итого на колонну	Общий расход стали на колонну	Н зарот. черт. закладн. деталей
КР-372-11-2	МС-8	18	2,65	47,70	47,70	144,00	77

Примечание:

Опалубка и армирование аналогичны основной марке колонны, приведенной в альбоме ИИ-04-2 выпуск 8.

ТК	Колонны для навески стеновых панелей	Серия ИИ-04-2
1973	Колонна КР-372-11-2	Выпуск 12 Часть I
		Лист 62

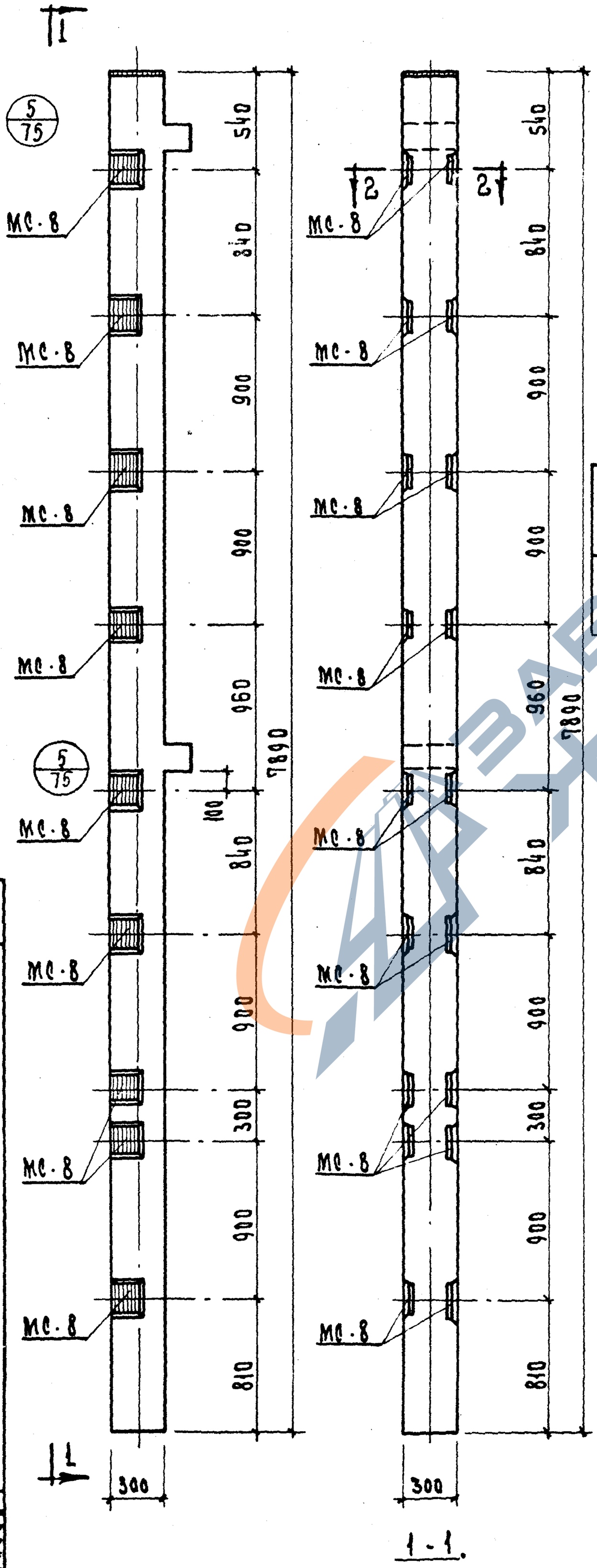

1-1.

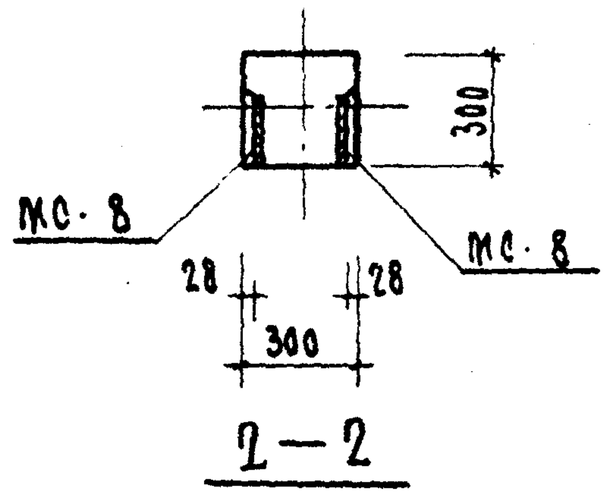

2—2

Марка колонны	Марка дополнит. закладн. деталей	Кол. шт.	Вес дополн. закл. деталей, кг: одной дет.	всех дет.	итого на колонну	Общий расход стали на колонну	N загот. черт. закл. деталей
КК-372-11-2	МС-8	18	2,65	47,70	47,70	145,34	77

Примечание:

Опалубка и армирование аналогичны основной марке колонны, приведенной в альбоме ИИ-04-2 выпуск 8.

ТК | Колонны для навески стеновых панелей | Серия ИИ-04-2

1973 | Колонна КК-372-11-2 | Выпуск 12 Часть II | Лист 63

ЦПИИЭП	Туристских комплексов г. Москва	Рук. отд.		Козина			
		Исполнит.		Соколова			

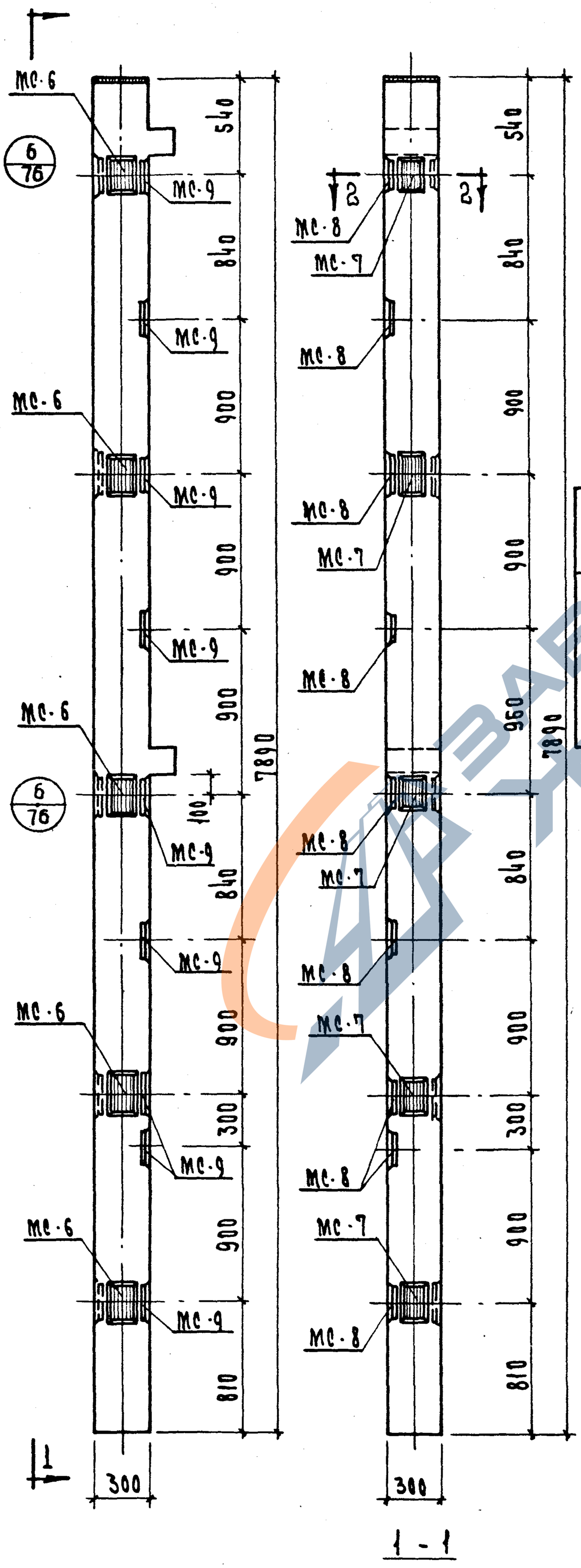

1 - 1

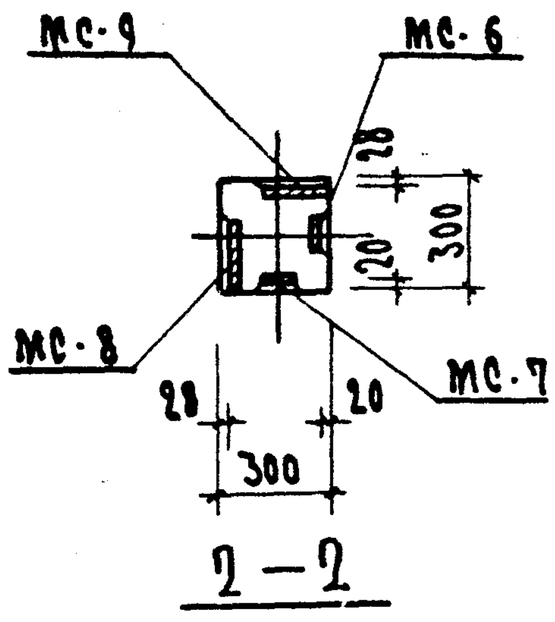

2 — 2

Марка колонны	Марка дополнит. заклад. деталей	Кол. шт.	Вес допол. заклад. деталей, кг: одной дет.	всех дет.	итого на колонну	Общий расход стали на колонну	N загот. чертежа закл. дет.
КК-372-11-2у	МС-6	5	2.07	10.35	68.40	166,04	77
	МС-7	5	2.07	10.35			
	МС-8	9	2.65	23.85			
	МС-9	9	2.65	23.85			

Примечание:

Опалубка и армирование аналоричны основной марке колонны, приведенной в альбоме ИИ-04-2 выпуск 8.

ТК	Колонны для навески стеновых панелей	Серия ИИ-04-2
1973	Колонна КК-372-11-2у	Выпуск 12 Часть II Лист 64

ЗАВОД КЕМ

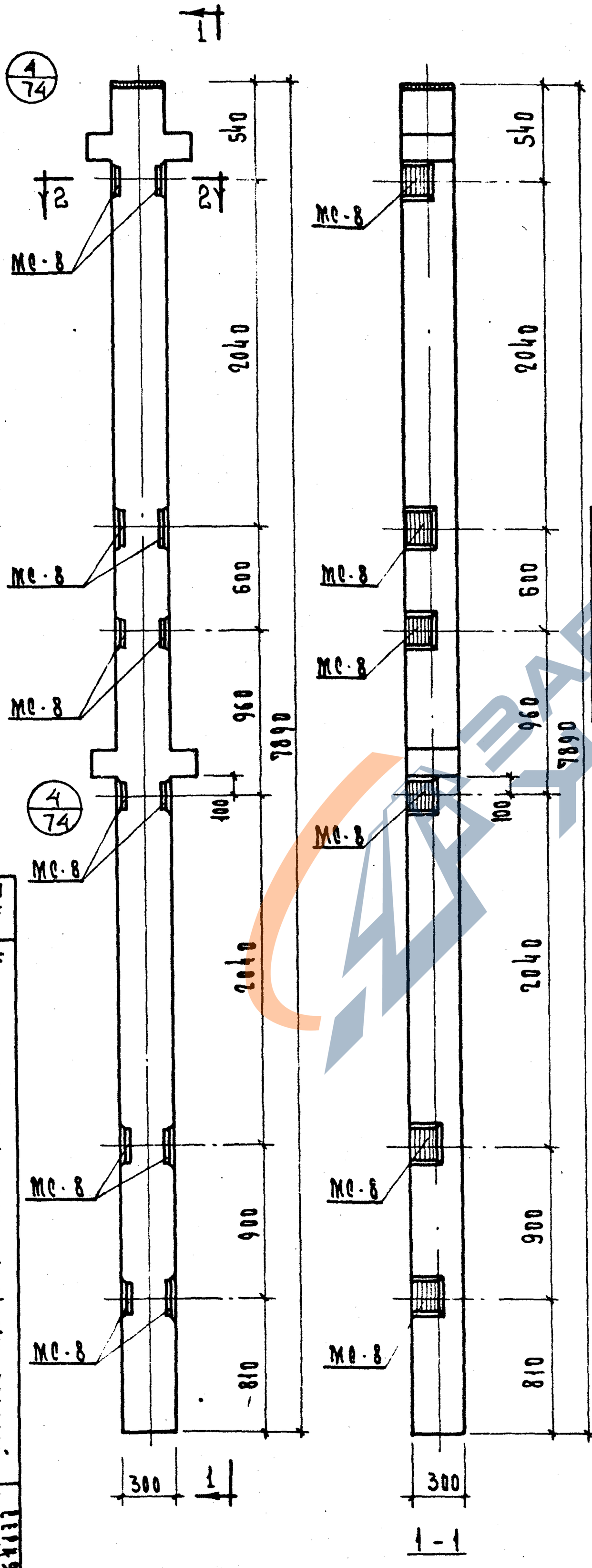

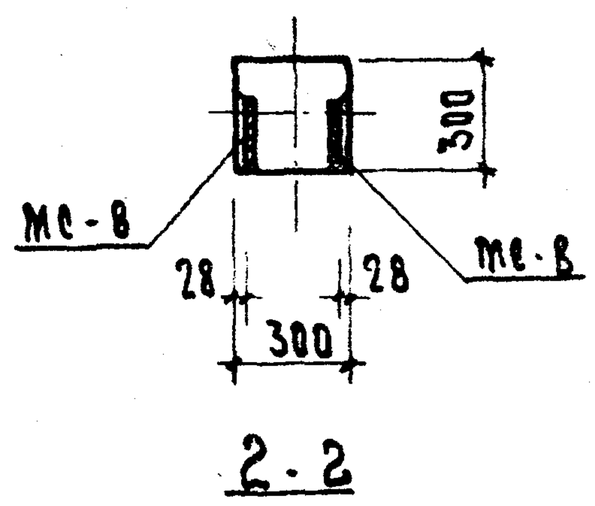

Марка колонны	Марка дополнит. закладн. детали	Кол. шт.	Вес дополн. закл. деталей, кг			Общий расход стали на колонну	Изготов. чертежа закладн. детали
			Одной дет.	Всех дет.	Итого на колонну		
КР-372-11-3	МС-8	12	2.65	31,80	31,80	128,10	77

Примечание:

Опалубка и армирование аналогичны основной марке колонны приведенной в альбоме ИИ-04-2 выпуск 8.

ТК	Колонны для навески стеновых панелей	Серия ИИ-04-2
1973	Колонна КР-372-11-3	Выпуск 12 часть II
		Лист 65

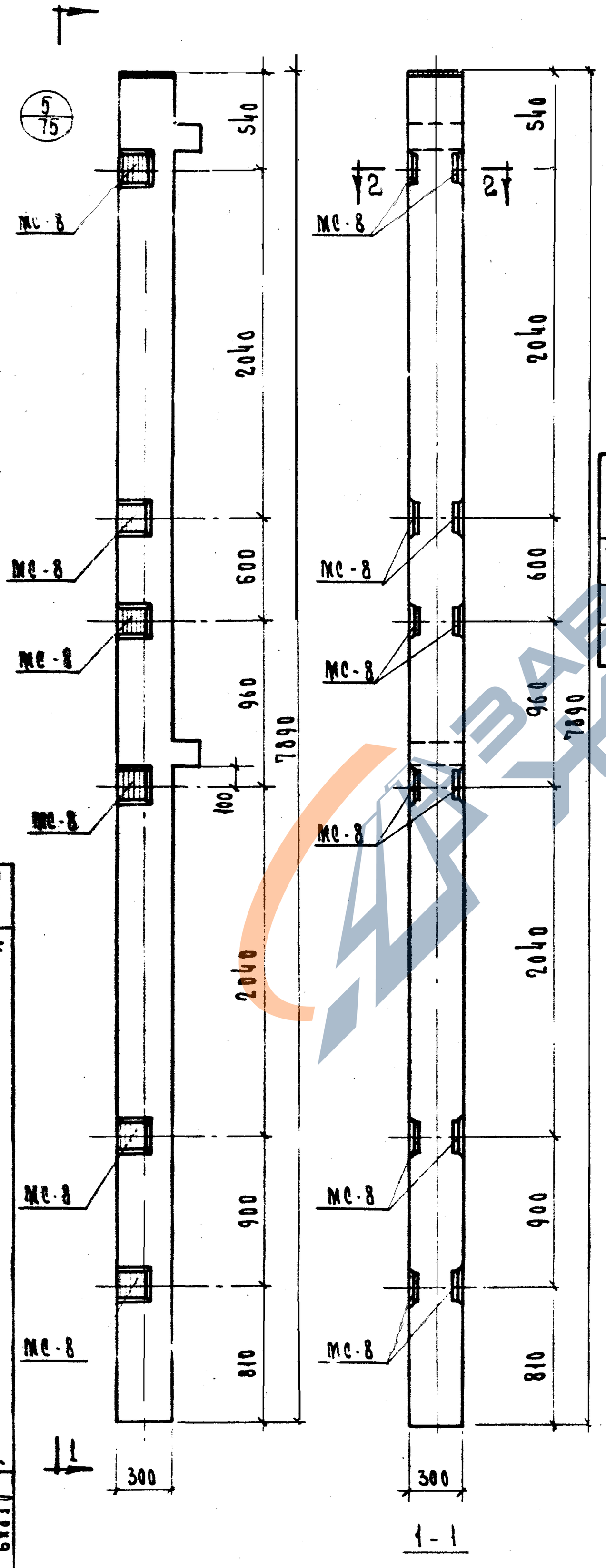

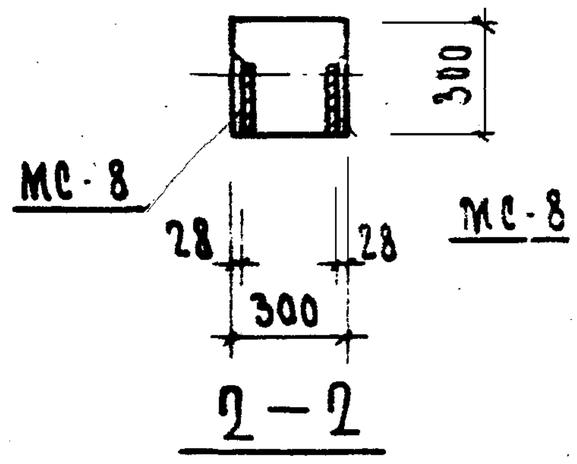

Марка колонны	Марка дополнит. закладн. детали	Кол. шт.	Вес допол. заклад. деталей, кг: одной дет.	всех дет.	итого на колонну	Общий расход стали на колонну	N заготов. чертежа закладн. детали
КК-372-11-3	МС-8	12	2,65	31.80	31.80	123,44	77

Примечание:

Опалубка и армирование аналогичны основной марке колонны, приведенной в альбоме ИИ-04-2 выпуск 8.

ТК	Колонны для навесных стеновых панелей	Серия ИИ-04-2
1973	Колонна КК-372-11-3	Выпуск 12 Часть II
		Лист 66

ЗАВОД КБИ

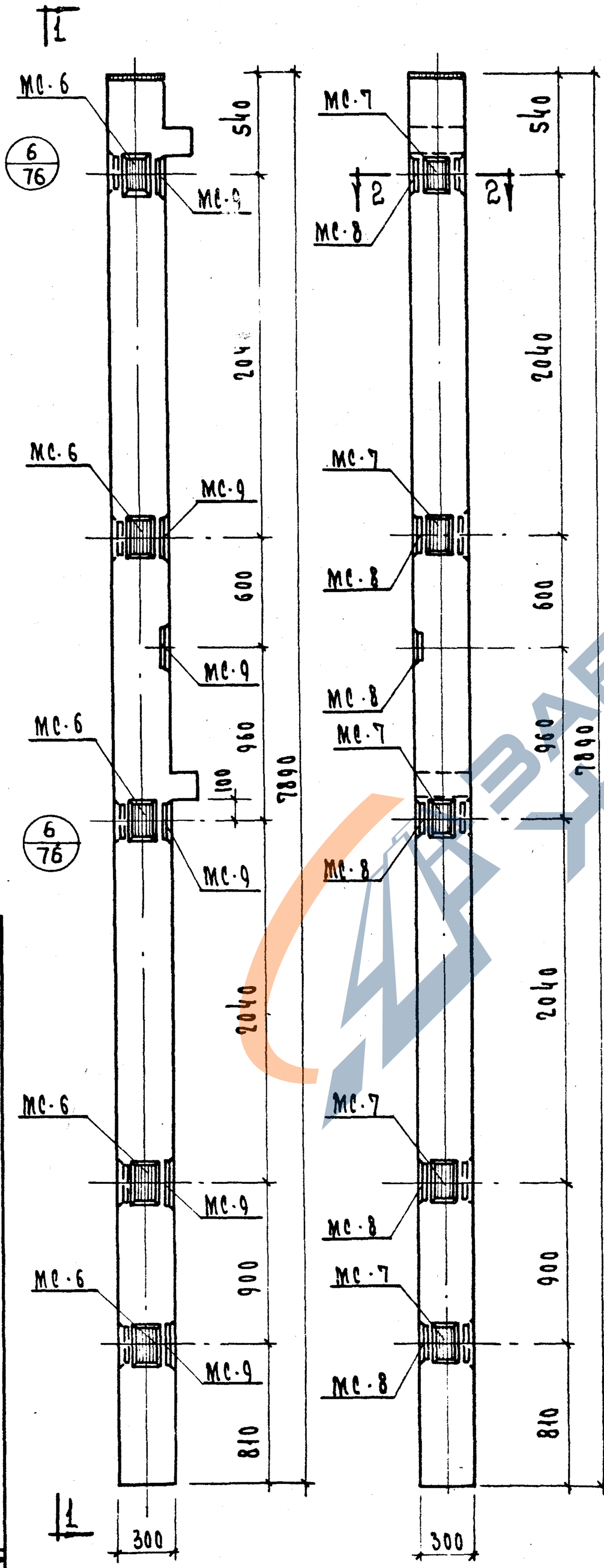

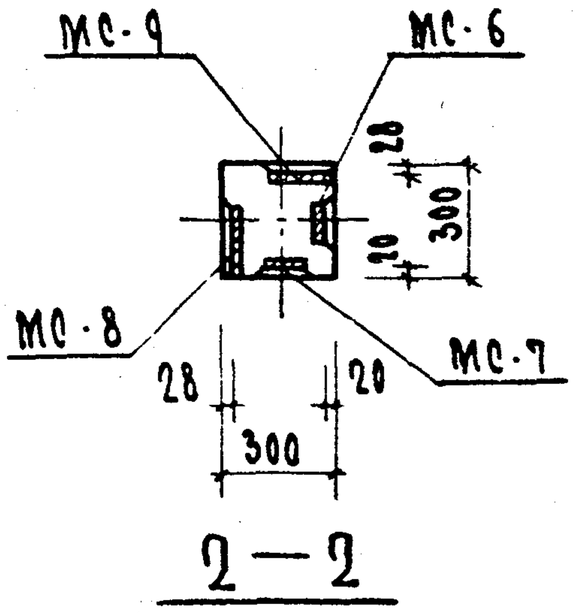

Марка колонны	Марка дополнит. закладн. деталей	Кол. шт.	Вес дополн. закл. деталей, кг: одной дет.	всех дет.	итого на колон.	Общий расход стали на колонну	N заготов. чертежа закладн. дет.
КК-372-11-3у	МС-6	5	2.07	10.35	52.50	150,14	77
	МС-7	5	2.07	10.35			
	МС-8	6	2.65	15.90			
	МС-9	6	2.65	15.90			

Примечание:

Опалубка и армирование аналогичны основной марке колонны, приведенной в альбоме ИИ-04-2 выпуск 8.

ТК	Колонны для навесных стеновых панелей	Серия ИИ-04-2
1973	Колонна КУ-372-11-3у	Выпуск 12 часть II
		Лист 67

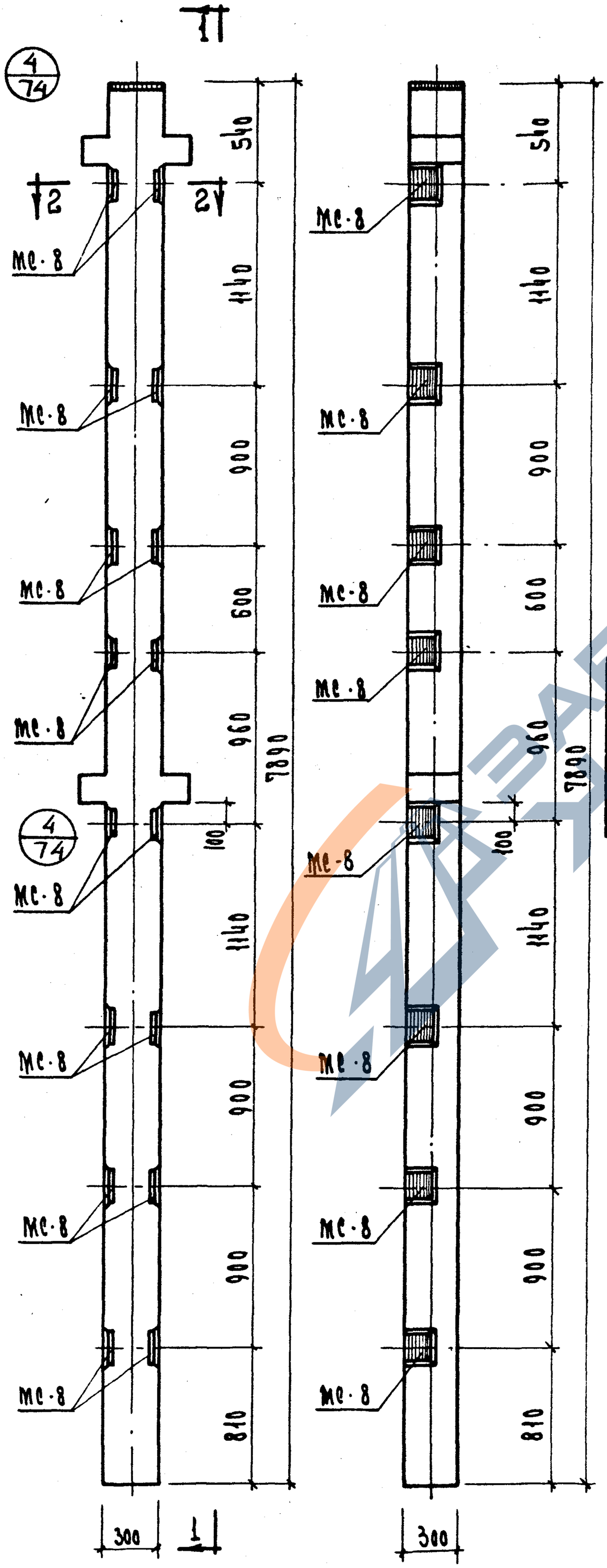

1 - 1

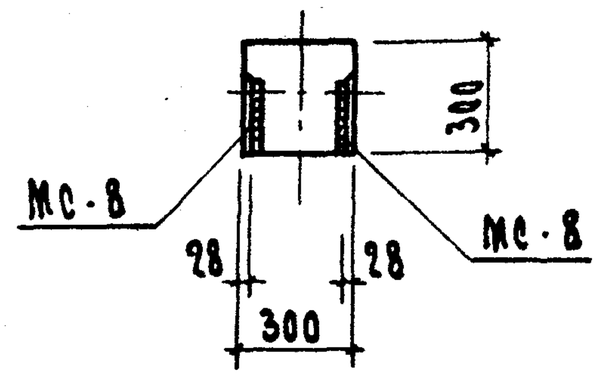

2 - 2

Марка колонны	Марка дополнит. закладн. детали	Кол. шт.	Вес дополн. закл. деталей, кг: одной дет.	всех дет.	Итого на колонну	Общий расход стали на колонну	Изготов. чертежа закл. дет.
КР-372-11-4	МС-8	16	2.65	42.40	47.70	144.00	77

Примечание:

Опалубка и армирование аналогичны основной марке колонны, приведенной в альбоме ЦИ-04-2 выпуск 8.

ТК	Колонны для навесных стеновых панелей
1973	Колонна КР-372-11-4
Серия ЦИ-04-2	Выпуск 12 Часть II
Лист 68	

https://zavodjbi.com/

ЦНИИЭП	Гл. инж. пр.		Ирпитожин				
Здания туристских комплексов г. Москва	Рук. гр. инж.		Козина				
	Исполнил		Соколова				

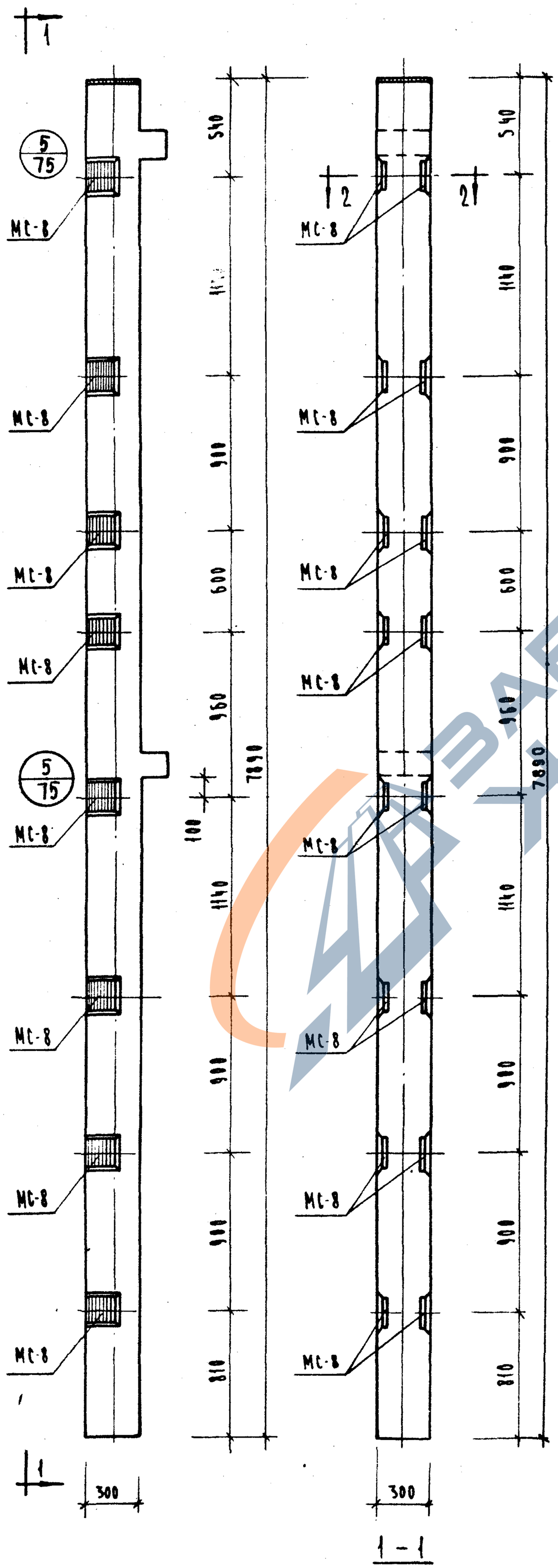

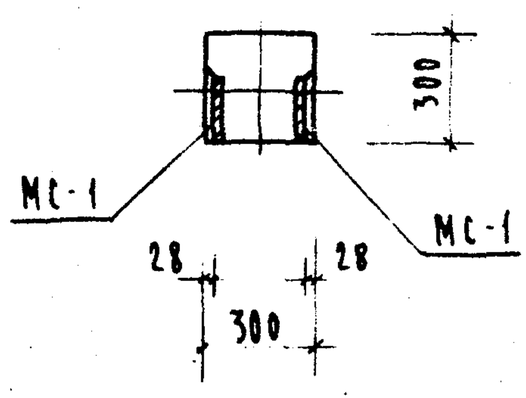

Марка колонны	Марка дополнит. закладн. деталей	Кол. шт.	Вес дополн. закл. деталей, кг			Общий расход стали на колонну	Изготов. чертежа закладн. деталей
			Одной дет.	Всех дет.	Итого на колонну		
КК-372-11-4	МС-8	16	2,65	42,40	42,40	140,04	77

Примечание:

Опалубка и армирование аналогичны основной марке колонны, приведенной в альбоме ИИ-04-2 выпуск 8.

ТК	Колонны для навески стеновых панелей	Серия ИИ-04-2
1973	Колонна КК-372-11-4	Выпуск 12 часть II
		Лист 69

73

https://zavodjbi.com/

ЦНИИЭП	Гл. инж. пр.		Приложение			
Государственный Туристских Комплексов г. Москва	Рук. гр. инж.		Козина			
	Исполнил		Илющенков			

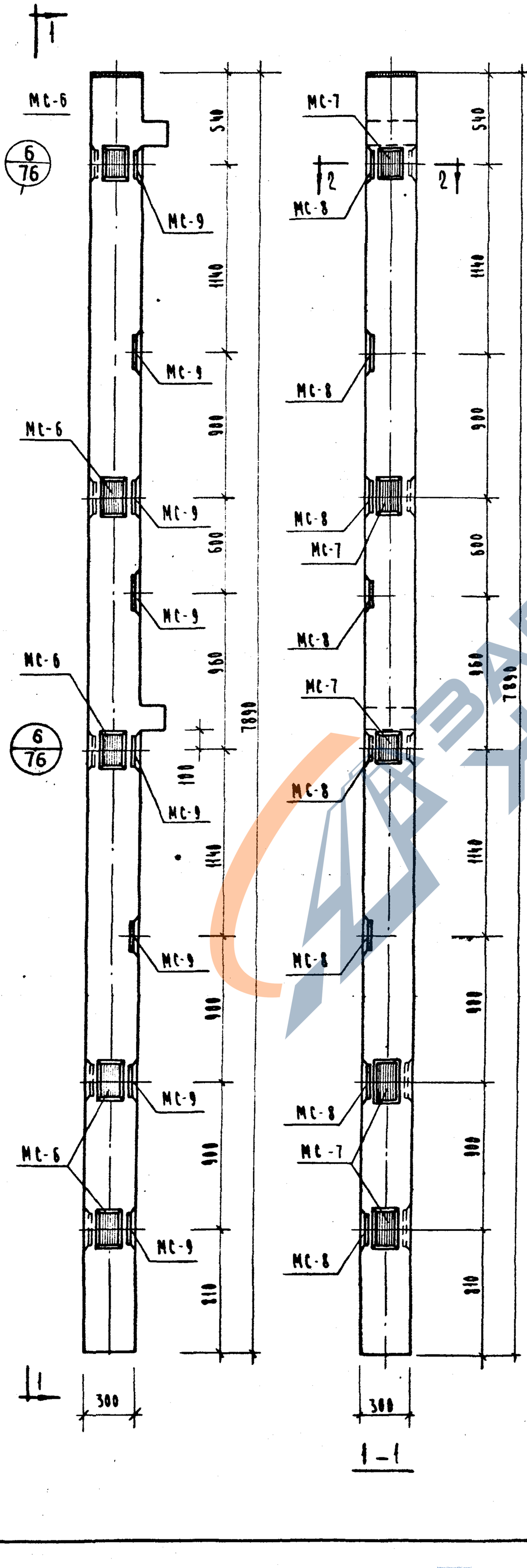

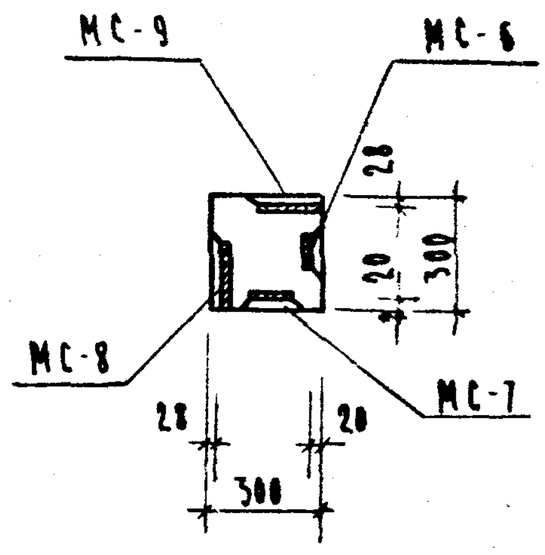

Марка колонны	Марка дополнит. закладн. деталей	Кол. шт.	Вес дополн. закл. деталей, кг: одной дет.	всех дет.	итого на колонну	Общий расход стали на колонну	К заготов. черт. закладн. деталей
КК-372-11-49	МС-6	5	2.07	10.35	63.10	160.74	77
	МС-7	5	2.07	10.35			
	МС-8	8	2,65	21.20			
	МС-9	8	2.65	21.20			

Примечание:

Опалубка и армирование аналогичны основной марке колонны, приведенной в альбоме ИИ-04-2 выпуск 8.

ТК	Колонны для плоских стеновых панелей	Серия ИИ 04-2
1973	Колонна КК-372-11-49	Выпуск 12 часть II, Лист 70

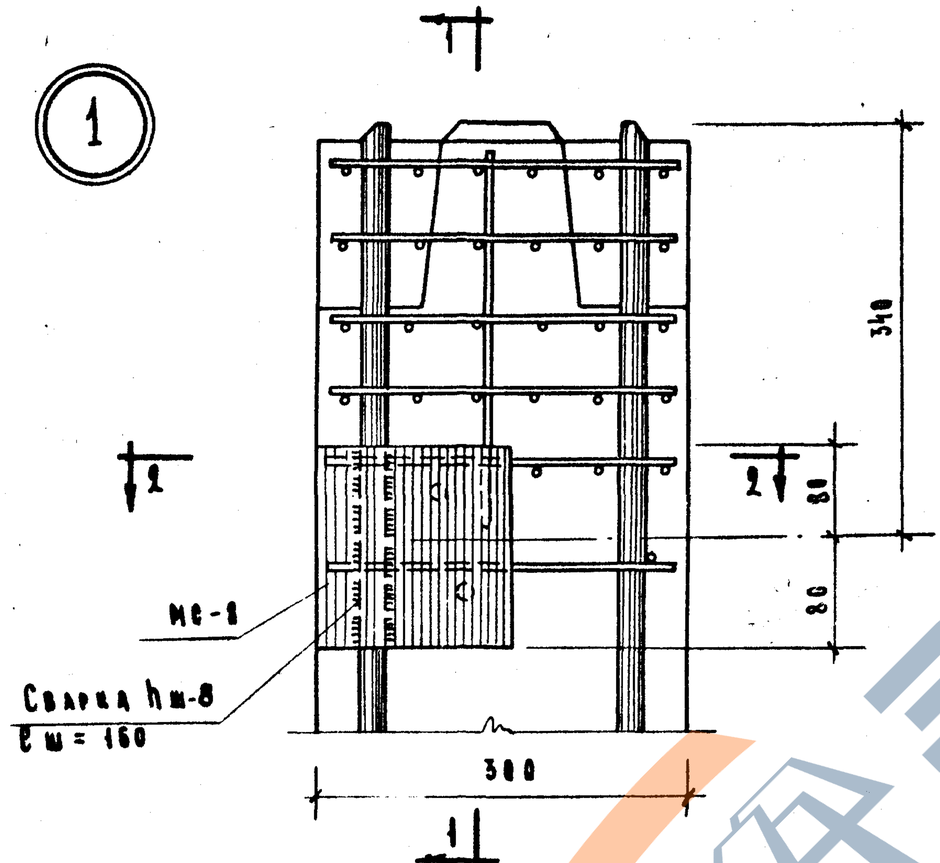

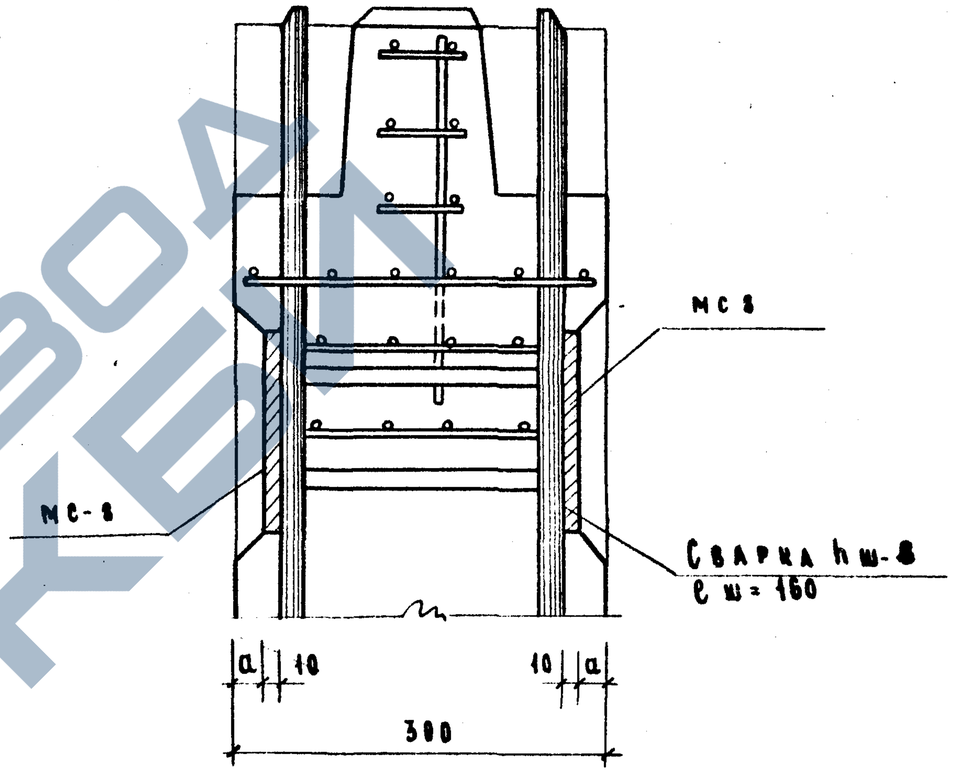

1 - 1

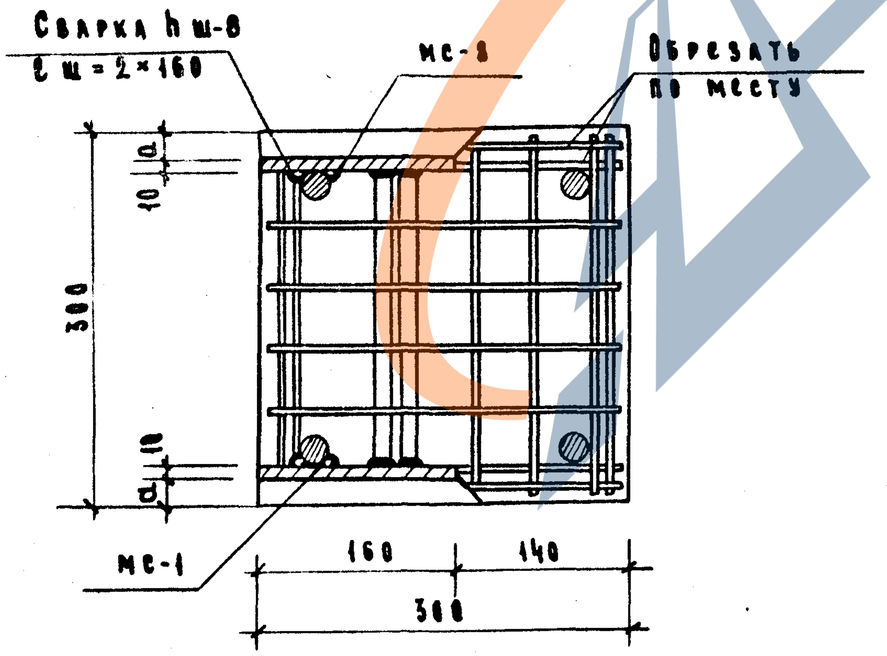

2-2

Примечания:

1. Узел показан для колонн, армированных 4Ф 20 А III, для другого армирования делать по такому типу
2. Концы сеток, мешающие установке закладных деталей вырезать по месту.
3. Привязка закладной детали МС-8 в зависимости от армирования колонн принята:

Армирование	a
4Ф 40 А III	13
4Ф 32 А III	17
4Ф 20 А III	24

ТК	Колонны для навески стеновых панелей	Серия ИИ-04-2	
1973	Армирование Узел „1"	Выпуск 12 Часть II	Лист 71

Цемпит комплексов г. Москва | Рук. гр. инж. Исполнил | Кузина Слившина

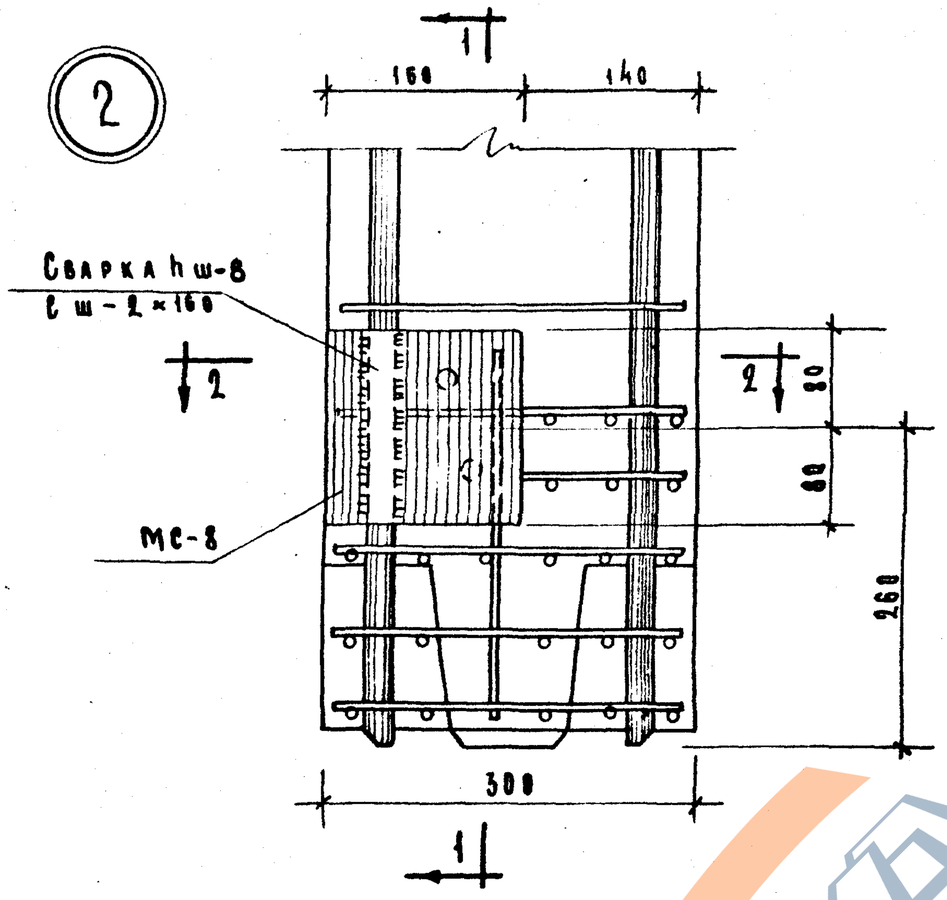

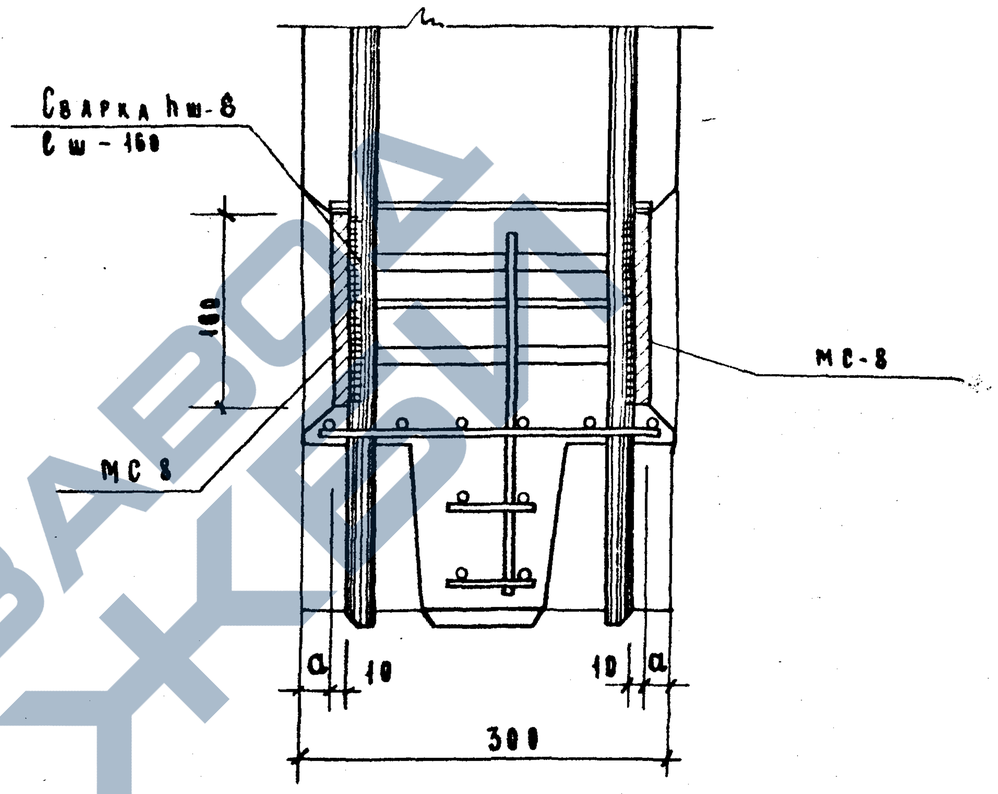

1-1

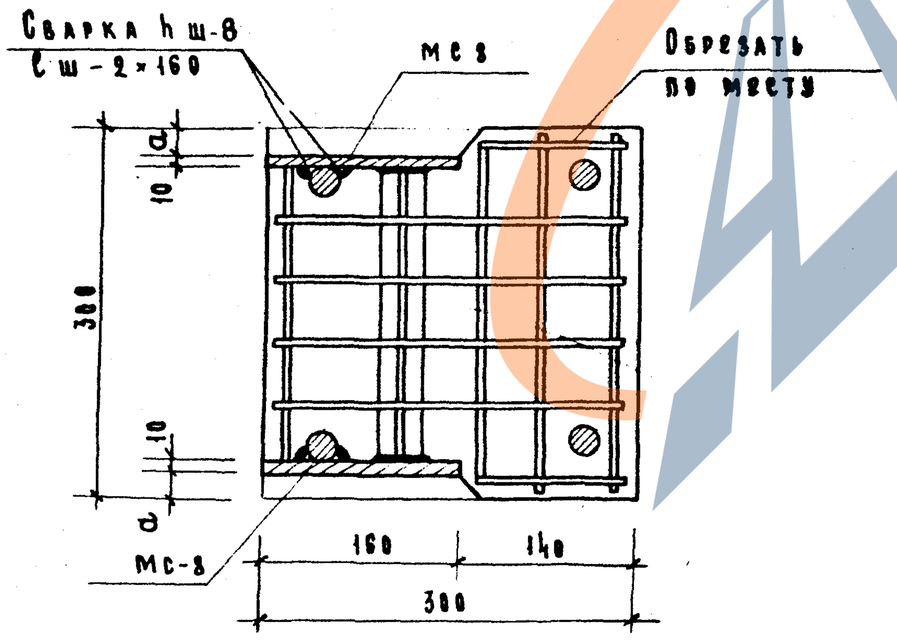

2-2

Примечания:

1. Узел показан для колонн, армированных 4Ф20 А III, для другого армирования делать по такому типу.
2. Концы сеток, мешающие установке закладных деталей вырезать по месту.
3. Привязка закладной детали МС-8 в зависимости от армирования колонн принята;

Армирование	a
4 Ф 40 А III	13
4 Ф 32 А III	17
4 Ф 20 А III	24

ТК	Колонны для навески стеновых панелей	Серия ИИ-04-2	
1973	Армирование узел „2"	Выпуск 12 Часть II	Лист 72

Кузина
Сливина
Исполнил
г. Москва

3

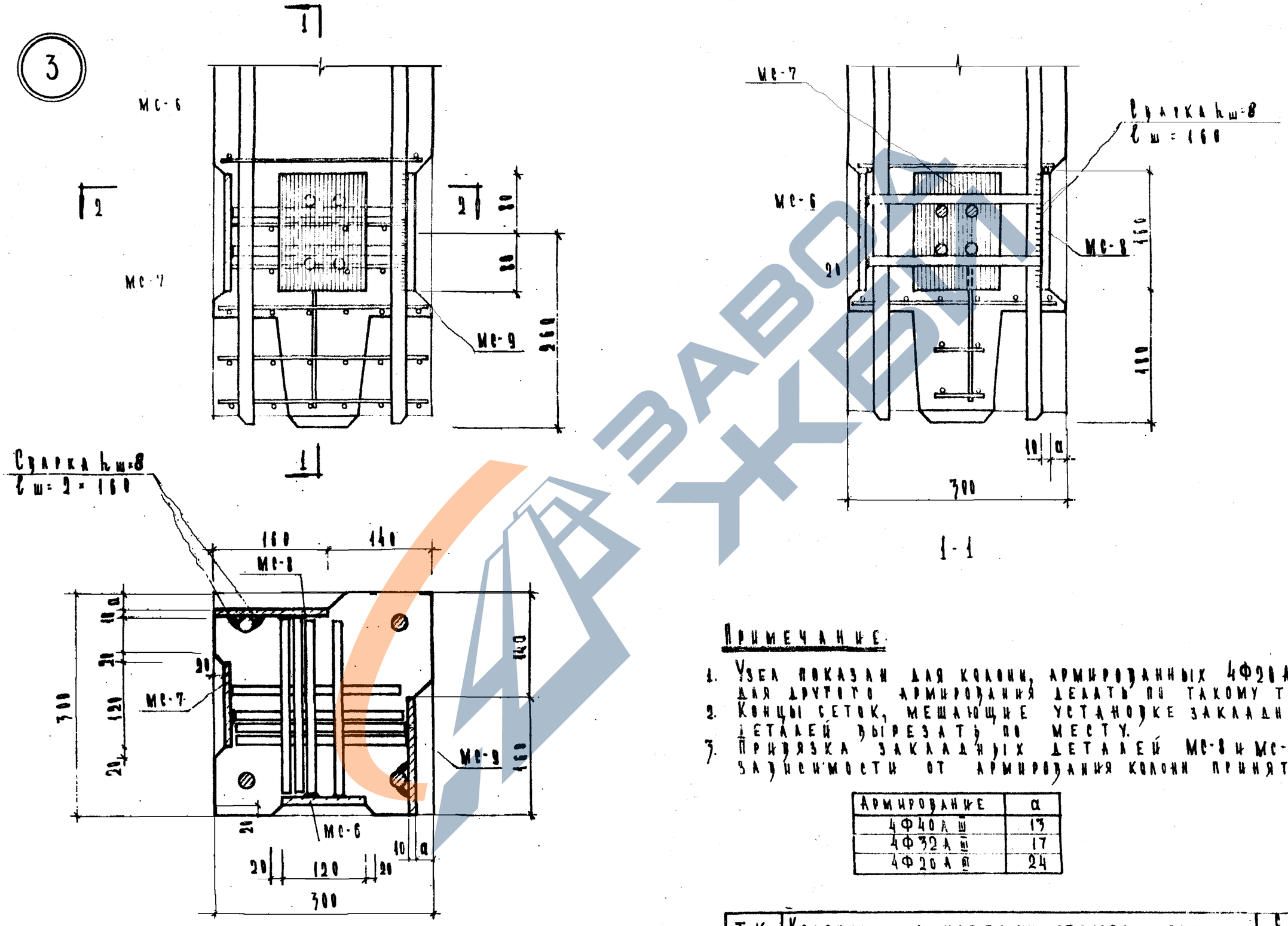

1-1

2-2

Примечание:

1. Узел показан для колонн, армированных 4Ф20А III для другого армирования делать по такому типу.
2. Концы сеток, мешающие установке закладных деталей вырезать по месту.
3. Привязка закладных деталей МС-8 и МС-9 в зависимости от армирования колонн принята:

Армирование	a
4Ф40А III	13
4Ф32А III	17
4Ф20А III	24

ТК	Колонны для навески стеновых панелей	Серия ИИ 04-2	
1972	Армирование. Узел „3"	Выпуск 12 Часть II	Лист 73

ЗАВОД ЖБИ

г. Москва Исполнил Сливина

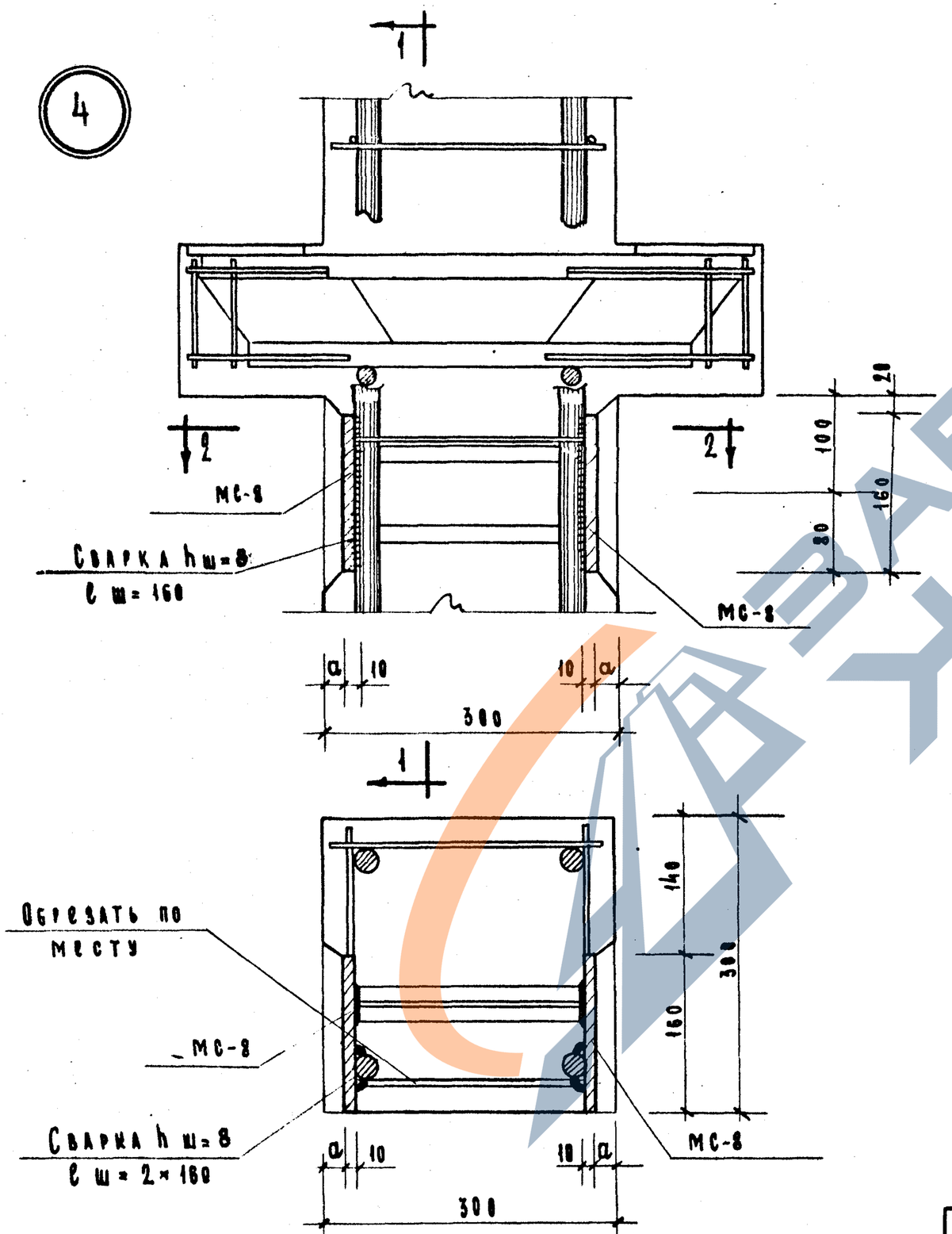

2-2

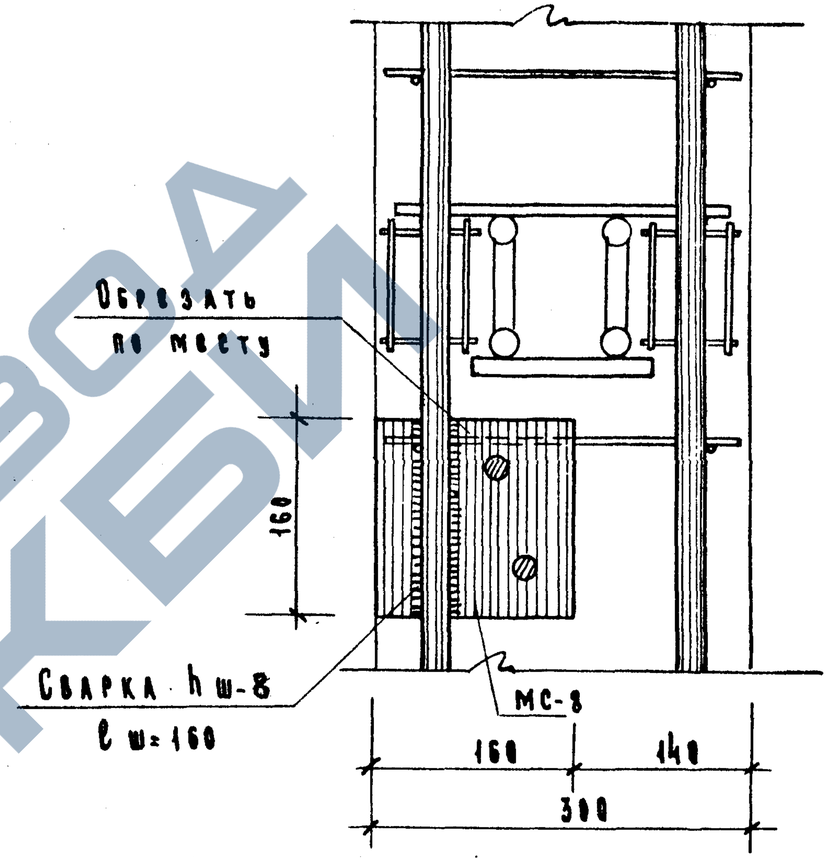

1-1

Примечания:

1. Узел показан для колонн, армированных 4 ф20 А III, для другого армирования делать по такому типу.
2. Концы сеток мешающие установке закладных деталей вырезать по месту.
3. Привязка закладной детали МС-8 в зависимости от армирования колонн принята:

Армирование	a
4 Ф 40 А III	13
4 Ф 32 А III	17
4 Ф 20 А III	24

ТК	Колонны для навески стеновых панелей	Серия ИИ-04-2	
1973	Армирование Узел „4"	Выпуск 12 Часть II	Лист 74

ЗАВОД ЖБИ

5

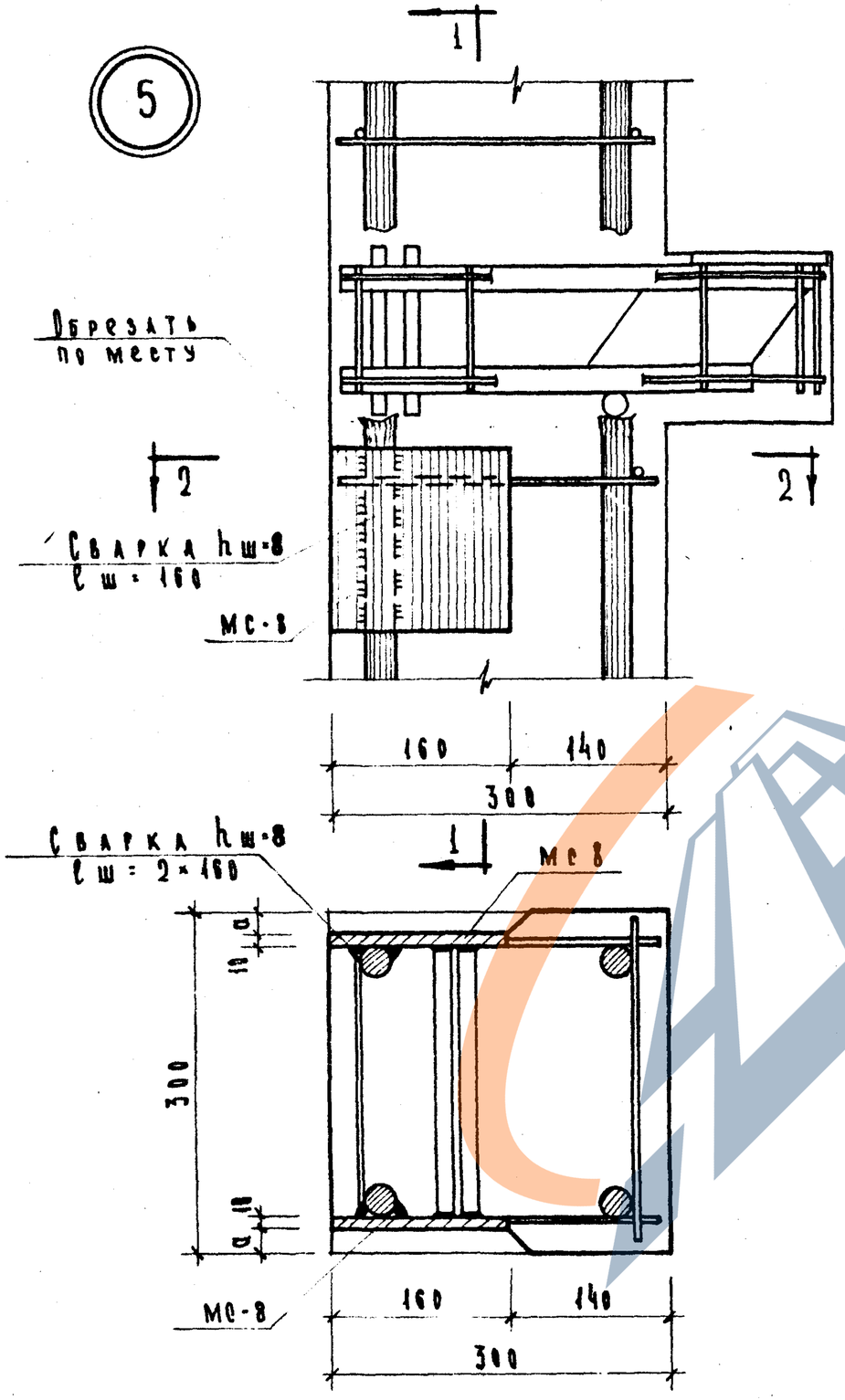

2-2

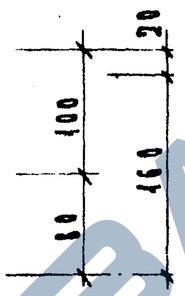

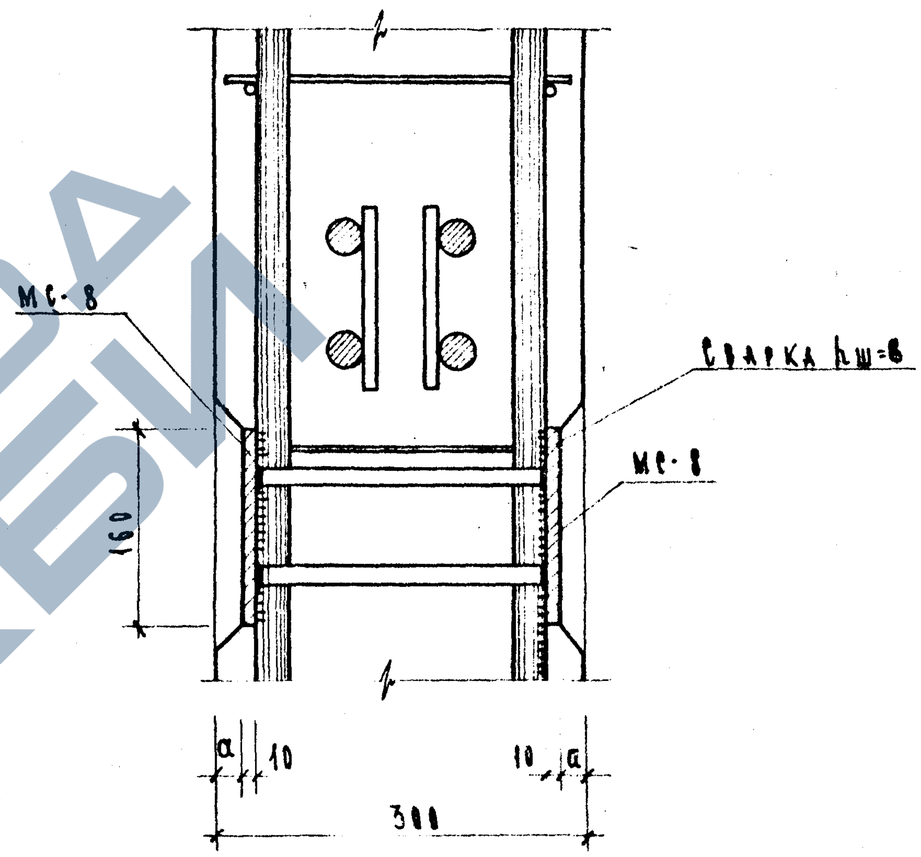

1-1

Примечания:

1. Узел показан для колонн, армированных 4 ф 28 А III, для другого армирования делать по такому типу
2. Концы сеток мешающие установке закладных деталей вырезать по месту.
3. Привязка закладной детали МС-8 в зависимости от армирования колонн принята:

Армирование	a
4 ф 40 А III	13
4 ф 32 А III	17
4 ф 20 А III	24

ТК	Колонны для навески стеновых панелей	Серия ИИ-04-2	
1973	Армирование Узел „5"	Выпуск 12 Часть II	Лист 75

ЦНИИЭП туристских комплексов г. Москва

Гл. инж. пр-та		Пригожин
Рук. гр. инж.		Козина
Исполнил		Слышкина

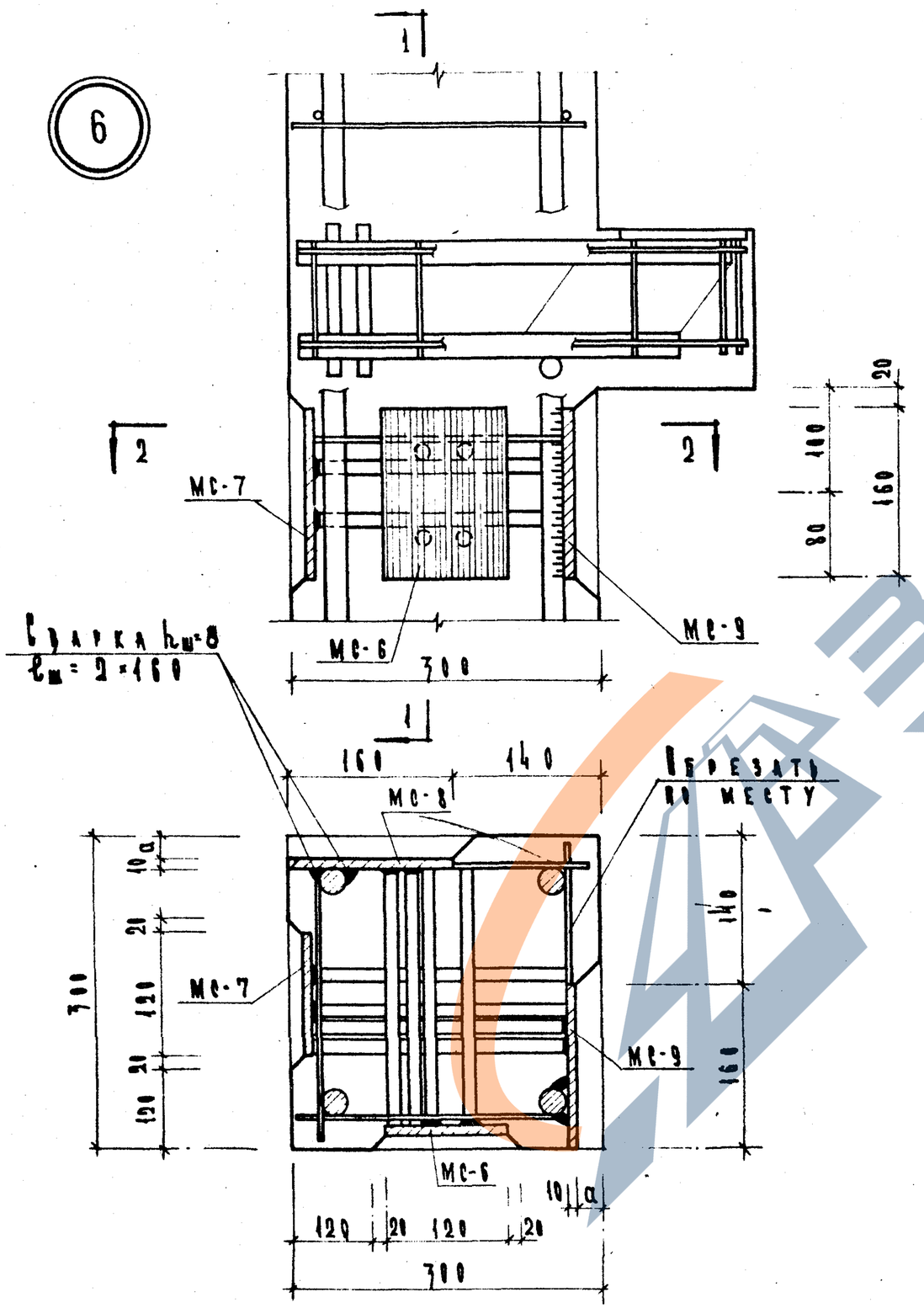

2-2

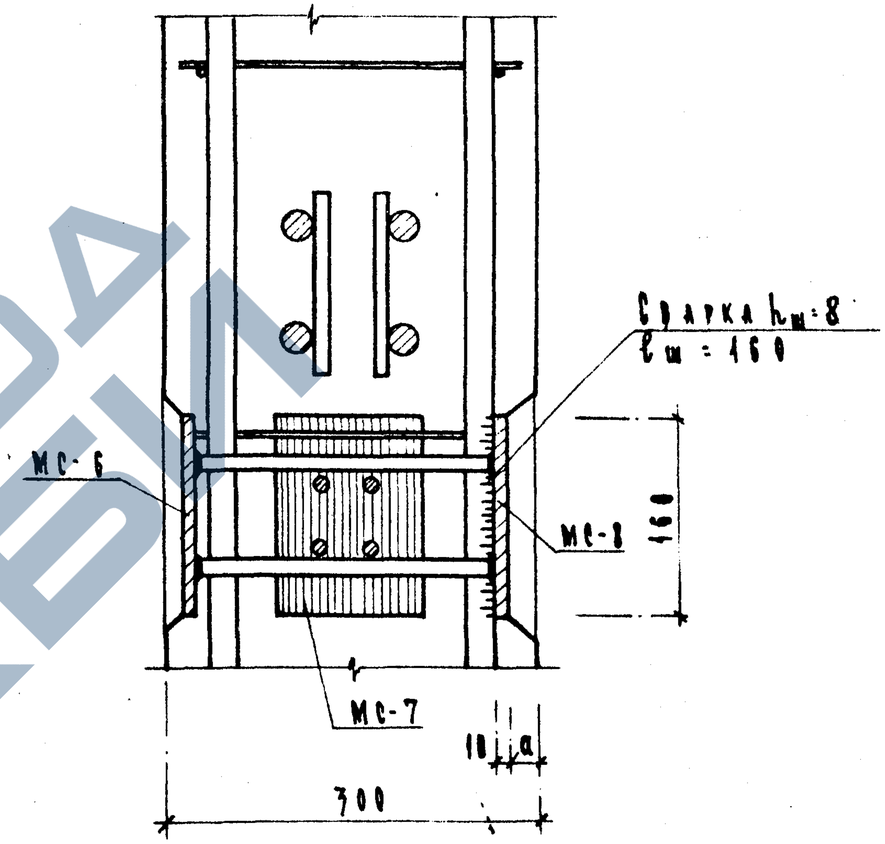

1-1

Примечание:

1. Узел показан для колонн, армированных 4Ф20А III для другого армирования делать по такому типу.
2. Концы сеток, мешающие установке закладных деталей вырезать по месту.
3. Привязка закладных деталей МС-8 и МС-9 в зависимости от армирования колонн принята:

Армирование	a
4Ф40А III	13
4Ф32А III	17
4Ф20А III	24

ТК	Колонны для навески стеновых панелей	Серия ИИ-04-2	
1972	Армирование. Узел „6"	Выпуск 12 Часть II	Лист 76

Козина
Сливина
Рук. группы
Исполнил
Гкомплексов
г. Москва

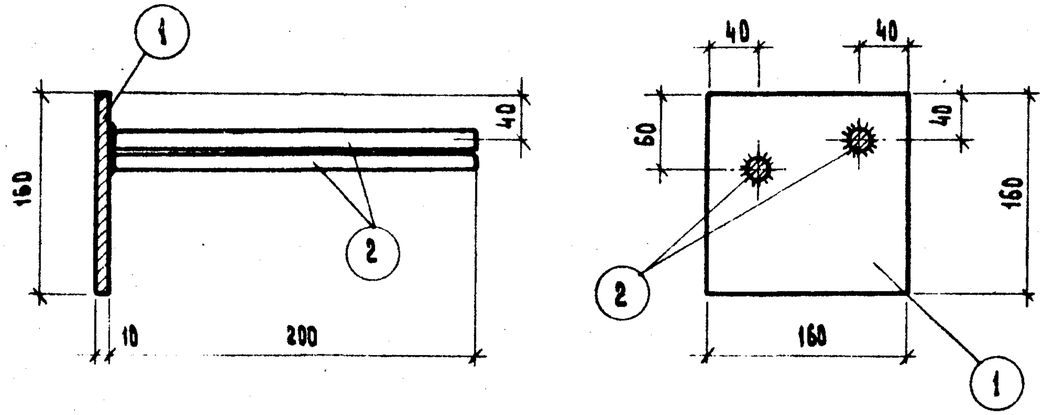

Марка детали	N поз	Сечение мм	Длина мм	К-во шт.	Выборка стали кг		
					Одной поз.	Всех поз.	Издел.
МС-8	1	-160×10	160	1	2,01	2.01	2.65
	2	16 А III	200	2	0,32	0.64	

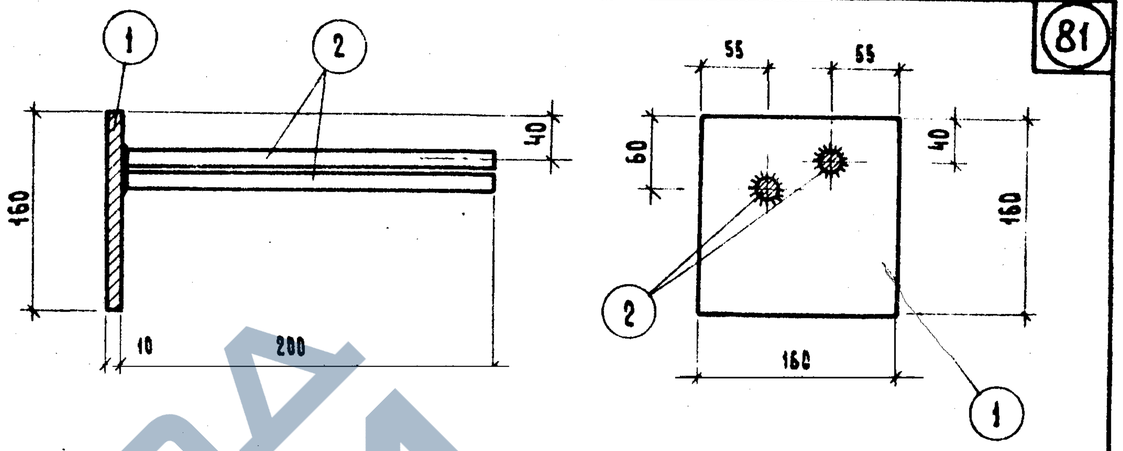

Марка детали	N поз	Сечение мм	Длина мм	К-во шт.	Выборка стали кг		
					Одной поз	Всех поз	Издел
МС-9	1	-160×10	160	1	2.01	2.01	2.65
	2	16 А III	200	2	0.32	0.64	

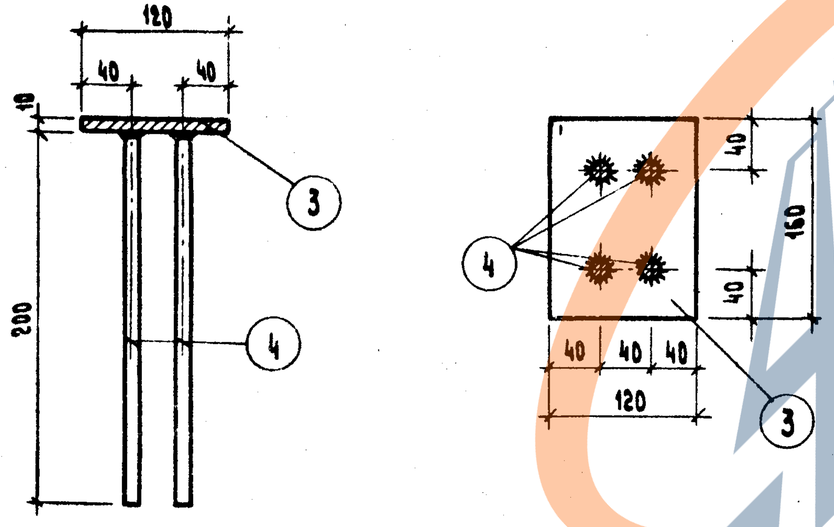

Марка детали	N поз	Сечение мм	Длина мм	К-во шт.	Выборка стали кг		
					Одной поз.	Всех поз.	Издел
МС-6	3	-120×10	160	1	1,55	1.55	2.07
	4	10 А III	200	4	0.13	0.52	

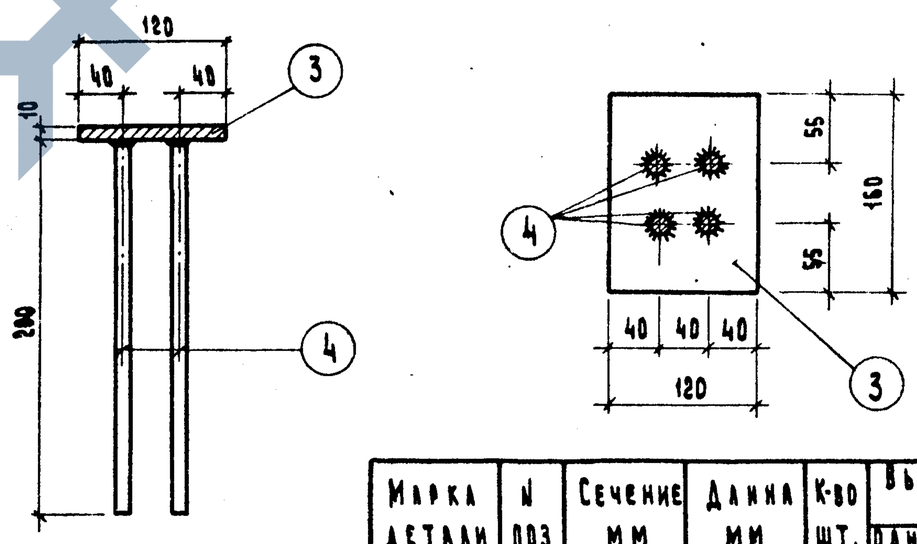

Марка детали	N поз	Сечение мм	Длина мм	К-во шт.	Выборка стали кг		
					Одной поз.	Всех поз.	Издел.
МС-7	3	-120×10	160	1	1,55	1,55	2.07
	4	10 А III	200	4	0.19	0.52	

ТК	Колонны для навески стеновых панелей	Серия ИИ-04-02	
1973	Закладные детали МС-6(1), МС-7(2), МС-8(3), МС-9(4)	Выпуск 12 Часть II	Лист 77

ЦНИИЭП туристских комплексов г. Москва

Гл. инж. пр-та | Рук. гр. инж. | Исполнил

Пригожин | Козина | Саивина

ЗАВОД КБИ

https://zavodjbi.com/

Тиражировано Свердловским филиалом ЦИТП

620062 г.Свердловск-62 ул. Генеральская, 3-А

Заказ 2203 Тираж 1000 Цена 2-43

Инв.№ СФ-57-02 1974 г.

https://zavodjbi.com/