https://zavodjbi.com/

ТИПОВЫЕ КОНСТРУКЦИИ ИЗДЕЛИЯ И УЗЛЫ ЗДАНИЙ И СООРУЖЕНИЙ

Серия ИИ-04-15

СБОРНЫЕ ЖЕЛЕЗОБЕТОННЫЕ ЭЛЕМЕНТЫ ЛИФТОВЫХ ШАХТ

ДОПОЛНЕНИЕ К ВЫПУСКУ 0-1

УКАЗАНИЯ ПО ПРИМЕНЕНИЮ ИЗДЕЛИЙ ДОПОЛНИТЕЛЬНЫЕ МОНТАЖНЫЕ УЗЛЫ

16068
ЦЕНА 1-41

РАБОЧИЕ ЧЕРТЕЖИ

https://zavodjbi.com/

https://zavodjbi.com/

ЦЕНТРАЛЬНЫЙ ИНСТИТУТ ТИПОВОГО ПРОЕКТИРОВАНИЯ
ГОССТРОЯ СССР

Москва, А-445 Смольная ул., 22

Сдано в печать 1979 года

Заказ № 12457 Тираж 1500 экз

https://zavodjbi.com/

https://zavodjbi.com/

ТИПОВЫЕ КОНСТРУКЦИИ ИЗДЕЛИЯ И УЗЛЫ ЗДАНИЙ И СООРУЖЕНИЙ

Серия ИИ-04-15

СБОРНЫЕ ЖЕЛЕЗОБЕТОННЫЕ ЭЛЕМЕНТЫ ЛИФТОВЫХ ШАХТ

ДОПОЛНЕНИЕ К ВЫПУСКУ 0-1

УКАЗАНИЯ ПО ПРИМЕНЕНИЮ ИЗДЕЛИЙ
ДОПОЛНИТЕЛЬНЫЕ МОНТАЖНЫЕ УЗЛЫ

РАБОЧИЕ ЧЕРТЕЖИ

ГИПРОНИИЗДРАВ

ГАП /Я.М. Розенберг/
/Л.Н. Синельщиков/
/З.А. Либерман/

УТВЕРЖДЕНЫ
и ВВЕДЕНЫ В ДЕЙСТВИЕ
Госгражданстроем с 1 мая 1979г
Приказ от 14 марта 1979г №57

https://zavodjbi.com/

Содержание

	Лист	Стр.
	С-1, С-2	2, 3
	П-1, П-2	3, 4
Пояснительная записка.		
Монтажная схема пассажирского лифта Q = 1000 кг. (каб. 1800×1500×2250, противовес сзади), h эт. = 3,3 м.	1	5
Монтажная схема пассажирского лифта Q 1000 кг (каб. 1800×1500×2250, противовес сзади), h эт. = 3,6 м.	2	6
Монтажная схема пассажирского лифта Q = 1000 кг (каб. 1800×1500×2250, противовес сзади). h эт. = 4,2 м.	3	7
Монтажная схема грузопассажирского лифта Q = 500 кг (каб. 2200×1200×2100, противовес сзади), h эт. = 3,3 м.	4	8
Монтажная схема грузопассажирского лифта Q = 500 кг (каб 2200×1200×2100, противовес сзади) h эт = 3,6 м.	5	9
Монтажная схема грузопассажирского лифта Q = 500 кг (каб 2200×1200×2100, противовес сзади) h эт. = 4,2 м.	6	10
Монтажная схема грузопассажирского лифта Q = 500 кг (каб. 1200×2200×2100, противовес справа), h эт. = 3,3 м.	7	11
Монтажная схема грузопассажирского лифта Q = 500 кг (каб. 1200×2200×2100, противовес справа), h эт. = 3,6 м	8	12
Монтажная схема грузопассажирского лифта Q = 500 кг. (каб. 1200×2200×2100, противовес справа), h эт. = 4,2 м.	9	13
Монтажная схема грузопассажирского лифта Q = 500 кг. (каб 1200×2200×2100, противовес слева), h эт. = 3,3 м.	10	14
Монтажная схема грузопассажирского лифта Q = 500 кг (каб. 1200×2200×2100, противовес слева), h эт. = 3,6 м.	11	15
Монтажная схема грузопассажирского лифта Q = 500 кг (каб. 1200×2200×2100, противовес слева), h эт. = 4,2 м.	12	16
Монтажная схема грузового лифта Q = 500 кг (каб 1000×1500×2000, противовес справа), h эт. = 3,3 м.	13	17
Монтажная схема грузового лифта Q = 500 кг (каб. 1000×1500×2000, противовес справа), h эт = 3,6 м	14	18
Монтажная схема грузового лифта Q = 500 кг (каб. 1000×1500×2000, противовес справа), h эт. = 4,2 м	15	19
Монтажная схема грузового лифта Q = 500 кг. (каб 1000×1500×2000, противовес слева). h эт. = 3,3 м.	16	20
Монтажная схема грузового лифта Q = 500 кг. (каб. 1000×1500×2000, противовес слева), h эт. = 3,6 м.	17	21
Монтажная схема грузового лифта Q = 500 кг. (каб. 1000×1500×2000, противовес слева), h эт. = 4,2 м.	18	22
Монтажная схема грузового лифта Q = 500 кг. (каб 1500×2000×2000, противовес справа), h эт. = 3,3 м.	19	23
Монтажная схема грузового лифта Q = 500 кг (каб. 1500×2000×2000, противовес справа), h эт. = 3,6 м.	20	24
Монтажная схема грузового лифта Q = 500 кг. (каб 1500×2000×2000, противов справа), h эт. = 4,2 м.	21	25
Монтажная схема грузового лифта Q = 500 кг. (каб. 1500×2000×2000, противовес слева), h эт. = 3,3 м	22	26
Монтажная схема грузового лифта Q = 500 кг. (каб. 1500×2000×2000, противовес слева), h эт. = 3,6 м.	23	27
Монтажная схема грузового лифта Q = 500 кг. (каб. 1500×2000×2000, противовес слева), h эт. = 4,2 м.	24	28
Монтажная схема грузового лифта Q = 1000 кг (каб. 1500×2000×2200, противовес сбоку), h. эт. = 3,3 м.	25	29
Монтажная схема грузового лифта Q = 1000 кг (каб 1500×2000×2200, противовес сбоку), h эт. = 3,6 м.	26	30
Монтажная схема грузового лифта Q = 1000 кг. (каб. 1500×2000×2200, противовес сбоку), h эт. = 4,2 м.	27	31
Монтажная схема грузового лифта Q = 1000 кг. (каб. 1500×2000×2200, противовес сбоку), h эт. = 3,3 м.	28	32
Монтажная схема грузового лифта Q = 1000 кг. (каб. 1500×2000×2200, противовес сбоку) h эт. = 3,6 м	29	33
Монтажная схема грузового лифта Q = 1000 кг (каб. 1500×2000×2200, противовес сбоку) h эт. = 4,2 м.	30	34

Проверил

Исход

	Лист	Стр.
Монтажная схема больничного лифта Q=500 кг (каб. 1500×2500×2100, противовес справа) h эт = 3.3 м.	31	35
Монтажная схема больничного лифта Q=500 кг (каб 1500×2500×2100, противовес справа), h эт. = 3,6 м.	32	36
Монтажная схема больничного лифта Q=500 кг. (каб. 1500×2500×2100, противовес справа), h эт. = 4,2 м.	33	37
Монтажная схема больничного лифта Q=500 кг (каб. 1500×2500×2100), противовес слева), h эт. = 3,3 м.	34	38
Монтажная схема больничного лифта Q=500 кг. (каб. 1500×2500×2100, противовес слева), h эт = 3,6 м.	35	39
Монтажная схема больничного лифта Q=500 кг (каб. 1500×2500×2100, противовес слева), h эт = 4,2 м.	36	40
Узел 18. Монолитный железобетонный участок МУ 6	37	41
Монолитные железобетонные участки МУ-7, МУ-8, МУ-11	38	42
Монолитные железобетонные участки МУ-9, МУ-10	39	43
Фрагменты монтажных схем грузовых лифтов, противовес справа. Узел 19.	40	44
Фрагменты монтажных схем грузовых лифтов, противовес слева.	41	45

Условные обозначения:

○ Узел дан в выпуске 0-1 серии ИИ-04-15

◯ Узел дан в дополнении к выпуску 0-1 серии ИИ-04-15

Дополнения к выпускам 0-1, 4, 5, 6 серии ИИ-04-15 разработаны по заданию Госгражданстроя, утвержденному 25 января 1974 года

Дополнения содержат чертежи монтажных схем, объемных железобетонных блоков и разверток шахт для лифтов, приведенных в таблице № 1

Таблица 1

Тип лифта	Грузоподъемность Q кг.	Размеры кабины м.	Расположение противовеса	Скорость движения м/сек	№ чертежа альбома заданий АТ-5-00-71
Пассажирский	1000	1.8×1.5×2.25	сзади-кабины	1	АТ-5 30-71
Грузопассажирский	500	2.2×1.2×2.1	сзади кабины	1	АТ-5 26-71
Грузопассажирский	500	1.2×2.2×2.1	справа кабины	1.0	АТ-5 22-71
Грузопассажирский	500	1.2×2,2×2.1	слева кабины	1.0	АТ-5 23-71
Грузовой	500	1.0×1,5×2.0	сбоку кабины	0.5	АТ-4 37-66
Грузовой	500	1.5×2.0×2.0	сбоку кабины	0.5	АТ-4. 39-66
Грузовой	1000	1.5×2.0×2.2	сбоку кабины	0.5	АТ-4. 40-66
Больничный	500	1.5×2.5×2,1	сбоку кабины	0,5	АТ-4. 31-66

Изделия для шахты больничного лифта, приведенные в дополнении к выпускам 0-1, 4, 5, 6 предусматривают организацию дверного проема с одной стороны. Основные изделия для шахты больничного лифты даны в выпусках 0-1, 4, 5, 6 серии ИИ-04-15.

Инв. № подл. | Подпись и дата | Взам. инв. №

Гл. инж. проекта
Рук. гр. инж.
Инженер
Проверил

ГИПРОНИИЗДРАВ
г. Москва

ТК 1978

Содержание Пояснительная записка

Серия ИИ-04-15
Выпуск 0-1 Дополнение
Лист С-2, 11-1

Чертежи настоящей серии разработаны на основании:

1. Альбома заданий на проектирование строительной части лифтовых установок АТ-5. 00-71, разработанного ЦПКБ по лифтам „Союзлифтмаш".
2. Правил устройства и безопасной эксплуатации лифтов Госгортехнадзора СССР.
3. „Технических условий проектирования лифтов и лифтовых установок" СН 45-59.
4. ГОСТа 17538-72 х „Блоки железобетонные для шахт лифтов"
5. Письма Ленинградского отдела ЦПКБ „Союзлифтмаш" №38/348-73 от 4 июля 1973 года
6. Письем Госгражданстроя от 28 марта 1975 г № 10 р-5-799 и от 28 августа 1975 г. № 03-4-2751
7. Писем треста „Союзлифтмонтаж" З 1465 от 18 VI 75 г. и З/2-1651 от 10. VII. 75 г.
8. Письма Гипростроммаш от 28 июня 1974 г № 1-2786.

Районы строительства, область применения изделий, конструктивные решения, характеристики изделий, основные расчетные положения, указания по подбору элементов, монтажу шахт и условные обозначения даны в серии ИИ-04-15, выпуск 0-1 „Указания по применению изделий. Монтажные узлы".

Дополнение к выпуску 0-1 содержит чертежи монтажных схем шахт для лифтов, приведенных в таблице 1. Монтажные схемы даны для одиночных лифтов. При групповой установке лифтов, каждый лифт устанавливается в отдельной шахте Расстояние между стенками смежных шахт принято 50 $^{+20}$ мм Высота последнего, верхнего этажа шахты должна быть (независимо от высоты последнего этажа здания) не менее: для грузовых лифтов, грузоподъемностью 500 кг — 3,3 м,

для грузового лифта, грузоподъемностью 1000 кг — 3,6 м; для грузопассажирских грузоподъемностью 500 кг — 3,5 м; для пассажирского, грузоподъемностью 1000 кг — 4,0 м.

Опирание на лифтовые шахты смежных конструкций не допускается Узлы крепления шахт к перекрытиям даны в выпуске 0-1 серии ИИ-04-15. Высота лифтовых шахт должна быть не более 50 м.

В пассажирском лифте, грузоподъемностью 1000 кг, коробку переключателя режимов работ устанавливать вне лифтовых шахт В строительных чертежах должна быть предусмотрена прокладка проводов из лифтовых шахт к переключателям, исключающая возможность повреждения проводов.

При расчете фундаментов под шахты лифтов можно пользоваться нормативными весами блоков и плит покрытия шахт приведенными в таблице 2

Таблица 2

Вид нагрузок / Наименование лифтов.	Плита Т	Блок с одним дверным проемом Т			Блок с двумя дверными проемами Т			Блок подвала Т
Высота этажей, м	—	3.3	3.6	4.2	3.3	3.6	4.2	
Пассажир Q=1000 кг Каб. 1.8×1.5×2.25	3,00	8,26	9,09	10,76	—	—	—	3,85
Грузопассажир Q=500 кг. Каб. 2.2×1.2×2.1 Противовес — сзади	1,93	8,09	8,91	10,56	—	—	—	3,82
Грузопассажир. Q=500 кг. Каб. 1.2×2.2×2.1 Противовес-справа	2,06	8,42	9,27	10,92	—	—	—	3,82
Грузопассажир Q=500 кг. каб. 1.2×2.2×2.1. Противовес-слева	2,06	8,42	9,27	10,92		—	—	3,82
Грузовой Q=500 кг каб. 1.0×1.5×2.0 Противовес-сбоку	1,28	6,24	6,85	8,13	5,51	6,15	7,43	2,95
Грузовой Q=500 кг каб. 1.5×2.0×2.0 Противовес-сбоку	2,05	7,81	8,66	10,71	6,83	7,68	9,73	3,77
Грузовой Q=1000 кг каб. 1.5×2.0×2.2 Противовес-сбоку	2,01	7,68	8,50	10,15	6,63	7,45	9,10	3,77
Больничный Q=500 кг каб. 1,5×2,5×2,1	3,18	8,36	9,19	10,88	7,38	8,21	9,90	3,97

Инженер проверил

Москва

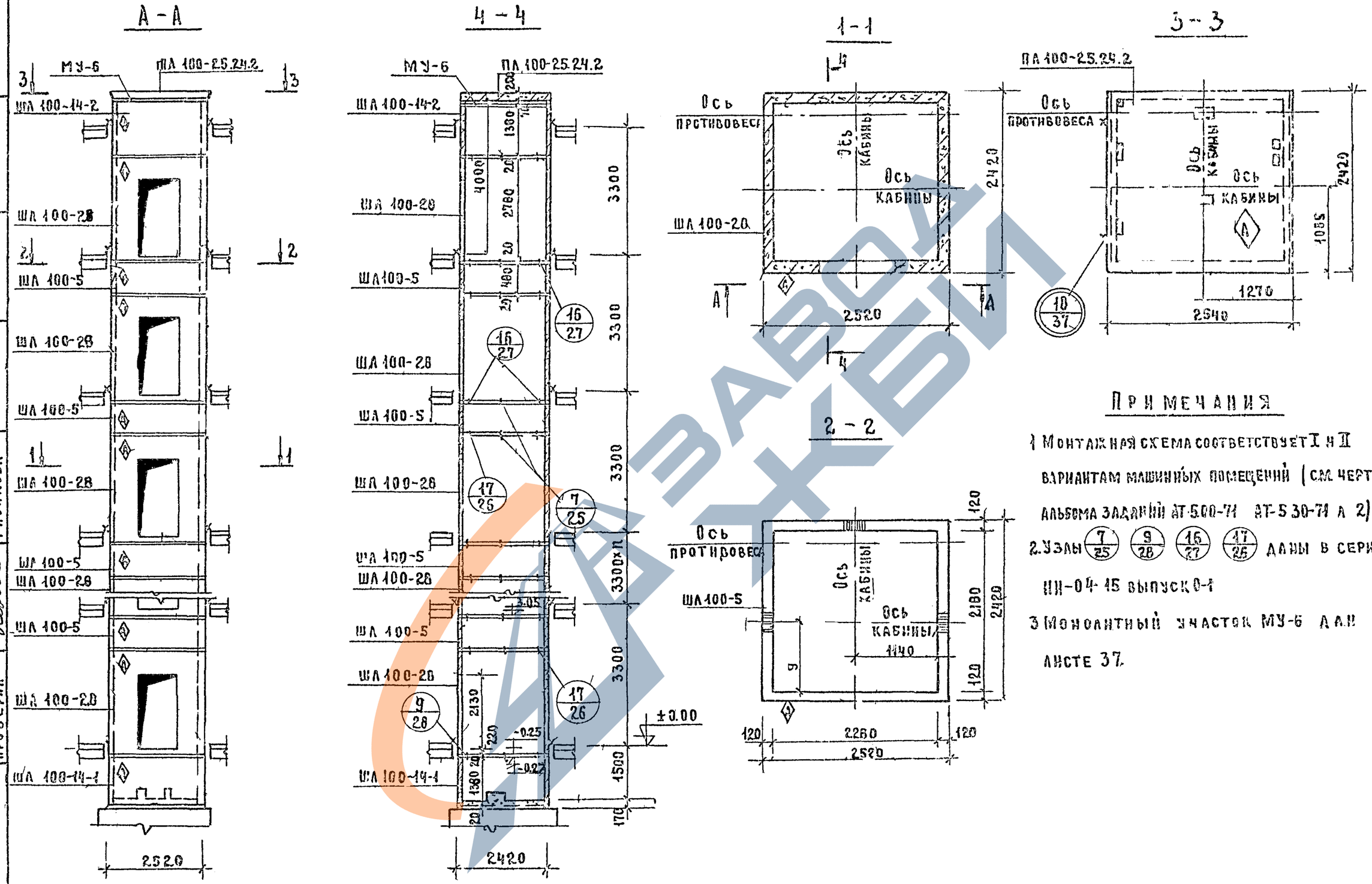

Примечания

1. Монтажная схема соответствует I и II вариантам машинных помещений (см. чертеж альбома заданий АТ-500-71 АТ-530-71 л 2)
2. Узлы 7/25, 9/28, 16/27, 17/26 даны в серии ИИ-04-15 выпуск 0-1
3. Монолитный участок МУ-6 дан на листе 37.

Гл. инж. пр-та	Рябикова	Анберман	
Рук. груп.	Набодрик	Рябикова	
Инженер	Рябикова		
Проверил			

ГИПРОНИИЗДРАВ г. Москва

ТК 1978	Монтажная схема пассажирского лифта Q=1000кг (кабина 1800 1500×2250, противовес сзади) h = 3,3 м	Серия ИИ-04-15	
		Выпуск 0-1	Лист 1

16068 6

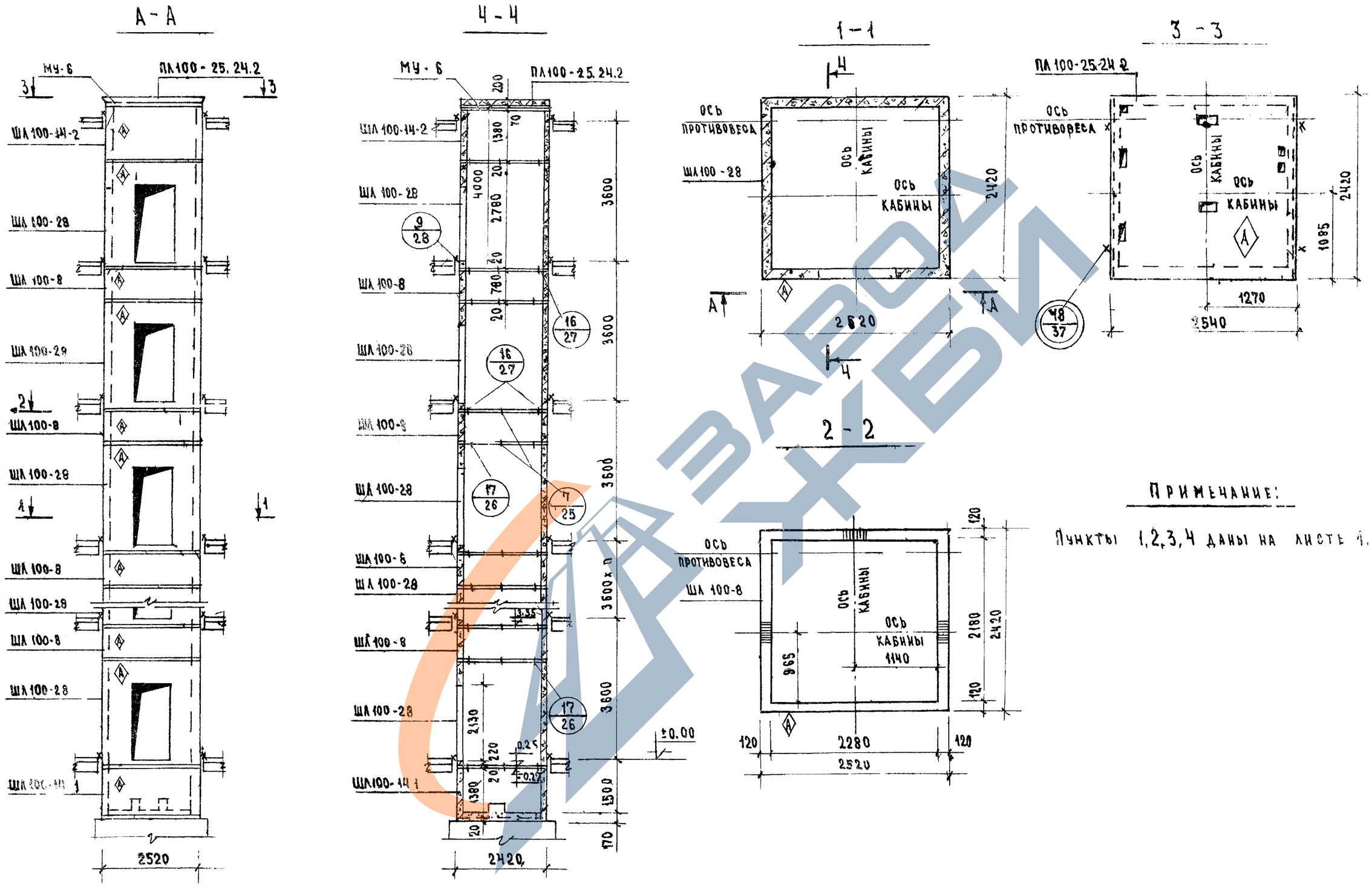

ПРИМЕЧАНИЕ:

Пункты 1,2,3,4 даны на листе 1.

ТК 1978	МОНТАЖНАЯ СХЕМА ПАССАЖИРСКОГО ЛИФТА Q - 1000 кг (КАБИНА 1800×1500×2250 ПРОТИВОВЕС СЗАДИ), $h_{эт.}$ = 3,6 м	СЕРИЯ ИИ-04-15	
		Выпуск 0-1 дополнение	Лист 2

ЗАВОД ЖБИ

А - А

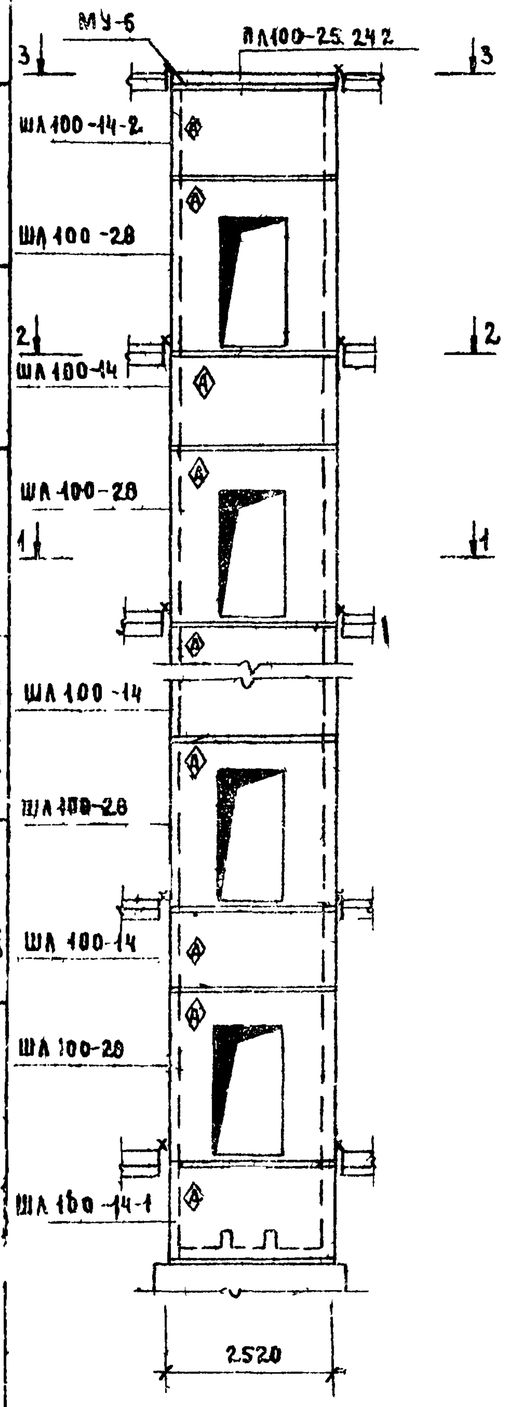

4 - 4

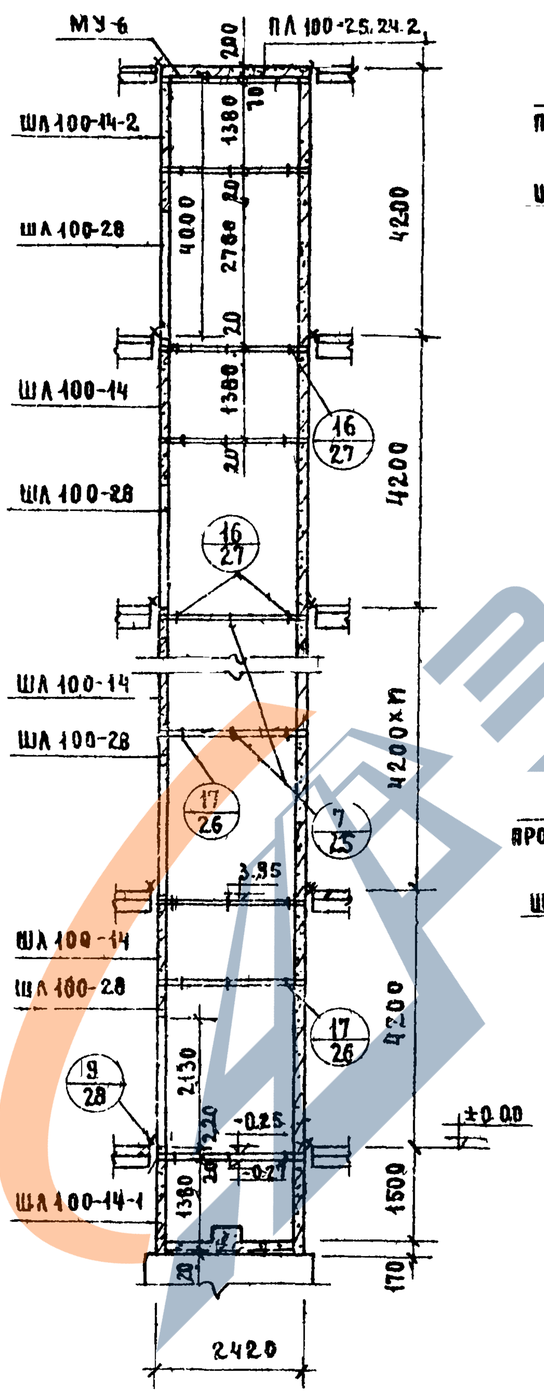

1 - 1

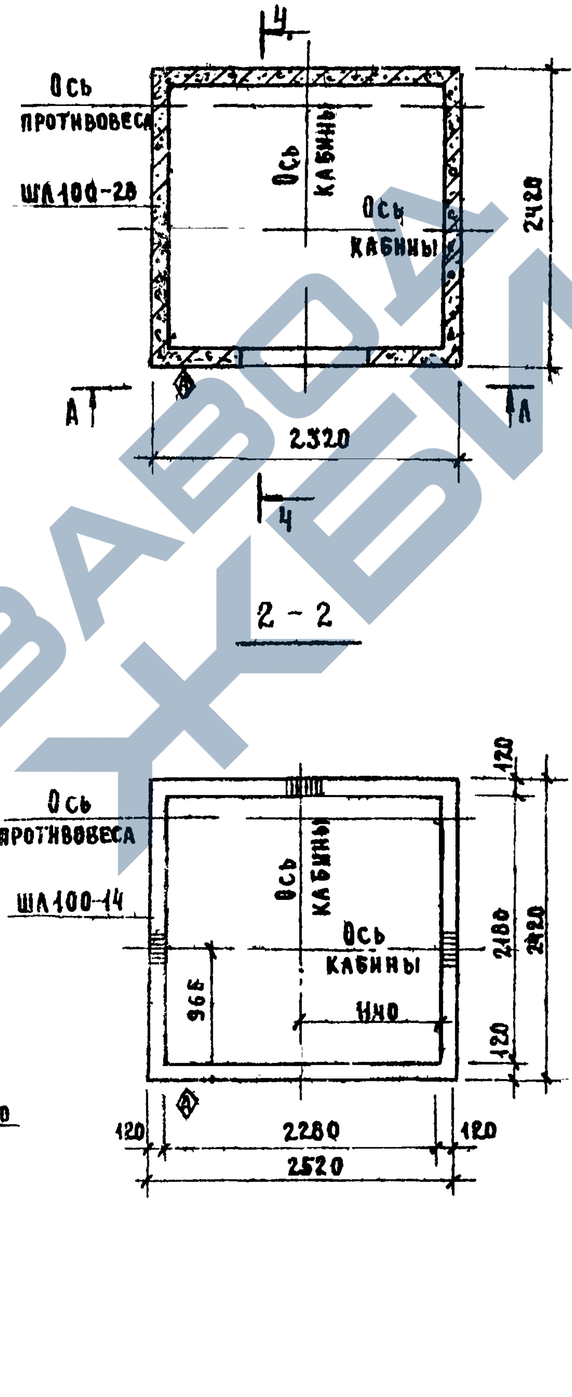

2 - 2

3 - 3

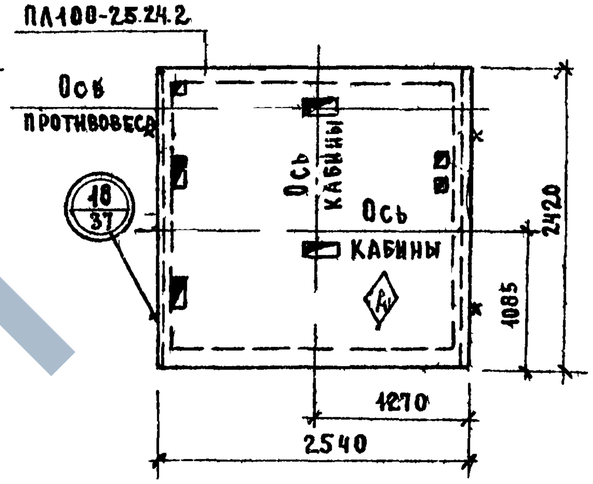

Примечание:

Пункты 1.2,3 даны на листе1.

ГИПРОНИИЗДРАВ г. Москва	ТК 1978	МОНТАЖНАЯ СХЕМА ПАССАЖИРСКОГО ЛИФТА Q=1000кг (КАБИНА 1800×1500×2250, ПРОТИВОВЕС СЗАДИ), hэт = 4.2м	Серия ИИ-04-15 Выпуск-1 Лист 2

Инж. пр-та Абрамайтис; Рук. группы Рябикова; Инженер Набоджик; Проверил Рябикова

16068 8

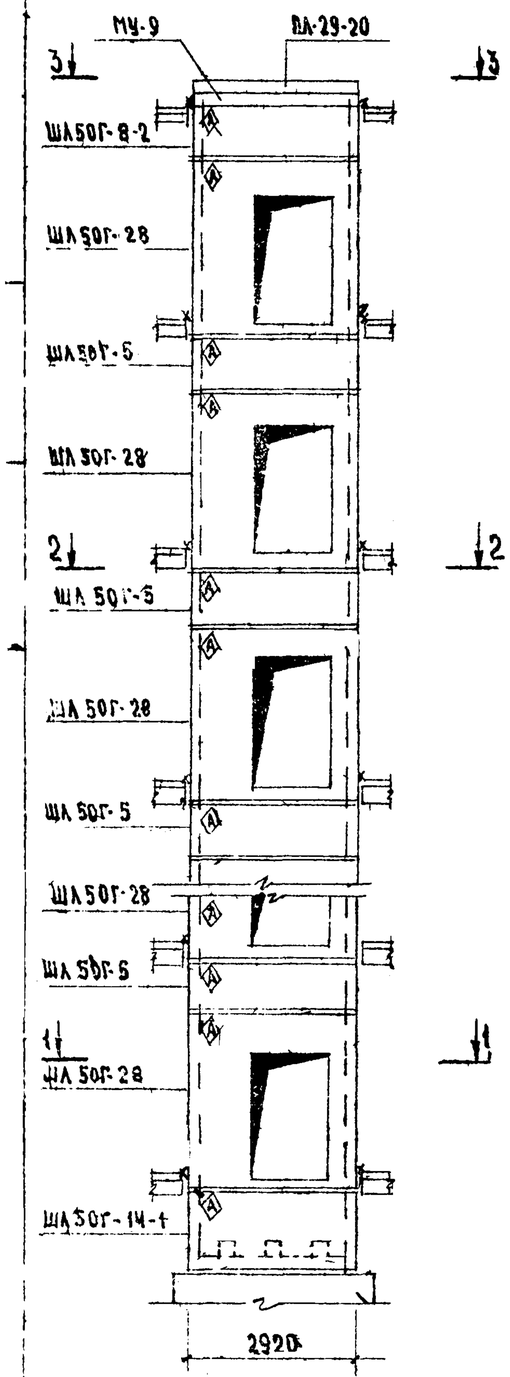

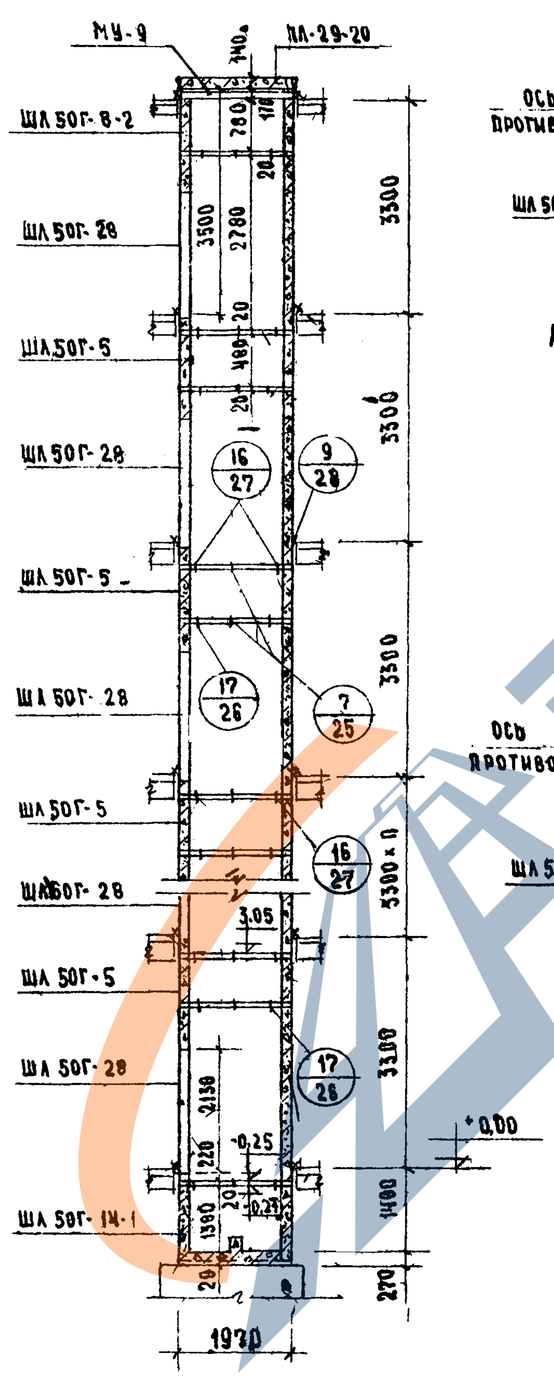

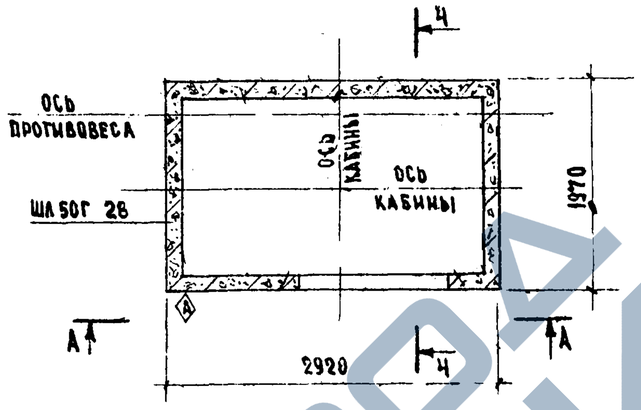

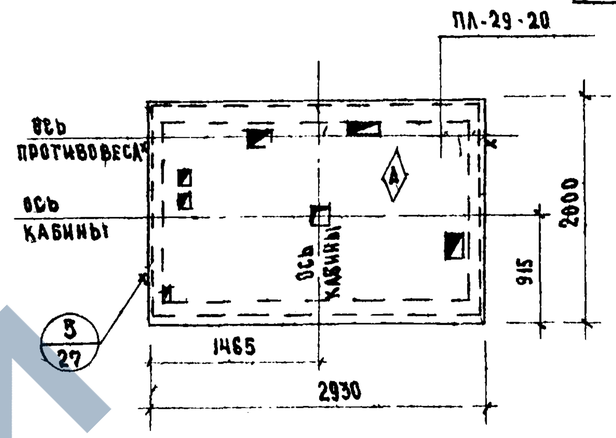

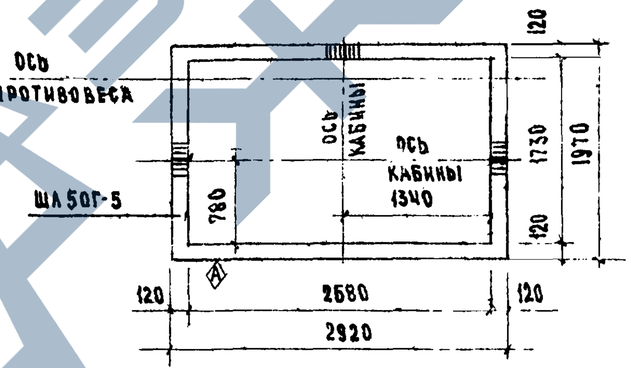

ПРИМЕЧАНИЯ:

1. Монтажная схема соответствует Iч I а вариантам машинных помещений (см чертеж альбома заданий АТ-500-71 АТ 526-71 л 2)
2. Узлы 5/27 7/25 9/28 16/27 17/26 даны в серии ИИ-04-15 вып 0-1 на листах 25, 26, 27, 28.
3. Плита ПЛ-29-20 дана в серии ИИ-04-15 доп 1 к вып 1.
4. Монолитный железобетонный участок МУ-9 дан на листе 39.

ТК 1978	МОНТАЖНАЯ СХЕМА ГРУЗОПАССАЖИРСКОГО ЛИФТА Q-500кг (КАБИНА 2200×1200×2100 ПРОТИВОВЕС СЗАДИ), Нэт - 3,3м	СЕРИЯ ИИ-04-15
		ВЫПУСК 0-1 ДОПОЛНЕНИЕ / ЛИСТ 4

https://zavodjbi.com/

А – А

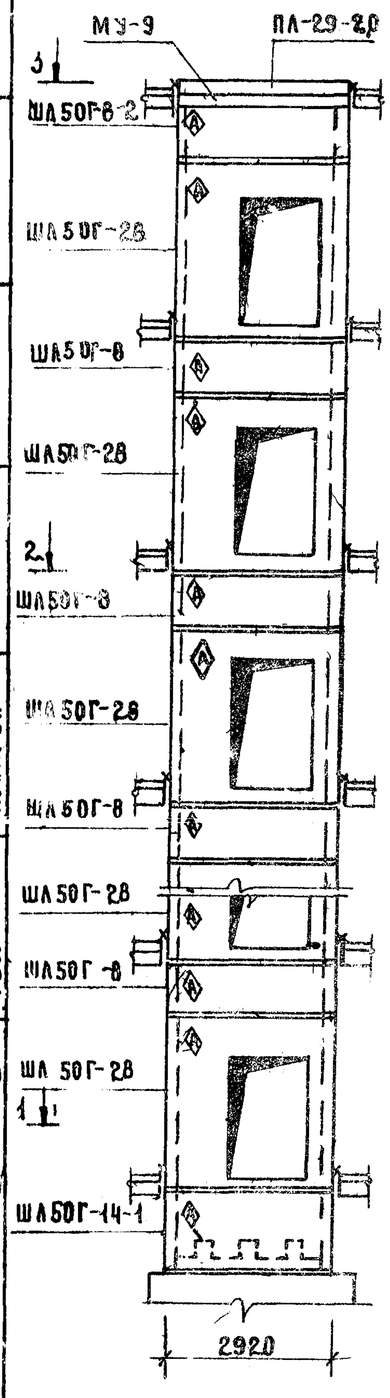

4 – 4

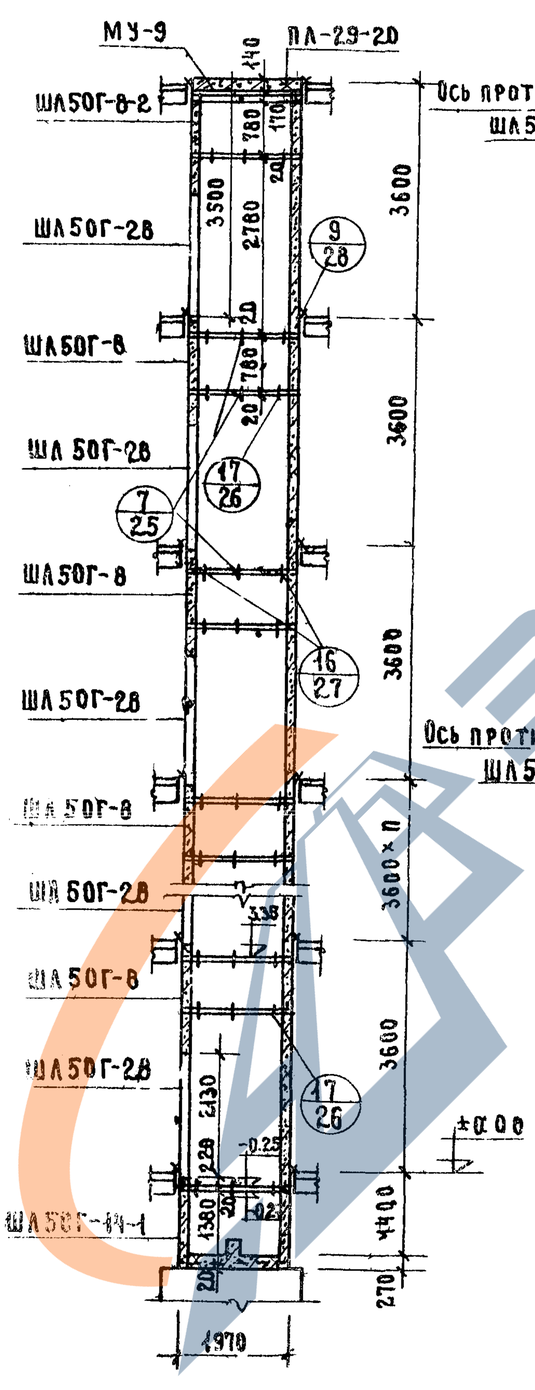

1 – 1

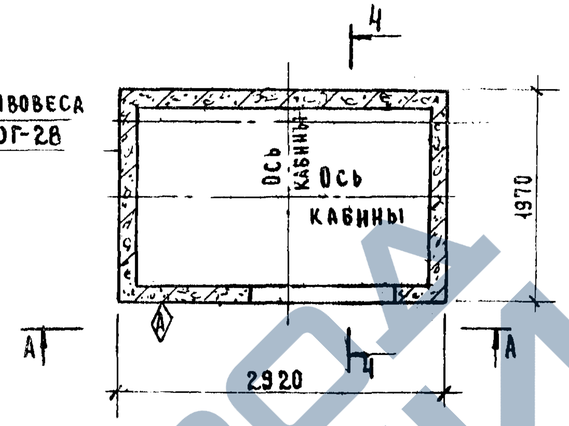

3 – 3

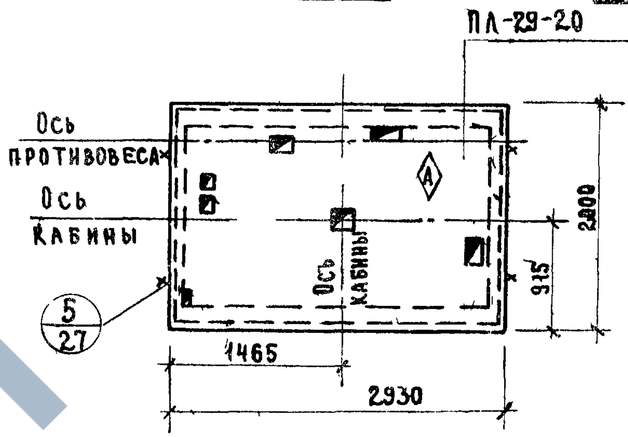

2 – 2

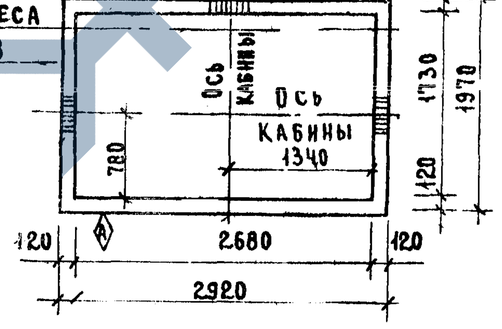

Примечание

Пункты 1, 2, 3, 4 даны на листе 4

ГИПРОНИИЗДРАВ г. Москва	ГАП	Рябикова	
	Рук. группы	Рябикова	
	Инженер	Набадчик	
	Проверил	Рябикова	

ТК 1978

Монтажная схема грузопассажирского лифта Q=500 кг (каб. 2200×1200×2100, противовес сзади), h эт = 3,6 м.

Серия ИИ-04-15

Выпуск 0-1 (дополнение) | Лист 5

https://zavodjbi.com/

А - А

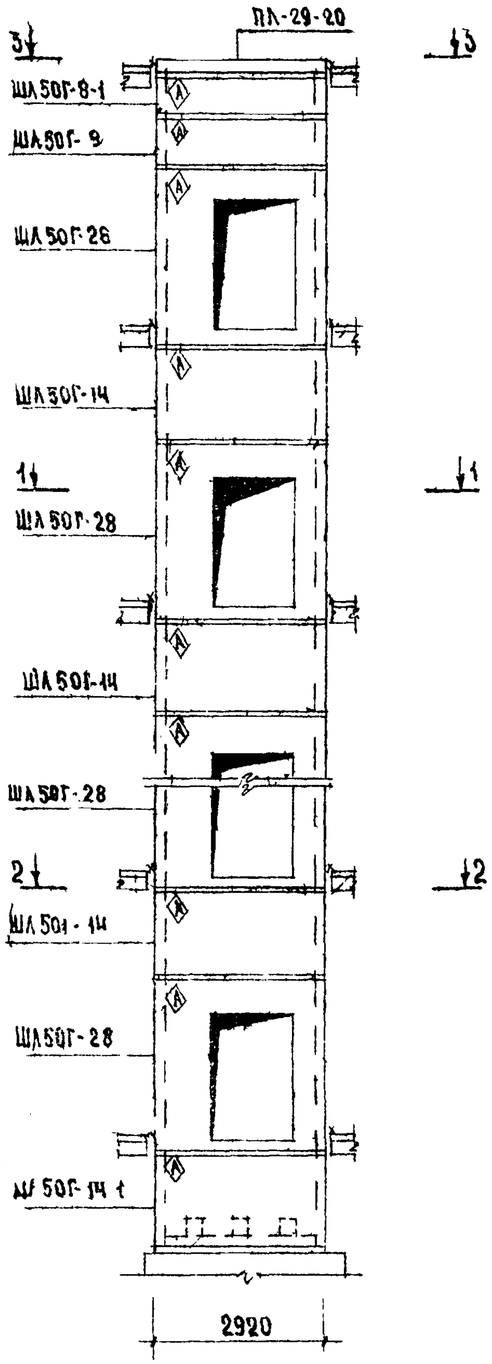

Ч - Ч

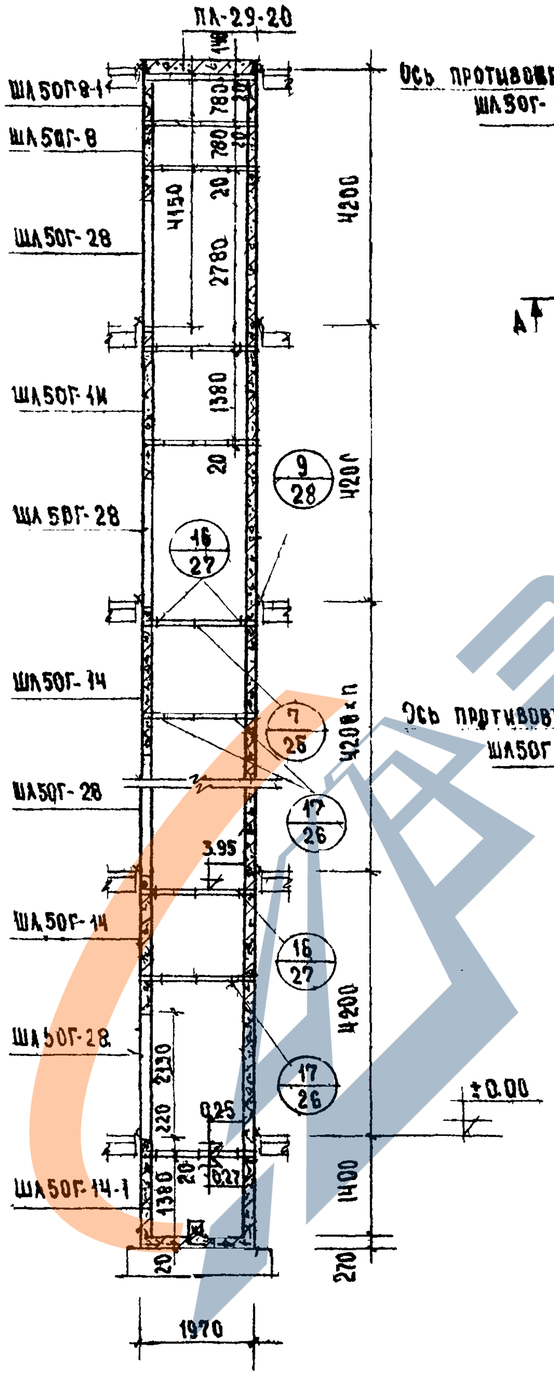

1 - 1

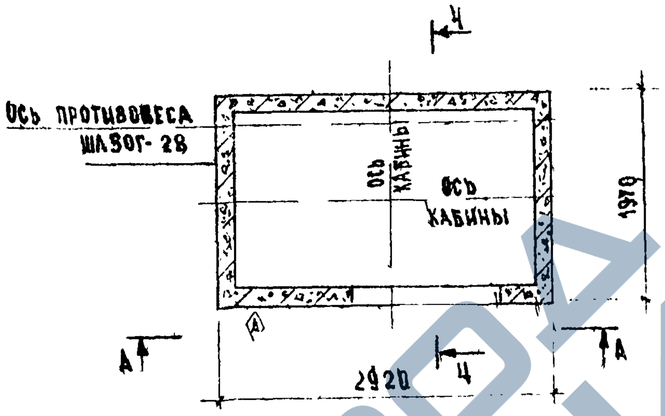

3 - 3

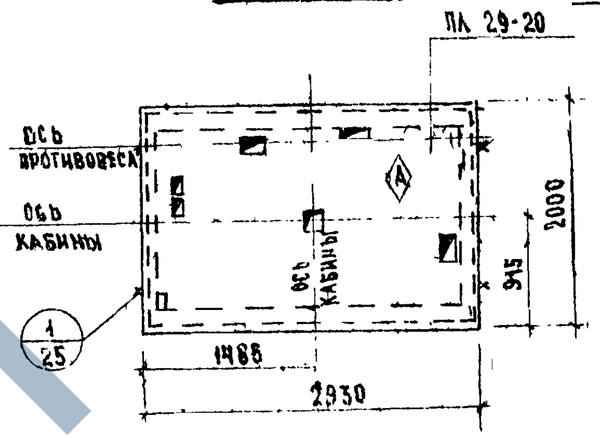

2 - 2

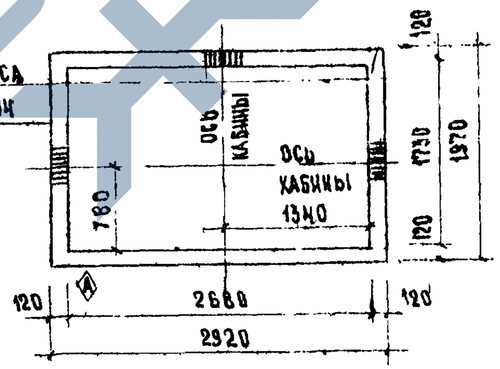

Примечания:

1. Пункты 13 даны на листе 4
2. Узлы 1/25, 7/25, 9/28, 16/27, 17/26 даны в серии ИИ-04-15 вып. 0-1 на листах 25, 26, 27, 28.

ТК 1978

Монтажная схема грузопассажирского лифта Q-500 кг (кабина 2200×1200×2100 противовес сзади) hэт = 42 м

Серия ИИ-04-15
Выпуск 0-1
Лист 6

16168 11

https://zavodjbi.com/

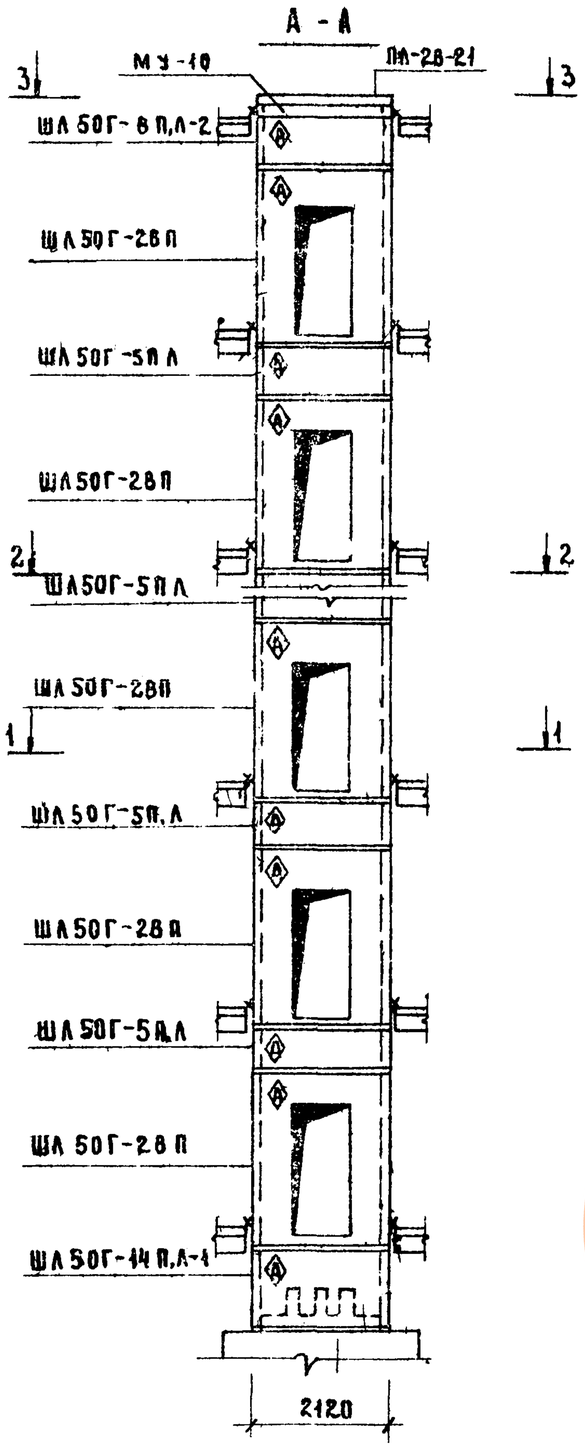

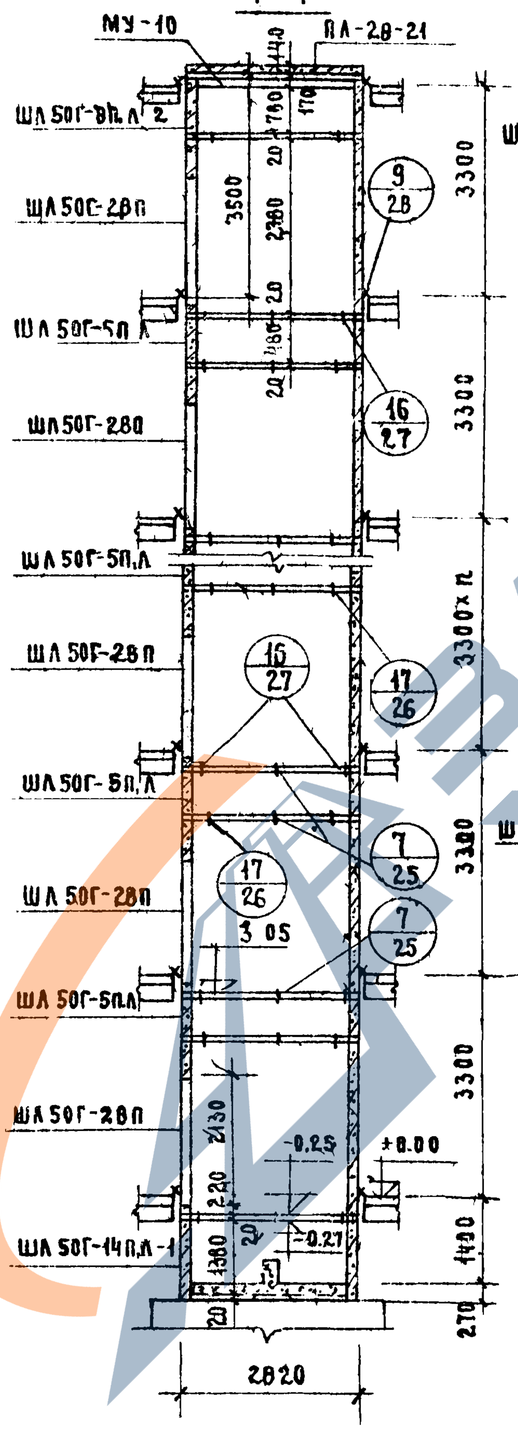

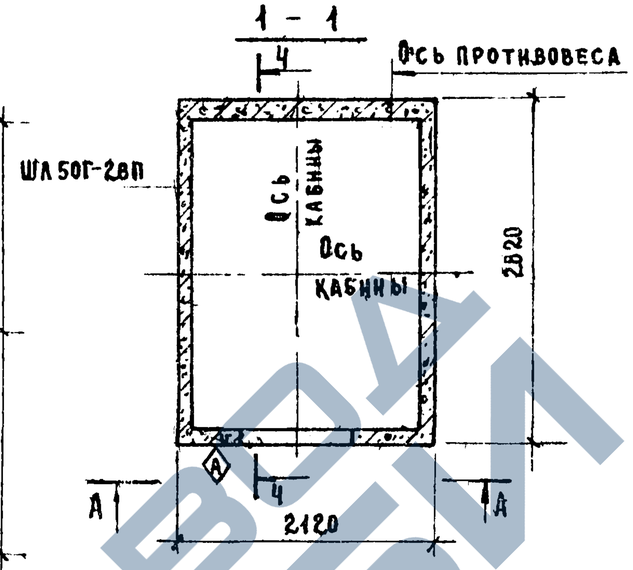

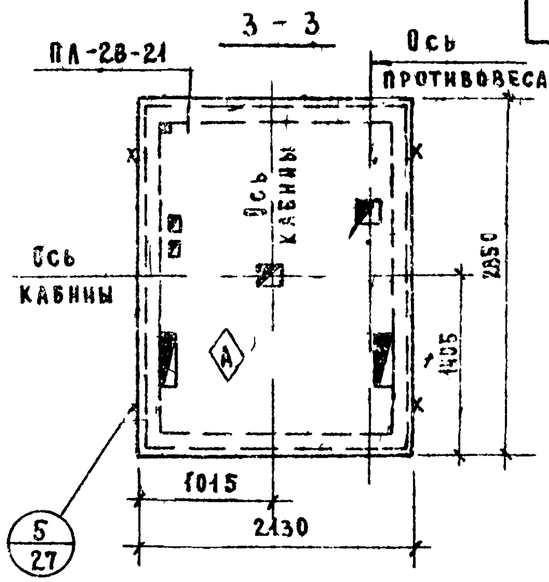

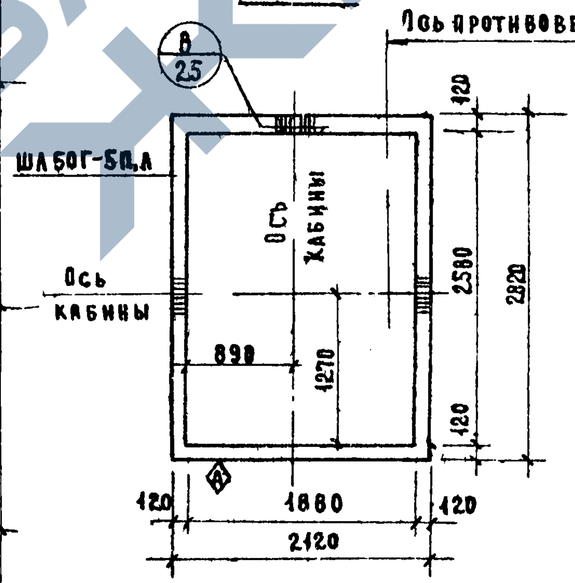

Примечания

1. Монтажная схема и расположение плиты покрытия соответствуют Т и 1 а вариантам машинных помещений см чертеж альбома задании АТ-5.00-71, АТ-5.22-71 л 2;
2. Узлы 7/25, 5/27, 8/25, 9/28, 16/27, 17/26 даны в серии ИИ-04-15 вып 0-1 на листах 25, 26, 27, 28.

Пункты 3 4 примечании даны на листе 10.

Гл инж. пр-та	Либерман	
Рук группы	Рябикова	
Инженер	Набодрик	
Проверил	Рябикова	

ГИПРОНИИЗДРАВ г Москва

ТК 1978	Монтажная схема грузопассажирского лифта Q=500 (кабина 1200×2200×2100, противовес справа) h эт.=3.3м	Серия ИИ-04-15 Выпуск 0-1 дополнение Лист 7

16068 12

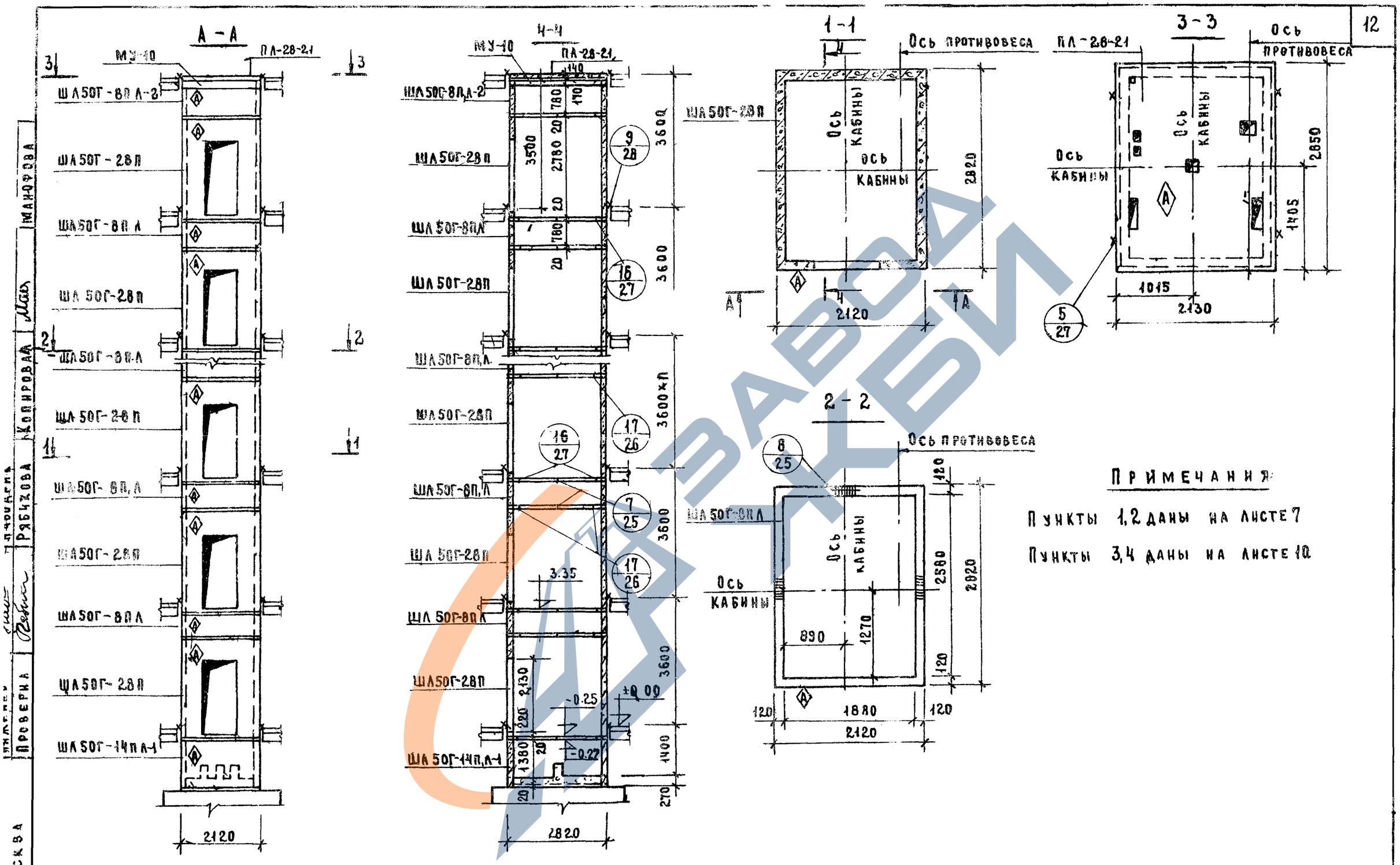

ТК 1978	Монтажная схема грузопассажирского лифта Q=500 (кабина 1200×2200×2100, противовес справа), h эт=3,6 м	Серия ИИ-04-15 Выпуск 0-1 дополнение Лист 8

16068 13

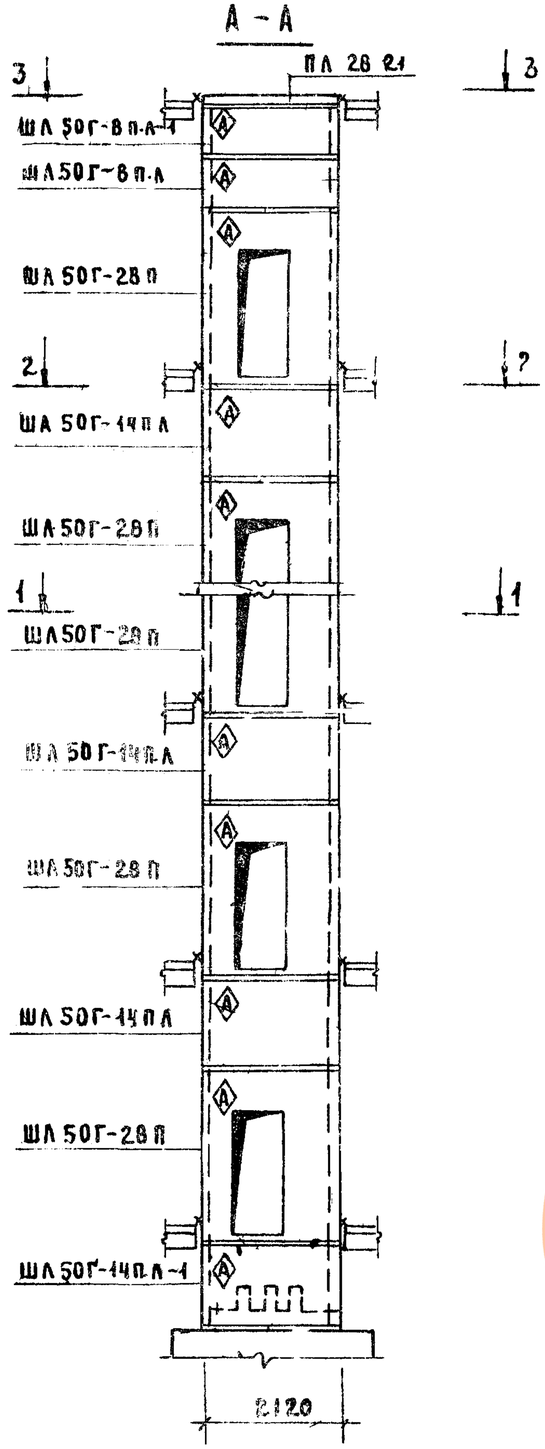

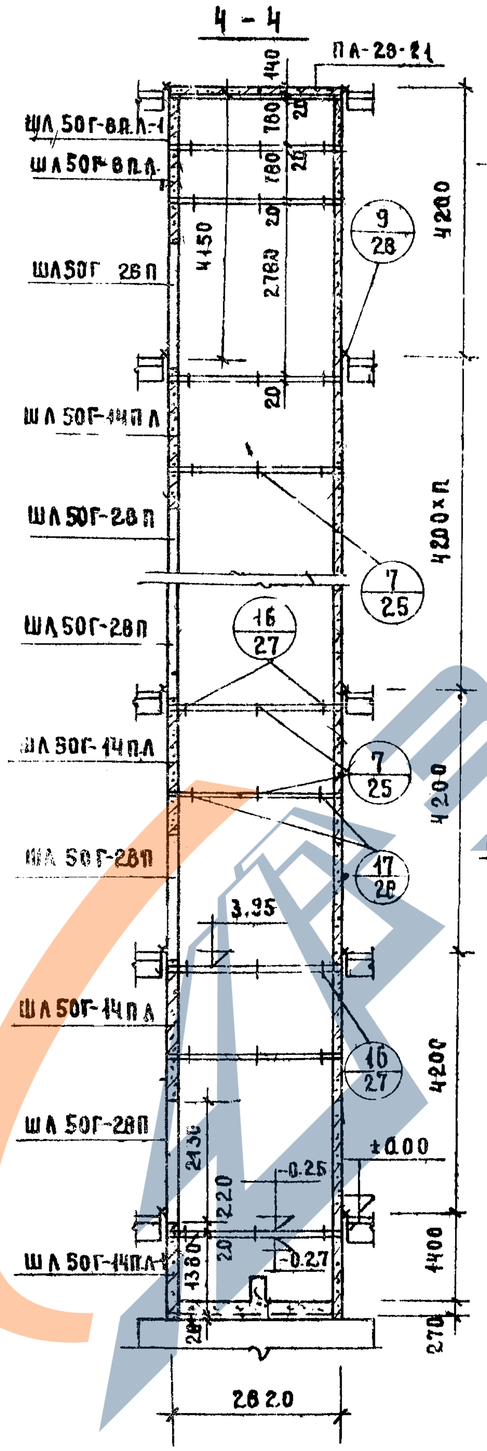

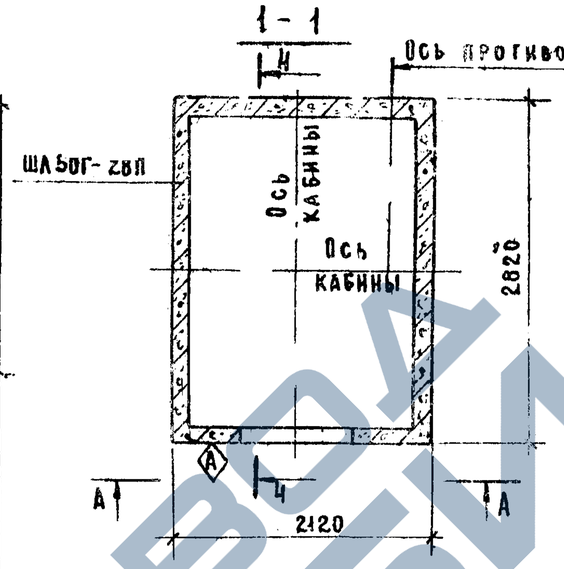

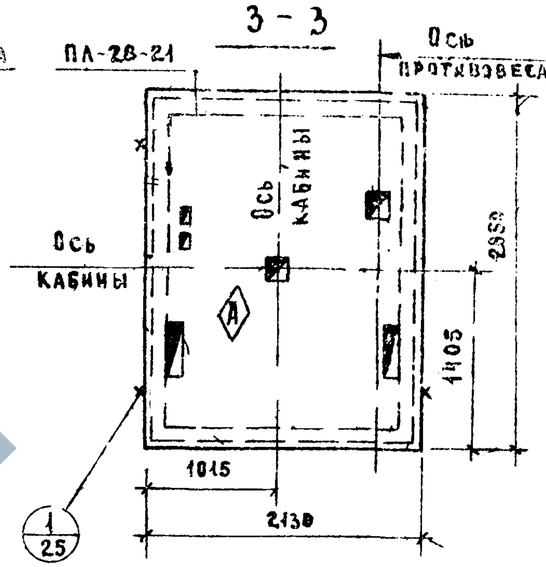

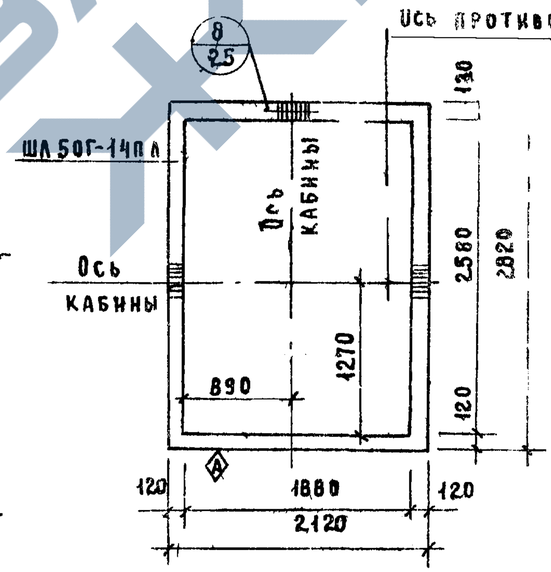

Примечания:

Пункт 1 дан на листе 7

2. Узлы 1/25 7/25 8/25 9/28 16/27 17/26

даны в серии КИ-04-15 вып.0-1 на листах 25, 26, 27, 28

Пункт 3 дан на листе 10.

ГИПРОНИИЗДРАВ г. Москва		
Гл. инж. проекта		Либерман
Рук. группы		Рубникова
Инженер		Кабдарин
Проверил		Рубникова

ТК 1978

Монтажная схема грузопассажирского лифта Q=500 кг (кабина 1200×2200×2100, противовес справа; h эт – 4,2 м

Серия КИ-04-15

Выпуск 0-1 Дополнение | Лист 9

16068 14

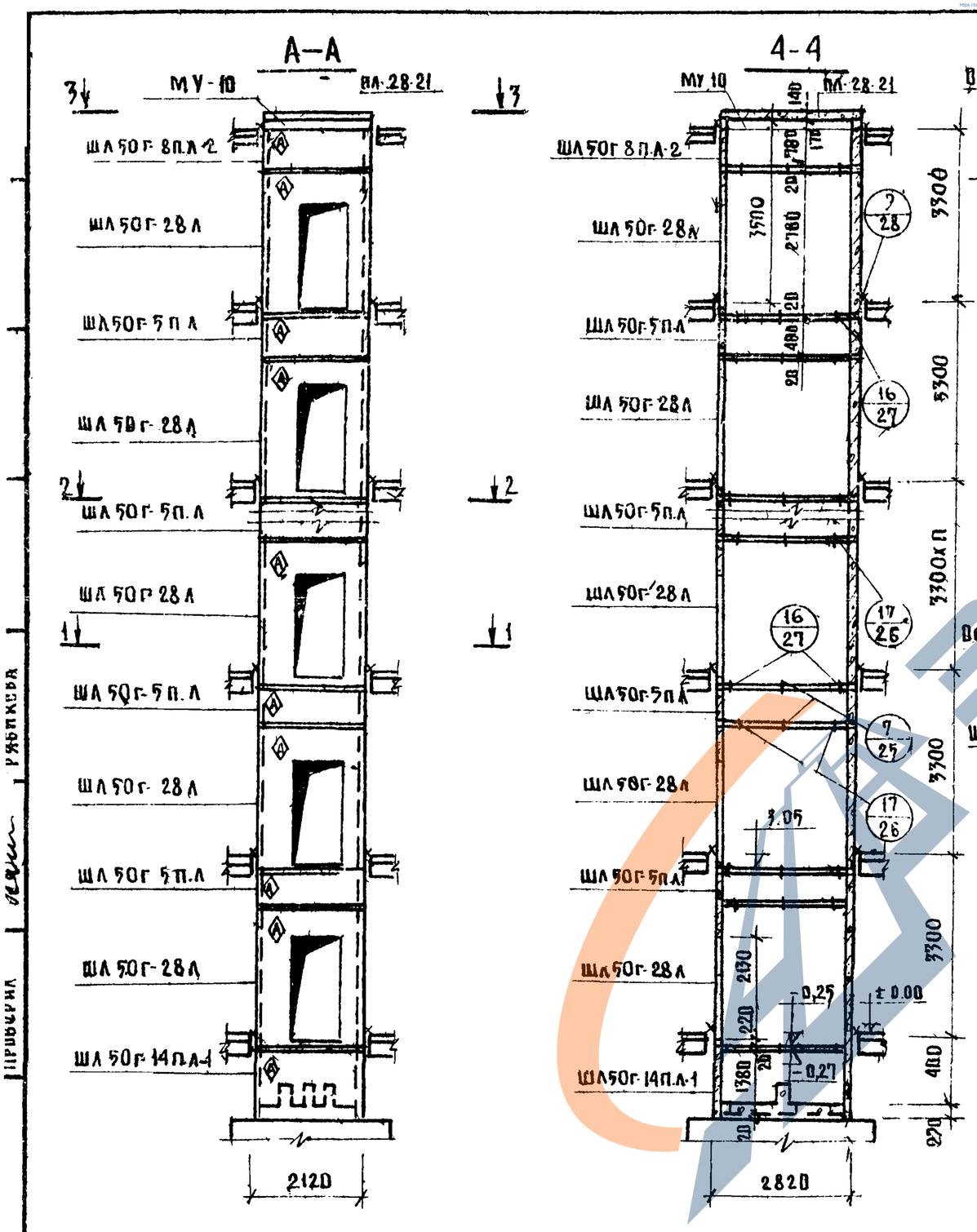

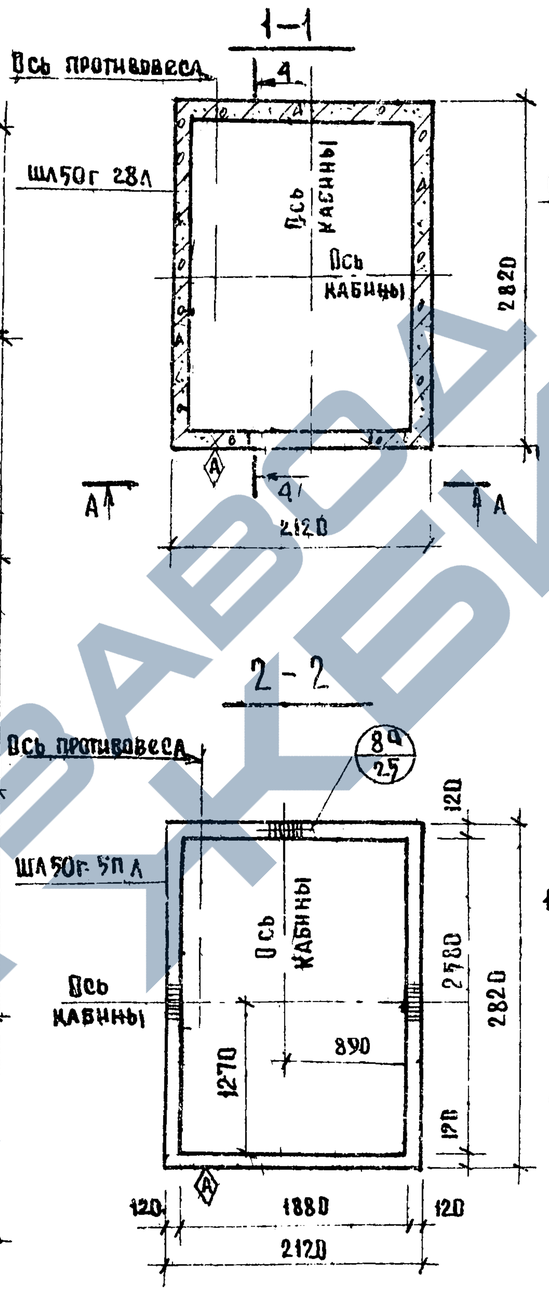

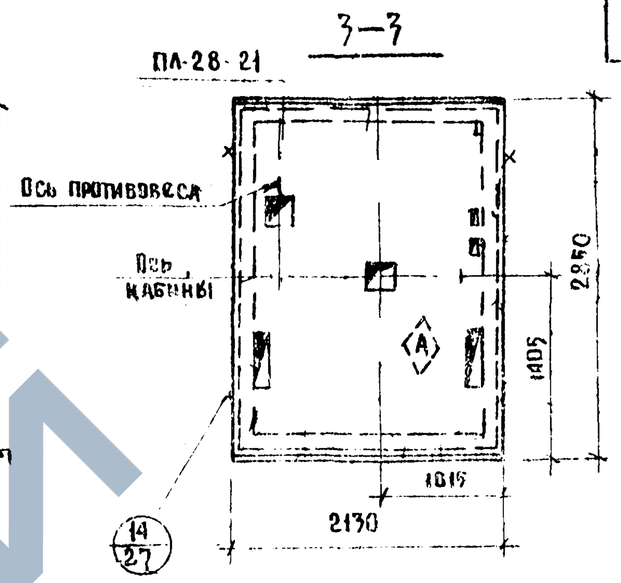

Примечания

1. Монтажная схема и расположение плиты покрытия соответствуют I и Iа вариантам машинных помещений (см. чертеж альбома задании АТ-5.00-71; АТ-5.23-71 л. 2)
2. Узлы 7/25, 8а/25, 9/28, 14/27, 16/27, 17/26 даны в серии ИИ 04-15 вып 0-1 на листах 25, 26, 27, 28.
3. Плита ПЛ 28-21 дана в серии ИИ-04-15 доп 1 к вып 1
4. Монолитный железобетонный участок МУ-10 дан на листе 39.

ТК 1978	Монтажная схема грузопассажирского лифта Q=500кг (кабина 1200×2200×2100, противовес слева), h эт = 3,3м	Серия ИИ-04-15	
		Выпуск 0-1	Лист 10

16068 15

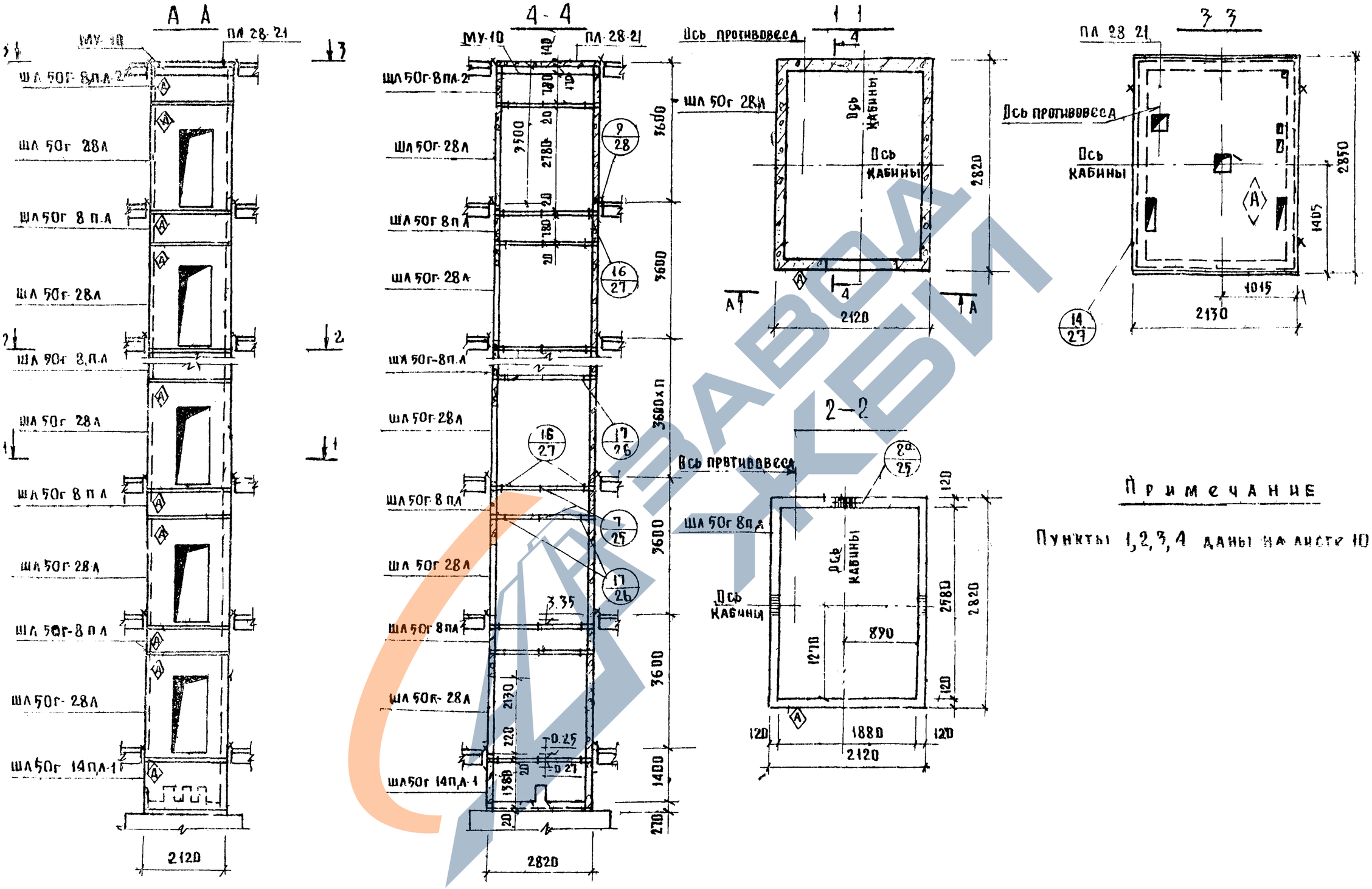

Примечание

Пункты 1,2,3,4 даны на листе 10

ТК 1978	МОНТАЖНАЯ СХЕМА ГРУЗОПАССАЖИРСКОГО ЛИФТА Q=500 кг (КАБИНА 1200×2200×2100, ПРОТИВОВЕС СЛЕВА) hэт=3,6м	СЕРИЯ ИИ 04 15 Выпуск 0 Лист 11

ГИПРОНИЗДРАВ г. Москва

Проверил

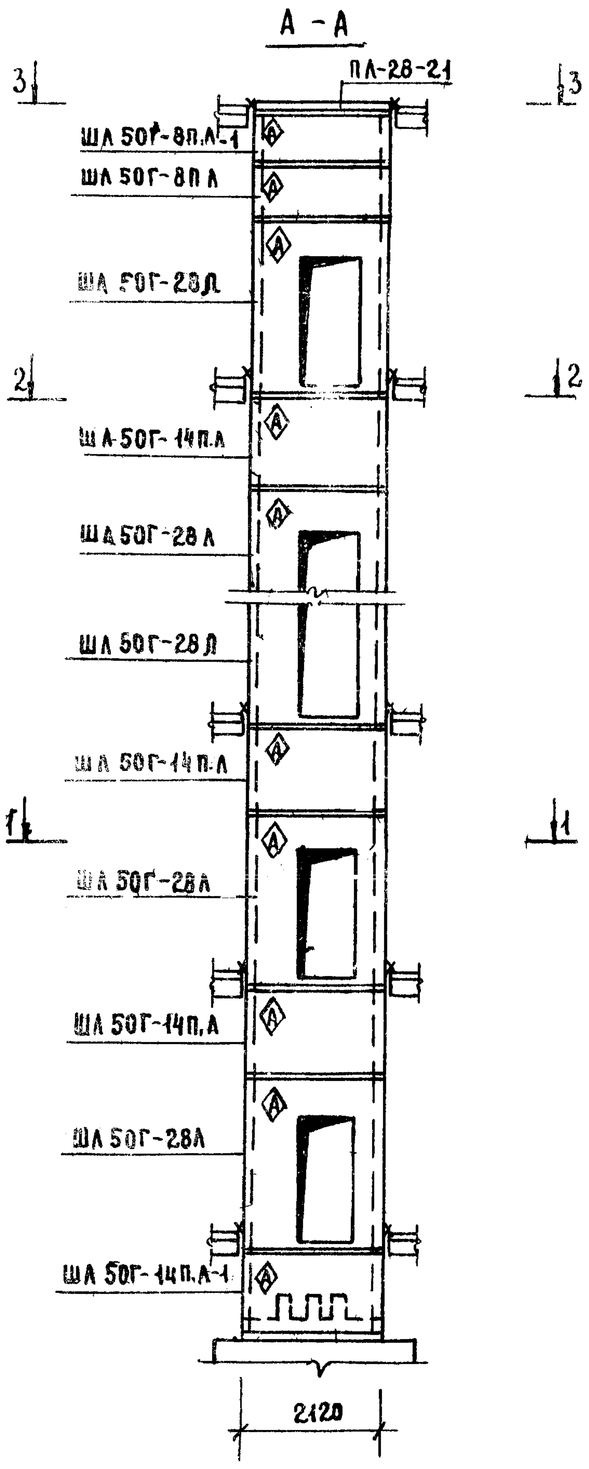

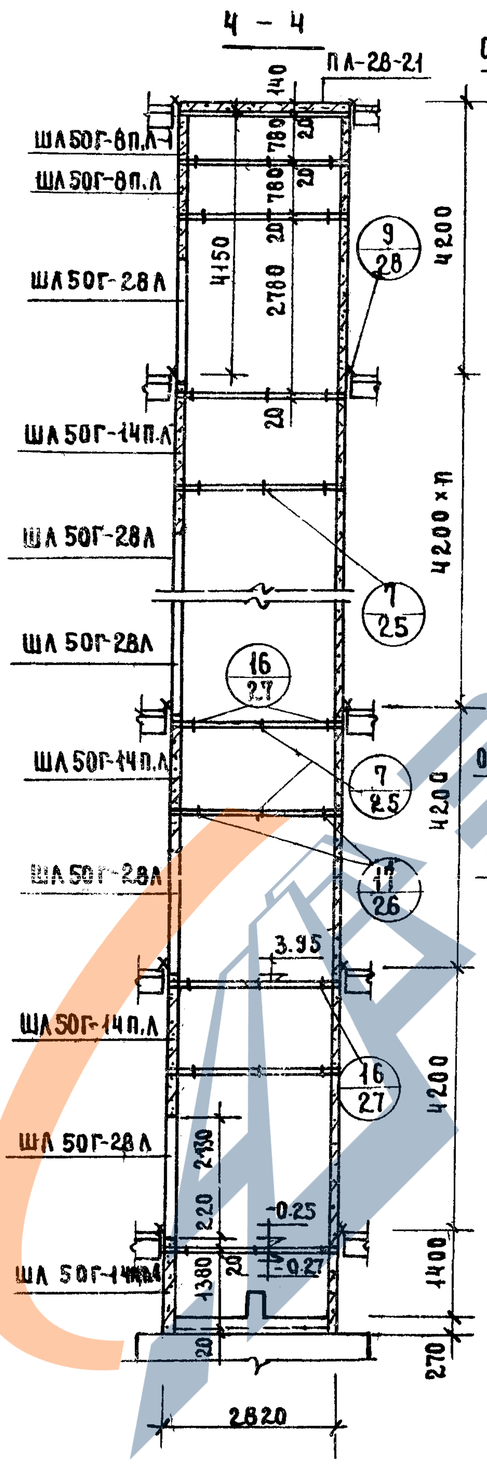

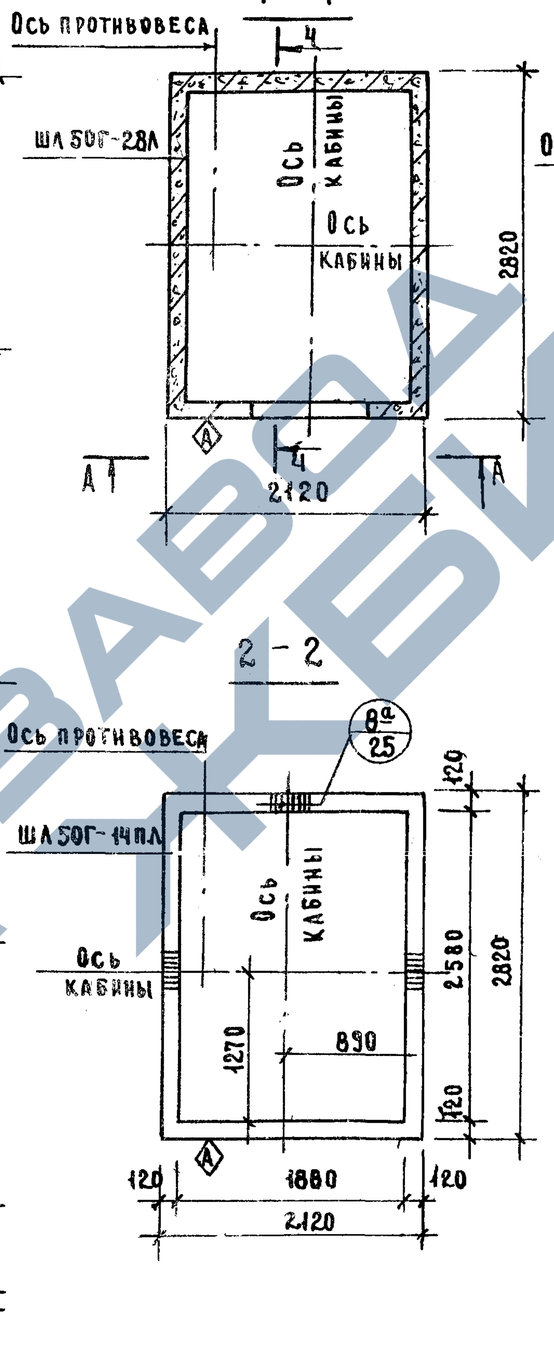

Примечания

Пункты 1, 3 даны на листе 10.

2. Узлы Т/25, 8а/25, 9/28, 15а/25, 16/27, 17/26 даны в серии ИИ-04-15 вып. 0-1 на листах 25, 26, 27, 28.

Главный инженер проекта Рябикова
Начальник отдела Маторова
Руководитель группы Нибоарик
Инженер Проверил
Копировал Мас
г. Москва

ТК 1978

Монтажная схема грузопассажирского лифта Q=500 кг (кабина 1200×2200×2100, противовес слева), h эт = 4.2 м.

Серия ИИ-04-15
Выпуск 0-1 Альбом
Лист 12

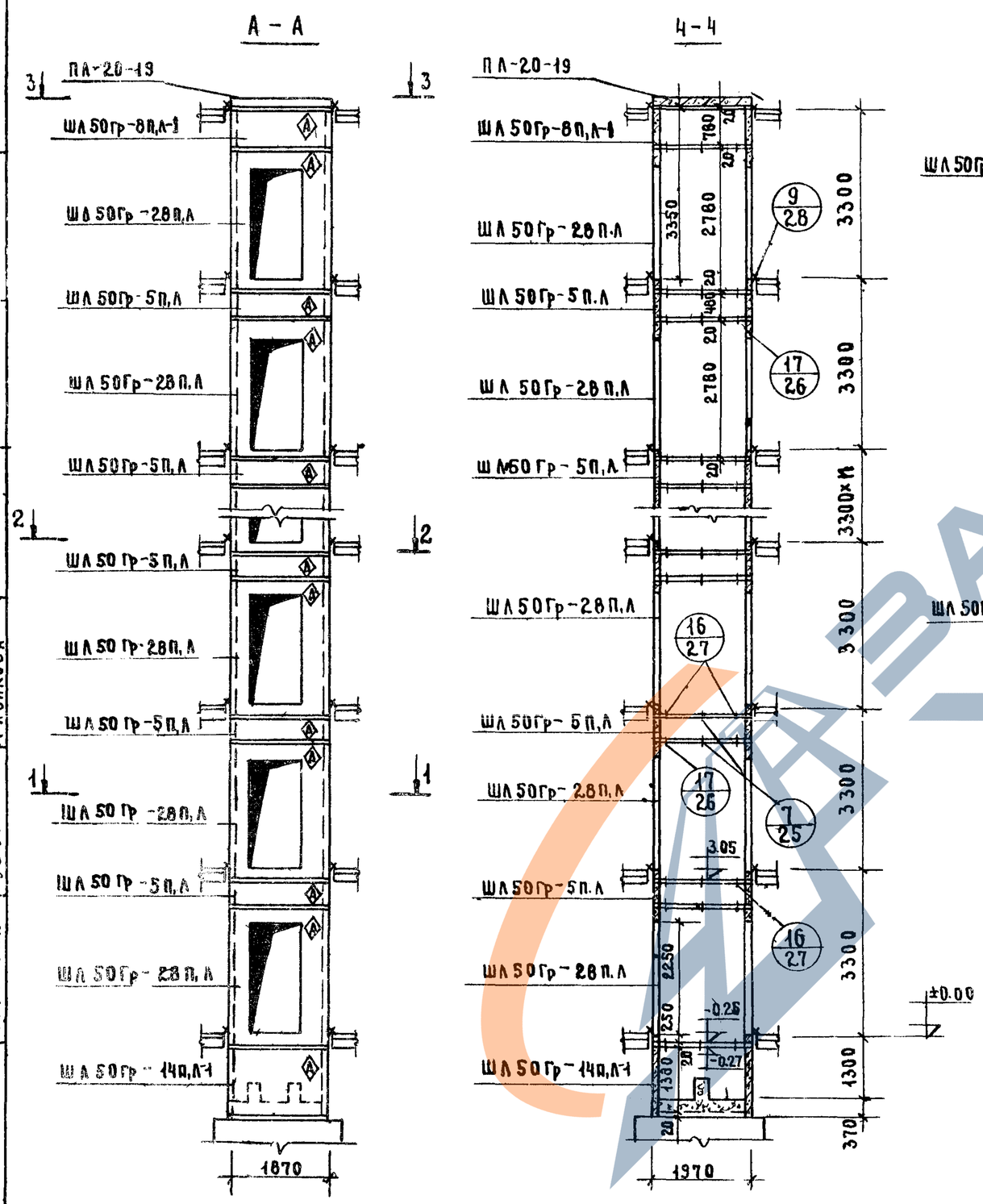

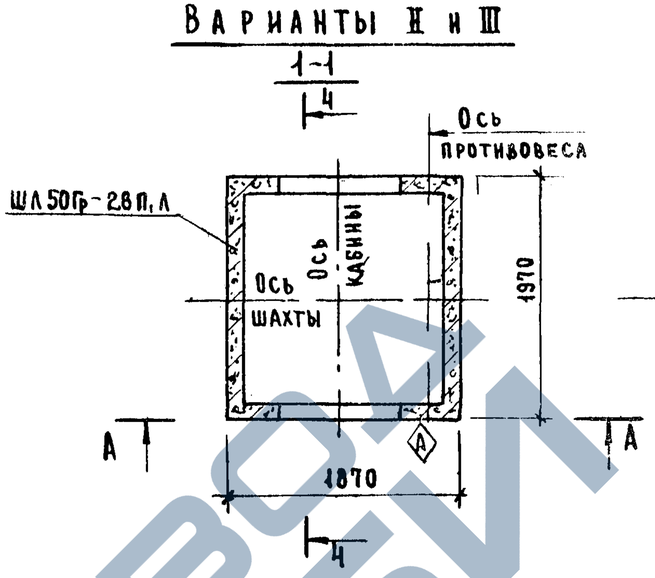

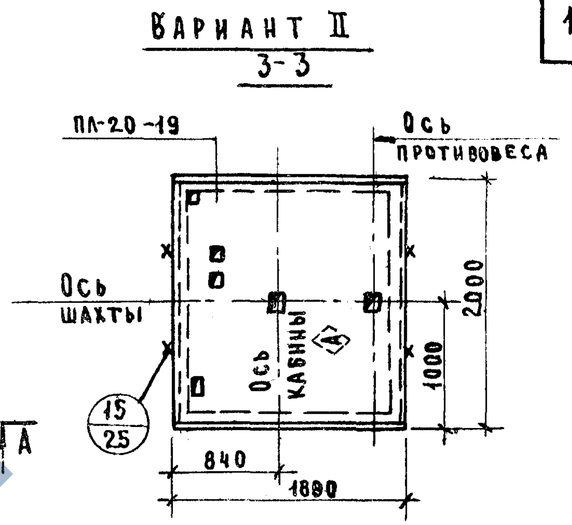

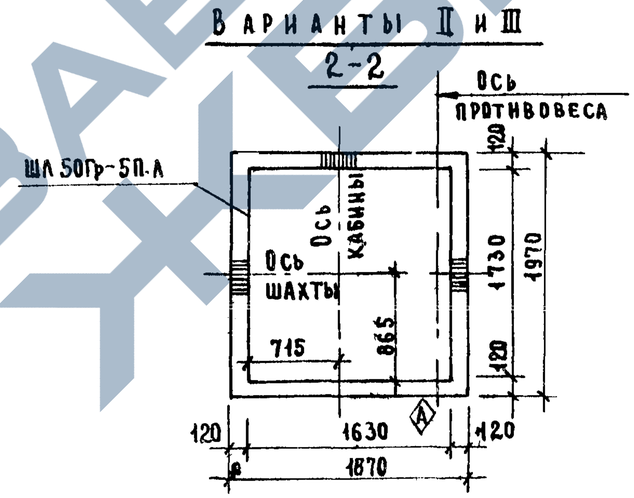

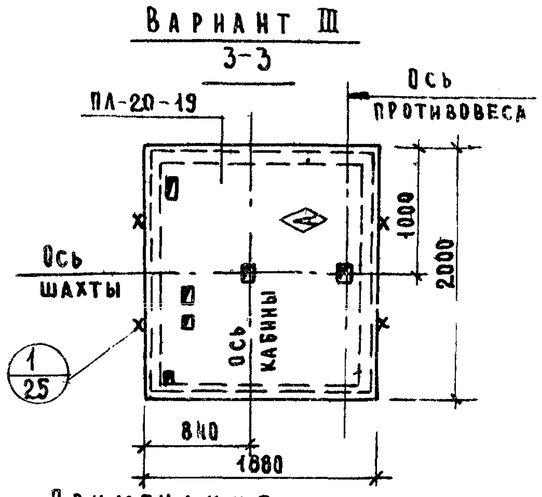

ПРИМЕЧАНИЯ:

1. Монтажная схема и расположение плиты покрытия соответствуют II варианту машинного помещения (см лист АТ-4.37-66 альбома АТ-5.00-71)
2. Узлы 7/25, 9/28, 16/27, 17/26, 15/25, 1/25 даны в серии ИИ-04-15 вып. 0-1 на листах 25, 26, 27, 28
3. Плита ПЛ-20-19 дана в серии ИИ-04-15 вып 1
4. III вариант соответствует I варианту машинного помещения (см чертеж альбома заданий АТ-5.00-71, АТ-4.37-66) повернутому на 180°

Гл. инж. пр-та	Рыбаков	Анберман	
Рук группы	Рябикова	Рябикова	
Инженер	Сычева		
Проверил	Рябикова		

ТИПРОНИИЗДРАВ г. Москва

ТК 1978	Монтажная схема грузового лифта Q=500 кг (кабина 1000×1500×2000, противовес справа), hэт=3,3 м	Серия ИИ-04-15	
		Выпуск 0-1 дополнен	Лист 13

16068 18

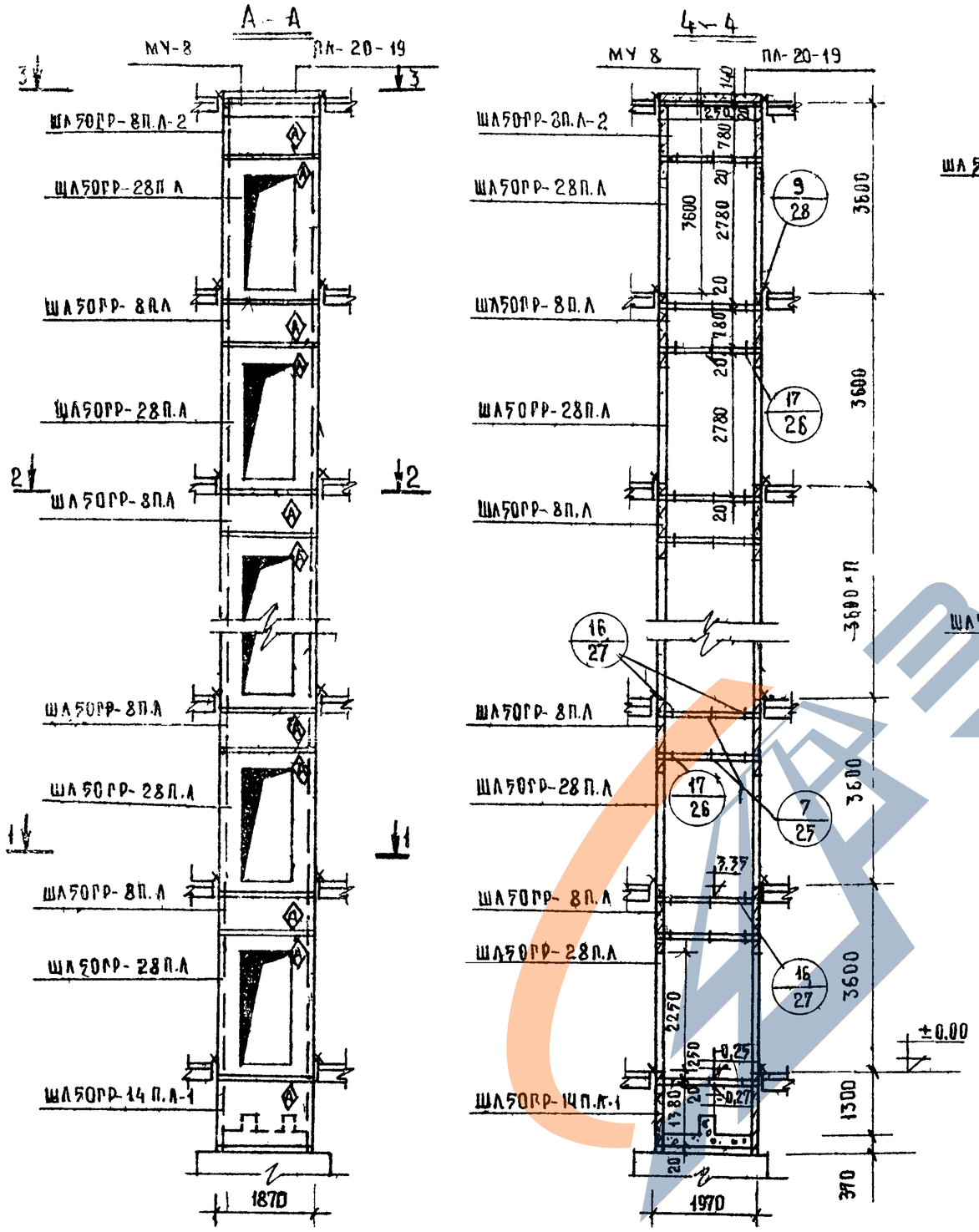

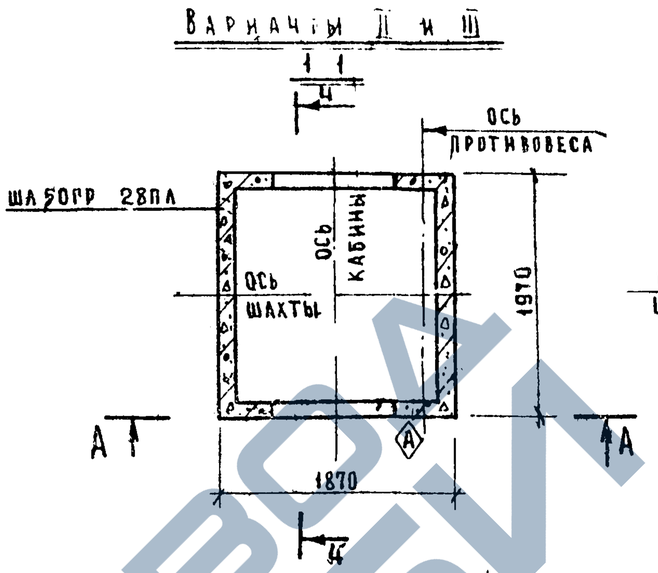

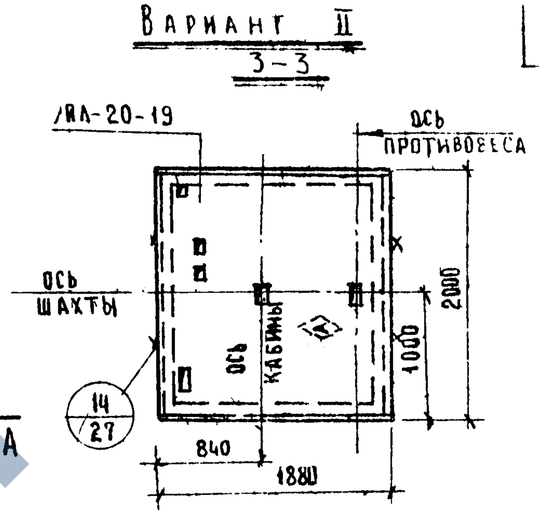

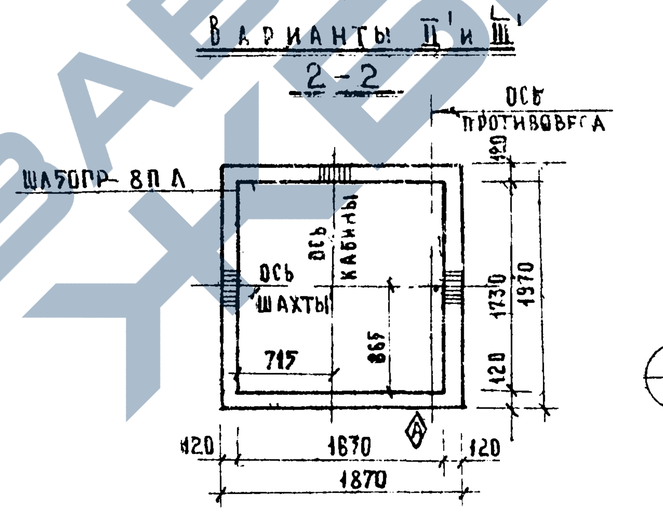

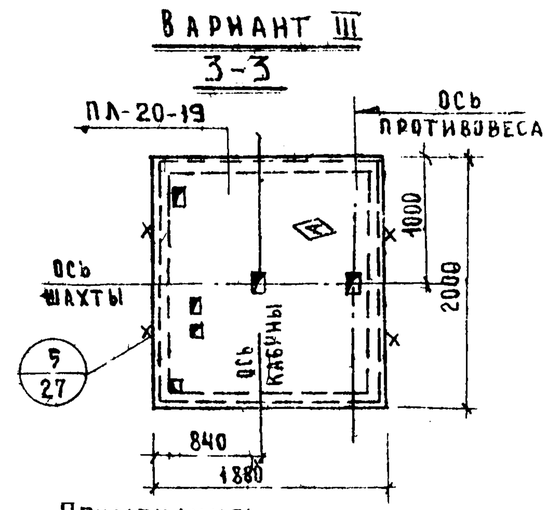

Примечания:

Пункты 1,3,4 даны на листе 13

2. Узлы 7/25, 9/28, 16/27, 17/26, 14/27, 5/27 даны в серии ИИ-04-15 вып 0-1 на листах 25, 26, 27, 28.

5. Монолитный железобетонный участок МУ-8 дан на листе 38.

ТК 1978	Монтажная схема грузового лифта Q=500кг (кабина 1000×1500×2000, противовес справа), $h_{эт}$=3,6	Серия ИИ-04-15 Выпуск 0-1 Дополнение Лист 14

г. Москва

Инженер Дычева Рябикова

Проверил

16068 19

А – А

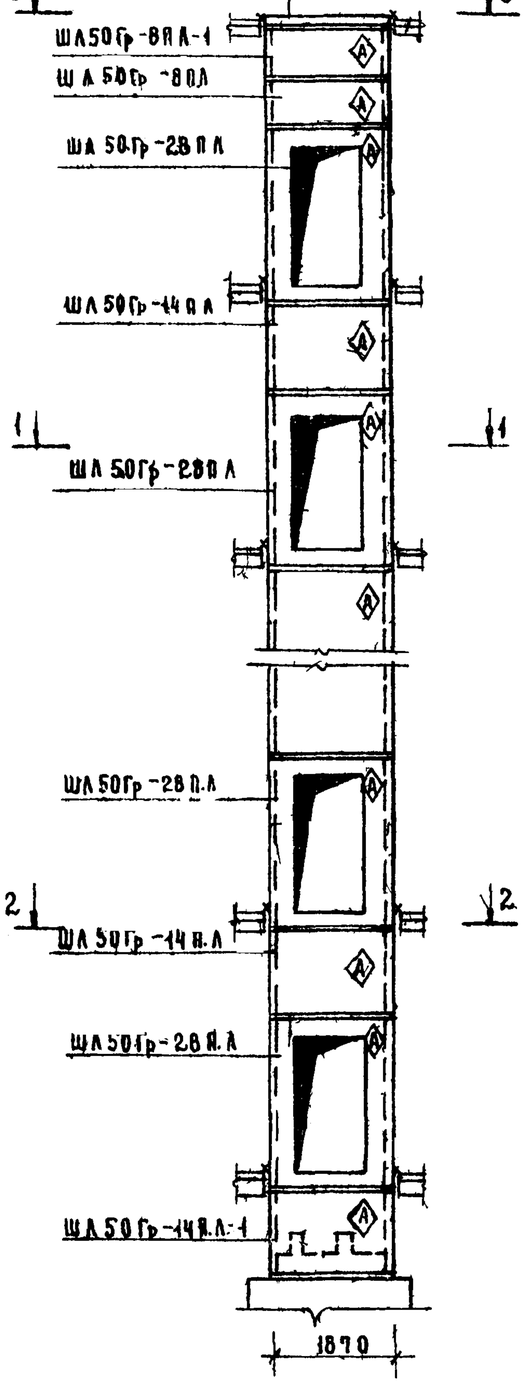

4 – 4

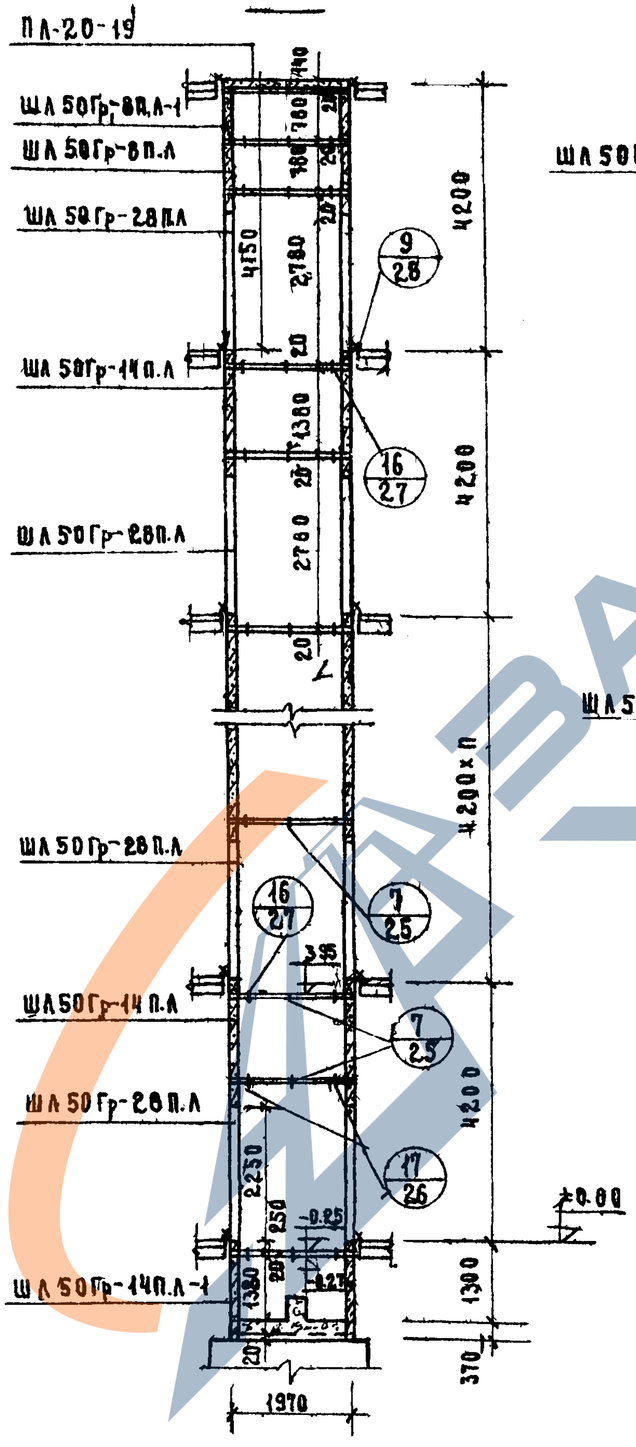

ВАРИАНТЫ II и III

1 – 1

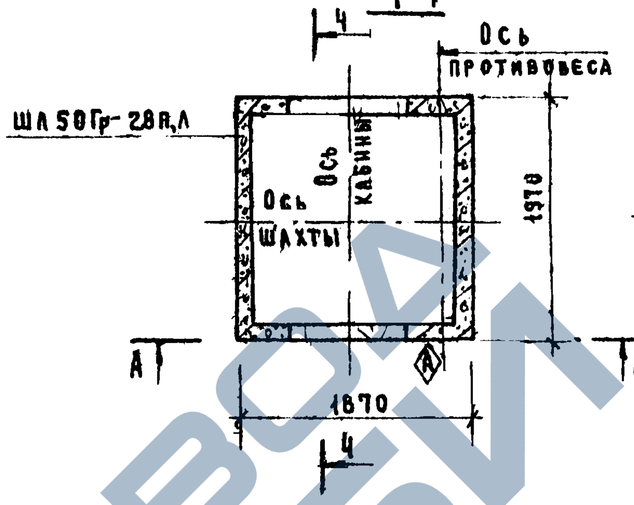

ВАРИАНТ II

3 – 3

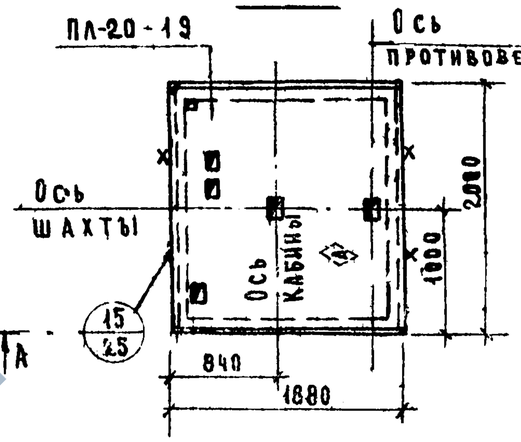

ВАРИАНТЫ II и III

2 – 2

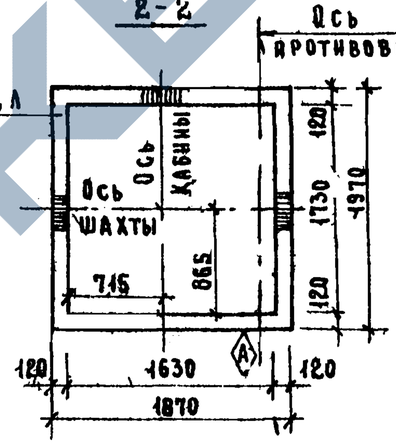

ВАРИАНТ III

3 – 3

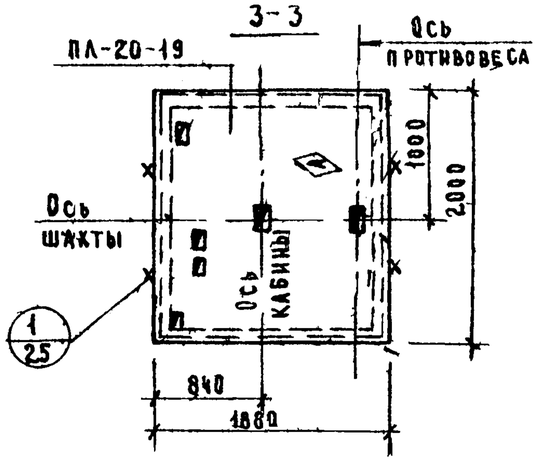

Примечание:

Пункты 1, 2, 3, 4 даны на л 13

ГИП		Ежичев	
Нач. сект.		Рябиков	
Инж.			
Проверил			

ГПИ Промстальконструкция г. Москва

ТК 1978

МОНТАЖНАЯ СХЕМА ГРУЗОВОГО ЛИФТА Q=500кг (КАБИНА 1000×1500×2000, ПРОТИВОВЕС СПРАВА), hэт=4.2

Серия ИИ-04-15

Выпуск 0-1.14 | Лист 15

А-А

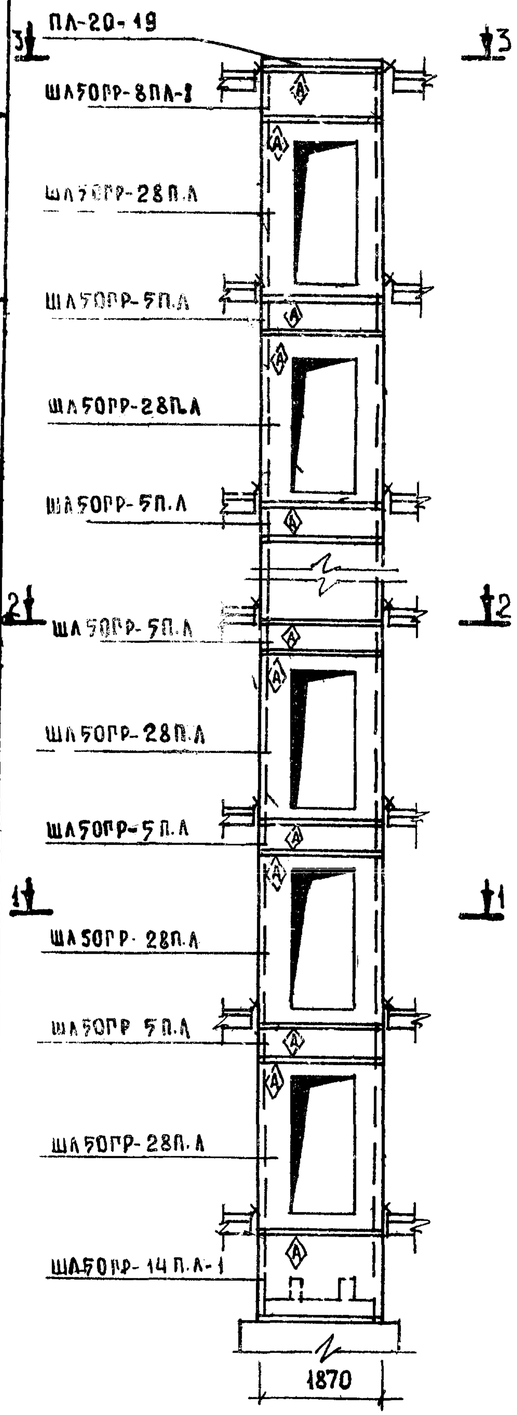

4-4

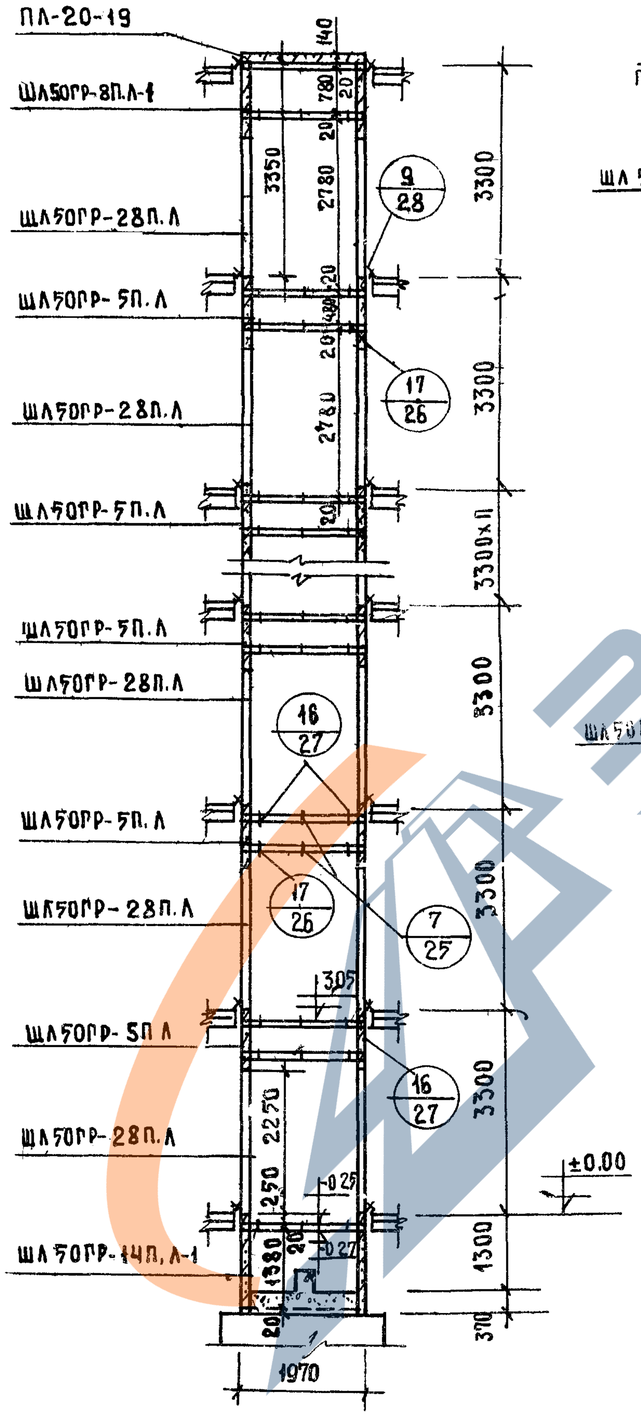

Варианты I и IV

1-1

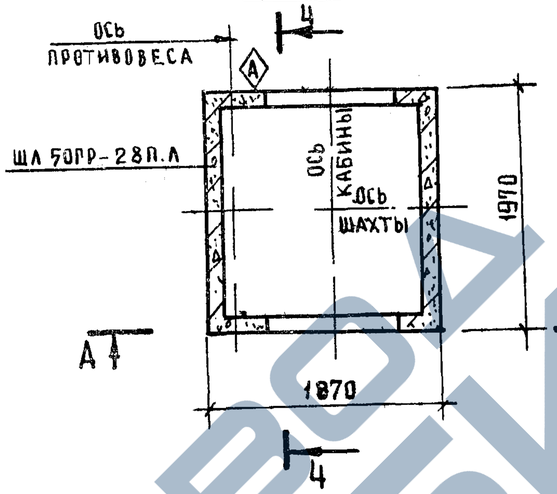

2-2

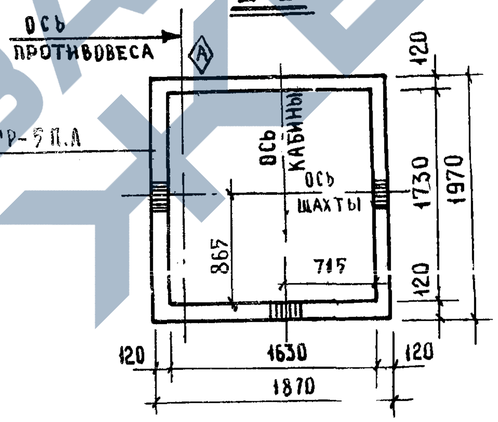

Вариант I

3-3

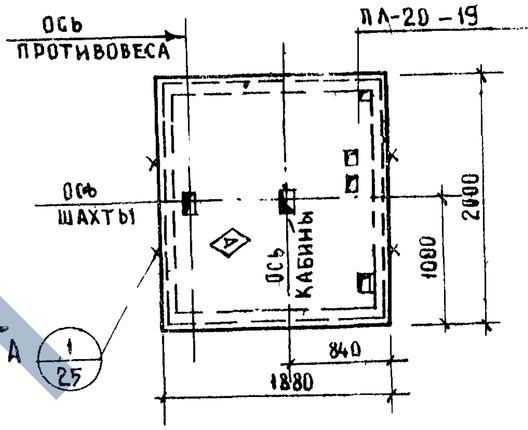

Вариант IV

3-3

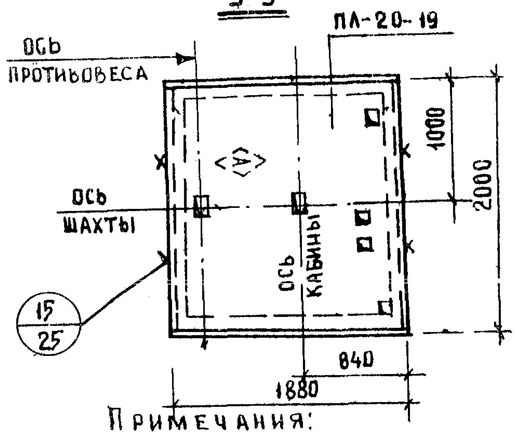

Примечания:

1. Монтажная схема и расположение панты покрытия соответствуют I варианту машинного помещения (см лист АТ-4.37-66 альбома АТ-5.00-71)
2. Узлы 7/25, 9/28, 16/27, 17/26, 1/25, 15/25 даны в серии ИИ-04-15 вып 0-1 на листах 25, 26, 27, 28. Пункт 3 дан на листе 13.
4. IV вариант соответствует II варианту машинного помещения (см. чертеж альбома заданий АТ-5.00-71; АТ-4.37-66), повернутому на 180°

ТК 1978	Монтажная схема грузового лифта Q 500кг (кабина 1000×1500×2000, противовес слева), Нэт=3,3м	Серия ИИ-04-15	Выпуск 0-1 дополнен	Лист 16

Инв. № подл. | Подпись и дата | Взам. инв. № | Рябикова

16068 21

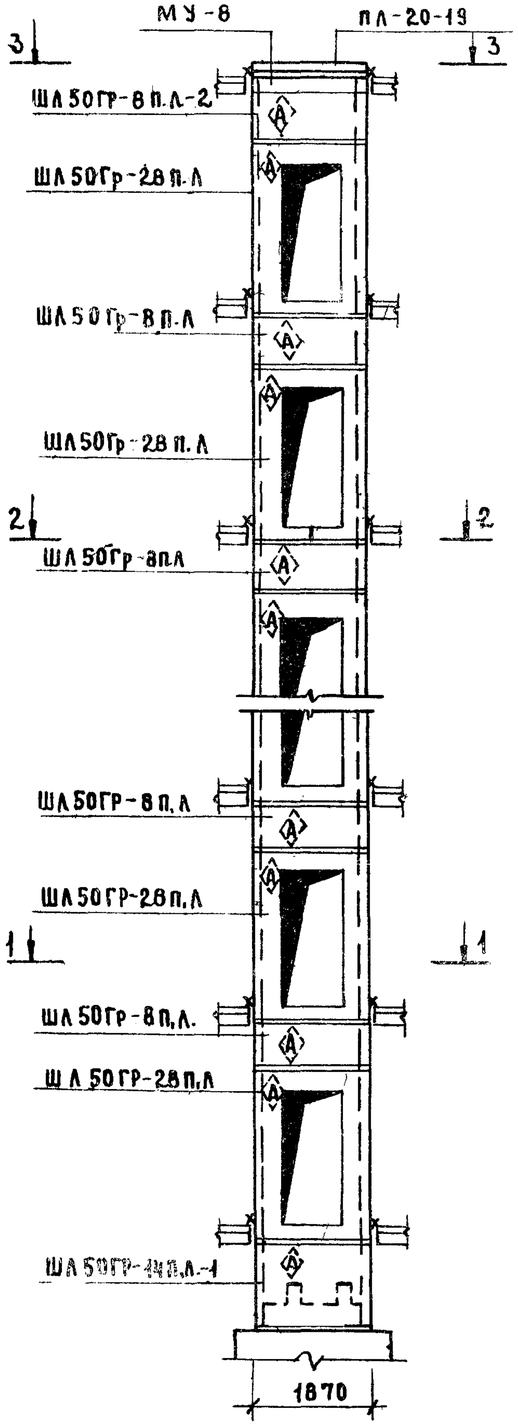

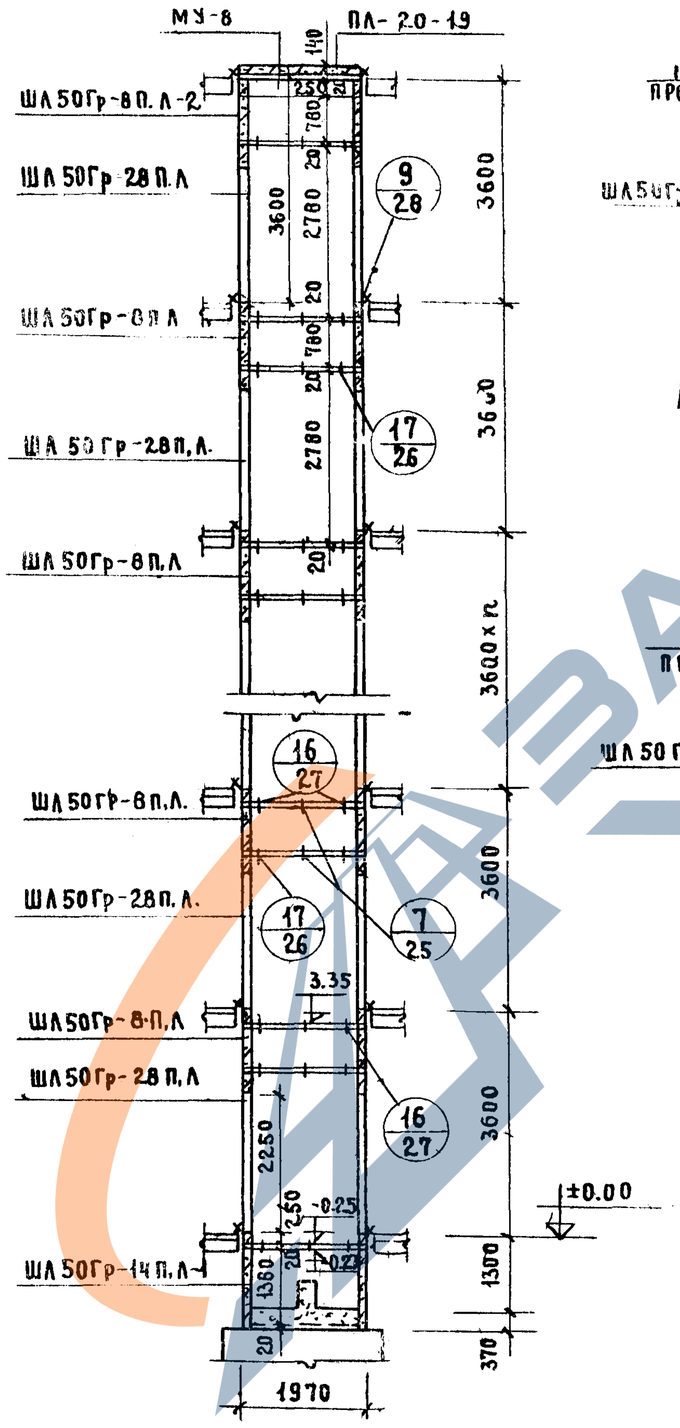

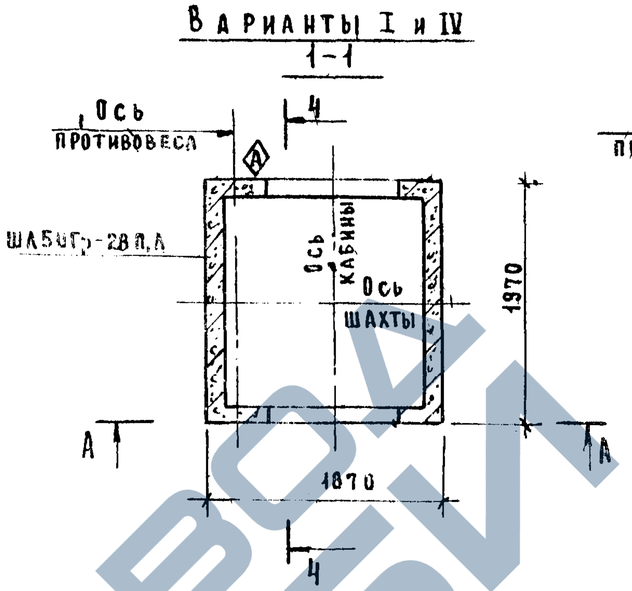

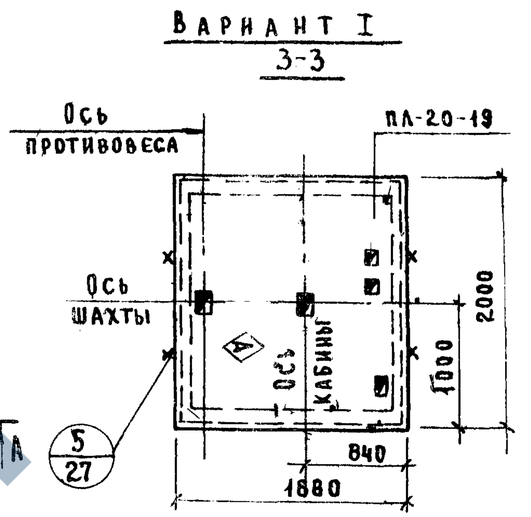

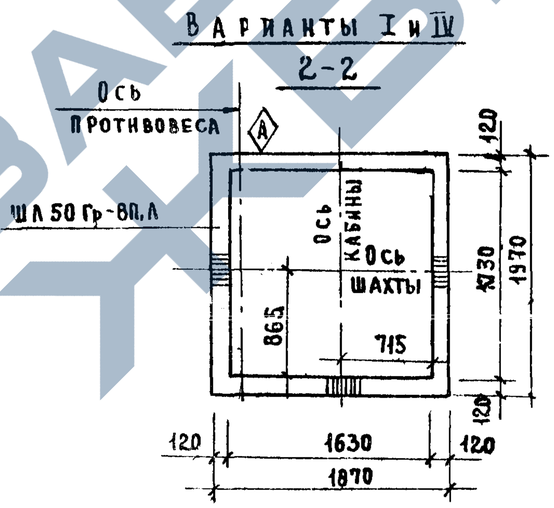

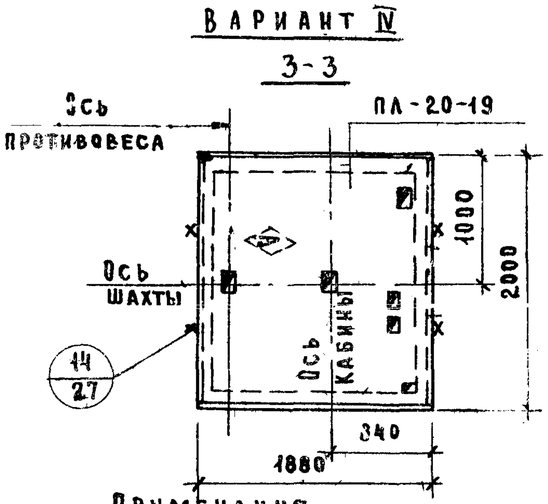

ПРИМЕЧАНИЯ

2. Узлы 7/25, 9/28, 16/27, 17/26, 5/27, 14/27 даны в серии ИИ-04-15 вып-0-1 на листах 25, 26, 27, 28.
5. Монолитный железобетонный участок МУ 8 дан на листе 38
Пункты 1 и 4 даны на листе 16
Пункт 3 дан на листе 13

Гл. инж. пр-та	Рябикова	Рябикова
Рук. группы	Сычева	Рябикова
Инженер		
Проверил		

ГИПРОНИИЗДРАВ г. Москва

ТК 1978

Монтажная схема грузового лифта Q=500 кг (кабина 1000×1500×2000, противовес, слева), h эт. = 3,6.

Серия ИИ-04-15

Выпуск-дополнение | Лист 17

16068 22

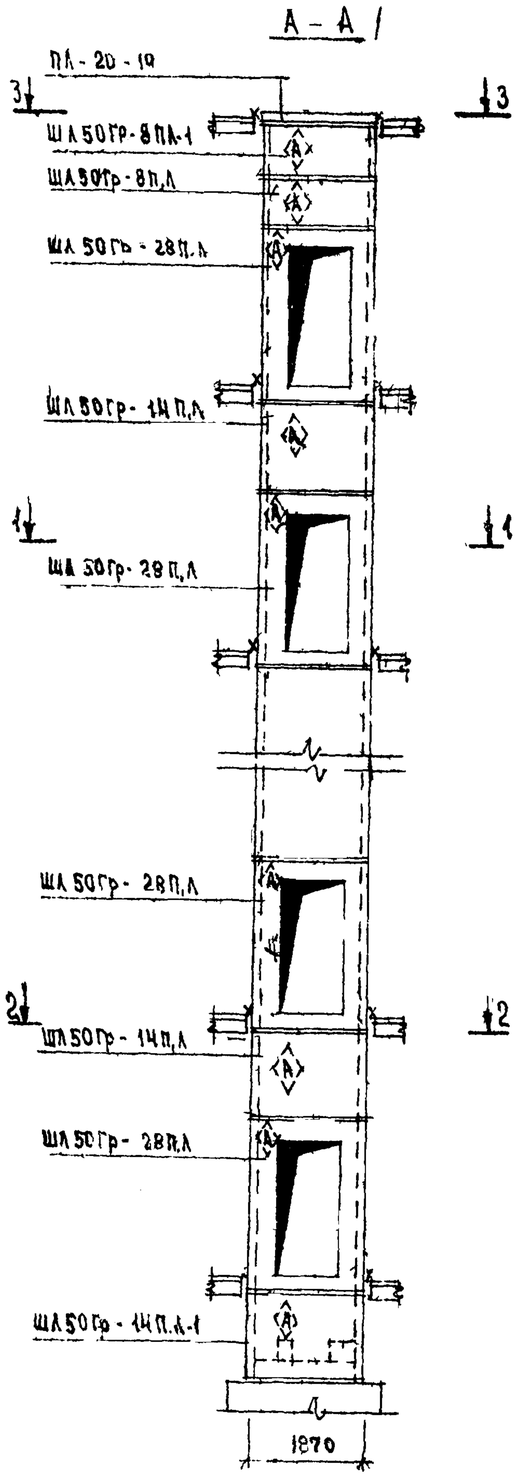

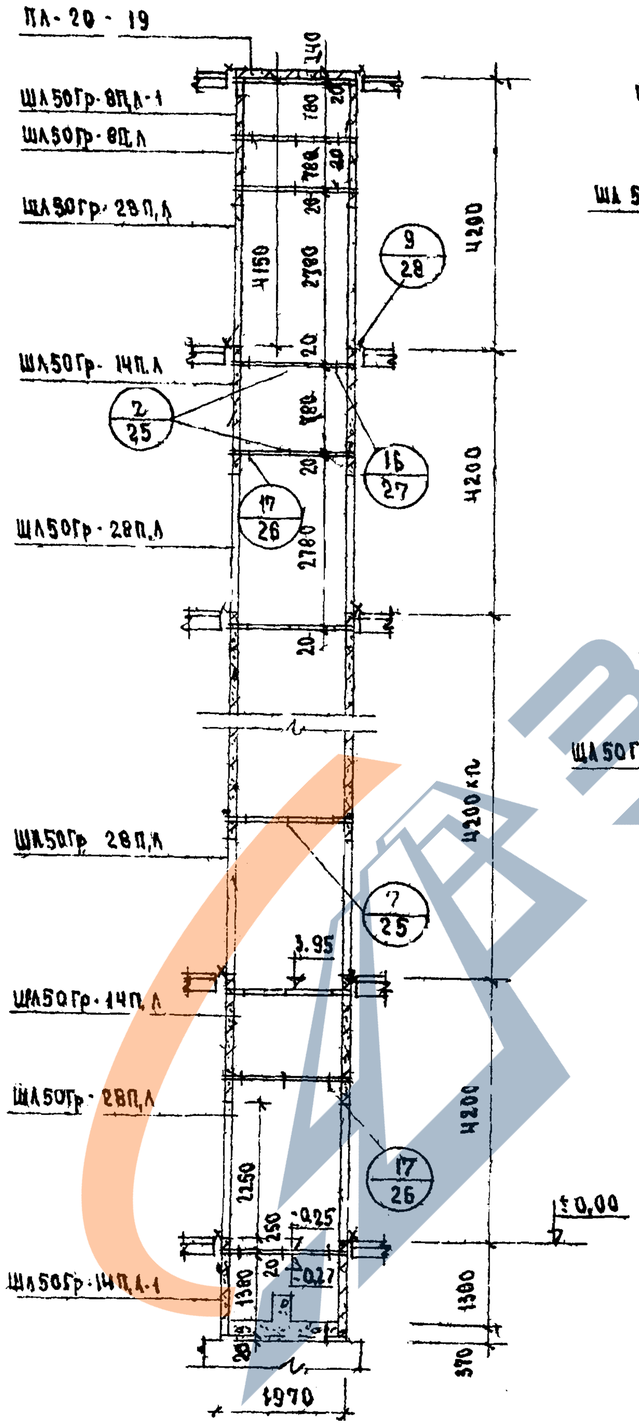

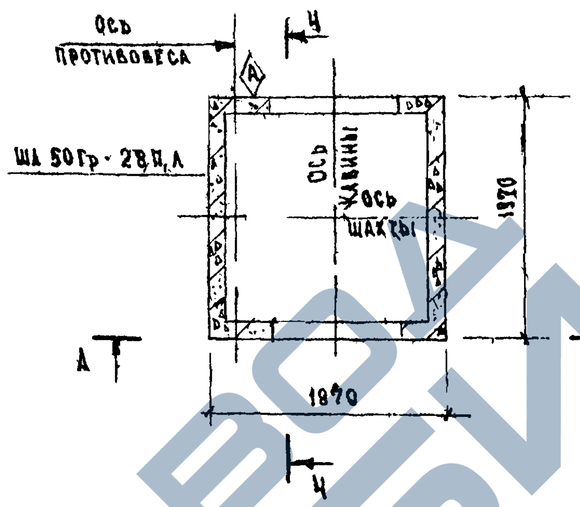

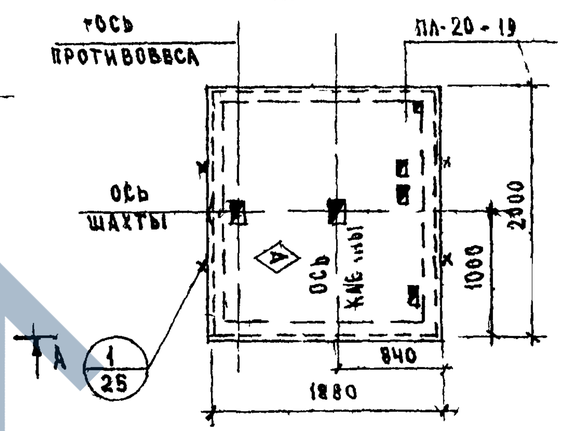

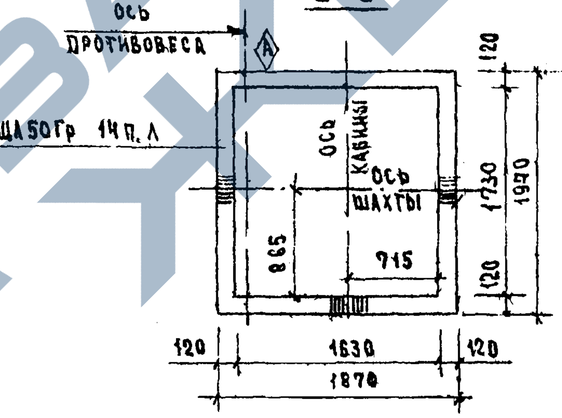

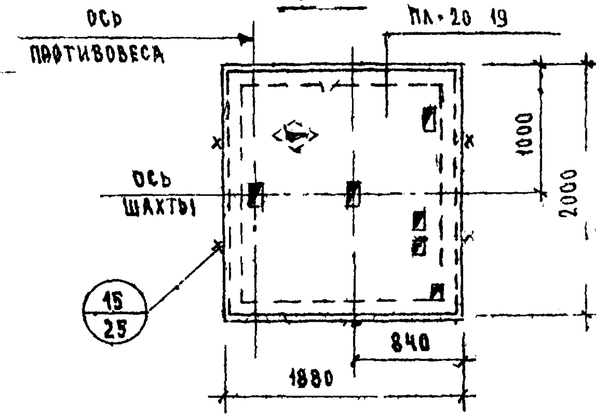

ПРИМЕЧАНИЯ

Пункты 1, 2, 4 даны на л. 16.

Пункт 3 дан на л. 13.

ГК 978	МОНТАЖНАЯ СХЕМА ГРУЗОВОГО ЛИФТА Q≤500 кг (КАБИНА 1000×1500×2000 ПРОТИВОВЕС СЛЕВА), hэт = 4.2	СЕРИЯ ИИ-04-15 Выпуск 0-1 дополнен	Лис 19

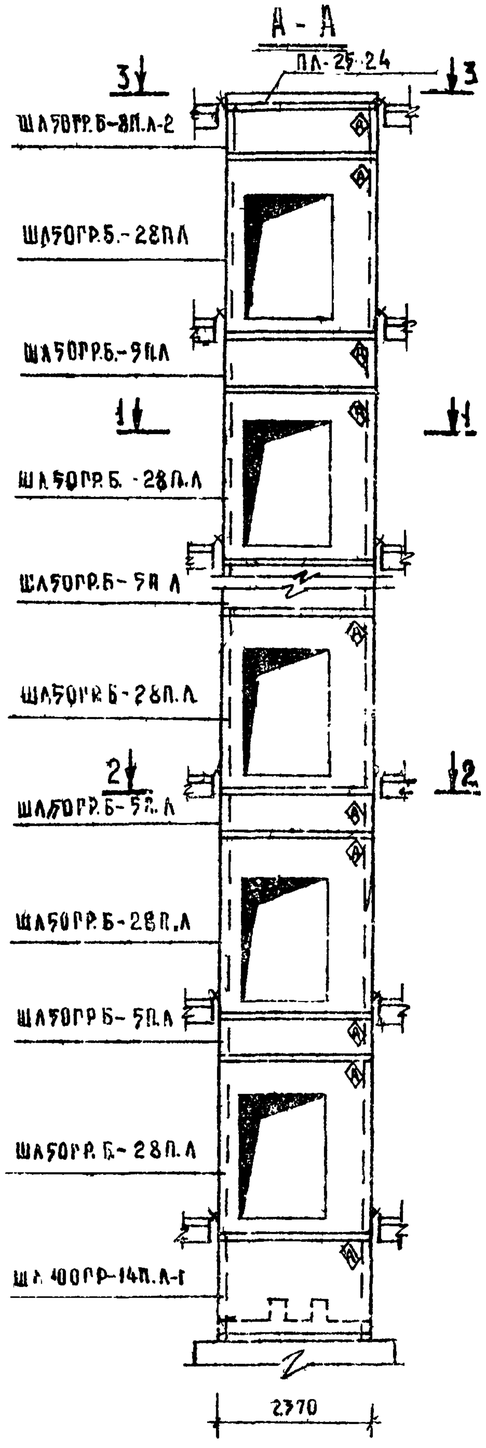

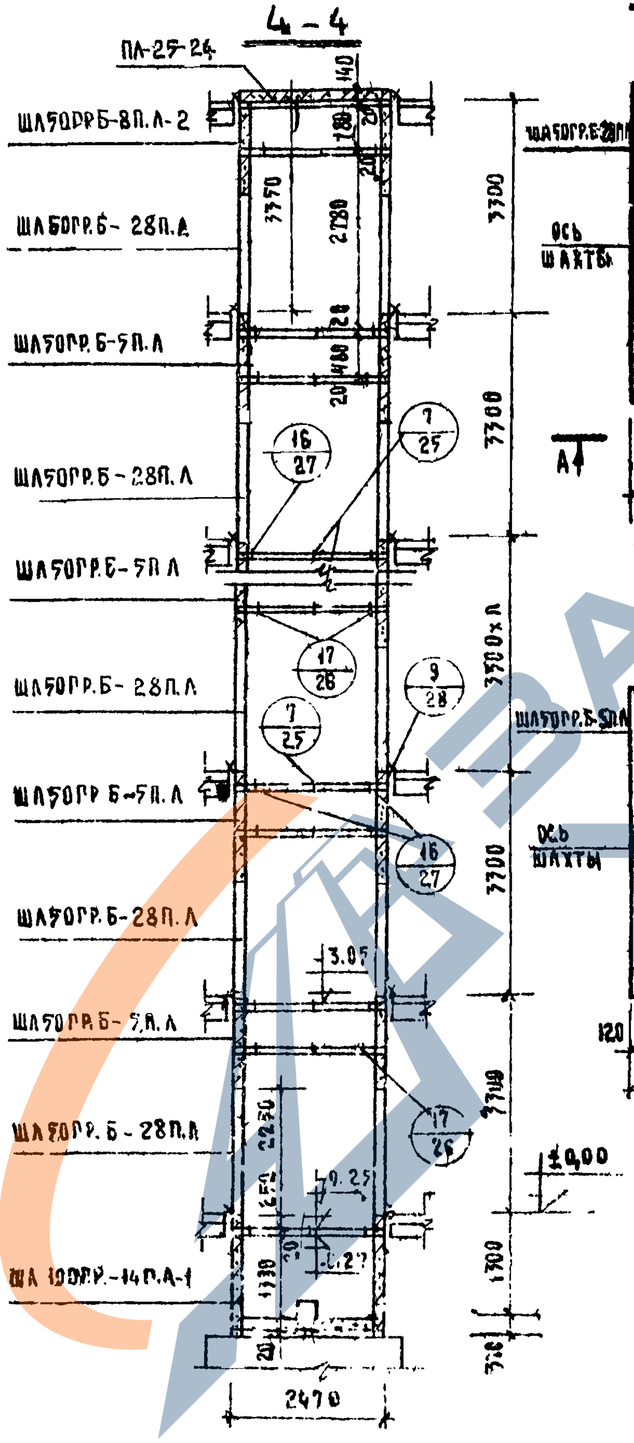

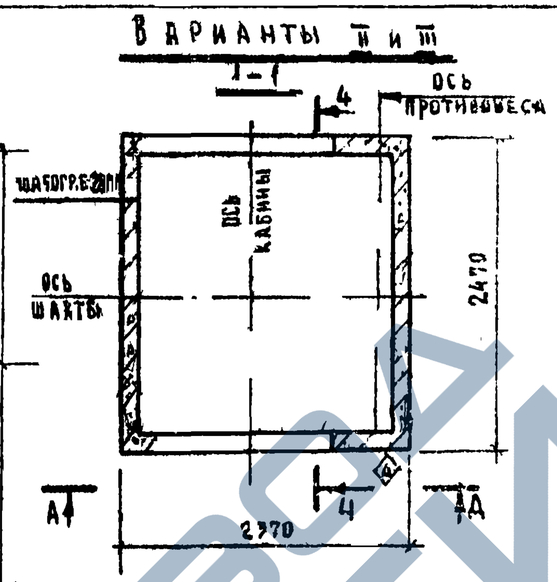

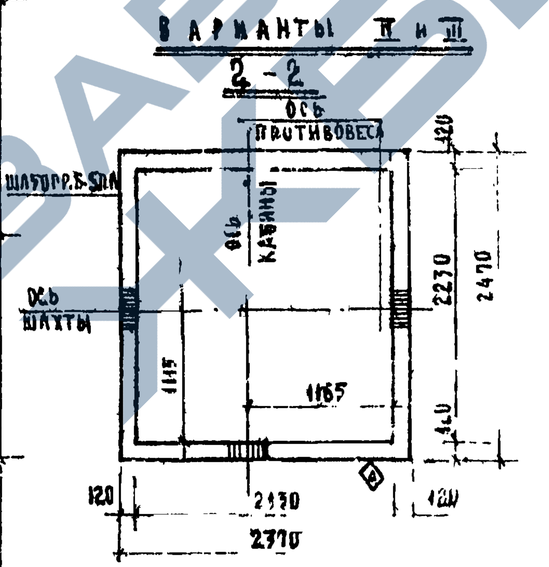

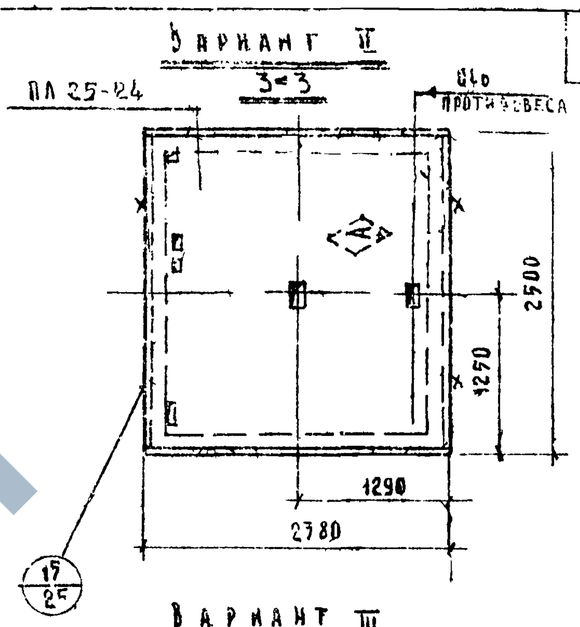

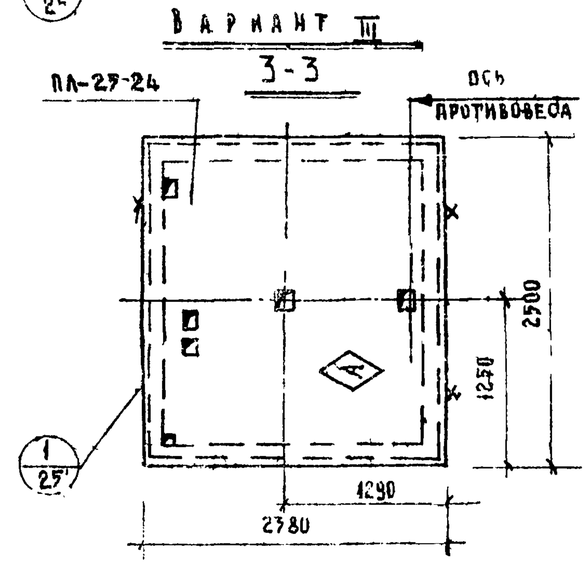

ПРИМЕЧАНИЯ

1. II ВАРИАНТ СООТВЕТСТВУЕТ II ВАРИАНТУ МАШИННОГО ПОМЕЩЕНИЯ (СМ. ЧЕРТЕЖ АЛЬБОМА ЗАДАНИЙ АТ-5.00-71; АТ-4 39-66)
2. III ВАРИАНТ СООТВЕТСТВУЕТ I ВАРИАНТУ, МАШИННОГО ПОМЕЩЕНИЯ (СМ ЧЕРТЕЖ АЛЬБОМА ЗАДАНИЙ АТ-500-71; АТ-4,39-66), ПОВЕРНУТОМУ НА 180°
3. ПЛИТА ПЛ-25-24 ДАНА В СЕРИИ ИИ-04-15 ВЫП. 1
УЗЛЫ 1/25, 7/25, 9/28, 15/25, 16/27, 17/26 ДАНЫ В СЕРИИ ИИ 04 15 ВЫП. 0-1 НА ЛИСТАХ 25.26, 27.28

ТК 1978	МОНТАЖНАЯ СХЕМА ГРУЗОВОГО ЛИФТА Q=500 КГ (КАБИНА 1500×2000×2000 ПРОТИВОВЕС СПРАВА), hэг=3,3м	СЕРИЯ ИИ-04-15 ВЫПУСК 1 ЛИСТ 19

ГИПРОНИИЗДРАВ г. МОСКВА

ЗАМЕСТИТЕЛЬ Рябикова, НАБОДРИК, РЯБИКОВА

ИНЖ. ОСК. Дим. ГИТА, ВУК. ПРУЛИЦЫ, ИНЖЕНЕР, ПРОВЕРИЛ

16063

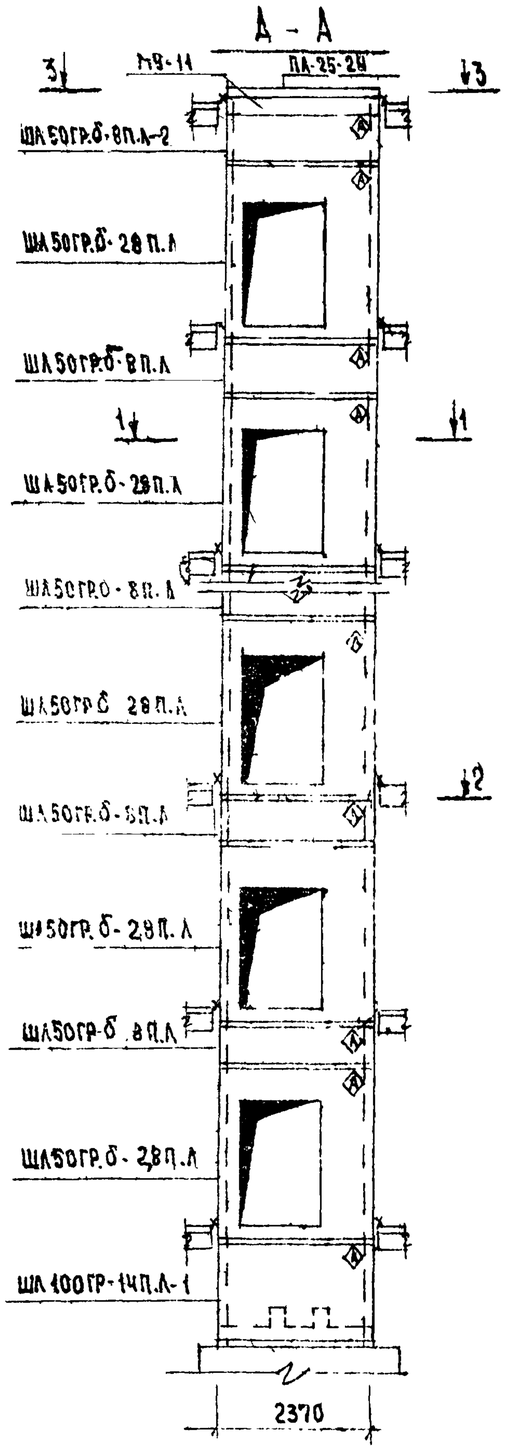

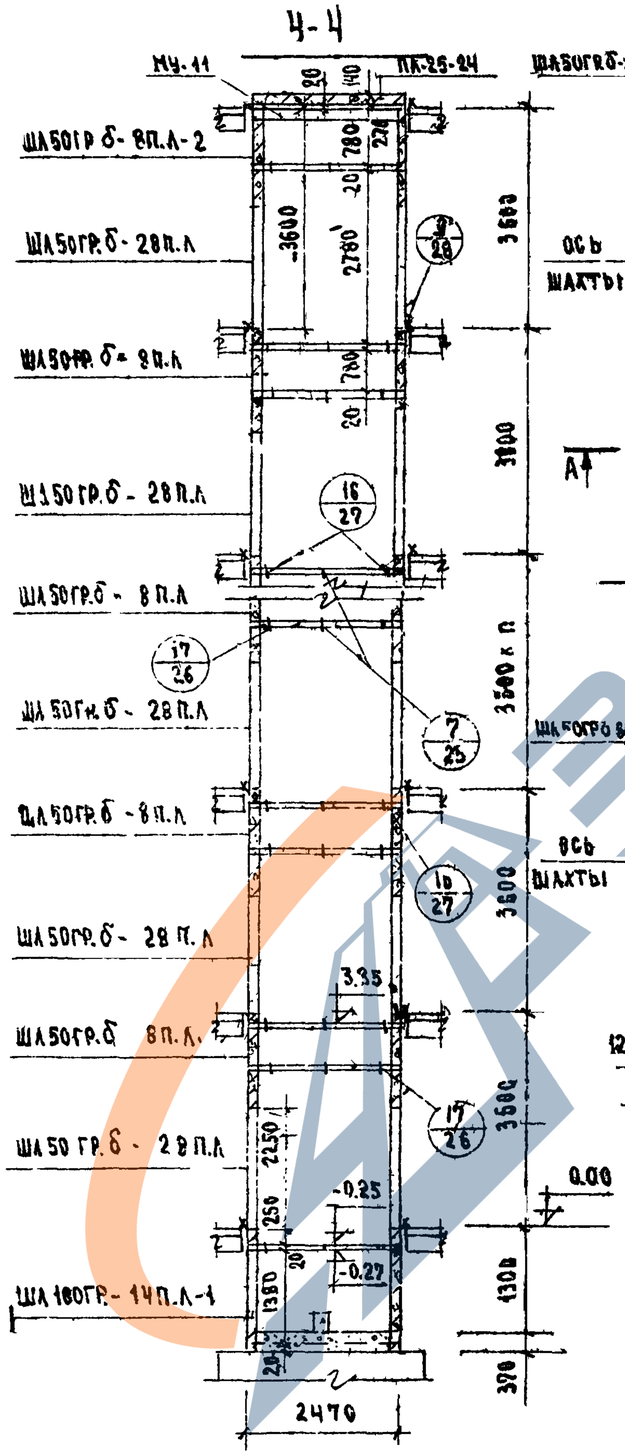

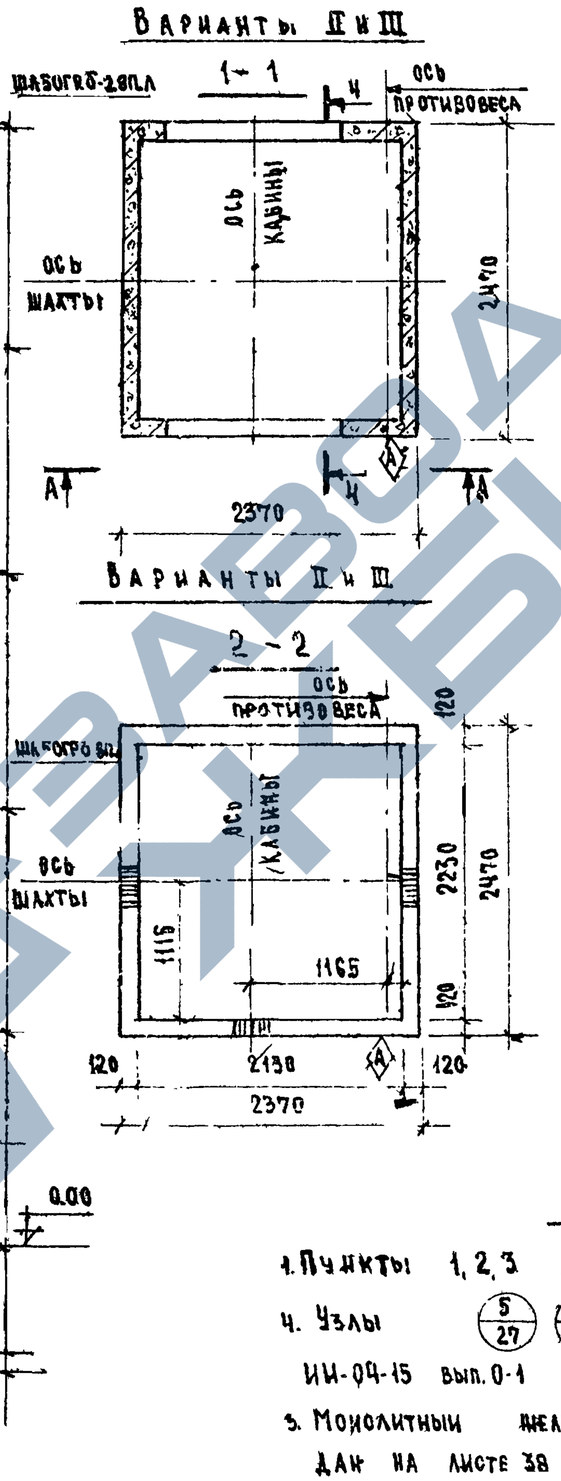

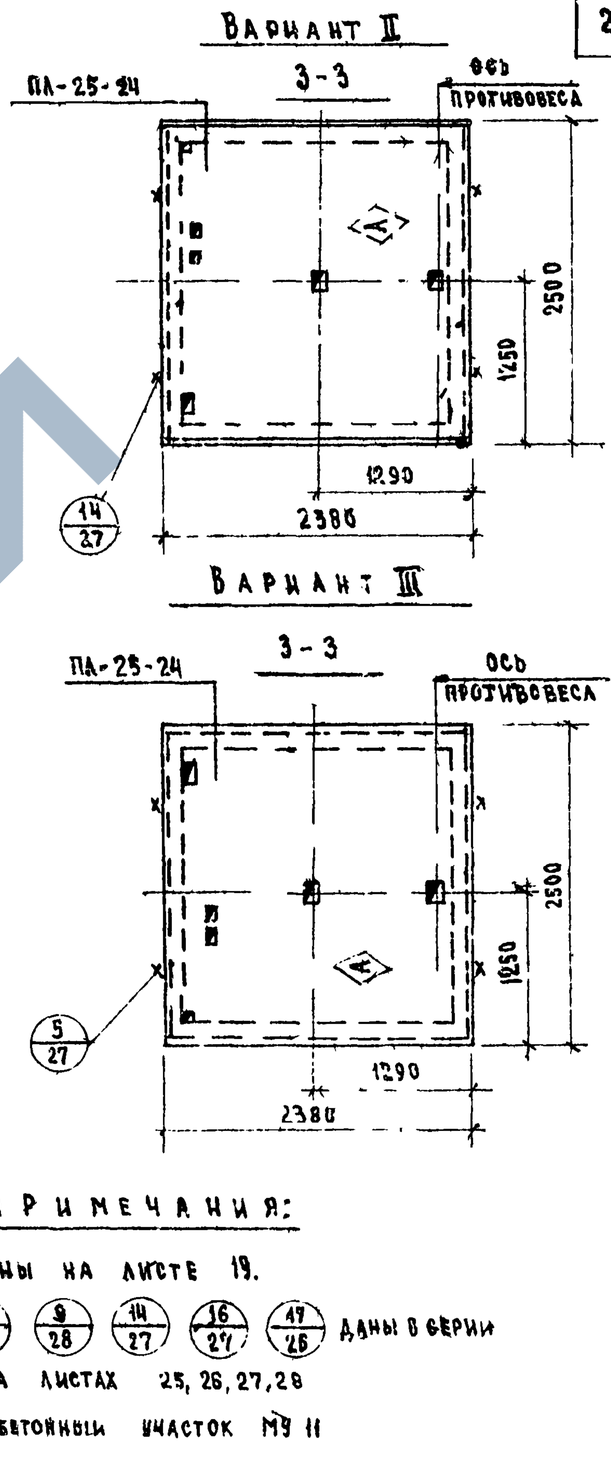

ПРИМЕЧАНИЯ:

1. Пункты 1, 2, 3 даны на листе 19.
2. Узлы 5/27, 7/25, 9/28, 14/27, 16/27, 17/26 даны в серии ИИ-04-15 вып. 0-1 на листах 25, 26, 27, 28
3. Монолитный железобетонный участок МУ 11 дан на листе 38

ТК

МОНТАЖНАЯ СХЕМА ГРУЗОВОГО ЛИФТА Q = 500 кг (КАБИНА 1500 × 2000 × 2000 ПРОТИВОВЕС СПРАВА) hэт = 3,6м

СЕРИЯ ИИ-04-15

Выпуск 0-1 дополнен | Лист 20

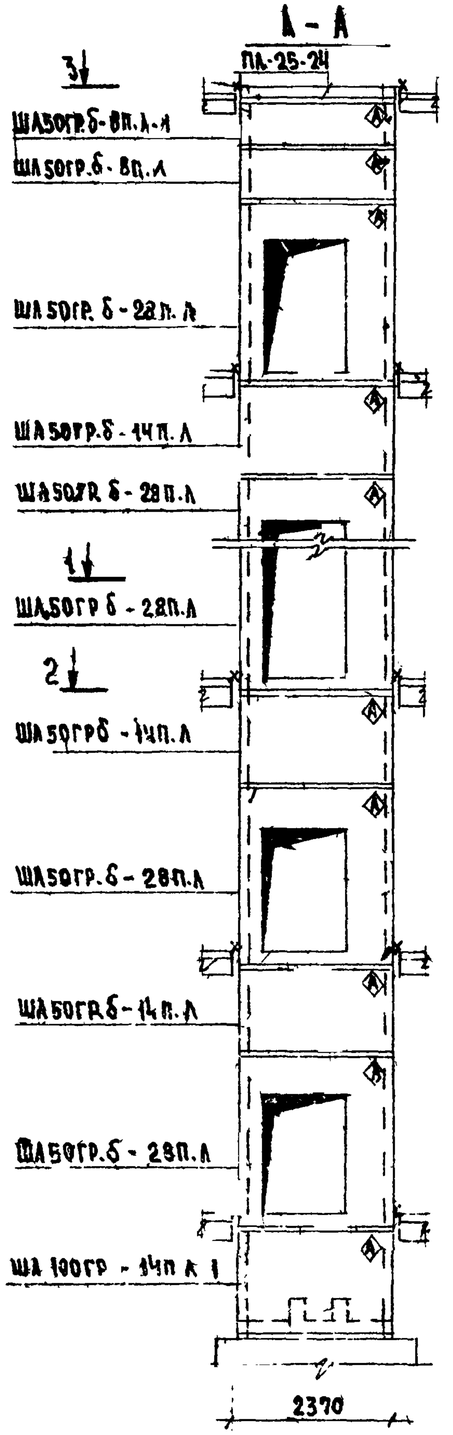

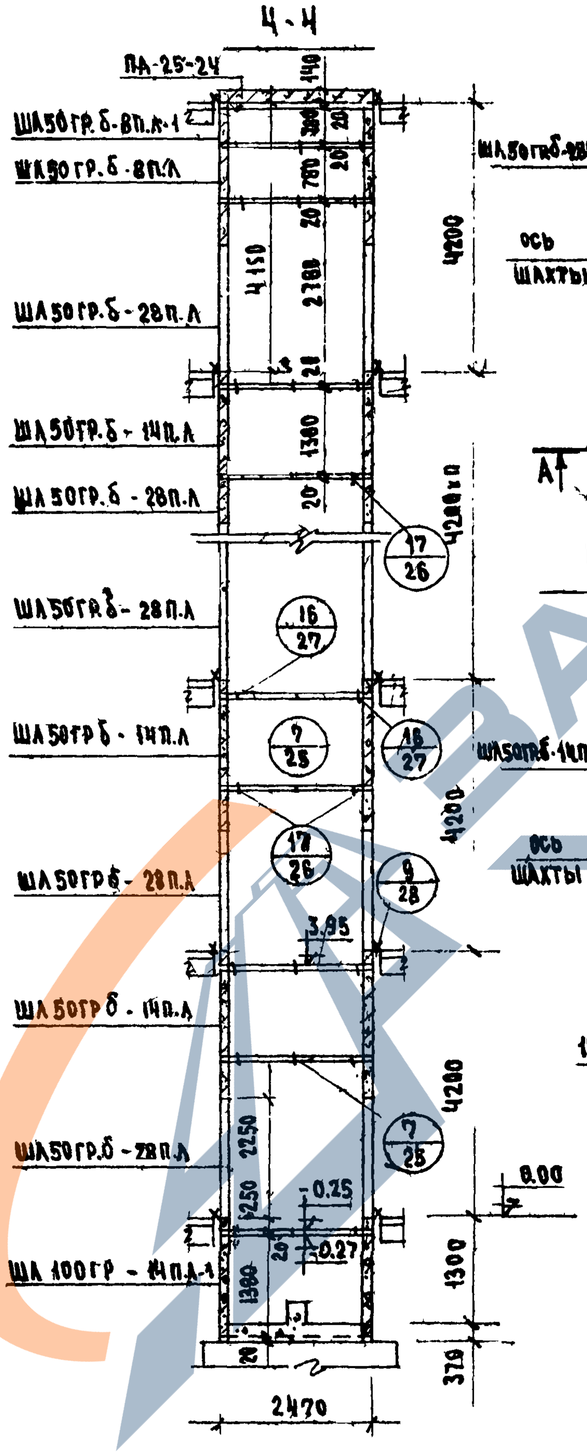

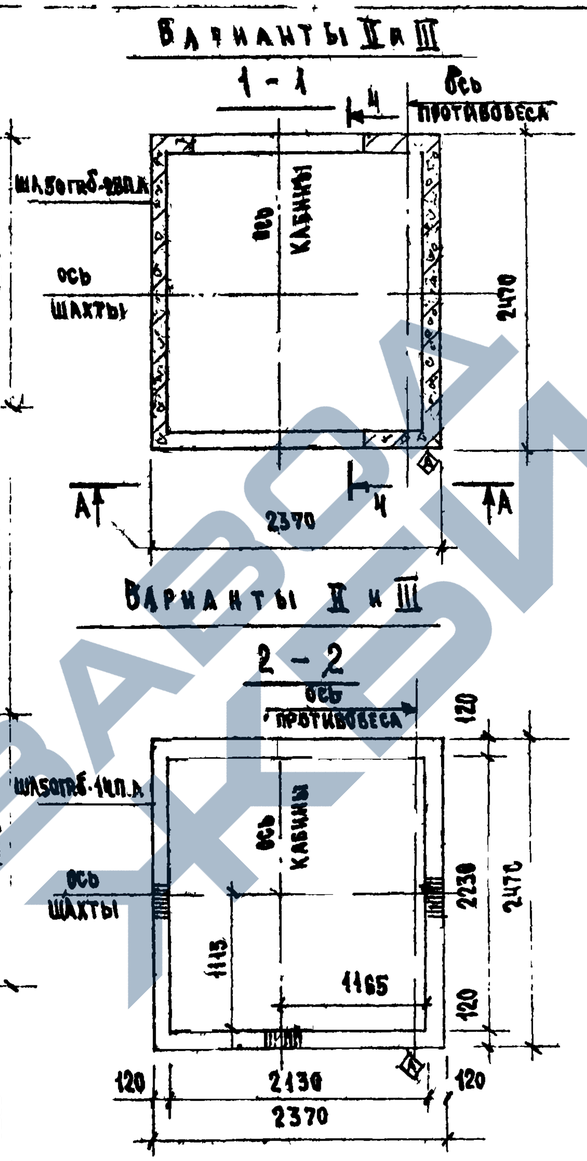

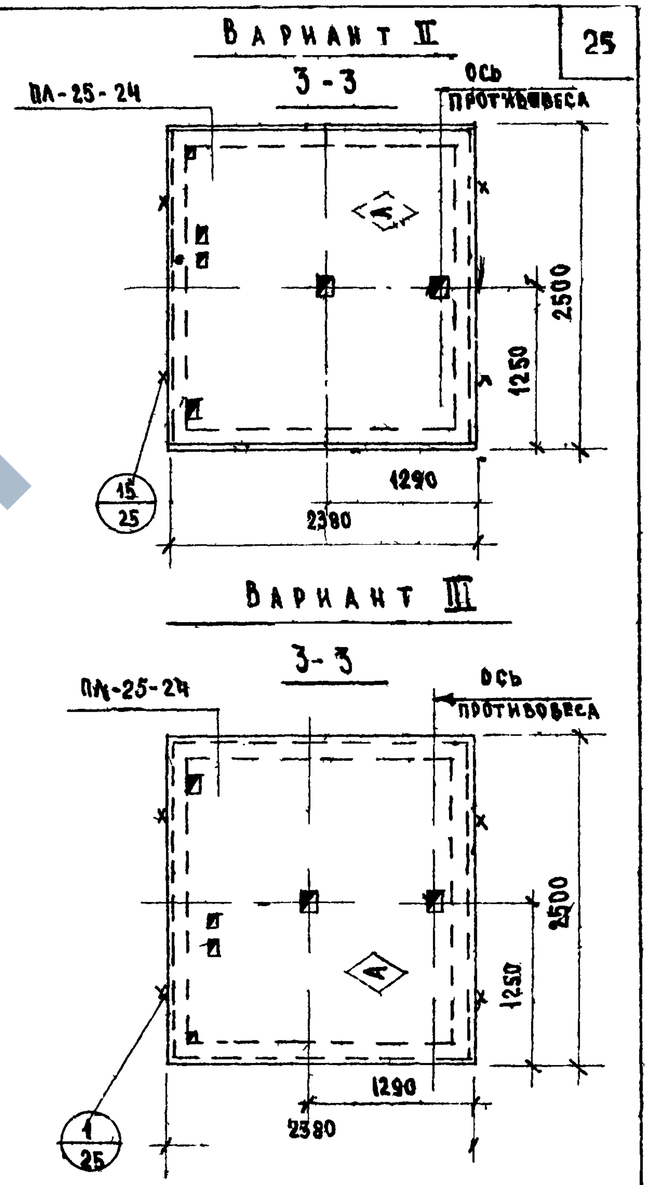

ПРИМЕНАНИЕ:

Пункты 1, 2, 3, 4 см лист 19

ТК 1978	МОНТАЖНАЯ СХЕМА ГРУЗОВОГО ЛИФТА Q = 500кг (КАБИНА 1600×2000×2000, ПРОТИВОВЕС. СПРАВА), $h_{эт}$ = 4.2м	СЕРИЯ ИИ-04-15 Выпуск 0-1 Лист 21

16068 26

А – А

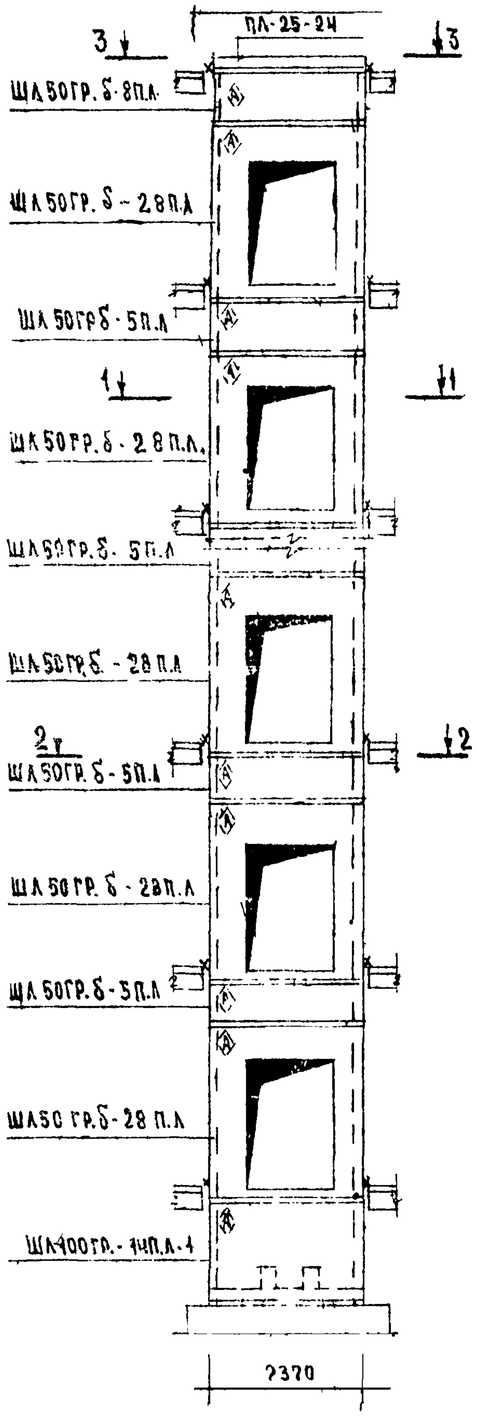

Ч – Ч

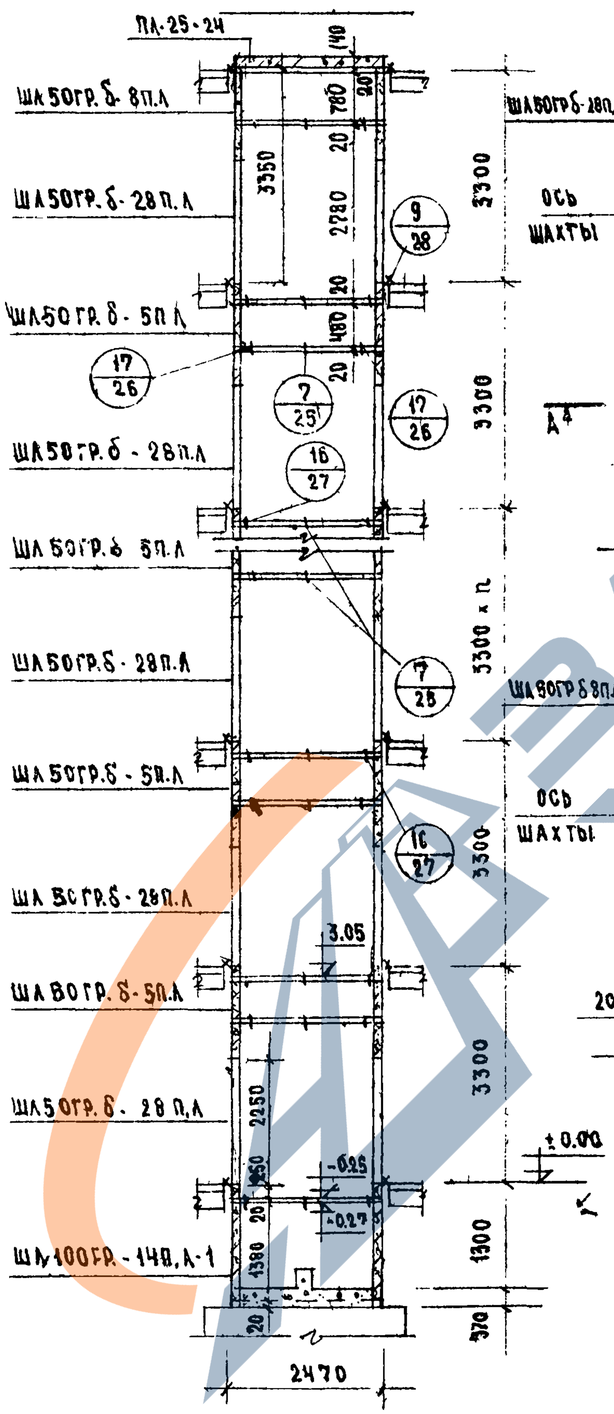

Варианты I и IV

1 – 1

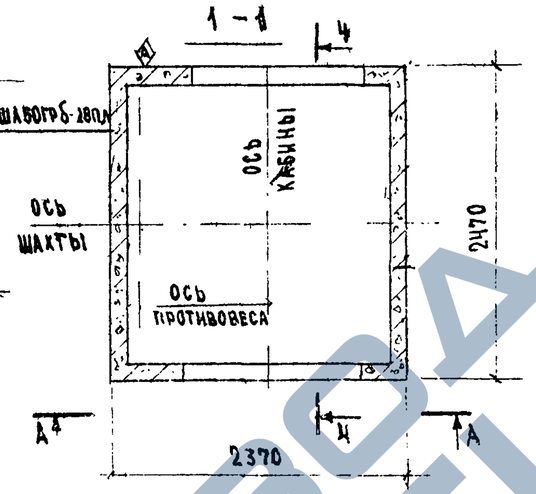

Варианты II и IV

2 – 2

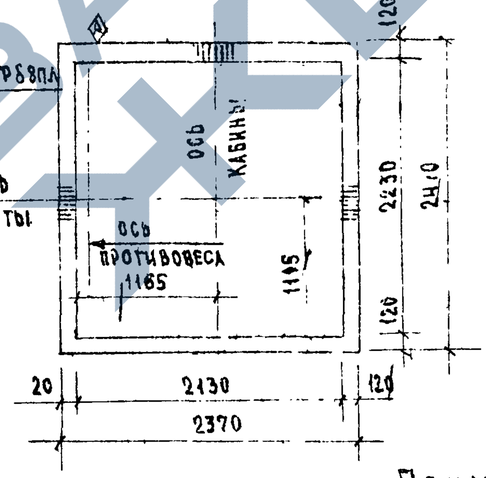

Вариант I

3 – 3

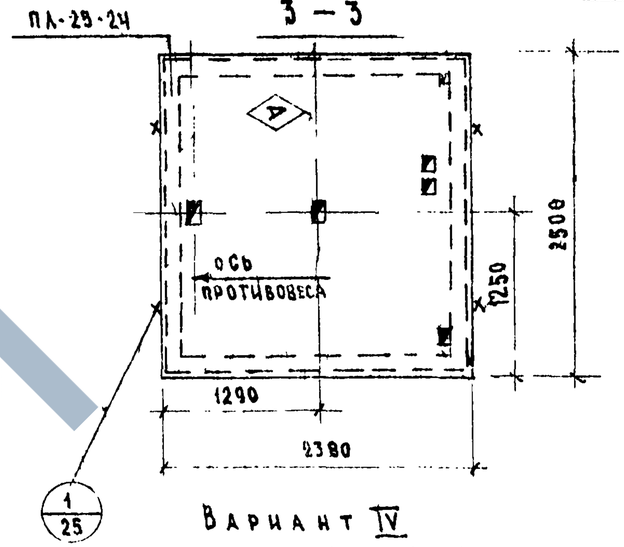

Вариант IV

3 – 3

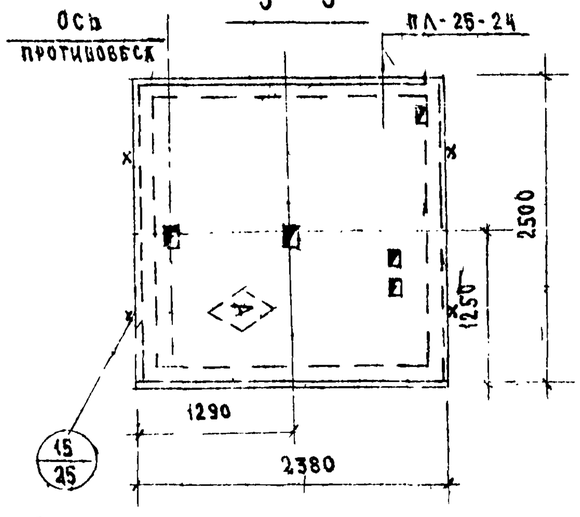

Примечания:

1. I вариант соответствует I варианту машинного помещения (см. чертеж альбома заданий АТ-5.00-71, АТ-4.39-66)
2. IV вариант соответствует II варианту машинного помещения (см. чертеж альбома заданий АТ-5.00 71; АТ-4.39-66) повернутому на 180°
3. Плита ПЛ-25-24 дана в серии ИИ-04-15 вып. 1.
4. Узлы 1/25, 7/28, 9/28, 15/25, 16/27, 17/26 даны в серии ИИ-04-15 вып. 0,1 на листах 25, 26, 27, 28

г. Москва

ТК 1978	Монтажная схема грузового лифта Q 500 кг (кабина 1500 × 2000 × 2000, противовес слева) Нэт. 5,3 м	Серия ИИ-04-15	Выпуск 0-1 дополнен.	Лист 23

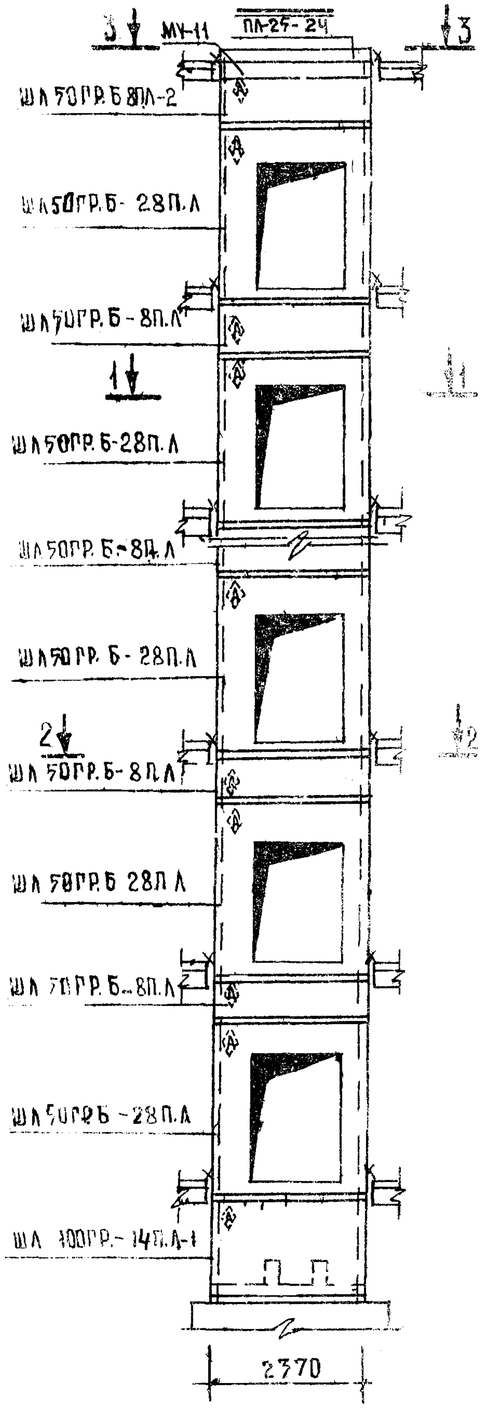

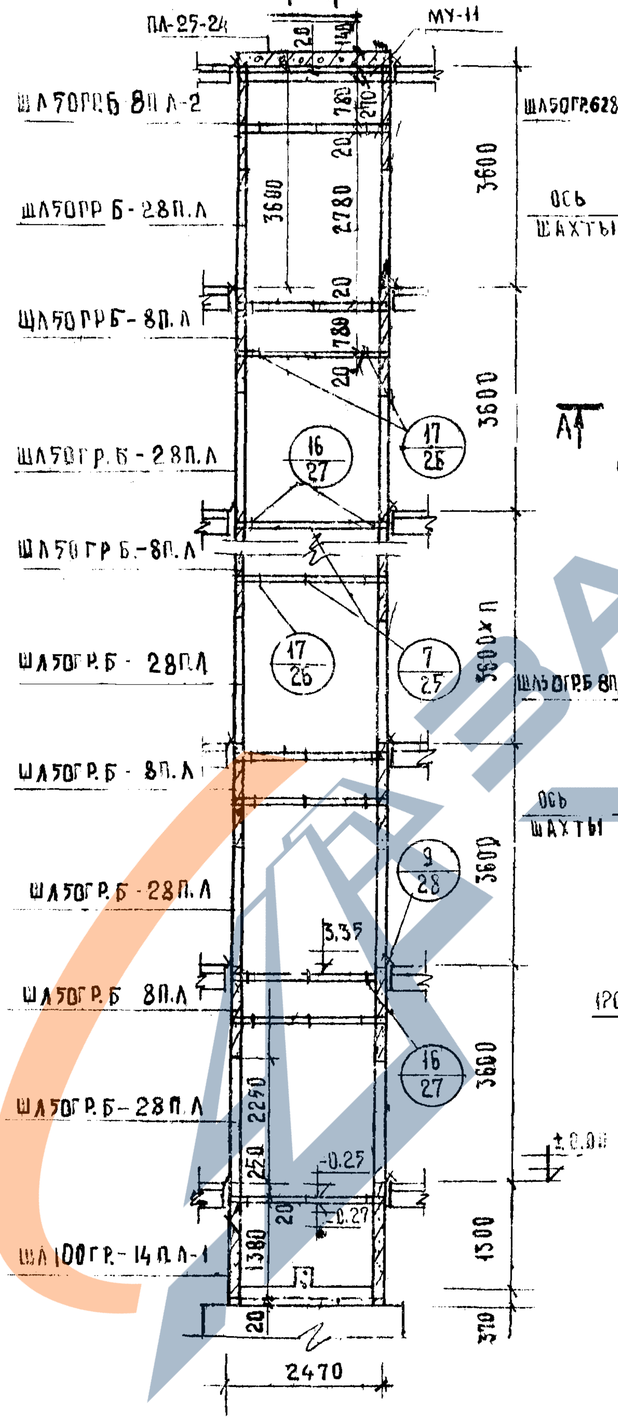

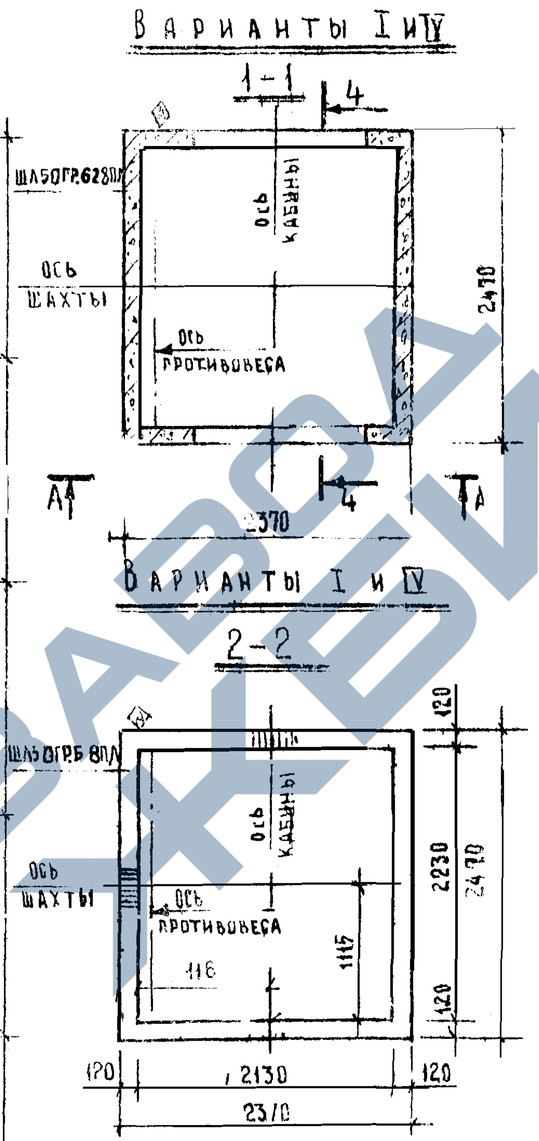

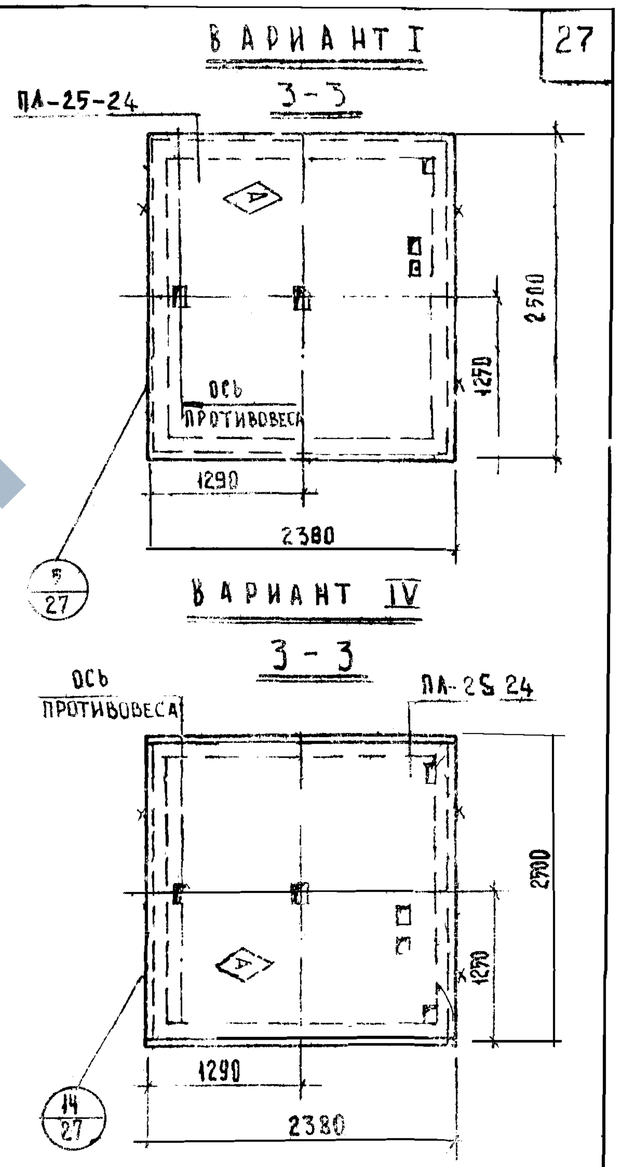

ПРИМЕЧАНИЯ

ПУНКТЫ 2,3 ДАНЫ НА ЛИСТЕ 22

4 УЗЛЫ 5/27 7/25 9/28 14/27 16/27 17/26 ДАНЫ СЕРИИ ИИ-04 15 ВЫП 0-1 НА ЛИСТАХ 25, 26, 27, 28.

5 МОНОЛИТНЫЙ ЖЕЛЕЗОБЕТОННЫЙ УЧАСТОК МУ 11 ДАН НА ЛИСТЕ 38

ТК 1978	МОНТАЖНАЯ СХЕМА ГРУЗОВОГО ЛИФТА Q = 500КГ (КАБИНА 1500×2000×2000, ПРОТИВОВЕС СЛЕВА) $h_{эт}$ = 3,6м	СЕРИЯ ИИ-04 15 ВЫПУСК 0-1 ЛИСТ 23

ИНЖЕНЕР ПРОВЕРИЛ
ЯБИКОВА ЧАБОДРИК РЯБИКОВА
ПРОМАНИЩЕНО
г. МОСКВА

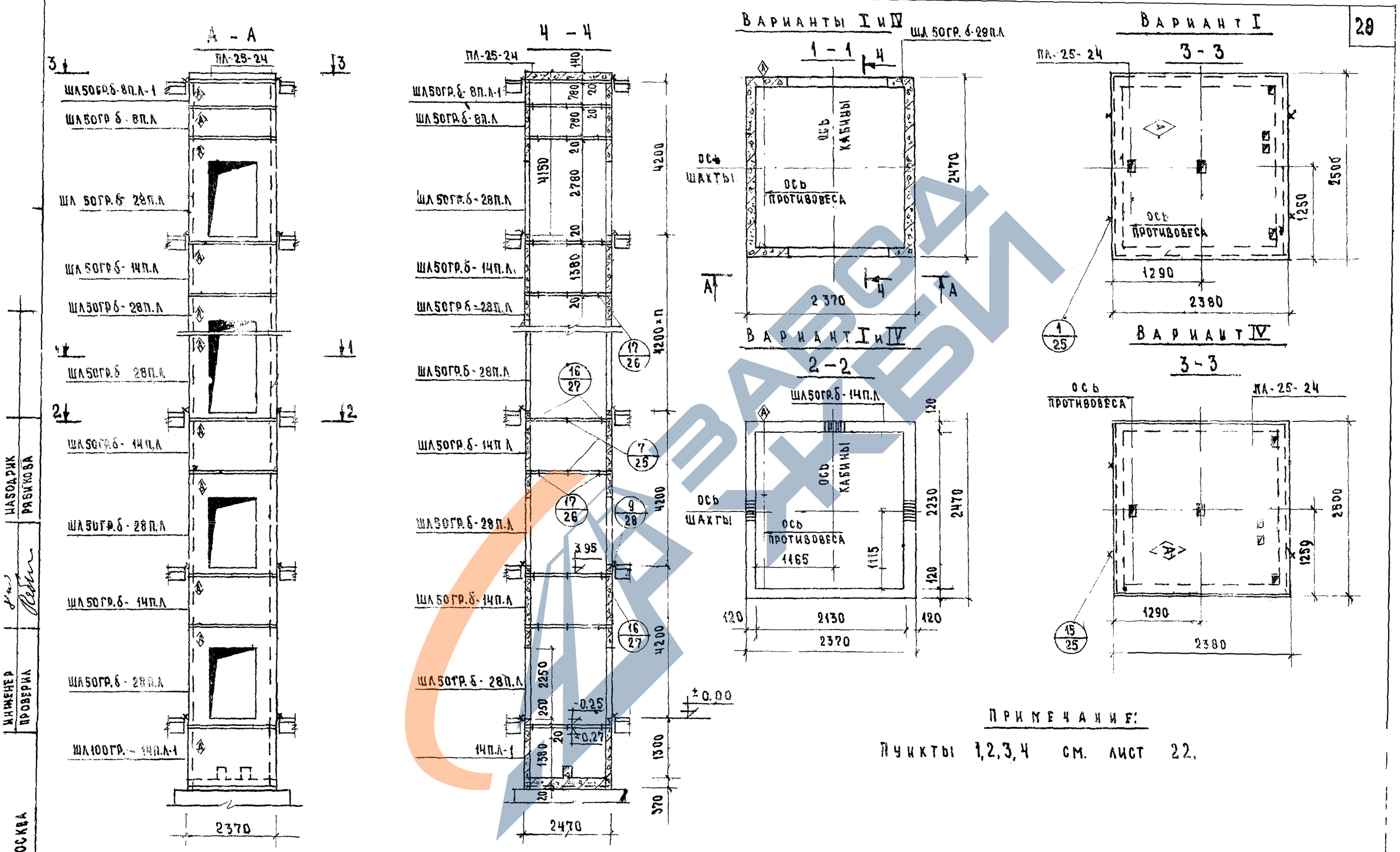

ПРИМЕЧАНИЕ:

Пункты 1,2,3,4 см. лист 22.

НАЗОДРИК РЯБИКОВА

ИНЖЕНЕР ПРОВЕРИЛ

МОСКВА

ТК 1978	МОНТАЖНАЯ СХЕМА ГРУЗОВОГО ЛИФТА Q=500 кг (КАБИНА 1500×2000×2000, ПРОТИВОВЕС СЛЕВА) $h_{эт}$ = 4.2 м	СЕРИЯ ИИ-04-15	
		ВЫПУСК 0-1 ДОПОЛНЕНИЕ	ЛИСТ 24

16068 29

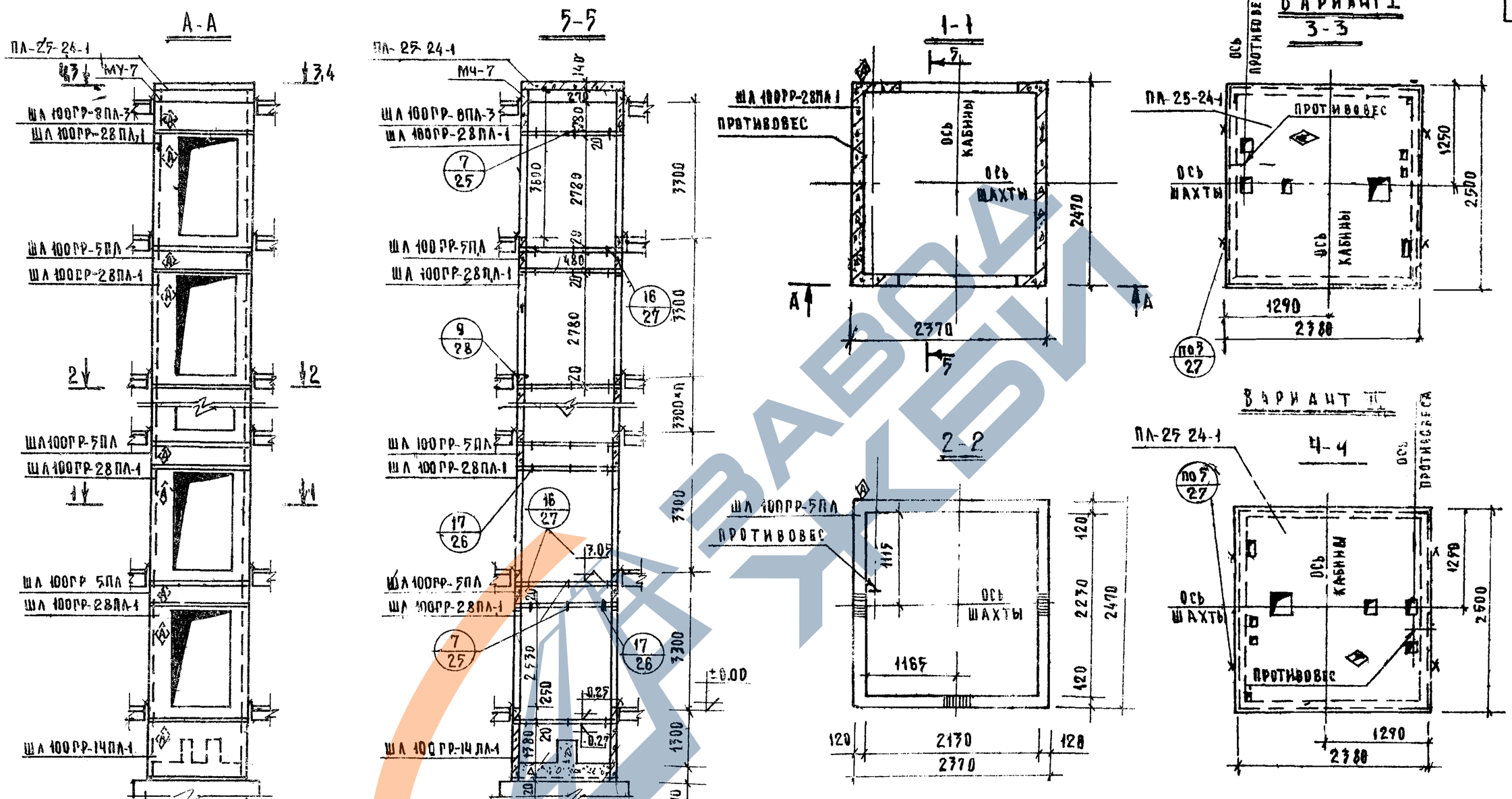

ПРИМЕЧАНИЯ:

1. Монтажная схема лифта соответствует I варианту машинного помещения 1см. лист АТ-4.40-66; альбома АТ-5.00-71), плита ПЛ-25-24-1 дана в серии ИИ-04-15, лист 101
2. III вариант (вид 4-4) соответствует I варианту машинного помещения повернутому на 180° для III варианта монтажную схему повернуть на 180°
3. Монолитный железобетонный участок МУ-7 дан на листе 38
4. Узлы 7/25, 16/27, 9/28, 17/26, 9/27 даны в выпуске 0-1 серии ИИ-04-15

ТК 1978	Монтажная схема грузового лифта Q=1000 кг (кабина 1500×2000×2200, противовес сбоку), h эт=3,3 м	Серия ИИ-04-15	
		Выпуск 0-1 дополнение	Лист 25

ГИПРОНИИ ЗДРАВ г. Москва

Рук группы — Рябикова; Инженер — Пустильник; Проверил — Либерман

16068 30

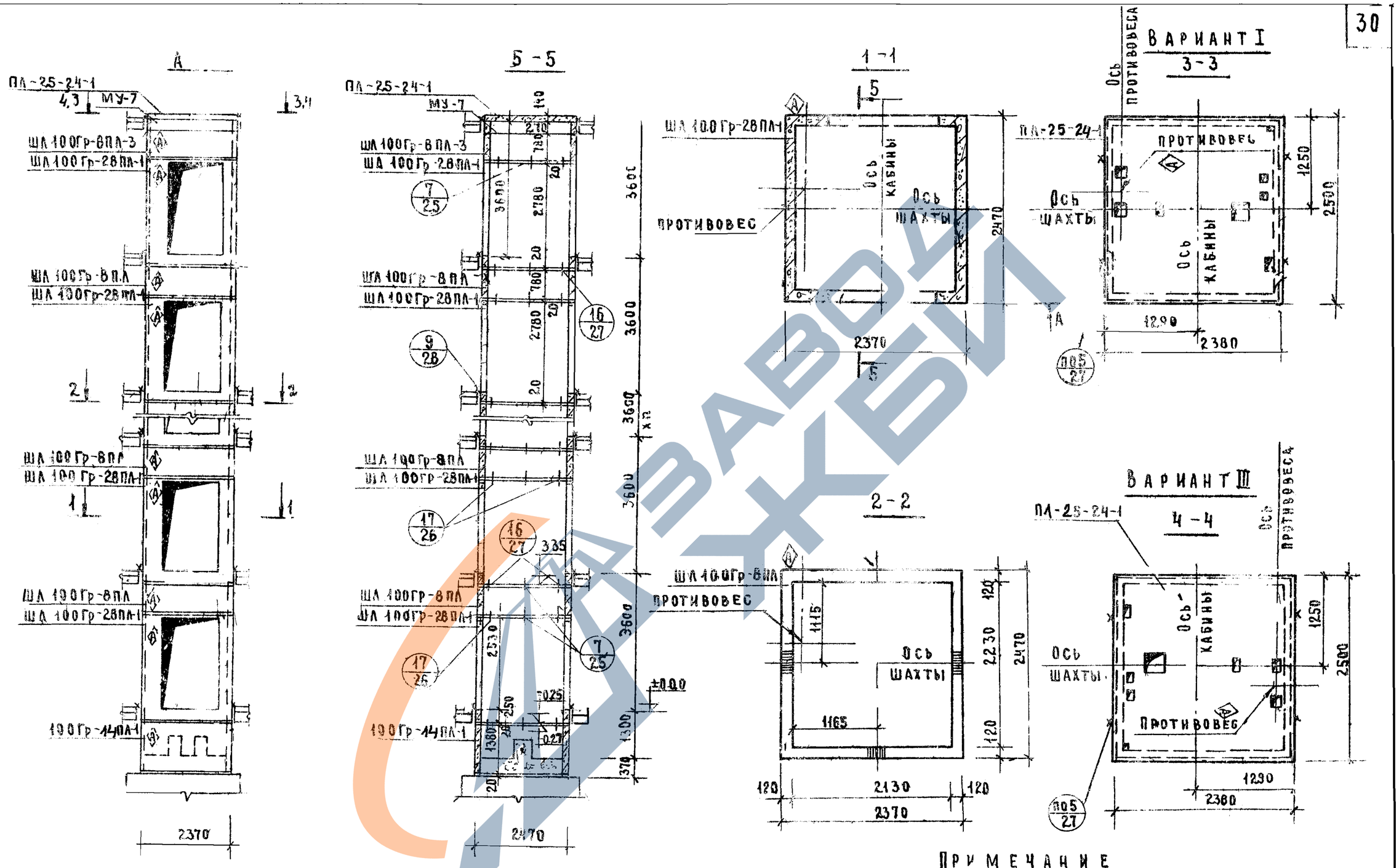

ПРИМЕЧАНИЕ

Пункты 1, 2, 3, 4 примечаний даны на листе 25

ТК 8	МОНТАЖНАЯ СХЕМА ГРУЗОВОГО ЛИФТА Q=1000 кг (КАБИНА 1500×2000×2200 ПРОТИВОВЕС СБОКУ), hэт = 3,6 м	СЕРИЯ НИ-01-15
		Выпуск-1 дополнение; Лист 26

16068

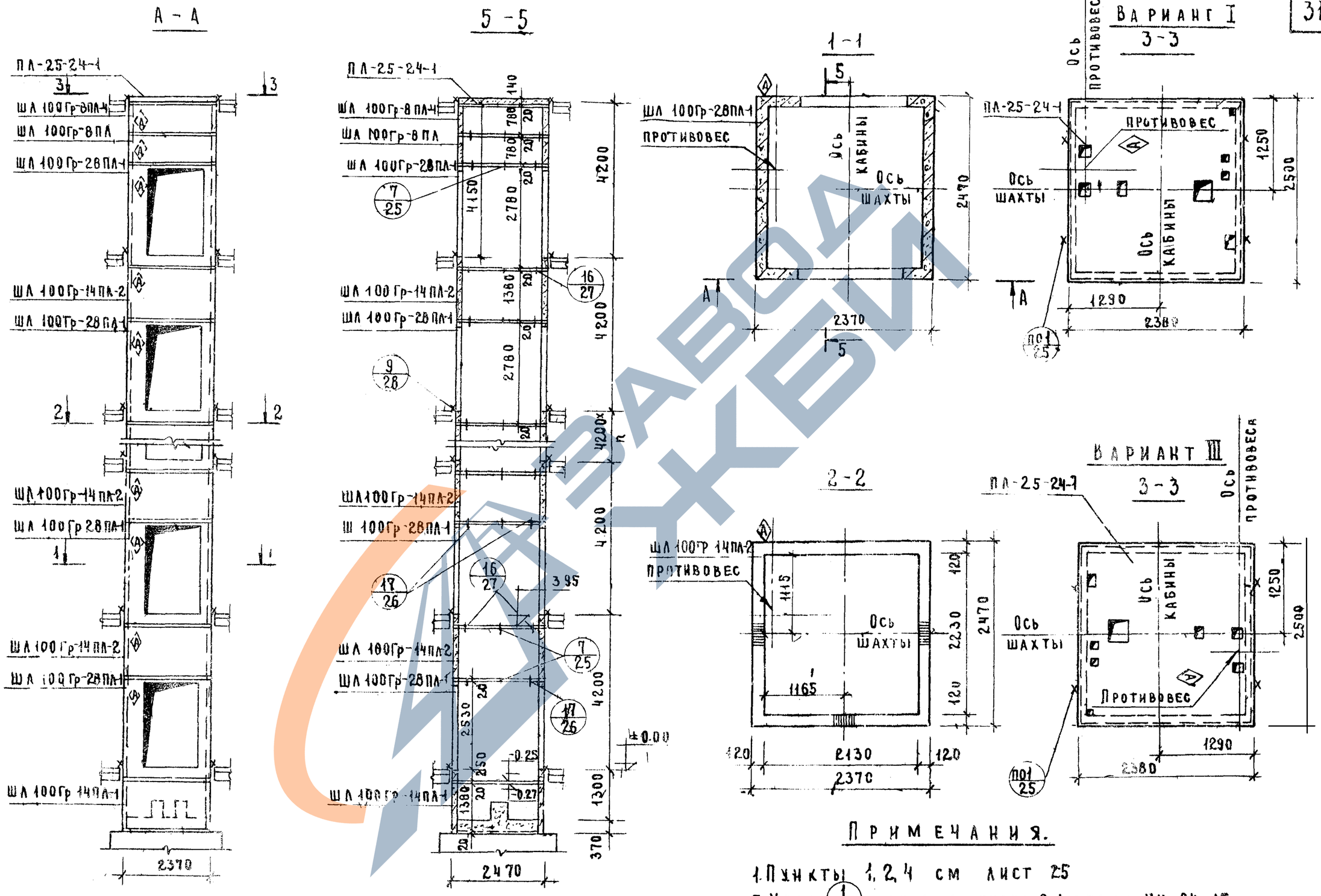

ПРИМЕЧАНИЯ.

1. Пункты 1, 2, 4 см лист 25
5. Узел $\frac{1}{25}$ дан в выпуске 0-1 серии ИИ-04-15

ТК 1978	Монтажная схема грузового лифта Q=1000 кг (кабина 1500×2000×2200, противовес сбоку), hэт=4,2 м	Серия ИИ-04-15; Выпуск 0-1 дополнение; Лист 27

Гипроникидрав

Рук группы Рябикова; Ст инженер Пустильник; Проверил Либерман

16068 32

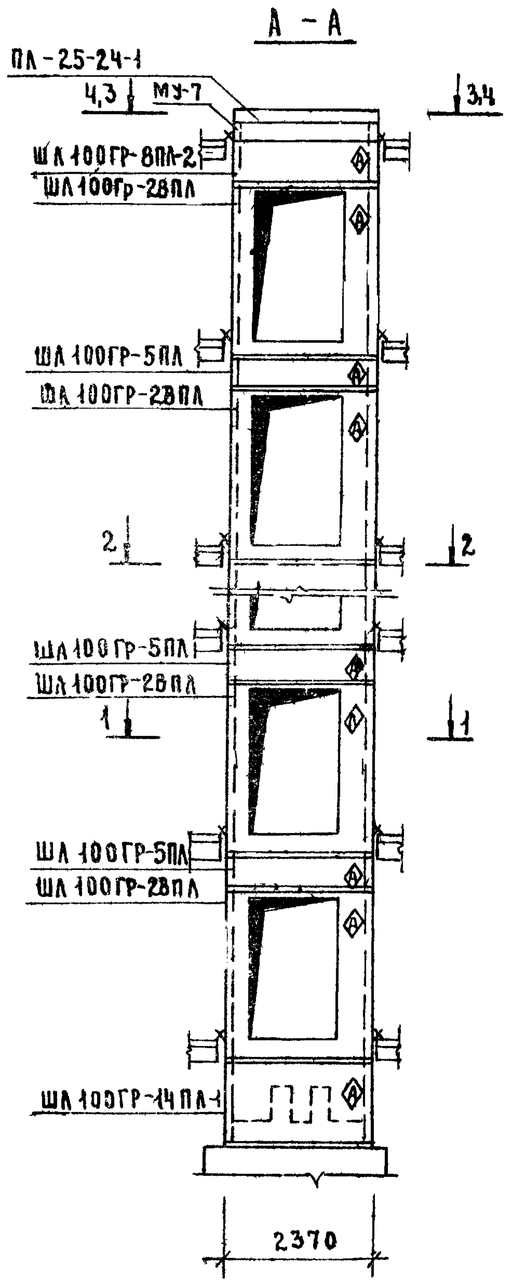

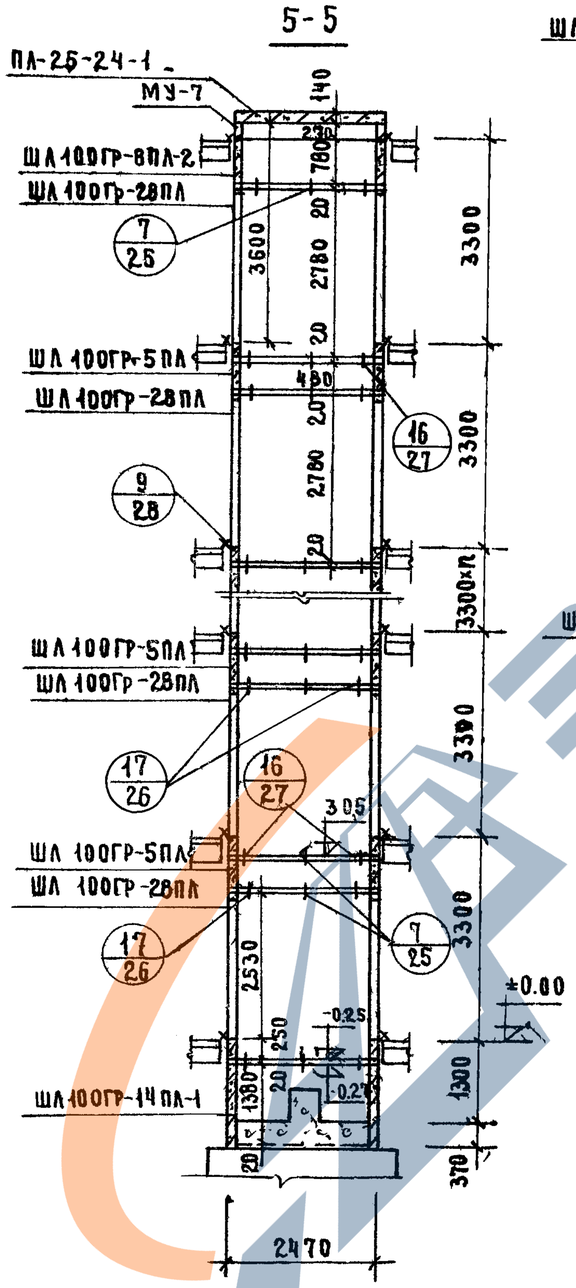

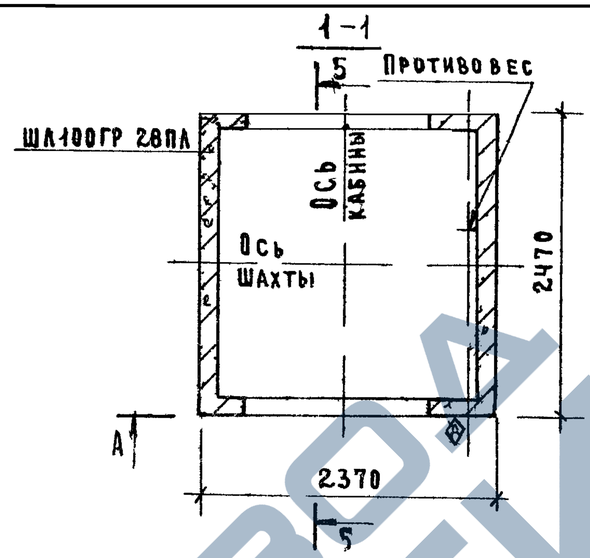

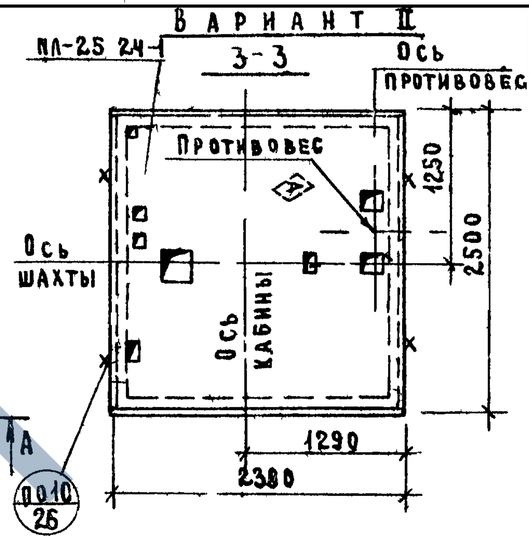

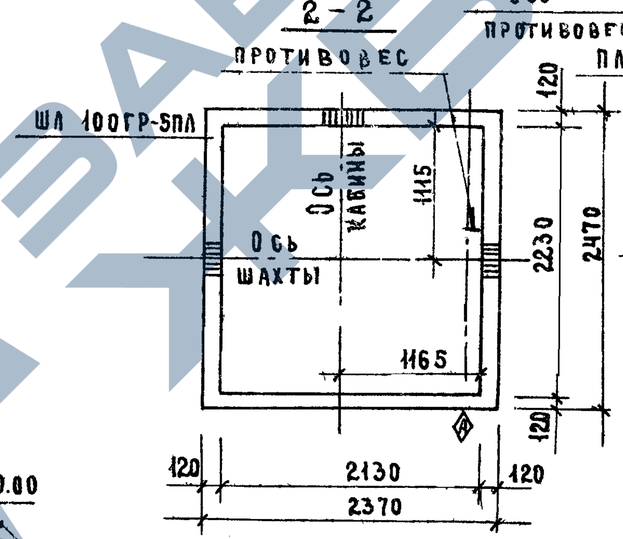

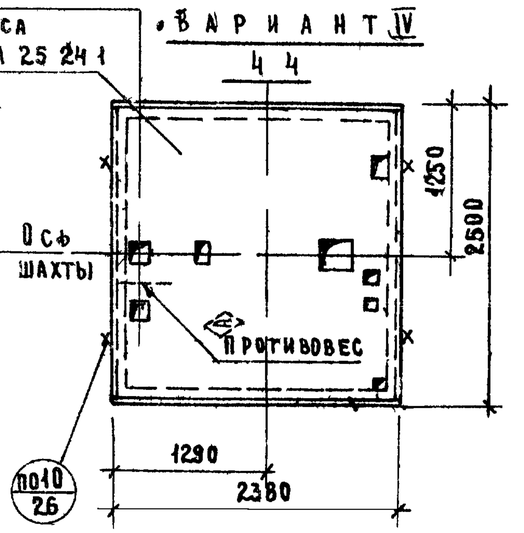

ПРИМЕЧАНИЯ:

1. Монтажная схема лифта соответствует II варианту машинного помещения (см. лист АТ 4 40 66 альбома АТ 5.00 71) Плита ПЛ 25 24 1 дана в серии ИИ 04-15 вып. 1.
2. IV вариант (вид 4-4) соответствует II варианту машинного помещения повернутому на 180 Для IV варианта монтажную схему повернуть на 180.
3. Монолитный железобетонный участок МУ 7 дан на листе 38.
4. Узлы 7/25 16/27 9/28 17/26 10/26 даны в выпуске 0-1 серии ИИ 04-15

ТК 1978	Монтажная схема грузового лифта Q=1000 кг (кабина 1500×2000×2200, противовес сбоку), hэт. = 3.3 м	Серия ИИ 04-15 Выпуск 0-1 дополнение Лист 28

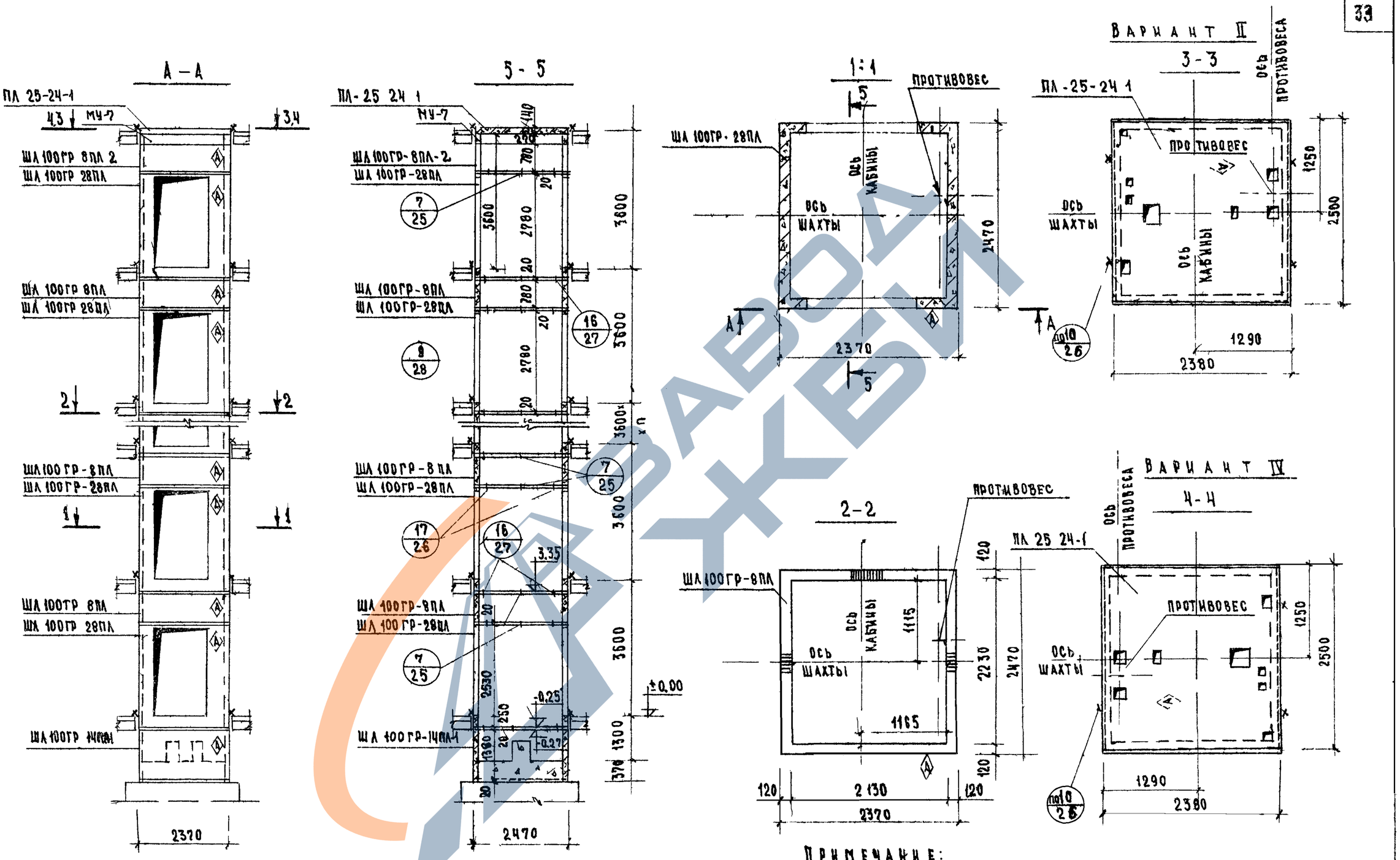

ПРИМЕЧАНИЕ:

Пункты 1,2,3,4 примечании см. лист 28.

ТК 1978	Монтажная схема грузового лифта Q=1000 кг, (кабина 1500×2000×2200 противовес сбоку), h эт. = 3,6 м	Серия ИИ 04 15	
		Выпуск 0-1 дополнение	Лист 29

Рук. группы — Ябиксон
Инженер — Пустильник
Проверил — Либерман

Ипроникиздрав г. Москва

16068 34

А - А

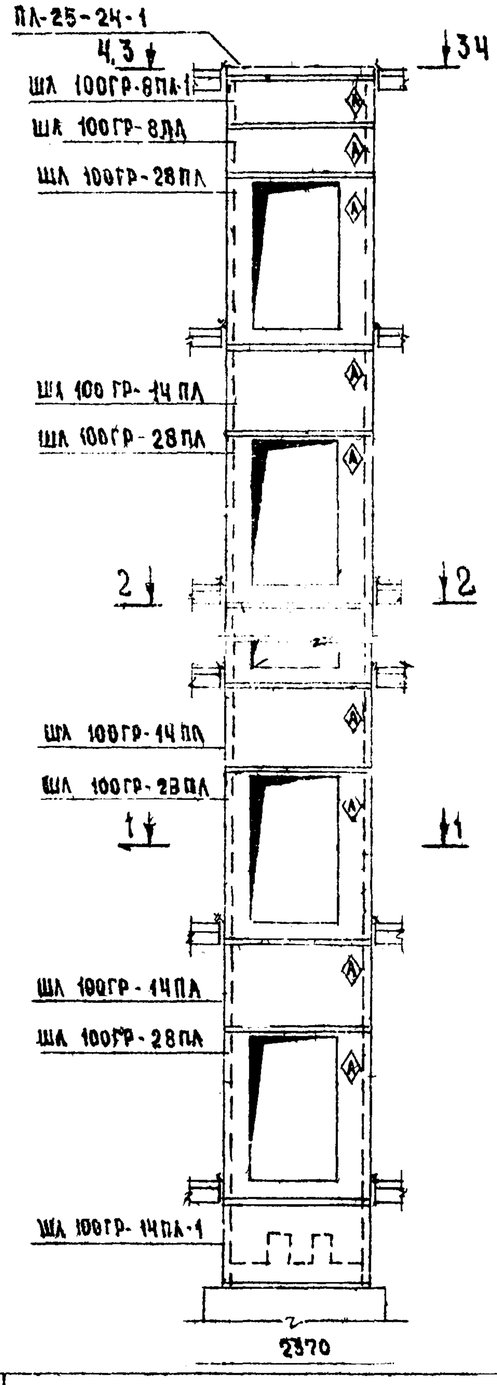

5 - 5

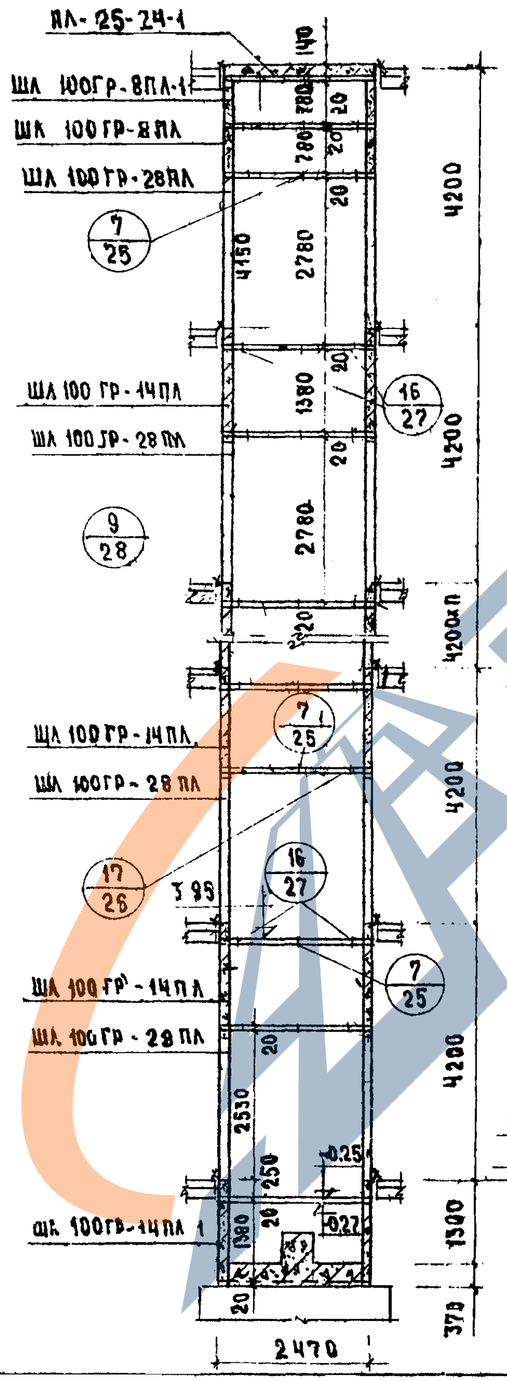

1 - 1

ПРОТИВОВЕС

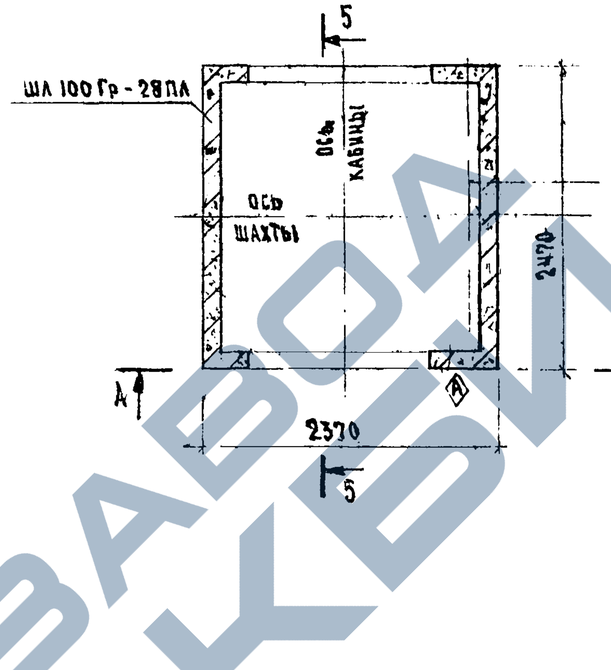

3 - 3

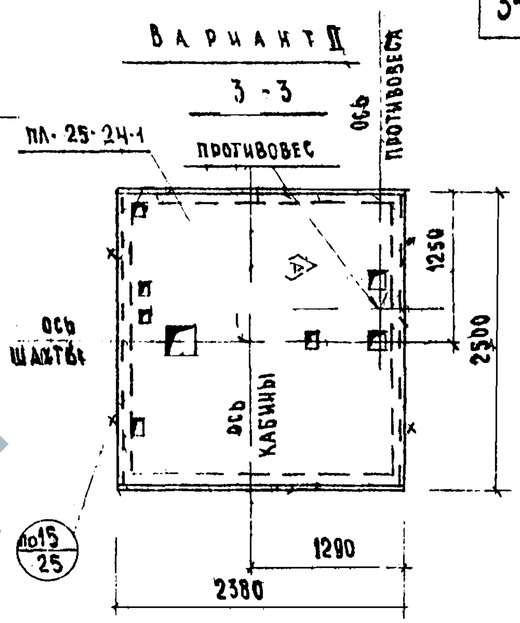

2 - 2

ПРОТИВОВЕС

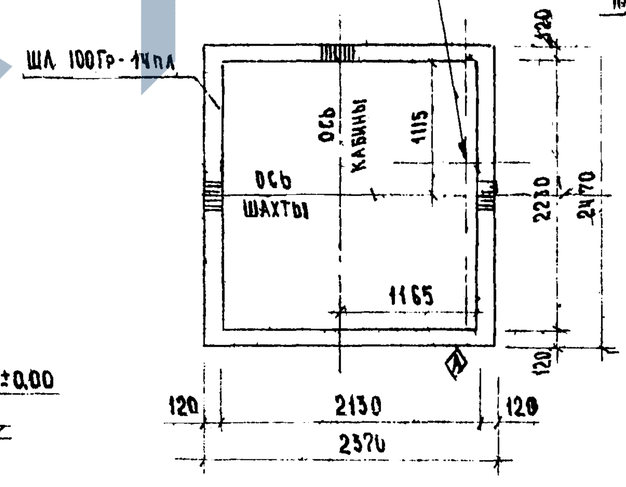

Вариант IV

4 - 4

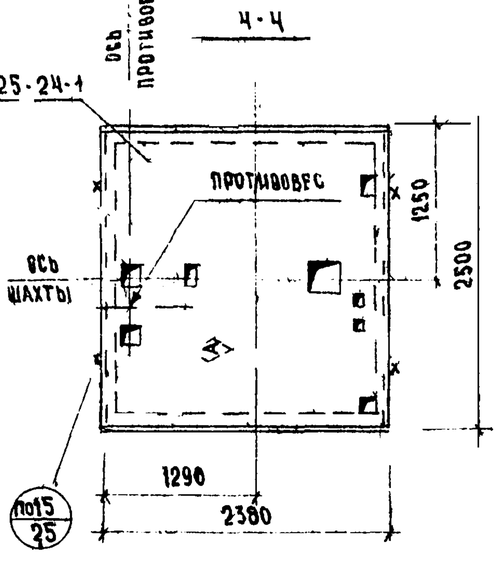

ПРИМЕЧАНИЯ

1. Пункты 15/25 1, 2, 4 см. лист 28
3. Узел 15/25 дан в выпуске 01 серии ИИ-04-15

ТК 1978

Монтажная схема грузового лифта Q=1000 кг (кабина 1500 × 2000 × 2200 противовес сбоку) - hэт = 4,2 м.

СЕРИЯ ИИ-04-15

Выпуск 0-1 | Лист 30

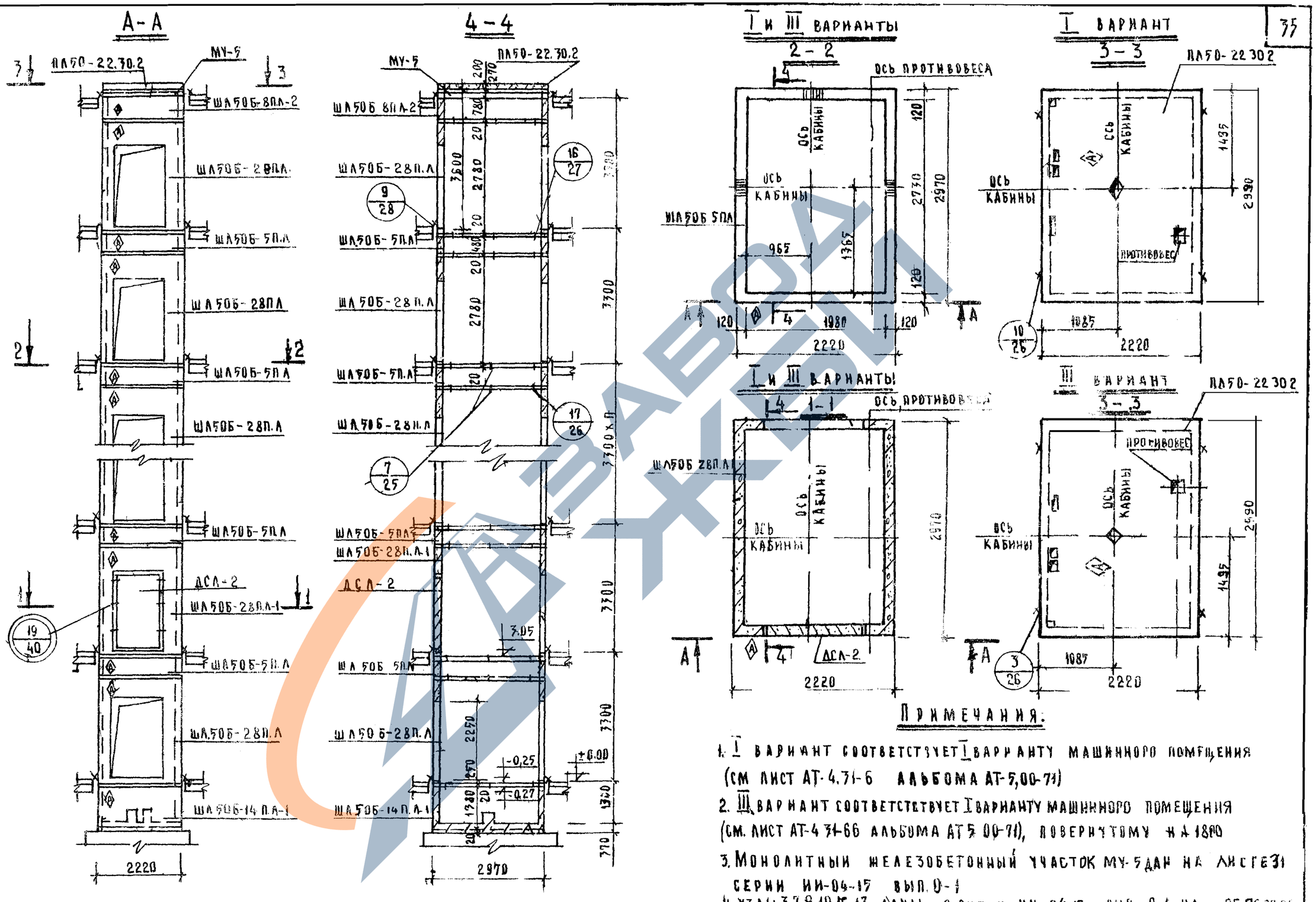

Примечания:

1. I вариант соответствует I варианту машинного помещения (см лист АТ-4.31-6 альбома АТ-5,00-71)
2. III вариант соответствует I варианту машинного помещения (см. лист АТ-4 31-66 альбома АТ 5 00-71), повернутому на 1800
3. Монолитный железобетонный участок МУ-5 дан на листе 31 серии ИИ-04-15 вып. 0-1
4. Узлы 3,7,9,10,16 17 даны в серии ИИ-04-15 вып 0-1, на 25,26,27,28

ТК 1978	Монтажная схема больничного лифта Q = 500 кг (кабина 1500×2500×2100 противовес справа), h эт = 3,31	Серия ИИ-04-15
		Выпуск 0-1 дополнение; Лист 31

ГИПРОНИИЗДРАВ г. Москва

Ч. К. | Л. инж. ар. | Рук. группы | Техник-проверил | Либерман | Рябикова | Комарова | Либерман

16068- 36

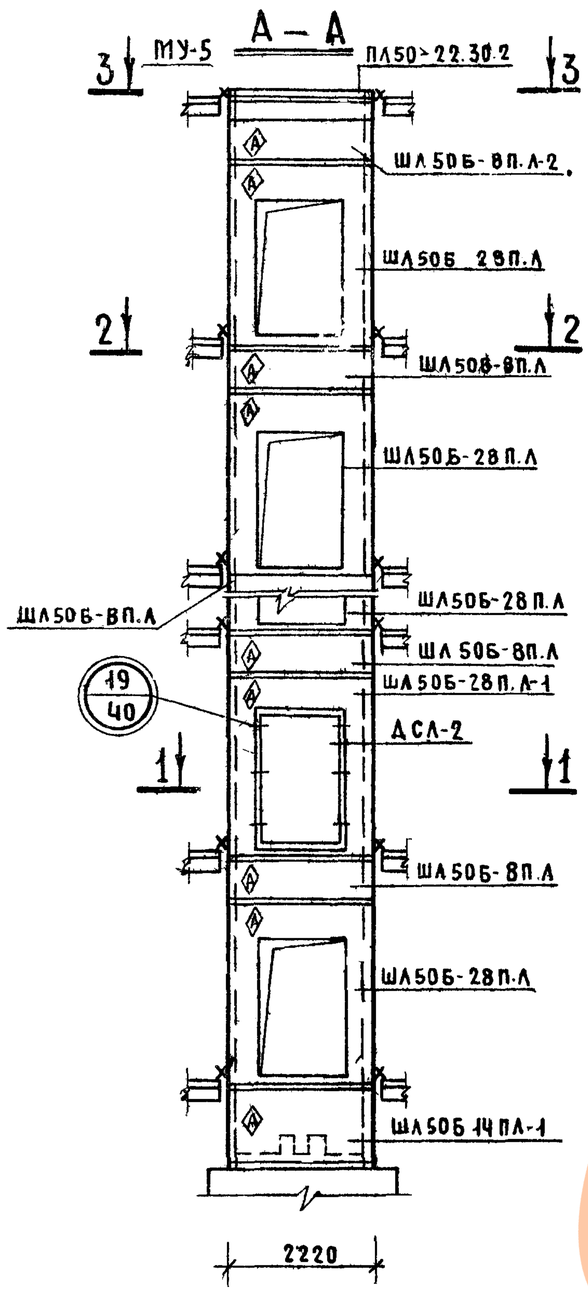

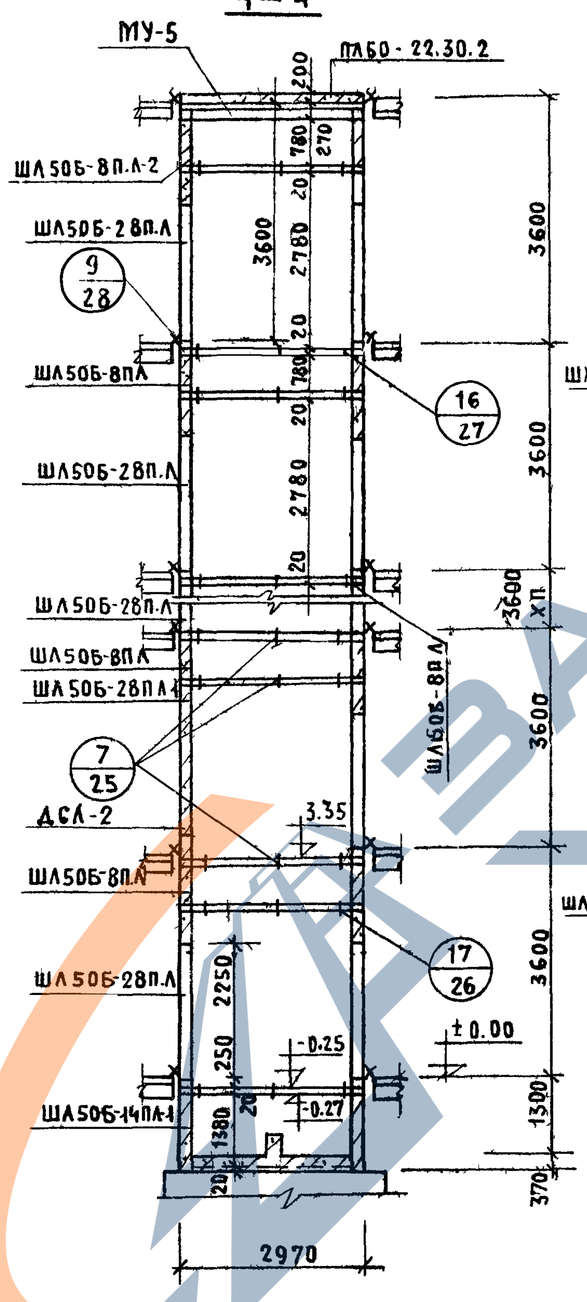
4 – 4
МУ-5
ПЛ50 - 22.30.2
ШЛ50Б-8П.А-2
ШЛ50Б-28П.А
9/28
ШЛ50Б-8П.А
ШЛ50Б-28П.А
ШЛ50Б-28П.А
ШЛ50Б-8П.А
ШЛ50Б-28П.А-1
7/25
АСА-2
ШЛ50Б-8П.А
ШЛ50Б-28П.А
ШЛ50Б-14ПА-1
16/27
17/26
3600
3600
3600

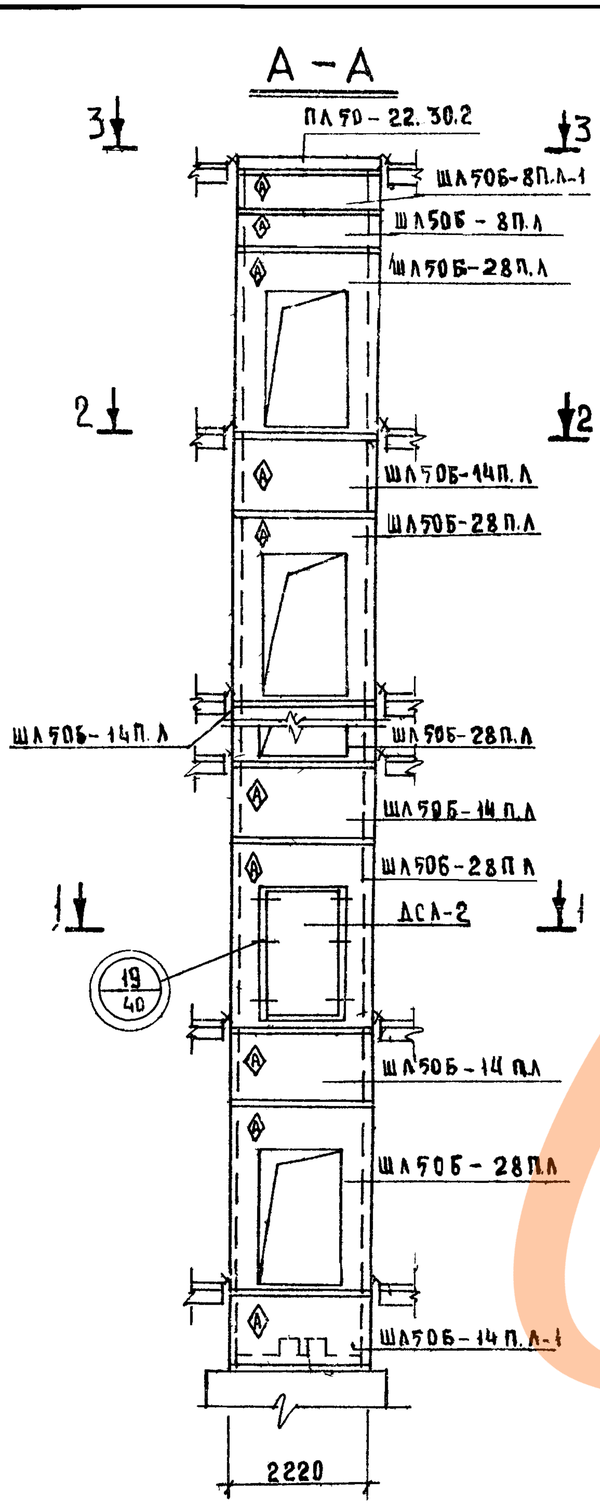

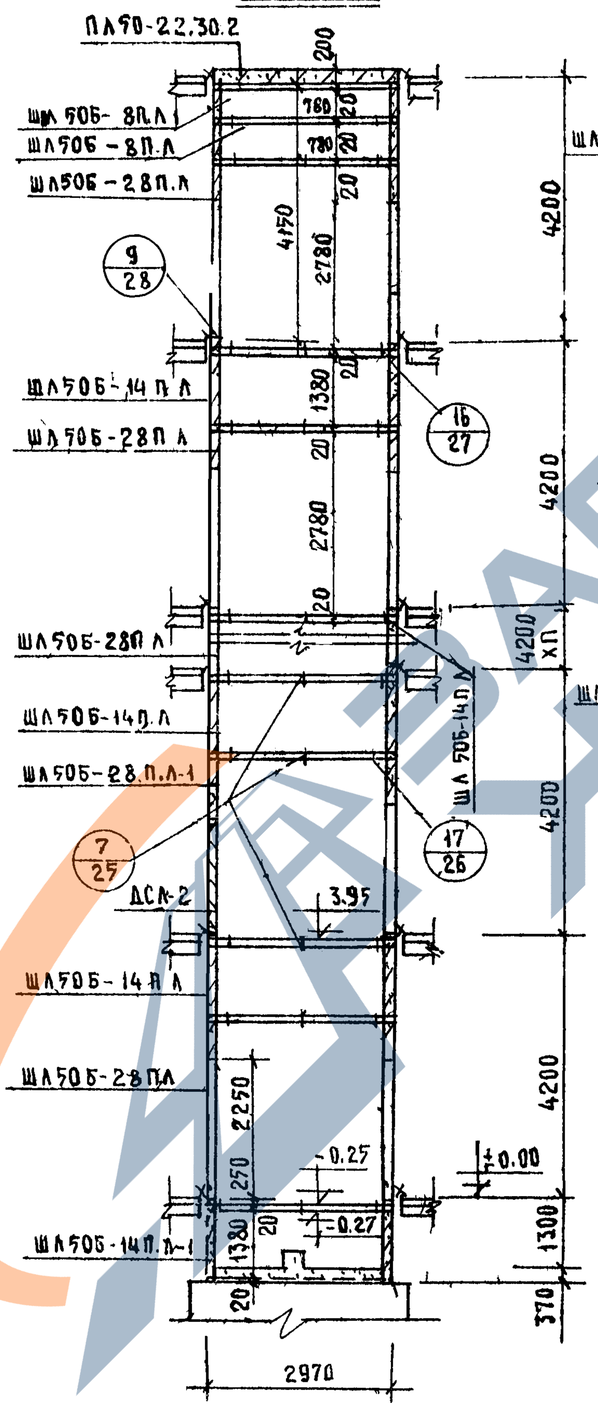

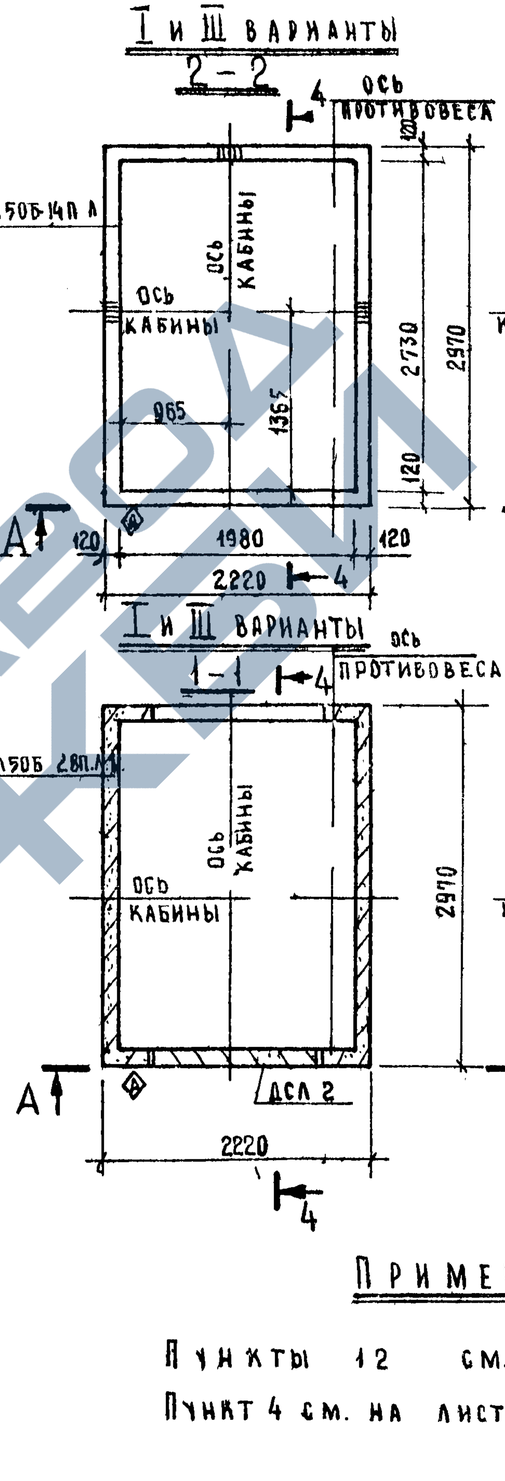

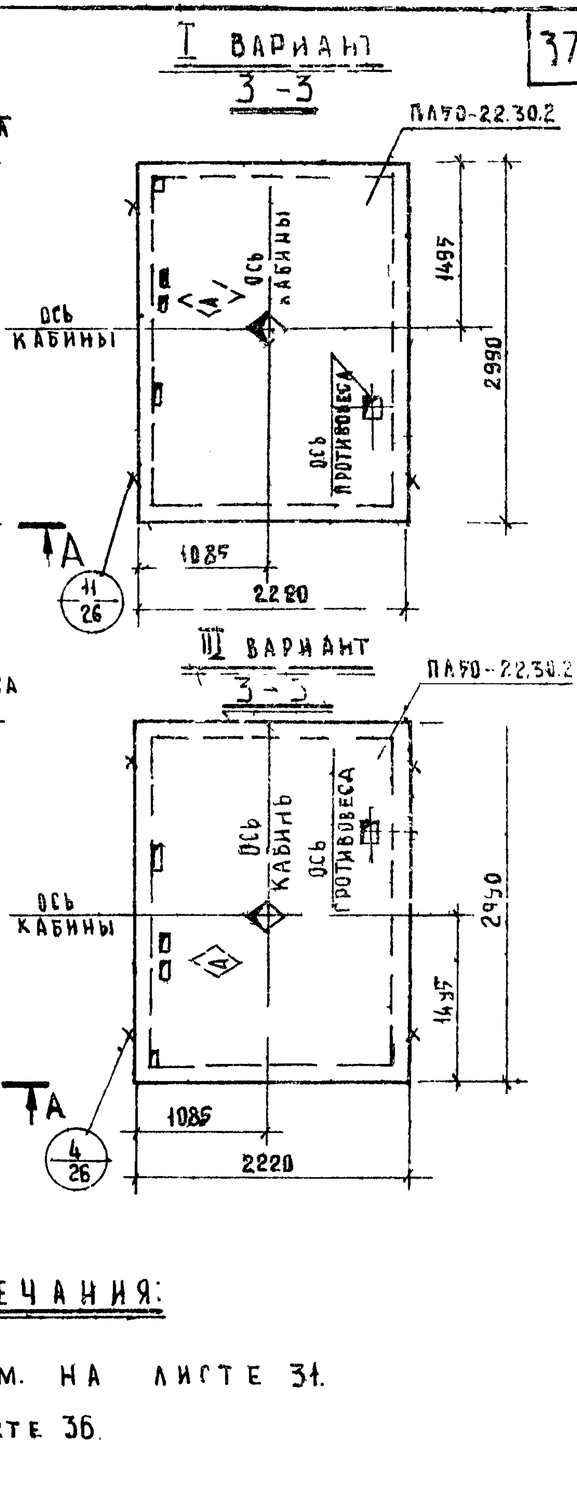

ПРИМЕЧАНИЯ:

Пункты 12 см. на листе 31.

Пункт 4 см. на листе 36.

ГИПРОНИИЗДРАВ г. МОСКВА	ГИП	Рыжикова	
	Рук. группы	Праводелова	
	Техник	Сурина	
	Проверил	Либерман	

ТК 1978

Монтажная схема больничного лифта Q = 500 кг (кабина 1500×2500×2100 противовес справа) $h_{пт}$ = 4.2м

Серия ИИ-04-15

Выпуск 11-1 Дополнение | Лист 35

А—А

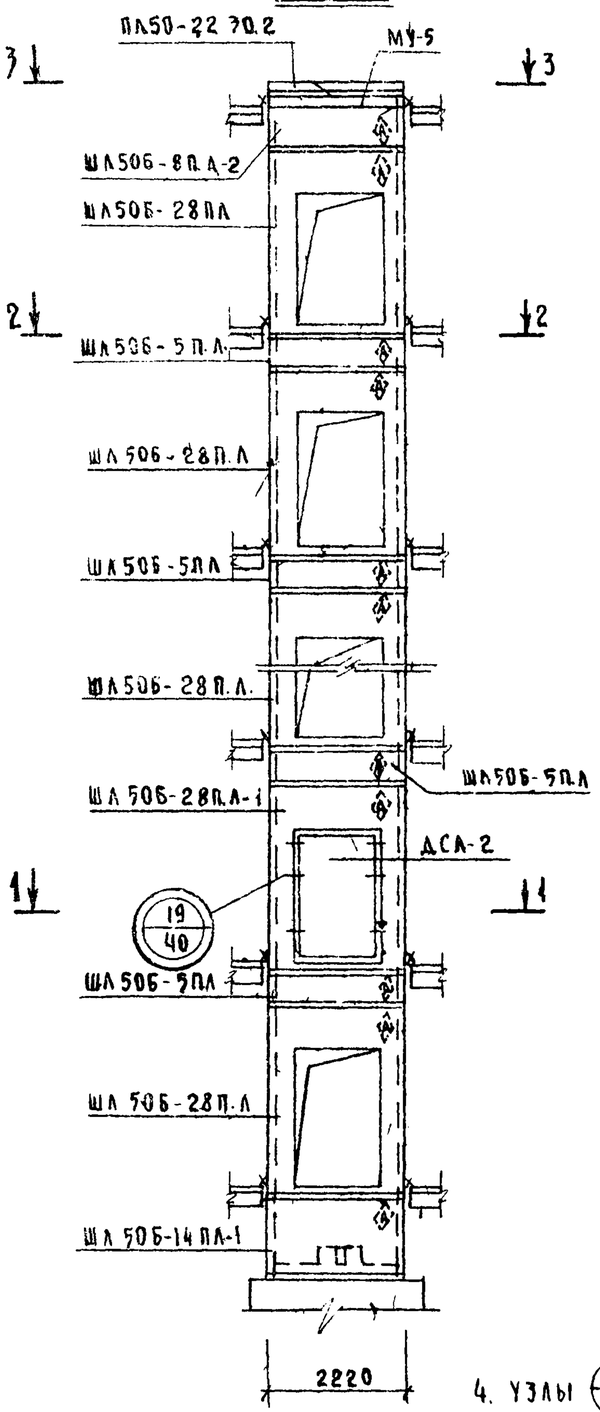

4 – 4

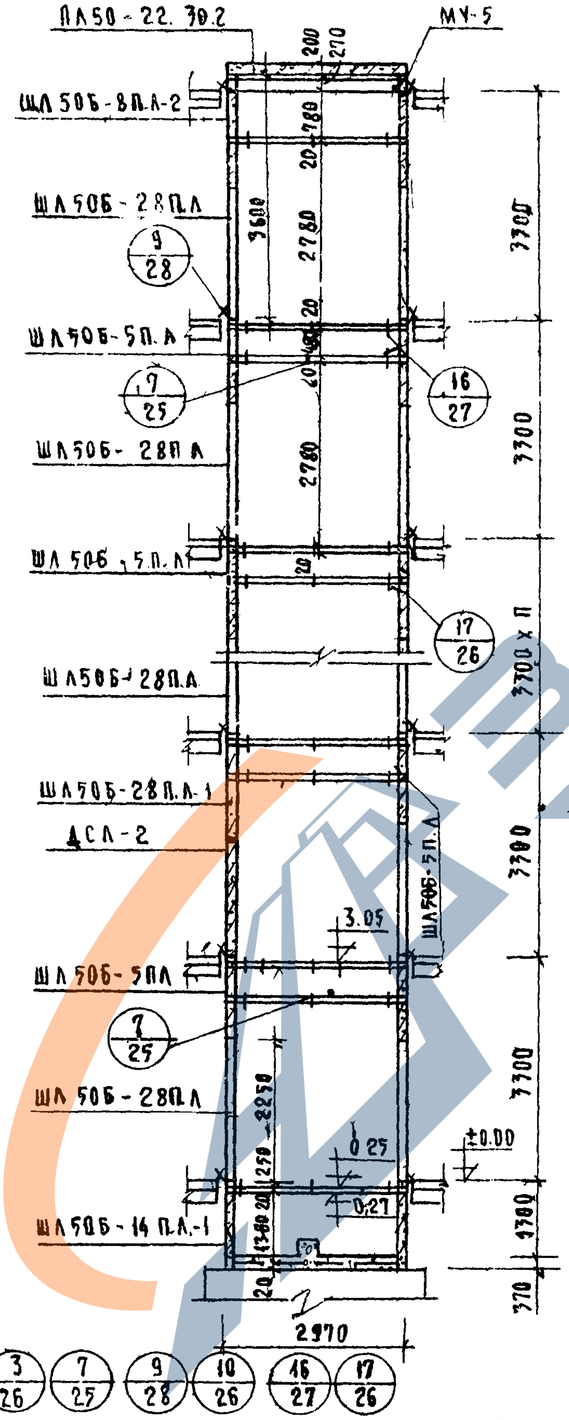

II и IV ВАРИАНТЫ

2 – 2

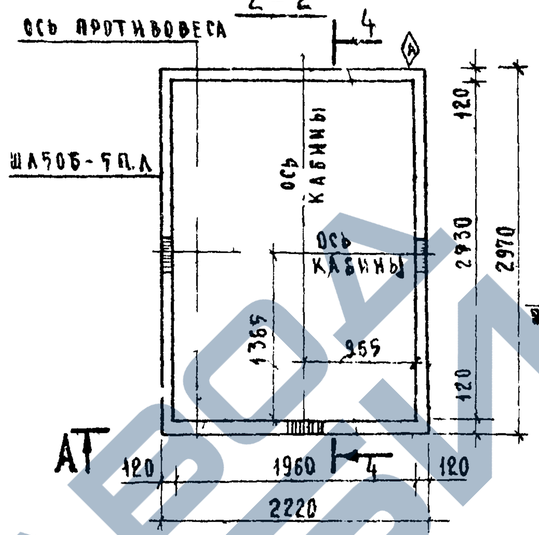

II ВАРИАНТ

3 – 3

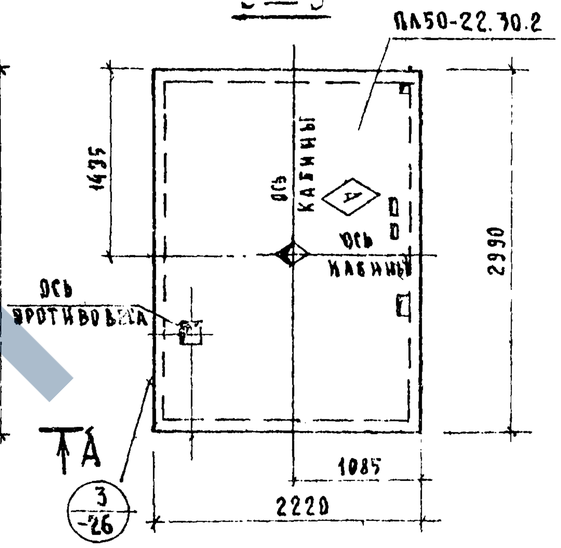

II и IV ВАРИАНТЫ

1 – 1

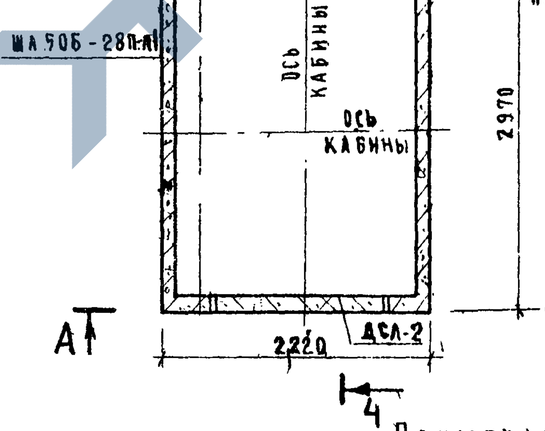

IV ВАРИАНТ

3 – 3

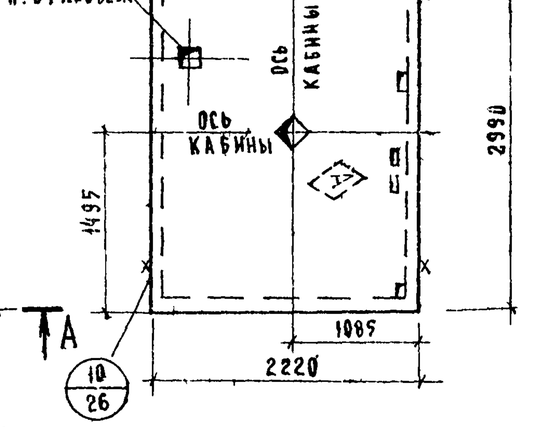

4. УЗЛЫ (3/26) (7/25) (9/28) (10/26) (16/27) (17/26)
ДАНЫ В СЕРИИ ИИ-04-15, ВЫП. 0-1 НАЛ. 25÷28

Примечания:

1. Монолитный железобетонный участок МУ-5 дан на листе 31, серии ИИ-04-15 вып. 0-1
2. II вариант соответствует II варианту машинного помещения (см. лист АТ-4.31-66 альбома АТ-5.00-71)
3. IV вариант соответствует I варианту машинного помещения (см. лист АТ-4.31-66 альбома АТ-5.00-71), повернутому на 180°

ТК 1978	Монтажная схема больничного лифта Q=500кг (кабина 1500×2500×2100 противовес слева), h эт = 33м.	Серия ИИ-04-15
		Выпуск 0-1 дополнение / Лист 34

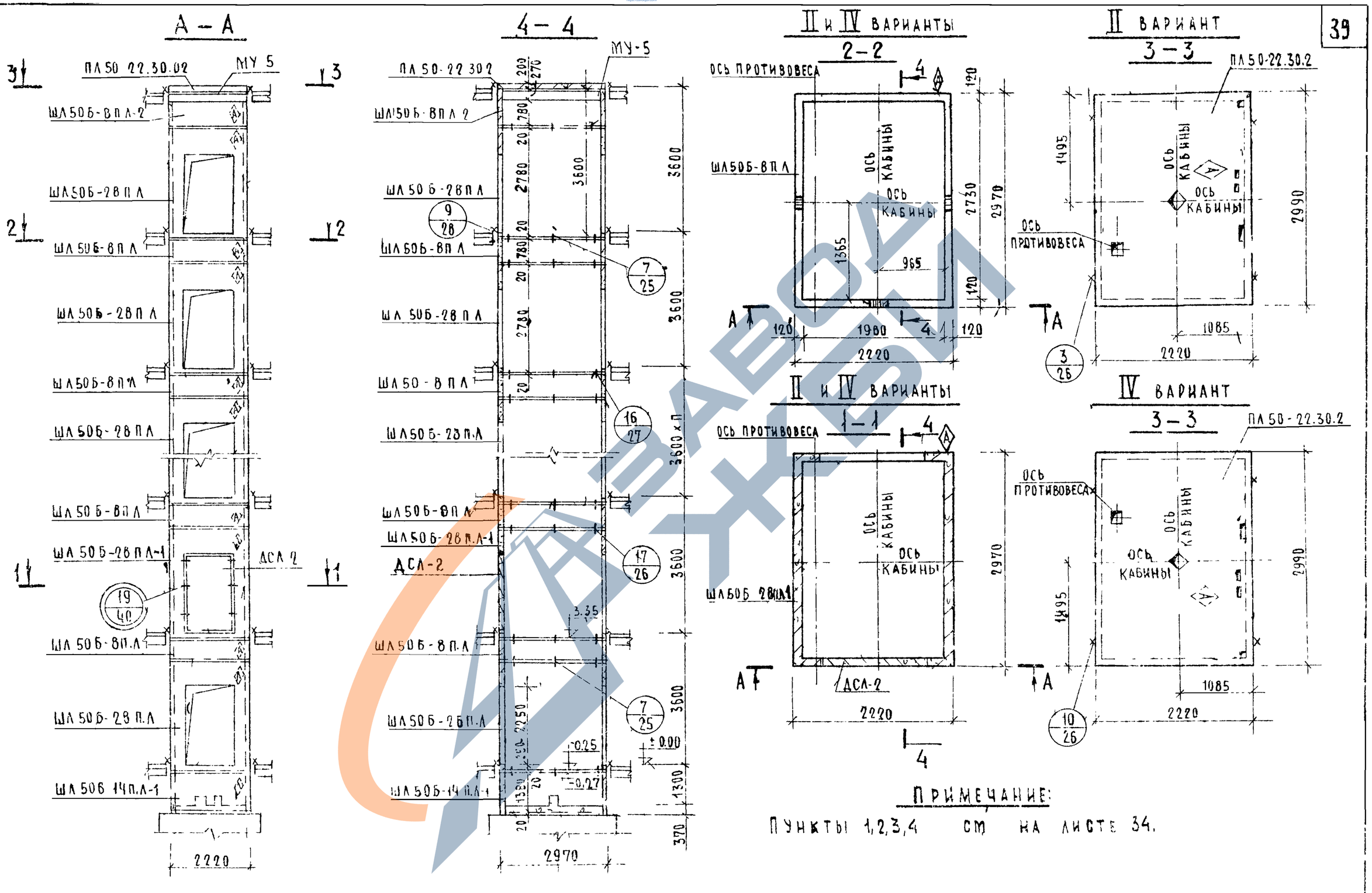

ПРИМЕЧАНИЕ:

Пункты 1,2,3,4 см на листе 34.

ТК 1978	Монтажная схема больничного лифта Q 500 кг (кабина 1500×2500×2100, противовес слева), h эт. = 3,6	Серия ИИ-04-15	
		Выпуск дополнение	Лист 35

ГИПРОНИИЗДРАВ г. Москва

Рук. группы Ряб. Бикова

Инженер Праводелова

Проверил Либерман

16068 40

А—А

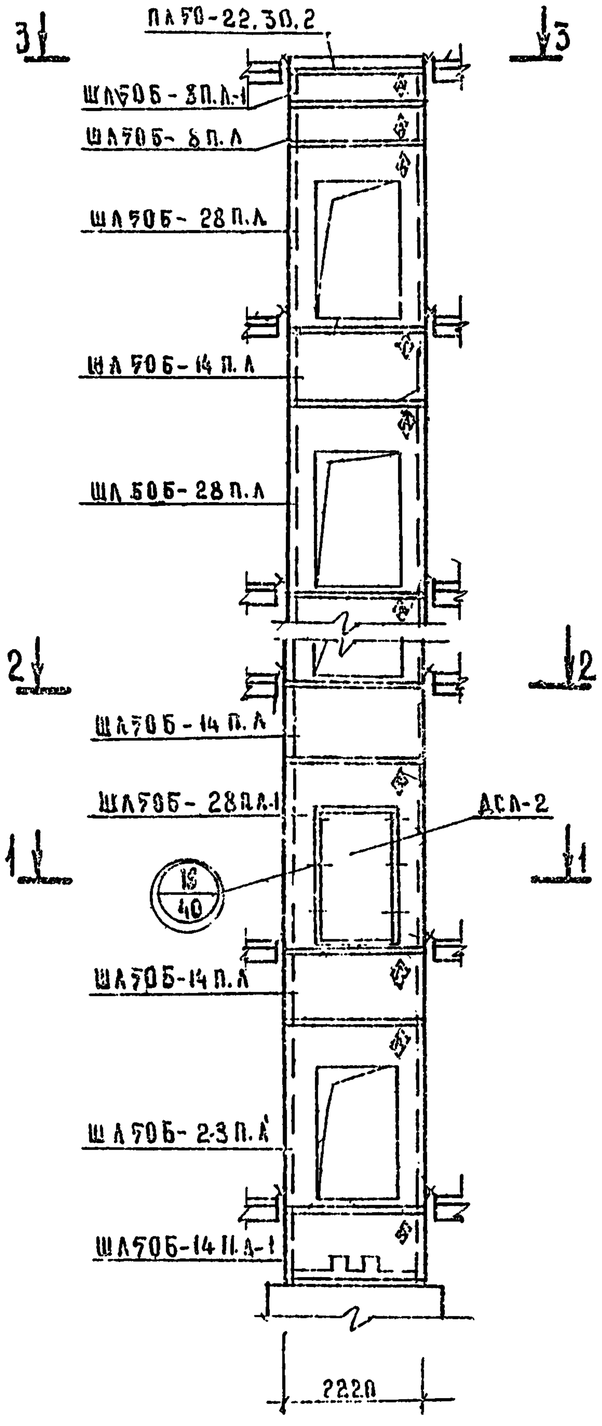

4—4

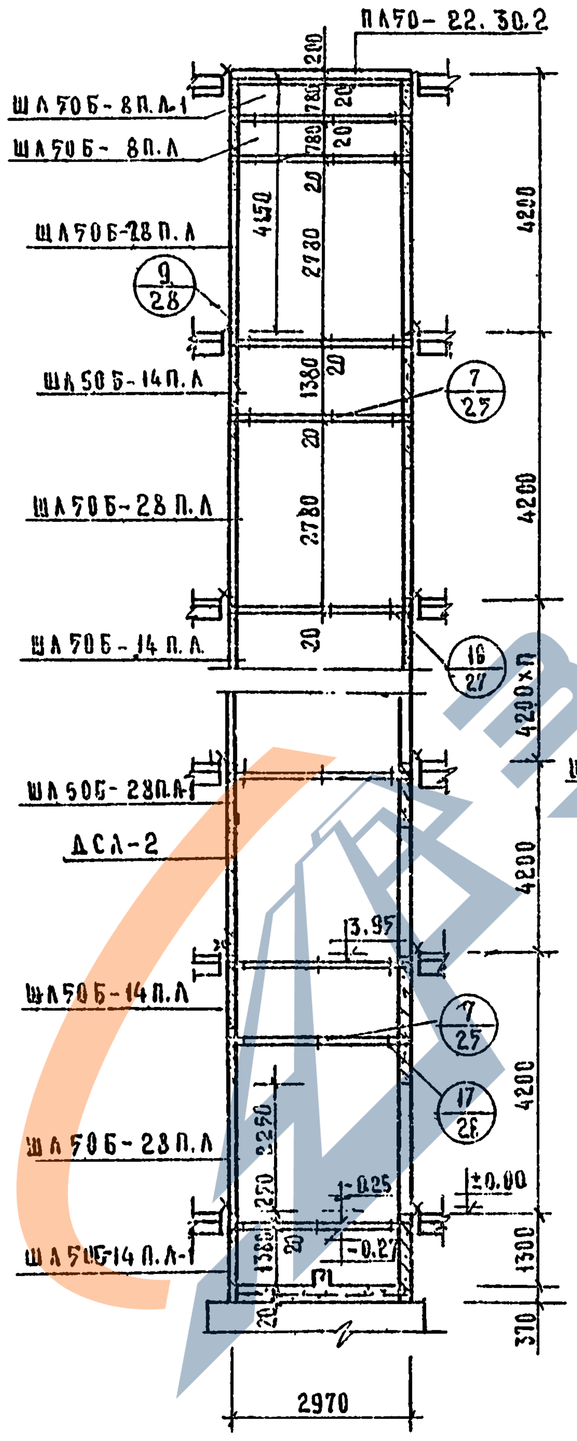

II и IV ВАРИАНТЫ

2—2

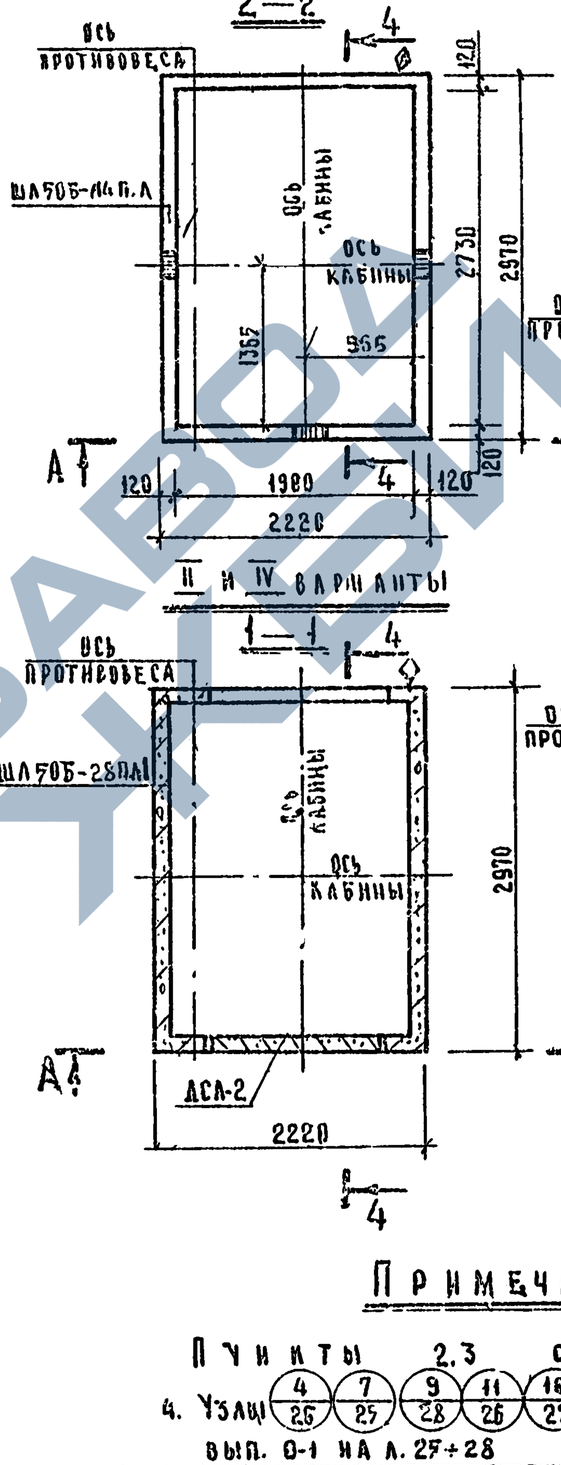

II ВАРИАНТ

3—3

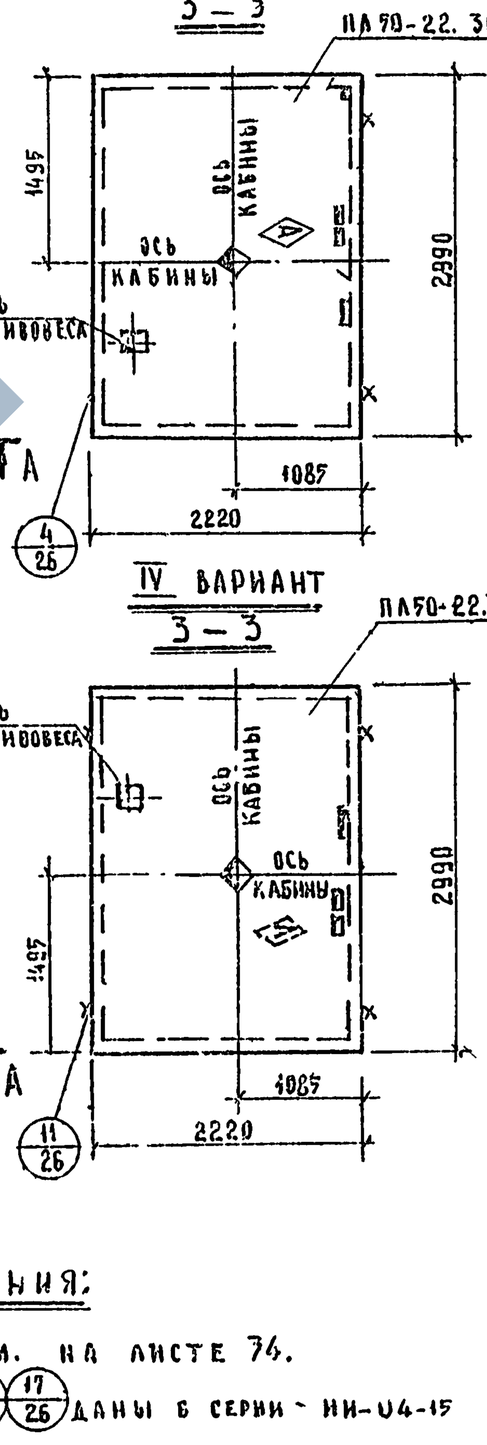

II и IV ВАРИАНТЫ

1—1

IV ВАРИАНТ

3—3

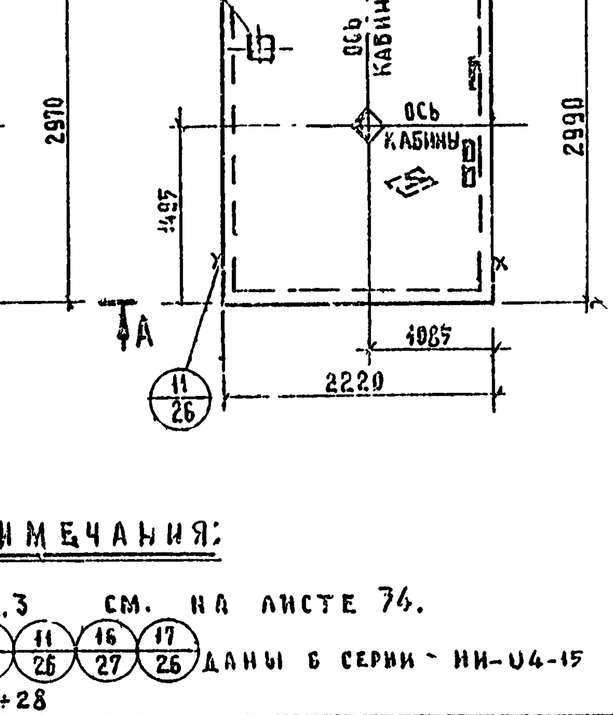

Примечания:

1. Плиты 2.3 см. на листе 74.
2. Узлы 4/26, 7/25, 9/28, 11/26, 16/27, 17/26 даны в серии ИИ-04-15 вып. 0-1 на л. 27÷28

ГК 1978	Монтажная схема больничного лифта Q=500 кг (кабина 1500×2500×2100, противовес слева), Нэт.=4,2 м	Серия ИИ-04-15	
		Выпуск 0-1 Дополнение	Лист 36

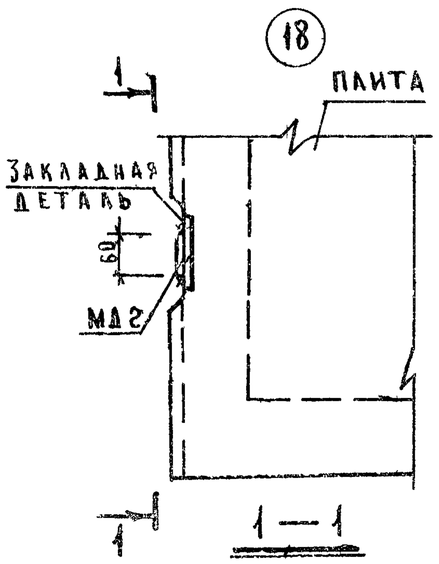

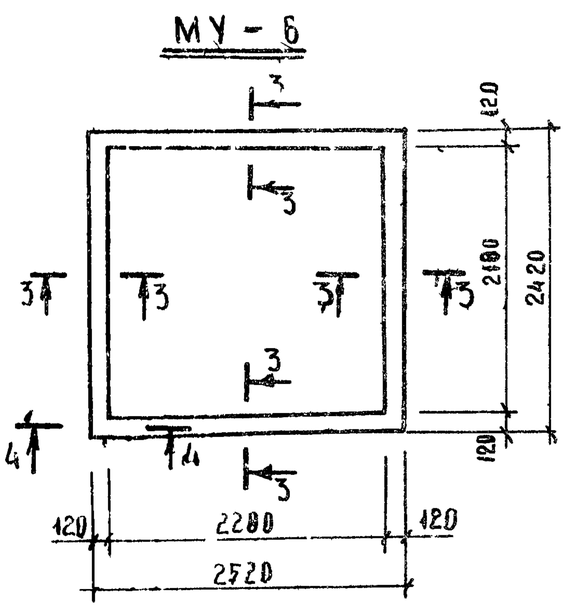

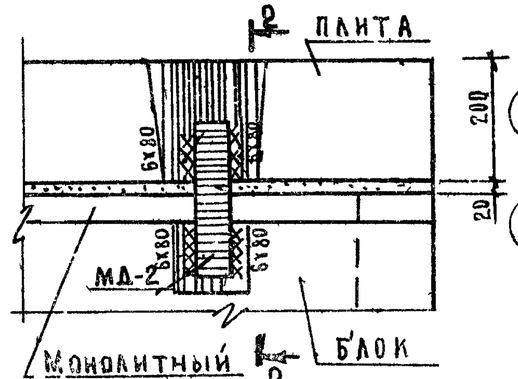

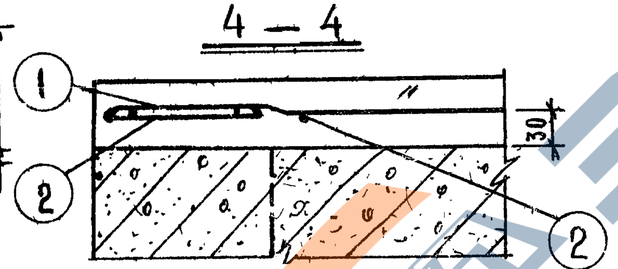

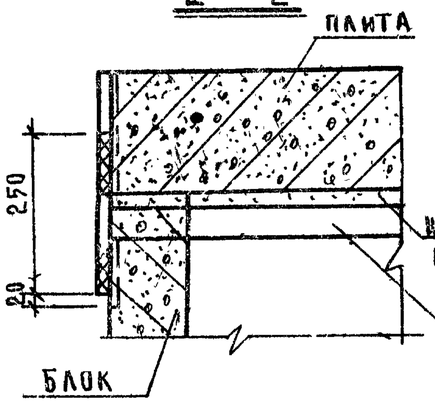

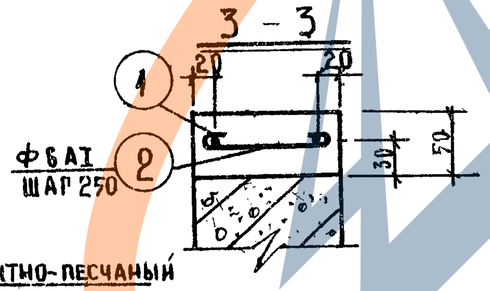

Марка ж.б. эл-ов и кол-во в шт.	Спецификация арматурной стали на 1 ж.б. элемент								Выборка арматуры на 1 ж.б. элемент			Вес арматуры на все ж.б. элем.
	Марка и кол. изд. в 1 элементе	№ поз.	Эскиз	ф класса, мм	Длина, мм	Кол-во шт в изделии	Кол-во шт в элемен.	Общая длина м	ф класса мм	Общая длина, м	Вес, кг	
МУ-6 шт. 1		1	Общая длина	ф 6 AI	20000	—	—	20,0	6 AI	27,2	6.05	6.05
		2	92	ф 6 AI	170	—	42	7,2				

Показатели на монолитные ж.б. элементы							
Марка элем.	Марка бетона	Содерж. стали в кг на 1 м³ бетона	Расход на 1 элемент		Кол-во элем. в шт.	Расход на все элементы	
			Бетона м³	Стали кг		Бетона м³	Стали кг
МУ-6	200	100,8	0.06	6.05	1	0.06	6.05

Выборка стали на жел. бет. элементы.									
Марка элемента	Горячекатаная арматурная сталь ГОСТ 5781-75						Прокат ВСТ. 3 пс-6 ГОСТ 380-71		Всего:
	Класс А-I			Класс А-III			Полоса		
	ф мм		Итого	ф мм		Итого		Итого	
	6 AI								
МУ-6	6,05		6.05						6,05

Примечание:

Монтажная деталь МД-2 дана в серии ИИ-04-15 вып 5 л. 23.

МУ – 8

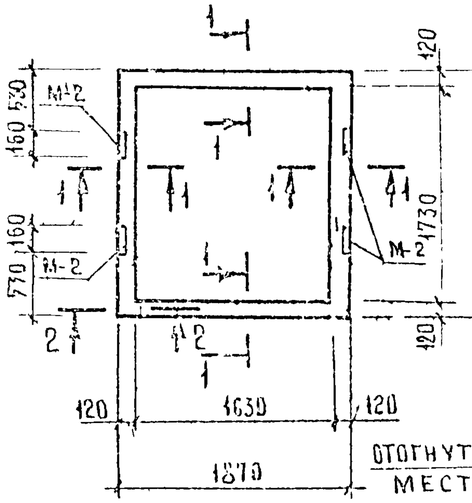

2 – 2, 3-3

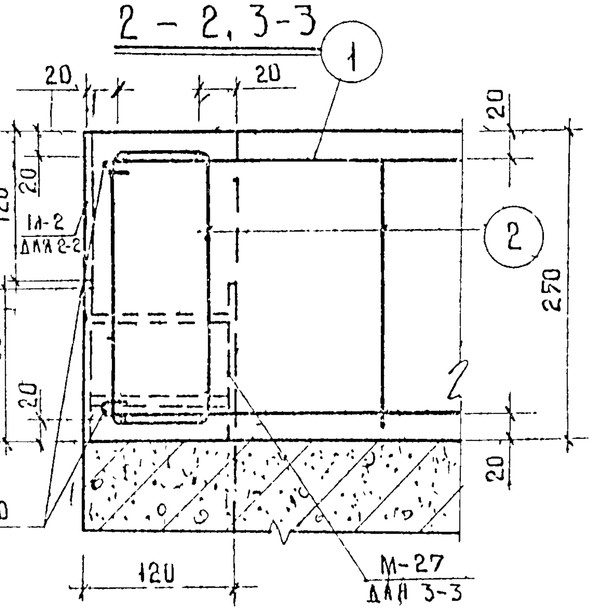

МУ – 11

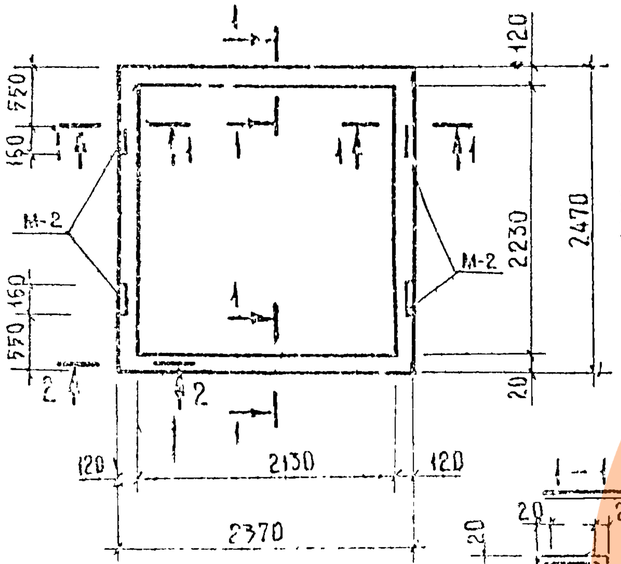

МУ – 7

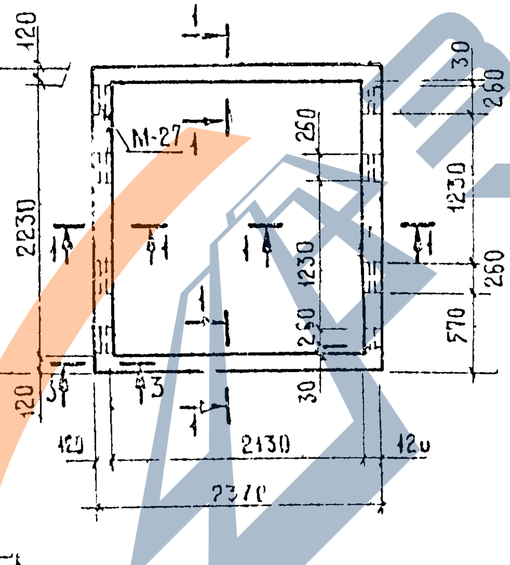

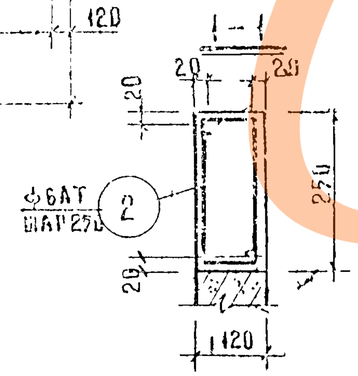

Спецификация арматурной стали на 1 ж. б. элемент

Марка ж.б. эл-ов и кол-во в изд.	Марка и кол-во изд. в элементе	№ поз.	Эскиз	Ф класса, мм	Длина, мм	Кол-во шт: в изделии	Кол-во шт: в элементе	Общая длина, м	Выборка арм. на 1 ж. б. элемент: Ф класса	мм	Общая длина, м	Вес, кг	Вес арматуры на все ж. б. элем
МУ-7		1	общая длина	Ф6АI	38720	—	—	38,72	Ф6АI	6,8,72	17,26		
		2	153 28 12 222	Ф6АI	750	—	40	30,00					17,26
МУ-8		1	См. выше	Ф6АI	30720	—	—	30,72	Ф6АI	73,22	11,82		
		2	— " —	Ф6АI	750	—	30	22,50					11,82
МУ-11		1	— " —	Ф6АI	38720	—	—	38,72	Ф6АI	68,72	17,26		
		2	— " —	Ф6АI	750	—	40	30,00					17,26

Выборка закладных деталей на 1 элемент

Марка элемента	Марка элем. или позиции	Кол-во изд. в шт.	№ вып. и № листа
МУ-7	М-27	8	Вып. 5 Арм. 15
МУ-8	М-2	4	Вып. 5 Л. 17
МУ-11	М-2	4	Вып. 5 Л. 17

Показатели на монолитные ж. б. элементы

Марка элем	Марка бетона	Содерж. стали в кг на 1 м³ бетона	Расход на 1 элем: бетона м³	стали кг	Кол-во элем. в шт	Расход на все элементы: бетона м³	стали кг
МУ-7	200	27,91	0,28	66,94	1	0,28	66,54
МУ-8	— " —	93,4	0,22	20,54	1	0,22	20,54
МУ-11	— " —	85,6	0,28	23,98	1	0,28	23,98

Выборка стали на жел. бет. элементы

Марка элемента	Горячекатаная арматурная сталь ГОСТ 5781-75: Класс А-I: мм 6 АI		Итого:	Класс А-III: ф, мм 10		Итого	Прокат от. 3 пс 6 ГОСТ 38.0-21: Полоса 120х8	190х8	Итого:	Всего:
МУ-7	17,26		17,26	2,08		2,08		49,6	49,6	56,94
МУ-8	11,82		11,82	3,88		3,88	4,84		4,84	20,54
МУ-11	17,26		17,26	3,88		3,88	4,84		4,84	23,98

Проверил Рябикова

ТК 1978

Монолитные железобетонные участки МУ-7, МУ-8, МУ-11

Серия ИИ-64-15

Выпуск 0-1 дополнение

Лист 38

МУ — 9

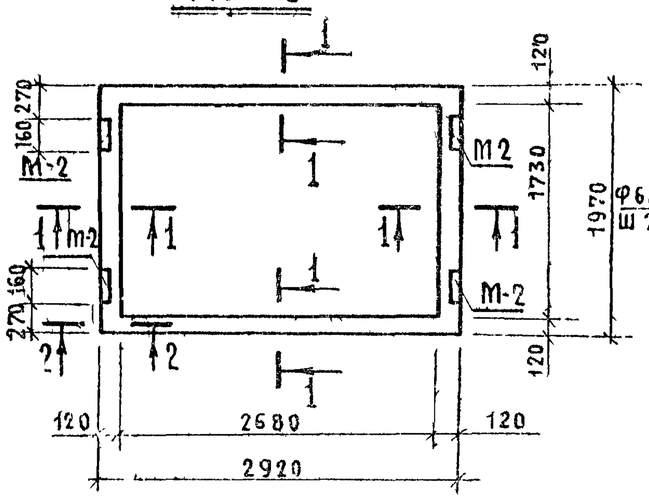

1 — 1

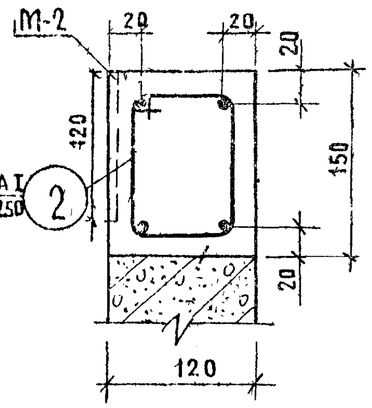

МУ — 10

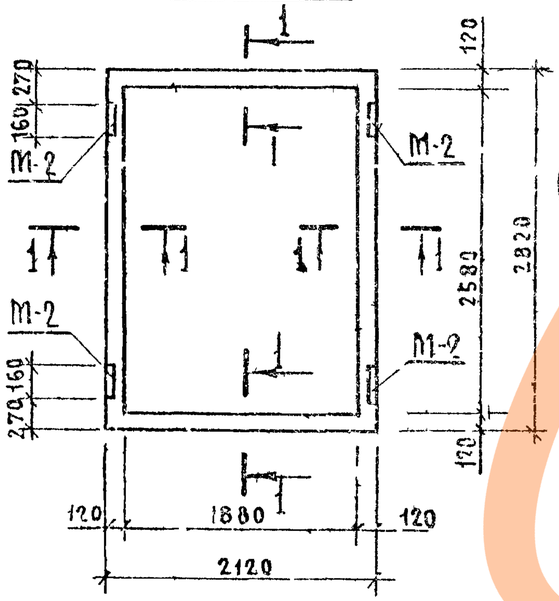

2 — 2

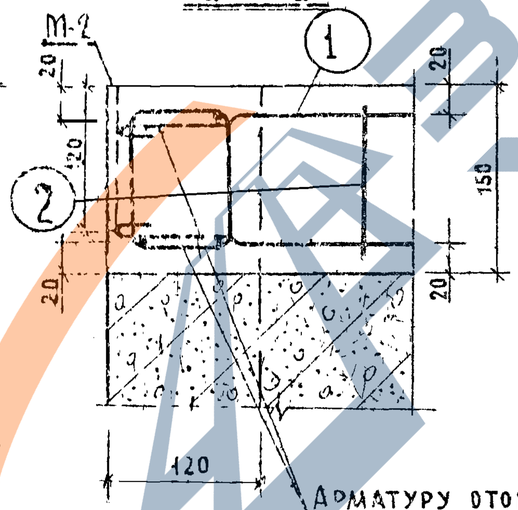

Спецификация арматурной стали на ж.б. элементы

Марка ж.б. эл-ов и кол-во в шт.	Марка и кол. изд. в изд. и эл.	№ поз.	Эскиз	Ф класса, мм	Длина мм	Кол-во шт. в изделии	Кол-во шт. в элемен.	Общая длина, м	Выборка армат. на 1 ж.б. элем. Ф класса в мм.	Выборка армат. на 1 ж.б. элем. Общая длина м	Выборка армат. на 1 ж.б. элем. Вес, кг	Вес арматуры на все ж.б. элем.
МУ-9		1	Общая длина	6АI	39120			39.12	6АI	60.02	13.32	
		2	183, 153, 92, 122	6АI	550		38	20.90				13.32
МУ-10		1	См. выше	6АI	39520			39.52	6АI	61.52	13.66	
		2	— " —	6АI	550		40	22.00				13.66

Выборка закладных деталей на 1 элемент

Марка элемента	Марка эл., или позиция	Кол-во изд. в 1 шт.	№ вып. № листа
МУ-9	М-2	4	Вып.5 / Л.17
МУ-10	М-2	4	Вып.5 Л.17

Показатели на монолитные ж.б. элементы

Марка элемента	Марка бетона	Содерж. стали в кг на 1 м³ бетона	Расход на элемент: бетона м³	Расход на элемент: стали кг	Кол-во элем. в шт.	Расход на все элементы: бетона м³	Расход на все элементы: стали кг
МУ-9	200	129.7	0.17	22.04	1	0.17	22.04
МУ-10	200	131.7	0.17	22.38	1	0.17	22.38

Выборка стали на жел.бет. элементы

Марка элемента	Горячекатаная арматурная сталь ГОСТ 5781-75 Класс А-I Ф мм 6	Горячекатаная арматурная сталь ГОСТ 5781-75 Класс А-I Итого	Горячекатаная арматурная сталь ГОСТ 5781-75 Класс А-III Ф мм 10	Горячекатаная арматурная сталь ГОСТ 5781-75 Класс А-III Итого:	Прокат в ст. 3 пс-6 ГОСТ 380-71 Полоса -120×8	Прокат в ст. 3 пс-6 ГОСТ 380-71 Итого:	Всего
МУ-9	13,32	13.32	3.88	3.88	4.84	4.84	22.04
МУ-10	13.66	13.66	3.88	3.88	4.84	4.84	22.38

Гипрониисдаа г. Москва

Гл. инж. пр-та Либерман
Рук. группы Рябинова
Техник Прабоделова
Проверил Либерман

ТК 1978

Монолитные железобетонные участки МУ-9, МУ-10.

Серия ИИ-04-15
Выпуск 0-1 Дополнение
Лист 39

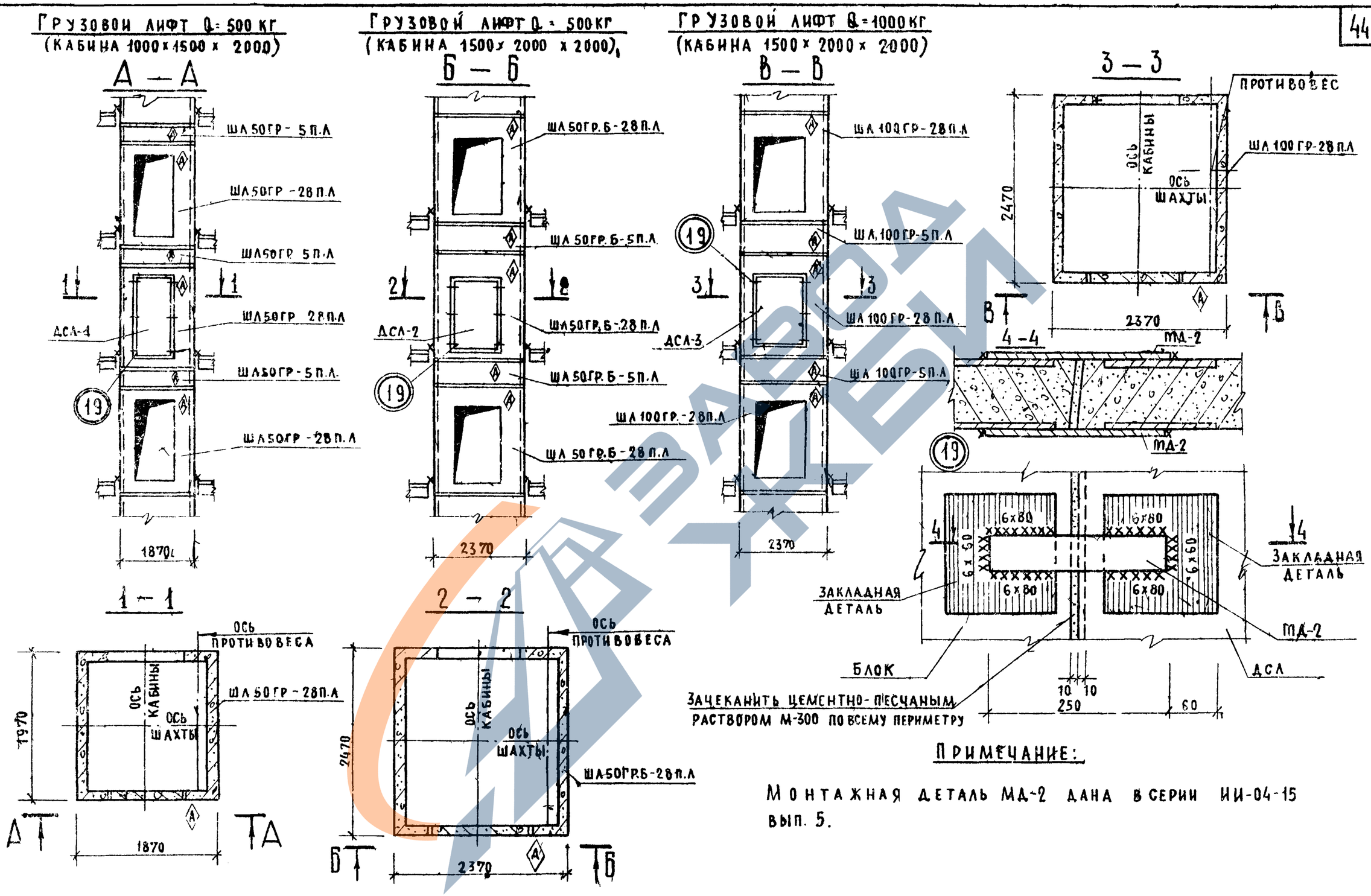

ПРИМЕЧАНИЕ:

МОНТАЖНАЯ ДЕТАЛЬ МД-2 ДАНА В СЕРИИ ИИ-04-15 ВЫП. 5.

ТК 1978	ФРАГМЕНТЫ МОНТАЖНЫХ СХЕМ ГРУЗОВЫХ ЛИФТОВ, ПРОТИВОВЕС СПРАВА. УЗЕЛ 19.	СЕРИЯ ИИ-01-15	
		ВЫПУСК 0+1 ДОПОЛНЕНИЕ	ЛИСТ 40

ИНЖЕНЕР ПРОВЕРИЛ | ПРАВОДЕЛОВА ЛИБЕРМАН | г. МОСКВА

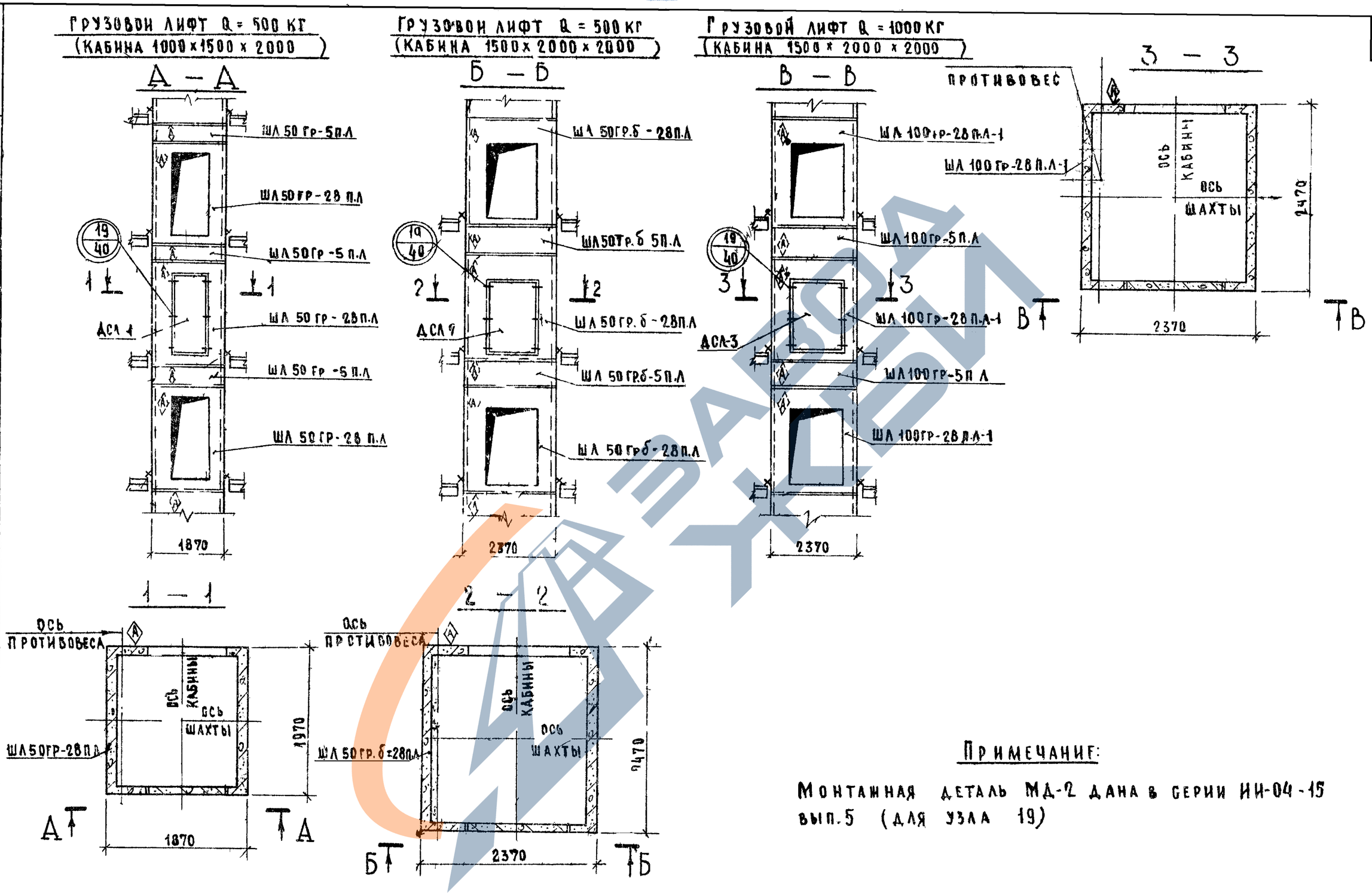

ПРИМЕЧАНИЕ:

МОНТАЖНАЯ ДЕТАЛЬ МД-2 ДАНА В СЕРИИ ИИ-04-15 ВЫП.5 (ДЛЯ УЗЛА 19)

ГИПРОНИИЗДРАВ г. Москва	ГЛ. ИНЖ. ПРТА	ЛИБЕРМАН
	РУК. ГРУППЫ	РЯБИКОВА
	ТЕХНИК	ПРАВОДЕЛОВА
	ПРОВЕРИЛ	ЛИБЕРМАН

ТК 1978

ФРАГМЕНТЫ МОНТАЖНЫХ СХЕМ ГРУЗОВЫХ ЛИФТОВ ПРОТИВОВЕС СЛЕВА

СЕРИЯ ИИ-04-15

ВЫПУСК 0-1 ДОПОЛНЕНИЕ

ЛИСТ 41

16068 (46)