https://zavodjbi.com/

ТИПОВЫЕ КОНСТРУКЦИИ, ИЗДЕЛИЯ И УЗЛЫ ЗДАНИЙ И СООРУЖЕНИЙ

СЕРИЯ 1.465.1-15

ПЛИТЫ ЖЕЛЕЗОБЕТОННЫЕ РЕБРИСТЫЕ РАЗМЕРОМ 3×12 м ДЛЯ ПОКРЫТИЙ ОДНОЭТАЖНЫХ ПРОИЗВОДСТВЕННЫХ ЗДАНИЙ

ВЫПУСК 7

Плиты 2-го типоразмера с проемами в полке для зенитных фонарей

Рабочие чертежи

24035-08
ЦЕНА 3-04

https://zavodjbi.com/

https://zavodjbi.com/

ЦЕНТРАЛЬНЫЙ ИНСТИТУТ ТИПОВОГО ПРОЕКТИРОВАНИЯ
ГОССТРОЯ СССР

Москва, А-445 Смольная ул., 22

Сдано в печать 7 1990 года

Тираж 5700 экз

зз № 4

https://zavodjbi.com/

https://zavodjbi.com/

ТИПОВЫЕ КОНСТРУКЦИИ, ИЗДЕЛИЯ И УЗЛЫ ЗДАНИЙ И СООРУЖЕНИЙ

СЕРИЯ 1.465.1-15

ПЛИТЫ ЖЕЛЕЗОБЕТОННЫЕ РЕБРИСТЫЕ РАЗМЕРОМ 3×12 м ДЛЯ ПОКРЫТИЙ ОДНОЭТАЖНЫХ ПРОИЗВОДСТВЕННЫХ ЗДАНИЙ

ВЫПУСК 7

Плиты 2-го типоразмера с проемами в полке для зенитных фонарей

Рабочие чертежи

Утверждены
Главпроектом Госстроя СССР,
техническое задание от 22.04.88 г.
Введены в действие с 01.03.90 г.
приказом ЦНИИпромзданий
от 01.09.89 г. N 100.

РАЗРАБОТАНЫ

ЦНИИПРОМЗДАНИЙ ГОССТРОЯ СССР

Зам директора В.В.Гранев
Нач.отдела СНКОЗ А.Я.Розенблюм
Гл.инж.проекта В.А.Бажанова

НИИСК ГОССТРОЯ СССР

Зам. директора П.И.Кривошеев
Рук. лаборатории М.А.Янкелевич
Ст. научн. сотрудн. Я.И.Маркус

НИИЖБ Госстроя СССР

Зам. директора Т.И.Мамедов
Рук. лаборатории В.А.Якушин
Ст. научн. сотрудн. А.А.Светов

© ЦИТП Госстроя СССР, 1989

https://zavodjbi.com/

https://zavodjbi.com/

Обозначение	Наименование	Стр.
1.465.1-15.7-ТТ	Технические требования	2
1.465.1-15.7-1ФП4	Плита 2ПФ12 с четырьмя	
	проемами в полке.	
	Ополубочный чертеж	5
1.465.1-15.7-1	Плита 2ПФ12 с четырьмя	
	проемами в полке	6
1.465.1-15.7-2ФП4	Плита 2ПФ12 с двумя проемами	
	в полке. Ополубочный чертеж.	17
1.465.1-15.7-2	Плита 2ПФ12 с двумя проемами	
	в полке.	18
1.465.1-15.7-РС1	Ведомость расхода стали на плиту	
	2ПФ12 с четырьмя проемами в полке, кг	27
1.465.1-15.7-РС2	Ведомость расхода стали на плиту	
	2ПФ12 с двумя проемами в полке, кг	33

			1.465.1-15.7		
Гл.инж.пр.	Баженова		Содержание	Стадия	Лист	Листов
Исполн.	Николаева			Р		1
Провер.	Святова			ЦНИИПРОМЗДАНИЙ	
Н.контр.	Старостина				

Формат А4

1. Выпуск 7 серии 1.465.1-15... содержит рабочие чертежи плит типа ПФ размером 3х12 и 2-го типоразмера с проемами в полке для установки зенитных фонарей точечного и панельного типа из двухслойных стеклопакетов по сериям 1.464-14, вып.1 и 1.464.2-17, вып.1.

2. Рабочие чертежи арматурных и закладных изделий приведены в Выпуске 8 настоящей серии.

3. Материалы для проектирования зданий с применением плит настоящего Выпуска, включающие область и условия применения, номенклатуру и технические данные плит, принцип их маркировки, основные положения по расчету и другие руководящие материалы, предназначенные для использования при проектировании, приведены в Вып. 0. настоящей серии.

4. Технические требования, включая указания по изготовлению плит, приведены в документе 1.465.1-15.5-ТТ (Вып. 5).

5. Маркировка плит принята в соответствии со структурой, изложенной в п. 2.5 пояснительной записки к выпуску 0. При этом количество и размер проемов в полке плиты условно обозначаются цифрой, проставляемой в третьей части марки плиты.

3 - при 4-х проемах размером 1,5 х 1,7 м,
5 - при 2-х проемах размером 2,6 х 2,7 м.

Пример условного обозначения плиты:

2ПФ12-1АIVЛ-3 - плита 2-го типоразмера пролетом 12м с четырьмя проемами в полке размером 1,5х1,7 м для установки зенитных фонарей, первой несущей способности, с напрягаемой арматурой класса А-IV, из легкого бетона, предназначенная для применения в неагрессивной среде;

Инв.№подл.	Подпись и дата	Взам.инв.№	1.465.1-15.7-ТТ		
Гл.инж.пр.	Баженова		Технические требования	Стадия	Лист	Листов
Исполн.	Николаева			Р	1	5
Н.контр.	Старостина			ЦНИИПРОМЗДАНИЙ	

Формат А4

https://zavodjbi.com/

2ПФ12-3АIV - 5П – плита 2-го типоразмера, пролетом 12 м с двумя проемами в полке размером 2,6×2,7 м для установки зенитных фонарей, третьей несущей способности, с напрягаемой арматурой класса А-IV, из тяжелого бетона, предназначенная для применения в условиях воздействия среднеагрессивной газовой среды.

6. Номинальная отпускная масса плит из легкого бетона, определенная в зависимости от плотности бетона в высушенном до постоянной массы состоянии ($\rho_{сух.}$) и наибольшей допустимой отпускной влажности бетона $W^{макс.}_{отп.}$, равной 15% (по объёму), приведена в табл. 1

Таблица 1

Типоразмер плиты	Размер проема в полке плиты, м	Вид бетона	$\rho_{сух.}$, кг/м³	$W_{макс. отп.}$, %	Номинальная отпускная масса плиты, т
2ПФ12	2,6×2,7	Керамзитобетон	1750	15	5,5
		Аглопоритобетон, шлакопемзобетон	2100		6,5
		Керамзитобетон	1750		5,3
		Аглопоритобетон, шлакопемзобетон	2100		6,3

7. Значения напряжений $\sigma_{сол.1}$, контролируемых по окончании натяжения напрягаемой арматуры, а также величины контролируемых усилий натяжения одного стержня приведены в табл. 2

Отклонение величины силы натяжения арматуры допускается (от усилия, контролируемого к концу натяжения) не должно превышать ±5%; отклонение величины натяжения при электротермическом способе натяжения не должно превышать (в отдельном стержне) ±10%.

8. Крепление зенитных фонарей со световым проемом 1,5×1,7 м к плитам покрытий производится через накладные изделия НС2, привариваемые к закладным изделиям МН13 в поперечных ребрах плит.

Рабочий чертёж изделия НС2 приведен в документе 1.465.1-15.8-49.

Мероприятия по защите от коррозии накладных изделий НС2 должны проводиться в соответствии с указаниями, приведенными в проекте здания.

9. Плиты типа ПФ, применяемые в покрытиях зданий с расчетной сейсмичностью 7 и 8 баллов, должны иметь пазы по наружным граням продольных ребер для образования шпонок в продольных швах между плитами. Форма и размеры пазов, а также расстояние между ними должны приниматься по аналогии с плитами без проемов в полке (см. докум. 1ФЧ выпуска 5)

Инв.№ подл. | Подпись и дата | Взам. инв.№

Таблица 2

Класс напрягаемой арматуры	Марка плиты	Напрягаемая арматура (на плиту)	Величина напряжения в арматуре σ_{sp}, МПа (кгс/см²), при способе натяжения		Контролируемое усилие натяжения одного стержня, кН (тс)
			электротермическом	механическом	
Плиты из тяжелого бетона					
Ат-IV	2ПФ12-1Ат-IV-3	4ф16Ат-IV	—	860 (8600)	173 (17,3)
	2ПФ12-2Ат-IV-3	4ф18Ат-IV			218 (21,8)
	2ПФ12-3Ат-IV-3	4ф20Ат-IV			270 (27,0)
Ат-V	2ПФ12-1Ат-V-3	2ф25Ат-V	650 (6500)	650 (6500)	319 (31,9)
	2ПФ12-2Ат-V-3	4ф20Ат-V			204 (20,4)
	2ПФ12-3Ат-V-3	4ф22Ат-V			247 (24,7)
Ат-IVС	2ПФ12-1Ат-IVС-3	4ф20Ат-IVС	540 (5400)	540 (5400)	170 (17,0)
	2ПФ12-2Ат-IVС-3	4ф22Ат-IVС			205 (20,5)
	2ПФ12-3Ат-IVС-3	6ф20Ат-IVС			170 (17,0)
	2ПФ12-4Ат-IVС-3	6ф22Ат-IVС			205 (20,5)
А-IV	2ПФ12-1А-IV-3	4ф20А-IV			170 (17,0)
	2ПФ12-2А-IV-3	8ф16А-IV			108 (10,8)
	2ПФ12-3А-IV-3	8ф18А-IV			137 (13,7)
А-IIIв	2ПФ12-1А-IIIв-3	4ф22А-IIIв	490 (4900)	490 (4900)	186 (18,6)
	2ПФ12-2А-IIIв-3	2ф32А-IIIв	—		394 (39,4)
	2ПФ12-3А-IIIв-3	4ф25А-IIIв	490 (4900)		241 (24,1)
	2ПФ12-4А-IIIв-3	4ф28А-IIIв	—		302 (30,2)
К-7	2ПФ12-1К7-3	4ф15К7	—	1220 (12200)	173 (17,3)
	2ПФ12-2К7-3	6ф15К7			
Вр	2ПФ12-1Вр-3	32ф5Вр	—	1180 (11800)	23 (2,3)
	2ПФ12-2Вр-3	38ф5Вр			
	2ПФ12-3Вр-3	44ф5Вр			

Для плит 2ПФ12 с двумя проёмами в полке (марки плит с индексом -5") величины контролируемых напряжений и усилий натяжения принимать по соответствующей марке плиты с индексом "-3".

Инв.№ подл. | Подпись и дата | Взам. инв.№

Формат А4

Продолжение табл. 2

Класс напрягаемой арматуры	Марка плиты	Напрягаемая арматура (на плиту)	Величина напряжения в арматуре σ_{sp}, МПа (кгс/см²), при способе натяжения		Контролируемое усилие натяжения одного стержня, кН (тс)
			электротермическом	механическом	
А-IV	2ПФ12-1А-IV-3Н*)	4ф20А-IV	540 (5400)	540 (5400)	170 (17,0)
	2ПФ12-2А-IV-3Н	8ф16А-IV			108 (10,8)
	2ПФ12-3А-IV-3Н	8ф18А-IV			137 (13,7)
Ат-VСК	2ПФ12-1Ат-VСК-3Н	2ф25Ат-VСК	650 (6500)	650 (6500)	319 (31,9)
	2ПФ12-2Ат-VСК-3Н	4ф20Ат-VСК			204 (20,4)
	2ПФ12-3Ат-VСК-3Н	4ф22Ат-VСК			247 (24,7)
А-IIIв	2ПФ12-1А-IIIв-3Н*)	4ф22А-IIIв	490 (4900)	490 (4900)	186 (18,6)
	2ПФ12-2А-IIIв-3Н	2ф32А-IIIв	—		394 (39,4)
	2ПФ12-3А-IIIв-3Н	4ф25А-IIIв	490 (4900)		241 (24,1)
	2ПФ12-4А-IIIв-3Н	4ф28А-IIIв	—		302 (30,2)
Плиты из легкого бетона					
Ат-IV	2ПФ12-1Ат-IVЛ-3	4ф16Ат-IV	—	860 (8600)	173 (17,3)
	2ПФ12-2Ат-IVЛ-3	4ф18Ат-IV			218 (21,8)
Ат-V	2ПФ12-1Ат-VЛ-3	2ф25Ат-V	650 (6500)	650 (6500)	319 (31,9)
	2ПФ12-2Ат-VЛ-3	4ф20Ат-V			204 (20,4)
Ат-IVС	2ПФ12-1Ат-IVСЛ-3	4ф20Ат-IVС	540 (5400)	540 (5400)	170 (17,0)
	2ПФ12-2Ат-IVСЛ-3	4ф22Ат-IVС			205 (20,5)
А-IV	2ПФ12-1А-IVЛ-3	4ф20А-IV			170 (17,0)
	2ПФ12-2А-IVЛ-3	8ф16А-IV			108 (10,8)
А-IIIв	2ПФ12-1А-IIIвЛ-3	4ф22А-IIIв	490 (4900)	490 (4900)	186 (18,6)
	2ПФ12-2А-IIIвЛ-3	2ф32А-IIIв	—		394 (39,4)
	2ПФ12-3А-IIIвЛ-3	4ф25А-IIIв	490 (4900)		241 (24,1)
К-7	2ПФ12-1К7Л-3	4ф15К7	—	1220 (12200)	173 (17,3)
	2ПФ12-2К7Л-3	8ф15К7			
Вр	2ПФ12-1ВрЛ-3	32ф5Вр	—	1180 (11800)	23 (2,3)
	2ПФ12-2ВрЛ-3	38ф5Вр			

*) приведенные в таблице данные справедливы для соответствующих марок плит с индексом „Л".

Инв.№ подл. | Подпись и дата | Взам. инв.№

Формат А4

https://zavodjbi.com/

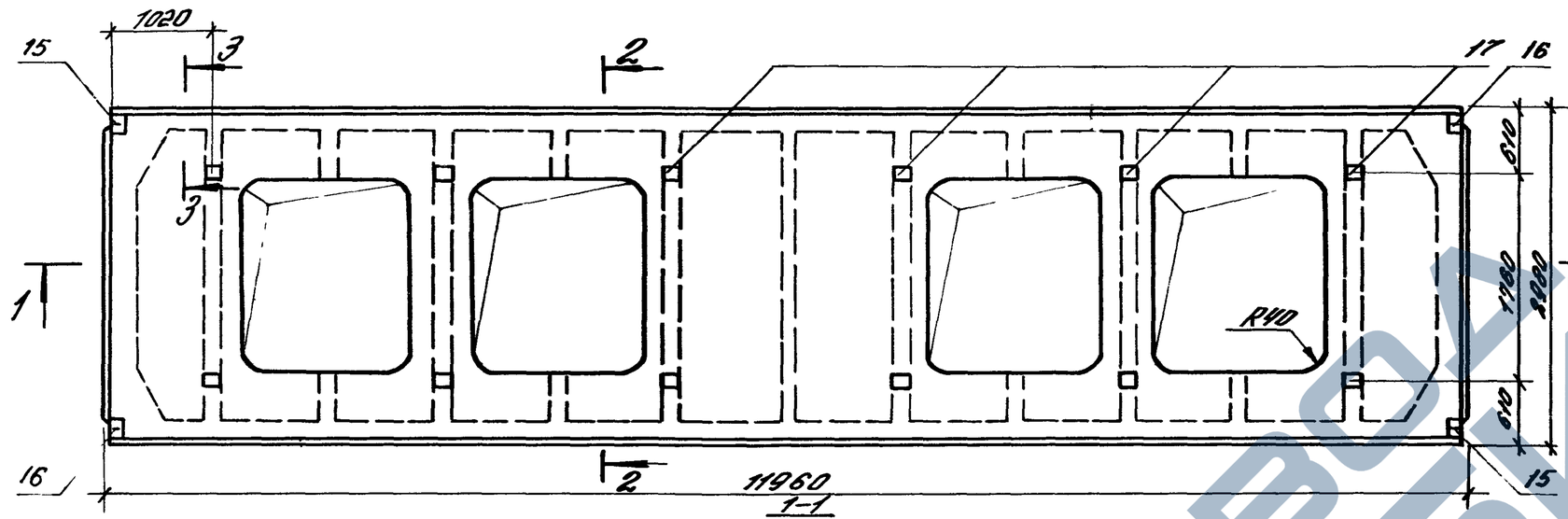

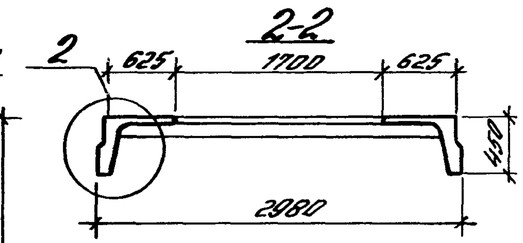

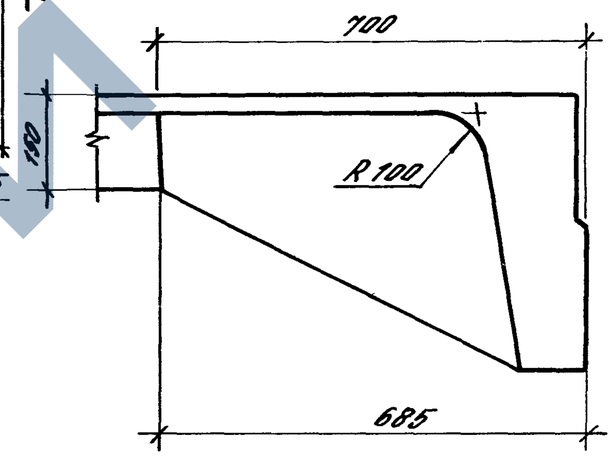

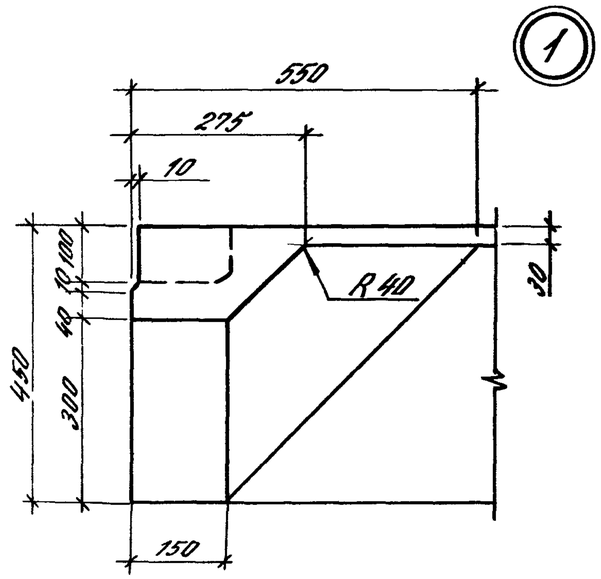

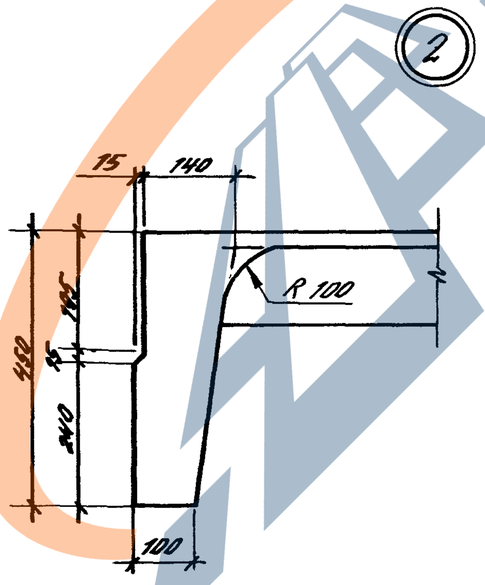

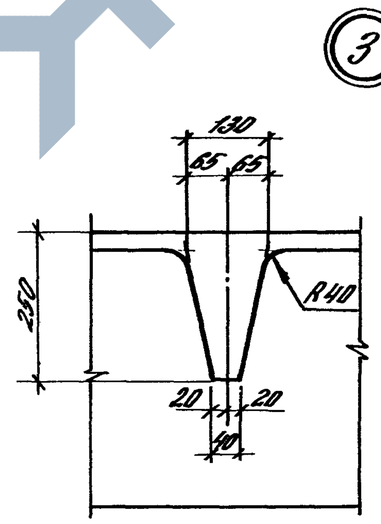

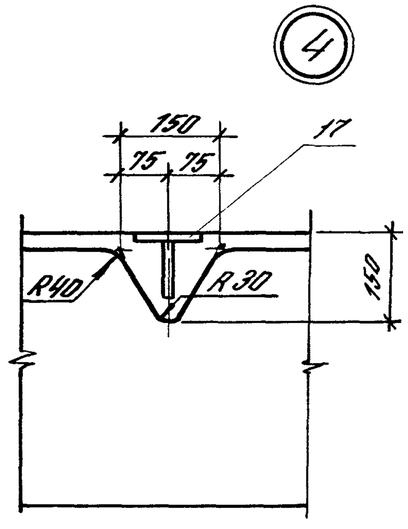

Гл. ин. пр.	Баженова		1.465.1-15.7-1Ф4
Разраб.	Баженова		
Испол.	Николаева		Плита 2ПФ12 с четырьмя проемами в полке. Опалубочный чертеж
Провер.	Святова		Стадия: Р; Лист: ; Листов: 1
Н. контр.	Старостенко		ЦНИИПромзданий

24035-08 6

Формат А3

https://zavodjbi.com/

https://zavodjbi.com/

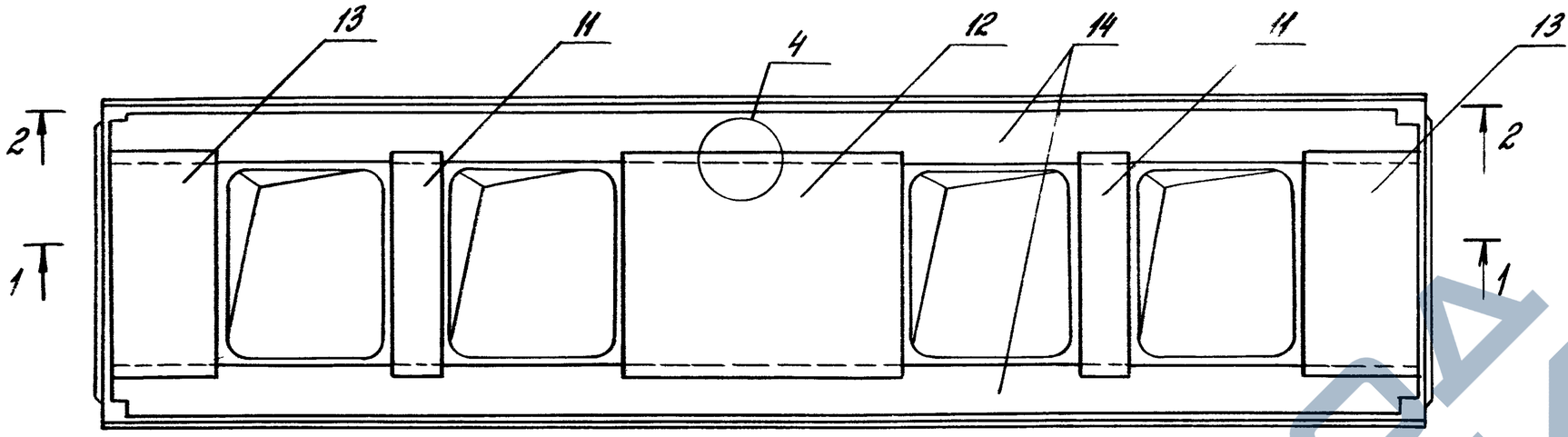

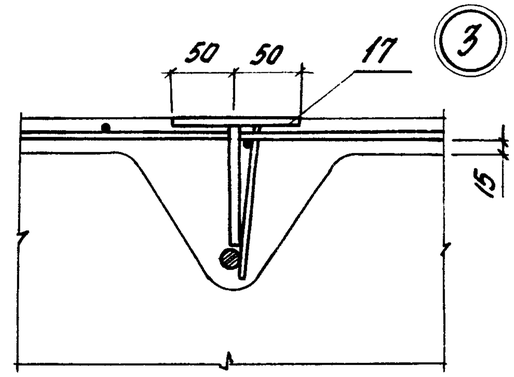

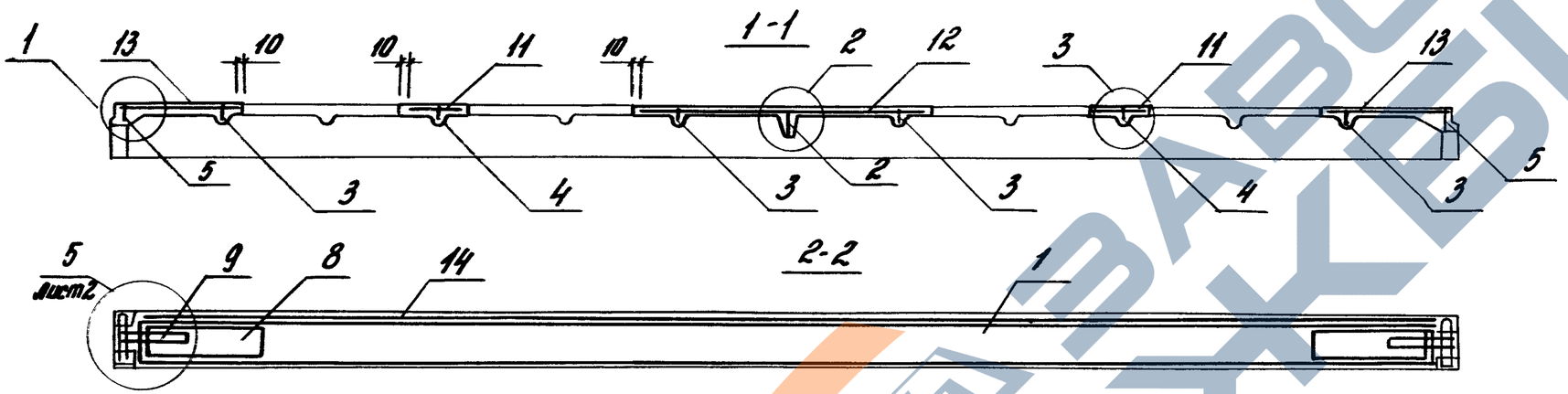

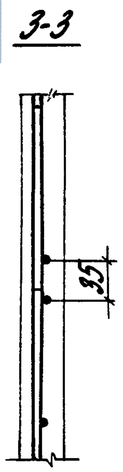

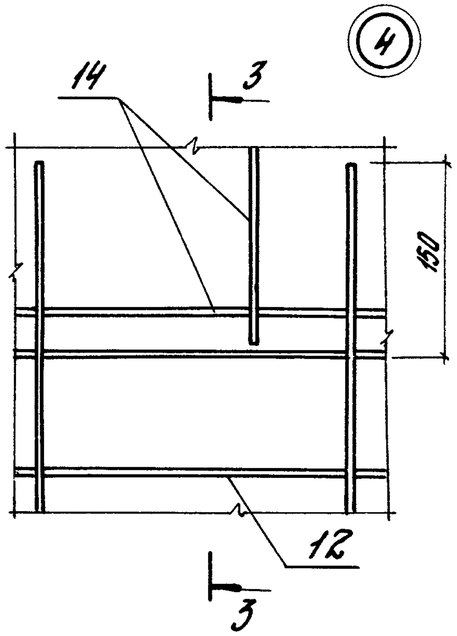

Установка каркаса укороченного поперечного ребра

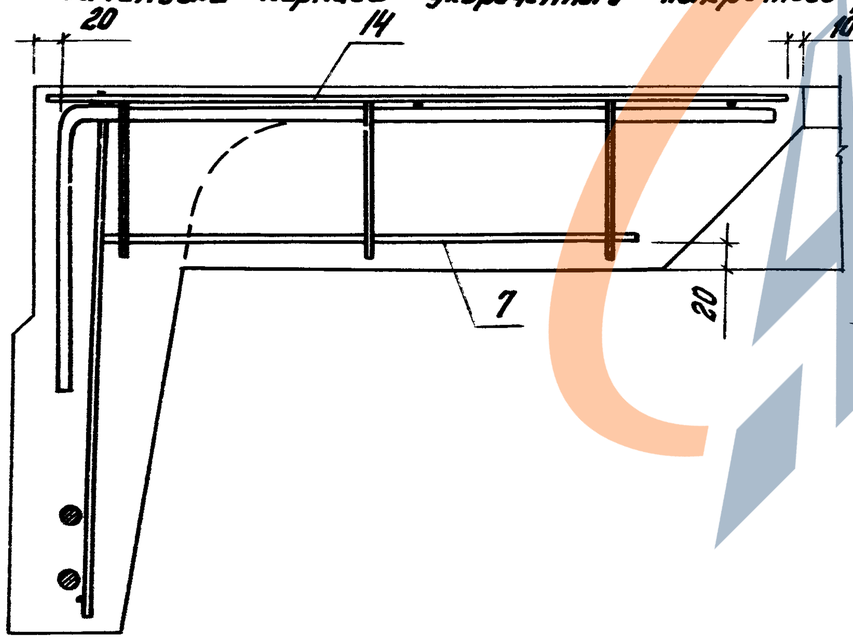

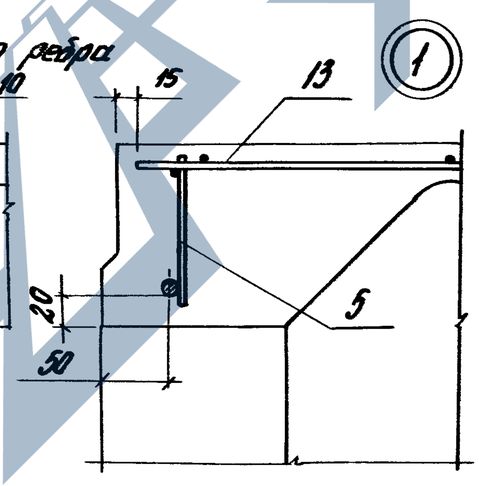

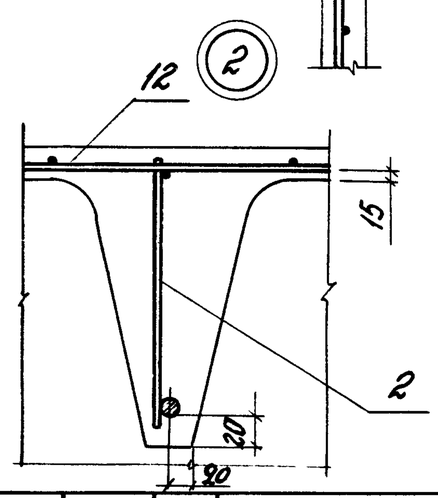

Гл.инж.пр.	Бажанова		
Разраб.	Петрова		
Испол.	Николаева		
Провер.	Святова		
Н.контр.	Старостина		

1.465.1-15.7-1

Плита 2ПФ12 с четырьмя проемами в полке

Стадия	Лист	Листов
Р	1	11

ЦНИИПромзданий

Инв.№ подл. | Подп. и дата | Взам.инв.№

24035-08 7 Формат А3

https://zavodjbi.com/

https://zavodjbi.com/

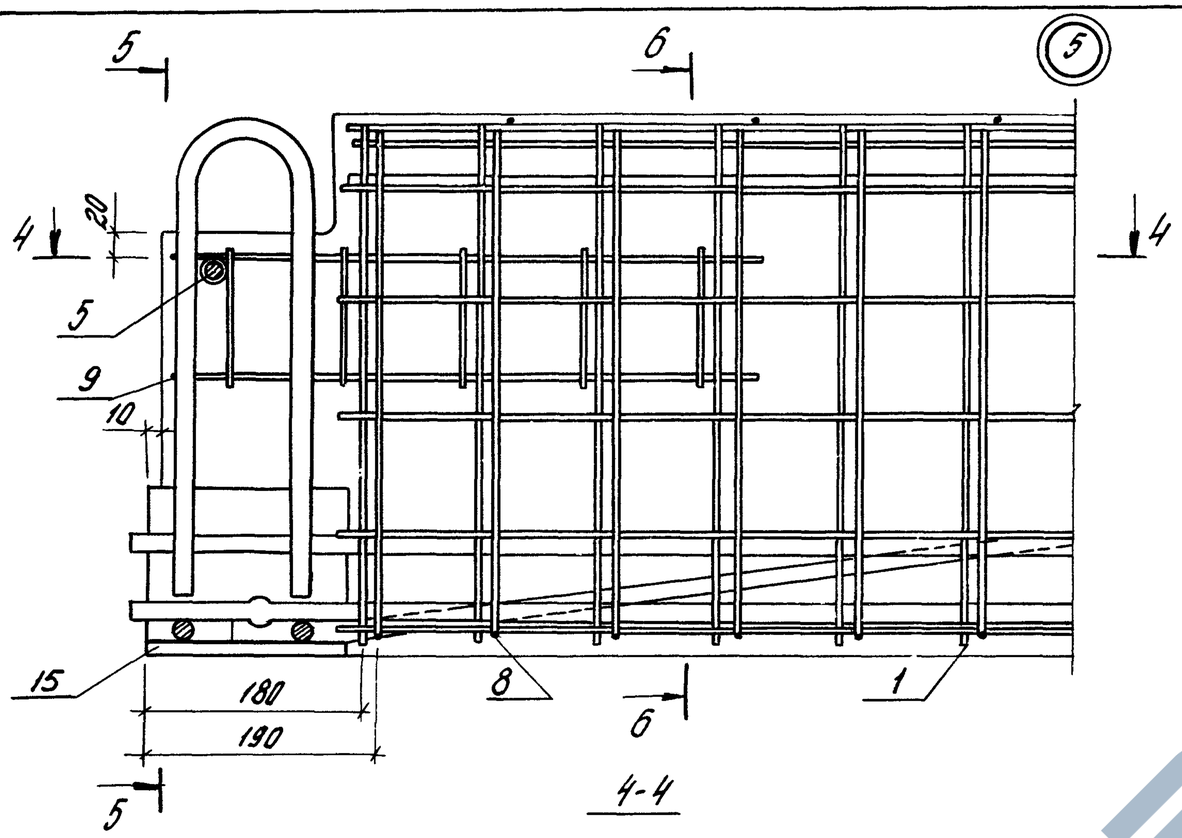

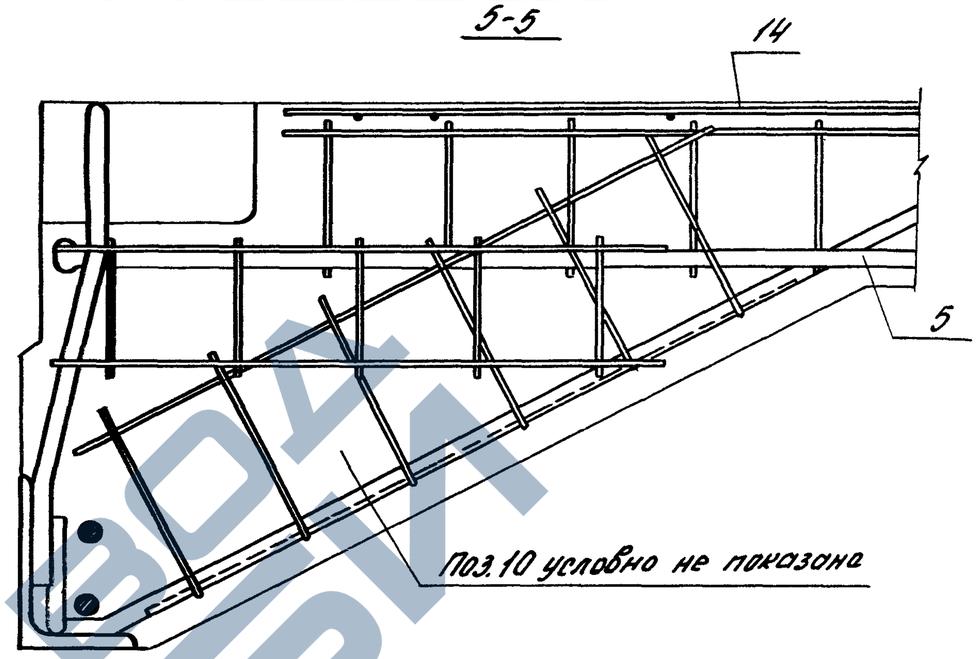

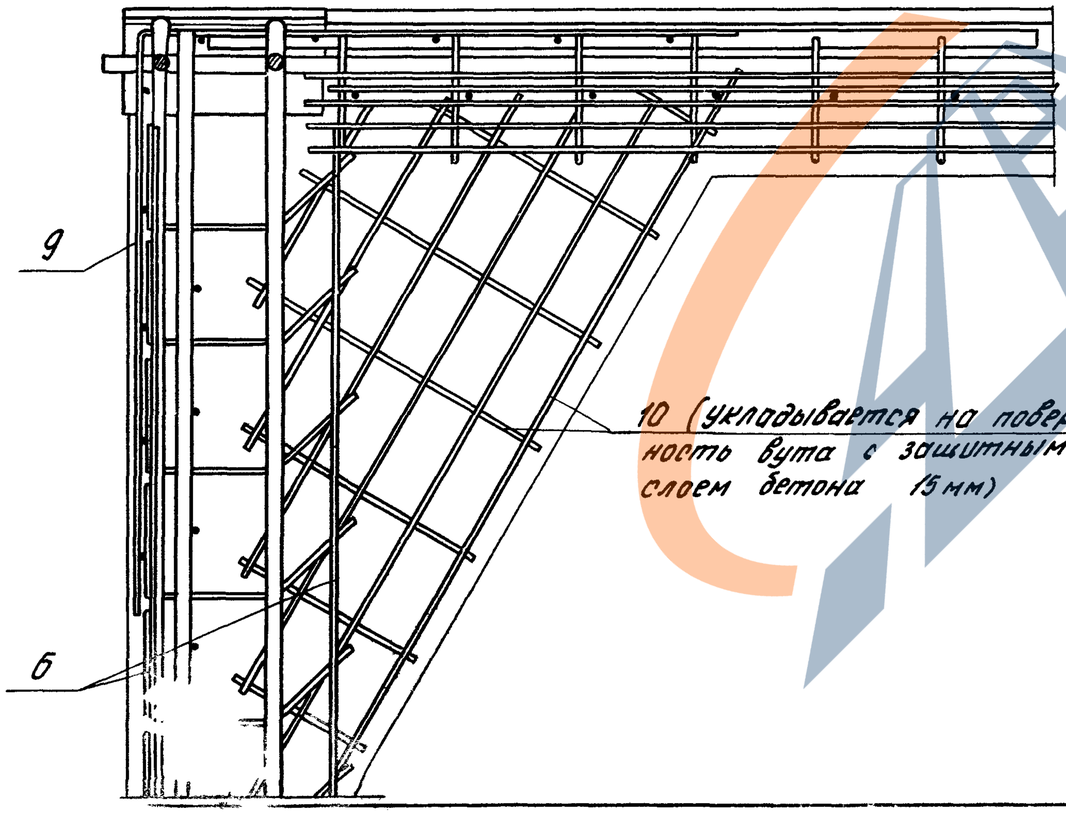

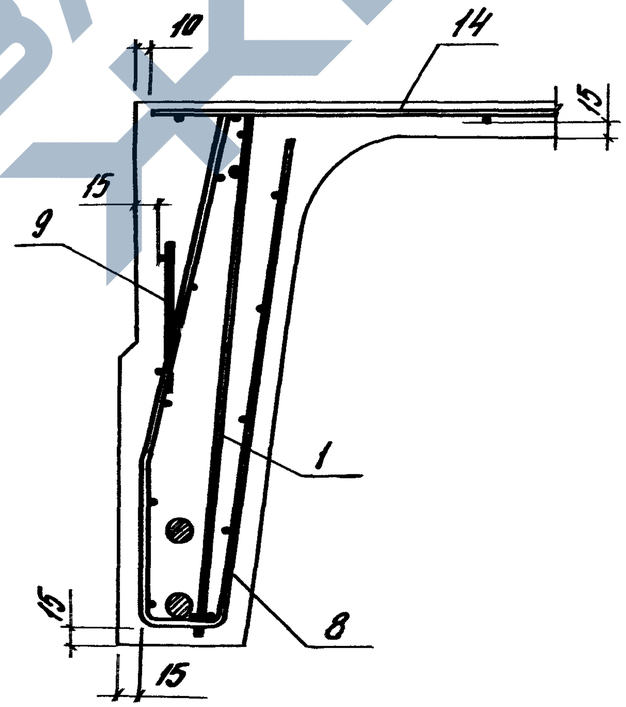

ЗАВОД ЖБИ

Инв. № подл. | Подп. и дата | Взам. инв. №

1.465.1-15.7-1	Лист 2
24035-08 8	Формат А3

https://zavodjbi.com/

Схемы размещения напрягаемой арматуры в продольном ребре плиты

Схема 1

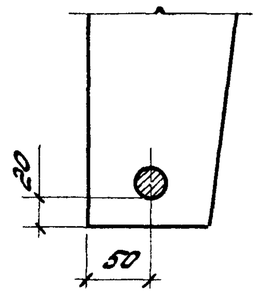

Схема 2

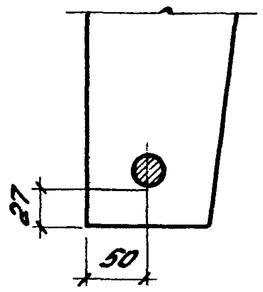

Схема 3

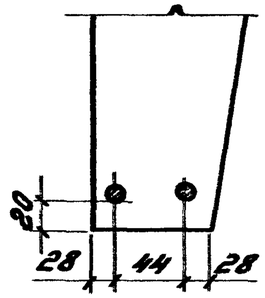

Схема 4

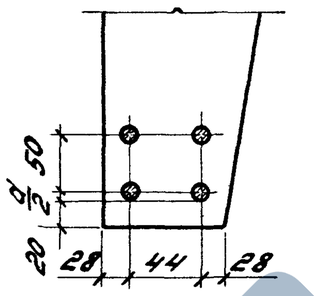

Схема 5

а)

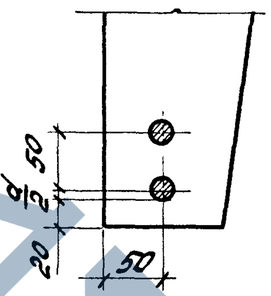

б)

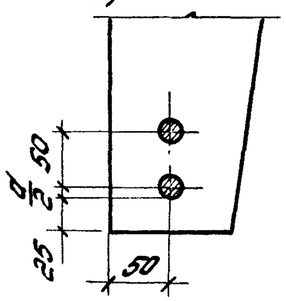

Схема 6

а)

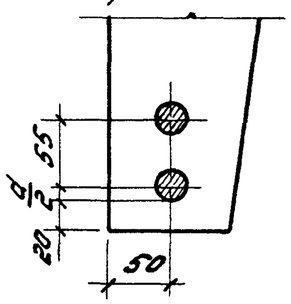

б)

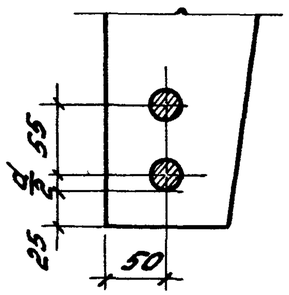

Схема 7

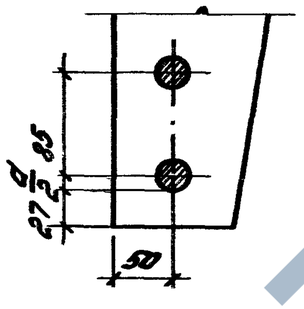

Схема 8

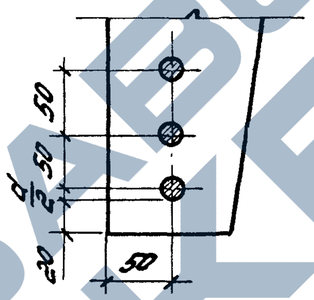

Схема 9

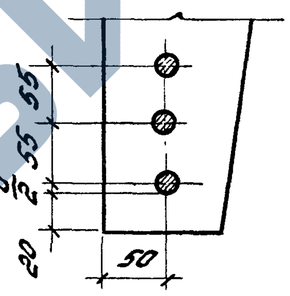

Схема 10

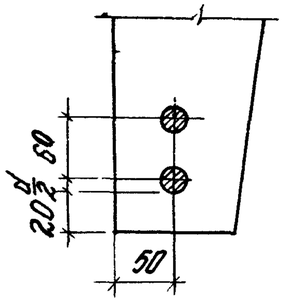

Схема 11

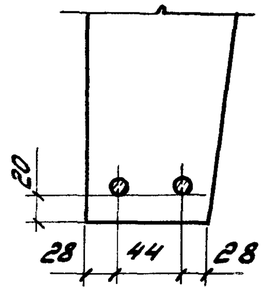

Схема 12

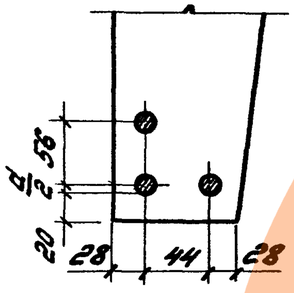

Схема 13

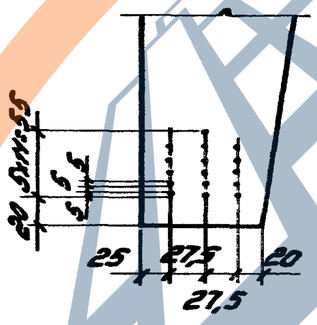

Схема 14

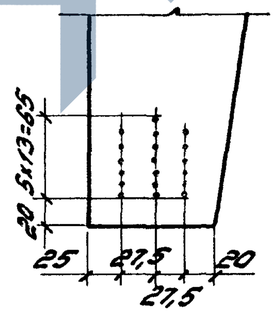

Схема 15

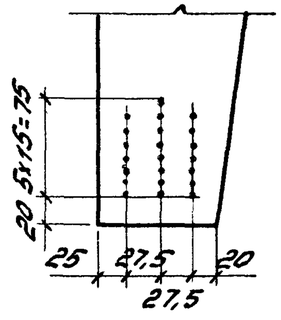

Инв. № подл. | Подпись и дата | Взам. инв. №

1.465.1-15.7-1	Лист 3

24035-08 9 Формат А3

Марка	Поз.	Наименование	Кол.	Обозначение документа	Масса, т
2ПФ12-1АтV-3	1	Каркас КР1	2	1.465.1-15.8 –1	
	2	КР17	1	–5	
	3	КР25	4	–6	
	4	КР26	2	–6	
	5	КР33	2	–7	
	6	КР50	4	–13	
	7	КР51	8	–14	
	8	Сетка С7	4	–22	
	9	С11	4	–23	
	10	С12/2	4	–24	
	11	С17	2	–27	
	12	С19	1	–28	
	13	С21	2	–29	
	14	С23	2	–30	
	15	Изделие закладное МН3-1	2	–34	
	16	МН3-2	2	–34	6,4
	17	МН13	12	–41	
	18	Стержень напряг. СТН1	4	Схема 3, л. 3	
	19	Бетон класса В25, м³	2,54		
2ПФ12-2АтV-3	1	Каркас КР2	2	1.465.1-15.8 –1	
	2	КР18	1	–5	
	3	КР26	4	–6	
	4	КР27	2	–6	
		Поз. 5...10, 14,...17 по 2ПФ12-1АтV-3			
	11	Сетка С18	2	–27	
	12	С20	1	–28	
	13	С22	2	–29	
	18	Стержень напряг. СТН2	4	Схема 3, л. 3	
	19	Бетон класса В30, м³	2,54		
2ПФ12-3АтV-3	1	Каркас КР2	2	1.465.1-15.8 –1	
	2	КР19	1	–5	
	3	КР27	4	–6	
	4	КР28	2	–5	

Марка	Поз	Наименование	Кол.	Обозначение документа	Марка, т
	5	Каркас КР34	2	1.465.1-15.8 –7	
		Поз. 6, 7, 9, 10, 14, 17 по 2ПФ12-1АтV-3			
	8	Сетка С8	4	–22	
	11	С18	2	–27	
	12	С20	1	–28	
	13	С22	2	–29	
	15	Изделие закладное МН1-1	2	–33	
	16	МН1-2	2	–33	
	18	Стержень напряг. СТН3	4	Схема 10, л. 3	
	19	Бетон класса В35, м³	2,54		
		Поз. 1...14, 17, 19 по 2ПФ12-1АтV-3			
	15	Изделие закладное МН1-1	2	1.465.1-15.8 –33	
2ПФ12-1АтV-3	16	МН1-2	2	–33	6,4
	18	Стержень напряг. СТН9	2	Схема 1, л. 3	
	1	Каркас КР2	2	1.465.1-15.8 –1	
	2	КР18	1	–5	
	3	КР26	4	–6	
	4	КР27	2	–6	
2ПФ12-2АтV-3		Поз. 5...10, 14, 17 по 2ПФ12-1АтV-3			
	11	Сетка С18	2	–27	
	12	С20	1	–28	
	13	С22	2	–29	
	15	Изделие закладное МН1-1	2	–33	
	16	МН1-2	2	–33	
	18	Стержень напряг. СТН7	4	Схема 5а, л. 3	
	19	Бетон класса В30, м³	2,54		

Стержень напрягаемый СТН см. вып. 8 докум. –48

Инв. № подл. | Подпись и дата | Взам. инв. №

Марка	Поз.	Наименование	Кол.	Обозначение документа	Масса, т
2ПФ12-3АтV-3	1	Каркас КР2	2	1.465.1-15.8 –1	
	2	КР19	1	–5	
	3	КР27	4	–6	
	4	КР28	2	–6	
	5	КР34	2	–7	
		Поз. 6, 9, 9, 10, 14, 17 по 2ПФ12-1АтV-3			
	8	Сетка С8	4	–22	
	11	С18	2	–27	
	12	С20	1	–28	
	13	С22	2	–29	
	15	Изделие закладное МН1-1	2	–33	
	16	МН1-2	2	–33	
	18	Стержень напряг. СТН8	4	Схема 6а, л 3	
	19	Бетон класса В 35, м³	2,54		
2ПФ12-1АтIVс-3		Поз. 1–14, 17, 19 по 2ПФ12-1АтV-3			6,4
	15	Изделие закладное МН1-1	2	1.465.1-15.8 –33	
	16	МН1-2	2	–33	
	18	Стержень напряг. СТН16	4	Схема 5а, л. 3	
2ПФ12-2АтIIIс-3	1	Каркас КР2	2	1.465.1-15.8 –1	
	2	КР18	1	–5	
	3	КР26	4	–6	
	4	КР27	2	–6	
		Поз. 5–10, 14, 17 по 2ПФ12-1АтV-3			
	11	Сетка С18	2	–27	
	12	С20	1	–28	
	13	С22	2	–29	
	15	Изделие закладное МН1-1	2	–33	
	16	МН1-2	2	–33	
	18	Стержень напряг. СТН17	4	Схема 6а, л 3	
	19	Бетон класса В 30, м³	2,54		

Марка	Поз.	Наименование	Кол.	Обозначение документа	Масса, т
2ПФ12-3АтIVс-3	1	Каркас КР2	2	1.465.1-15.8 – 1	
	2	КР18	1	–5	
	3	КР26	4	–6	
	4	КР27	2	–6	
		Поз 5–10, 14, 17 по 2ПФ12-1АтV-3			
	11	Сетка С18	2	–27	
	12	С20	1	–28	
	13	С22	2	–29	
	15	Изделие закладное МН1-1	2	–33	
	16	МН1-2	2	–33	
	18	Стержень напряг. СТН16	6	Схема 8, л. 3	
	19	Бетон класса В30, м³	2,54		
2ПФ12-1АтIVс-3	1	Каркас КР2	2	1.465.1-15.8 – 1	
	2	КР19	1	–5	
	3	КР27	4	–6	6,4
	4	КР28	2	–6	
	5	КР3У	2	–7	
		Поз. 6, 7, 9, 10, 14, 17 по 2ПФ12-1АтV-3			
2ПФ12-4АтIIIс-3	8	Сетка С8	4	–22	
	11	С18	2	–27	
	12	С20	1	–28	
	13	С22	2	–29	
	15	Изделие закладное МН1-1	2	–33	
	16	МН1-1	2	–33	
	18	Стержень напряг. СТН11	6	Схема 9, л. 3	
	19	Бетон класса В35, м³	2,54		

Марка	Поз.	Наименование	Кол.	Обозначение документа	Масса, т
2ПФ12-1АIV-3		Поз.1...14,17,19 по 2ПФ12-1АтIV-3			6,4
	15	Изделие закладное МН1-1	2	1.465.1-15.8 — 33	
	16	МН1-2	2	— 33	
	18	Стержень напряг. СТН22	4	Схема 5а, л. 3	
2ПФ12-2АIV-3	1	Каркас КР2	2	1.465.1-15.8 — 1	
	2	КР18	1	— 5	
	3	КР26	4	— 6	
	4	КР27	2	— 6	
		Поз.5...10,14,17 по 2ПФ12-1АтV-3			
	11	Сетка С18	2	— 27	
	12	С20	1	— 28	
	13	С22	2	— 29	
	15	Изделие закладное МН5-1	2	— 35	
	16	МН5-2	2	— 35	
	18	Стержень напряг. СТН20	8	Схема 4, л. 3	
	19	Бетон класса В30, м³	2,54		
2ПФ12-3АIV-3	1	Каркас КР2	2	1.465.1-15.8 — 1	
	2	КР19	1	— 5	
	3	КР27	4	— 6	
	4	КР28	2	— 6	
	5	КР34	2	— 7	
		Поз.6,7,9,10,14,17 по 2ПФ12-1АтVI-3			
	8	Сетка С8	4	— 22	
	11	С18	2	— 27	
	12	С20	1	— 28	
	13	С22	2	— 29	
	15	Изделие закладное МН5-1	2	— 35	
	16	МН5-2	2	— 35	
	18	Стержень напряг. СТН21	8	Схема 4, л. 3	
	19	Бетон класса В35, м³	2,54		

Марка	Поз.	Наименование	Кол.	Обозначение документа	Масса, т
2ПФ12-1АIIIв-3		Поз.1...14,17 по 2ПФ12-1АтIV-3			6,4
	15	Изделие закладное МН1-1	2	1.465.1-15.8 — 33	
	16	МН1-2	2	— 33	
	18	Стержень напряг. СТН24	4	Схема 6а, л. 3	
	19	Бетон класса В25, м³	2,54		
2ПФ12-2АIIIв-3		Поз.1...14,17 по 2ПФ12-1АтIV-3			
	15	Изделие закладное МН1-1	2	1.465.1-15.8 — 33	
	16	МН1-2	2	— 33	
	18	Стержень напряг. СТН27	2	Схема 2, л. 3	
	19	Бетон класса В30, м³	2,54		
2ПФ12-3АIIIв-3	1	Каркас КР2	2	1.465.1-15.8 — 1	
	2	КР18	1	— 5	
	3	КР26	4	— 6	
	4	КР27	2	— 6	
		Поз.5...10,14,17 по 2ПФ12-1АтV-3			
	11	Сетка С18	2	— 27	
	12	С20	1	— 28	
	13	С22	2	— 29	
	15	Изделие закладное МН1-1	2	— 33	
	16	МН1-2	2	— 33	
	18	Стержень напряг. СТН25	4	Схема 6а, л. 3	
	19	Бетон класса В35, м³	2,54		
2ПФ12-4АIIIв-3	1	Каркас КР2	2	1.465.1-15.8 — 1	
	2	КР19	1	— 5	
	3	КР27	4	— 6	
	4	КР28	2	— 6	
	5	КР34	2	— 7	
		Поз.6,7,9,10,14,17 по 2ПФ12-1АтIV-3			
	8	Сетка С8	4	— 22	
	11	С18	2	— 27	

Инв.№ подл. | Подпись и дата | Взам.инв.№

Марка	Поз	Наименование	Кол.	Обозначение документа	Масса, т
	12	Сетка С20	1	1.465.1-15.8 –28	
	13	С22	2	–29	
[illegible]12-4ЯIII$_в$-3	15	Изделие закладное МН1-1	2	–33	
	16	МН1-2	2	–33	
	18	Стержень напряг. СТН26	4	Схема 7, л 3	
	19	Бетон класса В40, м^3	2,54		
		Поз. 1... 17 по 2ПФ12-1Ат VI-3			
2П[illegible]2-1К7-3	18	Стержень напряг. СТН28	4	Схема 11, л. 3	
	19	Бетон класса В30, м^3	2,54		
	1	Каркас КР2	2	1.465.1-15.8 –1	
	2	КР19	1	–5	
	3	КР27	4	–6	
	4	КР28	2	–6	
	5	КР34	2	–7	
		Поз. 6, 7, 9, 10, 14, 17 по			6,4
		2ПФ12-1Ат VI-3			
2ПФ[illegible]К7-3	8	Сетка С8	4	–22	
	11	С18	2	–27	
	12	С20	1	–28	
	13	С22	2	–29	
	15	Изделие закладное МН5-1	2	–35	
	16	МН5-2	2	–35	
	18	Стержень напряг. СТН28	6	Схема 12, л. 3	
	19	Бетон класса В35, м^3	2,54		
		Поз. 1... 14, 17, 19 по			
		2ПФ12-1Ат VI-3			
2ПФ12-1Вр-3	15	Изделие закладное МН5-1	2	1.465.1-15.8 –35	
	16	МН5-2	2	–35	
	18	Стержень напряг. СТН29	32	Схема 13, л. 3	

Марка	Поз.	Наименование	Кол.	Обозначение документа	Масса, т
	1	Каркас КР2	2	1.465.1-15.8 –1	
	2	КР18	1	–5	
	3	КР26	4	–6	
	4	КР27	2	–6	
		Поз. 5... 10, 14, 17 по			
		2ПФ12-1Ат VI-3			
2ПФ12-2Вр-3	11	Сетка С18	2	–27	
	12	С20	1	–28	
	13	С22	2	–29	
	15	Изделие закладное МН5-1	2	–35	
	16	МН5-2	2	–35	
	18	Стержень напряг. СТН29	38	Схема 14, л. 3	
	19	Бетон класса В30, м^3	2,54		
	1	Каркас КР2	2	1.465.1-15.8 –1	
	2	КР19	1	–5	6,4
	3	КР27	4	–6	
	4	КР28	2	–6	
	5	КР34	2	–7	
		Поз. 6, 7, 9, 10, 14, 17 по			
		2ПФ12-1Ат VI-3			
2ПФ12-3Вр-3	8	Сетка С8	4	–22	
	11	С18	2	–27	
	12	С20	1	–28	
	13	С22	2	–29	
	15	Изделие закладное МН5-1	2	–35	
	16	МН5-2	2	–35	
	18	Стержень напряг. СТН29	44	схема 15, л. 3	
	19	Бетон класса В35, м^3	2,54		

Марка	Поз.	Наименование	Кол.	Обозначение документа	Масса, т
		Поз. 1...14,17,19 по 2ПФ12-1АтV-3			
2ПФ12-1АIV-3Н 2ПФ12-1АIV-3П	15	Изделие закладное МН1-1	2	1.465.1-15.8 —33	
	16	МН1-2	2	—33	
	18	Стержень напряг. СТН22	4	Схема 5а, л. 3	
		Поз. 1,5...10,14,17 по 2ПФ12-1АтV-3			
	2	Каркас КР18	1	1.465.1-15.8 —5	
	3	КР26	4	—6	
	4	КР27	2	—6	
	11	Сетка С18	2	—27	
	12	С20	1	—28	
	13	С22	2	—29	
2ПФ12-2АIV-3Н 2ПФ12-2АIV-3П	15	Изделие закладное МН5-1	2	—35	6,4
	16	МН5-2	2	—35	
	18	Стержень напряг. СТН20	8	Схема 4, л. 3	
	19	Бетон класса В30, м³	2,54		
	1	Каркас КР2	2	1.465.1-15.8 — 1	
	2	КР19	1	—5	
	3	КР27	4	—6	
	4	КР28	2	—6	
	5	КР34	2	—7	
		Поз. 6,7,9,10,14,17 по 2ПФ12-1АтV-3			
2ПФ12-3АIV-3Н 2ПФ12-3АIV-3П	8	Сетка С8	4	—22	
	11	С18	2	—27	
	12	С20	1	—28	
	13	С22	2	—29	
	15	Изделие закладное МН5-1	2	—35	
	16	МН5-2	2	—35	
	18	Стержень напряг. СТН21	8	Схема 4, л. 3	
	19	Бетон класса В35, м³	2,54		

Марка	Поз.	Наименование	Кол.	Обозначение документа	Масса, т
		Поз. 1-14,17,19 по 2ПФ12-1АтIV-3			
2ПФ12-1АтVСК-3Н	15	Изделие закладное МН1-1	2	1.465.1-15.8 —33	
	16	МН1-2	2	—33	
	18	Стержень напряг. СТН13	2	Схема 2, л. 3	
	1	Каркас КР2	2	1.465.1-15.8— 1	
	2	КР18	1	—5	
	3	КР26	4	—6	
	4	КР27	2	—6	
		Поз. 5-10,14,17 по 2ПФ12-1АтV-3			
2ПФ12-2АтVСК-3Н	11	Сетка С18	2	—27	
	12	С20	1	—28	
	13	С22	2	—29	
	15	Изделие закладное МН1-1	2	—33	
	16	МН1-2	2	—33	
	18	Стержень напряг. СТН11	4	Схема 5б, л. 3	6,4
	19	Бетон класса В30, м³	2,54		
	1	Каркас КР2	2	1.465.1-15.8— 1	
	2	КР19	1	—5	
	3	КР27	4	—6	
	4	КР28	2	—6	
	5	КР34	2	—7	
		Поз. 6,7,9,10,14,17 по 2ПФ12-1АтV-3			
2ПФ12-3АтVСК-3Н	8	Сетка С8	4	—22	
	11	С18	2	—27	
	12	С20	1	—28	
	13	С22	2	—29	
	15	Изделие закладное МН1-1	2	—33	
	16	МН1-2	2	—33	
	18	Стержень напряг. СТН12	4	Схема 6б, л. 3	
	19	Бетон класса В35, м³	2,54		

Инв. № подл. | Подпись и дата | Взам. инв. №

Марка	Поз.	Наименование	Кол.	Обозначение документа	Масса, т
		Поз. 1...14, 17, 19			
		по 2ПФ12-1АтVI-3			
2ПФ12-4АIIIв-3Н	15	Изделие закладное МН1-1	2	1.465.1-15.8 -33	
2ПФ12-4АIIIв-3П	16	МН1-2	2	-33	
		Стержень напрягаемый			
		СТН24	4	схема 6а, л. 3	
		Поз. 1...10, 14, 17 по 2ПФ12-1АтVI-3			
	11	Сетка С17	2	1.465.1-15.8 -27	
	12	С19	1	-28	
2ПФ12-2АIIIв-3Н	13	С21	2	-29	
2ПФ12-2АIIIв-3П	15	Изделие закладное МН1-1	2	-33	
	16	МН1-2	2	-33	
	18	Стержень напряг. СТН27	2	схема 2, л. 3	
	19	Бетон класса В30, м³	2,54		6,4
	1	Каркас КР2	2	1.465.1-15.8 -1	
	2	КР18	1	-5	
	3	КР26	4	-6	
	4	КР24	2	-6	
		Поз. 5...10, 14, 17 по			
2ПФ12-3АIIIв-3Н		2ПФ12-1АтVI-3			
2ПФ12-3АIIIв-3П	11	Сетка С18	2	-27	
	12	С20	1	-28	
	13	С22	2	-29	
	15	Изделие закладное МН1-1	2	-33	
	16	МН1-2	2	-33	
	18	Стержень напряг. СТН25	4	схема 6а, л. 3	
	19	Бетон класса В35, м³	2,54		

Марка	Поз.	Наименование	Кол.	Обозначение документа	Масса, т
	1	Каркас КР2	2	1.465.1-15.8 -1	
	2	КР19	1	-5	
	3	КР27	4	-6	
	4	КР28	2	-6	
	5	КР34	2	-7	
		Поз. 6, 7, 9, 10, 14, 17			
		по 2ПФ12-1АтVI-3			6,4
2ПФ12-4АIIIв-3Н	8	Сетка С8	4	-22	
2ПФ12-4АIIIв-3П	11	С18	2	-27	
	12	С20	1	-28	
	13	С22	2	-29	
	15	Изделие закладное МН1-1	2	-33	
	16	МН1-2	2	-33	
	18	Стержень напряг. СТН26	4	схема 7, л. 3	
	19	Бетон класса В40, м³	2,54		
2ПФ12-1АтVI л-3		Поз. 1...19 по 2ПФ12-1АтVI-3			
	1	Каркас КР2	2	1.465.1-15.8 -1	
	2	КР18	1	-5	
	3	КР26	4	-6	
	4	КР24	2	-6	
		Поз. 5...10, 14...19 по 2ПФ12-1АтVI-3			
2ПФ12-2АтVI л-3	11	Сетка С18	2	-27	
	12	С20	1	-28	5,0 / 5,8
	13	С22	2	-29	
	18	Стержня напряг. СТН2	4	схема 3, л. 3	
	19	Бетон класса В30, м³	2,54		
		Поз. 1...14, 17, 19 по 2ПФ12-1АтVI-3			
2ПФ12-1АтVI л-3	15	Изделие закладное МН1-1	2	1.465.1-15.8 -33	
	16	МН1-2	2	-33	
	18	Стержень напряг. СТН9	2	схема 1, л. 3	

Марка	Поз.	Наименование	Кол.	Обозначение документа	Масса, т
2ПФ12-2АIVл-3	1	Каркас КР2	2	1.465.1-15.8 – 1	
	2	КР18	1	–5	
	3	КР26	4	–6	
	4	КР27	2	–6	
		Поз. 5...10, 14, 17 по 2ПФ12-1АIV-3			
	11	Сетка С18	2	–27	
	12	С20	1	–28	
	13	С22	2	–29	
	15	Изделие закладное МН1-1	2	–33	
	16	МН1-2	2	–33	
	18	Стержень напряг. СТН7	4	Схема 5а, л. 3	
	19	Бетон класса В30, м³	2,54		
2ПФ12-1АIIIсл-3		Поз. 1...14, 17, 19 по 2ПФ12-1АIV			5,0 / 5,8
	15	Изделие закладное МН1-1	2	1.465.1-15.8 – 33	
	16	МН1-2	2	–33	
	18	Стержень напряг. СТН16	4	Схема 5а, л. 3	
2ПФ12-2АIIIсл-3	1	Каркас КР2	2	1.465.1-15.8 – 1	
	2	КР18	1	–5	
	3	КР26	4	–6	
	4	КР27	2	–6	
		Поз. 5...10, 14, 17 по 2ПФ12-1АIV-3			
	11	Сетка С18	2	–27	
	12	С20	1	–28	
	13	С22	2	–29	
	15	Изделие закладное МН1-1	2	–33	
	16	МН1-2	2	–33	
	18	Стержень напряг. СТН17	4	Схема 6а, л. 3	
	19	Бетон класса В30, м³	2,54		

Примечание см. лист 11

Марка	Поз.	Наименование	Кол.	Обозначение документа	Масса, т
2ПФ12-1АIVл-3		Поз. 1...14, 17, 19 по 2ПФ12-1АIV-3			
	15	Изделие закладное МН1-1	2	1.465.1-15.8 –33	
	16	МН1-2	2	–33	
	18	Стержень напряг. СТН22	4	Схема 5а, л. 3	
2ПФ12-2АIVл-3	1	Каркас КР2	2	1.465.1-15.8 –1	
	2	КР18	1	–5	
	3	КР26	4	–6	
	4	КР27	2	–6	
		Поз. 5...10, 14, 17 по 2ПФ12-1АIV-3			
	11	Сетка С18	2	–27	
	12	С20	1	–28	
	13	С22	2	–29	
	15	Изделие закладное МН5-1	2	–33	
	16	МН5-2	2	–33	5,0 / 5,8
	18	Стержень напряг. СТН20	8	Схема 4, л. 3	
	19	Бетон класса В30, м³	2,54		
2ПФ12-1АIIIв л-3		Поз. 1...14, 17, 19 по 2ПФ12-1АIV-3			
	15	Изделие закладное МН1-1	2	1.465.1-15.8 –33	
	16	МН1-2	2	–33	
	18	Стержень напряг. СТН24	4	Схема 6а, л. 3	
2ПФ12-2АIIIв л-3		Поз. 1...14, 17, 19 по 2ПФ12-1АIV-3			
	15	Изделие закладное МН1-1	2	1.465.1-15.8 –33	
	16	МН1-2	2	–33	
	18	Стержень напряг. СТН21	2	Схема 2, л. 3	
	19	Бетон класса В30, м³	2,54		
2ПФ12-3АIIIв л-3	1	Каркас КР2	2	1.465.1-15.8 – 1	
	2	КР18	1	–5	
	3	КР26	4	–6	
	4	КР27	2	–6	

Инв. № подл. | Подпись и дата | Взам. инв. №

Марка	Поз.	Наименование	Кол.	Обозначение документа	Масса, т
2ПФ12-3АIIIв 1-3		Поз. 5...10,14,17 по 2ПФ12-1АтV-3			5,0 / 5,8
	11	Сетка С18	2	1.465.1-15.8 –5	
	12	С20	1	–6	
	13	С22	2	–6.	
	15	Изделие закладное МН1-1	2	–33	
	16	МН1-2	2	–33	
	18	Стержень напряг. СТН 25	4	схема 6а, л.3	
	19	Бетон класса В35, м³	2,54		
2ПФ12-1КТ1-3		Поз. 1...17 по 2ПФ12-1АтVI-3			
	18	Стержень напряг. СТН28	4	схема 11, л.3	
	19	Бетон класса В30, м³	2,54		
2ПФ12-2КТ1-3	1	Каркас КР2	2	1.465.1-15.8– 1	
	2	КР18	1	– 5	
	3	КР26	4	–6	
	4	КР27	2	–6	
	5	КР33	2	–7	
		Поз. 6,7,9,10,14,17 по 2ПФ12-1АтVI-3			
	8	Сетка С7	4	–22	
	11	С18	2	–27	
	12	С20	1	–28	
	13	С22	2	–29	
	15	Изделие закладное МН5-1	2	–35	
	16	МН5-2	2	–35	
	18	Стержень напряг. СТН 28	6	Схема 12, л.3	
	19	Бетон класса В35, м³	2,54		

Марка	Поз.	Наименование	Кол	Обозначение документа	Масса, т
2ПФ12-1Вр1-3		Поз. 3, 1... 14, 17 по 2ПФ12-1АтV-3			5,0 / 5,8
	15	Изделие закладное МН5-1	2	1.465.1-15.8 –35	
	16	МН5-2	2	–35	
	18	Стержень напряг. СТН 29	32	схема 13, л.3	
	19	Бетон класса В25, м³	2,54		
2ПФ12-2Вр1-3	1	Каркас КР2	2	1.465.1-15.8 –1	
	2	КР18	1	–5	
	3	КР26	4	–6	
	4	КР27	2	–6	
		Поз. 5...10,14,17 по 2ПФ12-1АтV-3			
	11	Сетка С18	2	–27	
	12	С20	1	–28	
	13	С22	2	–29	
	15	Изделие закладное МН5-1	2	–35	
	16	МН5-2	2	–35	
	18	Стержень напряг. СТН 29	3,7	схема 14, л.3	
	19	Бетон класса В30, м³	2,54		

Масса плиты из бетона на пористых заполнителях указана дробью, числитель которой соответствует плитам из керамзитобетона, знаменатель – из аглопоритобетона и шлаколетзобетона.

https://zavodjbi.com/

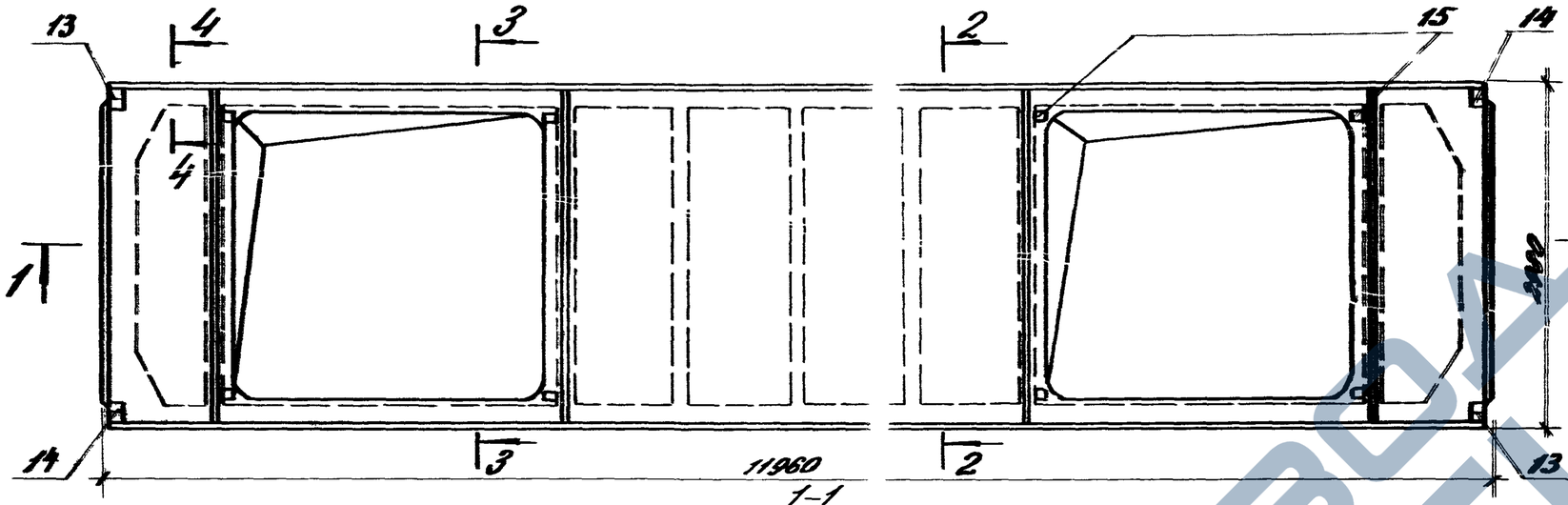

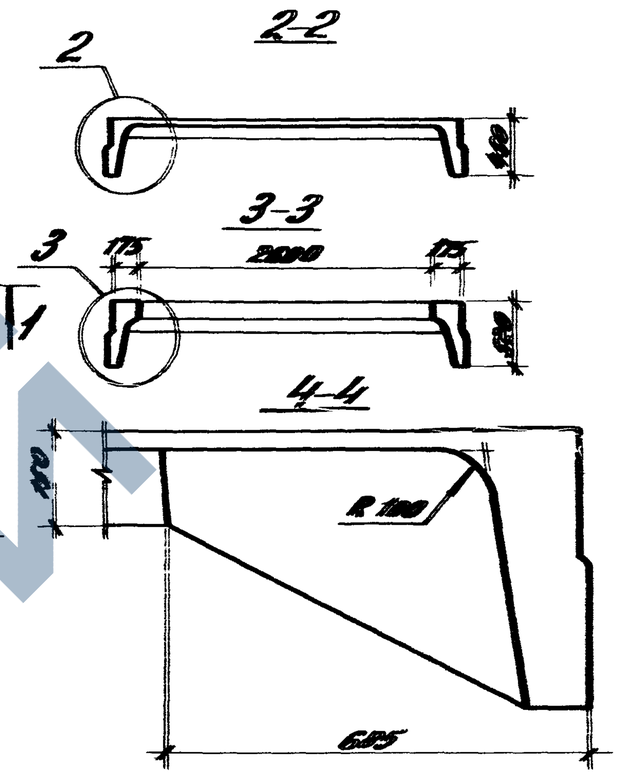

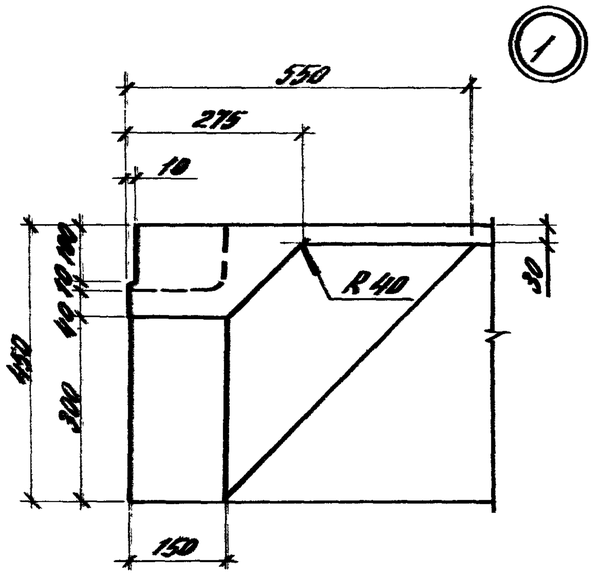

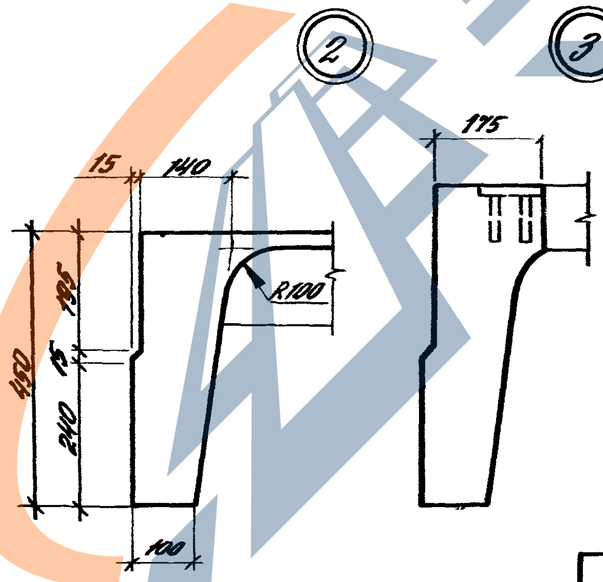

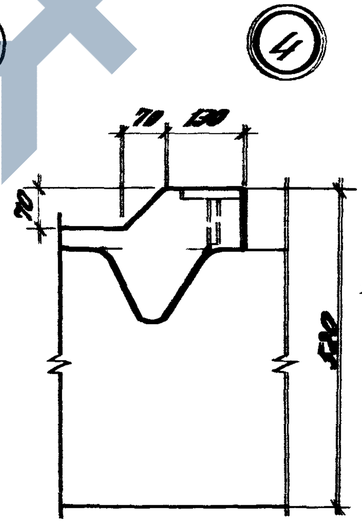

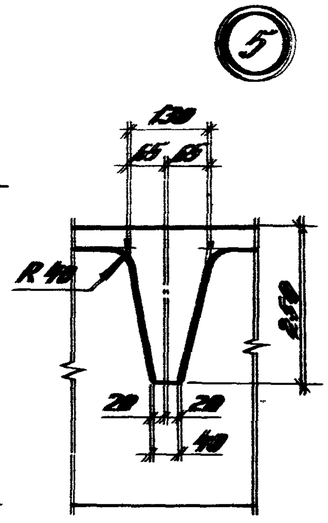

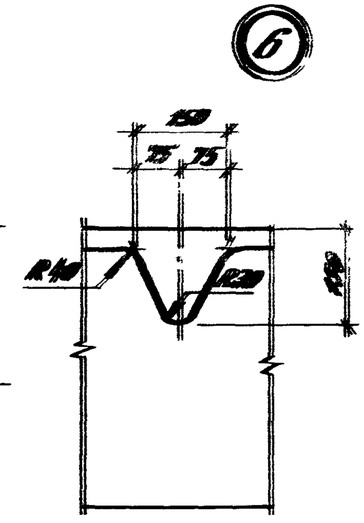

Гл. ин. пр.	Баженова		
Разраб.	Баженова		
Исполн.	Новикова		
Провер.	Свитова		
Н. контр.	Старостина		

1.465.1-157-2Ф4

Плита 2ПФ12 с двумя проемами в полке. Опалубочный чертеж

Стадия	Лист	Листов
Р		1

ЦНИИПромзданий

29035-08 18

Формат А3

https://zavodjbi.com/

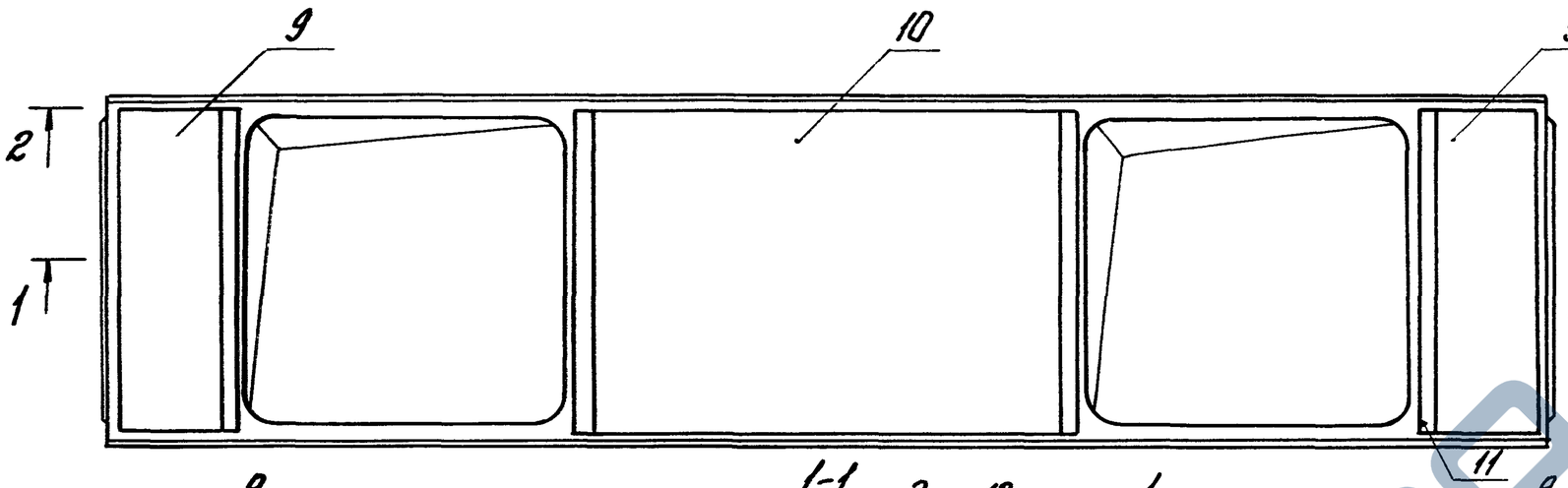

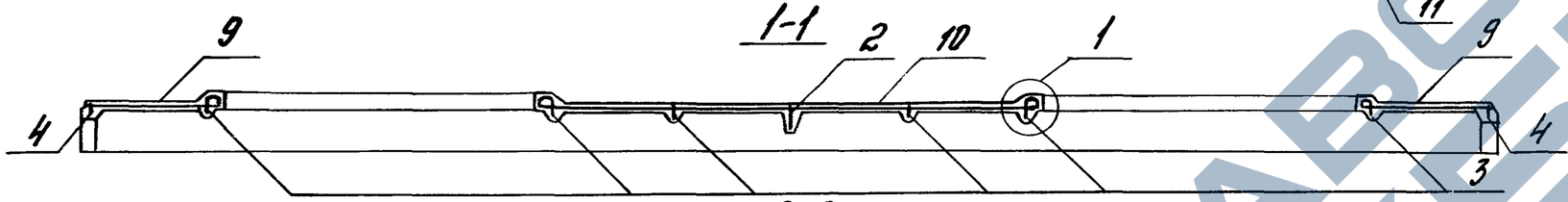

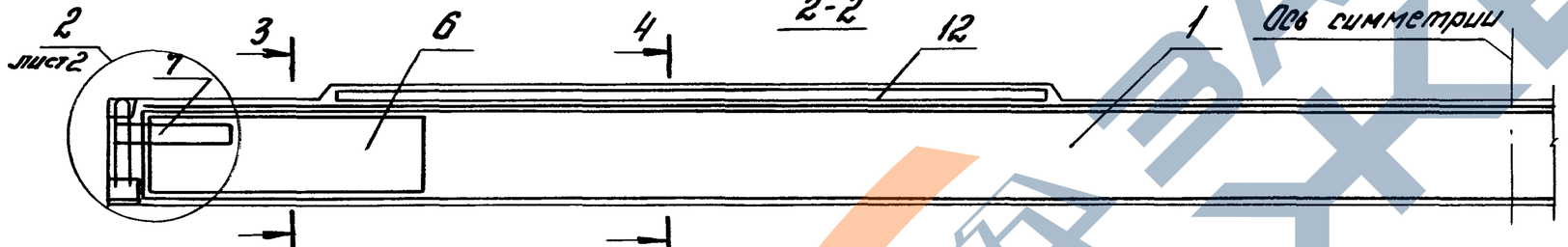

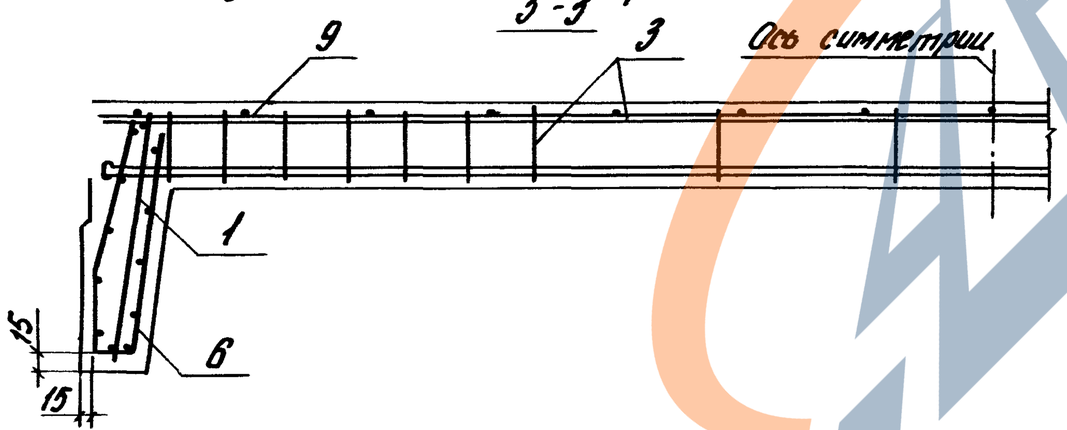

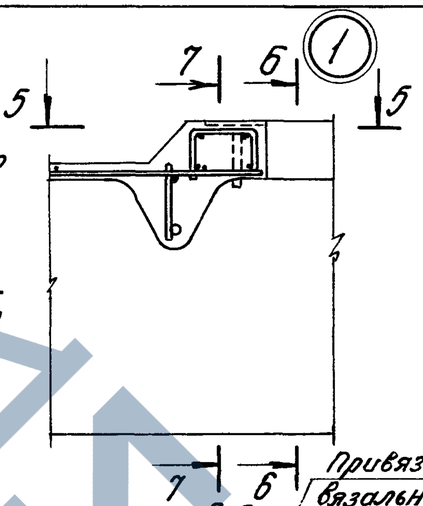

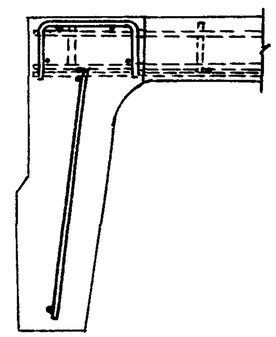

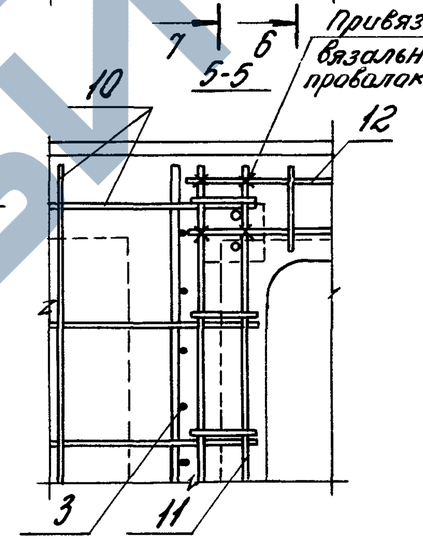

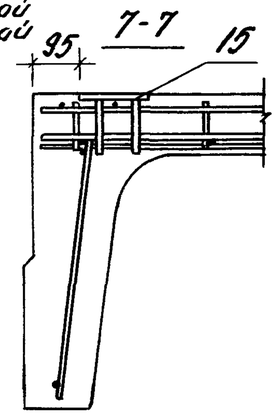

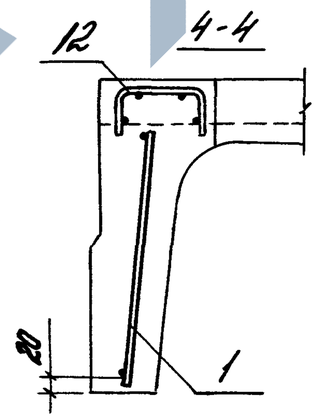

				1.465.1-15.7-2	
Гл.инж.пр.	Бажанова				
Разраб.	Бажанова			Плита 2ПФ12 с двумя проемами в полке	Стадия: Р; Лист: 1; Листов: 8
Исполн.	Николаева				ЦНИИПРОМЗДАНИЙ
Провер.	Святова				
Н.контр.	Старостина				

https://zavodjbi.com/

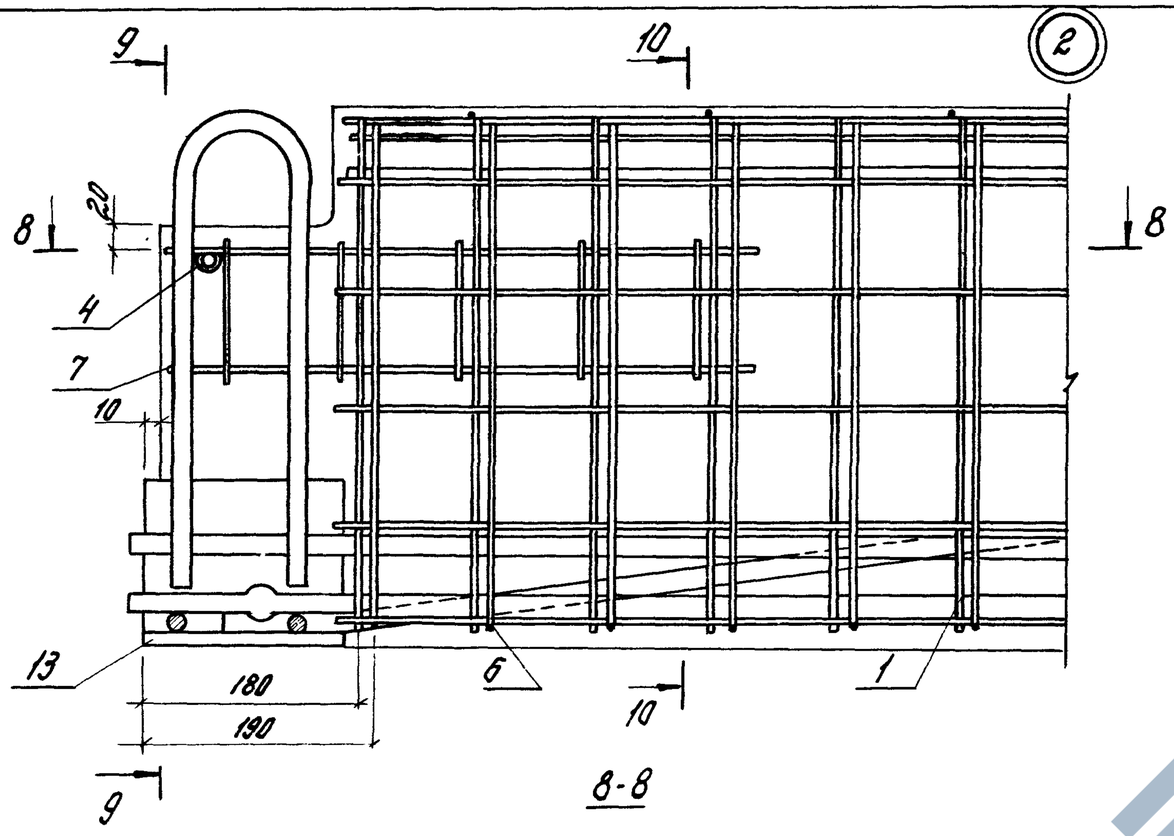

8-8

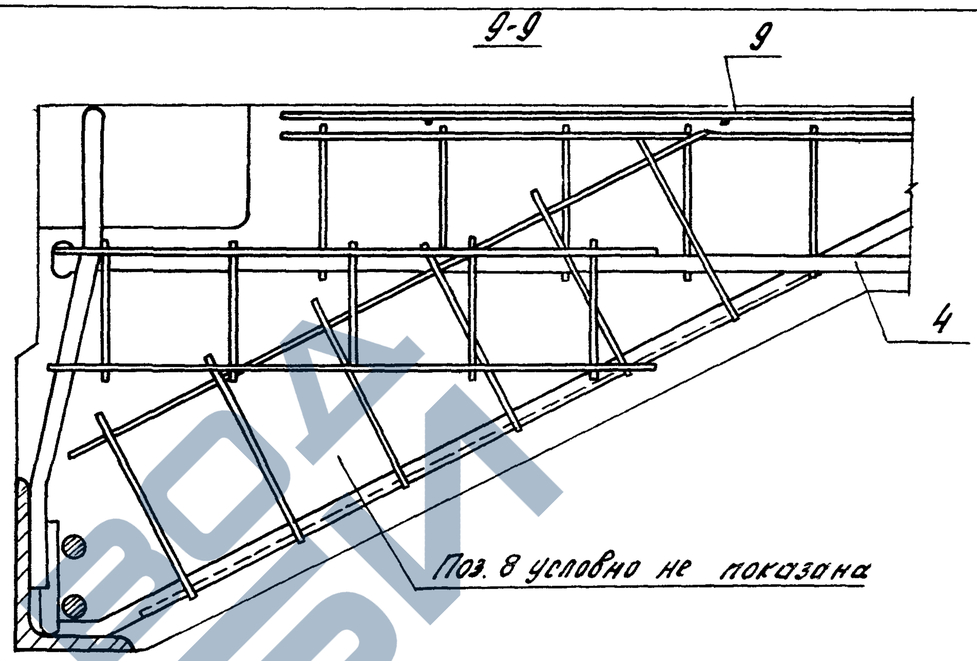

10-10

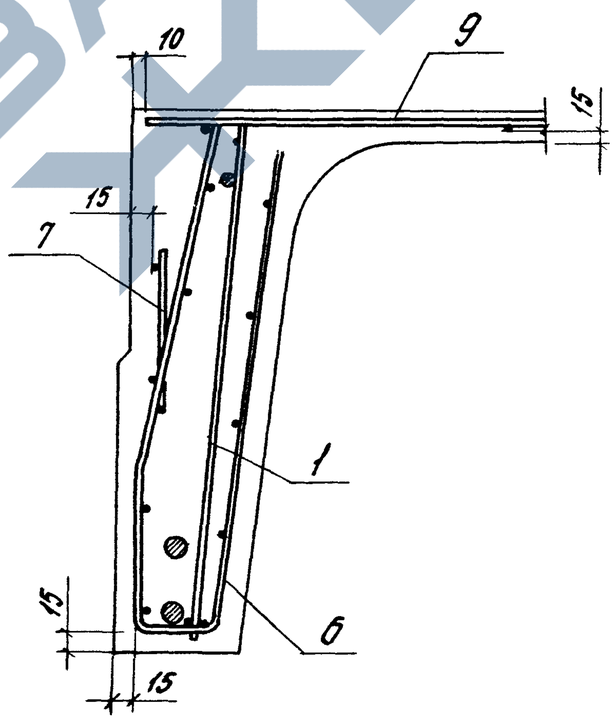

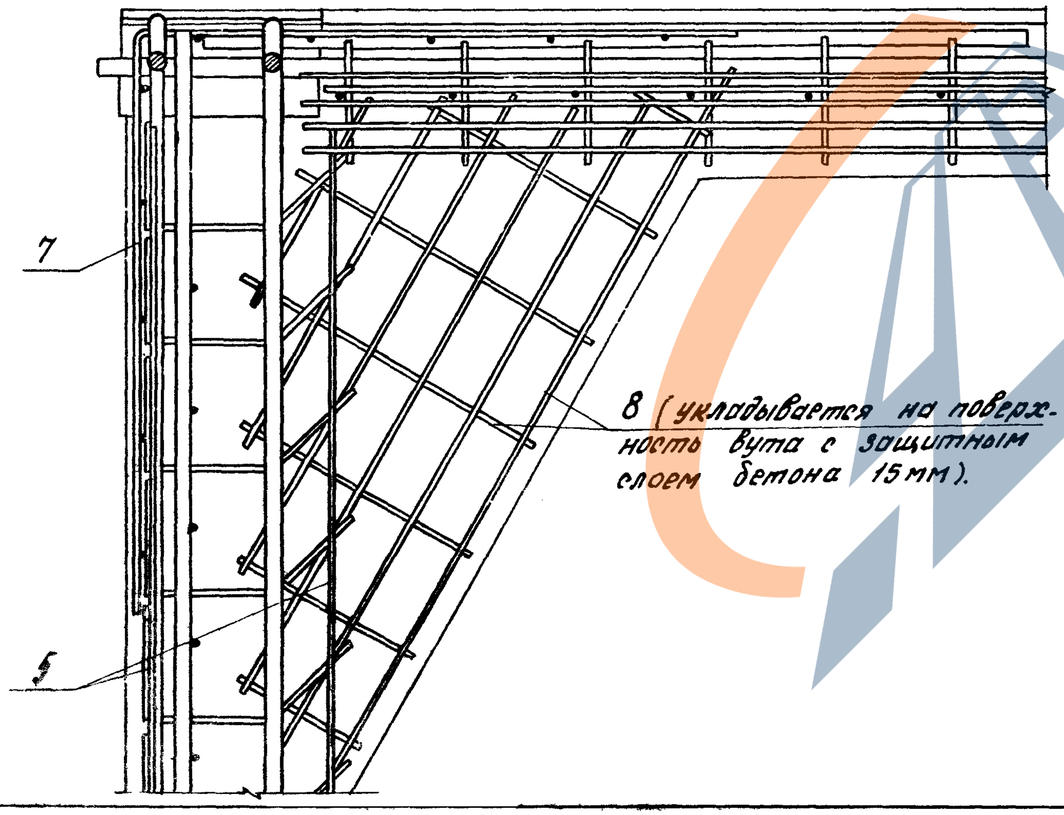

ЗАВОД ЖБИ

https://zavodjbi.com/

Марка	Поз	Наименование	Кол.	Обозначение документа	Масса, т
	1	Каркас КР1	2	1.465.1-15.8 –1	
	2	КР17	1	–5	
	3	КР25	6	–6	
	4	КР33	2	–7	
	5	КР50	4	–13	
	6	Сетка С7	4	–22	
	7	С11	4	–23	
	8	С12/2	4	–24	
	9	С13	2	–25	
2ПФ12-1АтVI-5	10	С15	1	–26	
	11	С24	4	–31	
	12	С25	4	–31	
	13	Изделие закладное МН3-1	2	–34	
	14	МН3-2	2	–34	6,8
	15	МН13	8	–41	
	16	Стержень напряг. СТН1	4	докум-т, схема 3, л.3	
	17	Бетон класса В25, м³	2,71		
	1	Каркас КР2	2	1.465.1-15.8 –1	
	2	КР18	1	–5	
	3	КР26	6	–6	
2ПФ12-2АтVI-5		Поз. 4...8, 11...15 по 2ПФ12-1АтVI-5			
	9	Сетка С14	2	–25	
	10	С16	1	–26	
	15	Стержень напряг. СТН2	4	докум-т, схема 3, л.3	
	17	Бетон класса В30, м³	2,71		
	1	Каркас КР2	2	1.465.1-15.8 –1	
	2	КР19	1	–5	
2ПФ12-3АтVI-5	3	КР27	6	–6	
	4	КР34	2	–7	

Марка	Поз.	Наименование	Кол.	Обозначение документа	Масса, т
		Поз. 5,7,8,11,12,15 по			
		2ПФ12-1АтVI-5			
	6	Сетка С8	4	1.465.1-15.8 –22	
	9	С14	2	–25	
	10	С16	1	–26	
	13	Изделие закладное МН1-1	2	–33	
	14	МН1-2	2	–33	
	16	Стержень напряг. СТН3	4	докум 1, схема 10, л.3	
	17	Бетон класса В35, м³	2,71		
		Поз. 1...12, 15, 17 по 2ПФ12-1АтVI-5			
2ПФ12-1АтV-5	13	Изделие закладное МН1-1	2	1.465.1-15.8 - 33	
	14	МН1-2	2	–33	
	16	Стержень напряг. СТН9	2	докум 1, схема 1, л. 3	
	1	Каркас КР2	2	1.465.1-15.8 –1	6,8
	2	КР18	1	–5	
	3	КР26	6	–6	
2ПФ12-2АтV-5		Поз. 4...8, 11, 12, 15 по 2ПФ12-1АтVI-5			
	9	Сетка С14	2	–25	
	10	С16	1	–26	
	13	Изделие закладное МН1-1	2	–33	
	14	МН1-2	2	–33	
	16	Стержень напряг. СТН7	4	докум. 1, схема 5а, л.3	
	17	Бетон класса В30, м³	2,71		
	1	Каркас КР2	2	1.465.1-15.8 –1	
	2	КР19	1	–5	
2ПФ12-3АтV-5	3	КР27	6	–6	
	4	КР34	2	–7	
		Поз. 5, 7, 8, 11, 12, 15 по			
		2ПФ12-1АтVI-5			

Напрягаемые стержни СТН - см. вып. 8 докум. – 48.

Марка	Поз.	Наименование	Кол.	Обозначение докумета	Масса, т
2ЛФ12-3АтV-5	6	Сетка С8	4	1.465.1-15.8 –22	
	9	С14	2	–25	
	10	С16	1	–26	
	13	Изделие закладное МН1-1	2	–33	
	14	МН1-2	2	–33	
	16	Стержень напряг. СТН18	4	Докум-1, схема 6а, л.3	
	17	Бетон класса В35 м³	2,71		
2ЛФ12-1АтIVс-5		Поз. 1...12, 15, 17 по 2ЛФ12-1АтV-5			
	13	Изделие закладное МН1-1	2	1.465.1-15.8 –33	
	14	МН1-2	2	–33	
	16	Стержень напряг. СТН16	4	Докум-1, схема 5а, л.3	
2ЛФ12-2АтIVс-5	1	Каркас КР2	2	1.465.1-15.8 –1	6,8
	2	КР18	1	–5	
	3	КР26	6	–6	
		Поз. 4...8, 11, 12, 15 по 2ЛФ12-1АтV-5			
	9	Сетка С14	2	–25	
	10	С16	1	–26	
	13	Изделие закладное МН1-1	2	–33	
	14	МН1-2	2	–33	
	16	Стержень напряг. СТН17	4	Докум-1, схема 6а, л.3	
	17	Бетон класса В30, м³	2,71		
2ЛФ12-3АтIVс-5	1	Каркас КР2	2	1.465.1-15.8 –1	
	2	КР18	1	–5	
	3	КР26	6	–6	
		Поз. 4...8, 11, 12, 15 по 2ЛФ12-1АтV-5			
	9	Сетка С14	2	–25	
	10	С16	1	–26	
	13	Изделие закладное МН1-1	2	–33	
	14	МН1-2	2	–33	
	16	Стержень напряг. СТН16	6	Докум-1, схема 8, л.3	
	17	Бетон класса В30, м³	2,71		

Марка	Поз.	Наименование	Кол.	Обозначение докумета	Масса, т
2ЛФ12-4АтIVс-5	1	Каркас КР2	2	1.465.1-15.8 –1	
	2	КР19	1	–5	
	3	КР27	6	–6	
	4	КР34	2	–7	
		Поз. 5, 7, 8, 11, 12 по 2ЛФ12-1АтIV-5			
	6	Сетка С8	4	–22	
	9	С14	2	–25	
	10	С16	1	–26	
	13	Изделие закладное МН1-1	2	–33	
	14	МН1-2	2	–33	
	16	Стержень напряг. СТН17	6	Докум-1, схема 9, л.3	
	17	Бетон класса В35, м³	2,71		
2ЛФ12-1АтIV-5		Поз. 1...12, 15, 17 по 2ЛФ12-1АтV-5			
	13	Изделие закладное МН1-1	2	1.465.1-15.8 –33	
	14	МН1-2	2	–33	6,8
	16	Стержень напряг. СТН22	4	Докум-1, схема 5а, л.3	
2ЛФ12-2АтIV-5	1	Каркас КР2	2	1.465.1-15.8 –1	
	2	КР18	1	–5	
	3	КР26	6	–6	
		Поз. 4...8, 11, 12, 15 по 2ЛФ12-1АтV-5			
	9	Сетка С14	2	–25	
	10	С16	1	–26	
	13	Изделие закладное МН5-1	2	–35	
	14	МН5-2	2	–35	
	16	Стержень напряг. СТН20	8	Докум-1, схема 4, л.3	
	17	Бетон класса В30, м³	2,71		
2ЛФ12-3АтIV-5	1	Каркас КР2	2	1.465.1-15.8 –1	
	2	КР19	1	–5	
	3	КР27	6	–6	
	4	КР34	2	–7	

Инв. № подл. | Подпись и дата | Взам. инв. №

1.465.1-15.7-2

Марка	Поз.	Наименование	Кол.	Обозначение документа	Масса, т
2ПФ12-3АIV-5		Поз. 5,7,8,11,12,15 по 2ПФ12-1АтVI-5			
	6	Сетка С8	4	1.465.1-15.8 –22	
	9	С14	2	–25	
	10	С16	1	–26	
	13	Изделие закладное МН5-1	2	–35	
	14	МН5-2	2	–35	
	16	Стержень напряг. СТН21	8	Докум.-1, схема 4, л.3	
	17	Бетон класса В35, м³	2,71		
2ПФ12-1АIIIВ-5		Поз. 1...12,15,17 по 2ПФ12-1АтVI-5			
	13	Изделие закладное МН1-1	2	1.465.1-15.8 –33	
	14	МН1-2	2	–33	
	16	Стержень напряг. СТН24	4	Докум.-1, схема 6а, л.3	
2ПФ12-2АIIIВ-5		Поз. 1...12,15 по 2ПФ12-1АтVI-5			
	13	Изделие закладное МН1-1	2	1.465.1-15.8 –33	6,8
	14	МН1-2	2	–33	
	16	Стержень напряг. СТН27	2	Докум.-1, схема 2, л.3	
	17	Бетон класса В30, м³	2,71		
2ПФ12-3АIIIВ-5	1	Каркас КР2	2	1.465.1-15.8 –1	
	2	КР18	1	–5	
	3	КР26	6	–6	
		Поз. 4...8,11,12,15 по 2ПФ12-1АтVI-5			
	9	Сетка С14	2	–25	
	10	С16	1	–26	
	13	Изделие закладное МН1-1	2	–33	
	14	МН1-2	2	–33	
	16	Стержень напряг. СТН25	4	Докум.-1, схема 6а, л.3	
	17	Бетон класса В35, м³	2,71		

Марка	Поз.	Наименование	Кол.	Обозначение документа	Масса, т
2ПФ12-4АIIIВ-5	1	Каркас КР2	2	1.465.1-15.8-1	
	2	КР19	1	–5	
	3	КР29	6	–6	
	4	КР34	2	–9	
		Поз. 5,7,8,11,12,15 по 2ПФ12-1АтVI-5			
	6	Сетка С8	4	–22	
	9	С14	2	–25	
	10	С16	1	–26	
	13	Изделие закладное МН1-1	2	–33	
	14	МН1-2	2	–33	
	16	Стержень напряг. СТН26	4	Докум.-1, схема 7, л.3	
	17	Бетон класса В40, м³	2,71		
2ПФ12-1КТ-5		Поз. 1...15 по 2ПФ12-1АтVI-5			
	16	Стержень напряг. СТН28	4	Докум.1, схема 11, л.3	
	17	Бетон класса В30, м³	2,71		6,8
2ПФ12-2КТ-5	1	Каркас КР2	2	1.465.1-15.8-1	
	2	КР19	1	–5	
	3	КР27	6	–6	
	4	КР34	2	–9	
		Поз. 5,7,8,11,12,15 по 2ПФ12-1АтVI-5			
	6	Сетка С8	4	–22	
	9	С14	2	–25	
	10	С16	1	–26	
	13	Изделие закладное МН5-1	2	–35	
	14	МН5-2	2	–35	
	16	Стержень напряг. СТН28	6	Докум.-1, схема 12, л.3	
	17	Бетон класса В35, м³	2,71		

Марка	Поз.	Наименование	Кол.	Обозначение докумета	Масса, т
		Поз. 1...12,15,17 по 2ПФ12-1АтVI-5			
2ПФ12-1Вр-5	13	Изделие закладное МН5-1	2	1.465.1-15.8 — 35	
	14	МН5-2	2	— 35	
	16	Стержень напряг. СТН 23	32	Докум.-1, схема 13, л.3	
2ПФ12-2Вр-5	1	Каркас КР2	2	1.465.1-15.8 — 1	
	2	КР18	1	— 5	
	3	КР26	6	— 6	
		Поз. 4...8,11,12,15 по 2ПФ12-1АтVI-5			
	9	Сетка С14	2	— 25	
	10	С16	1	— 26	
	13	Изделие закладное МН5-1	2	1.465.1-15.1 — 35	
	14	МН5-2	2	— 35	
	16	Стержень напряг. СТН 20	38	Докум.-1, схема 14, л. 3	
	17	Бетон класса В30, м³	2,71		6,8
2ПФ12-3Вр-5	1	Каркас КР2	2	1.465.1-15.8 — 1	
	2	КР19	1	— 5	
	3	КР27	6	— 6	
	4	КР3У	2	— 7	
		Поз. 5,7,8,11,12,15 по 2ПФ12-1АтVI-5			
	6	Сетка С8	4	— 22	
	9	С14	2	— 25	
	10	С16	1	— 26	
	13	Изделие закладное МН5-1	2	— 35	
	14	МН5-2	2	— 35	
	16	Стержень напряг. СТН 29	44	Докум. 1, схема 15, л. 3	
	17	Бетон класса В35 м³	2,71		
		Поз 1... 12,15,17 по 2ПФ12-1АтVI-5			
2ПФ12-1Т-5Н	13	Изделие закладное МН1-1	2	1.465.1-15.8 — 33	
	14	МН1-2	2	— 33	
	16	Стержень напряг. СТН 22	4	Докум.-1, схема 5а, л.3	

Марка	Поз.	Наименование	Кол.	Обозначение докумета	Масс т
		Поз. 1,4...8,11,12,15 по 2ПФ12-1АтVI-5			
	2	Каркас КР18	1	1.465.1-15.8 — 5	
	3	КР26	6	— 6	
	9	Сетка С14	2	— 25	
	10	Сетка С16	1	— 26	
2ПФ12-2АIV-5Н 2ПФ12-2АIV-5П	13	Изделие закладное МН5-1	2	— 35	
	14	МН5-2	2	— 35	
	16	Стержень напряг. СТН 20	8	Докум.-1, схема 4, л.3	
	17	Бетон класса В30, м³	2,71		
	1	Каркас КР2	2	1.465.1-15.8 — 1	
	2	КР19	1	— 5	
	3	КР27	6	— 6	
	4	КР3У	2	— 7	
		Поз. 5,7,8,11,12,15 по 2ПФ12-1АтVI-5			
2ПФ12-3АIV-5Н 2ПФ12-3АIV-5П	6	Сетка С8	4	— 22	
	9	С14	2	— 25	
	10	С16	1	— 26	
	13	Изделие закладное МН5-1	2	— 35	
	14	МН5-2	2	— 35	
	16	Стержень напряг. СТН 21	8	Докум.-1, схема 4, л.3	
	17	Бетон класса В35, м³	2,71		
		Поз. 1... 12,15,17 по 2ПФ12-1АтVI-5			
2ПФ12-1АтVIСК-5Н	13	Изделие закладное МН1-1	2	1.465.1-15.8 — 33	
	14	МН1-2	2	— 33	
	16	Стержень напряг. СТН 13	2	Докум.-1, схема 2, л.3	
	1	Каркас КР2	2	1.465.1-15.8 — 1	
	2	КР18	1	— 5	
2ПФ12-2АтVIСК-5Н	3	Каркас КР26	6	1.465.1-15.8 — 6	
		Поз. 4...8,11,12,15 по 2ПФ12-1АтVI-5			
	9	Сетка С14	2	— 25	

Инв.№ подл. | Подп. и дата | Взам.инв.№

1.465.1-15.7-2

Марка	Поз.	Наименование	Кол.	Обозначение документа	Масса, т
	10	Сетка С16	1	1.465.1-15.8 —26	
	13	Изделие закладное МН1-1	2	—33	
2ЛФ12-2АтV СК-5Н	14	МН1-2	2	—33	
	16	Стержень напряг. СТН11	4	Докум.-1, схема 5б, л.3	
	17	Бетон класса В30, м³	2,71		
	1	Каркас КР2	2	1.465.1-15.8 — 1	
	2	КР19	1	—5	
	3	КР27	6	—6	
	4	КР34	2	—7	
		Поз.5,7,8,11,12,15 по 2ЛФ12-1АтV-5			
	6	Сетка С8	4	—22	
2ЛФ [illegible] СК-5Н	9	С14	2	—25	
	10	С16	1	—26	
	13	Изделие закладное МН1-1	2	—33	
	14	МН1-2	2	—33	
	16	Стержень напряг. СТН12	4	Докум.-1, схема 6б, л.3	6,8
	17	Бетон класса В35, м³	2,71		
		Поз.1...12,15,17 по 2ЛФ12-1АтV-5			
2Л [illegible]	13	Изделие закладное МН1-1	2	1.465.1-15.8 — 33	
2Л [illegible]	14	МН1-2	2	—33	
	16	Стержень напряг. СТН24	4	Докум.-1, схема 6а, л.3	
		Поз.1...12,15 по 2ЛФ12-1АтV-5			
2Л [illegible]	13	Изделие закладное МН1-1	2	1.465.1-15.8 —33	
2Л [illegible]	14	МН1-2	2	—33	
	16	Стержень напряг. СТН27	2	Докум.-1, схема 2, л.2	
	17	Бетон класса В30, м³	2,71		
	1	Каркас КР2	2	1.465.1-15.8 —1	
	2	КР18	1	—5	
2Л [illegible]	3	КР26	6	—6	
2Л [illegible]		Поз.4...8,11,12,15 по 2ЛФ12-1АтV-5			
	9	Сетка С14	2	—25	
	10	С16	1	—25	

Марка	Поз.	Наименование	Кол.	Обозначение документа	Масса, т
	13	Изделие закладное МН1-1	2	1.465.1-15.8 —33	
	14	МН1-2	2	—33	
	16	Стержень напряг. СТН25	4	Докум.-1, схема 6а, л.3	
	17	Бетон класса В35, м³	2,71		
	1	Каркас КР2	2	1.465.1-15.8 — 1	
	2	КР19	1	—5	
	3	КР27	6	—6	
	4	КР34	2	—7	6,8
2ЛФ12-4АIIIв-5Н		Поз.5,7,8,11,12,15 по 2ЛФ12-1АтV-5			
2ЛФ12-4АIIIв-5П	6	Сетка С8	4	—22	
	9	С14	2	—25	
	10	С16	1	—26	
	13	Изделие закладное МН1-1	2	—33	
	14	МН1-2	2	—33	
	16	Стержень напряг. СТН26	4	Докум.-1, схема 7, л.3	
	17	Бетон класса В40, м³	2,71		
2ЛФ12-1АтVI л-5		Поз. 1...17 по 2ЛФ12-1АтV-5			
	1	Каркас КР2	2	1.465.1-15.8 — 1	
	2	КР18	1	—5	
	3	КР26	6	—6	
2ЛФ12-2АтVI л-5		Поз.4...8,11...15 по 2ЛФ12-1АтV-5			
	9	Сетка С14	2	—25	
	10	С16	1	—26	5,3 / 6,2
	16	Стержень напряг. СТН2	4	Докум.-1, схема 3, л.3	
	17	Бетон класса В30, м³	2,71		
		Поз.1...12,15,17 по 2ЛФ12-1АтV-5			
2ЛФ12-1АтV л-5	13	Изделие закладное МН1-1	2	1.465.1-15.8 —33	
	14	МН1-2	2	—33	
	16	Стержень напряг. СТН9	2	Докум.-1, схема 1, л.3	

Примечание см. докум. 1, лист 11

Марка	Поз.	Наименование	Кол.	Обозначение документа	Масса, т
2ПФ12-2АIVл-5	1	Каркас КР2	2	1.465.1-15.8—1	
	2	КР18	1	—5	
	3	КР26	6	—6	
		Поз.4-8,11,12,15 по 2ПФ12-1АтVI-5			
	9	Сетка С14	2	—2	
	10	С16	1	—2	
	13	Изделие закладное МН1-1	2	—3	
	14	МН1-2	2	—3	
	16	Стержень напряг. СТН7	4	Докум-1, схема 5а,	
	17	Бетон класса В30, м³	2,71		
2ПФ12-1АтVIсл-5		Поз. 1—12, 15, 17 по 2ПФ12-1АтVI-5			
	13	Изделие закладное МН1-1	2	1.465.1-15.8—3	
	14	МН1-2	2	—33	
	16	Стержень напряг. СТН16	4	Докум-1, схема 5а, л.	
2ПФ12-2АIVсл-5	1	Каркас КР2	2	1.455.1-15.8—1	5,3 / 6,2
	2	КР18	1	—5	
	3	КР26	6	—6	
		Поз. 4...8,11,12,15 по 2ПФ12-1АтVI-5			
	9	Сетка С14	2	—25	
	10	С16	1	—26	
	13	Изделие закладное МН1-1	2	—33	
	14	МН1-2	2	—33	
	16	Стержень напряг. СТН19	4	Докум-1, схема 6а, л.	
	17	Бетон класса В30, м³	2,71		
2ПФ12-1АтIIIсл-5		Поз. 1...12, 15, 17 по 2ПФ12-1АтVI-5			
	13	Изделие закладное МН1-1	2	1.465.1-15.8—33	
	14	МН1-2	2	—33	
	16	Стержень напряг. СТН22	4	Докум-1, схема 5а, л.3	

Марка	Поз.	Наименование	Кол.	Обозначение документа	Масса, т
2ПФ12-2АIVл-5	1	Каркас КР2	2	1.465.1-15.8—1	
	2	КР18	1	—5	
	3	КР26	6	—6	
		Поз.4...8,11,12,15 по 2ПФ12-1АтVI-5			
	9	Сетка С14	2	—25	
	10	С16	1	—26	
	13	Изделие закладное МН5-1	2	—35	
	14	МН5-2	2	—35	
	16	Стержень напряг. СТН20	8	Докум-1, схема 4. л.3	
	17	Бетон класса В30, м³	2,71		
2ПФ12-1АтIIIвл-5		Поз. 1...12, 15, 17 по 2ПФ12-1АтVI-5			
	13	Изделие закладное МН 1-1	2	1.465.1-15.8—33	
	14	МН1-2	2	—33	
	16	Стержень напряг. СТН24	4	Докум-1, схема 6а, л.3	
2ПФ12-2АIIIвл-5		Поз. 1...12, 15 по 2ПФ12-1АтVI-5			5,3 / 6,2
	13	Изделие закладное МН1-1	2	1.465.1-15.8—33	
	14	МН1-2	2	—33	
	16	Стержень напряг. СТН27	2	Докум-1, схема 2, л.3	
	17	Бетон класса В30, м³	2,71		
2ПФ12-3АIIIвл-5	1	Каркас КР2	2	1.465.1-15.8—1	
	2	КР18	1	—5	
	3	КР26	6	—6	
		Поз.4...8,11,12,15 по 2ПФ12-1АтVI-5			
	9	Сетка С14	2	—25	
	10	С16	1	—26	
	13	Изделие закладное МН1-1	2	—33	
	14	МН1-2	2	—33	
	16	Стержень напряг СТН25	4	Докум-1, схема 6а, л3	
	17	Бетон класса В35, м³	2,71		

Примечание см. докум. 1, лист 11

Инв.№ подл. | Подпись и дата | Взам. инв.№

Марка	Поз.	Наименование	Кол.	Обозначение документа	Масса, т
		Поз. 1...15 по 2ЛФ12-1АтV-5			
2ЛФ12-1К9А-5	16	Стержень напряг. СТН 28	4	Докум.-1, схема 11, л. 3	
	17	Бетон класса В30, м³	2,71		
	1	Каркас КР2	2	1.465.1-15.8 — 1	
	2	КР18	1	—5	
	3	КР26	6	—6	
	4	КР33	2	—7	
		Поз. 5...8, 11, 12, 15			
2ЛФ12-2К9А-5		по 2ЛФ12-1АтV-5		—22	
	9	С14	2	—25	
	10	С16	1	—26	
	13	Изделие закладное МН5-1	2	—35	
	14	МН5-2	2	—35	
	16	Стержень напряг. СТН 28	6	Докум.-1, схема 12, л. 3	
	17	Бетон класса В35, м³	2,71		5,3 / 6,2
		Поз. 1...12, 15, 17 по 2ЛФ12-1АтV-5			
2ЛФ12-1Вр А-5	13	Изделие закладное МН5-1	2	1.465.1-15.8 — 35	
	14	МН5-2	2	—35	
	16	Стержень напряг. СТН 29	32	Докум.-1, схема 13, л. 3	
	1	Каркас КР2	2	1.465.1-15.6 — 1	
	2	КР18	1	—5	
	3	КР26	6	—6	
		Поз. 4...8, 11, 12, 15 по 2ЛФ12-1АтV-5			
2ЛФ12-2Вр А-5	9	Сетка С14	2	—25	
	10	С16	1	—26	
	13	Изделие закладное МН5-1	2	—35	
	14	МН5-2	2	—35	
	16	Стержень напряг. СТН 29	38	Докум.-1, схема 14, л. 3	
	17	Бетон класса В30, м³	2,71		

Примечание ст. докум. 1, лист 11

Марка плиты	Напрягаемая арматура класса								Всего	Изделия арматурные														Всего
	Ат-VI ГОСТ 10884-81				Ат-V ГОСТ 10884-81					Арматура класса А-III ГОСТ 5781-82*								Арматура класса Вр-I ГОСТ 6727-80*						
	ф16	ф18	ф20	Итого	ф20	ф22	ф25	Итого		ф6	ф8	ф10	ф12	ф14	ф16	ф18	Итого	ф3	ф4	ф5		Итого	
2ПФ12-1Ат VI-3	76,0			76,0					76,0		5,2	11,4	13,5	7,2			37,3	2,6	27,3	30,0		59,9	97,2
2ПФ12-2Ат VI-3		96,6		96,6					96,6	27,8	5,2	11,4		18,0	9,4		71,8	2,6	19,2	25,4		47,2	119,0
2ПФ12-3Ат VI-3			118,8	118,8					118,8	30,2	3,2	11,0	5,4		23,5	12,0	85,3	2,6	19,2	29,0		50,8	136,1
2ПФ-12-1Ат V-3							93,2	93,2	93,2		5,2	11,4	13,5	7,2			37,3	2,6	27,3	30,0		59,9	97,2
2ПФ12-2Ат V-3					118,8			118,8	118,8	27,8	5,2	11,4		18,0	9,4		71,8	2,6	19,2	25,4		47,2	119,0
2ПФ12-3Ат V-3						143,8		143,8	143,8	30,2	3,2	11,0	5,4		23,5	12,0	85,3	2,6	19,2	29,0		50,8	136,1

Продолжение ведомости

Изделия закладные										Общий расход
Арматура класса			Прокат марки ВСт 3кп 2-1						Всего	
А-III	А-I		ГОСТ 103-76*				ГОСТ 8510-86			
ГОСТ 5781-82*										
ф10	ф12	Итого	ф18	Итого	-6х10	Итого	14/318	Итого		
1,2	9,2	10,4	6,8	6,8	6,0	6,0	9,6	9,6	32,8	206,0
1,2	9,2	10,4	6,8	6,8	6,0	6,0	9,6	9,6	32,8	248,4
1,2	9,2	10,4	6,8	6,8	6,0	6,0	9,6	9,6	32,8	287,7
1,2	9,2	10,4	6,8	6,8	6,0	6,0	9,6	9,6	32,8	223,2
1,2	9,2	10,4	6,8	6,8	6,0	6,0	9,6	9,6	32,8	270,6
1,2	9,2	10,4	6,8	6,8	6,0	6,0	9,6	9,6	32,8	312,7

Сталь ВСт 3кп 2-1 по ТУ 14-1-3023-80.

Гл.инж.пр.	Баженова		
Разраб.	Старостина	Л.Стар.	
Н.отд.	Николаева		
Провер.	Сватова		
Н.контр.	Петрова		

1.465.1-15.7-РС1

Ведомость расхода стали на плиту 2ПФ12 с четырьмя проетами в полке, кг

Стадия	Лист	Листов
Р	1	6

ЦНИИПРОМЗДАНИЙ

Марка плиты	Напрягаемая арматура класса													Всего	Изделия арматурные												Всего
	Ат-IVС				A-IV				A-IIIв						Арматура класса												
	ГОСТ 10884-81				ГОСТ 5781-82*										A-III								Bp-I				
															ГОСТ 5781-82*								ГОСТ 6727-80*				
	ф20	ф22		Итого	ф16	ф18	ф20	Итого	ф25	ф25	ф28	ф32	Итого		ф6	ф8	ф10	ф12	ф14	ф16	ф18	Итого	ф3	ф4	ф5	Итого	
2ПФ12-1АтIVС-3	118,8			118,8										118,8		5,2	11,4	13,5	7,2			37,3	2,6	27,3	30,0	59,9	97,2
2ПФ12-2АтIVС-3		143,8		143,8										143,8	27,8	5,2	11,4		18,0	9,4		71,8	2,6	19,2	25,4	47,2	119,0
2ПФ12-3АтIVС-3	178,0			178,0										178,0	27,8	5,2	11,4		18,0	9,4		71,8	2,6	19,2	25,4	47,2	119,0
2ПФ12-4АтIVС-3		215,4		215,4										215,4	30,2	3,2	11,0	5,4		23,5	12,0	85,3	2,6	19,2	29,0	50,8	136,1
2ПФ12-1AIV-3							118,8	118,8						118,8		5,2	11,4	13,5	7,2			37,3	2,6	27,3	30,0	59,9	97,2
2ПФ12-2AIV-3					151,6			151,6						151,6	27,8	5,2	11,4		18,0	9,4		71,8	2,6	19,2	25,4	47,2	119,0
2ПФ12-3AIV-3						192,6		192,6						192,6	30,2	3,2	11,0	5,4		23,5	12,0	85,3	2,6	19,2	29,0	50,8	136,1
2ПФ12-1AIIIв-3									143,8				143,8	143,8		5,2	11,4	13,5	7,2			37,3	2,6	27,3	30,0	59,9	97,2
2ПФ12-2AIIIв-3												153,0	153,0	153,0		5,2	11,4	13,5	7,2			37,3	2,6	27,3	30,0	59,9	97,2
2ПФ12-3AIIIв-3										185,6			185,6	185,6	27,8	5,2	11,4		18,0	9,4		71,8	2,6	19,2	25,4	47,2	119,0
2ПФ12-4AIIIв-3											233,1		233,1	233,1	30,2	3,2	11,0	5,4		23,5	12,0	85,3	2,6	19,2	29,0	50,8	136,1

Продолжение ведомости

Изделия закладные													Общий расход
Арматура класса			Прокат марки									Всего	
A-III		A-I	ВСт3кп 2-1										
ГОСТ 5781-82*			ГОСТ 103-76*						ГОСТ 8509-86		ГОСТ 8510-86		
ф10	ф12	Итого	ф18	Итого	-6х10	Итого	-8х15	Итого	L9х8	Итого	L11/9х8	Итого		
1,2	9,2	10,4	6,8	6,8	6,0	6,0					9,6	9,6	32,8	248,8
1,2	9,2	10,4	6,8	6,8	6,0	6,0					9,6	9,6	32,8	295,6
1,2	9,2	10,4	6,8	6,8	6,0	6,0					9,6	9,6	32,8	329,8
1,2	9,2	10,4	6,8	6,8	6,0	6,0					9,6	9,6	32,8	384,3
1,2	9,2	10,4	6,8	6,8	6,0	6,0					9,6	9,6	32,8	248,8
1,2	9,2	10,4	6,0	6,0	6,0	6,0	6,0	6,0	7,6	7,6			36,0	306,6
1,2	9,2	10,4	6,0	6,0	6,0	6,0	6,0	6,0	7,6	7,6			36,0	364,1
1,2	9,2	10,4	6,8	6,8	6,0	6,0					9,6	9,6	32,8	273,8
1,2	9,2	10,4	6,8	6,8	6,0	6,0					9,6	9,6	32,8	283,0
1,2	9,2	10,4	6,8	6,8	6,0	6,0					9,6	9,6	32,8	337,4
1,2	9,2	10,4	6,8	6,8	6,0	6,0					9,6	9,6	32,8	402,0

Инв. № подл. | Подпись и дата | Взам. инв. №

Марка плиты	Напрягаемая арматура класса								Всего	Изделия арматурные													Всего
	К-7 ГОСТ 13840-68*		Вр ГОСТ 7348-81		А-IV ГОСТ 5781-82*					Арматура класса А-III ГОСТ 5781-82*									Вр-I ГОСТ 6727-80*					
	ф15	Итого	ф5	Итого	ф16	ф18	ф20	Итого		ф6	ф8	ф10	ф12	ф14	ф16	ф18	Итого	ф3	ф4	ф5		Итого	
2ПФ12-1К7-3	53,6	53,6							53,6		5,2	11,4	13,5	7,2			37,3	2,6	27,3	30,0		59,9	97,2
2ПФ12-2К7-3	80,4	80,4							80,4	30,2	3,2	11,0	5,4		23,5	12,0	85,3	2,6	19,2	29,0		50,8	136,1
2ПФ12-1Вр-3			60,8	60,8					60,8		5,2	11,4	13,5	7,2			37,3	2,6	27,3	30,0		59,9	97,2
2ПФ12-2Вр-3			72,2	72,2					72,2	27,8	5,2	11,4		18,0	9,4		71,8	2,6	19,2	25,4		47,2	119,0
2ПФ12-3Вр-3			83,6	83,6					83,6	30,2	3,2	11,0	5,4		23,5	12,0	85,3	2,6	19,2	29,0		50,8	136,1
2ПФ12-1АIV-3Н(п)							118,8	118,8	118,8		5,2	11,4	13,5	7,2			37,3	2,6	27,3	30,0		59,9	97,2
2ПФ12-2АIV-3Н(п)					151,6			151,6	151,6	27,8	5,2	11,4		18,0	9,4		71,8	2,6	19,2	25,4		47,2	119,0
2ПФ12-3АIV-3Н(п)						192,6		192,6	192,6	30,2	3,2	11,0	5,4		23,5	12,0	85,3	2,6	19,2	29,0		50,8	136,1

Продолжение ведомости

Изделия закладные													Общий расход
Арматура класса					Прокат марки ВСт3кп2-1								
А-III			А-I									Всего	
ГОСТ 5781-82*					ГОСТ 103-76*				ГОСТ 8509-86		ГОСТ 8510-86		
ф10	ф12	Итого	ф18	Итого	-6×10	Итого	-8×15	Итого	L9×8	Итого	L11/9×8	Итого	
1,2	9,2	10,4	6,8	6,8	6,0	6,0					9,6	9,6	32,8	183,6
1,2	9,2	10,4	6,0	6,0	6,0	6,0	6,0	6,0	7,6	7,6			36,0	252,5
1,2	9,2	10,4	6,0	6,0	6,0	6,0	6,0	6,0	7,6	7,6			36,0	194,0
1,2	9,2	10,4	6,0	6,0	6,0	6,0	6,0	6,0	7,6	7,6			36,0	227,2
1,2	9,2	10,4	6,0	6,0	6,0	6,0	6,0	6,0	7,6	7,6			36,0	255,1
1,2	9,2	10,4	6,8	6,8	6,0	6,0					9,6	9,6	32,8	248,8
1,2	9,2	10,4	6,0	6,0	6,0	6,0	6,0	6,0	7,6	7,6			36,0	306,6
1,2	9,2	10,4	6,0	6,0	6,0	6,0	6,0	6,0	7,6	7,6			36,0	364,7

Марка плиты	Напрягаемая арматура класса									Всего	Изделия арматурные													Всего
	Ат-V СК				А-III в						Арматура класса									Вр-I				
	ГОСТ 10884-81										А-III ГОСТ 5781-82*									ГОСТ 6727-80				
	ф20	ф22	ф25	Итого	ф22	ф25	ф28	ф32	Итого		ф6	ф8	ф10	ф12	ф14	ф16	ф18	Итого	ф3	ф4	ф5	Итого	
2ПФ12-1Ат-V СК-3Н			93,2	93,2						93,2		5,2	11,4	13,5	1,2			37,3	2,6	27,3	30,0	59,9	97,2
2ПФ12-2Ат-V СК-3Н	118,8			118,8						118,8	27,8	5,2	11,4		18,0	9,4		71,8	2,6	19,2	25,4	47,2	119,0
2ПФ12-3Ат-V СК-3Н		143,8		143,8						143,1	30,2	3,2	11,0	5,4		23,5	12,0	85,3	2,6	19,2	29,0	50,8	136,1
2ПФ12-1А III в-3Н(п)					143,8				143,8	143,8		5,2	11,4	13,5	7,2			37,3	2,6	27,3	30,0	59,9	97,2
2ПФ12-2А III в-3Н(п)								153,0	153,0	153,0		5,2	11,4	13,5	7,2			37,3	2,6	27,3	30,0	59,9	97,2
2ПФ12-3А III в-3Н(п)						185,6			185,6	185,6	27,8	5,2	11,4		18,0	9,4		71,8	2,6	19,2	25,4	47,2	119,0
2ПФ12-4А III в-3Н(п)							233,1		233,1	233,1	30,2	3,2	11,0	5,4		23,5	12,0	85,3	2,6	19,2	29,0	50,8	136,1

Продолжение ведомости

Изделия закладные											Общий расход
Арматура класса				Прокат марки						Всего	
А-III		А-I		ВСт3кп2-1							
ГОСТ 5781-82*				ГОСТ 103-76*			ГОСТ 8510-86				
ф10	ф12	Итого	ф18		Итого	-6х10	Итого	Уг/0х8	Итого		
1,2	9,2	10,4	6,8		6,8	6,0	6,0	9,6	9,6	32,8	223,2
1,2	9,2	10,4	6,8		6,8	6,0	6,0	9,6	9,6	32,8	270,6
1,2	9,2	10,4	6,8		6,8	6,0	6,0	9,6	9,6	32,8	312,7
1,2	9,2	10,4	6,8		6,8	6,0	6,0	9,6	9,6	32,8	213,8
1,2	9,2	10,4	6,8		6,8	6,0	6,0	9,6	9,6	32,8	283,0
1,2	9,2	10,4	6,8		6,8	6,0	6,0	9,6	9,6	32,8	337,4
1,2	9,2	10,4	6,8		6,8	6,0	6,0	9,6	9,6	32,8	402,0

Инв. № подл. | Подпись и дата | Взам. инв. №

Марка плиты	Напрягаемая арматура класса										Изделия арматурные												
											Арматура класса												
	Ат-VI			Ат-V			Ат-IV			Всего	А III								Вр-I				Всего
	ГОСТ 10884-81										ГОСТ 5781-82*								ГОСТ 6727-80*				
	ф16	ф18	Итого	ф22	ф25	Итого	ф20	ф22	Итого		ф6	ф8	ф10	ф12	ф14	ф16		Итого	ф3	ф4	ф5	Итого	
2ПФ12-1АтVI Л-3	76,0		76,0							76,0		5,2	11,4	13,5	7,2			37,3	2,6	27,3	30,0	59,9	97,2
2ПФ12-2АтVI Л-3		96,6	96,6							96,6	27,8	5,2	11,4		18,0	9,4		71,8	2,6	19,2	25,4	47,2	119,0
2ПФ12-1АтV Л-3					93,2	93,2				93,2		5,2	11,4	13,5	7,2			37,3	2,6	27,3	30,0	59,9	97,2
2ПФ12-2АтV Л-3				118,8		118,8				118,8	27,8	5,2	11,4		18,0	9,4		71,8	2,6	19,2	25,4	47,2	119,0
2ПФ12-1АтIV СЛ-3							118,8		118,8	118,8		5,2	11,4	13,5	7,2			37,3	2,6	27,3	30,0	59,9	97,2
2ПФ12-2АтIV СЛ-3								143,8	143,8	143,8	27,8	5,2	11,4		18,0	9,4		71,8	2,6	19,2	25,4	47,2	119,0

Продолжение ведомости

Изделия закладные											Общий расход
Арматура класса						Прокат марки				Всего	
А-III			А-I			ВСт3кп2-1					
ГОСТ 5781-82*						ГОСТ 103-76*		ГОСТ 2[illegible]10-86			
ф10	ф12	Итого	ф18		Итого	-6х10	Итого	L14/9х8	Итого		
1,2	9,2	10,4	6,8		6,8	6,0	6,0	9,6	9,6	32,8	206,0
1,2	9,2	10,4	6,8		6,8	6,0	6,0	9,6	9,6	32,8	248,4
1,2	9,2	10,4	6,8		6,8	6,0	6,0	9,6	9,6	32,8	223,2
1,2	9,2	10,4	6,8		6,8	6,0	6,0	9,6	9,6	32,8	270,6
1,2	9,2	10,4	6,8		6,8	6,0	6,0	9,6	9,6	32,8	248,8
1,2	9,2	10,4	6,8		6,8	6,0	6,0	9,6	9,6	32,8	295,6

24035-08 32 [illegible]

Марка плиты	Напрягаемая арматура класс											Изделия арматурные												
												Арматура класса												
	A-IV			A-IIIв				K		Bp		A-III								Bp-I				Всего
	ГОСТ 10884-81							ГОСТ 7…40-68*		ГОСТ 7348-81		ГОСТ 5781-82*								ГОСТ 6727-80*				
	ф16	ф20	Итого	ф22	ф25	ф32	Итого	ф15	Итого	ф5	Итого		ф6	ф8	ф10	ф12	ф14	ф16	ф18	Итого	ф3	ф4	ф5	Итого	
2ПФ12-1АIVл-3		118,8	118,8									118,8		5,2	11,4	13,5	7,2			37,3	2,6	27,3	30,0	59,9	97,2
2ПФ12-2АIVл-3	151,6		151,6									151,6	27,8	5,2	11,4		18,0	9,4		71,8	2,6	19,2	25,4	47,2	119,0
2ПФ12-1АIIIвл-3				143,8			143,8					143,8		5,2	11,4	13,5	7,2			37,3	2,6	27,3	30,0	59,9	97,2
2ПФ12-2АIIIвл-3						153,0	153,0					153,0		5,2	11,4	13,5	7,2			37,3	2,6	27,3	30,0	59,9	97,2
2ПФ12-3АIIIвл-3					185,6		185,6					185,6	27,8	5,2	11,4		18,0	9,4		71,8	2,6	19,2	25,4	47,2	119,0
2ПФ12-1К7л-3								53,6	53,6			53,6		5,2	11,4	13,5	7,2			37,3	2,6	27,3	30,0	59,9	97,2
2ПФ12-2К7л-3								80,4	80,4			80,4	30,2	3,2	11,0	5,4		23,5	12,0	85,3	2,6	19,2	29,0	50,8	136,1
2ПФ12-1Bрл-3										60,8	60,8	60,8		5,2	11,4	13,5	7,2			37,3	2,6	27,3	30,0	59,9	97,2
2ПФ12-2Bрл-3										72,2	72,2	72,2	27,8	5,2	11,4		18,0	9,4		71,8	2,6	19,2	25,4	47,2	119,0

Изделия закладные															Всего	Общий расход
Арматура класса						Прокат марки										
A-III			A-I			Вст3кп2-1										
ГОСТ 5781-82*						ГОСТ 103-76*						ГОСТ 8509-86		ГОСТ 8510-86		
ф10	ф12	Итого	ф18		Итого	-6×10	Итого	-8×15	Итого			L9×8	Итого	L14/9×6	Итого	
1,2	9,2	10,4	6,8		6,8	6,0	6,0							9,6	9,6	32,8	248,8
1,2	9,2	10,4	6,0		6,0	6,0	6,0	6,0	6,0			7,6	7,6			36,0	306,6
1,2	9,2	10,4	6,8		6,8	6,0	6,0							9,6	9,6	32,8	273,8
1,2	9,2	10,4	6,8		6,8	6,0	6,0							9,6	9,6	32,8	283,0
1,2	9,2	10,4	6,8		6,8	6,0	6,0							9,6	9,6	32,8	337,4
1,2	9,2	10,4	6,8		6,8	6,0	6,0							9,6	9,6	32,8	183,6
1,2	9,2	10,4	6,0		6,0	6,0	6,0	6,0	6,0	7,6	7,6					36,0	252,5
1,2	9,2	10,4	6,0		6,0	6,0	6,0	6,0	6,0	7,6	7,6					36,0	194,0
1,2	9,2	10,4	6,0		6,0	6,0	6,0	6,0	6,0	7,6	7,6					36,0	227,2

Марка плиты	Напрягаемая арматура класса								Всего	Изделия арматурные														Всего
	Ат-VI				Ат-V					Арматура класса														
	ГОСТ 10884-81									А-III ГОСТ 5781-82*									Вр-I ГОСТ 6727-80*					
	Ф16	Ф18	Ф20	Итого	Ф20	Ф22	Ф25	Итого		Ф6	Ф8	Ф10	Ф12	Ф14	Ф16		Итого	Ф3	Ф4	Ф5		Итого	
2ПФ12-1АтVI-5	76,0			76,0					76,0		5,2	7,4	18,9				31,5	4,2	28,8	28,4		61,4	92,9
2ПФ12-2АтVI-5		96,6		96,6					96,6	27,8	5,2	7,4		25,2			65,6	4,2	15,8	31,0		51,0	116,6
2ПФ12-3АтVI-5			118,8	118,8					118,8	27,8	3,2	7,0	5,4		32,9		76,3	4,2	15,8	36,2		56,2	132,5
2ПФ12-1АтV-5							93,2	93,2	93,2		5,2	7,4	18,9				31,5	4,2	28,8	28,4		61,4	92,9
2ПФ12-2АтV-5					118,8			118,8	118,8	27,8	5,2	7,4		25,2			65,6	4,2	15,8	31,0		51,0	116,6
2ПФ12-3АтV-5						143,8		143,8	143,8	27,8	3,2	7,0	5,4		32,9		76,3	4,2	15,8	36,2		56,2	132,5

Продолжение ведомости

Изделия закладные												Общий расход
Арматура класса						Прокат марки						Всего
А-III			А-I			ВСт 3 кп 2-1						
ГОСТ 5781-82*						ГОСТ 103-76*		ГОСТ 8509-86		ГОСТ 8510-86		
Ф10	Ф12	Итого	Ф18		Итого	-8х10	Итого	∠ 9х8	Итого	∠ 4/3х8	Итого	
0,8	9,2	10,0	6,8		6,8	4,0	4,0			9,6	9,6	30,4	199,3
0,8	9,2	10,0	6,8		6,8	4,0	4,0			9,6	9,6	30,4	243,6
0,8	9,2	10,0	6,8		6,8	4,0	4,0			9,6	9,6	30,4	281,7
0,8	9,2	10,0	6,8		6,8	4,0	4,0			9,6	9,6	30,4	215,5
0,8	9,2	10,0	6,8		6,8	4,0	4,0			9,6	9,6	30,4	265,8
0,8	9,2	10,0	6,8		6,8	4,0	4,0			9,6	9,6	30,4	306,7

Прокат марки ВСт3кп2-1 принимать по ТУ 14-1-3023-80.

Гл.инж.пр.	Бажанова		
Разраб.	Старостина		
Исполн.	Николаева		
Провер.	Святова		
Н.контр.	Петрова		

1.465.1-15.7-РС2

Ведомость расхода стали на плиту 2ПФ12 с двумя проемами в полке, кг

Стадия	Лист	Листов
Р	1	6

ЦНИИПРОМЗДАНИЙ

Марка плиты	Напрягаемая арматура класса													Всего	Изделия арматурные											Всего
	Ат-IVС				А-IV				А-IIIв						Арматура класса								Вр-I				
	ГОСТ 10884-81				ГОСТ 5781-82*										А-III ГОСТ 5781-82*								ГОСТ 6727-80*				
	Ф20	Ф22		Итого	Ф16	Ф18	Ф20	Итого	Ф20	Ф25	Ф28	Ф32	Итого		Ф6	Ф8	Ф10	Ф12	Ф14	Ф16	Итого	Ф3	Ф4	Ф5	Итого	
2ПФ12-1АтIVС-5	118,8			118,8										118,8		5,2	7,4	18,9			31,5	4,2	28,8	28,4	61,4	192,9
2ПФ12-2АтIVС-5		143,8		143,8										143,8	27,8	5,2	7,4		25,2		65,6	4,2	15,8	31,0	51,0	116,6
2ПФ12-3АтIVС-5	178,0			178,0										178,0	27,8	5,2	7,4		25,2		65,6	4,2	15,8	31,0	31,0	116,6
2ПФ12-4АтIVС-5		215,4		215,4										215,4	27,8	3,2	7,0	5,4		32,9	76,3	4,2	15,8	36,2	56,2	132,5
2ПФ12-1AIV-5							118,8	118,8						118,8		5,2	7,4	18,9			31,5	4,2	28,8	28,4	61,4	92,9
2ПФ12-2AIV-5					151,6			151,6						151,6	27,8	5,2	7,4		25,2		65,6	4,2	15,8	31,0	51,0	116,6
2ПФ12-3AIV-5						192,6		192,6						192,6	27,8	3,2	7,0	5,4		32,9	76,3	4,2	15,8	36,2	56,2	132,5
2ПФ12-1AIIIв-5									143,8				143,8	143,8		5,2	7,4	18,9			31,5	4,2	28,8	28,4	61,4	92,9
2ПФ12-2AIIIв-5												153,0	153,0	153,0		5,2	7,4	18,9			31,5	4,2	28,8	28,4	61,4	92,9
2ПФ12-3AIIIв-5										185,6			185,6	185,6	27,8	5,2	7,4		25,2		65,6	4,2	15,8	31,0	51,0	116,6
2ПФ12-4AIIIв-5											233,1		233,1	233,1	27,8	3,2	7,0	5,4		32,9	76,3	4,2	15,8	36,2	56,2	132,5

Продолжение ведомости

Изделия закладные															Общий расход
Арматура класса						Прокат марки								Всего	
А-III			А-I			Вст3кп2-1									
ГОСТ 5781-82*						ГОСТ 103-76*				ГОСТ 8509-86		ГОСТ 8510-86			
Ф10	Ф12	Итого	Ф18		Итого	-6х10	Итого	-8х15	Итого	L9х8	Итого	L14/9х8	Итого		
0,8	9,2	10,0	6,8		6,8	4,0	4,0					9,6	9,6	30,4	242,1
0,8	9,2	10,0	6,8		6,8	4,0	4,0					9,6	9,6	30,4	290,8
0,8	9,2	10,0	6,8		6,8	4,0	4,0					9,6	9,6	30,4	325,0
0,8	9,2	10,0	6,8		6,8	4,0	4,0					9,6	9,6	30,4	378,3
0,8	9,2	10,0	6,8		6,8	4,0	4,0					9,6	9,6	30,4	242,1
0,8	9,2	10,0	6,0		6,0	4,0	4,0	6,0	6,0	7,6	7,6			33,6	301,8
0,8	9,2	10,0	6,0		6,0	4,0	4,0	6,0	6,0	7,6	7,6			33,6	358,7
0,8	9,2	10,0	6,8		6,8	4,0	4,0					9,6	9,6	30,4	267,1
0,8	9,2	10,0	6,8		6,8	4,0	4,0					9,6	9,6	30,4	276,3
0,8	9,2	10,0	6,8		6,8	4,0	4,0					9,6	9,6	30,4	332,6
0,8	9,2	10,0	6,8		6,8	4,0	4,0					9,6	9,6	30,4	396,0

Инв. № подл. | Подпись и дата | Взам. инв. №

Марка плиты	Напрягаемая арматура класса									Изделия арматурные													Всего
										Арматура класса													
	К-7		Вр		А-IV					А-III								Вр-I					
	ГОСТ 13840-68*		ГОСТ 7348-81		ГОСТ 5781-82					ГОСТ 5781-82*								ГОСТ 6727-80*					
	ф15	Итого	ф5	Итого	ф16	ф18	ф20	Итого		ф6	ф8	ф10	ф12	ф14	ф16		Итого	ф3	ф4	ф5		Итого	
2АФ12-1К7-5	53,6	53,6							53,6		5,2	7,4	18,9				31,5	4,2	28,8	28,4		61,4	92,9
2ПФ12-2К7-5	80,4	80,4							80,4	27,8	3,2	7,0	5,4		32,9		76,3	4,2	15,8	36,2		56,2	132,5
2ПФ12-1Вр-5			60,8	60,8					60,8		5,2	7,4	18,9				31,5	4,2	28,8	28,4		61,4	92,9
2ПФ12-2Вр-5			72,2	72,2					72,2	27,8	5,2	7,4		25,2			65,6	4,2	15,8	31,0		51,0	116,6
2ПФ12-3Вр-5			83,6	83,6					83,6	27,8	3,2	7,0	5,4		32,9		76,3	4,2	15,8	36,2		56,2	132,5
2ПФ12-1АIV-5Н(п)							118,8	118,8	118,8		5,2	7,4	18,9				31,5	4,2	28,8	28,4		61,4	92,9
2ПФ12-2АIV-5Н(п)					151,6			151,6	151,6		5,2	7,4		25,2			37,8	4,2	15,8	48,2		68,2	106,0
2ПФ12-3АIV-5Н(п)						192,6		192,6	192,6	27,8	3,2	7,0	5,4		32,9		76,3	4,2	15,8	36,2		56,2	132,5

Продолжение ведомости

Изделия закладные															Общий расход
Арматура класса						Прокат марки								Всего	
А-III			А-I			ВСт3кп2-1									
ГОСТ 5781-82*						ГОСТ 103-76*				ГОСТ 8509-86		ГОСТ 8510-86			
ф10	ф12	Итого	ф18		Итого	-6х10	Итого	-8х15	Итого	L9х8	Итого	L14/9х8	Итого		
0,8	9,2	10,0	6,8		6,8	4,0	4,0					9,6	9,6	30,4	176,9
0,8	9,2	10,0	6,0		6,0	4,0	4,0	6,0	6,0	7,6	7,6			33,6	246,5
0,8	9,2	10,0	6,0		6,0	4,0	4,0	6,0	6,0	7,6	7,6			33,6	187,3
0,8	9,2	10,0	6,0		6,0	4,0	4,0	6,0	6,0	7,6	7,6			33,6	222,4
0,8	9,2	10,0	6,0		6,0	4,0	4,0	6,0	6,0	7,6	7,6			33,6	249,7
0,8	9,2	10,0	6,8		6,8	4,0	4,0					9,6	9,6	30,4	242,1
0,8	9,2	10,0	6,0		6,0	4,0	4,0	6,0	6,0	7,6	7,6			33,6	291,2
0,8	9,2	10,0	6,0		6,0	4,0	4,0	6,0	6,0	7,6	7,6			33,6	358,7

Марка плиты	Напрягаемая арматура класс									Всего	Изделия арматурные											
	Ат-V СК				А-III в						Арматура класса											
	ГОСТ 10884-81										А-III ГОСТ 5781-82*							Вр-I 6727-80*				
	ф20	ф22	ф25	Итого	ф22	ф25	ф28	32	Итого		ф6	ф8	ф10	ф12	ф14	ф16	Итого	ф3	ф4	ф5	Итого	
2ПФ12-1Ат-V СК-5Н			93,2	93,2						93,2		5,2	7,4	18,9		31,5		4,2	28,8	28,4	61,4	92,9
2ПФ12-2Ат-V СК-5Н	118,8			118,8						118,8	27,8	5,2	7,4		25,2		65,6	4,2	15,8	31,0	51,0	116,6
2ПФ12-3Ат-V СК-5Н		143,8		143,8						143,8	27,8	3,2	7,0	5,4		32,9	76,3	4,2	15,8	36,2	56,2	132,5
2ПФ12-1А III в-5Н(п)					143,8				143,8	143,8		5,2	7,4	18,9			31,5	4,2	28,8	28,4	61,4	92,9
2ПФ12-2А III в-5Н(п)								153,0	153,0	153,0		5,2	7,4	18,9			31,5	4,2	28,8	28,4	61,4	92,9
2ПФ12-3А III в-5Н(п)						185,6			185,6	185,6	27,8	5,2	7,4		25,2		65,6	4,2	15,8	31,0	51,0	116,6
2ПФ12-4А III в-5Н(п)							233,1			233,1	27,8	3,2	7,0	5,4		32,9	76,3	4,2	15,8	36,2	56,2	132,5

Продолжение ведомости

Изделия закладные											
Арматура класса			Прокат марки							Всего	Общий расход
А-III		А-I	ВСт3кп2-1								
ГОСТ 5781-82*			ГОСТ 103-76*			ГОСТ 8510-86					
ф10	ф12	Итого	ф18		Итого	-6х10	Итого	Ш5х8	Итого		
0,8	9,2	10,0	6,8		6,8	4,0	4,0	9,6	9,6	30,4	216,5
0,8	9,2	10,0	6,8		6,8	4,0	4,0	9,6	9,6	30,4	265,8
0,8	9,2	10,0	6,8		6,8	4,0	4,0	9,6	9,6	30,4	306,7
0,8	9,2	10,0	6,8		6,8	4,0	4,0	9,6	9,6	30,4	267,1
0,8	9,2	10,0	6,8		6,8	4,0	4,0	9,6	9,6	30,4	276,3
0,8	9,2	10,0	6,8		6,8	4,0	4,0	9,6	9,6	30,4	332,6
0,8	9,2	10,0	6,8		6,8	4,0	4,0	9,6	9,6	30,4	396,0

Марка плиты	Напрягаемая арматура класса									Всего	Изделия арматурные												Всего
	Ат-VI			Ат-V			Ат-IVС				Арматура класса												
	ГОСТ 10884-81										А-III ГОСТ 5781-82*								Вр-I ГОСТ 6727-80*				
	ф16	ф18	Итого	ф22	ф25	Итого	ф20	ф22	Итого		ф6	ф8	ф10	ф12	ф14	ф16	ф18	Итого	ф3	ф4	ф5	Итого	
2ПФ12-1АтVл-5	76,0		76,0							76,0		5,2	7,4	18,9				31,5	4,2	28,8	28,4	61,4	92,9
2ПФ12-2АтVл-5		96,6	96,6							96,6	27,8	5,2	7,4		25,2			65,6	4,2	15,8	31,0	51,0	116,6
2ПФ12-1АтVл-5					93,2	93,2				93,2		5,2	7,4	18,9				31,5	4,2	28,8	28,4	61,4	92,9
2ПФ12-2АтVл-5				118,8		118,8				118,8	27,8	5,2	7,4		25,2			65,6	4,2	15,8	31,0	51,0	116,6
2ПФ12-1АтIVсл-5							118,8		118,8	118,8		5,2	7,4	18,9				31,5	4,2	28,8	28,4	61,4	92,9
2ПФ12-2АтIVсл-5								143,8	143,8	143,8	27,8	5,2	7,4		25,2			65,6	4,2	15,8	31,0	51,0	116,6

Продолжение ведомости

Изделия закладные											Общий расход
Арматура класса							Прокат марки				
А-III			А-I				Вст 3 кп 2-1			Всего	
ГОСТ 5781-82*							ГОСТ 103-76*		ГОСТ 8510-86		
ф10	ф12		Итого	ф18		Итого	-6х10	Итого	L14/9х8	Итого	
0,8	9,2		10,0	6,8		6,8	4,0	4,0	9,6	9,6	30,4	199,3
0,8	9,2		10,0	6,8		6,8	4,0	4,0	9,6	9,6	30,4	243,6
0,8	9,2		10,0	6,8		6,8	4,0	4,0	9,6	9,6	30,4	216,5
0,8	9,2		10,0	6,8		6,8	4,0	4,0	9,6	9,6	30,4	265,8
0,8	9,2		10,0	6,8		6,8	4,0	4,0	9,6	9,6	30,4	242,1
0,8	9,2		10,0	6,8		6,8	4,0	4,0	9,6	9,6	30,4	290,8

Инв. № подл. | Подпись и дата | Взам. инв. №

Марка плиты	Напрягаемая арматура класса												Изделия арматурные											Всего
	A-IV			A-IIIв				K7		Bp		Всего	Арматура класса											
	ГОСТ 5781-82*							ГОСТ 13840-68*		ГОСТ 7348-81			A-III ГОСТ 5781-82*							Bp-I ГОСТ 6727-80*				
	ф16	ф20	Итого	ф22	ф25	ф32	Итого	ф15	Итого	ф5	Итого		ф6	ф8	ф10	ф12	ф14	ф16	Итого	ф3	ф4	ф5	Итого	
2ПФ12-1АIV1-5		118,8	118,8									118,8		5,2	7,4	18,9			31,5	4,2	28,8	28,4	61,4	92,9
2ПФ12-2АIV1-5	151,6		151,6									151,6	27,8	5,2	7,4		25,2		65,6	4,2	15,8	31,0	51,0	116,6
2ПФ12-1АIIIв1-5				143,8			143,8					143,8		5,2	7,4	18,9			31,5	4,2	28,8	28,4	61,4	92,9
2ПФ12-2АIIIв1-5						153,0	153,0					153,0		5,2	7,4	18,9			31,5	4,2	28,8	28,4	61,4	92,9
2ПФ12-3АIIIв1-5					185,6		185,6					185,6	27,8	5,2	7,4		25,2		65,6	4,2	15,8	31,0	51,0	116,6
2ПФ12-1К71-5								53,6	53,6			53,6		5,2	7,4	18,9			31,5	4,2	28,8	28,4	61,4	92,9
2ПФ12-2К71-5								80,4	80,4			80,4	27,8	5,2	7,4		25,2		65,6	4,2	15,8	31,0	51,0	116,6
2ПФ12-1Вр1-5										60,8	60,8	60,8		5,2	7,4	18,9			31,5	4,2	28,8	28,4	61,4	92,9
2ПФ12-2Вр1-5										72,2	72,2	72,2	27,8	5,2	7,4		25,2		65,6	4,2	15,8	31,0	51,0	116,6

Продолжение ведомости

Изделия закладные														Всего	Общий расход
Арматура класса						Прокат марки ВСт3кп2-1									
A-III			A-I			ГОСТ 103-76*				ГОСТ 8509-86		ГОСТ 8510-86			
ГОСТ 5781-82*															
ф10	ф12	Итого	ф18		Итого	-6х10	Итого	-8х15	Итого	L9х8	Итого	L14/9х8	Итого		
0,8	9,2	10,0	6,8		6,8	4,0	4,0					9,6	9,6	30,4	242,1
0,8	9,2	10,0	6,0		6,0	4,0	4,0	6,0	6,0	7,6	7,6			33,6	301,8
0,8	9,2	10,0	6,8		6,8	4,0	4,0					9,6	9,6	30,4	267,1
0,8	9,2	10,0	6,8		6,8	4,0	4,0					9,6	9,6	30,4	276,3
0,8	9,2	10,0	6,8		6,8	4,0	4,0					9,6	9,6	30,4	332,6
0,8	9,2	10,0	6,8		6,8	4,0	4,0					9,6	9,6	30,4	176,5
0,8	9,2	10,0	6,0		6,0	4,0	4,0	6,0	6,0	7,6	7,6			33,6	230,6
0,8	9,2	10,0	6,0		6,0	4,0	4,0	6,0	6,0	7,6	7,6			33,6	187,3
0,8	9,2	10,0	6,0		6,0	4,0	4,0	6,0	6,0	7,6	7,6			33,6	222,4

Инв.№ подл. | Подпись и дата | Взам.инв.№